SONY
도움말 안내

렌즈 교환 가능 디지털 카메라
ILCE-7M3 α7III

문제가 발생하거나 제품에 관한 문의 사항이 있을 때는 본 설명서를 사용하여 주십시오.

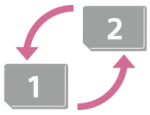

자동 전환 미디어

두 개의 메모리 카드 슬롯을 사용하는 경우, 사용 중인 메모리가 가득 차면 다른 메모리 카드로 자동으로 전환되어 기록됩니다.

이미지에서 위치 정보를 태그하는 방법

이미지에 위치 정보를 기록할 수 있습니다. 스마트폰을 통해 위치 정보를 취득할 수 있습니다.

ILCE-7M3 렌즈 호환성 정보

이 웹사이트에서 렌즈 호환성 정보를 알 수 있습니다. (또 하나의 창이 열립니다.)

각 부/아이콘 및 지시등의 명칭

각 부의 명칭

- 앞쪽

- 후면
- 상면/측면도
- 하부
- 렌즈 FE 28-70 mm F3.5-5.6 OSS (ILCE-7M3K에 부속)

기본 조작

- 조작 휠의 사용
- 멀티 셀렉터 사용하기
- MENU 항목의 사용
- Fn (기능) 버튼 사용하기
- Quick Navi 화면 사용 방법
- 키보드 사용 방법

아이콘 및 지시등

- 모니터 상의 아이콘 목록
- 화면 표시 전환 (촬영/재생 중)
- DISP 버튼 (모니터/파인더)

카메라 준비하기

카메라와 부속품 확인하기

배터리 팩 충전하기

- 배터리 팩의 삽입/제거
- 배터리 팩이 카메라에 들어있는 동안 충전하기
- 컴퓨터에 연결해서 충전하기
- 배터리 작동 시간 및 기록 가능 이미지 수
- 전원 콘센트로부터 전원 공급하기
- 배터리 팩에 관한 주의
- 배터리 팩의 충전에 관한 주의

메모리 카드 (별매) 넣기

- 메모리 카드의 삽입/제거
- 사용할 수 있는 메모리 카드
- 메모리 카드에 관한 주의

렌즈 부착하기

- 렌즈 부착/제거하기
- 렌즈 후드 부착하기

액세서리 부착하기

- 마운트 어댑터
- LA-EA1/LA-EA3 마운트 어댑터
- LA-EA2/LA-EA4 마운트 어댑터
- 세로 그립

언어 및 날짜와 시각 설정하기

카메라 내장 설명서

촬영

정지 이미지 촬영

초점 조절

- 초점 모드

자동 초점

- 초점 영역
- 위상 검출 AF
- 초점 표준
- 초점 설정
- 카메라의 방향 (가로/세로)에 맞춰 초점 영역 설정 조절하기 (V/H AF 영역 전환)
- AF/MF 제어
- 반셔터 시 AF (정지 이미지)
- AF 켬
- 얼굴/눈 AF 설정
- 초점부분확대 AF (정지 이미지)
- 중앙 Lock-on AF
- 초점 고정
- 현재 초점 영역 등록하기 (AF 영역 등록 기능) (정지 이미지)
- 등록된 AF 영역 삭제하기 (등록 AF 영역 삭제)
- 사전-AF (정지 이미지)

Eye-Start AF (정지 이미지)
AF 추적 감도 (정지 이미지)
AF-S 우선순위 설정
AF-C 우선순위 설정
AF 보조광 (정지 이미지)
AF 영역 자동 지우기
연속 AF 영역 표시
AF 미세 조정
AF 시스템 (정지 이미지)
AF 조리개 드라이브 (정지 이미지)

수동 초점

수동 초점
직접 수동 초점 (DMF)
초점부분확대
MF 도우미 (정지 이미지)
초점 확대 시간
초기 배율 (정지 이미지)
피킹 설정

드라이브 모드 (연속 촬영/셀프타이머) 선택

드라이브 모드
연속 촬영
연속 촬영 남은 시간 지시등 표시하기 (연속 촬영 길이)
셀프타이머
셀프타이머(연속)
연속 브래킷
단일 브래킷
브래킷 촬영 중의 지시등
WB 브래킷
DRO 브래킷
브래킷 설정

간격 촬영

- 간격 촬영 기능

터치 기능 사용하기

- 터치 조작
- 터치 패널/터치 패드
- 터치 초점
- 터치 패널 설정

정지 이미지 크기/화질 선택

- JPEG 이미지 크기 (정지 이미지)
- JPEG 화질 (정지 이미지)
- 종횡비 (정지 이미지)
- 파일 형식 (정지 이미지)
- RAW 파일 유형 (정지 이미지)
- APS-C/Super 35mm
- 화각

촬영 모드 선택

- 모드 다이얼 기능 목록
- 인텔리전트 자동
- 장면 인식에 관하여
- 프로그램 자동
- 조리개 우선
- 셔터 우선
- 수동 노출
- 벌브 촬영
- 장면 선택
- 호출 (카메라 설정1/카메라 설정2)
- 동영상: 노출 모드
- 슬로&퀵 모션: 노출 모드

노출 조절/측광 모드

- 노출 보정

EV 보정 재설정
다이얼 Ev 보정
노출 설정 가이드
노출 간격
측광 모드
M 측광에서 얼굴 우선
스팟 측광 위치
AE 고정
반셔터 시 AEL (정지 이미지)
노출 표준 조정
노출 보정 설정
제브라 패턴 설정
자동으로 밝기 및 콘트라스트 보정하기
D레인지 최적화 (DRO)
자동 HDR
ISO 감도 선택
ISO
ISO AUTO 최소 속도
줌 사용하기
본 제품에서는 줌 기능을 사용할 수 있습니다
클리어 이미지 줌/디지털 줌 (줌)
줌 설정
줌 배율에 관하여
줌 링 회전
화이트밸런스
화이트 밸런스
AWB 우선순위 설정
[사용자 정의 설정] 모드에서 기본 백색 포착하기
이미지 처리 방법 설정하기
마이 스타일

- 사진 효과
- 색 공간 (정지 이미지)

셔터 설정

- 깜박임 방지 촬영 (정지 이미지)
- 렌즈 없이 촬영
- 카드 없이 촬영
- 조용한 촬영 (정지 이미지)
- e-프론트 커튼 셔터

흔들림 줄이기

- SteadyShot
- SteadyShot 설정

렌즈 보정

- 렌즈 보정

노이즈 감쇄

- 장시간 노출 NR (정지 이미지)
- 고감도 ISO NR (정지 이미지)

얼굴 검출

- 등록된 얼굴 우선
- 얼굴 등록 (새로 등록)
- 얼굴 등록 (순서 변경)
- 얼굴 등록 (삭제)

플래시 사용하기

- 플래시 (별매) 사용하기
- 적목 현상 감소
- 플래시 모드
- 플래시 보정
- FEL 고정
- 외부 플래시 설정
- 무선 플래시

동영상 촬영

동영상 촬영
셔터로 동영상 녹화
동영상 기록 형식
파일 형식 (동영상)
녹화 설정 (동영상)
슬로&퀵 설정
프록시 녹화
오디오 녹음
오디오 레벨
오디오 녹음 레벨
오디오 출력 타이밍
바람 소리 감소
픽쳐 프로파일
Gamma 표시 지원
자동 저속 셔터 (동영상)
AF 구동 속도 (동영상)
AF 추적 감도 (동영상)
TC/UB 설정
TC/UB 표시 전환
MOVIE 버튼
표시 보기 (동영상)
표시 설정 (동영상)
4K 출력 선택 (동영상)
비디오 조명 모드

보기

이미지 보기

정지 이미지 재생
재생 중인 이미지 확대하기 (확대)
촬영된 이미지를 자동으로 회전하기 (표시 회전)
이미지 회전하기 (회전)

초기 배율 확대
초기 위치 확대
동영상의 재생
음량 설정
사진 캡처
이미지 인덱스 화면 (인덱스 표시)에서 이미지 재생하기
이미지 점프 방법 설정 (이미지 점프 설정)
정지 이미지와 동영상 전환하기 (보기 모드)
그룹으로 표시
간격의 연속 재생
간격의 재생 속도
재생할 메모리 카드 선택하기 (재생 미디어 선택)
메모리 카드에서 다른 메모리 카드로 이미지 복사하기 (복사)
슬라이드쇼를 사용해서 이미지 재생하기 (슬라이드쇼)

데이터 보호
이미지 보호하기 (보호)

등급 설정 기능
등급 지정
등급(사용자정의 키)

이미지 인쇄 지정 (DPOF)
인쇄할 이미지 지정하기 (인쇄 지정)

이미지 삭제
표시된 이미지 삭제하기
복수의 선택된 이미지 삭제하기 (삭제)
삭제 확인

TV로 이미지 보기
HDMI 케이블을 사용해서 TV로 이미지 보기

카메라의 사용자 설정

자주 사용하는 기능 등록
메모리 (카메라 설정1/카메라 설정2)

미디어 선택 (메모리 호출)
사용자 정의 키에 촬영 설정 등록하기 (촬영 설정 등록)

버튼에 기능을 선택해서 할당하기
사용자정의 키 (정지 이미지/동영상/재생)
기능 메뉴 설정

링/다이얼의 기능을 커스터마이즈 하기
다이얼 설정
Av/Tv 회전
기능 링(렌즈)
조작부 잠금

MENU 커스터마이즈 하기 (내 메뉴)
항목 추가
항목 정렬
항목 삭제
페이지 삭제
모두 삭제

촬영 전후의 이미지 확인
자동 리뷰
조리개 미리보기
촬영 결과 미리보기
Live View 표시

모니터/뷰파인더 설정
눈금표시
FINDER/MONITOR
모니터 밝기
뷰파인더 밝기
뷰파인더 색 온도
표시 품질
밝기 모니터링

메모리 카드 설정

- 포맷
- 파일 번호
- 파일 이름 설정
- 미디어 정보 표시
- 녹화 미디어 설정: 녹화미디어 우선순위
- 녹화 미디어 설정: 녹화 모드
- 녹화 미디어 설정: 자동 전환 미디어
- REC 폴더 선택
- 새 폴더
- 폴더명
- 이미지 DB 복원

카메라 설정

- 오디오 신호
- 절전 시작 시간
- 자동 전원 끔 온도
- IR 리모컨
- NTSC/PAL 선택기
- HDMI 설정: HDMI 해상도
- HDMI 설정: 24p/60p 출력 전환 (동영상) (1080 60i 대응 모델만 해당)
- HDMI 설정: HDMI 정보 표시
- HDMI 설정: TC 출력 (동영상)
- HDMI 설정: REC 제어 (동영상)
- HDMI 설정: HDMI 제어
- USB 연결
- USB LUN 설정
- USB 전원 공급 장치
- PC 원격 설정: 정지 이미지 저장
- PC 원격 설정: RAW+J PC 이미지 저장
- 언어
- 날짜/시간 설정

- 지역 설정
- 저작권 정보
- 버전
- 데모 모드

카메라 초기화

- 설정 리셋

네트워크 기능 사용하기

본 제품과 스마트폰의 연결

- PlayMemories Mobile
- Android 스마트폰을 사용해서 카메라 조작하기 (NFC 원터치 원격 제어)
- Android 스마트폰을 사용해서 카메라 조작하기 (QR code)
- Android 스마트폰을 사용해서 카메라 조작하기 (SSID)
- iPhone 또는 iPad를 사용해서 카메라 조작하기 (QR code)
- iPhone 또는 iPad를 사용해서 카메라 조작하기 (SSID)

스마트폰으로 이미지 전송

- 스마트폰으로 보내기: 스마트폰으로 보내기
- 스마트폰으로 보내기: 보내기 대상 (프록시 동영상)
- Android 스마트폰으로 이미지 전송하기 (NFC 원터치 공유)

컴퓨터로 이미지 전송

- 컴퓨터로 보내기
- FTP 전송 기능

TV로 이미지 전송

- TV에서 보기

스마트폰으로부터 위치 정보 읽기

- 위치정보 연동 설정

Bluetooth 통신으로 리모트 코맨더 사용하기

- Bluetooth 리모컨

네트워크 설정 변경하기

- 비행기 모드
- Wi-Fi 설정: WPS 푸시

Wi-Fi 설정: 액세스 지점 설정
Wi-Fi 설정: MAC 주소 표시
Wi-Fi 설정: SSID/PW 재설정
장치 이름 편집
카메라로 루트 인증서 가져오기 (루트인증서 가져오기)
네트워크 설정 리셋

컴퓨터 사용하기

권장 컴퓨터 환경

컴퓨터로 이미지 가져오기
PlayMemories Home
PlayMemories Home 설치하기
컴퓨터에 연결하기
PlayMemories Home을 사용하지 않고 컴퓨터로 이미지 가져오기
컴퓨터로부터 카메라 분리하기

RAW 이미지 현상/원격 촬영 (Imaging Edge)
Imaging Edge

동영상 디스크 작성
작성할 디스크 선택하기
HD 화질의 동영상으로부터 Blu-ray Disc 작성하기
HD 화질의 동영상으로부터 DVD 디스크 (AVCHD 기록 디스크) 작성하기
표준 화질의 동영상으로부터 DVD 디스크 작성하기

MENU 항목 목록

MENU 항목의 사용

카메라 설정1
파일 형식 (정지 이미지)
RAW 파일 유형 (정지 이미지)
JPEG 화질 (정지 이미지)
JPEG 이미지 크기 (정지 이미지)
종횡비 (정지 이미지)
APS-C/Super 35mm

- 장시간 노출 NR (정지 이미지)
- 고감도 ISO NR (정지 이미지)
- 색 공간 (정지 이미지)
- 렌즈 보정
- 장면 선택
- 드라이브 모드
- 브래킷 설정
- 호출 (카메라 설정1/카메라 설정2)
- 메모리 (카메라 설정1/카메라 설정2)
- 미디어 선택 (메모리 호출)
- 사용자 정의 키에 촬영 설정 등록하기 (촬영 설정 등록)
- 간격 촬영 기능
- 초점 모드
- AF-S 우선순위 설정
- AF-C 우선순위 설정
- 초점 영역
- 초점 설정
- 카메라의 방향 (가로/세로)에 맞춰 초점 영역 설정 조절하기 (V/H AF 영역 전환)
- AF 보조광 (정지 이미지)
- 중앙 Lock-on AF
- 얼굴/눈 AF 설정
- AF 추적 감도 (정지 이미지)
- AF 시스템 (정지 이미지)
- AF 조리개 드라이브 (정지 이미지)
- 반셔터 시 AF (정지 이미지)
- 사전-AF (정지 이미지)
- Eye-Start AF (정지 이미지)
- 현재 초점 영역 등록하기 (AF 영역 등록 기능) (정지 이미지)
- 등록된 AF 영역 삭제하기 (등록 AF 영역 삭제)
- AF 영역 자동 지우기

연속 AF 영역 표시
AF 미세 조정
노출 보정
EV 보정 재설정
ISO
ISO AUTO 최소 속도
측광 모드
M 측광에서 얼굴 우선
스팟 측광 위치
노출 간격
반셔터 시 AEL (정지 이미지)
노출 표준 조정
플래시 모드
플래시 보정
노출 보정 설정
무선 플래시
적목 현상 감소
외부 플래시 설정
화이트 밸런스
AWB 우선순위 설정
D레인지 최적화 (DRO)
자동 HDR
마이 스타일
사진 효과
픽쳐 프로파일
초점부분확대
초점 확대 시간
초기 배율 (정지 이미지)
초점부분확대 AF (정지 이미지)
MF 도우미 (정지 이미지)

- 피킹 설정
- 깜박임 방지 촬영 (정지 이미지)
- 얼굴 등록 (새로 등록)
- 얼굴 등록 (순서 변경)
- 얼굴 등록 (삭제)
- 등록된 얼굴 우선

카메라 설정2

- 동영상: 노출 모드
- 슬로&퀵 모션: 노출 모드
- 파일 형식 (동영상)
- 녹화 설정 (동영상)
- 슬로&퀵 설정
- 프록시 녹화
- AF 구동 속도 (동영상)
- AF 추적 감도 (동영상)
- 자동 저속 셔터 (동영상)
- 오디오 녹음
- 오디오 녹음 레벨
- 오디오 레벨
- 오디오 출력 타이밍
- 바람 소리 감소
- 표시 보기 (동영상)
- 표시 설정 (동영상)
- 비디오 조명 모드
- 셔터로 동영상 녹화
- 조용한 촬영 (정지 이미지)
- e-프론트 커튼 셔터
- 렌즈 없이 촬영
- 카드 없이 촬영
- SteadyShot

SteadyShot 설정
클리어 이미지 줌/디지털 줌 (줌)
줌 설정
줌 링 회전
DISP 버튼 (모니터/파인더)
FINDER/MONITOR
제브라 패턴 설정
눈금표시
노출 설정 가이드
Live View 표시
연속 촬영 남은 시간 지시등 표시하기 (연속 촬영 길이)
자동 리뷰
사용자정의 키 (정지 이미지/동영상/재생)
기능 메뉴 설정
다이얼 설정
Av/Tv 회전
다이얼 Ev 보정
MOVIE 버튼
조작부 잠금
오디오 신호
기능 링(렌즈)

네트워크

스마트폰으로 보내기: 스마트폰으로 보내기
스마트폰으로 보내기: 보내기 대상 (프록시 동영상)
컴퓨터로 보내기
FTP 전송 기능
TV에서 보기
스마트폰으로 제어
비행기 모드
Wi-Fi 설정: WPS 푸시

- Wi-Fi 설정: 액세스 지점 설정
- Wi-Fi 설정: MAC 주소 표시
- Wi-Fi 설정: SSID/PW 재설정
- Bluetooth 설정
- 위치정보 연동 설정
- Bluetooth 리모컨
- 장치 이름 편집
- 카메라로 루트 인증서 가져오기 (루트인증서 가져오기)
- 네트워크 설정 리셋

재생

- 이미지 보호하기 (보호)
- 이미지 회전하기 (회전)
- 복수의 선택된 이미지 삭제하기 (삭제)
- 등급 지정
- 등급(사용자정의 키)
- 인쇄할 이미지 지정하기 (인쇄 지정)
- 메모리 카드에서 다른 메모리 카드로 이미지 복사하기 (복사)
- 사진 캡처
- 재생 중인 이미지 확대하기 (확대)
- 초기 배율 확대
- 초기 위치 확대
- 슬라이드쇼를 사용해서 이미지 재생하기 (슬라이드쇼)
- 재생할 메모리 카드 선택하기 (재생 미디어 선택)
- 정지 이미지와 동영상 전환하기 (보기 모드)
- 이미지 인덱스 화면 (인덱스 표시)에서 이미지 재생하기
- 그룹으로 표시
- 촬영된 이미지를 자동으로 회전하기 (표시 회전)
- 이미지 점프 방법 설정 (이미지 점프 설정)
- 간격의 연속 재생
- 간격의 재생 속도

설정

- 모니터 밝기
- 뷰파인더 밝기
- 뷰파인더 색 온도
- Gamma 표시 지원
- 음량 설정
- 삭제 확인
- 표시 품질
- 절전 시작 시간
- 자동 전원 끔 온도
- NTSC/PAL 선택기
- 클리닝 모드
- 터치 조작
- 터치 패널/터치 패드
- 터치 패널 설정
- 데모 모드
- TC/UB 설정
- IR 리모컨
- HDMI 설정: HDMI 해상도
- HDMI 설정: 24p/60p 출력 전환 (동영상) (1080 60i 대응 모델만 해당)
- HDMI 설정: HDMI 정보 표시
- HDMI 설정: TC 출력 (동영상)
- HDMI 설정: REC 제어 (동영상)
- HDMI 설정: HDMI 제어
- 4K 출력 선택 (동영상)
- USB 연결
- USB LUN 설정
- USB 전원 공급 장치
- PC 원격 설정: 정지 이미지 저장
- PC 원격 설정: RAW+J PC 이미지 저장

언어
날짜/시간 설정
지역 설정
저작권 정보
포맷
파일 번호
파일 이름 설정
녹화 미디어 설정: 녹화미디어 우선순위
녹화 미디어 설정: 녹화 모드
녹화 미디어 설정: 자동 전환 미디어
REC 폴더 선택
새 폴더
폴더명
이미지 DB 복원
미디어 정보 표시
버전
설정 리셋
내 메뉴
항목 추가
항목 정렬
항목 삭제
페이지 삭제
모두 삭제
사전 주의 사항/본 제품
사전 주의 사항
청소에 관하여
이미지 센서 청소
클리닝 모드
기록 가능한 이미지 수
동영상 기록 가능 시간

해외에서 AC 어댑터/배터리 충전기 사용하기
AVCHD 형식
라이센스
사양
상표
기본 설정 값 목록

문제가 발생했을 때는

문제 해결
경고 메시지

4-732-948-45(1) Copyright 2018 Sony Corporation

렌즈 교환 가능 디지털 카메라
ILCE-7M3 α7III

앞쪽

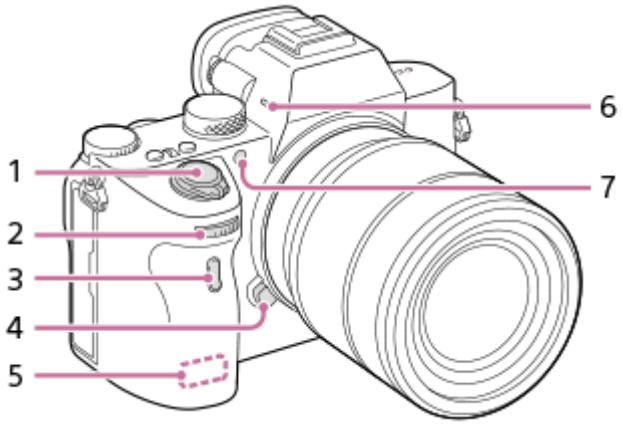

1. ON/OFF (전원) 스위치/셔터 버튼
2. 앞쪽 다이얼
   각 촬영 모드에 대해 신속하게 설정을 조정할 수 있습니다.

3. 적외선 리모컨 센서
4. 렌즈 분리 버튼
5. Wi-Fi/Bluetooth 안테나 (내장)
6. 마이크
   동영상 촬영 중에 이 부분을 가리지 마십시오. 이 부분을 가리면 잡음이 발생하거나 음량이 낮아지는 경우가 있습니다.

7. AF 보조광/셀프타이머 램프

렌즈 제거 시

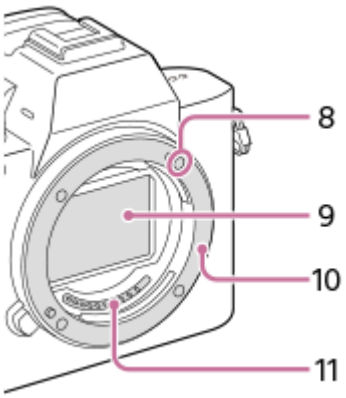

8. 마운트 색인
9. 이미지 센서*
10. 마운트
11. 렌즈 접점*

* 이 부분을 직접 건드리지 마십시오.

4-732-948-45(1) Copyright 2018 Sony Corporation

렌즈 교환 가능 디지털 카메라
ILCE-7M3 α7III

후면

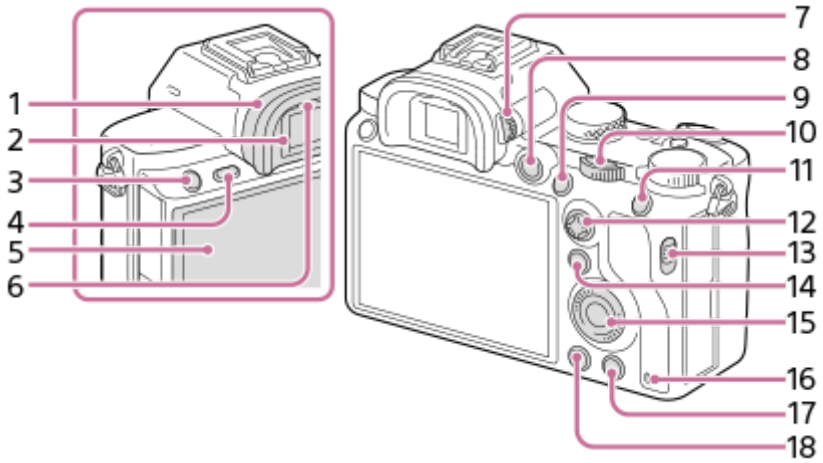

1. 아이피스 컵

아이피스 컵 제거하기

아이피스 컵 아래쪽의 그립을 좌우로 누르고 컵을 들어올려 주십시오.

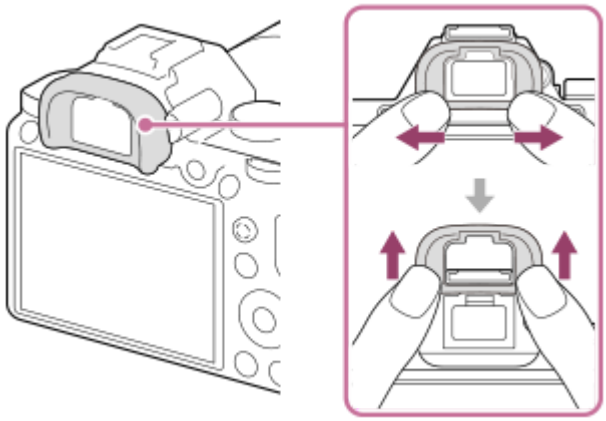

앵글 뷰파인더 (별매)를 부착할 때는 아이피스 컵을 제거하여 주십시오. 또한 MENU → 2 (카메라 설정2) → [FINDER/MONITOR]를 선택한 다음에 [뷰파인더(수동)] 또는 [모니터(수동)]로 전환하여 주십시오.

2. 뷰파인더
3. C3 버튼 (사용자 정의 버튼 3)/ (보호) 버튼
4. MENU 버튼
5. 모니터 (터치 조작용: 터치 패널/터치 패드)
   보기 쉬운 각도로 모니터를 조절해서 어느 위치에서도 촬영할 수 있습니다.

6. 아이 센서
7. 디옵터 조절 다이얼
   뷰파인더 내에 표시가 선명하게 보일 때까지 시력에 맞춰서 디옵터 조절 다이얼을 조절하여 주십시오. 디옵터 조절 다이얼을 돌리기 어려울 때는 아이피스 컵을 제거한 다음에 다이얼을 조작하여 주십시오.

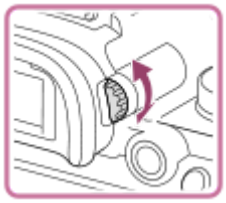

8. MOVIE (동영상) 버튼
9. 촬영: AF-ON (AF 켬) 버튼
   재생: (확대) 버튼
10. 뒤쪽 다이얼
    각 촬영 모드에 대해 신속하게 설정을 조정할 수 있습니다.

11. 촬영: AEL 버튼
    재생: (이미지 인덱스) 버튼
12. 멀티 셀렉터
13. 매체 슬롯 커버 스위치
14. 촬영: Fn (기능) 버튼
    재생: (스마트폰으로 보내기) 버튼
    이 버튼을 눌러서 [스마트폰으로 보내기]에 대한 화면을 표시할 수 있습니다.

15. 조작 휠
16. 액세스 램프
17. 촬영: C4 버튼 (사용자 정의 버튼 4)
    재생: (삭제) 버튼
18. (재생) 버튼

4-732-948-45(1) Copyright 2018 Sony Corporation

렌즈 교환 가능 디지털 카메라
ILCE-7M3 α7III

상면/측면도

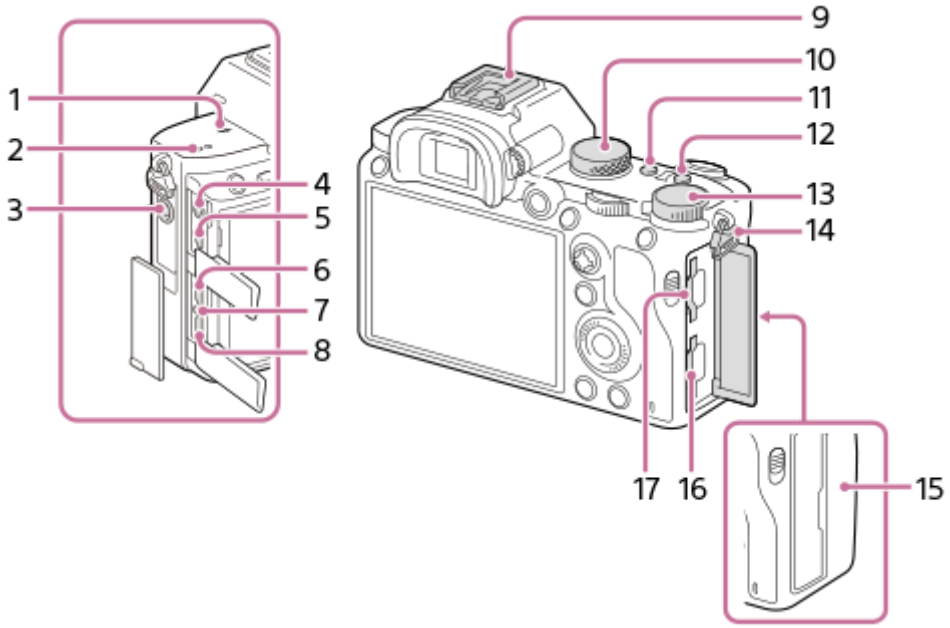

1. ⊖ 이미지 센서 위치 표시
   - 이미지 센서는 빛을 전기 신호로 변환하는 센서입니다. ⊖ 마크는 이미지 센서의 위치를 가리킵니다. 카메라와 피사체 간의 정확한 거리를 측정할 때는 수평선의 위치를 참조하여 주십시오.

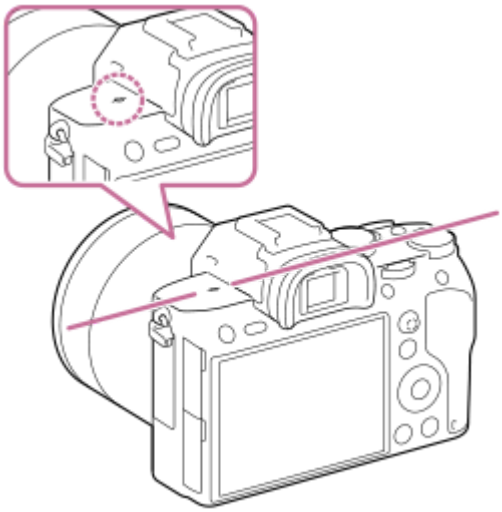

   - 피사체가 렌즈의 최단 촬영 거리보다 가까우면 초점을 확인할 수 없습니다. 반드시 피사체와 카메라 간에 충분한 거리를 두어 주십시오.

2. 스피커
3. (마이크) 잭
   외장 마이크를 연결하면 내장 마이크가 자동으로 꺼집니다. 외장 마이크가 플러그인 타입이면 카메라로부터 마이크로 전원이 공급됩니다.

4. (헤드폰) 잭
5. HDMI 마이크로 잭
6. USB Type-C 단자
7. 충전 램프

8. 다기능/마이크로 USB 단자*
   이 단자는 마이크로 USB 대응 장치를 지원합니다.

9. 멀티 인터페이스 슈*
   일부 액세서리는 끝까지 들어가지 않고 멀티 인터페이스 슈로부터 뒤쪽으로 돌출하는 경우가 있습니다. 그러나 액세서리가 슈의 전면 끝에 닿으면 연결이 이루어진 것입니다.

10. 모드 다이얼
11. C2 버튼 (사용자 정의 버튼 2)
12. C1 버튼 (사용자 정의 버튼 1)
13. 노출 보정 다이얼
14. 어깨 끈용 고리
    카메라에 끈의 양쪽 끝을 부착하여 주십시오.

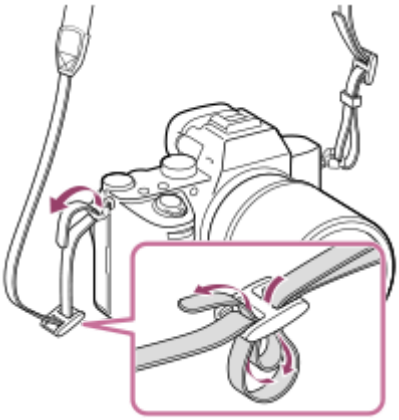

15. (N 마크)
    - 이 표시는 카메라와 NFC 사용 가능 스마트폰을 연결하기 위한 접촉 포인트를 가리킵니다.

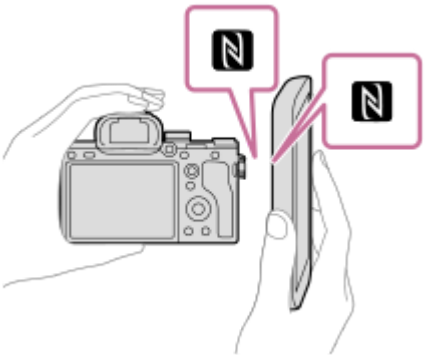

    - NFC (Near Field Communication)는 근거리 무선 통신 기술의 국제 표준입니다.

16. SLOT 1 (메모리 카드 슬롯 1)
    SD 카드 (UHS-I 및 UHS-II 호환)만 지원합니다

17. SLOT 2 (메모리 카드 슬롯 2)
    SD 카드 (UHS-I 호환) 및 Memory Stick PRO Duo 매체를 지원합니다

* 멀티 인터페이스 슈와 다기능/마이크로 USB 단자에 대응하는 액세서리에 관한 자세한 사항은 Sony 웹사이트를 방문하거나 가까운 Sony 대리점 또는 지역 공인 Sony 서비스센터에 문의하여 주십시오. 액세서리 슈용 액세서리도 사용할 수 있습니다. 다른 제조업체의 액세서리는 작동을 보증하지 않습니다.

Multi Interface Shoe

Accessory Shoe

USB 단자에 대한 참고 사항

USB Type-C 단자 또는 다기능/마이크로 USB 단자를 사용해서 전원 공급, 배터리 충전, 및 USB 통신을 할 수 있습니다. 그러나 양쪽 단자를 동시에 사용해서 이러한 조작을 수행할 수는 없습니다.

- 사용하는 단자에 따른 배터리 충전 시간의 차이는 없습니다.
- USB Type-C 단자를 사용해서 전원을 공급하거나 PC 원격 촬영을 수행하는 동안 리모컨 (별매)과 같은 다기능/마이크로 USB 단자용 액세서리를 사용할 수 있습니다.

4-732-948-45(1) Copyright 2018 Sony Corporation

렌즈 교환 가능 디지털 카메라
ILCE-7M3 α7III

하부

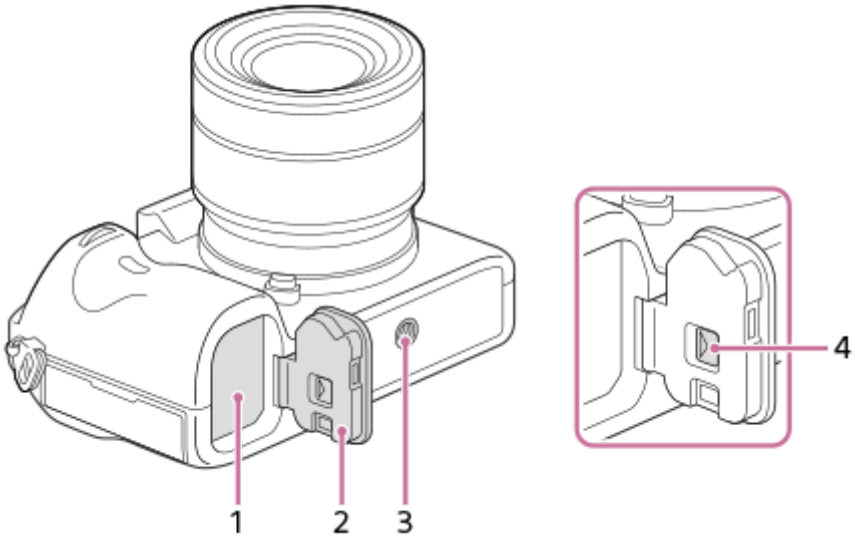

1. 배터리 삽입 슬롯
2. 배터리 커버
3. 삼각대 소켓 구멍
   나사 길이가 5.5 mm 미만인 삼각대를 사용하여 주십시오. 그렇지 않으면 카메라를 단단하게 고정시킬 수 없거나 카메라가 손상되는 경우가 있습니다.

4. 배터리 커버 개방 레버

4-732-948-45(1) Copyright 2018 Sony Corporation

렌즈 교환 가능 디지털 카메라
ILCE-7M3 α7III

렌즈 FE 28-70 mm F3.5-5.6 OSS (ILCE-7M3K에 부속)

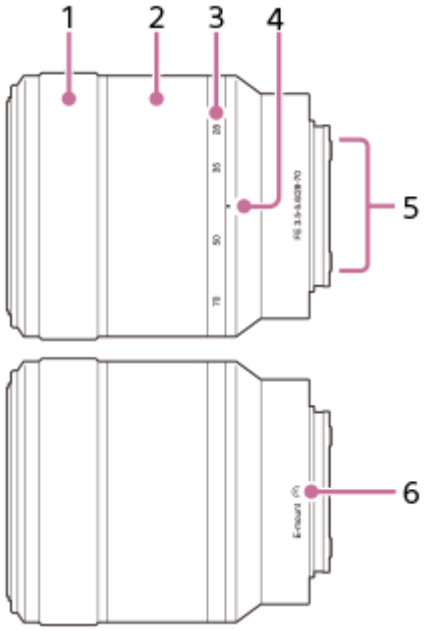

1. 초점 링
2. 줌 링
3. 초점 거리 눈금
4. 초점 거리 색인
5. 렌즈 접점
   이 부분을 직접 건드리지 마십시오.

6. 마운트 색인

4-732-948-45(1) Copyright 2018 Sony Corporation

렌즈 교환 가능 디지털 카메라
ILCE-7M3 α7III

조작 휠의 사용

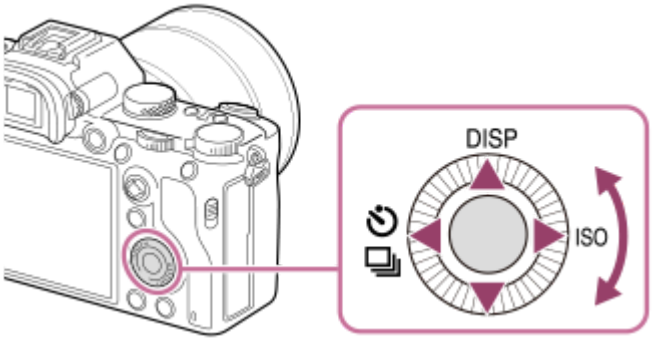

- 조작 휠을 돌리거나 위쪽/아래쪽/왼쪽/오른쪽을 눌러서 설정 항목을 선택할 수 있습니다. 조작 휠의 가운데를 누르면 선택이 확정됩니다.
- 조작 휠의 위쪽/왼쪽/오른쪽에는 DISP (표시 설정), / (드라이브 모드) 및 ISO (ISO) 기능이 할당됩니다. 뿐만 아니라, 선택한 기능을 조작 휠의 왼쪽/오른쪽/아래쪽과 가운데 및 조작 휠의 회전에 할당할 수 있습니다.
- 재생 중에 조작 휠의 오른쪽/왼쪽을 누르거나 조작 휠을 돌려서 다음/이전 이미지를 표시할 수 있습니다.

관련 항목

- 초점 표준
- 사용자정의 키 (정지 이미지/동영상/재생)

4-732-948-45(1) Copyright 2018 Sony Corporation

멀티 셀렉터 사용하기

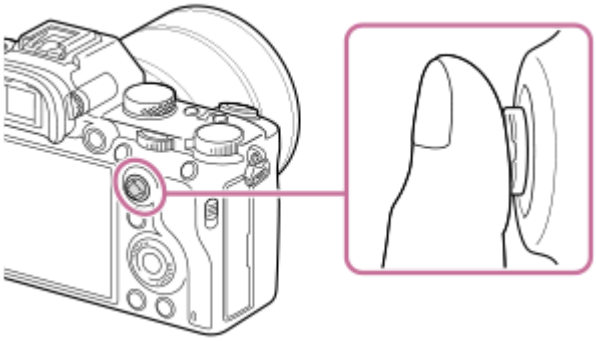

- 멀티 셀렉터 바로 위에 손가락을 두면 더 정밀하게 조작할 수 있습니다.
- [초점 영역]이 [존], [플렉스블 스팟], 또는 [확장 플렉스블 스팟]으로 설정되어 있을 때 멀티 셀렉터를 위쪽/아래쪽/왼쪽/오른쪽으로 눌러서 초점 영역을 이동할 수 있습니다.
- 기본 설정에서 [초점 표준]기능은 멀티 셀렉터의 가운데에 할당되어 있습니다.

관련 항목

- 초점 영역
- 초점 표준

4-732-948-45(1) Copyright 2018 Sony Corporation

MENU 항목의 사용

촬영, 재생, 및 작동 방법을 포함한 모든 카메라 조작에 관련된 설정을 변경할 수 있습니다. MENU로부터 카메라의 기능을 실행할 수도 있습니다.

1. **MENU 버튼을 눌러서 메뉴 화면을 표시하여 주십시오.**

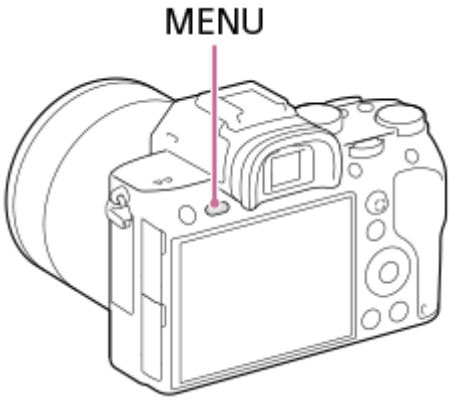

2. **조작 휠의 위쪽/아래쪽/왼쪽/오른쪽을 사용하거나 조작 휠을 돌려서 조절하고자 하는 설정을 선택한 다음에 조작 휠의 가운데를 눌러 주십시오.**

- 화면 **(A)**의 위쪽에 있는 아이콘을 선택한 다음에 조작 휠의 왼쪽/오른쪽을 눌러서 다른 MENU 탭으로 이동하여 주십시오.
- Fn 버튼을 누르면 다음 MENU 탭으로 이동할 수 있습니다. (이 기능은 카메라의 시스템 소프트웨어 (펌웨어) 버전이 3.00 이상일 때 사용할 수 있습니다.)
- MENU 버튼 **(B)**을 눌러서 이전 화면으로 돌아갈 수 있습니다.

3. **원하는 설정 값을 선택한 다음에 가운데를 눌러서 확정하여 주십시오.**

힌트

- [사용자정의 키] 또는 [사용자정의 키]를 사용하여 [MENU] 기능을 사용자정의 키에 할당한 다음 해당 키를 누르면 메뉴 화면을 표시할 수 있습니다. (이 기능은 카메라의 시스템 소프트웨어 (펌웨어) 버전이 3.00 이상일 때 사용할 수 있습니다.)

관련 항목

- 항목 추가
- 사용자정의 키 (정지 이미지/동영상/재생)
- 버전

4-732-948-45(1) Copyright 2018 Sony Corporation

Fn (기능) 버튼 사용하기

Fn (기능) 버튼에 자주 사용하는 기능을 등록해서 촬영 시에 호출할 수 있습니다. 최대 12개의 자주 사용하는 기능을 Fn (기능) 버튼에 등록할 수 있습니다.

1. **조작 휠의 DISP를 반복해서 눌러서 [뷰파인더의 경우] 이외의 화면 모드를 표시한 다음에 Fn (기능) 버튼을 눌러 주십시오.**

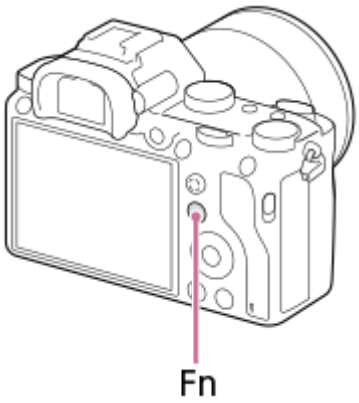

2. **조작 휠의 위쪽/아래쪽/왼쪽/오른쪽을 눌러서 원하는 기능을 선택하여 주십시오.**

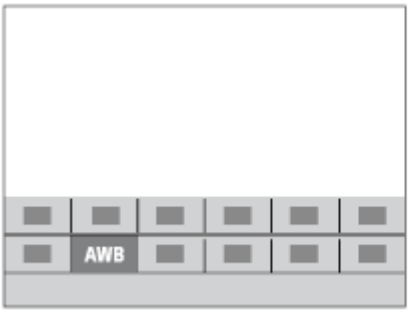

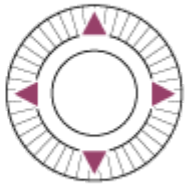

3. **앞쪽 다이얼을 돌려서 원하는 설정을 선택한 다음에 조작 휠의 가운데를 눌러 주십시오.**

- 일부 기능은 뒤쪽 다이얼을 사용해서 미세 조절할 수 있습니다.

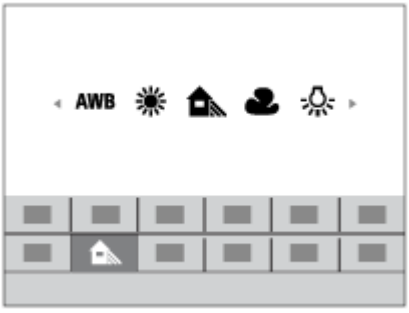

설정 전용 화면에서 설정을 조정하려면

2 단계에서 원하는 기능을 선택한 다음에 조작 휠의 가운데를 눌러 주십시오. 기능에 대한 설정 전용 화면이 표시됩니다. 조작 안내 **(A)**를 따라 설정을 조정하여 주십시오.

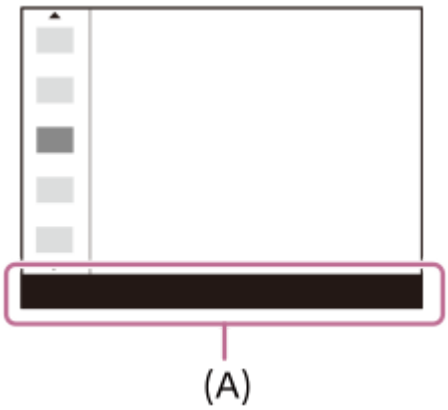

관련 항목

- 기능 메뉴 설정

4-732-948-45(1) Copyright 2018 Sony Corporation

Quick Navi 화면 사용 방법

Quick Navi 화면은 뷰파인더를 사용한 촬영에 대해 최적화된 기능으로 설정을 직접 제어할 수 있습니다.

1. **MENU → 2 (카메라 설정2) → [DISP 버튼] → [모니터].**

2. **마크를 [뷰파인더의 경우]에 놓은 다음에 [확인]을 선택하여 주십시오.**

3. **조작 휠의 DISP 버튼을 눌러서 화면 모드를 [뷰파인더의 경우]로 설정하여 주십시오.**

4. **Fn 버튼을 눌러서 Quick Navi 화면으로 전환하여 주십시오.**
   - 표시된 내용 및 각각의 보이는 위치는 단순한 가이드라인으로 실제 표시와 다를 수 있습니다.

자동 모드/장면 선택 모드

P/A/S/M 모드

5. **조작 휠의 위쪽/아래쪽/왼쪽/오른쪽을 눌러서 원하는 기능을 선택하여 주십시오.**

6. **앞쪽 다이얼을 돌려서 원하는 설정을 선택하여 주십시오.**
   - 일부 기능은 뒤쪽 다이얼을 사용해서 미세 조절할 수 있습니다.

설정 전용 화면에서 설정을 조정하려면

5 단계에서 원하는 기능을 선택한 다음에 조작 휠의 가운데를 눌러 주십시오. 기능에 대한 설정 전용 화면이 표시됩니다. 조작 안내 **(A)**를 따라 설정을 조정하여 주십시오.

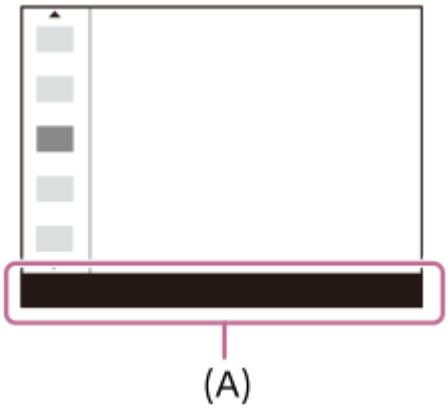

참고 사항

- Quick Navi 화면 상에 회색으로 표시되는 항목은 조절할 수 없습니다.
- [마이 스타일], [픽쳐 프로파일] 등을 사용할 때 일부 설정 작업은 전용 화면에서만 수행할 수 있습니다.

관련 항목

- 화면 표시 전환 (촬영/재생 중)

4-732-948-45(1) Copyright 2018 Sony Corporation

렌즈 교환 가능 디지털 카메라
ILCE-7M3 α7III

키보드 사용 방법

수동 문자 입력이 필요한 경우에는 화면에 키보드가 표시됩니다.

조작 휠을 사용해서 원하는 키로 커서를 이동한 다음에 가운데를 눌러서 확정하여 주십시오.

1. **입력 상자**
   입력한 문자가 표시됩니다.
2. **문자 종류 전환**
   이 키를 누를 때마다 문자 유형이 알파벳 문자, 숫자, 및 기호로 전환됩니다.
3. **키보드**
   이 키를 누를 때마다 키에 해당하는 문자가 하나씩 차례로 표시됩니다.
   예: "abd"를 입력하려면
   "abc"에 해당하는 키를 한 번 눌러서 "a"를 표시하고 → " ➡ "((5) 커서 이동)을 선택하고 "abc"에 해당하는 키를 두 번 눌러서 "b"를 표시하고 → "def"에 해당하는 키를 한 번 눌러서 "d"를 표시하여 주십시오.
4. **확정**
   입력한 문자를 확정합니다.
5. **커서 이동**
   입력 상자 내에서 커서를 오른쪽 또는 왼쪽으로 이동합니다.
6. **삭제**
   커서 바로 전의 문자를 삭제합니다.
7. ⬆
   다음 문자를 대문자 또는 소문자로 변환합니다.
8. ␣
   공백을 입력합니다.

- 입력을 취소하려면 [취소]를 선택하여 주십시오.

4-732-948-45(1) Copyright 2018 Sony Corporation

렌즈 교환 가능 디지털 카메라
ILCE-7M3 α7III

모니터 상의 아이콘 목록

표시된 내용 및 각각의 보이는 위치는 단순한 가이드라인으로 실제 표시와 다를 수 있습니다.

촬영 화면 상의 아이콘

모니터 모드

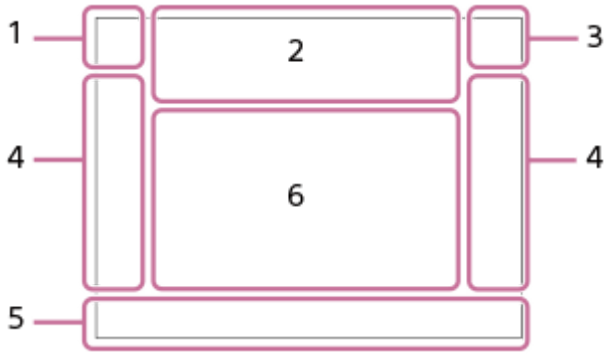

뷰파인더 모드

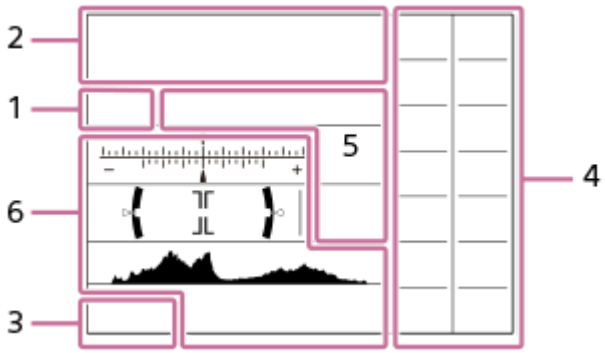

1. **촬영 모드/장면 인식**
   P P* A S M P A S M S&Q P S&Q A S&Q S S&Q M
   촬영 모드
   1 2
   M1 M2 M3 M4
   레지스터 번호
   장면 인식 아이콘
   장면 선택
2. **카메라 설정**
   1 2 1 2 1RAW 2RAW 1RAW 2RAW 1JPEG 2JPEG 1JPEG 2JPEG 1R+J 2R+J NO CARD
   메모리 카드 상태
   100
   남은 기록 가능 이미지 수
   3
   데이터 기록 중/기록할 남은 이미지 수
   3:2 16:9
   정지 이미지의 종횡비

24M / 20M / 10M / 8.7M / 6.0M / 5.1M / 2.6M / 2.2M
정지 이미지의 크기

RAW **RAW**
RAW 기록 (압축/비 압축)

X.FINE FINE STD
JPEG 화질

XAVC S 4K XAVC S HD AVCHD
동영상 파일 형식

100 60 50 25 16 FX FH
동영상 촬영 설정

120p 60p 60i 30p 24p 100p 50p 50i 25p
동영상의 프레임 속도

100Px 60Px 50Px 25Px 16Px
프록시 녹화

120fps 60fps 30fps 15fps 8fps 4fps 100fps 50fps 25fps 12fps 6fps 3fps 2fps 1fps
슬로/퀵모션 촬영용 프레임 속도

APS-C/Super 35mm

플래시 충전 중

VIEW
설정 효과 끔

ON
AF 보조광

Flicker
깜박임 검출

OFF
SteadyShot 끔/켬, 카메라 흔들림 경고

8mm 8mm
SteadyS. 초점 길이/ 카메라 흔들림 경고

S C D
스마트 줌/ 선명한 이미지 줌/디지털 줌

–PC–
PC 원격

밝기 모니터링

조용한 촬영

리모컨

FTP FTP
FTP 기능 / FTP 전송 상태

Wi-Fi **Wi-Fi**
Wi-Fi에 연결됨/Wi-Fi에서 연결 해제됨

* 뷰파인더를 사용해서 촬영할 때 영역 6에 이 아이콘들이 표시됩니다.

OFF
동영상의 오디오 기록 없음

바람 소리 감소

©
저작권 정보 기록 켬

Assist S-Log2 Assist S-Log3 Assist HLG 709 Assist HLG 2020
Gamma 표시 지원

초점 취소

Lock-on AF 취소

스포트 초점

[스포트 초점] 수행하기

NFC 활성화

Bluetooth 연결 가능 / Bluetooth 연결 불가

스마트폰에 연결됨 / 스마트폰에 연결되지 않음

위치 정보 취득/위치 정보를 취득할 수 없음

비행기 모드

과열 경고

FULL ERROR

데이터베이스 파일 풀/데이터베이스 파일 에러

3. **배터리**

100%

배터리 잔량 지시등

배터리 잔량 경고

USB 전원 공급

4. **촬영 설정**

HI+ Hi MID Lo 10 C3 2s BRK C 0.3EV3 BRK S 0.3EV3 BRK C 0.3EV3 BRK S 0.3EV3 BRK WB HI BRK DRO Lo BRK WB HI BRK DRO LO

드라이브 모드

AUTO SLOW REAR WL SLOW WL SLOW HSS WL REAR WL

플래시 모드/무선 플래시/적목 현상 감소

±0.0

플래시 보정

AF-S AF-A AF-C DMF MF

초점 모드

JPEG RAW RAW RAW+J RAW+J

파일 형식

초점 영역

STD L

측광 모드

AWB AWB AWB −1 0 +1 +2 WB AWB 7500K A5 G5

화이트 밸런스 (자동, 사전 설정, 수중 자동, 사용자 정의, 색 온도, 컬러 필터)

D-R OFF DRO AUTO HDR AUTO

D레인지 최적화 /자동 HDR

Std. Vivid Ntrl Clear Deep Light Port. Land. Sunset Night Autm B/W Sepia +3 +3 +3

마이 스타일 /콘트라스트, 채도, 및 선명도

Toy Norm Pop Pos Pos Rtro Stfl key Part R Part G Part B Part Y HC BW Rich BW OFF

사진 효과

AF ON AF OFF

AF에서 얼굴/눈 우선

PP1 – PP10

PP OFF

픽쳐 프로파일

1 2
녹화미디어 우선순위

5. **초점 지시등/노출 설정**

● ◉ ((●))
초점 지시등

1/250
셔터 속도

F3.5
조리개 값

M.M.
노출 보정/수동 측광

ISO400
ISO AUTO
ISO 감도

✱ ϟL
AE 고정/FEL 고정

6. **가이드/기타**

● **Lock-on AF**
● **Lock-on AF 취소**
Lock-on AF용 안내 표시

● **초점 취소**
초점 조절 취소용 안내 표시

▼▼▼
−6 5 4 3 2 1 0 1 2 3 4+
브래킷 지시등

○
스폿 측광 영역

320 400 500
5.0 5.6 6.3
노출 설정 가이드

셔터 속도 지시등

조리개 지시등

히스토그램

디지털 레벨 게이지

STBY REC
동영상 촬영 대기/동영상 촬영 진행 중

1:00:12
실제 동영상 촬영 시간 (시간: 분: 초)

CH1
CH2
오디오 레벨

REC STBY
REC 제어

00:00:00:00
타임 코드 (시간: 분: 초: 프레임)

00 00 00 00
사용자 비트

재생 화면 상의 아이콘

단일 이미지 재생

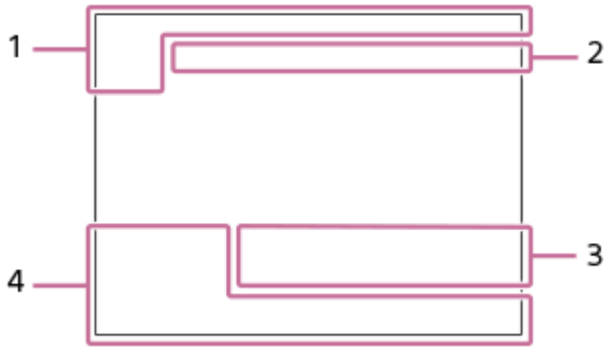

히스토그램 표시

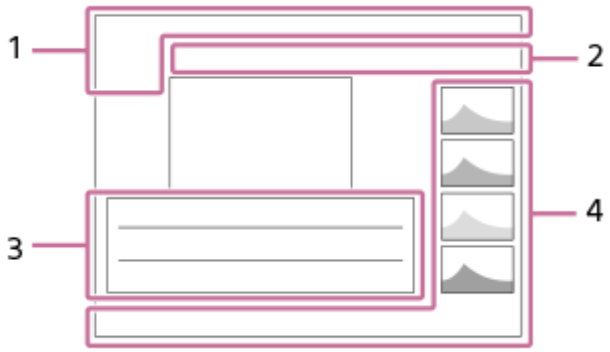

1. **기본 정보**

   1 2
   재생 매체

   AVCHD XAVC S HD XAVC S 4K
   보기 모드

   ★
   등급 지정

   보호

   DPOF
   DPOF 설정

   3/7
   파일 번호/보기 모드 내 이미지 수

   NFC 활성화

   배터리 잔량 지시등

   그룹으로 표시

   Px
   프록시 동영상 포함

   FTP FTP FTP
   FTP 전송 상태
2. **카메라 설정**
   "촬영 화면 상의 아이콘"을 참조하여 주십시오.

3. **촬영 설정**

   Rich BW
   사진 효과 에러

   HDR
   자동 HDR 오류

   35mm
   렌즈 초점 거리

HLG
HDR 촬영 (Hybrid Log-Gamma)

이 영역에 표시되는 다른 아이콘에 관해서는 "촬영 화면 상의 아이콘"을 참조하여 주십시오.

4. **이미지 정보**

90°44'55"N
233°44'55"W
위도/경도 정보

2018-1-1 10:37AM
촬영 날짜

100-0003
폴더 번호-파일 번호

히스토그램 (휘도/R/G/B)

4-732-948-45(1) Copyright 2018 Sony Corporation

화면 표시 전환 (촬영/재생 중)

화면 상의 표시 내용을 변경할 수 있습니다.

1 DISP (표시 설정) 버튼을 눌러 주십시오.

- 뷰파인더에 표시된 정보를 전환하려면 뷰파인더를 들여다 보면서 DISP 버튼을 눌러 주십시오.
- DISP 버튼을 누를 때마다 화면 표시가 달라집니다.
- 표시 내용 및 위치는 단지 가이드라인으로 실제 표시와 다를 수 있습니다.

촬영 시 (모니터)

모든 정보 표시 → 표시 정보 없음 → 히스토그램 → 레벨 → 뷰파인더의 경우 → 모든 정보 표시

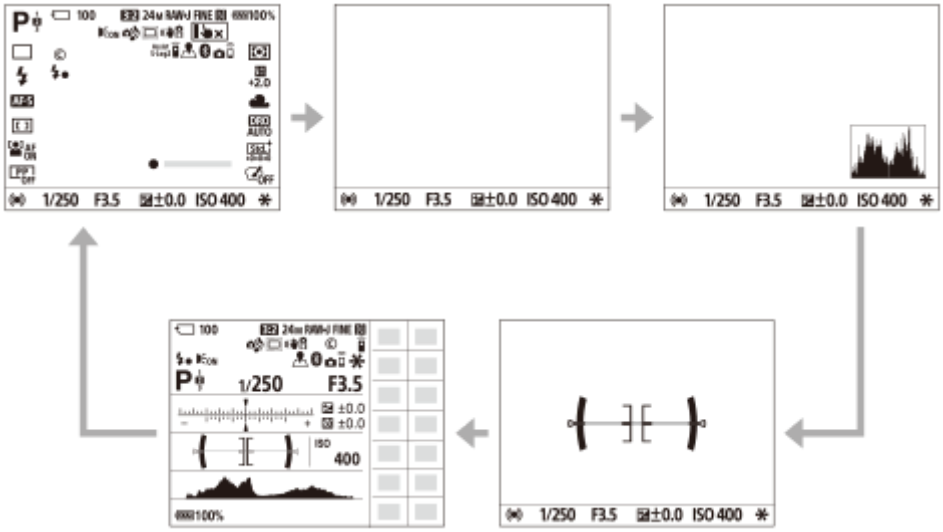

촬영 시 (뷰파인더)

레벨 → 표시 정보 없음 → 히스토그램 → 레벨

재생 시 (모니터/뷰파인더)

표시 정보 → 히스토그램 → 표시 정보 없음 → 표시 정보

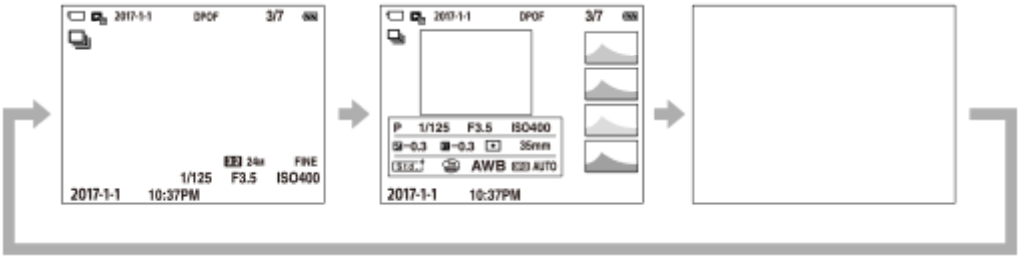

- 이미지에 노출 과다 또는 노출 부족 영역이 있으면 히스토그램 표시에서 해당하는 부분이 점멸합니다 (노출 과다/노출 부족 경고).
- 재생 설정이 [자동 리뷰]에도 적용됩니다.

히스토그램 표시

히스토그램은 밝기에 따른 픽셀 수를 표시해서 위도 분포를 보여줍니다. 히스토그램에서 왼쪽으로 갈수록 어두워지고 오른쪽으로 갈수록 밝아집니다.
히스토그램은 노출 보정에 따라 달라집니다.
히스토그램의 우측단 또는 좌측단의 피크는 이미지에 노출과다 또는 노출 부족 영역이 있음을 나타냅니다. 이러한 결점은 촬영 후에 컴퓨터에서 보정할 수 없습니다. 필요에 따라 촬영 전에 노출 보정을 수행하여 주십시오.

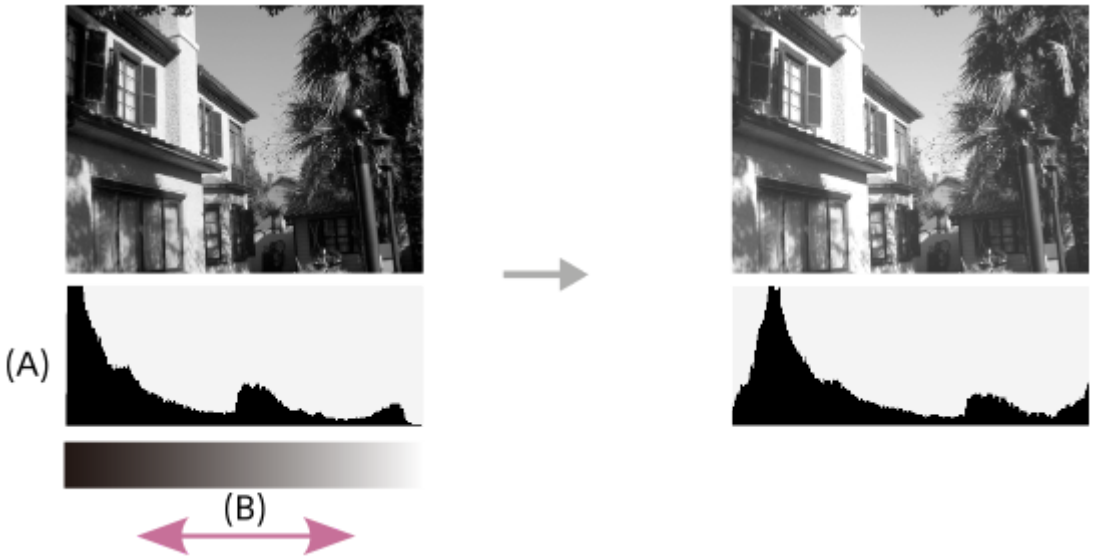

(A): 픽셀 카운트
(B): 밝기

참고 사항

- 촬영을 위한 뷰파인더 설정과 모니터 설정은 각각 개별적으로 설정할 수 있습니다. 뷰파인더에 대한 표시 설정을 변경하려면 뷰파인더를 들여다 보아 주십시오.
- 히스토그램 표시의 정보는 최종 사진을 나타내는 것은 아닙니다. 이것은 화면 상에 표시되는 이미지에 관한 정보입니다. 최종 결과는 조리개 값 등에 따라 달라집니다.
- 다음과 같은 경우에는 촬영과 재생 시의 히스토그램 표시가 극단적으로 달라집니다:
  - 플래시를 사용할 때
  - 야경과 같이 낮은 조명의 피사체를 촬영할 때
- 동영상 모드에서는 [뷰파인더의 경우]를 표시할 수 없습니다.

힌트

- 기본 설정에서는 다음과 같은 내용이 표시되지 않습니다.
  - 그래픽 표시
  - 모니터 끔
  - 모든 정보 표시 (뷰파인더 사용 시)

  DISP 버튼을 눌러서 전환하는 표시 모드를 변경하려면 MENU → 2 (카메라 설정2) → [DISP 버튼]을 선택하고 설정을 변경하여 주십시오.

관련 항목

- DISP 버튼 (모니터/파인더)

4-732-948-45(1) Copyright 2018 Sony Corporation

DISP 버튼 (모니터/파인더)

촬영 모드에서 DISP (표시 설정)을 사용해서 선택할 수 있는 화면 표시 모드를 설정합니다.

1. **MENU → 2 (카메라 설정2) → [DISP 버튼] → [모니터] 또는 [파인더] → 원하는 설정 → [확인].**
   ✓ 가 표시된 항목을 사용할 수 있습니다.

메뉴 항목 세부 내용

그래픽 표시 :
기본 촬영 정보를 표시합니다. 셔터 속도와 조리개 값을 그래픽으로 표시합니다.
모든 정보 표시 :
촬영 정보를 표시합니다.
표시 정보 없음 :
촬영 정보를 표시하지 않습니다.
히스토그램 :
밝기 분포를 그래픽으로 표시합니다.
레벨 :
전후 **(A)** 및 수평 **(B)** 방향으로 제품이 기울어져 있지 않은지를 가리킵니다. 어느 방향으로 제품이 기울어져 있지 않으면 지시등이 녹색으로 바뀌어집니다.

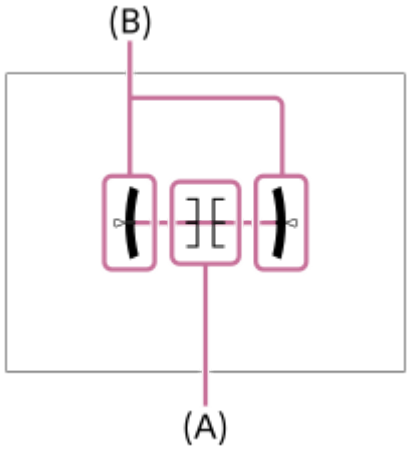

뷰파인더의 경우*:
피사체가 아닌 모니터에 촬영 정보만 표시합니다. 이 설정은 뷰파인더를 사용해서 촬영을 위한 표시 설정입니다.

모니터 끔*:
이미지를 촬영할 때는 항상 모니터를 끄십시오. 이미지를 재생하거나 MENU를 조작할 때는 모니터를 사용할 수 있습니다. 이 설정은 뷰파인더를 사용해서 촬영을 위한 표시 설정입니다.

* 이 화면 모드는 [모니터] 설정에서만 사용할 수 있습니다.

참고 사항

- 앞쪽 또는 뒤쪽으로 제품을 큰 각도로 기울이면 레벨 에러가 커집니다.
- 레벨로 표시를 보정하더라도 제품은 거의 ±1°의 오차 범위를 갖습니다.

관련 항목

- 화면 표시 전환 (촬영/재생 중)

4-732-948-45(1) Copyright 2018 Sony Corporation

렌즈 교환 가능 디지털 카메라
ILCE-7M3 α7III

카메라와 부속품 확인하기

먼저 사용하는 카메라의 모델명을 확인하여 주십시오. 부속된 액세서리는 모델에 따라 다릅니다.
괄호 안의 숫자는 개수를 나타냅니다.

모든 모델에 부속

- 카메라 (1)
- AC 어댑터 (1)
  AC 어댑터의 형상은 국가/지역에 따라 다를 수 있습니다.

- 전원 코드 (1)* (일부 국가/지역에서 부속)

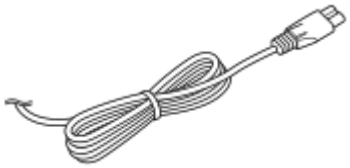

* 구입하신 카메라에 복수의 전원 코드가 부속되어 있는 경우가 있습니다. 사용하는 국가/지역에 맞는 것을 사용하여 주십시오.

- 충전식 배터리 팩 NP-FZ100 (1)

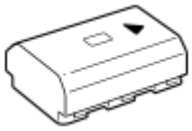

- 마이크로 USB 케이블 (1)

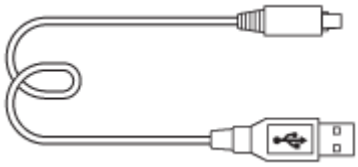

- 숄더 스트랩 (1)

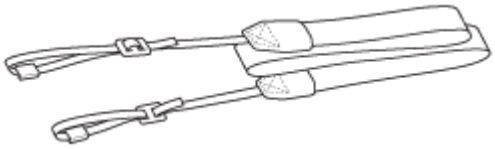

- 보디 캡 (1) (카메라에 부착되어 있음)

- 슈 캡 (1) (카메라에 부착되어 있음)
- 아이피스 컵 (1) (카메라에 부착되어 있음)
- 사용설명서 (1)
- 참고 설명서 (1)

ILCE-7M3K

- FE 28-70 mm F3.5-5.6 OSS 줌 렌즈 (1) (전면 렌즈 캡 및 후면 렌즈 캐 포함)
- 렌즈 후드 (1)

4-732-948-45(1) Copyright 2018 Sony Corporation

배터리 팩의 삽입/제거

1. **배터리 커버를 열어 주십시오.**

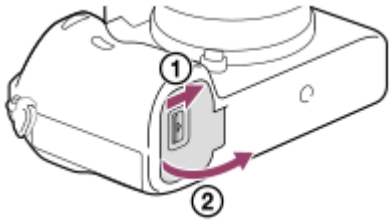

2. **배터리의 끝 부분으로 잠금 레버 (A)를 누른 채로 배터리가 제자리에 들어맞을 때까지 배터리 팩을 넣어 주십시오.**

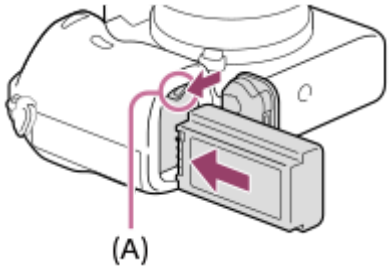

3. **커버를 닫아 주십시오.**

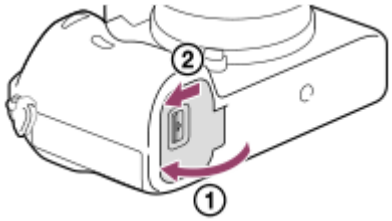

배터리 팩을 제거하려면

액세스 램프가 꺼져 있는 것을 확인하고 카메라의 전원을 꺼 주십시오. 그리고 나서 잠금 레버 **(A)**를 밀고 배터리 팩을 꺼내 주십시오. 배터리 팩을 떨어뜨리지 않도록 주의하여 주십시오.

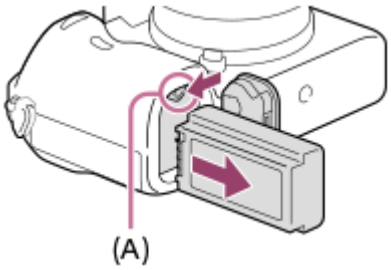

4-732-948-45(1) Copyright 2018 Sony Corporation

배터리 팩이 카메라에 들어있는 동안 충전하기

1. **전원을 꺼 주십시오.**

2. **카메라에 배터리 팩을 넣고 USB 케이블을 사용해서 AC 어댑터 (부속)에 연결한 다음에 AC 어댑터를 전원 콘센트에 연결하여 주십시오.**

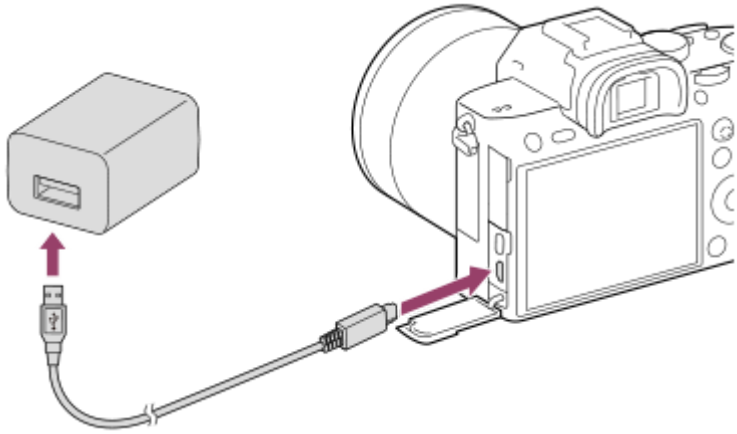

카메라의 충전 램프 (주황색)
점등: 충전 중입니다
소등: 충전이 완료되었습니다
점멸: 충전 에러가 발생했거나 카메라의 온도가 적정 온도 범위에서 벗어나서 충전이 일시적으로 중단된 것입니다

- 충전 시간 (완전 충전): 충전 시간은 대략 285 분입니다.
- 위의 충전 시간은 25°C의 온도에서 완전히 방전된 배터리를 완전히 충전하는데 걸리는 시간입니다. 충전 시간은 사용 조건 및 환경에 따라 더 길어질 수 있습니다.
- 충전이 완료되면 충전 램프가 꺼집니다.
- 충전 램프가 일단 점등되었다가 즉시 소등되면 배터리 팩이 완전히 충전되어 있는 것입니다.

참고 사항

- 배터리 팩이 완전히 충전되지 않은 상태에서 충전 램프가 점멸할 때는 카메라로부터 배터리 팩을 꺼내거나 USB 케이블을 분리했다가 다시 넣고 충전하여 주십시오.
- AC 어댑터를 전원에 연결했을 때 카메라의 충전 램프가 점멸하면 온도가 권장 범위를 벗어나서 일시적으로 충전이 정지된 것입니다. 온도가 적정 범위 내로 들어오면 충전이 재개됩니다. 배터리 팩은 충전 권장 온도는 주위 온도 10°C에서 30°C의 범위입니다.
- AC 어댑터/배터리 충전기를 사용할 때는 가까운 전원 콘센트를 사용하여 주십시오. 이상이 발생하면 즉시 전원 콘센트로부터 플러그를 뽑아서 전원을 차단하여 주십시오.
  충전 램프가 달린 제품을 사용하는 경우에는 램프가 꺼지더라도 제품이 전원으로부터 완전히 차단되는 것은 아닙니다.
- 카메라의 전원을 켜면 전원 콘센트로부터 전원이 공급되어 카메라를 조작할 수 있게 됩니다. 그러나 이 경우에 배터리 팩은 충전되지 않습니다.
- 새 배터리 팩 또는 장기간 사용하지 않았던 배터리 팩을 사용하면 처음으로 배터리 팩을 충전할 때 충전 램프가 빠르게 점멸하는 경우가 있습니다. 이러한 경우에는 카메라로부터 배터리 팩을 꺼내거나 USB 케이블을 분리했다가 다시 넣고 충전하여 주십시오.
- 이미 완전히 충전되거나 거의 완전히 충전된 배터리 팩을 사용하지 않고 계속해서 또는 반복적으로 충전하지 마십시오. 배터리 성능이 저하되는 원인이 될 수 있습니다.
- 충전이 완료되면 전원 콘센트로부터 AC 어댑터를 분리하여 주십시오.

- 반드시 순정 Sony 배터리 팩 및 AC 어댑터만 사용하여 주십시오.
- USB 케이블 (부속) 또는 USB 표준 케이블을 사용하여 주십시오.
- 충전 시간은 USB Type-C 케이블을 사용할 때에도 같습니다.

관련 항목

- 배터리 팩에 관한 주의
- 배터리 팩의 충전에 관한 주의
- 해외에서 AC 어댑터/배터리 충전기 사용하기

4-732-948-45(1) Copyright 2018 Sony Corporation

컴퓨터에 연결해서 충전하기

USB 케이블을 사용해서 카메라를 컴퓨터에 연결해서 배터리 팩을 충전할 수 있습니다.

1 **제품의 전원을 끈 다음에 컴퓨터의 USB 단자에 연결하여 주십시오.**

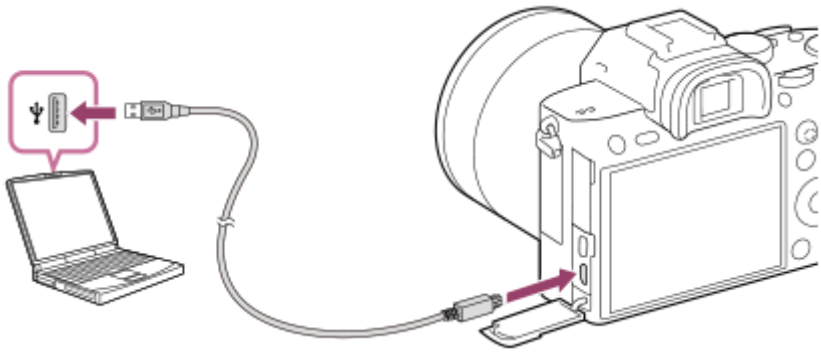

참고 사항

- 전원에 연결하지 않은 노트북 컴퓨터에 제품을 연결하면 노트북 컴퓨터의 배터리 레벨이 저하됩니다. 장시간 제품을 노트북 컴퓨터에 연결한 채로 방치해 두지 마십시오.
- 컴퓨터와 카메라간에 USB 연결이 확립되어 있을 때는 컴퓨터의 전원을 켜거나/끄거나 다시 시작하거나 슬립 모드로부터 컴퓨터를 복귀시키지 마십시오. 고장을 일으키는 원인이 될 수 있습니다. 컴퓨터의 전원을 켜거나/끄거나 다시 시작하거나 슬립 모드로부터 컴퓨터를 복귀시키기 전에 컴퓨터로부터 카메라를 분리하여 주십시오.
- 모든 종류의 컴퓨터에 대해 정상적인 작동을 보증하지는 않습니다.
- 자작 컴퓨터, 개조한 컴퓨터, 또는 USB 허브를 통해 연결한 컴퓨터에서는 충전이 보증되지 않습니다.
- 동시에 다른 USB 장치를 같이 사용하면 카메라가 제대로 작동하지 않는 경우가 있습니다.

관련 항목

- 배터리 팩에 관한 주의
- 배터리 팩의 충전에 관한 주의

4-732-948-45(1) Copyright 2018 Sony Corporation

배터리 작동 시간 및 기록 가능 이미지 수

		배터리의 작동 시간	이미지 수
촬영 (정지 이미지)	화면 모드	-	약 710
	뷰파인더 모드	-	약 610
실제 촬영 (동영상)	화면 모드	약 125분	-
	뷰파인더 모드	약 115분	-
연속 촬영 (동영상)	화면 모드	약 210분	-
	뷰파인더 모드	약 200분	-

참고 사항

- 위의 배터리 작동 시간과 이미지 매수는 배터리 팩이 완전히 충전되어 있을 때 적용됩니다. 사용 조건에 따라서는 배터리 작동 시간과 이미지 매수가 줄어들 수 있습니다.
- 배터리 작동 시간과 촬영할 수 있는 이미지 매수는 다음과 같은 조건 하에서 기본 설정을 사용한 촬영을 전제로 산출된 값입니다:
  - 주위 온도 25℃에서 배터리 팩을 사용.
  - Sony SDXC 메모리 카드 (U3) (별매) 사용하기
  - FE 28-70mm F3.5-5.6 OSS 렌즈 사용하기
- "촬영 (정지 이미지)" 에 관한 숫자는 CIPA 표준을 토대로 한 것으로 다음과 같은 조건 하에서의 촬영을 전제로 하고 있습니다: (CIPA: Camera & Imaging Products Association)
  - 30 초마다 한 장의 사진을 촬영합니다.
  - 열 번에 한 번씩 전원을 껐다가 켭니다.
- 동영상 촬영 시간에 관한 숫자는 CIPA 표준을 토대로 한 것으로 다음과 같은 조건 하에서의 촬영을 전제로 하고 있습니다:
  - 화질이 XAVC S HD 60p 50M /50p 50M으로 설정됩니다.
  - 실제 촬영 (동영상): 반복된 촬영, 줌, 촬영 대기, 전원 켬/끔 등을 토대로 한 배터리 작동 시간.
  - 연속 촬영 (동영상): 한계 (29 분)에 도달할 때까지 촬영 후 MOVIE (동영상) 버튼을 다시 눌러서 계속해서 멈추지 않고 촬영하는 경우의 배터리 작동 시간. 줌 등의 다른 기능은 조작하지 않음.

4-732-948-45(1) Copyright 2018 Sony Corporation

전원 콘센트로부터 전원 공급하기

부속의 AC 어댑터를 사용하면 전원 콘센트로부터 전원을 공급하면서 이미지를 촬영 또는 재생할 수 있습니다. 이렇게 하면 카메라의 배터리 전력을 보존할 수 있습니다.

1. **카메라에 배터리 팩을 넣어 주십시오.**
2. **USB 케이블과 AC 어댑터 (부속)을 사용해서 카메라를 전원 콘센트에 연결하여 주십시오.**

참고 사항

- 배터리 잔량이 남아있지 않으면 카메라가 켜지지 않습니다. 카메라에 충분히 충전된 배터리 팩을 넣어 주십시오.
- 전원 콘센트로부터 전원을 공급하면서 카메라를 사용할 때는 모니터에 USB를 통해 전원이 공급되는 것을 보여주는 아이콘 ( )이 표시되는 것을 확인하여 주십시오.
- 전원 콘센트로부터 전원이 공급되는 동안에 배터리 팩을 제거하지 마십시오. 배터리 팩을 제거하면 카메라의 전원이 꺼집니다.
- 액세스 램프가 켜져 있는 동안에는 배터리 팩을 제거하지 마십시오. 메모리 카드의 데이터가 손상되는 경우가 있습니다.
- 전원이 켜져 있으면 카메라가 AC 어댑터에 연결되어 있더라도 배터리 팩이 충전되지 않습니다.
- 특정 조건 하에서는 AC 어댑터를 사용하더라도 배터리 팩으로부터 보조적으로 전원이 공급되는 경우가 있습니다.
- 전원 콘센트로부터 전원이 공급되는 동안에 USB 케이블을 제거하지 마십시오. USB 케이블을 제거하려면 먼저 카메라의 전원을 꺼 주십시오.
- 카메라와 배터리의 온도에 따라서는 전원 콘센트로부터 전원이 공급되는 동안에 연속 촬영 시간이 짧아지는 경우가 있습니다.
- 휴대용 충전기를 전원으로 사용할 때는 사용하기 전에 완전히 충전되어 있는지 확인하여 주십시오. 또한 사용 중에 휴대용 충전기의 잔량에 주의하여 주십시오.

4-732-948-45(1) Copyright 2018 Sony Corporation

배터리 팩에 관한 주의

배터리 팩의 사용에 관한 주의

- 반드시 본 제품용으로 지정된 배터리 팩만 사용하여 주십시오.
- 일부 작동 조건 또는 환경 조건 하에서는 배터리 잔량 지시등이 바르게 표시되지 않는 경우가 있습니다.
- 배터리 팩을 물에 노출시키지 마십시오. 배터리 팩에는 방수 기능이 없습니다.
- 배터리 팩을 자동차 안이나 직사일광 하와 같이 대단히 뜨거운 곳에 방치하지 마십시오.

배터리 팩 충전하기

- 처음으로 제품을 사용할 때는 먼저 배터리 팩 (부속)을 충전하여 주십시오.
- 충전된 배터리 팩은 사용하지 않더라도 조금씩 방전됩니다. 이미지를 촬영할 기회를 조금이라도 놓치지 않도록 제품을 사용할 때마다 사전에 배터리 팩을 충전하여 주십시오.
- 본 제품에 지정된 배터리 팩 이외의 배터리 팩은 충전하지 마십시오. 그렇지 않으면 전해액의 누출, 과열, 파열, 감전, 화상, 또는 부상을 초래할 위험이 있습니다.
- 배터리 팩이 완전히 충전되지 않았는데 충전 램프가 점멸하면 카메라로부터 배터리 팩을 제거하거나 USB 케이블을 분리했다가 다시 넣고 충전하여 주십시오.
- 배터리 팩은 주위 온도 10°C에서 30°C의 범위 내에서 충전하는 것이 좋습니다. 이 범위를 벗어난 온도에서는 배터리 팩이 효과적으로 충전되지 않는 경우가 있습니다.
- 본 제품과 전원에 연결되지 않은 노트북 컴퓨터를 연결하면 노트북 컴퓨터의 배터리가 저하되는 경우가 있습니다. 노트북 컴퓨터를 사용해서 너무 오래 본 제품을 충전하지 마십시오.
- USB 케이블을 통해 본 제품이 컴퓨터에 연결되어 있는 동안에는 컴퓨터의 전원을 켜거나/다시 시작하거나 슬립 모드로부터 컴퓨터를 복귀시키거나, 또는 컴퓨터의 전원을 끄지 마십시오. 이러한 행위는 본 제품의 고장을 유발하는 원인이 될 수 있습니다. 위와 같은 조작을 수행하려면 사전에 제품과 컴퓨터를 분리하여 주십시오.
- 자작 또는 개조한 컴퓨터를 사용하는 경우에는 충전이 보증되지 않습니다.
- 충전이 완료되면 전원 콘센트로부터 AC 어댑터를 분리하거나 카메라로부터 USB 케이블을 분리하여 주십시오. 그렇지 않으면 배터리 수명이 짧아질 수 있습니다.

배터리 잔량 지시등

- 화면에 배터리 잔량 지시등이 표시됩니다.

A:배터리 레벨 높음
B:배터리 소모됨

- 올바른 배터리 잔량 지시등이 표시될 때까지는 약 1 분 정도의 시간이 걸립니다.
- 일부 작동 조건 또는 환경 조건 하에서는 배터리 잔량 지시등이 바르게 표시되지 않는 경우가 있습니다.
- 화면에 배터리 잔량 지시등이 표시되지 않을 때는 DISP (표시 설정) 버튼을 눌러서 표시하여 주십시오.

충전 시간 (만충전)

AC 어댑터 (부속) 사용 시의 충전 시간은 약 285 분입니다.
위의 충전 시간은 25°C의 온도에서 완전히 방전된 배터리를 완전히 충전하는데 걸리는 시간입니다. 충전 시간은 사용 조건 및 환경에 따라 더 길어질 수 있습니다.

배터리 팩을 효과적으로 사용하려면

- 낮은 온도 환경에서는 배터리 성능이 저하됩니다. 그러므로 추운 곳에서는 배터리 팩의 작동 시간이 짧아집니다. 배터리 팩을 오래 사용하려면 몸에 가까운 주머니에 배터리 팩을 넣어서 따뜻하게 보관했다가 촬영 직전에 제품에 넣어 주십시오. 주머니에 열쇠 등의 금속 물체가 들어 있으면 배터리가 단락 될 수 있으므로 주의하여 주십시오.
- 플래시 또는 연속 촬영 기능을 빈번하게 사용하거나, 전원을 자주 껐다 켰다 하거나, 또는 모니터를 너무 밝게 설정하면 배터리가 빨리 소모됩니다.
- 여분의 배터리 팩을 준비해서 실제 촬영 전에 연습 촬영을 하는 것이 좋습니다.
- 배터리 단자가 더러워져 있으면 제품의 전원이 켜지지 않거나 배터리 팩이 제대로 충전되지 않는 경우가 있습니다. 그러한 경우에는 부드러운 천 또는 면봉을 사용해서 먼지를 가볍게 닦아내어 배터리를 청소하여 주십시오.

배터리 팩의 저장 방법

배터리 팩의 기능을 유지하려면 보관 시에 최소한 일년에 한 번 정도 배터리 팩을 완전히 충전했다가 카메라에서 완전히 방전시켜 주십시오. 카메라로부터 배터리를 제거한 후에는 서늘하고 건조한 곳에 보관하여 주십시오.

배터리 수명에 관하여

- 배터리의 수명에는 한계가 있습니다. 동일한 배터리를 반복해서 사용하거나 동일한 배터리를 오랫동안 사용하면 배터리 용량이 점차 저하됩니다. 배터리의 작동 시간이 현저하게 짧아지면 배터리 팩을 새 것으로 교환해야 할 시기입니다.
- 배터리 팩의 수명은 배터리의 보관 방법, 작동 조건, 및 배터리를 사용하는 환경에 따라 달라집니다.

4-732-948-45(1) Copyright 2018 Sony Corporation

배터리 팩의 충전에 관한 주의

- 부속의 AC 어댑터는 본 제품 전용입니다. 다른 전자 기기에는 연결하지 마십시오. 고장을 일으키는 원인이 될 수 있습니다.
- 반드시 순정 Sony AC 어댑터를 사용하여 주십시오.
- 충전 중에 제품의 충전 램프가 점멸하면 충전 중인 배터리 팩을 꺼냈다가 다시 제품에 확실하게 넣어 주십시오. 그래도 충전 램프가 다시 점멸하면 이것은 배터리에 문제가 있거나 지정된 종류가 아닌 배터리 팩을 넣은 것을 의미합니다. 배터리 팩이 지정된 종류의 것인지 확인하여 주십시오.
  배터리 팩이 지정된 종류의 것일 때는 배터리 팩을 꺼내고 새 것 또는 다른 것으로 교환한 다음에 새로 넣은 배터리가 바르게 충전되는지 확인하여 주십시오. 새로 넣은 배터리가 제대로 충전되면 이전에 넣었던 배터리에 결함이 있을 가능성이 있습니다.
- 제품과 전원 콘센트에 AC 어댑터를 연결해도 충전 램프가 점멸하면 충전이 일시적으로 중지되어 대기 상태로 되어 있는 것을 의미합니다. 온도가 권장 작동 범위에서 벗어나면 자동으로 충전이 중단되고 대기 상태로 들어가게 됩니다. 온도가 적절한 범위 내로 돌아오면 충전이 재개되고 충전 램프가 다시 점등합니다. 배터리 팩은 주위 온도 10°C에서 30°C의 범위 내에서 충전하는 것이 좋습니다.

4-732-948-45(1) Copyright 2018 Sony Corporation

메모리 카드의 삽입/제거

제품에 메모리 카드 (별매)를 삽입하는 방법을 설명합니다.

1 메모리 카드 커버를 열어 주십시오.

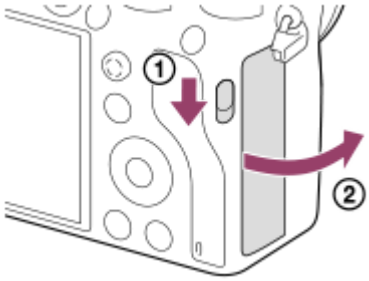

2 SD 카드를 슬롯 1에 넣어 주십시오.

- 두 개의 메모리 카드를 사용할 때는 두 번째 메모리 카드를 슬롯 2에 넣어 주십시오.

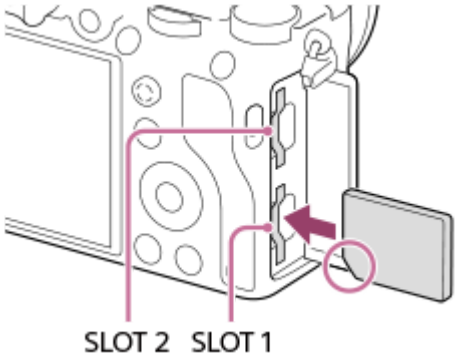

- 잘려진 모서리가 그림과 같은 방향을 향하도록 해서 찰칵 하고 들어맞을 때까지 메모리 카드를 넣어 주십시오. 메모리 카드를 바르게 넣어 주십시오. 그렇지 않으면 고장을 일으키는 원인이 될 수 있습니다.

메모리 카드 슬롯에 삽입 가능한 메모리 카드의 유형
슬롯 1 (아래쪽): SD 카드 지원 (UHS-I 및 UHS-II 호환)
슬롯 2 (위쪽): SD 카드 (UHS-I 호환) 및 Memory Stick PRO Duo 매체

3 커버를 닫아 주십시오.

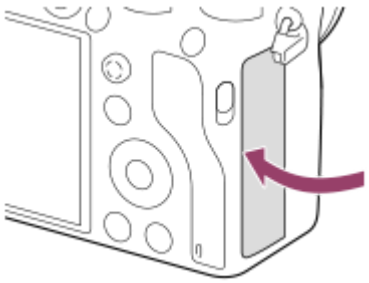

힌트

- 메모리 카드를 처음으로 카메라에서 사용할 때는 메모리 카드의 성능이 더 안정적으로 발휘되도록 카메라에서 카드를 포맷하는 것이 좋습니다.
- MENU → (설정) → [녹화 미디어 설정] → [녹화미디어 우선순위]를 선택해서 기록용 메모리 카드 슬롯을 변경할 수 있습니다.
- 동시에 동일한 이미지를 두 개의 메모리 카드에 기록하거나 이미지 유형 (정지 이미지/동영상)에 따라 두 개의 메모리 카드 슬롯으로 기록된 이미지를 분류하려면 MENU → (설정) → [녹화 미디어 설정] → [녹화 모드]를 선택하여 주십시오.
- SD 카드를 하나만 사용할 때는 슬롯 1을 사용하여 주십시오.
- Memory Stick 매체를 사용할 때는 슬롯 2를 사용하여 주십시오. 이 경우에는 [녹화미디어 우선순위]을 [슬롯 2]로 설정하여 주십시오.
- Memory Stick 매체를 슬롯 1에 넣지 마십시오. 고장을 유발하는 원인이 될 수 있습니다.

메모리 카드를 제거하려면

메모리 카드 커버를 열고 반드시 액세스 램프 **(A)**가 꺼져 있는 것을 확인한 다음에 메모리 카드를 한 번 가볍게 눌러서 꺼내 주십시오.

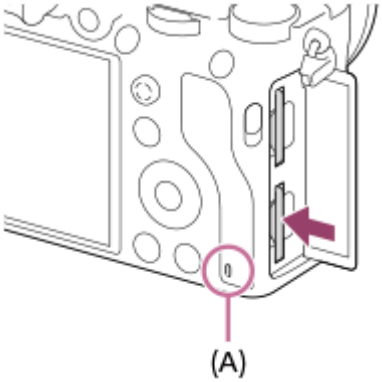

관련 항목

- 사용할 수 있는 메모리 카드
- 메모리 카드에 관한 주의
- 포맷
- 녹화 미디어 설정: 녹화미디어 우선순위
- 재생할 메모리 카드 선택하기 (재생 미디어 선택)
- 녹화 미디어 설정: 녹화 모드

4-732-948-45(1) Copyright 2018 Sony Corporation

사용할 수 있는 메모리 카드

본 카메라에 microSD 메모리 카드 또는 Memory Stick Micro 매체를 사용할 때는 반드시 적절한 어댑터를 사용하여 주십시오.

SD 메모리 카드

기록 형식		지원되는 메모리 카드
정지 이미지		SD/SDHC/SDXC 카드
AVCHD		SD/SDHC/SDXC 카드 (Class 4 이상 또는 U1 이상)
XAVC S	**4K 60Mbps* HD 50Mbps 이하* HD 60Mbps**	SDHC/SDXC 카드 (Class 10 또는 U1 이상)
	4K 100Mbps* HD 100Mbps	SDHC/SDXC 카드 (U3)

* 동시에 프록시 동영상 촬영 시를 포함

Memory Stick 매체

기록 형식		지원되는 메모리 카드
정지 이미지		Memory Stick PRO Duo/ Memory Stick PRO-HG Duo
AVCHD		Memory Stick PRO Duo (Mark 2)/ Memory Stick PRO-HG Duo
XAVC S	**4K 60Mbps* HD 50Mbps 이하* HD 60Mbps**	Memory Stick PRO-HG Duo
	4K 100Mbps* HD 100Mbps	—

* 동시에 프록시 동영상 촬영 시를 포함

참고 사항

- UHS-II 메모리 카드를 사용할 때는 슬롯 1을 사용하여 주십시오. 또한 MENU → (설정) → [녹화 미디어 설정] → [녹화미디어 우선순위] → [슬롯 1]을 선택하여 주십시오.
- Memory Stick PRO Duo 매체는 슬롯 1에 사용할 수 없습니다.
- SDHC 메모리 카드를 사용해서 XAVC S 동영상을 장시간 촬영하면 촬영된 동영상이 4 GB 크기의 파일로 분할됩니다. 분할된 파일은 PlayMemories Home를 사용해서 컴퓨터로 가져와서 단일 파일로 취급할 수 있습니다.
- 다음과 같은 카메라 설정으로 슬롯 1과 슬롯 2의 메모리 카드 둘 다에 동영상을 기록할 때는 동일한 파일 시스템의 메모리 카드 두 개를 넣어 주십시오. exFAT 파일 시스템과 FAT32 파일 시스템의 조합 사용 시에는 XAVC S 동영상을 동시에 기록할 수 없습니다.
  - [파일 형식]이 [XAVC S 4K] 또는 [XAVC S HD]로 설정되어 있습니다.
  - [녹화 미디어 설정]에서 [녹화 모드]가 [동시 녹화( )] 또는 [동시 녹화(/)]로 설정되어 있습니다.

메모리 카드	파일 시스템
SDXC 메모리 카드	exFAT

메모리 카드	파일 시스템
Memory Stick PRO Duo (Mark2), Memory Stick PRO-HG Duo, SDHC 메모리 카드	FAT32

- 메모리 카드 상의 데이터베이스 파일을 복원할 때는 사전에 배터리 팩을 완전히 충전하여 주십시오.

관련 항목

- 메모리 카드에 관한 주의
- 기록 가능한 이미지 수
- 동영상 기록 가능 시간
- 녹화 미디어 설정: 녹화 모드

4-732-948-45(1) Copyright 2018 Sony Corporation

메모리 카드에 관한 주의

- 장기간에 걸쳐 이미지의 촬영과 삭제를 반복하면 메모리 카드 내의 파일 데이터에 단편화가 발생해서 촬영 도중에 동영상 기록이 중단되는 경우가 있습니다. 이러한 경우에는 컴퓨터 또는 그 밖의 저장 위치에 이미지를 저장한 다음에 카메라를 사용해서 [포맷]을 실행하여 주십시오.
- 액세스 램프가 켜져 있을 때는 배터리 팩 또는 메모리 카드를 제거하거나 USB 케이블을 분리하거나 카메라의 전원을 끄지 마십시오. 메모리 카드 상의 데이터가 손상되는 원인이 될 수 있습니다.
- 데이터를 보호하기 위해서는 반드시 백업을 수행하여 주십시오.
- 모든 메모리 카드에 대해 제대로 작동하는 것을 보증하지는 않습니다.
- SDXC 메모리 카드에 기록된 이미지는 USB 케이블을 사용해서 연결했을 때 exFAT에 대응하지 않는 컴퓨터 또는 AV 장치로 가져오거나 이러한 장치에서 재생할 수 없습니다. 장치를 카메라에 연결하기 전에 장치가 exFAT에 대응하는지 확인하여 주십시오. 비 대응 장치에 카메라를 연결하면 카드를 포맷하라는 메시지가 나타나는 경우가 있습니다. 카드 상의 모든 데이터가 삭제되므로 절대로 이 메시지를 따라 카드를 포맷하지 마십시오. (exFAT는 SDXC 메모리 카드에서 사용되는 파일 시스템입니다.)
- 메모리 카드가 물에 닿지 않도록 하여 주십시오.
- 메모리 카드를 치거나 구부리거나 떨어뜨리지 마십시오.
- 다음과 같은 조건 하에서는 메모리 카드를 사용 또는 저장하지 마십시오:
  - 태양빛 아래 주차된 자동차의 실내와 같이 온도가 높은 곳
  - 직사일광이 비추는 곳
  - 습한 곳 또는 부식성 물질이 존재하는 곳
- 메모리 카드를 강한 자기장이 발생하는 곳 근처에서 사용하거나 정전기 또는 전기 노이즈가 발생하는 곳에서 사용하면 메모리 카드 상의 데이터가 손상되는 경우가 있습니다.
- 손이나 금속 물체로 메모리 카드의 단자 부분을 건드리지 마십시오.
- 어린이의 손이 닿는 곳에 메모리 카드를 두지 마십시오. 잘못해서 삼키는 경우가 있습니다.
- 메모리 카드를 분해하거나 개조하지 마십시오.
- 장시간 사용한 직후에는 메모리 카드가 뜨거워져 있는 경우가 있습니다. 주의해서 취급하여 주십시오.
- 컴퓨터에서 포맷한 메모리 카드는 본 제품에서의 작동이 보증되지 않습니다. 제품을 사용해서 메모리 카드를 포맷하여 주십시오.
- 데이터 읽기/쓰기 속도는 사용하는 메모리 카드와 기기의 조합에 따라 달라집니다.
- 메모리 카드의 메모 공간에 기재할 때 너무 강하게 누르지 마십시오.
- 메모리 카드 자체 또는 메모리 카드 어댑터에 라벨을 붙이지 마십시오.
- 메모리 카드의 쓰기 방지 스위치 또는 삭제 방지 스위치가 LOCK 위치로 설정되어 있을 때는 이미지를 기록 또는 삭제할 수 없습니다. 이러한 경우에는 스위치를 기록 위치로 설정하여 주십시오.
- 제품에서 Memory Stick Micro 매체 또는 microSD 메모리 카드를 사용하려면:
  - 반드시 메모리 카드를 전용 어댑터에 넣어 주십시오. 메모리 카드 어댑터 없이 메모리 카드를 제품에 넣으면 제품으로부터 꺼낼 수 없게 되는 경우가 있습니다.
  - 메모리 카드 어댑터에 메모리 카드를 삽입할 때는 반드시 올바른 방향으로 끝까지 메모리 카드를 삽입하여 주십시오. 카드를 제대로 삽입하지 않으면 고장을 일으키는 원인이 될 수 있습니다.
- Memory Stick PRO Duo 매체와 Memory Stick PRO-HG Duo 매체에 관하여:
  - 이 Memory Stick에는 MagicGate 기능이 있습니다. MagicGate는 암호화 기술을 사용하는 저작권 보호 기술입니다.
    MagicGate 기능을 필요로 하는 데이터는 본 제품에서 기록/재생할 수 없습니다.
  - 병렬 인터페이스를 사용한 고속 데이터 전송이 지원됩니다.

4-732-948-45(1) Copyright 2018 Sony Corporation

렌즈 부착/제거하기

렌즈를 부착 또는 제거하기 전에 카메라의 전원을 꺼 주십시오.

1. **카메라로부터 몸체 캡 (A)를 제거하고 렌즈 뒤쪽으로부터 뒤쪽 렌즈 캡 (B)를 제거하여 주십시오.**

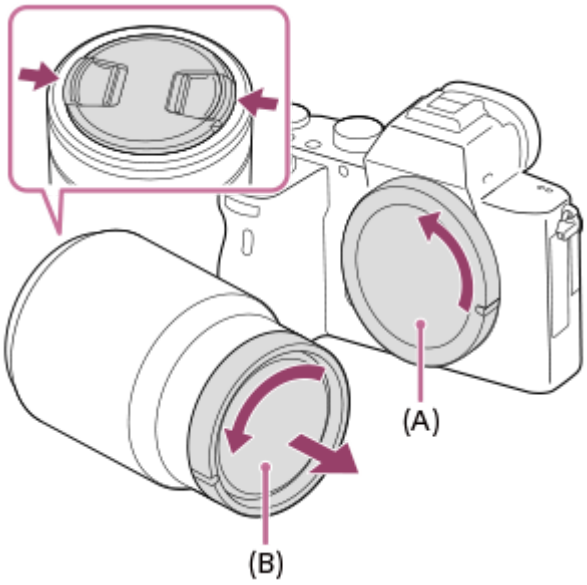

- 촬영이 끝나면 프론트 렌즈 캡을 부착하는 것이 좋습니다.

2. **렌즈와 카메라의 두 백색 색인 마크 (장착 색인)을 정렬시켜서 렌즈를 장착하여 주십시오.**

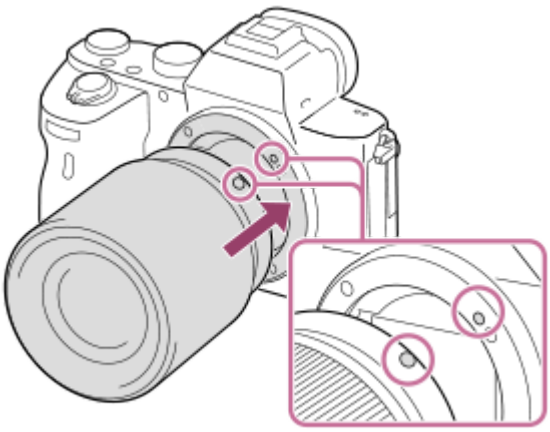

- 카메라에 먼지나 부스러기가 들어가지 않도록 렌즈 마운트가 밑을 향하도록 카메라를 잡아 주십시오.

3. **렌즈를 카메라 쪽으로 가볍게 누르면서 렌즈를 찰칵 하고 잠금 위치에 들어맞을 때까지 화살표 방향으로 천천히 돌려 주십시오.**

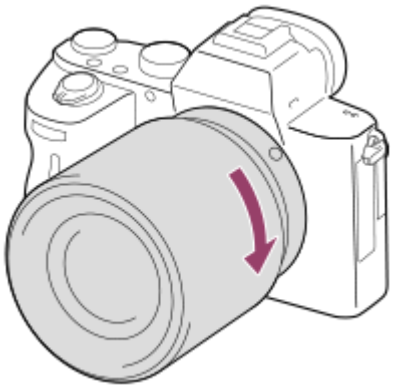

- 렌즈를 부착할 때는 반드시 렌즈가 기울어지지 않도록 똑바로 잡아 주십시오.

렌즈를 제거하려면

렌즈 분리 버튼 **(A)**누른 채로 렌즈를 화살표 방향으로 정지할 때까지 돌려 주십시오.
렌즈를 제거한 후에는 카메라와 렌즈에 먼지나 부스러기가 들어가지 않도록 카메라에 몸체 캡을 부착하고 렌즈의 앞쪽과 뒤쪽에 렌즈 캡을 부착하여 주십시오.

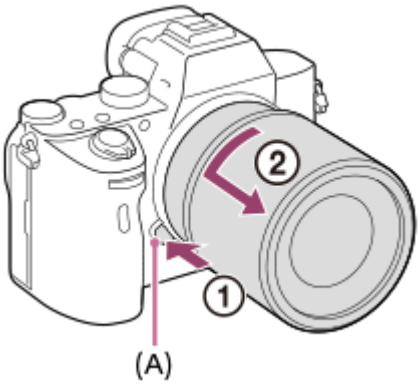

참고 사항

- 렌즈를 부착/제거할 때는 먼지가 없는 곳에서 신속하게 작업을 수행하여 주십시오.
- 렌즈를 부착할 때는 렌즈 분리 버튼을 누르지 마십시오.
- 렌즈를 부착할 때 무리한 힘을 가하지 마십시오.
- A 마운트 렌즈 (별매)를 사용하려면 마운트 어댑터 (별매)가 필요합니다. 마운트 어댑터를 사용할 때는 마운트 어댑터에 부속된 사용 설명서를 참조하여 주십시오.
- 풀 프레임 이미지를 촬영하려면 풀 프레임 크기에 대응하는 렌즈를 사용하여 주십시오.
- 삼각대 소켓이 달린 렌즈를 사용할 때는 렌즈의 삼각대 소켓에 삼각대를 부착해서 렌즈의 무게가 균형 잡히도록 하여 주십시오.
- 렌즈를 부착한 상태로 카메라를 옮길 때는 카메라와 렌즈를 둘 다 확실하게 잡아 주십시오.
- 줌 또는 초점 조절을 위해 연장된 렌즈 부분을 잡지 마십시오.

관련 항목

- 렌즈 후드 부착하기

4-732-948-45(1) Copyright 2018 Sony Corporation

렌즈 후드 부착하기

촬영 프레임 외부로부터의 빛이 이미지에 영향을 미치지 않도록 렌즈 후드를 사용하는 것이 좋습니다.

1. **렌즈 후드의 장착 부분과 렌즈 헤드의 형상을 맞춰서 찰칵 하고 들어맞을 때까지 렌즈 후드를 시계 방향으로 돌려 주십시오.**

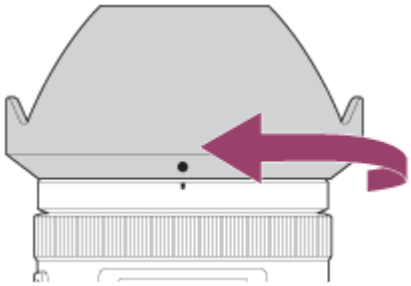

참고 사항

- 렌즈 후드를 바르게 부착하여 주십시오. 그렇지 않으면 렌즈 후드가 아무런 효과도 발휘하지 못하거나 이미지에 부분적으로 비치는 경우가 있습니다.
- 렌즈 후드가 바르게 장착되면 렌즈 후드 색인 (적색 선)이 후드의 적색 색인 마크에 맞춰집니다.(일부 렌즈에는 렌즈 후드 색인이 없는 경우가 있습니다.)
- 렌즈 후드가 플래시 빛을 차단해서 이미지 상에 그림자로 나타나는 경우가 있으므로 플래시를 사용할 때는 렌즈 후드를 제거하여 주십시오.
- 촬영 후에 렌즈 후드를 보관하려면 렌즈 후드를 렌즈에 뒤쪽으로 부착하여 주십시오.

관련 항목

- 렌즈 부착/제거하기

4-732-948-45(1) Copyright 2018 Sony Corporation

마운트 어댑터

마운트어댑터 (별매)를 사용하면 제품에 A 마운트 렌즈 (별매)를 부착할 수 있습니다.
자세한 사항은 마운트 어댑터의 사용 설명서를 참조하여 주십시오.

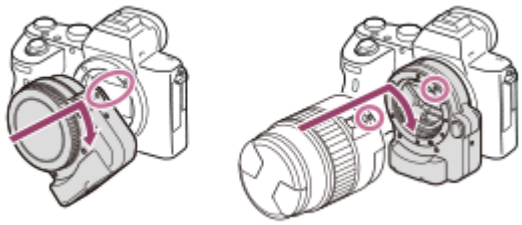

참고 사항

- [연속 촬영]에 대해 [연속 촬영: Lo] 이외의 설정으로 되어 있으면 [초점 모드]가 [연속 AF]로 설정되어 있더라도 첫 번째 촬영 시에 초점이 고정됩니다.
- 일부 렌즈의 경우에는 마운트 어댑터 또는 자동 초점을 사용할 수 없습니다. 호환되는 렌즈에 관해서는 가까운 Sony 대리점 또는 지역 공인 Sony 서비스 센터에 문의하여 주십시오.
- LA-EA2 또는 LA-EA4 마운트 어댑터 (별매)와 세로 그립(별매)은 동시에 부착하도록 되어 있지 않습니다. 이 둘을 동시에 부착하면 마운트 어댑터와 세로 그립 간의 공간이 너무 좁아서 카메라를 잡기 어렵습니다.
- A 마운트 렌즈 사용 시에는 AF 보조광을 사용할 수 없습니다.
- 동영상 촬영 중에 렌즈 및 제품의 작동 음이 기록되는 경우가 있습니다.
  MENU → 2 (카메라 설정2) → [오디오 녹음] → [끔]를 선택해서 사운드를 끌 수 있습니다.
- 사용하는 렌즈와 피사체에 따라서는 제품이 초점을 맞추는데 시간이 오래 걸리거나 초점을 맞추기 어려운 경우가 있습니다.

관련 항목

- LA-EA1/LA-EA3 마운트 어댑터
- LA-EA2/LA-EA4 마운트 어댑터

4-732-948-45(1) Copyright 2018 Sony Corporation

LA-EA1/LA-EA3 마운트 어댑터

LA-EA1 마운트 어댑터 (별매) 또는 LA-EA3 마운트 어댑터 (별매)를 사용하면 다음과 같은 기능을 사용할 수 있습니다.

전체 프레임 촬영:
LA-EA1: 사용 불가
LA-EA3: 전체 프레임 촬영 호환 렌즈 사용 시에만 사용 가능
자동 초점:
SAM/SSM 렌즈 사용 시에만 사용 가능
AF 시스템:
위상차 검출 AF/콘트라스트 AF
AF/MF 선택:
렌즈의 조작 스위치를 사용해서 변경할 수 있습니다.
초점 모드:
단일 촬영 AF/연속 AF*

* [AF 시스템]가 [콘트라스트 AF]로 설정되어 있을 때는 이 설정을 사용할 수 없습니다.

- 마운트 어댑터를 사용하고 카메라가 동영상 모드로 설정되어 있으면 셔터 버튼을 반쯤 눌렀을 때 또는 [AF 켬] 기능이 활성화되어 있을 때만 자동 초점이 작동합니다.
- 동영상 모드에서 마운트 어댑터를 사용할 때는 수동으로 조리개를 조절하여 주십시오.

사용 가능 초점 영역:
[AF 시스템]가 [위상차 검출 AF]로 설정되어 있을 때:
[와이드]/[중앙]/[플렉스블 스팟]

- 카메라의 시스템 소프트웨어(펌웨어) 버전이 2.00 이상인 경우 모든 유형의 초점 영역을 사용할 수 있습니다.

[AF 시스템]가 [콘트라스트 AF]로 설정되어 있을 때:
[와이드]/[존]/[중앙]/[플렉스블 스팟]/[확장 플렉스블 스팟]
SteadyShot:
내장

관련 항목

- 초점 영역

4-732-948-45(1) Copyright 2018 Sony Corporation

LA-EA2/LA-EA4 마운트 어댑터

LA-EA2 마운트 어댑터 (별매) 또는 LA-EA4 마운트 어댑터 (별매)를 사용하면 다음과 같은 기능을 사용할 수 있습니다.

전체 프레임 촬영:
LA-EA2: 사용 불가
LA-EA4: 전체 프레임 촬영 대응 렌즈 사용 시에만 사용 가능
자동 초점:
사용 가능
AF 시스템:
마운트 어댑터 내의 전용 AF 센서에 의해 제어되는 위상 검출 AF
AF/MF 선택:
DMF를 지원하지 않는 렌즈 (초점 모드 스위치 장착): 렌즈의 초점 모드 스위치를 사용해서 변경할 수 있습니다.
DMF를 지원하는 렌즈 (초점 모드 스위치 장착): 렌즈의 초점 모드 스위치를 사용해서 변경할 수 있습니다. 렌즈의 초점 모드 스위치가 AF로 설정되어 있을 때는 카메라를 조작해서 초점 방식을 변경할 수 있습니다.
그 밖의 렌즈 (초점 모드 스위치 없음): 카메라를 조작해서 변경할 수 있습니다.
초점 모드:
LA-EA2: 단일 촬영 AF/연속 AF/DMF*
LA-EA4: 단일 촬영 AF/연속 AF/자동 AF/DMF*

* 직접 수동 초점을 지원하는 렌즈를 사용할 때만 사용할 수 있습니다.

- [AF-S 우선순위 설정]을 [균형 강조]로 설정하더라도 일시적으로 [AF]로 전환됩니다.
- [AF-C 우선순위 설정]을 [균형 강조]로 설정하더라도 일시적으로 [셔터]로 전환됩니다.

사용 가능 초점 영역:
와이드/중앙/플렉스블 스팟/Lock-on AF
SteadyShot:
내장

4-732-948-45(1) Copyright 2018 Sony Corporation

세로 그립

본 제품에 세로 그립 (별매)를 부착해서 세로 방향의 이미지를 촬영할 수 있습니다. 세로 그립 부착 시에는 사전에 배터리 커버를 제거하여 주십시오. 자세한 사항은 세로 그립의 사용 설명서를 참조하여 주십시오.

배터리 커버 제거하기

본 제품의 배터리 커버 개방 레버를 화살표 방향으로 밀어 주십시오.
배터리 커버의 축은 배터리 커버 내부에 수용됩니다.

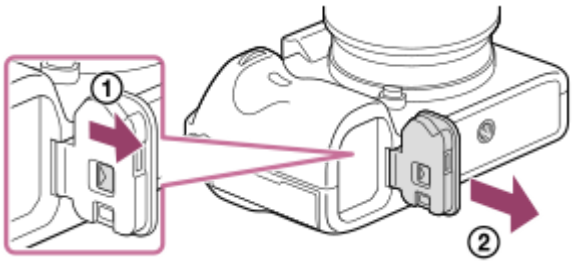

- 제거한 배터리 커버는 잃어버리지 않도록 세로 그립에 부착할 수 있습니다.
- 본 제품에 세로 그립을 부착하면 배터리 잔량이 1 2 로 표시됩니다.

배터리 커버 부착하기

배터리 커버 개방 레버를 밀고 배터리 커버 힌지와 배터리 커버 축 구멍을 맞춰서 배터리 커버를 부착하여 주십시오.

힌트

- 세로 그립 내의 배터리 팩은 수직 그립이 카메라에 부착되어 있는 동안에 충전할 수 있습니다.
  카메라의 전원을 끄고 USB 케이블을 사용해서 카메라를 AC 어댑터 (부속)에 연결한 다음에 AC 어댑터를 전원 콘센트에 연결하여 주십시오.

참고 사항

- LA-EA2 또는 LA-EA4 마운트 어댑터 (별매)와 세로 그립은 동시에 부착하도록 되어 있지 않습니다. 이 둘을 동시에 부착하면 마운트 어댑터와 세로 그립 간의 공간이 너무 좁아서 카메라를 잡기 어렵습니다.

4-732-948-45(1) Copyright 2018 Sony Corporation

언어 및 날짜와 시각 설정하기

본 제품의 전원을 처음으로 켜거나 제품을 초기화하거나 내장 충전식 백업 배터리가 완전히 방전되면 언어, 날짜, 및 시각 설정 화면이 자동으로 표시됩니다.

1. **카메라의 전원을 켜 주십시오.**

   언어 설정 화면이 표시되고 나서 날짜와 시각 설정 화면이 표시됩니다.

2. **원하는 언어를 선택한 다음에 조작 휠의 가운데를 눌러 주십시오.**

3. **화면 상에서 [확인]이 선택되어 있는지 확인한 다음에 가운데를 눌러 주십시오.**

4. **원하는 지역을 선택한 다음에 가운데를 눌러 주십시오.**

5. **조작 휠의 위쪽/아래쪽을 사용하거나 조작 휠을 돌려서 설정 항목을 선택한 다음에 가운데를 눌러 주십시오.**

6. **위쪽/아래쪽/왼쪽/오른쪽을 사용해서 [서머타임], [날짜/시간], 및 [날짜 형식]을 설정한 다음에 가운데를 눌러 주십시오.**

   - [날짜/시간] 설정 시에 자정은 12:00 AM으로 표시되고 정오는 12:00 PM으로 표시됩니다.
   - [날짜/시간] 설정 시에 위쪽/아래쪽을 사용해서 값을 변경하여 주십시오.

7. **5와 6단계를 반복해서 다른 항목을 설정한 다음에 [확인]을 선택하고 가운데를 눌러 주십시오.**

날짜와 시각의 유지에 관하여

본 카메라에는 전원 상태 또는 배터리 팩의 충전 상태에 관계 없이 날짜와 시각 및 그 밖의 설정을 유지하기 위한 내장 충전식 배터리가 있습니다.
내장 충전식 백업 배터리를 충전하려면 카메라에 충전된 배터리 팩을 넣고 제품의 전원을 끈 상태로 24 시간이상 그대로 두어 주십시오.
배터리를 충전할 때마다 시계가 리셋되면 내장 충전식 백업 배터리의 수명이 다 된 것입니다. 서비스센터에 문의하여 주십시오.

힌트

- 날짜와 시각 설정을 완료한 후에 날짜와 시각 또는 지역을 다시 설정하려면 MENU → (설정) → [날짜/시간 설정] 또는 [지역 설정]를 선택하여 주십시오.

참고 사항

- 날짜와 시각 설정을 도중에 취소하면 카메라의 전원을 켤 때마다 날짜와 시각 설정 화면이 표시됩니다.
- 본 카메라에는 이미지에 날짜를 삽입하는 기능이 없습니다. PlayMemories Home을 사용하여 이미지에 날짜를 삽입해서 저장하거나 인쇄할 수 있습니다 (Windows만 해당).

관련 항목

- 날짜/시간 설정
- 지역 설정
- 조작 휠의 사용

4-732-948-45(1) Copyright 2018 Sony Corporation

렌즈 교환 가능 디지털 카메라
ILCE-7M3 α7III

카메라 내장 설명서

[카메라 내장 설명서]에 MENU 항목, Fn (기능) 항목, 및 설정이 표시됩니다.
사전에 [사용자정의 키] 또는 [사용자정의 키]를 사용해서 원하는 키에 [카메라 내장 설명서] 기능을 할당하여 주십시오.

1. **MENU → 2 (카메라 설정2) → [사용자정의 키] 또는 [사용자정의 키] → 원하는 키, 그리고 나서 키에 [카메라 내장 설명서] 기능을 할당하여 주십시오.**
   - 일부 키에는 [카메라 내장 설명서] 기능을 할당할 수 없습니다.
2. **MENU 또는 설명을 보고자 하는 Fn 항목을 선택한 다음에 [카메라 내장 설명서] 기능이 할당된 버튼을 눌러 주십시오.**

   항목의 설명이 표시됩니다.

관련 항목

- 사용자정의 키 (정지 이미지/동영상/재생)

4-732-948-45(1) Copyright 2018 Sony Corporation

정지 이미지 촬영

1. **모드 다이얼을 돌려서 원하는 촬영 모드를 선택하여 주십시오.**

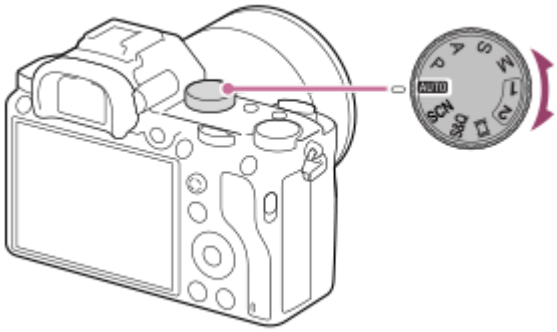

2. **모니터 각도를 조절하고 카메라를 들어 주십시오. 또는 뷰파인더를 통해 보면서 카메라를 들어 주십시오.**

3. **줌 렌즈가 장착되어 있을 때는 줌 링을 돌려서 이미지를 확대하여 주십시오.**

4. **셔터 버튼을 반쯤 눌러서 초점을 맞춰 주십시오.**

   이미지에 초점이 맞춰지면 비프 음이 들리고 지시등 (● 등)이 점등합니다.

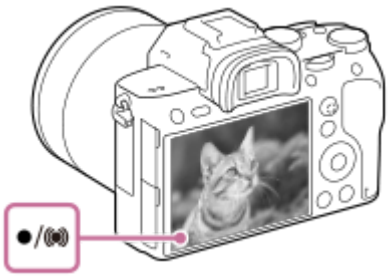

5. **셔터 버튼을 끝까지 눌러 주십시오.**

원하는 피사체에 초점을 고정시켜 이미지를 촬영하려면 (초점 고정)

자동 초점 모드에서 원하는 피사체에 초점을 고정시켜 이미지를 촬영할 수 있습니다.

1. MENU → 1 (카메라 설정1) → [초점 모드] → [단일 촬영 AF] 또는 [자동 AF].
2. 피사체를 AF 영역 내에 두고 셔터 버튼을 반쯤 눌러 주십시오.

초점이 고정됩니다.

- 원하는 피사체에 초점을 맞추기 어려울 때는 [초점 영역]를 [중앙] 또는 [플렉스블 스팟]로 설정하여 주십시오.

3. 셔터 버튼을 반쯤 누른 채로 피사체를 원래 위치로 되돌려 촬영 구도를 다시 잡아 주십시오.

4. 셔터 버튼을 끝까지 눌러서 사진을 촬영하여 주십시오.

힌트

- 제품이 자동으로 초점을 맞출 수 없는 경우에는 초점 지시등이 점멸하고 비프 음이 들리지 않습니다. 촬영 구도를 다시 잡거나 초점 설정을 변경하여 주십시오. [연속 AF] 모드에서는 가 점등하고 초점이 맞춰진 것을 가리키는 비프 음이 들리지 않습니다.
- 데이터가 작성되고 있음을 표시하는 아이콘이 촬영 후에 표시됩니다. 아이콘이 표시되어 있는 동안에는 메모리 카드를 제거하지 마십시오.

참고 사항

- 피사체가 움직이면 [초점 모드]를 [자동 AF]으로 설정했더라도 초점을 고정시킬 수 없습니다.

관련 항목

- 모드 다이얼 기능 목록
- 클리어 이미지 줌/디지털 줌 (줌)
- 정지 이미지 재생
- 자동 리뷰
- 초점 모드
- 초점 영역

4-732-948-45(1) Copyright 2018 Sony Corporation

초점 모드

피사체의 움직임에 적합한 초점 방식을 선택합니다.

1. **MENU → 1 (카메라 설정1) → [초점 모드] → 원하는 설정.**

메뉴 항목 세부 내용

AF-S (단일 촬영 AF):
일단 초점 조절이 완료되면 제품이 초점을 고정시킵니다. 피사체가 움직이지 않을 때 이 모드를 사용하여 주십시오.
AF-A (자동 AF):
피사체의 움직임에 따라 [단일 촬영 AF]와 [연속 AF]가 전환됩니다. 셔터 버튼을 반쯤 눌렀을 때 제품이 피사체가 움직이고 있지 않다고 판단하면 초점을 고정시키고 피사체가 움직이고 있다고 판단하면 계속해서 초점을 맞춥니다. 연속 촬영 중에는 제품이 자동으로 두 번째 촬영부터 연속 AF로 촬영합니다.
AF-C (연속 AF):
셔터 버튼을 반쯤 누르고 있는 동안 제품이 계속해서 초점을 맞춥니다. 피사체가 움직이고 있을 때 이 모드를 사용하여 주십시오. [연속 AF] 모드에서는 카메라가 초점을 맞췄을 때 비프 음이 들리지 않습니다.
DMF (수동 초점 조절):
자동 초점을 수행한 후에 수동으로 미세 조절을 할 수 있으므로 처음부터 수동 초점을 사용하는 것보다 더 빠르게 피사체에 초점을 맞출 수 있습니다. 이것은 매크로 촬영과 같은 경우에 편리합니다.
MF (수동 초점):
수동으로 초점을 맞춥니다. 자동 초점을 사용해서 원하는 피사체에 초점을 맞출 수 없을 때는 수동 초점을 사용하여 주십시오.

초점 지시등

● (점등):
피사체에 초점이 맞아서 초점이 고정됩니다.
● (점멸):
피사체에 초점이 맞지 않았습니다.
(◉)(점등):
피사체에 초점이 맞았습니다. 피사체의 움직임에 따라 계속해서 초점이 조절됩니다.
( )(점등):
초점 조절 중입니다.

자동 초점을 사용해서 초점을 맞추기 어려운 피사체

- 어둡고 먼 거리의 피사체
- 콘트라스트가 낮은 피사체
- 유리를 통해 보이는 피사체
- 빠르게 움직이는 피사체
- 반사광이 있거나 광택 있는 표면
- 점멸하는 조명
- 역광이 있는 피사체
- 건물의 외관과 같이 연속적으로 반복되는 패턴
- 초점 영역 내의 각기 다른 초점 거리의 피사체

힌트

- [연속 AF] 모드에서는 [초점 고정] 기능이 할당된 버튼을 누른 채로 지속해서 초점을 고정할 수 있습니다.
- 수동 초점 모드 또는 직접 수동 초점 모드에서 초점을 무한대로 설정할 때는 모니터나 뷰파인더를 보면서 충분히 멀리 떨어져 있는 피사체에 초점이 맞추어졌는지 확인합니다.

참고 사항

- [자동 AF]는 위상 검출 AF를 지원하는 렌즈를 사용할 때만 사용할 수 있습니다.
- [연속 AF] 또는 [자동 AF]가 설정되어 있을 때는 초점을 맞추는 동안에 화각이 조금씩 변하는 경우가 있습니다. 이것은 실제 기록되는 이미지에는 영향을 미치지 않습니다.
- 동영상 촬영 시 또는 모드 다이얼이 S&Q 로 설정되어 있을 때는 [연속 AF]와 [수동 초점]만 사용할 수 있습니다.

관련 항목

- 직접 수동 초점 (DMF)
- 수동 초점
- MF 도우미 (정지 이미지)
- 위상 검출 AF

4-732-948-45(1) Copyright 2018 Sony Corporation

초점 영역

초점 영역을 선택합니다. 자동 초점 모드로 적절한 초점을 얻기 어려울 때 이 기능을 사용하여 주십시오.

1 **MENU → (카메라 설정1) → [초점 영역] → 원하는 설정.**

메뉴 항목 세부 내용

와이드 :
화면의 전 영역을 차지하는 피사체에 자동으로 초점을 맞춥니다. 정지 이미지 촬영 모드에서 셔터 버튼을 반쯤 누르면 초점이 맞춰진 영역 둘레에 녹색 프레임이 표시됩니다.

존 :
모니터 상에서 초점을 맞추고자 하는 존을 선택하면 제품이 초점 영역을 자동으로 선택합니다.

중앙 :
이미지의 중앙에 있는 피사체에 자동으로 초점을 맞춥니다. 초점 고정 기능과 함께 사용해서 원하는 구도를 잡아 주십시오.

플렉스블 스팟 :
초점 프레임을 화면 상의 원하는 위치로 이동해서 좁은 영역 내의 아주 작은 피사체에 초점을 맞출 수 있습니다.

확장 플렉스블 스팟 :
제품이 선택된 단일 포인트에 초점을 맞추지 못하면 초점을 얻기 위한 다음 우선 영역으로 플렉서블 스팟 주변의 초점 포인트를 사용합니다.

Lock-on AF :
셔터 버튼을 반쯤 누른 채로 지속하면 제품이 선택된 자동 초점 영역 내에서 피사체를 추적합니다. 이 설정은 [초점 모드]가 [연속 AF]로 설정되어 있을 때만 사용할 수 있습니다. [초점 영역] 설정 화면에서 커서를 [Lock-on AF]에 놓은 다음에 조작 휠의 왼쪽/오른쪽을 사용해서 추적을 시작하고자 하는 영역을 선택하여 주십시오. 영역을 존, 플렉서블 스팟, 또는 확장 플렉서블 스팟으로 지정함으로써 추적 시작 영역을 원하는 위치로 이동할 수 있습니다.

초점 프레임 표시의 예

초점 프레임은 다음과 같이 달라집니다.

더 큰 영역에 초점을 맞출 때

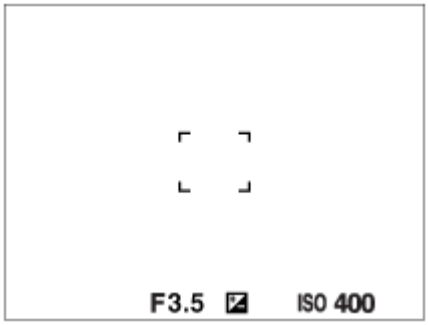

더 작은 영역에 초점을 맞출 때

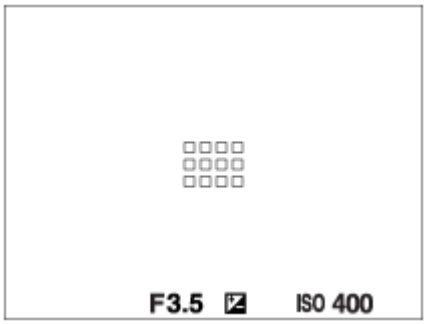

- [초점 영역]이 [와이드] 또는 [존]으로 설정되어 있을 때는 피사체나 조건에 따라 "더 큰 영역에 초점을 맞출 때"와 "더 작은 영역에 초점을 맞출 때" 간에 전환되는 경우가 있습니다.
- 마운트 어댑터 (LA-EA1 또는 LA-EA3) (별매)를 사용해서 A 마운트 렌즈를 부착하고 [AF 시스템]을 [위상차 검출 AF]로 설정하면 "더 작은 영역에 초점을 맞출 때"용 초점 프레임이 표시되는 경우가 있습니다.

모니터의 전체 범위를 토대로 자동으로 초점이 맞춰졌을 때

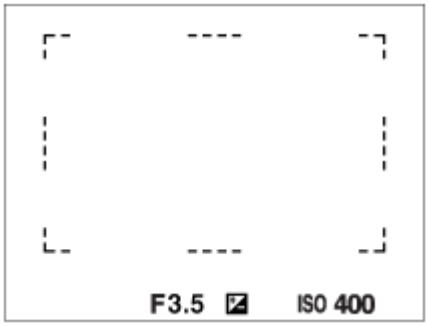

- 광학 줌 이외의 줌 기능을 사용하면 [초점 영역] 설정이 해제되고 초점 프레임이 점선으로 표시됩니다. 중앙 영역 및 그 주변에 우선적으로 AF가 작동합니다.

초점 영역을 이동하려면

- [플렉스블 스팟], [확장 플렉스블 스팟], 또는 [존]에서 멀티 셀렉터를 조작해서 초점 영역을 이동할 수 있습니다. 사전에 멀티 셀렉터의 가운데에 [초점 표준]를 할당해 놓으면 멀티 셀렉터의 가운데를 눌러서 초점 프레임을 모니터의 중앙으로 다시 가져올 수 있습니다.
- 모니터 상에서 터치 및 드래그 함으로써 초점 프레임을 빠르게 움직일 수 있습니다. 사전에 [터치 조작]을 [켬]으로 설정하여 주십시오.

힌트

- 기본 설정에서는 [초점 영역]가 C2 버튼에 할당되어 있습니다.

참고 사항

- 다음과 같은 상황에서는 [초점 영역]가 [와이드]으로 고정됩니다:
  - [인텔리전트 자동]
  - [장면 선택]
- 연속 촬영 중 또는 셔터 버튼을 한 번에 끝까지 눌렀을 때는 초점 영역이 켜지지 않는 경우가 있습니다.
- 모드 다이얼이 (동영상) 또는 S&Q 로 설정되어 있거나 동영상 촬영 중에는 [초점 영역]으로 [Lock-on AF]를 선택할 수 없습니다.
- [얼굴/눈 AF 설정]의 [피사체 인식]이 [동물]로 설정되어 있을 때는 [Lock-on AF]를 [초점 영역]으로 선택할 수 없습니다.

관련 항목

- 터치 조작

- 카메라의 방향 (가로/세로)에 맞춰 초점 영역 설정 조절하기 (V/H AF 영역 전환)
- 현재 초점 영역 등록하기 (AF 영역 등록 기능) (정지 이미지)

4-732-948-45(1) Copyright 2018 Sony Corporation

위상 검출 AF

자동 초점 영역에 내에 위상 검출 AF 포인트가 있으면 제품이 위상 검출 AF와 콘트라스트 AF를 조합한 자동 초점을 사용합니다.

참고 사항

- 위상 검출 AF는 사용 가능한 렌즈가 부착되어 있을 때만 사용할 수 있습니다. 위상 검출 AF를 지원하지 않는 렌즈를 사용하면 [자동 AF], [AF 추적 감도], [AF 추적 감도], 또는 [AF 구동 속도]를 사용할 수 없습니다.
  뿐만 아니라 이전에 구입한 사용 가능 렌즈를 사용하더라도 렌즈를 업데이트하지 않으면 위상 검출 AF가 작동하지 않는 경우가 있습니다. 대응 렌즈에 관한 자세한 사항은 지역의 Sony 웹사이트를 방문하거나 가까운 Sony 대리점 또는 지역 공인 Sony 서비스센터에 문의하여 주십시오.

관련 항목

- AF 시스템 (정지 이미지)

4-732-948-45(1) Copyright 2018 Sony Corporation

초점 표준

원하는 사용자 정의 키에 [초점 표준]을 할당하면 초점 영역 설정에 따라 화면 중앙의 피사체에 자동으로 초점을 맞추는 등의 유용한 기능들을 호출할 수 있습니다.

1. **MENU → (카메라 설정2) → [사용자정의 키] → 원하는 키, 그리고 나서 선택한 키에 [초점 표준] 기능을 할당하여 주십시오.**
   - 동영상 촬영 중에 [초점 표준] 기능을 사용하려면 MENU → (카메라 설정2) → [사용자정의 키] → 원하는 키, 그리고 나서 선택한 키에 [초점 표준]을 할당하여 주십시오.
2. **[초점 표준]이 할당된 키를 눌러 주십시오.**
   - 키를 눌러서 할 수 있는 작업은 [초점 영역]와 [중앙 Lock-on AF]에 대한 설정에 따라 달라집니다.

[초점 영역]이 [존], [플렉스블 스팟], 또는 [확장 플렉스블 스팟]으로 설정되어 있을 때:
키를 누르면 초점 프레임이 중앙으로 다시 이동합니다.

[초점 영역]이 [와이드] 또는 [중앙]로 설정되어 있을 때:

- [중앙 Lock-on AF]가 [켬]으로 설정되어 있을 때 키를 누르면 [중앙 Lock-on AF]가 활성화됩니다. [중앙 Lock-on AF]가 활성화되어 있는 동안 카메라가 화면의 중앙에 위치한 피사체를 검출하고 조작 휠의 가운데를 누르면 피사체의 추적을 시작합니다.
- [중앙 Lock-on AF]가 [끔]으로 설정되어 있을 때는 카메라가 중앙 위치에 초점을 맞춥니다.

참고 사항

- [초점 표준] 기능을 [왼쪽 버튼 기능], [오른쪽 버튼 기능], 또는 [아래쪽 버튼]으로 설정할 수 없습니다.

관련 항목

- 사용자정의 키 (정지 이미지/동영상/재생)
- 초점 영역
- 중앙 Lock-on AF

4-732-948-45(1) Copyright 2018 Sony Corporation

초점 설정

앞쪽 다이얼/뒤쪽 다이얼 또는 조작 휠을 사용한 초점 기능을 구성합니다.

1. **MENU → 1 (카메라 설정1) → [초점 설정].**
2. **앞쪽/뒤쪽 다이얼 또는 조작 휠을 사용해서 설정을 수행하여 주십시오.**

초점 모드를 자동 초점 또는 직접 수동 초점으로 설정했을 때

초점 영역 설정 및 초점 프레임 위치를 조절할 수 있습니다. 초점 프레임은 [초점 영역]이 다음과 같이 설정되어 있을 때만 이동할 수 있습니다:

- [존]
- [플렉스블 스팟]
- [확장 플렉스블 스팟]

앞쪽 다이얼: 초점 프레임을 위쪽/아래쪽으로 이동합니다.
뒤쪽 다이얼: 초점 프레임을 왼쪽/오른쪽으로 이동합니다.
조작 휠: 초점 영역을 선택합니다.

초점 모드를 수동 초점으로 설정했을 때

수동으로 초점을 조절할 때 확대할 영역을 설정할 수 있습니다.
앞쪽 다이얼: 확대할 영역을 위쪽/아래쪽으로 이동합니다.
뒤쪽 다이얼: 확대할 영역을 오른쪽/왼쪽으로 이동합니다.
조작 휠: 확대할 영역을 위쪽/아래쪽으로 이동합니다.

4-732-948-45(1) Copyright 2018 Sony Corporation

카메라의 방향 (가로/세로)에 맞춰 초점 영역 설정 조절하기 (V/H AF 영역 전환)

카메라의 방향 (가로/세로)에 따라 [초점 영역]과 초점 프레임의 위치를 전환할지를 설정할 수 있습니다. 이 기능은 인물 사진과 스포츠 장면과 같이 카메라의 위치를 자주 변경해야 하는 장면을 촬영할 때 유용합니다.

1. **MENU → 1 (카메라 설정1) → [V/H AF 영역 전환] → 원하는 설정.**

메뉴 항목 세부 내용

끔:
카메라의 방향 (가로/세로)에 따라 [초점 영역]과 초점 프레임의 위치를 전환하지 않습니다.

AF 위치 전용:
카메라의 방향 (가로/세로)에 따라 초점 프레임의 위치를 전환합니다. [초점 영역]이 고정됩니다.

AF 위치 + AF 영역:
카메라의 방향 (가로/세로)에 따라 [초점 영역]과 초점 프레임의 위치를 둘 다 전환합니다.

[AF 위치 + AF 영역]을 선택했을 때의 예

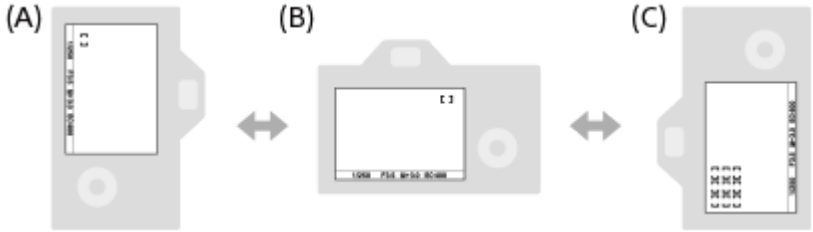

(A) 세로: [플렉스블 스팟] (상부 좌측 모서리)
(B) 가로: [플렉스블 스팟] (상부 우측 모서리)
(C) 세로: [존] (하부 좌측 모서리)

- 세 카메라 방향 검출: 가로, 셔터 버튼이 위로 향하는 세로, 셔터 버튼이 아래로 향하는 세로.

참고 사항

- [V/H AF 영역 전환]을 변경하면 각 카메라 방향의 초점 설정이 유지되지 않습니다.
- 다음과 같은 경우에는 [V/H AF 영역 전환]을 [AF 위치 + AF 영역] 또는 [AF 위치 전용]으로 설정하더라도 [초점 영역]과 초점 프레임의 위치가 변경되지 않습니다:
  - 촬영 모드가 [인텔리전트 자동], [동영상], 또는 [슬로&퀵 모션]로 설정되어 있을 때
  - 셔터 버튼을 반쯤 누르고 있을 때
  - 동영상 촬영 중
  - 디지털 줌 기능 사용 시
  - 자동 초점이 활성화되어 있을 때
  - [초점 설정]이 활성화되어 있을 때
  - 연속 촬영 중
  - 셀프타이머 카운트다운 중
  - [초점부분확대]가 활성화되어 있을 때
- 카메라의 전원을 켠 직후에 카메라를 세로로 해서 이미지를 촬영하면 첫 번째 촬영이 가로 방향 초점 설정 또는 마지막 초점 설정으로 촬영됩니다.
- 렌즈가 위 또는 아래로 향하고 있으면 카메라의 방향을 검출할 수 없습니다.

관련 항목

- 초점 영역

4-732-948-45(1) Copyright 2018 Sony Corporation

AF/MF 제어

잡고 있는 위치를 변경하지 않고 촬영 중에 자동에서 수동으로 또는 그 반대로 초점 모드를 쉽게 전환할 수 있습니다.

1. **MENU → (카메라 설정2) → [사용자정의 키] 또는 [사용자정의 키] → 원하는 버튼 → [AF/MF 컨트롤 고정] 또는 [AF/MF 컨트롤 전환].**

메뉴 항목 세부 내용

AF/MF 컨트롤 고정 :
버튼을 누르고 있는 동안 초점 모드를 전환합니다.

AF/MF 컨트롤 전환 :
버튼을 다시 한 번 누를 때까지 초점 모드를 전환합니다.

참고 사항

- [AF/MF 컨트롤 고정] 기능을 조작 휠의 [왼쪽 버튼 기능], [오른쪽 버튼 기능] 또는 [아래쪽 버튼]에 설정할 수 없습니다.

관련 항목

- 사용자정의 키 (정지 이미지/동영상/재생)

4-732-948-45(1) Copyright 2018 Sony Corporation

반셔터 시 AF (정지 이미지)

셔터 버튼을 반쯤 누르면 자동으로 초점을 맞출지를 선택합니다. 초점과 노출을 개별적으로 조절하려면 [끔]을 선택하여 주십시오.

1. **MENU → (카메라 설정1) → [반셔터 시 AF] → 원하는 설정.**

메뉴 항목 세부 내용

켬:
셔터 버튼을 반쯤 누르면 자동 초점이 작동합니다.
끔:
셔터 버튼을 반쯤 눌러도 자동 초점이 작동하지 않습니다.

초점을 미세 조절하기 위한 유용한 방법

A 마운트 렌즈 장착 시에 셔터 버튼 이외의 버튼을 사용한 자동 초점 기능의 활성화는 수동 초점과 조합해서 더 정확한 초점 조절을 가능하게 합니다.

1. [반셔터 시 AF]을 [끔]으로 설정하여 주십시오.
2. MENU → (카메라 설정2) → [사용자정의 키] 또는 [사용자정의 키] → 원하는 키에 [초점부분확대] 기능을 할당하여 주십시오.
3. 뷰파인더를 들여다 봤을 때 자동 초점을 사용하지 않으려면 [Eye-Start AF]를 [끔]로 설정하여 주십시오.
4. AF-ON 버튼을 눌러서 초점을 맞춰 주십시오.
5. [초점부분확대] 기능이 할당된 키를 누른 다음에 초점 링을 돌려서 초점을 미세 조절하여 주십시오.
6. 셔터 버튼을 끝까지 눌러서 이미지를 촬영하여 주십시오.

관련 항목

- AF 켬
- Eye-Start AF (정지 이미지)
- 사전-AF (정지 이미지)
- 초점부분확대

4-732-948-45(1) Copyright 2018 Sony Corporation

AF 켬

셔터 버튼을 반쯤 누르지 않아도 초점을 맞출 수 있습니다. [초점 모드]에 대한 설정이 적용됩니다.

1. **자동 초점 모드로 촬영 중에 AF-ON (AF On) 버튼을 눌러 주십시오.**

힌트

- 셔터 버튼을 사용한 자동 초점을 수행하지 않으려면 [반셔터 시 AF]를 [끔]로 설정하여 주십시오.
- [반셔터 시 AF], [사전-AF], 및 [Eye-Start AF]를 [끔]로 설정해서 피사체의 위치를 예측하는 특정 촬영 거리에 초점을 맞춰 주십시오.

관련 항목

- 사용자정의 키 (정지 이미지/동영상/재생)
- 반셔터 시 AF (정지 이미지)
- 사전-AF (정지 이미지)
- Eye-Start AF (정지 이미지)

4-732-948-45(1) Copyright 2018 Sony Corporation

얼굴/눈 AF 설정

카메라가 얼굴이나 눈에 우선적으로 초점을 맞출지 결정하기 위해 이 기능이 사용됩니다.
이 기능은 카메라의 시스템 소프트웨어 (펌웨어) 버전이 3.00 이상일 때 사용할 수 있습니다.

1 **MENU → 1(카메라 설정1) → [얼굴/눈 AF 설정] → 원하는 설정 항목.**

메뉴 항목 세부 내용

AF에서 얼굴/눈 우선:
자동 초점이 활성화될 때 초점 영역 내부의 얼굴이나 눈을 검출하고 눈 (Eye AF)에 초점을 맞출지를 설정합니다. ([켬]/[끔])
피사체 인식:
검출할 대상을 선택합니다.
[사람]: 사람의 얼굴/눈을 검출합니다.
[동물]: 동물의 눈을 검출합니다. 동물의 얼굴은 검출되지 않습니다.
얼굴 인식 프레임:
사람의 얼굴이 검출될 때 얼굴 검출 프레임을 표시할지를 설정합니다. ([켬]/[끔])
동물 눈 표시:
동물의 눈이 검출될 때 눈 검출 프레임을 표시할지를 설정합니다. ([켬]/[끔])

얼굴 검출 프레임

제품이 얼굴을 검출할 때는 회색의 얼굴 검출 프레임이 표시됩니다. 제품이 자동 초점이 가능하다고 판단하면 얼굴 검출 프레임이 백색으로 바뀝니다.
[얼굴 등록]을 사용해서 각 얼굴에 대해 우선 순위를 등록해 놓으면 제품이 첫 번째 우선 순위의 얼굴을 자동으로 선택해서 그 얼굴의 얼굴 검출 프레임이 백색으로 바뀌어집니다. 다른 등록된 얼굴의 얼굴 검출 프레임은 심홍색으로 바뀌어집니다.

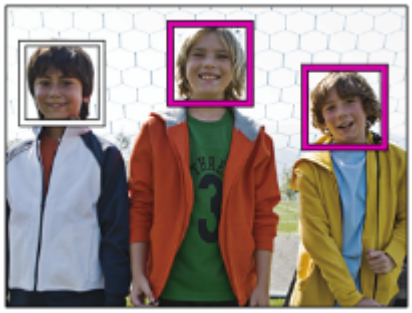

눈 검출 프레임

눈이 검출될 때 백색 눈 검출 프레임이 나타나고 설정에 따라 카메라는 자동 초점이 가능한지 결정합니다.
[피사체 인식]이 [동물]로 설정되어 있을 때는 눈 검출 프레임이 다음과 같이 표시됩니다.

사용자 정의 키에 의한 [Eye AF]

[Eye AF]를 사용자 정의 키에 할당하여 Eye AF 기능을 사용할 수도 있습니다. 키를 누르고 있는 동안에는 카메라가 눈에 초점을 맞출 수 있습니다. 이 기능은 [초점 영역]에 대한 설정에 상관없이 Eye AF 기능을 임시로 전체 화면에 적용하고자 할 때 유용합니다.
예를 들어, [초점 영역]이 [플렉스블 스팟]으로 설정되어 있고 초점 프레임에서 벗어난 눈에 카메라 초점을 맞추고자 하는 경우 [초점 영역]을 변경하지 않고 [Eye AF]가 할당된 사용자 정의 키를 눌러서 Eye AF 기능을 적용할 수 있습니다.

1. MENU → 2 (카메라 설정2) → [사용자정의 키] → 원하는 키, 그리고 나서 선택한 키에 [Eye AF] 기능을 할당하여 주십시오.
2. MENU → 1 (카메라 설정1) → [얼굴/눈 AF 설정] → [피사체 인식] → 원하는 설정.
3. 카메라를 사람 또는 동물의 눈을 가리키고 [Eye AF] 기능을 할당한 키를 누릅니다.
4. 키를 누른 채로 셔터 버튼을 눌러 주십시오.

힌트

- 카메라가 얼굴이나 눈에 초점을 맞춘 후 특정 시간 내에 얼굴 또는 눈 검출 프레임이 사라지게 하고 싶은 경우 [AF 영역 자동 지우기]를 [켬]으로 설정하십시오.
- 동물의 눈을 검출하려면 동물의 두 눈과 코가 화각 내에 들어오도록 구도를 잡으십시오.

참고 사항

- [피사체 인식]이 [사람]으로 설정되어 있을 때는 동물의 눈이 검출되지 않습니다. [피사체 인식]이 [동물]로 설정되어 있을 때는 사람의 얼굴이 검출되지 않습니다.
- 촬영 모드가 [장면 선택]에서 [인물]로 설정되어 있을 때는 [AF에서 얼굴/눈 우선]이 [켬]으로 고정되고 [피사체 인식]이 [사람]으로 고정됩니다.
- [피사체 인식]이 [동물]로 설정되어 있을 때는 다음과 같은 기능을 사용할 수 없습니다.
  - [Lock-on AF]
  - [중앙 Lock-on AF]
  - [M 측광에서 얼굴 우선]
  - [등록된 얼굴 우선]
- 다음과 같은 상황에서는 [Eye AF] 기능이 제대로 작동하지 않는 경우가 있습니다:
  - 선글라스를 착용하고 있을 때.
  - 앞머리가 눈을 기리고 있을 때.
  - 낮은 조명 또는 역광 조건.
  - 눈을 감고 있을 때.
  - 피사체가 그늘에 있을 때.
  - 피사체가 초점에서 벗어나 있을 때.
  - 피사체가 너무 많이 움직일 때.
- 피사체가 너무 많이 움직이면 검출 프레임이 눈 위에 제대로 표시되지 않는 경우가 있습니다.
- 상황에 따라 눈에 초점을 맞추지 못할 수 있습니다.
- 카메라가 사람의 눈에 초점을 맞추지 못하면 대신에 얼굴을 검출하여 초점을 맞춥니다. 사람의 얼굴이 검출되지 않으면 카메라는 눈에 초점을 맞출 수 없습니다.
- 일부 조건 하에서는 제품이 얼굴을 검출할 수 없거나 다른 물체를 얼굴로 잘못 검출하는 경우가 있습니다.

- 모드 다이얼이 (동영상) 또는 S&Q 로 설정되어 있을 때, 또는 동영상 촬영 중에는 Eye AF 기능을 사용할 수 없습니다.
- Eye AF 기능을 사용할 수 없을 때는 눈 검출 프레임이 표시되지 않습니다.
- 다음과 같은 기능에서는 얼굴/눈 검출 기능을 사용할 수 없습니다:
  - 광학 줌 이외의 줌 기능.
  - [사진 효과] 하에서 [포스터화]
  - 초점 확대
  - [장면 선택]이 [풍경], [야경] 또는 [일몰]로 설정되어 있을 때
  - 슬로모션/퀵모션 촬영 시에 [S&Q 프레임 속도]가 [120fps]/[100fps]로 설정되어 있을 때.
- 다음과 같은 상황에서는 얼굴 검출 기능을 사용할 수 없습니다:
  - [녹화 설정]이 [120p]/[100p]로 설정된 동영상 촬영
- 피사체에서 최대 여덟 명까지의 얼굴을 검출할 수 있습니다.
- [얼굴 인식 프레임]가 [끔]으로 설정되어 있더라도 일정 시간 동안 초점이 맞춰진 얼굴 주위에 녹색 초점 프레임이 나타납니다.
- 촬영 모드가 [인텔리전트 자동]로 설정되어 있을 때는 [AF에서 얼굴/눈 우선]가 [켬]으로 고정됩니다.
- [피사체 인식]이 [동물]로 설정되어 있을 때에도 동물 종류에 따라 일부는 눈을 검출할 수 없습니다.
- [동물 눈 표시]가 [끔]으로 설정되어 있을 때에도 초점이 맞춰진 눈 주위에 녹색 초점 프레임이 표시됩니다.

관련 항목

- 초점 모드
- 초점 영역
- AF 영역 자동 지우기
- 사용자정의 키 (정지 이미지/동영상/재생)
- 버전

4-732-948-45(1) Copyright 2018 Sony Corporation

초점부분확대 AF (정지 이미지)

초점을 맞추고자 하는 영역을 확대해서 자동 초점을 사용해서 더 정확하게 피사체에 초점을 맞출 수 있습니다. 확대 이미지가 표시되어 있을 때 플렉시블 스팟보다 더 작은 영역에 초점을 맞출 수 있습니다.

1. **MENU → 1 (카메라 설정1) → [초점부분확대 AF] → [켬].**

2. **MENU → 1 (카메라 설정1) → [초점부분확대].**

3. **멀티 셀렉터의 가운데를 눌러서 이미지를 확대한 다음에 멀티 셀렉터를 위쪽/아래쪽/왼쪽/오른쪽으로 눌러서 위치를 조절하여 주십시오.**
   - 가운데를 누를 때마다 확대 배율이 바뀌어집니다.

4. **셔터 버튼을 반쯤 눌러서 초점을 맞춰 주십시오.**
   - 화면 중앙의 + 위치에 초점이 얻어집니다.

5. **촬영하려면 셔터 버튼을 끝까지 눌러 주십시오.**
   - 카메라가 촬영 후에 확대 표시를 종료합니다.

힌트

- 확대하고자 하는 위치를 정확하게 판별하려면 삼각대를 사용하는 것이 좋습니다.
- 표시된 이미지를 확대해서 자동 초점 결과를 확인할 수 있습니다. 초점 위치를 다시 조절하려면 확대 화면에서 초점 영역을 조절한 다음에 셔터 버튼을 반쯤 눌러 주십시오.

참고 사항

- 화면의 가장자리 영역을 확대하면 카메라가 초점을 맞추지 못하는 경우가 있습니다.
- 이미지가 확대 표시되어 있는 동안에는 노출과 화이트 밸런스를 조절할 수 없습니다.
- 다음과 같은 상황에서는 [초점부분확대 AF]을 사용할 수 없습니다:
  - 동영상 촬영 중
  - [초점 모드]이 [연속 AF]으로 설정되어 있을 때.
  - [초점 모드]가 [자동 AF]로 설정되어 있고 촬영 모드가 P/A/S/M 이외로 설정되어 있을 때.
  - [초점 모드]가 [자동 AF]로 설정되어 있고 [드라이브 모드]가 [연속 촬영]/로 설정되어 있을 때.
  - 마운트 어댑터 (별매)를 사용할 때.
- 이미지가 확대 표시되어 있을 때는 다음과 같은 기능을 사용할 수 없습니다:
  - [Eye AF]
  - [중앙 Lock-on AF]
  - [Eye-Start AF]
  - [사전-AF]
  - [AF에서 얼굴/눈 우선]

관련 항목

- 초점부분확대
- 사용자정의 키 (정지 이미지/동영상/재생)

4-732-948-45(1) Copyright 2018 Sony Corporation

중앙 Lock-on AF

조작 휠의 가운데를 누르면 카메라가 화면 중앙의 피사체를 검출해서 계속해서 피사체를 추적합니다.

1. **MENU → 1 (카메라 설정1) → [중앙 Lock-on AF] → [켬].**

2. **피사체 위에 목표 프레임 (A)을 맞추고 조작 휠의 가운데를 눌러 주십시오.**
   - 추적을 정지하려면 가운데를 다시 한 번 눌러 주십시오.

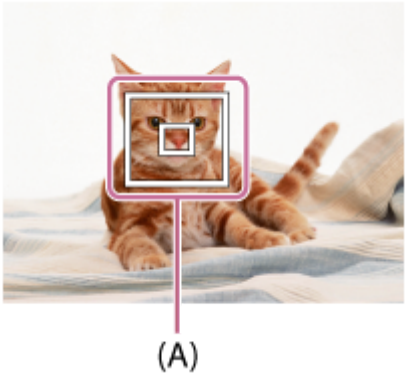

3. **셔터 버튼을 끝까지 눌러서 이미지를 촬영하여 주십시오.**

힌트

- [초점 표준] 기능을 원하는 키에 할당하는 경우 [중앙 Lock-on AF]를 활성화할 수 있거나 또는 [초점 영역]이 [와이드] 또는 [중앙]으로 설정되어 있을 때 해당 키를 누르면 피사체를 다시 검출할 수 있습니다.
- 모니터를 사용해서 촬영할 때는 터치 조작을 통해 추적하고자 하는 피사체를 선택할 수 있습니다. [터치 조작]을 [켬]으로 설정하고 [터치 패널/터치 패드]에서 [터치 패널+패드] 또는 [터치 패널만]을 선택합니다.

참고 사항

- 다음과 같은 상황에서는 [중앙 Lock-on AF] 기능이 제대로 작동하지 않는 경우가 있습니다:
  - 피사체가 너무 빠르게 움직이고 있다.
  - 피사체가 너무 작거나 너무 크다.
  - 피사체와 배경 간의 콘트라스트가 낮다.
  - 주위가 어둡다.
  - 주변의 조명이 변한다.
- 다음과 같은 상황에서는 Lock-on AF가 작동하지 않습니다:
  - 수동 초점 모드로 촬영할 때
  - 디지털 줌 사용 시
  - [녹화 설정]이 [120p]/[100p]로 설정된 동영상을 촬영할 때
  - [S&Q 프레임 속도]가 [120fps]/[100fps]로 설정된 슬로/퀵 모션 동영상을 촬영할 때.
  - [얼굴/눈 AF 설정]의 [피사체 인식]이 [동물]로 설정되어 있을 때

관련 항목

- 초점 표준

4-732-948-45(1) Copyright 2018 Sony Corporation

초점 고정

초점 고정 기능을 할당한 키를 누르고 있는 동안 초점을 고정합니다.

1. **MENU→ (카메라 설정2)→[사용자정의 키] 또는 [사용자정의 키] →원하는 키에 [초점 고정] 기능을 할당하여 주십시오.**
2. **초점을 맞추고 [초점 고정] 기능을 할당한 키를 눌러 주십시오.**
3. **키를 누르고 있는 상태에서 셔터 버튼을 눌러 주십시오.**

관련 항목

- 사용자정의 키 (정지 이미지/동영상/재생)

4-732-948-45(1) Copyright 2018 Sony Corporation

현재 초점 영역 등록하기 (AF 영역 등록 기능) (정지 이미지)

사용자 정의 키를 사용해서 초점 프레임을 일시적으로 사전에 할당된 위치로 이동할 수 있습니다. 이 기능은 스포츠 장면과 같이 피사체의 움직임이 예측 가능한 장면을 촬영할 때 유용합니다. 이 기능을 사용하면 상황에 따라 초점 영역을 재빠르게 전환할 수 있습니다.

초점 영역 등록 방법

1. MENU → 1 (카메라 설정1) → [AF 영역 등록 기능] → [켬].
2. 원하는 위치에 초점 영역을 설정한 다음에 Fn (기능) 버튼을 누른 채로 지속하여 주십시오.

등록된 초점 영역 호출 방법

1. MENU → 2 (카메라 설정2) → [사용자정의 키] → 원하는 키, 그리고 나서 [지속 중 AF 영역 등록]을 선택하여 주십시오.
2. 카메라를 촬영 모드로 설정하고 [지속 중 AF 영역 등록]을 할당한 키를 누른 채로 지속한 다음에 셔터 버튼을 눌러서 이미지를 촬영하여 주십시오.

힌트

- [AF 영역 등록 기능]을 사용해서 초점 프레임을 등록하면 모니터에서 등록된 초점 프레임이 점멸합니다.
- 사용자 정의 키에 [등록된 AF 영역 전환]을 할당하면 키를 누른 채로 지속하지 않아도 등록된 초점 프레임을 사용할 수 있습니다.
- 사용자 정의 키에 [등록된 AF 영역+AF 켬]을 할당하면 키를 눌렀을 때 등록된 초점 프레임을 사용해서 자동 초점이 수행됩니다.

참고 사항

- 다음과 같은 상황에서는 초점 영역을 등록할 수 없습니다:
  - 모드 다이얼이 (동영상) 또는 S&Q 로 설정되어 있을 때
  - [터치 초점]이 수행되는 동안
  - 디지털 줌 기능 사용 시
  - [Lock-on AF]이 수행되는 동안
  - 초점 조절 중
  - 초점 고정이 수행되는 동안
- [지속 중 AF 영역 등록]을 [왼쪽 버튼 기능], [오른쪽 버튼 기능] 또는 [아래쪽 버튼]에 할당할 수 없습니다.
- 다음과 같은 상황에서는 등록된 초점 영역을 호출할 수 없습니다:
  - 모드 다이얼이 AUTO (자동 모드), (동영상), 또는 S&Q 로 설정되어 있을 때
- [AF 영역 등록 기능]이 [켬]으로 설정되어 있을 때는 [조작부 잠금] 설정이 [끔]로 고정됩니다.

관련 항목

- 초점 영역
- 사용자정의 키 (정지 이미지/동영상/재생)

4-732-948-45(1) Copyright 2018 Sony Corporation

등록된 AF 영역 삭제하기 (등록 AF 영역 삭제)

[AF 영역 등록 기능]을 사용해서 등록한 초점 프레임 위치를 삭제합니다.

1. **MENU → 1 (카메라 설정1) → [등록 AF 영역 삭제].**

관련 항목

- 현재 초점 영역 등록하기 (AF 영역 등록 기능) (정지 이미지)

4-732-948-45(1) Copyright 2018 Sony Corporation

사전-AF (정지 이미지)

셔터 버튼을 반쯤 누르기 전에 제품이 자동으로 초점을 조절합니다. 초점 조작 중에 화면이 흔들릴 수 있습니다.

1. **MENU → 1 (카메라 설정1) → [사전-AF] → 원하는 설정.**

메뉴 항목 세부 내용

켬:
셔터 버튼을 반쯤 누르기 전에 초점을 조절합니다.
끔:
셔터 버튼을 반쯤 누르기 전에 초점을 조절하지 않습니다.

참고 사항

- [사전-AF]는 E 마운트 렌즈가 장착되어 있을 때만 사용할 수 있습니다.

4-732-948-45(1) Copyright 2018 Sony Corporation

Eye-Start AF (정지 이미지)

전자식 파인더를 통해 볼 때 자동 초점을 사용할지를 설정합니다.

1. **MENU → (카메라 설정1) → [Eye-Start AF] → 원하는 설정.**

메뉴 항목 세부 내용

켬:
전자식 파인더를 통해 보면 자동 초점을 시작합니다.
끔:
전자식 파인더를 통해 볼 때 자동 초점을 시작하지 않습니다.

힌트

- A 마운트 렌즈 및 마운트 어댑터 (LA-EA2, LA-EA4) (별매)를 부착하면 [Eye-Start AF]를 사용할 수 있습니다.

4-732-948-45(1) Copyright 2018 Sony Corporation

AF 추적 감도 (정지 이미지)

정지 이미지 모드에서 피사체가 초점을 벗어났을 때 AF 추적 감도를 선택할 수 있습니다.

1. **MENU → (카메라 설정1) → [AF 추적 감도] → 원하는 설정.**

메뉴 항목 세부 내용

5(민감) / 4 / 3(표준) / 2 / 1(잠김):
[5(민감)]를 선택해서 서로 다른 거리의 피사체에 각각 초점을 맞춰 주십시오.
[1(잠김)]를 선택해서 다른 물체가 피사체의 앞을 지나갈 때 특정 피사체에의 초점을 유지하여 주십시오.

4-732-948-45(1) Copyright 2018 Sony Corporation

AF-S 우선순위 설정

[초점 모드]가 [단일 촬영 AF], [수동 초점 조절], 또는 [자동 AF]로 설정되어 있고 피사체가 움직이고 있지 않을 때 피사체에 초점이 맞지 않더라도 셔터를 작동시킬지를 설정합니다.

1. **MENU → 1(카메라 설정1) → [AF-S 우선순위 설정] → 원하는 설정.**

메뉴 항목 세부 내용

AF:
초점을 우선합니다. 피사체에 초점이 맞아야 셔터가 작동합니다.
셔터:
셔터의 작동을 우선합니다. 피사체에 초점이 맞지 않더라도 셔터가 작동합니다.
균형 강조:
초점과 셔터 작동 간에 균형을 맞춰서 촬영합니다.

관련 항목

- 초점 모드
- AF-C 우선순위 설정

4-732-948-45(1) Copyright 2018 Sony Corporation

AF-C 우선순위 설정

연속 AF가 활성화되어 있고 피사체가 움직이고 있을 때 피사체에 초점이 맞지 않더라도 셔터를 작동시킬지를 설정합니다.

1. **MENU → 1(카메라 설정1) → [AF-C 우선순위 설정] → 원하는 설정.**

메뉴 항목 세부 내용

AF:
초점을 우선합니다. 피사체에 초점이 맞아야 셔터가 작동합니다.
셔터:
셔터의 작동을 우선합니다. 피사체에 초점이 맞지 않더라도 셔터가 작동합니다.
균형 강조:
초점과 셔터 작동 간에 균형을 맞춰서 촬영합니다.

관련 항목

- 초점 모드
- AF-S 우선순위 설정

4-732-948-45(1) Copyright 2018 Sony Corporation

AF 보조광 (정지 이미지)

AF 보조광은 어두운 곳에서 피사체에 더 쉽게 초점을 맞출 수 있도록 보조광을 제공합니다. 셔터 버튼을 반쯤 누르고 나서 초점이 고정되기까지의 시간 동안 적색의 AF 보조광이 켜져서 카메라가 쉽게 초점을 맞출 수 있도록 합니다.

1. **MENU → 1(카메라 설정1) → [AF 보조광] → 원하는 설정.**

메뉴 항목 세부 내용

자동:
주위가 어두우면 AF 보조광이 자동으로 켜집니다.
끔:
AF 보조광을 사용하지 않습니다.

참고 사항

- 다음과 같은 상황에서는 [AF 보조광]을 사용할 수 없습니다:
  - 촬영 모드가 [동영상] 또는 [슬로&퀵 모션]으로 설정되어 있을 때.
  - [초점 모드]가 [연속 AF] 또는 [자동 AF]로 설정되어 있고 피사체가 움직이고 있을 때 (초점 지시등 또는 가 점등할 때).
  - [초점부분확대]가 활성화되어 있을 때.
  - [장면 선택]이 다음과 같은 모드로 설정되어 있을 때:
    - [풍경]
    - [스포츠 액션]
    - [야경]
  - 마운트 어댑터가 부착되어 있을 때
- 멀티 인터페이스 슈에 AF 보조광 기능이 있는 플래시가 탑재되어 있는 경우, 플래시를 켜면 AF 보조광도 함께 켜집니다.
- AF 보조광은 대단히 밝은 빛을 방출합니다. 건강 상의 문제는 없다고 하더라도 가까운 거리에서 AF 보조광을 직접 쳐다보지 마십시오.

4-732-948-45(1) Copyright 2018 Sony Corporation

AF 영역 자동 지우기

초점 영역을 상시 표시할지 초점이 맞춰지면 잠시 후에 자동으로 사라지도록 할지를 설정합니다.

1. **MENU → 1 (카메라 설정1) → [AF 영역 자동 지우기] → 원하는 설정.**

메뉴 항목 세부 내용

켬:
초점이 맞춰지고 잠시 후에 자동으로 초점 영역이 사라집니다.
끔:
상시 초점 영역을 표시합니다.

4-732-948-45(1) Copyright 2018 Sony Corporation

연속 AF 영역 표시

[연속 AF] 모드에서 [초점 영역]이 [와이드] 또는 [존]으로 설정되어 있을 대 초점이 맞춰진 영역을 표시할지를 설정할 수 있습니다.

1. **MENU → 1 (카메라 설정1) → [연속 AF 영역 표시] → 원하는 설정.**

메뉴 항목 세부 내용

켬:
초점이 맞춰진 초점 영역을 표시합니다.

끔:
초점이 맞춰진 초점 영역을 표시하지 않습니다.

참고 사항

- [초점 영역]이 다음 중 하나로 설정되어 있을 때는 초점이 맞춰진 영역 내의 초점 프레임이 녹색으로 표시됩니다:
  - [중앙]
  - [플렉스블 스팟]
  - [확장 플렉스블 스팟]
- 카메라에 A 마운트 렌즈와 마운트 어댑터 (LA-EA1/LA-EA3) (별매)가 장착되어 있고 [AF 시스템]가 [위상차 검출 AF]로 설정되어 있을 때는 [초점 영역] 설정에 관계 없이 항상 [연속 AF 영역 표시]가 켜집니다.

4-732-948-45(1) Copyright 2018 Sony Corporation

AF 미세 조정

LA-EA2 또는 LA-EA4 마운트 어댑터 (별매)와 함께 A 마운트 렌즈를 사용할 때 각 렌즈에 대해 자동 초점 위치를 조절하고 조절된 값을 등록할 수 있습니다.
조절이 필요할 때만 이 기능을 사용합니다. 이 조절을 사용할 때는 자동 초점 기능이 올바른 위치에서 수행되지 않는 경우가 있습니다.

1. **MENU → 1 (카메라 설정1) → [AF 미세 조정].**
2. **[AF 조정 설정] → [켬]을 선택하여 주십시오.**
3. **[크기] → 원하는 값 .**
   - 큰 값을 선택할수록 자동 초점 위치가 제품으로부터 멀어집니다. 작은 값을 선택할수록 자동 초점 위치가 제품으로부터 가까워집니다.

힌트

- 실제 촬영 조건 하에서 위치를 조절하는 것이 좋습니다. [초점 영역]를 [플렉스블 스팟]로 설정하고 조절 시에 높은 콘트라스트의 밝은 피사체를 사용하여 주십시오.

참고 사항

- 이전에 값을 등록한 렌즈를 부착하면 화면에 등록된 값이 표시됩니다. 아직 값이 등록되지 않은 렌즈에 대해서는 [±0]이 표시됩니다.
- [-]가 값으로 표시되면 총 30 개의 렌즈가 등록되어 더 이상 새로운 렌즈를 등록할 수 없는 것입니다. 새로운 렌즈를 등록하려면 등록을 소거해도 되는 렌즈를 부착한 다음에 값을 [±0]으로 설정하거나 [지우기]를 사용해서 모든 렌즈의 값을 리셋 하여 주십시오.
- [AF 미세 조정]은 Sony, Minolta, 또는 Konica-Minolta 렌즈를 지원합니다. 지원되는 렌즈 이외의 렌즈로 [AF 미세 조정]을 수행하면 지원되는 렌즈에 대해 등록된 설정이 영향을 받을 수 있습니다. 지원되지 않는 렌즈에 대해서는 [AF 미세 조정]을 수행하지 마십시오.
- 동일한 사양의 Sony, Minolta, 및 Konica-Minolta 렌즈에 대해 개별적으로 [AF 미세 조정]을 설정할 수는 없습니다.

4-732-948-45(1) Copyright 2018 Sony Corporation

AF 시스템 (정지 이미지)

LA-EA1/LA-EA3 마운트 어댑터 (별매)를 사용해서 A 마운트 렌즈를 부착했을 때 초점 검출 시스템 (위상차 검출 AF/콘트라스트 AF)을 설정합니다.

1. **MENU → 1(카메라 설정1) → [AF 시스템] → 원하는 설정.**

메뉴 항목 세부 내용

위상차 검출 AF:
위상 검출 AF로 초점을 맞춥니다.초점 조절 속도가 대단히 빠릅니다.

콘트라스트 AF:
항상 콘트라스트 AF로 초점을 맞춥니다.초점 조절 속도가 더 느립니다. [위상차 검출 AF]로 초점을 맞출 수 없을 때 사용합니다.

참고 사항

- [AF 시스템]이 [콘트라스트 AF]로 설정되어 있을 때는 [초점 모드] 하의 [연속 AF]를 사용할 수 없습니다.
- [AF 시스템]이 [위상차 검출 AF]로 설정되어 있을 때는 다음과 같은 기능을 사용할 수 없습니다:
  - [초점 영역]에서 [존], [확장 플렉스블 스팟],및 [Lock-on AF] (카메라의 시스템 소프트웨어(펌웨어) 버전이 2.00 이상인 경우 모든 유형의 초점 영역을 사용할 수 있습니다.)
  - [중앙 Lock-on AF]
- [AF 시스템]이 [위상차 검출 AF]로 설정되어 있을 때는 [AF-S 우선순위 설정]을 [균형 강조]로 설정하더라도 일시적으로 [AF]로 전환됩니다.

4-732-948-45(1) Copyright 2018 Sony Corporation

AF 조리개 드라이브 (정지 이미지)

호환 렌즈를 사용하여 촬영할 때 조리개 드라이브에서 나는 소리를 줄일 수 있습니다.
이 기능은 카메라의 시스템 소프트웨어 (펌웨어) 버전이 2.00 이상일 때 사용할 수 있습니다.

1. **MENU → 1(카메라 설정1) → [AF 조리개 드라이브] → 원하는 설정.**

메뉴 항목 세부 내용

표준:
표준 조리개 구동 시스템을 사용합니다.

조용함 우선:
조리개 드라이브에서 나는 소리가 [표준]에서 보다 조용할 수 있도록 무음을 우선하기 위한 조리개 드라이브 시스템을 변경합니다.

참고 사항

- [조용함 우선]이 설정되어 있을 때 초점 속도가 느려질 수 있으며 피사체에 초점을 맞추기가 더 어려울 수 있습니다.
- 이 기능과 호환되지 않는 렌즈를 사용할 때는 [AF 조리개 드라이브]를 사용할 수 없습니다.

관련 항목

- 버전

4-732-948-45(1) Copyright 2018 Sony Corporation

수동 초점

자동 초점 모드에서 적절한 초점을 얻기 어려울 때는 수동으로 초점을 조절할 수 있습니다.

1. **MENU → 1 (카메라 설정1) → [초점 모드] → [수동 초점].**

2. **초점 링을 돌려서 선명한 초점이 얻어지도록 하여 주십시오.**

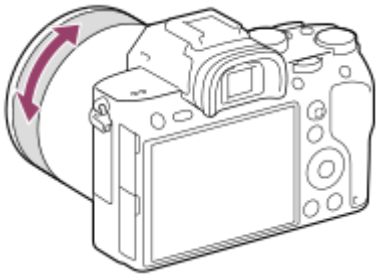

- 초점 링을 돌리면 화면에 초점 거리가 표시됩니다.
  마운트 어댑터 (별매)가 부착되어 있을 때는 초점 길이가 표시되지 않습니다.

3. **셔터 버튼을 끝까지 눌러서 이미지를 촬영하여 주십시오.**

참고 사항

- 뷰파인더 사용 시에는 뷰파인더 상에서 올바른 초점이 얻어지도록 디옵터 레벨을 조절하여 주십시오.

관련 항목

- 초점부분확대
- 피킹 설정
- MF 도우미 (정지 이미지)

4-732-948-45(1) Copyright 2018 Sony Corporation

직접 수동 초점 (DMF)

자동 초점을 수행한 후에 수동으로 미세 조절을 할 수 있으므로 처음부터 수동 초점을 사용하는 것보다 더 빠르게 피사체에 초점을 맞출 수 있습니다. 이것은 매크로 촬영과 같은 경우에 편리합니다.

1. **MENU → 1 (카메라 설정1) → [초점 모드] → [수동 초점 조절].**

2. **셔터 버튼을 반쯤 눌러서 자동으로 초점을 맞춰 주십시오.**

3. **셔터 버튼을 반쯤 누른 채로 초점 링을 돌려서 더 선명한 초점이 얻어지도록 하여 주십시오.**

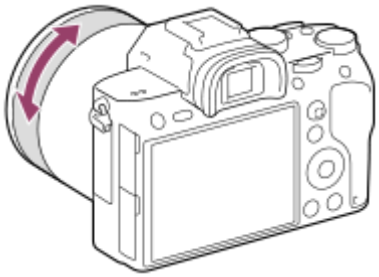

- 초점 링을 돌리면 화면에 초점 거리가 표시됩니다.
  마운트 어댑터 (별매)가 부착되어 있을 때는 초점 길이가 표시되지 않습니다.

4. **셔터 버튼을 끝까지 눌러서 이미지를 촬영하여 주십시오.**

관련 항목

- 피킹 설정

4-732-948-45(1) Copyright 2018 Sony Corporation

초점부분확대

촬영 전에 이미지를 확대해서 초점을 확인할 수 있습니다.
[MF 도우미] 사용 시와 달리, 초점 링을 조작하지 않고 이미지를 확대할 수 있습니다.

1. **MENU → 1 (카메라 설정1) → [초점부분확대].**

2. **멀티 셀렉터의 가운데를 눌러서 이미지를 확대하고 멀티 셀렉터를 위쪽/아래쪽/왼쪽/오른쪽으로 눌러서 확대하고자 하는 영역을 선택하여 주십시오.**
   - 가운데를 누를 때마다 배율이 변경됩니다.
   - MENU → 1 (카메라 설정1) → [초기 배율]를 선택해서 초기 배율을 설정할 수 있습니다.

3. **초점을 확인하여 주십시오.**
   - (삭제) 버튼을 눌러서 확대 위치가 이미지의 중앙에 오도록 하여 주십시오.
   - 초점 모드가 [수동 초점]로 설정되어 있을 때는 이미지가 확대되어 있는 동안에 초점을 조절할 수 있습니다. [초점부분확대 AF]가 [끔]으로 설정되어 있을 때는 셔터 버튼을 반쯤 누르면 [초점부분확대] 기능이 해제됩니다.
   - 자동 초점 중에 이미지가 확대되어 있을 때 셔터 버튼을 반쯤 주르면 [초점부분확대 AF] 설정에 따라 다른 기능이 수행됩니다.
     - [초점부분확대 AF]이 [켬]으로 설정되어 있을 때: 자동 초점이 다시 수행됩니다.
     - [초점부분확대 AF] 가 [끔]으로 설정되어 있을 때: [초점부분확대] 기능이 취소됩니다.
   - MENU → 1 (카메라 설정1) → [초점 확대 시간]을 선택해서 이미지가 확대 표시되는 시간을 설정할 수 있습니다.

4. **셔터 버튼을 끝까지 눌러서 이미지를 촬영하여 주십시오.**

터치 조작으로 초점 확대경 기능을 사용하려면

모니터를 터치함으로써 이미지를 확대해서 초점을 조절할 수 있습니다.사전에 [터치 조작]을 [켬]으로 설정하여 주십시오. 그런 다음, [터치 패널/터치 패드]에서 적절한 설정을 선택합니다. 초점 모드가 [수동 초점]로 설정되어 있을 때는 모니터를 사용해서 촬영하면서 초점을 맞추고자 하는 영역을 두 번 두드려서 [초점부분확대]를 수행할 수 있습니다.
뷰파인더를 사용해서 촬영 중에 모니터를 두 번 두드리면 모니터의 중앙에 프레임이 표시되고 드래그 조작을 통해 프레임을 이동할 수 있습니다. 조작 휠의 가운데를 눌러서 이미지를 확대할 수 있습니다.

힌트

- 초점 확대 기능을 사용하는 동안에 터치 패널에서 확대 영역을 드래그해서 이동할 수 있습니다.
- 초점 확대 기능을 종료하려면 모니터를 다시 두 번 두드려 주십시오. [초점부분확대 AF]가 [끔]으로 설정되어 있을 때는 셔터 버튼을 반쯤 누르면 초점 확대 기능이 종료됩니다.

관련 항목

- MF 도우미 (정지 이미지)
- 초점 확대 시간
- 초기 배율 (정지 이미지)
- 초점부분확대 AF (정지 이미지)

- 사용자정의 키 (정지 이미지/동영상/재생)
- 터치 조작

4-732-948-45(1) Copyright 2018 Sony Corporation

MF 도우미 (정지 이미지)

수동 초점을 쉽게 수행할 수 있도록 화면 상의 이미지를 자동으로 확대합니다. 이것은 수동 초점 또는 직접 수동 초점 촬영에서 작동합니다.

1. **MENU → 1 (카메라 설정1) → [MF 도우미] → [켬].**

2. **초점 링을 돌려서 초점을 조절하여 주십시오.**
   - 이미지가 확대됩니다. 조작 휠의 가운데를 눌러서 이미지를 더 확대할 수 있습니다.

힌트

- MENU → 1(카메라 설정1) → [초점 확대 시간]을 선택해서 이미지가 확대 표시되는 시간을 설정할 수 있습니다.

참고 사항

- 동영상 촬영 시에는 [MF 도우미]를 사용할 수 없습니다. 대신에 [초점부분확대] 기능을 사용하여 주십시오.
- 마운트 어댑터가 부착되어 있을 때는 [MF 도우미]를 사용할 수 없습니다. 대신에 [초점부분확대] 기능을 사용하여 주십시오.

관련 항목

- 수동 초점
- 직접 수동 초점 (DMF)
- 초점 확대 시간

4-732-948-45(1) Copyright 2018 Sony Corporation

초점 확대 시간

[MF 도우미] 또는 [초점부분확대] 기능을 사용해서 이미지를 확대하는 시간을 설정하여 주십시오.

1. **MENU → 1 (카메라 설정1) → [초점 확대 시간] → 원하는 설정.**

메뉴 항목 세부 내용

2초:
2 초 동안 이미지를 확대합니다.
5초:
5 초 동안 이미지를 확대합니다.
무제한:
셔터 버튼을 누를 때까지 이미지를 확대합니다.

관련 항목

- 초점부분확대
- MF 도우미 (정지 이미지)

4-732-948-45(1) Copyright 2018 Sony Corporation

초기 배율 (정지 이미지)

[초점부분확대] 사용 시의 초기 배율을 설정합니다. 촬영 구도를 잡는데 도움이 되는 설정을 선택합니다.

1. **MENU → (카메라 설정1) → [초기 배율] → 원하는 설정.**

메뉴 항목 세부 내용

전체 프레임 촬영

x1.0:
촬영 화면과 동일한 배율로 이미지를 표시합니다.
x5.9:
5.9 배 확대 이미지를 표시합니다.

APS-C/Super 35mm 크기 촬영

x1.0:
촬영 화면과 동일한 배율로 이미지를 표시합니다.
x3.8:
3.8 배 확대 이미지를 표시합니다.

관련 항목

- 초점부분확대

4-732-948-45(1) Copyright 2018 Sony Corporation

피킹 설정

수동 초점 또는 직접 수동 초점으로 촬영하는 동안에 초점이 맞춰진 영역의 윤곽을 강조하는 피킹 기능을 설정합니다.

1. **MENU → 1 (카메라 설정1) → [피킹 설정] → 원하는 설정.**

메뉴 항목 세부 내용

피킹 표시:
피킹을 표시할지 설정합니다.
피킹 레벨:
초점이 맞춰진 영역을 강조하는 레벨을 설정합니다.
피킹 색상:
초점이 맞춰진 영역을 강조하기 위해 사용되는 색을 설정합니다.

참고 사항

- 제품이 선명한 영역을 초점이 맞춰진 것으로 인식하므로 피사체와 렌즈에 따라 피킹 효과가 달라집니다.
- HDMI로 연결된 장치에서는 초점 범위의 윤곽이 강조되지 않습니다.

관련 항목

- 수동 초점
- 직접 수동 초점 (DMF)

4-732-948-45(1) Copyright 2018 Sony Corporation

드라이브 모드

단일 촬영, 연속 촬영, 또는 브래킷 촬영 등으로 촬영하는 피사체에 적절한 모드를 선택하여 주십시오.

1. **조작 휠의 / (드라이브 모드) → 원하는 설정을 선택하여 주십시오.**
   - MENU → 1 (카메라 설정1) → [드라이브 모드]를 선택해서 드라이브 모드를 설정할 수도 있습니다.
2. **조작 휠의 오른쪽/왼쪽을 사용해서 원하는 모드를 선택하여 주십시오.**

메뉴 항목 세부 내용

단일 촬영:
정상 촬영 모드

연속 촬영:
셔터 버튼을 누르고 있는 동안 연속으로 이미지를 촬영합니다.

셀프타이머:
셔터 버튼을 누르고 나서 지정된 시간이 경과하면 셀프타이머를 사용해서 한 장의 이미지를 촬영합니다.

셀프타이머(연속):
셔터 버튼을 누르고 나서 지정된 시간이 경과하면 셀프타이머를 사용해서 지정된 매수의 이미지를 촬영합니다.

BRK C 연속 브래킷:
셔터 버튼을 누르고 있는 동안 서로 다른 노출로 복수의 이미지를 촬영합니다.

BRK S 단일 브래킷:
서로 다른 노출로 지정된 수의 이미지를 한 장씩 촬영합니다.

BRK WB WB 브래킷:
화이트밸런스, 색 온도, 및 컬러 필터에 대해 선택한 설정에 따라 각각 다른 색조로 총 세 장의 이미지를 촬영합니다.

BRK DRO DRO 브래킷:
서로 다른 D 레인지 최적화로 총 세 장의 이미지를 촬영합니다.

참고 사항
- 촬영 모드가 [장면 선택]으로 설정되어 있고 [스포츠 액션]이 선택되어 있을 때는 [단일 촬영]을 수행할 수 없습니다.

관련 항목
- 연속 촬영
- 셀프타이머
- 셀프타이머(연속)
- 연속 브래킷
- 단일 브래킷
- WB 브래킷
- DRO 브래킷

4-732-948-45(1) Copyright 2018 Sony Corporation

연속 촬영

셔터 버튼을 누르고 있는 동안 연속으로 이미지를 촬영합니다.

1. **조작 휠의 / (드라이브 모드) → [연속 촬영]를 선택하여 주십시오.**
   - MENU → 1 (카메라 설정1) → [드라이브 모드]를 선택해서 연속 촬영을 설정할 수도 있습니다.
2. **조작 휠의 오른쪽/왼쪽을 사용해서 원하는 모드를 선택하여 주십시오.**

메뉴 항목 세부 내용

Hi+ 연속 촬영: Hi+ :
셔터 버튼을 누르고 있는 동안 최대 속도로 연속해서 이미지를 촬영합니다.

Hi 연속 촬영: Hi / MID 연속 촬영: Mid/ Lo 연속 촬영: Lo:
촬영 중에 피사체가 실시간으로 모니터 또는 뷰파인더에 표시되므로 더 쉽게 피사체를 추적할 수 있습니다.

연속 촬영으로 촬영 가능한 정지 이미지 매수

아래의 표를 보면 [드라이브 모드]가 [연속 촬영: Hi+]로 설정되어 있을 때 촬영할 수 있는 이미지 매수가 대략적으로 나와 있습니다. 매수는 촬영 조건 및 메모리 카드에 따라 다를 수 있습니다.

[JPEG 이미지 크기]: [L:24M]

JPEG 표준	약 177장
JPEG 파인	약 172장
JPEG 엑스트라 파인	약 163장
RAW (압축 RAW)	약 89장
RAW+JPEG (압축 RAW)*	약 79장
RAW (비 압축 RAW)	약 40장
RAW+JPEG (비 압축 RAW)*	약 36장

* [JPEG 화질] [RAW+JPEG]가 선택될 때: [파인]

힌트

- 연속 촬영 중에 계속해서 초점과 노출을 조절하려면 다음과 같이 설정하여 주십시오:
  - [초점 모드]: [연속 AF]
  - [반셔터 시 AEL]: [끔] 또는 [자동]

참고 사항

- [RAW 파일 유형]가 [비압축]로 설정되어 있을 때는 연속 촬영 중에 촬영 속도가 더 느려집니다.
- [연속 촬영: Hi], [연속 촬영: Mid] 또는 [연속 촬영: Lo] 모드에서 [e-프론트 커튼 셔터]가 [끔]로 설정되어 있을 때는 연속 촬영 중에 촬영 속도가 더 느려집니다.
- [연속 촬영: Hi+], [연속 촬영: Hi] 또는 [연속 촬영: Mid] 모드에서 F 값이 F11보다 클 때는 초점이 첫 번째.

- [연속 촬영: Hi+] 모드로 촬영할 때는 모니터 또는 뷰파인더 상에 피사체가 실시간으로 표시되지 않습니다.
- 다음과 같은 경우에는 연속 촬영을 사용할 수 없습니다:
  - 촬영 모드가 [장면 선택]으로 설정되어 있고 [스포츠 액션] 이외의 장면이 선택되어 있을 때.
  - [사진 효과]가 [리치톤 모노크롬]로 설정되어 있습니다.
  - [DRO/자동 HDR]가 [자동 HDR]로 설정되어 있습니다.

관련 항목

- 연속 촬영 남은 시간 지시등 표시하기 (연속 촬영 길이)
- 초점 모드
- 반셔터 시 AEL (정지 이미지)

4-732-948-45(1) Copyright 2018 Sony Corporation

연속 촬영 남은 시간 지시등 표시하기 (연속 촬영 길이)

동일한 촬영 속도로 연속 촬영을 할 수 있는 남은 시간 지시등을 표시할지를 설정합니다.

1. **MENU → 2 (카메라 설정2) → [연속 촬영 길이] → 원하는 설정.**

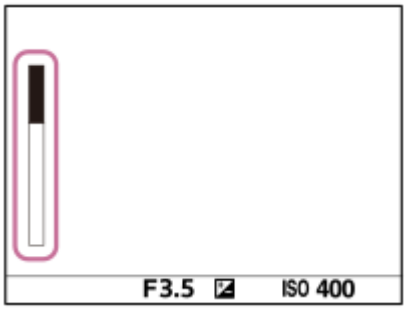

메뉴 항목 세부 내용

항상 표시:
드라이브 모드를 [연속 촬영]로 설정하면 항상 지시등을 표시합니다.
촬영 중에만 표시:
연속 촬영을 수행할 때만 지시등을 표시합니다.
표시하지 않음:
지시등을 표시하지 않습니다.

힌트

- 버퍼용 내장 카메라 메모리가 다 차면 "SLOW"가 표시되고 연속 촬영 속도가 느려집니다.

관련 항목

- 연속 촬영

4-732-948-45(1) Copyright 2018 Sony Corporation

셀프타이머

셔터 버튼을 누르고 나서 지정된 시간이 경과하면 셀프타이머를 사용해서 한 장의 이미지를 촬영합니다. 사진에 촬영자가 들어가려면 5 초/10 초 셀프타이머를 사용하고 셔터 버튼을 누름으로 인한 카메라 흔들림을 줄이려면 2 초 셀프타이머를 사용하여 주십시오.

1. **조작 휠의 / (드라이브 모드) → [셀프타이머]를 눌러 주십시오.**
   - MENU→ 1 (카메라 설정1) → [드라이브 모드]를 선택해서 드라이브 모드를 설정할 수도 있습니다.
2. **조작 휠의 오른쪽/왼쪽을 사용해서 원하는 모드를 선택하여 주십시오.**
3. **초점을 맞추고 이미지를 촬영하여 주십시오.**

   셀프타이머 램프가 점멸하고 비프 음이 들리고 나서 지정한 시간이 경과하면 이미지가 촬영됩니다.

메뉴 항목 세부 내용

셔터 버튼을 누르고 나서 촬영할 때까지의 시간을 결정합니다.

10 셀프타이머: 10초
5 셀프타이머: 5초
2 셀프타이머: 2초

힌트

- 셔터 버튼을 다시 누르거나 조작 휠의 / 를 누르면 셀프타이머의 카운트가 정지합니다.
- 셀프타이머를 취소하려면 조작 휠의 / 를 누르고 (단일 촬영)를 선택하여 주십시오.
- 셀프타이머 카운팅 중에 비프 음이 들리지 않도록 하려면 [오디오 신호]를 [끔]로 설정하여 주십시오.
- 브래킷 모드에서 셀프타이머를 사용하려면 드라이브 모드에서 브래킷 모드를 선택한 다음에 MENU → 1 (카메라 설정1) → [브래킷 설정] → [브래킷 셀프타이머]를 선택하여 주십시오.

참고 사항

- 다음과 같은 경우에는 셀프타이머를 사용할 수 없습니다:
  - [장면 선택] 하에서 [스포츠 액션]

관련 항목

- 오디오 신호

4-732-948-45(1) Copyright 2018 Sony Corporation

셀프타이머(연속)

셔터 버튼을 누르고 나서 지정된 시간이 경과하면 셀프타이머를 사용해서 지정된 매수의 이미지를 촬영합니다. 복수의 촬영으로부터 가장 좋은 이미지를 선택할 수 있습니다.

1. **조작 휠의 / (드라이브 모드) → [셀프타이머(연속)]를 눌러 주십시오.**
   - MENU→ 1 (카메라 설정1) → [드라이브 모드]를 선택해서 드라이브 모드를 설정할 수도 있습니다.
2. **조작 휠의 오른쪽/왼쪽을 사용해서 원하는 모드를 선택하여 주십시오.**
3. **초점을 맞추고 이미지를 촬영하여 주십시오.**

   셀프타이머 램프가 점멸하고 비프 음이 들리고 나서 지정한 시간이 경과하면 사진이 촬영됩니다. 지정한 매수의 이미지가 연속으로 촬영됩니다.

메뉴 항목 세부 내용

예컨대 [셀프타이머(연속): 10초 3장]를 선택하면 셔터 버튼을 누르고 나서 10 초가 경과하면 세 장의 이미지가 촬영됩니다.

셀프타이머(연속): 10초 3장
셀프타이머(연속): 10초 5장
셀프타이머(연속): 5초 3장
셀프타이머(연속): 5초 5장
셀프타이머(연속): 2초 3장
셀프타이머(연속): 2초 5장

힌트

- 셔터 버튼을 다시 누르거나 조작 휠의 / 를 누르면 셀프타이머의 카운트가 정지합니다.
- 셀프타이머를 취소하려면 조작 휠의 / 를 누르고 (단일 촬영)를 선택하여 주십시오.

4-732-948-45(1) Copyright 2018 Sony Corporation

연속 브래킷

노출을 기본에서 어둡게 그리고 밝게 자동으로 변경해서 복수의 이미지를 촬영합니다. 촬영 후에 목적에 맞는 이미지를 선택할 수 있습니다.

1. **조작 휠의 / (드라이브 모드) → [연속 브래킷]를 눌러 주십시오.**
   - MENU→ 1 (카메라 설정1) → [드라이브 모드]를 선택해서 드라이브 모드를 설정할 수도 있습니다.
2. **조작 휠의 오른쪽/왼쪽을 사용해서 원하는 모드를 선택하여 주십시오.**
3. **초점을 맞추고 이미지를 촬영하여 주십시오.**
   - 첫 번째 촬영에 대해 기본 노출이 설정됩니다.
   - 브래킷 촬영이 완료될 때까지 셔터 버튼을 누른 채로 지속하여 주십시오.

메뉴 항목 세부 내용

예컨대 [연속 브래킷: 0.3EV 3 이미지]를 선택하면 카메라가 플러스 마이너스 0.3 EV만큼 노출 값을 변경해서 총 세 장의 이미지를 연속으로 촬영합니다.

참고 사항

- 마지막 촬영 이미지가 자동 리뷰에 표시됩니다.
- [수동 노출] 모드에서 [ISO AUTO]가 선택되어 있을 때는 ISO 값을 조절함으로써 노출이 변경됩니다. [ISO AUTO] 이외의 설정이 선택되어 있으면 셔터 속도를 조절함으로써 노출이 변경됩니다.
- 노출을 보정하면 보정 값을 토대로 노출이 변경됩니다.
- 다음과 같은 촬영 모드에서는 브래킷 촬영을 사용할 수 없습니다:
  - [인텔리전트 자동]
  - [장면 선택]
- 플래시를 사용하면 [연속 브래킷]이 선택되어 있더라도 제품이 플래시의 광량을 변경하는 플래시 브래킷 촬영을 수행합니다. 각 이미지에 대해 셔터 버튼을 눌러 주십시오.

관련 항목

- 브래킷 설정
- 브래킷 촬영 중의 지시등

4-732-948-45(1) Copyright 2018 Sony Corporation

단일 브래킷

노출을 기본에서 어둡게 그리고 밝게 자동으로 변경해서 복수의 이미지를 촬영합니다. 촬영 후에 목적에 맞는 이미지를 선택할 수 있습니다.
셔터 버튼을 누를 때마다 한 장의 사진이 촬영되므로 각 촬영에 대해 초점 또는 구도를 조절할 수 있습니다.

1. **조작 휠의 / (드라이브 모드) → [단일 브래킷]를 선택하여 주십시오.**
   - MENU → 1 (카메라 설정1) → [드라이브 모드]를 선택해서 드라이브 모드를 설정할 수도 있습니다.
2. **조작 휠의 오른쪽/왼쪽을 사용해서 원하는 모드를 선택하여 주십시오.**
3. **초점을 맞추고 이미지를 촬영하여 주십시오.**
   - 각 이미지에 대해 셔터 버튼을 눌러 주십시오.

메뉴 항목 세부 내용

예를 들어, [단일 브래킷: 0.3EV 3 이미지]가 선택되어 있으면 노출 값을 위 아래 0.3 EV 간격으로 변경해서 세 장의 이미지를 한 번에 촬영합니다.

참고 사항

- [수동 노출] 모드에서 [ISO AUTO]가 선택되어 있을 때는 ISO 값을 조절함으로써 노출이 변경됩니다. [ISO AUTO] 이외의 설정이 선택되어 있으면 셔터 속도를 조절함으로써 노출이 변경됩니다.
- 노출을 보정하면 보정 값을 토대로 노출이 변경됩니다.
- 다음과 같은 촬영 모드에서는 브래킷 촬영을 사용할 수 없습니다:
  - [인텔리전트 자동]
  - [장면 선택]

관련 항목

- 브래킷 설정
- 브래킷 촬영 중의 지시등

4-732-948-45(1) Copyright 2018 Sony Corporation

렌즈 교환 가능 디지털 카메라
ILCE-7M3 α7III

브래킷 촬영 중의 지시등

뷰파인더

주변 조명* 브래킷
0.3 EV 간격으로 변경한 세 장의 이미지
노출 보정 ±0.0 EV

모니터 (모든 정보 표시 또는 히스토그램)

주변 조명* 브래킷
0.3 EV 간격으로 변경한 세 장의 이미지
노출 보정 ±0.0 EV

플래시 브래킷
0.7 EV 간격으로 변경한 세 장의 이미지
플래시 보정 -1.0 EV

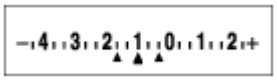

모니터 (뷰파인더의 경우)

주변 조명* 브래킷 (상부 지시등)
0.3 EV 간격으로 변경한 세 장의 이미지
노출 보정 ±0.0 EV

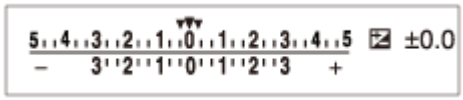

플래시 브래킷 (하부 지시등)
0.7 EV 간격으로 변경한 세 장의 이미지
플래시 보정 -1.0 EV

* 주변 조명: 자연광, 전등, 및 형광등 조명을 포함하는 일반적인 의미의 비 플래시 조명.플래시 광이 일시적으로 발광하는데 반해 주변 조명은 일정하므로 이러한 종류의 조명을 "주변 조명"이라고 합니다.

참고 사항

- 브래킷 촬영 중에 촬영할 이미지 수와 동일한 수의 안내가 브래킷 지시등 위/아래에 표시됩니다.
- 단일 브래킷 촬영을 시작하면 카메라가 이미지를 촬영함에 따라 안내가 하나씩 지워집니다.

4-732-948-45(1) Copyright 2018 Sony Corporation

WB 브래킷

화이트밸런스, 색 온도, 및 컬러 필터에 대해 선택한 설정에 따라 각각 다른 색조로 총 세 장의 이미지를 촬영합니다.

1. **조작 휠의 / (드라이브 모드) → [WB 브래킷]를 선택하여 주십시오.**
   - MENU→ 1 (카메라 설정1) → [드라이브 모드]를 선택해서 드라이브 모드를 설정할 수도 있습니다.
2. **조작 휠의 오른쪽/왼쪽을 사용해서 원하는 모드를 선택하여 주십시오.**
3. **초점을 맞추고 이미지를 촬영하여 주십시오.**

메뉴 항목 세부 내용

BRK WB Lo 화이트 밸런스 브래킷: Lo:
화이트 밸런스를 조금씩 변경해서 (10MK^{-1*}의 범위 내에서) 일련의 세 장의 이미지를 촬영합니다.
BRK WB Hi 화이트 밸런스 브래킷: Hi:
화이트 밸런스를 조금씩 변경해서 (20MK^{-1*}의 범위 내에서) 일련의 세 장의 이미지를 촬영합니다.
* MK^{-1}는 색 온도 변환 필터의 성능을 나타내는 단위로 "mired"와 동일한 값을 나타냅니다.

참고 사항
- 마지막 촬영 이미지가 자동 리뷰에 표시됩니다.

관련 항목
- 브래킷 설정

4-732-948-45(1) Copyright 2018 Sony Corporation

렌즈 교환 가능 디지털 카메라
ILCE-7M3 α7III

DRO 브래킷

서로 다른 D 레인지 최적화 값으로 총 세 장의 이미지를 촬영할 수 있습니다.

1. **조작 휠의 / (드라이브 모드) → [DRO 브래킷]를 선택하여 주십시오.**
   - MENU→ 1 (카메라 설정1) → [드라이브 모드]를 선택해서 드라이브 모드를 설정할 수도 있습니다.
2. **조작 휠의 오른쪽/왼쪽을 사용해서 원하는 모드를 선택하여 주십시오.**
3. **초점을 맞추고 이미지를 촬영하여 주십시오.**

메뉴 항목 세부 내용

DRO 브래킷: Lo:
D 레인지 최적화 값 (Lv 1, Lv 2, 및 Lv 3)을 조금씩 변경해서 일련의 세 장의 이미지를 촬영합니다.

DRO 브래킷: Hi:
D 레인지 최적화 값 (Lv 1, Lv 3, 및 Lv 5)을 크게 변경해서 일련의 세 장의 이미지를 촬영합니다.

참고 사항

- 마지막 촬영 이미지가 자동 리뷰에 표시됩니다.

관련 항목

- 브래킷 설정

4-732-948-45(1) Copyright 2018 Sony Corporation

브래킷 설정

브래킷 촬영 모드에서의 셀프타이머 및 노출 브래킷과 화이트밸런스 브래킷에서의 촬영 순서를 설정할 수 있습니다.

1. **조작 휠의 / (드라이브 모드) → 브래킷 촬영 모드를 선택하여 주십시오.**
   - MENU → 1 (카메라 설정1) → [드라이브 모드]를 선택해서 드라이브 모드를 설정할 수도 있습니다.
2. **MENU → 1(카메라 설정1) → [브래킷 설정] → 원하는 설정.**

메뉴 항목 세부 내용

브래킷 셀프타이머:
브래킷 촬영 중에 셀프타이머를 사용할지를 설정합니다. 뿐만 아니라 셀프타이머 사용 시에 셔터가 작동할 때까지의 시간도 설정할 수 있습니다.
(OFF/2초/5초/10초)

브래킷 순서:
노출 브래킷 및 화이트 밸런스 브래킷에서의 촬영 순서를 설정합니다.
(0→-→+/-→0→+)

관련 항목

- 연속 브래킷
- 단일 브래킷
- WB 브래킷
- DRO 브래킷

4-732-948-45(1) Copyright 2018 Sony Corporation

간격 촬영 기능

촬영 간격과 촬영 매수를 사전에 설정한 상태에서 일련의 정지 이미지를 자동으로 촬영할 수 있습니다 (간격 촬영). 그런 다음 Imaging Edge를 사용해서 간격 촬영으로 생성된 정지 이미지에서 동영상을 만들 수 있습니다. 카메라의 정지 이미지에서 동영상을 만들 수 없습니다.
이 기능은 카메라의 시스템 소프트웨어 (펌웨어) 버전이 3.00 이상일 때 사용할 수 있습니다.

1. **MENU → (카메라 설정1) → [간격 촬영 기능] → [간격 촬영] → [켬].**
2. **MENU → (카메라 설정1) → [간격 촬영 기능] → 설정하고자 하는 항목과 원하는 설정을 선택합니다.**
3. **셔터 버튼을 누르십시오.**

   [촬영 시작 시간]에 대해 설정한 시간이 경과하면 촬영이 시작됩니다.

   - [촬영 횟수]에 대해 설정한 촬영 횟수가 완료되면 카메라는 간격 촬영을 위한 대기 화면으로 돌아갑니다.

메뉴 항목 세부 내용

간격 촬영:
간격 촬영을 수행할지를 설정합니다. ([켬]/[끔])

촬영 시작 시간:
셔터 버튼을 누를 때의 시간부터 간격 촬영이 시작되는 때까지의 시간을 설정합니다. (1초부터 99분 59초까지)

촬영 간격:
촬영 간격을 설정합니다 (한 번의 노출이 시작되는 때의 시간부터 다음 촬영을 위한 노출이 시작되는 때까지). (1초부터 60초까지)

촬영 횟수:
간격 촬영을 위한 촬영 횟수를 설정합니다. (1회 촬영부터 9999회 촬영)

AE 추적 감도:
간격 촬영 중 조명의 변화에 대한 자동 노출의 추적 감도를 설정합니다. [저]를 선택하는 경우 간격 촬영 중 노출 변화가 부드러워집니다. ([고]/[중]/[저])

간격 시 조용한 촬영:
간격 촬영 중 무음 촬영을 수행할지 설정합니다. ([켬]/[끔])

촬영 간격 우선:
노출 모드가 [프로그램 자동] 또는 [조리개 우선]이고 셔터 속도가 [촬영 간격]에 대해 설정하는 시간보다 더 길 때 촬영 간격을 우선할지 설정합니다. ([켬]/[끔])

힌트

- 간격 촬영 중에 셔터 버튼을 누르는 경우 간격 촬영이 종료되고 카메라는 간격 촬영을 위한 대기 화면으로 돌아갑니다.
- 일반 촬영 모드로 돌아가려면 MENU → (카메라 설정1) → [간격 촬영 기능] → [간격 촬영] → [끔]을 선택합니다.
- 촬영이 시작되는 순간에 다음 기능 중 하나에 할당된 키를 누르는 경우 버튼을 계속 누르고 있지 않을 때에도 간격 촬영 중에 해당 기능은 활성 상태를 계속 유지합니다.
  - [AEL 지속]
  - [AEL 지속]
  - [AF/MF 컨트롤 고정]
  - [지속 중 AF 영역 등록]
- 간격 촬영으로 촬영된 정지 이미지는 재생 화면에서 하나의 그룹으로 표시됩니다.

- 간격 촬영으로 촬영된 정지 이미지를 카메라에서 계속 재생할 수 있습니다. 정지 이미지를 사용하여 동영상을 만들고자 하는 경우 그 결과를 미리 볼 수 있습니다.

참고 사항

- 남아있는 배터리 잔량과 기록 매체의 여유 공간에 따라 설정된 이미지 매수를 기록하지 못할 수 있습니다. 촬영 중에는 USB를 통해 전원을 공급하고 공간이 충분한 메모리 카드를 사용하십시오.
- 간격 촬영 (셔터 버튼 누름과 촬영 시작 간의 시간 포함) 중에는 MENU를 조작할 수 없지만 다이얼은 조작할 수 있습니다. 셔터 버튼을 누를 때까지 MENU를 조작할 수 있습니다.
- 간격 촬영 중에는 자동 보기가 표시되지 않습니다.
- [조용한 촬영]에 대한 설정에 상관없이 [간격 시 조용한 촬영]은 기본 설정에서 [켬]으로 설정되어 있습니다.

관련 항목

- Imaging Edge
- 버전

4-732-948-45(1) Copyright 2018 Sony Corporation

터치 조작

모니터의 터치 조작을 활성화할지 여부를 설정합니다.

1 **MENU → (설정) → [터치 조작] → 원하는 설정.**

메뉴 항목 세부 내용

켬:
터치 조작을 활성화합니다.
끔:
터치 조작을 비활성화시킵니다.

관련 항목

- 터치 초점
- 터치 패널 설정
- 터치 패널/터치 패드

4-732-948-45(1) Copyright 2018 Sony Corporation

터치 패널/터치 패드

모니터를 사용해서 촬영할 때의 터치 조작을 "터치 패널 조작"이라고 하고, 뷰파인더를 사용해서 촬영할 때의 터치 조작을 "터치 패드 조작"이라고 합니다. 터치 패널 조작 또는 터치 패드 조작을 활성화할지 여부를 선택할 수 있습니다.

1. **MENU → (설정) → [터치 패널/터치 패드] → 원하는 설정.**

메뉴 항목 세부 내용

터치 패널+패드:
모니터를 사용한 촬영 시의 터치 패널 조작과 뷰파인더를 사용한 촬영 시의 터치 패드 조작을 둘 다 활성화시킵니다.
터치 패널만:
모니터를 사용한 촬영 시의 터치 패널 조작만 활성화시킵니다.
터치 패드만:
뷰파인더를 사용한 촬영 시의 터치 패드 조작만 활성화시킵니다.

관련 항목

- 터치 조작

4-732-948-45(1) Copyright 2018 Sony Corporation

터치 초점

정지 이미지 및 동영상 촬영 모드에서 터치 조작을 사용해서 초점을 맞출 피사체를 선택할 수 있습니다.

1. **MENU → (설정) → [터치 조작] → [켬].**

정지 이미지 모드에서 초점을 맞출 위치 지정하기

모니터를 터치해서 원하는 위치에 초점을 맞출 수 있습니다.

1. [초점 영역]을 [플렉스블 스팟] 또는 [확장 플렉스블 스팟] 이외로 선택하여 주십시오.
2. MENU → (카메라 설정1) → [중앙 Lock-on AF] → [끔].
3. 모니터를 터치하여 주십시오.
   - 모니터를 사용해서 촬영 시에 초점을 맞출 피사체를 터치하여 주십시오.
   - 뷰파인더를 사용해서 촬영할 때 뷰파인더를 보면서 모니터 상에서 터치 및 드래그 조작을 통해 초점 위치를 이동할 수 있습니다.

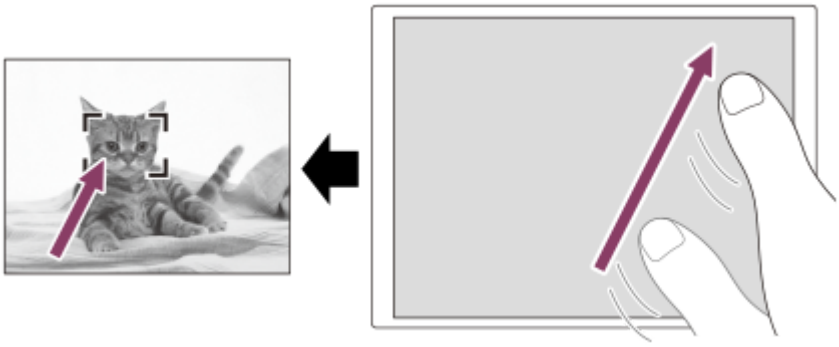

   - 셔터 버튼을 반쯤 누르면 카메라가 초점 프레임에 초점을 맞춥니다. 셔터 버튼을 끝까지 눌러서 이미지를 촬영하여 주십시오.
   - 터치 조작을 통한 초점 조절을 해제하려면 모니터를 사용해서 촬영할 때는 를 터치하거나 조작 휠의 가운데를 누르고 뷰파인더를 사용해서 촬영할 때는 조작 휠의 가운데를 눌러 주십시오.

동영상 촬영 모드에서 초점을 맞출 위치 지정하기 (스팟 초점)

카메라가 터치한 피사체에 초점을 맞춥니다.뷰파인더를 사용해서 촬영할 때는 스팟 초점을 사용할 수 없습니다.

1. [초점 영역]을 [플렉스블 스팟] 또는 [확장 플렉스블 스팟] 이외로 선택하여 주십시오.
2. MENU → (카메라 설정1) → [중앙 Lock-on AF] → [끔].
3. 촬영 전 또는 촬영 중에 초점을 맞출 피사체를 터치하여 주십시오.
   - 피사체를 터치하면 초점 모드가 일시적으로 수동 초점으로 전환되어 초점 링을 사용해서 초점을 조절할 수 있습니다.
   - 스팟 초점을 취소하려면 를 터치하거나 조작 휠의 가운데를 눌러 주십시오.

힌트

- 터치 초점 조절 기능 이외에 다음과 같은 터치 조작도 사용할 수 있습니다.
  - [초점 영역]이 [플렉스블 스팟] 또는 [확장 플렉스블 스팟]으로 설정되어 있을 때는 터치 조작을 사용해서 초점 프레임을 이동할 수 있습니다.
  - [초점 모드]가 [수동 초점]으로 설정되어 있을 때는 모니터를 더블 태핑함으로써 초점 확대를 사용할 수 있습니다.

참고 사항

- 다음과 같은 상황에서는 터치 초점 조절 기능을 사용할 수 없습니다:
  - [초점 모드]이 [수동 초점]으로 설정되어 있을 때.
  - 디지털 줌 사용 시
  - LA-EA2 또는 LA-EA4 사용 시
  - LA-EA1 또는 LA-EA3 사용 시에 촬영 모드가 동영상으로 설정되어 있을 때

관련 항목

- 터치 조작
- 터치 패널/터치 패드

4-732-948-45(1) Copyright 2018 Sony Corporation

터치 패널 설정

뷰파인더 촬영 중에 터치 패드 조작과 관련된 설정을 조정할 수 있습니다.

1 **MENU→ (설정) → [터치 패널 설정] → 원하는 설정.**

메뉴 항목 세부 내용

세로 방향의 조작:
세로 방향의 뷰파인더 촬영 중에 터치 패드 조작을 사용할지를 설정합니다. 세로 방향으로 촬영하는 중에 코 등이 모니터에 닿음으로써 오조작이 발생하는 것을 방지할 수 있습니다.

터치 위치 모드:
초점 프레임을 화면 ([절대 위치])에 터치된 위치로 움직일지 또는 초점 프레임을 동작을 드래그한 방향 및 동작의 양 ([상대 위치])에 기초한 원하는 위치로 이동할지 설정합니다.

조작 영역:
터치 패드 조작에서 사용할 영역을 설정합니다. 조작 영역을 제한하면 코 등이 모니터에 닿음으로써 오조작이 발생하는 것을 방지할 수 있습니다.

터치 포지셔닝 모드에 관하여

[절대 위치]를 선택하면 터치 조작으로 초점 프레임의 위치를 직접 지정할 수 있기 때문에 초점 프레임을 먼 위치로 더욱 빠르게 이동할 수 있습니다.

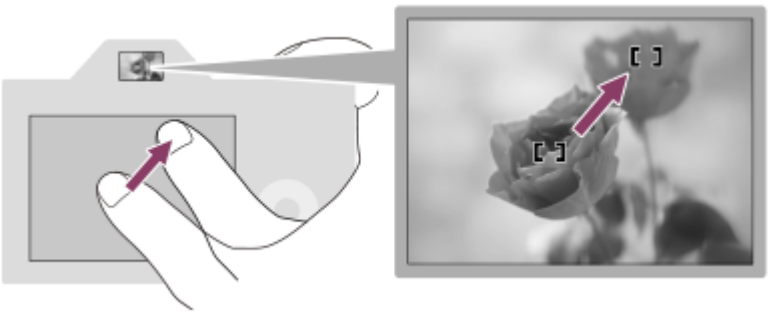

[상대 위치]를 선택하면 넓은 영역 위에서 손가락을 이동할 필요없이 가장 손쉬운 위치에서 터치 패드를 조작할 수 있습니다.

힌트

- 터치 패드 조작에서 [터치 위치 모드]가 [절대 위치]로 설정되어 있을 때 [조작 영역]에 설정되어 있는 영역은 전체 화면으로 처리됩니다.

관련 항목

- 터치 조작

4-732-948-45(1) Copyright 2018 Sony Corporation

JPEG 이미지 크기 (정지 이미지)

이미지 크기가 클수록 이미지를 대형 용지에 인쇄했을 때 더 세세한 부분이 재현됩니다. 이미지 크기가 작을수록 더 많은 이미지를 기록할 수 있습니다.

1 **MENU → 1 (카메라 설정1) → [JPEG 이미지 크기] → 원하는 설정.**

메뉴 항목 세부 내용

[종횡비]가3:2로 설정되어 있을 때	
L: 24M	6000×4000 픽셀
M: 10M	3936×2624 픽셀
S: 6.0M	3008×2000 픽셀

[종횡비]가16:9로 설정되어 있을 때	
L: 20M	6000×3376 픽셀
M: 8.7M	3936×2216 픽셀
S: 5.1M	3008×1688 픽셀

APS-C 상응 크기로 촬영할 때

[종횡비]가3:2로 설정되어 있을 때	
L: 10M	3936×2624 픽셀
M: 6.0M	3008×2000 픽셀
S: 2.6M	1968×1312 픽셀

[종횡비]가16:9로 설정되어 있을 때	
L: 8.7M	3936×2216 픽셀
M: 5.1M	3008×1688 픽셀
S: 2.2M	1968×1112 픽셀

참고 사항

- [파일 형식]이 [RAW] 또는 [RAW+JPEG]으로 설정되어 있을 때 RAW 이미지의 이미지 크기는 "L"에 해당합니다.

관련 항목

- 종횡비 (정지 이미지)

4-732-948-45(1) Copyright 2018 Sony Corporation

JPEG 화질 (정지 이미지)

[파일 형식]가 [RAW+JPEG] 또는 [JPEG]으로 설정되어 있을 때 JPEG 이미지 화질을 선택합니다.

1. **MENU → 1 (카메라 설정1) → [JPEG 화질] → 원하는 설정.**

메뉴 항목 세부 내용

엑스트라 파인/파인/표준:
압축률이 [엑스트라 파인]에서 [파인]에서 [표준]으로 증가하므로 파일 크기가 동일한 정도로 감소합니다. 그러므로 한 장의 메모리 카드에 더 많은 파일을 기록할 수 있지만 화질은 저하됩니다.

관련 항목

- 파일 형식 (정지 이미지)

4-732-948-45(1) Copyright 2018 Sony Corporation

종횡비 (정지 이미지)

1 **MENU → 1 (카메라 설정1) → [종횡비] → 원하는 설정.**

메뉴 항목 세부 내용

3:2:
35 mm 판 필름과 동일한 종횡비

16:9:
고화질을 지원하는 TV에서 시청하기 적합한 종횡비

4-732-948-45(1) Copyright 2018 Sony Corporation

파일 형식 (정지 이미지)

정지 이미지용 파일 형식을 설정합니다.

1 **MENU → 1 (카메라 설정1) → [파일 형식] → 원하는 설정.**

메뉴 항목 세부 내용

RAW:
이미지들은 처리되기 전에 이 파일 형식으로 촬영됩니다. 전문적인 목적으로 컴퓨터 상에서 이미지를 처리하려면 이 형식을 선택하여 주십시오.

RAW+JPEG:
A RAW 이미지와 JPEG 이미지가 동시에 생성됩니다. 이것은 보기 위한 JPEG과 편집하기 위한 RAW의 두 개의 이미지 파일이 필요한 경우에 적합합니다.

JPEG:
이미지가 JPEG 형식으로 기록됩니다.

RAW 이미지 소개

- 본 카메라로 촬영한 RAW 이미지 파일을 열려면 Imaging Edge 소프트웨어가 필요합니다. Imaging Edge를 사용하면 RAW 이미지 파일을 열어서 JPEG이나 TIFF와 같은 보편적인 이미지 형식으로 변환하거나 이미지의 화이트밸런스, 채도, 또는 콘트라스트를 조절할 수 있습니다.
- RAW이미지에 대해서는 [자동 HDR] 또는 [사진 효과] 기능을 적용할 수 없습니다.
- 본 카메라로 촬영한 RAW 이미지는 픽셀당 14 비트의 해상도를 가집니다. 그러나 다음과 같은 촬영 모드에서는 해상도가 12 비트로 제한됩니다:
  - [장시간 노출 NR]
  - [BULB]
  - [연속 촬영]([RAW 파일 유형]이 [압축]으로 설정되어 있을 때)
- [RAW 파일 유형]을 사용해서 RAW 이미지의 압축 또는 비압축을 설정할 수 있습니다.

참고 사항

- 컴퓨터를 사용해서 이미지를 편집할 목적이 아니라면 JPEG 형식으로 이미지를 기록할 것을 권합니다.
- DPOF (인쇄 주문) 등록 마크를 RAW 이미지에 추가할 수 없습니다.

관련 항목

- JPEG 이미지 크기 (정지 이미지)
- RAW 파일 유형 (정지 이미지)

4-732-948-45(1) Copyright 2018 Sony Corporation

RAW 파일 유형 (정지 이미지)

RAW 이미지에 대한 파일 유형을 선택합니다.

1. **MENU → 1 (카메라 설정1) → [RAW 파일 유형] → 원하는 설정.**

메뉴 항목 세부 내용

압축:
압축 RAW 형식으로 이미지를 기록합니다.

비압축:
비 압축 RAW 형식으로 이미지를 기록합니다. [RAW 파일 유형]에 대해 [비압축]가 선택되어 있을 때는 압축 RAW 형식으로 기록할 때보다 이미지의 파일 크기가 더 커집니다.

참고 사항

- [RAW 파일 유형]에 대해 [비압축]를 선택하면 화면 상의 아이콘이 RAW 로 전환됩니다. 비 압축 RAW 형식으로 촬영한 이미지가 재생되는 동안 RAW 도 표시됩니다.

4-732-948-45(1) Copyright 2018 Sony Corporation

APS-C/Super 35mm

정지 이미지를 APS-C 상응 크기로 기록하고 동영상을 Super 35mm 상응 크기로 기록할지를 설정합니다. APS-C 상응 크기 또는 Super 35 mm 상응 크기로 기록함으로써 제품에 탑재된 APS-C 크기 전용 렌즈를 사용할 수 있습니다.

1. **MENU → 1 (카메라 설정1) → [APS-C/Super 35mm] → 원하는 설정.**

메뉴 항목 세부 내용

APS-C S35 촬영:
카메라가 렌즈에 기반한 캡쳐 범위를 자동으로 결정할지 설정합니다. (자동/수동)

수동 시 APS-C S35 촬영:
[APS-C S35 촬영]이 [수동]으로 설정되어 있을 때 APS-C 상응 크기 또는 Super 35mm 상응 크기로 기록할지 설정합니다. (끔/켬)

참고 사항

- APS-C 호환 렌즈를 부착한 상태에서 전체 프레임 촬영을 수행하는 경우, 원하는 촬영 결과를 얻지 못할 수 있습니다.
- APS-C/Super 35mm 촬영이 활성화되어 있을 때는 이미지 센서의 중심부가 사용되며 화각이 APS-C 크기 이미지 센서의 화각에 상응하게 됩니다.

4-732-948-45(1) Copyright 2018 Sony Corporation

화각

[APS-C/Super 35mm] 및 부착된 렌즈에 대한 설정에 따라 전체 프레임에 상응 또는 APS-C/Super 35mm로 전환됩니다. 또한 화각은 정지 이미지 촬영과 동영상 촬영별로 다릅니다.

전체 프레임에 상응하는 화각

(A) 정지 이미지로 촬영할 때 ([종횡비]가 [3:2]로 설정)
(B) 동영상 촬영 시

카메라는 다음과 같은 조건에서 전체 프레임에 상응하는 화각으로 촬영합니다.

- [APS-C/Super 35mm]에서 [APS-C S35 촬영]이 [자동]으로 설정되어 있고 전체 프레임 촬영 호환 렌즈가 부착되어 있는 경우.
- [APS-C/Super 35mm]에서 [APS-C S35 촬영]이 [수동]으로 설정되어 있고 [수동 시 APS-C S35 촬영]이 [끔]으로 설정되어 있는 경우.

APS-C 크기/Super 35mm에 상응하는 화각

(A) 정지 이미지로 촬영할 때 ([종횡비]가 [3:2]로 설정)
(B) 동영상 촬영 시

카메라는 다음과 같은 조건에서 APS-C 크기 또는 Super 35mm에 상응하는 화각으로 촬영합니다. 화각은 렌즈에 표시된 초점 거리의 약 1.5 배가 됩니다.

- [APS-C/Super 35mm]에서 [APS-C S35 촬영]이 [자동]으로 설정되어 있고 APS-C 형식 전용 렌즈가 부착되어 있는 경우.
- [APS-C/Super 35mm]에서 [APS-C S35 촬영]이 [수동]으로 설정되어 있고 [수동 시 APS-C S35 촬영]이 [켬]으로 설정되어 있는 경우.

참고 사항

- [파일 형식]이 [XAVC S 4K]로 설정되어 있고 [녹화 설정]이 [30p 60M] 또는 [30p 100M]로 설정된 전체 플레임 동영상을 촬영할 때는 화각 (B)이 렌즈에 표시된 초점 거리의 약 1.2 배에 상응하게 됩니다.

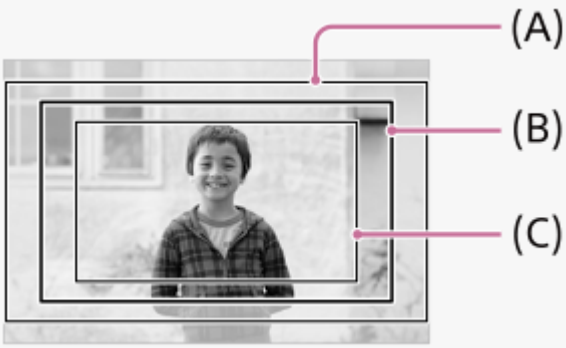

(A) 전체 프레임에 상응하는 화각
(B) [30p 60M]/[30p 100M]로 설정된 XAVC S 4K 동영상 촬영 중의 화각
(C) Super 35mm에 상응하는 화각

관련 항목

- 파일 형식 (동영상)
- 녹화 설정 (동영상)
- APS-C/Super 35mm

4-732-948-45(1) Copyright 2018 Sony Corporation

모드 다이얼 기능 목록

피사체에 따라 또는 촬영 목적에 따라 촬영 모드를 전환할 수 있습니다.

1 **모드 다이얼을 돌려서 원하는 촬영 모드를 선택하여 주십시오.**

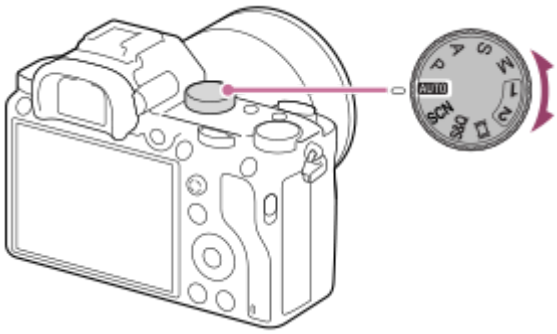

사용할 수 있는 기능

(인텔리전트 자동):
자동 장면 인식을 사용해서 촬영할 수 있습니다.
P (프로그램 자동):
노출 (셔터 속도와 조리개 값 (F 값))을 자동으로 조절해서 촬영할 수 있습니다. 뿐만 아니라 메뉴를 사용해서 다양한 설정을 선택할 수도 있습니다.
A (조리개 우선):
배경을 흐리게 하고자 할 때와 같은 경우에 조리개를 조절해서 촬영할 수 있습니다.
S (셔터 우선):
셔터 속도를 수동으로 조절해서 빠르게 움직이는 피사체 등을 촬영할 수 있습니다.
M (수동 노출):
노출 (셔터 속도와 조리개 값 (F 값))을 조절해서 원하는 노출로 정지 이미지를 촬영할 수 있습니다.
1/2(메모리 호출):
사전에 등록한 자주 사용하는 모드 또는 수치 설정을 호출해서 이미지를 촬영할 수 있습니다.
(동영상):
동영상 촬영에 대한 노출 모드를 변경할 수 있습니다.
S&Q (슬로&퀵 모션):
슬로모션 및 퀵모션 동영상을 촬영할 수 있습니다.
SCN (장면 선택):
장면에 따른 사전 설정을 사용해서 촬영할 수 있습니다.

관련 항목

- 인텔리전트 자동
- 프로그램 자동
- 조리개 우선
- 셔터 우선
- 수동 노출
- 호출 (카메라 설정1/카메라 설정2)
- 동영상: 노출 모드
- 슬로&퀵 모션: 노출 모드

- 장면 선택

4-732-948-45(1) Copyright 2018 Sony Corporation

인텔리전트 자동

카메라가 자동 장면 인식 모드로 촬영합니다.

1. **모드 다이얼을 AUTO (자동 모드)로 설정하여 주십시오.**
   - 촬영 모드가 iO (인텔리전트 자동)로 설정됩니다.

2. **카메라를 피사체로 향해 주십시오.**

   카메라가 장면을 인식하면 화면에 인식한 장면의 아이콘이 표시됩니다.

3. **초점을 맞추고 이미지를 촬영하여 주십시오.**

참고 사항

- 광학 줌 이외의 줌 기능을 사용해서 이미지를 촬영할 때는 제품이 장면을 인식하지 않습니다.
- 일부 촬영 조건 하에서는 제품이 장면을 제대로 인식하지 못하는 경우가 있습니다.
- [인텔리전트 자동] 모드에서는 대부분의 기능이 자동으로 설정되어 마음대로 설정을 조절할 수 없습니다.

관련 항목

- 장면 인식에 관하여
- 얼굴/눈 AF 설정
- M 측광에서 얼굴 우선

4-732-948-45(1) Copyright 2018 Sony Corporation

장면 인식에 관하여

장면 인식은 [인텔리전트 자동] 모드에서 작동합니다.

이 기능은 제품이 자동으로 촬영 장면을 인식해서 이미지를 촬영하도록 합니다.

장면 인식

제품이 특정 장면을 인식하면 첫 번째 줄에 다음과 같은 아이콘과 안내가 표시됩니다:

- (인물)
- (아기)
- (야간 인물)
- (야경)
- (역광 인물)
- (역광)
- (풍경)
- (매크로)
- (스포트라이트)
- (낮은 조명)
- (삼각대 사용 야경)

관련 항목

- 인텔리전트 자동

4-732-948-45(1) Copyright 2018 Sony Corporation

프로그램 자동

자동으로 노출 (셔터 속도와 조리개 값)을 조절해서 촬영할 수 있습니다.

[ISO] 등의 촬영 기능을 설정할 수 있습니다.

1. **모드 다이얼을 P (프로그램 자동)으로 설정하여 주십시오.**
2. **촬영 기능을 원하는 설정으로 하여 주십시오.**
3. **초점을 맞추고 피사체를 촬영하여 주십시오.**

프로그램 시프트

플래시를 사용하지 않을 때는 카메라에서 설정한 적절한 노출을 변경하지 않고 셔터 속도와 조리개 (F 값)의 조합을 변경할 수 있습니다.
앞쪽/뒤쪽 다이얼을 돌려서 조리개 값과 셔터 속도의 조합을 선택하여 주십시오.

- 앞쪽/뒤쪽 다이얼을 돌리면 화면 상의 "P"가 "P*"로 변경됩니다.
- 프로그램 시프트를 취소하려면 촬영 모드를 [프로그램 자동] 이외의 모드로 설정하거나 카메라의 전원을 꺼 주십시오.

참고 사항

- 주변의 밝기에 따라서는 프로그램 시프트를 사용할 수 없는 경우가 있습니다.
- 촬영 모드를 "P" 이외의 모드로 설정하거나 전원을 꺼서 수행한 설정을 취소하여 주십시오.
- 밝기가 달라지면 시프트 양을 유지하면서 조리개 (F 값)와 셔터 속도도 달라집니다.

4-732-948-45(1) Copyright 2018 Sony Corporation

조리개 우선

조리개를 조절하고 초점 범위를 변경하거나 배경의 초점을 흐리게 해서 촬영할 수 있습니다.

1. **모드 다이얼을 A (조리개 우선)으로 설정하여 주십시오.**

2. **앞쪽/뒤쪽 다이얼을 돌려서 원하는 값을 선택하여 주십시오.**
   - 작은 F 값: 피사체에 초점이 맞춰지지만 피사체 앞위의 물체는 흐려집니다.
     큰 F 값: 피사체와 전방 및 배경에 모두 초점이 맞춰집니다.
   - 설정한 조리개 값이 적절한 노출을 얻는 데 적합하지 않을 때는 촬영 화면의 셔터 속도가 점멸합니다. 이러한 경우에는 조리개 값을 변경하여 주십시오.

3. **초점을 맞추고 피사체를 촬영하여 주십시오.**

   적절한 노출이 얻어지도록 셔터 속도가 자동으로 조절됩니다.

참고 사항

- 화면 상의 이미지의 밝기가 실제 촬영되는 이미지와 다른 경우가 있습니다.

관련 항목

- 조리개 미리보기

4-732-948-45(1) Copyright 2018 Sony Corporation

셔터 우선

예를 들어 고속 셔터로 움직임의 순간을 포착하거나 저속 셔터로 끌리는 이미지를 촬영하는 등 셔터 속도를 조절함으로써 다양한 형태로 움직이는 피사체의 움직임을 표현할 수 있습니다.

1. **모드 다이얼을 S (셔터 우선)으로 설정하여 주십시오.**

2. **앞쪽/뒤쪽 다이얼을 돌려서 원하는 값을 선택하여 주십시오.**
   - 설정 후에 적절한 노출이 얻어지지 않으면 촬영 화면의 조리개 값이 점멸합니다. 이러한 현상이 발생하면 셔터 속도를 변경하여 주십시오.

3. **초점을 맞추고 피사체를 촬영하여 주십시오.**

   적절한 노출이 얻어지도록 조리개가 자동으로 조절됩니다.

힌트

- 저속 셔터 사용 시에는 카메라 흔들림이 발생하지 않도록 삼각대를 사용하여 주십시오.
- 실내 스포츠 장면을 촬영할 때는 ISO 감도를 더 높은 값으로 설정하여 주십시오.

참고 사항

- 셔터 속도 우선 모드에서는 SteadyShot 경고 지시등이 표시되지 않습니다.
- [장시간 노출 NR]이 [켬]으로 설정되고 셔터 속도가 1 초 이상으로 설정되어 있을 때는 촬영 후에 셔터가 열린 시간만큼 노이즈 감쇄가 수행됩니다. 노이즈 감쇄가 진행 중일 때는 더 이상 촬영할 수 없습니다.
- 화면 상의 이미지의 밝기가 실제 촬영되는 이미지와 다른 경우가 있습니다.

관련 항목

- 장시간 노출 NR (정지 이미지)

4-732-948-45(1) Copyright 2018 Sony Corporation

수동 노출

셔터 속도와 조리개를 둘 다 조절해서 원하는 노출 설정으로 촬영할 수 있습니다.

1. **모드 다이얼을 M (수동 노출)으로 설정하여 주십시오.**

2. **앞쪽 다이얼을 돌려서 원하는 조리개 값을 선택하여 주십시오.**
   뒤쪽 다이얼을 돌려서 원하는 셔터 속도를 선택하여 주십시오.

   - MENU → 2 (카메라 설정2) → [다이얼 설정]을 사용해서 앞쪽/뒤쪽 다이얼의 설정을 변경할 수 있습니다.
   - 수동 노출 모드에서 [ISO]를 [ISO AUTO]로 설정할 수도 있습니다. 설정한 조리개 값 및 셔터 속도를 사용해서 적절한 노출이 얻어지도록 ISO 값이 자동으로 변경됩니다.
   - [ISO]가 [ISO AUTO]로 설정되어 있을 때 설정한 ISO 값이 적절한 노출을 얻는데 적합하지 않으면 ISO 값 지시등이 점멸합니다. 이러한 경우에는 셔터 속도 또는 조리개 값을 변경하여 주십시오.
   - [ISO]가 [ISO AUTO] 이외로 설정되어 있을 때는 MM (수동 측광)*을 사용해서 노출 값을 확인하여 주십시오.
     + 쪽으로: 이미지가 더 밝아집니다.
     - 쪽으로: 이미지가 어두워집니다.
     0: 제품에 의해 분석된 적절한 노출.
     * 적절한 노출에 대한 부족/과다를 나타냅니다. 이것은 모니터 상에서는 수치로 표시되고 뷰파인더에서는 측광 지시등으로 표시됩니다.

3. **초점을 맞추고 피사체를 촬영하여 주십시오.**

힌트

- AEL 버튼을 누른 채로 앞쪽/뒤쪽 다이얼을 돌려서 설정 노출 값을 변경하지 않고 셔터 속도와 조리개 (F 값)의 조합을 변경할 수 있습니다. (수동 시프트)

참고 사항

- [ISO]가 [ISO AUTO]로 설정되어 있을 때는 수동 측광 지시등이 표시되지 않습니다.
- 주변의 광량이 수동 측광 범위를 초과하면 수동 측광 지시등이 점멸합니다.
- 수동 노출 모드에서는 SteadyShot 경고 지시등이 표시되지 않습니다.
- 화면 상의 이미지의 밝기가 실제 촬영되는 이미지와 다른 경우가 있습니다.

4-732-948-45(1) Copyright 2018 Sony Corporation

벌브 촬영

장시간 노출로 피사체의 움직임의 흐르는 듯한 이미지를 촬영할 수 있습니다.
벌브 촬영은 별이나 불꽃 등으로부터 길게 흐르는 자취를 촬영하는데 적합합니다.

1. **모드 다이얼을 M (수동 노출)으로 설정하여 주십시오.**
2. **[BULB]가 표시될 때까지 뒤쪽 다이얼을 시계 방향으로 돌려 주십시오.**
3. **앞쪽 다이얼을 사용해서 조리개 값 (F 값)을 선택하여 주십시오.**
4. **셔터 버튼을 반쯤 눌러서 초점을 맞춰 주십시오.**
5. **촬영하는 시간 동안 셔터 버튼을 계속 눌러 주십시오.**

   셔터 버튼을 누르고 있는 동안 셔터가 열린 상태가 지속됩니다.

힌트

- 불꽃 등을 촬영할 때는 수동 초점 모드로 무한대에 초점을 맞춰 주십시오. 무한대의 점이 불명확한 렌즈를 사용하는 경우에는 사전에 초점을 맞추고자 하는 영역에서 불꽃에 초점을 맞춰 주십시오.
- 화질을 저하시키지 않고 벌브 촬영을 수행하려면 카메라의 온도가 낮을 때 촬영을 시작하는 것이 좋습니다.
- [BULB] 모드로 촬영한 이미지는 흔들리기 쉽습니다. 삼각대와 셔터 버튼 잠금 기능이 있는 리모트 코맨더(별매)을 사용하는 것이 좋습니다. 다기능/마이크로 USB 잭을 통한 연결을 지원하는 리모트 코맨더을 사용하여 주십시오.

참고 사항

- 노출 시간이 길수록 이미지에 노이즈가 더 눈에 띄게 됩니다.
- 촬영 후에 셔터가 열려있던 시간만큼 노이즈 감쇄를 수행합니다. 노이즈 감쇄가 진행 중일 때는 더 이상 촬영할 수 없습니다.
- 다음과 같은 상황에서는 셔터 속도를 [BULB]로 설정할 수 없습니다:
  - [자동 HDR]
  - [사진 효과]가 [리치톤 모노크롬]로 설정되어 있습니다.
  - [드라이브 모드]이 다음과 같이 설정되어 있을 때:
    - [연속 촬영]
    - [셀프타이머(연속)]
    - [연속 브래킷]
  - [조용한 촬영]

  셔터 속도가 [BULB]로 설정되어 있을 때 위의 기능을 사용하면 셔터 속도가 일시적으로 30 초로 설정됩니다.

관련 항목

- 수동 노출

4-732-948-45(1) Copyright 2018 Sony Corporation

장면 선택

장면에 따른 사전 설정을 사용해서 촬영할 수 있습니다.

1. **모드 다이얼을 SCN (장면 선택)으로 설정하여 주십시오.**
2. **앞쪽 다이얼을 돌려서 원하는 설정을 선택하여 주십시오.**

메뉴 항목 세부 내용

인물:
배경을 흐리게 해서 피사체가 선명하게 나오도록 합니다. 피부 색을 부드럽게 강조합니다.

스포츠 액션:
움직이는 피사체가 정지된 것처럼 보이도록 고속 셔터로 촬영합니다. 셔터 버튼을 누르고 있는 동안 제품이 연속으로 이미지를 촬영합니다.

매크로:
꽃, 곤충, 음식, 또는 작은 물건 등과 같은 피사체를 근접 촬영합니다.

풍경:
장면의 전체 범위를 선명한 초점과 생생한 색으로 촬영합니다.

일몰:
일몰의 붉은 색을 아름답게 촬영합니다.

야경:
어두운 분위기를 잃지 않고 야경을 촬영합니다.

야간 인물:
플래시를 사용해서 야경 인물을 촬영합니다 (별매).

힌트

- 장면을 변경하려면 촬영 화면에서 앞쪽 다이얼을 돌려서 새로운 장면을 선택하여 주십시오.

참고 사항

- 다음과 같은 설정 하에서는 셔터 속도가 더 느려지므로 이미지가 흔들리지 않도록 삼각대 등을 사용하는 것이 좋습니다:
  - [야경]
  - [야간 인물]
- [매크로]를 선택하더라도 피사체에 근접할 수 있는 최소 거리는 변하지 않습니다. 최소 초점 범위에 관한 사항은 제품에 부착된 렌즈의 최소 거리를 참조하여 주십시오.

관련 항목

- 플래시 (별매) 사용하기

4-732-948-45(1) Copyright 2018 Sony Corporation

호출 (카메라 설정1/카메라 설정2)

사전에 [MR 1/2 메모리]를 사용해서 등록한 자주 사용하는 모드 또는 카메라 설정을 호출해서 이미지를 촬영할 수 있습니다.

1. **모드 다이얼을 1, 2 (메모리 호출)로 설정하여 주십시오.**

2. **조작 휠의 가운데를 눌러서 확정하여 주십시오.**
   - MENU → 1 (카메라 설정1) → [MR 1/2 호출]을 선택해서 등록된 모드 또는 설정을 호출할 수도 있습니다.

힌트

- 메모리 카드에 등록된 설정을 호출하려면 모드 다이얼을 1, 2 (메모리 호출)으로 설정한 다음에 조작 휠의 왼쪽/오른쪽을 눌러서 원하는 번호를 선택하여 주십시오..
- 메모리 카드에 등록된 설정을 호출하면 [MR 미디어 선택]에서 지정한 슬롯 내의 메모리 카드로부터 설정이 호출됩니다. MENU → 1 (카메라 설정1) → [MR 미디어 선택]를 선택해서 메모리 카드 슬롯을 확인할 수 있습니다.
- 동일한 모델명의 다른 카메라를 사용해서 메모리 카드에 등록한 설정을 본 카메라로 호출할 수 있습니다.

참고 사항

- 촬영 설정을 완료한 후에 [MR 1/2 호출]을 설정하면 등록된 설정에 우선 순위가 적용되어 원래 설정이 무효로 되는 경우가 있습니다. 촬영 전에 화면 상의 지시등을 확인하여 주십시오.

관련 항목

- 메모리 (카메라 설정1/카메라 설정2)

4-732-948-45(1) Copyright 2018 Sony Corporation

동영상: 노출 모드

동영상 촬영에 대한 노출 모드를 설정할 수 있습니다.

1. **모드 다이얼을 (동영상)으로 설정하여 주십시오.**
2. **MENU→ (카메라 설정2) → [노출 모드] → 원하는 설정.**
3. **MOVIE (동영상) 버튼을 눌러서 촬영을 시작하여 주십시오.**
   - 촬영을 정지하려면 MOVIE 버튼을 다시 한 번 눌러 주십시오.

메뉴 항목 세부 내용

P 프로그램 자동:
자동으로 노출 (셔터 속도와 조리개 값)을 조절해서 촬영할 수 있습니다.

A 조리개 우선:
수동으로 조리개 값을 조절한 후에 촬영할 수 있습니다.

S 셔터 우선:
수동으로 셔터 속도를 조절한 후에 촬영할 수 있습니다.

M 수동 노출:
수동으로 노출 (셔터 속도와 조리개 값)을 조절한 후에 촬영할 수 있습니다.

4-732-948-45(1) Copyright 2018 Sony Corporation

슬로&퀵 모션: 노출 모드

슬로모션/퀵모션 촬영을 위한 노출 모드를 선택할 수 있습니다. [S&Q 슬로&퀵 설정]를 사용해서 슬로모션/퀵모션 촬영을 위한 설정 및 재생 속도를 변경할 수 있습니다.

1. **모드 다이얼을 S&Q (슬로&퀵 모션)으로 설정하여 주십시오.**
2. **MENU → 2 (카메라 설정2) → [S&Q 노출 모드] → 원하는 설정.**
3. **MOVIE (동영상) 버튼을 눌러서 촬영을 시작하여 주십시오.**
   - 촬영을 정지하려면 MOVIE 버튼을 다시 한 번 눌러 주십시오.

메뉴 항목 세부 내용

S&Q P 프로그램 자동:
자동으로 노출 (셔터 속도와 조리개 값)을 조절해서 촬영할 수 있습니다.

S&Q A 조리개 우선:
수동으로 조리개 값을 조절한 후에 촬영할 수 있습니다.

S&Q S 셔터 우선:
수동으로 셔터 속도를 조절한 후에 촬영할 수 있습니다.

S&Q M 수동 노출:
수동으로 노출 (셔터 속도와 조리개 값)을 조절한 후에 촬영할 수 있습니다.

관련 항목

- 슬로&퀵 설정

4-732-948-45(1) Copyright 2018 Sony Corporation

노출 보정

통상적으로 노출은 자동으로 설정됩니다 (자동 노출). 자동 노출로 설정된 노출 값을 토대로 [노출 보정]을 플러스 측 또는 마이너스 측으로 조절해서 전체 이미지를 밝게 또는 어둡게 만들 수 있습니다 (노출 보정).

1 노출 보정 다이얼 (A)를 돌려 주십시오.

+ (위) 쪽:
이미지가 밝아집니다.
- (아래) 쪽:
이미지가 어두워집니다.

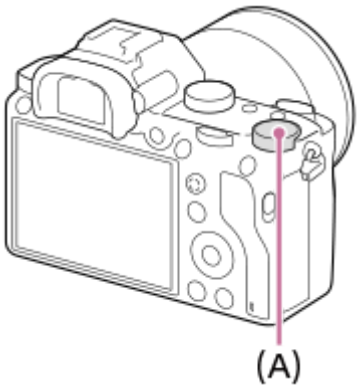

- -3.0 EV에서 +3.0 EV의 범위 내에서 노출 보정 값을 조절할 수 있습니다.
- 촬영 화면에서 설정한 노출 보정 값을 확인할 수 있습니다.

모니터

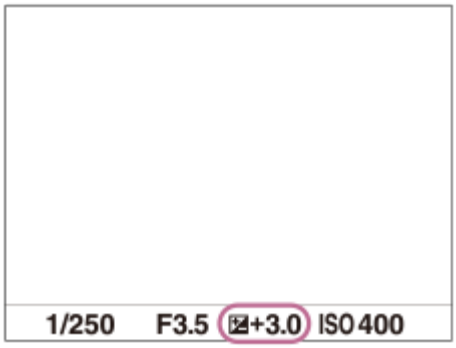

뷰파인더

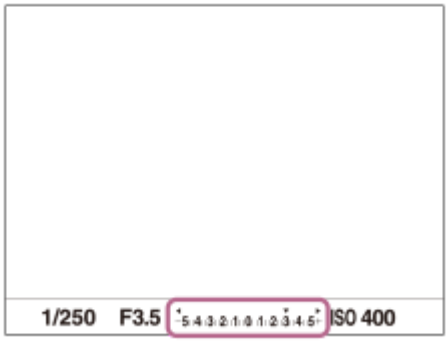

MENU를 사용해서 노출 보정값 설정하기

노출 보정 다이얼이 "0"으로 설정되어 있을 때는 -5.0 EV에서 +5.0 EV의 범위 내에서 노출 보정값을 조절할 수 있습니다.
MENU→ 1 (카메라 설정1) → [노출 보정] → 원하는 설정.

참고 사항

- 다음과 같은 촬영 모드에서는 노출 보정을 수행할 수 없습니다:
  - [인텔리전트 자동]
  - [장면 선택]
- [수동 노출] 사용 시에는 [ISO]가 [ISO AUTO]로 설정되어 있을 때만 노출 보정을 수행할 수 있습니다.
- MENU의 [노출 보정] 또는 [다이얼 Ev 보정]는 노출 보정 다이얼의 설정에 우선하게 됩니다.
- 촬영 중에는 이미지 밝기와 동등한 -3.0 EV에서 + 3.0 EV사이의 값만 화면에 표시됩니다. 이 범위를 벗어난 노출 보정 값을 설정하면 화면 상의 이미지 밝기에는 효과가 반영되지 않지만 촬영된 이미지 상에는 반영됩니다.
- 동영상에 대해 -2.0 EV에서 +2.0 EV의 범위 내에서 노출 보정 값을 조절할 수 있습니다.
- 대단히 밝거나 어두운 조건에서 피사체를 촬영하거나 플래시를 사용할 때는 만족할만한 효과를 얻을 수 없는 경우가 있습니다.
- 노출 보정 다이얼을 "0" 이외의 설정으로부터 "0"으로 설정하면 [노출 보정] 설정에 관계 없이 노출 값이 "0"으로 전환됩니다.

관련 항목

- 노출 간격
- 다이얼 Ev 보정
- 노출 보정 설정
- 연속 브래킷
- 단일 브래킷
- 제브라 패턴 설정

4-732-948-45(1) Copyright 2018 Sony Corporation

EV 보정 재설정

노출 보정 다이얼 위치가 "0"으로 설정되어 있을 때 전원을 끄면 [노출 보정]를 사용해서 설정한 노출 값을 유지할지를 설정합니다.

1. **MENU → 1 (카메라 설정1) → [EV 보정 재설정] → 원하는 설정.**

메뉴 항목 세부 내용

유지:
설정을 유지합니다.
재설정:
설정을 리셋합니다.

4-732-948-45(1) Copyright 2018 Sony Corporation

다이얼 Ev 보정

노출 보정 다이얼이 "0"으로 설정되어 있을 때 앞쪽 다이얼 또는 뒤쪽 다이얼을 사용해서 노출을 조절할 수 있습니다. -5.0 EV에서 +5.0 EV의 범위 내에서 노출을 조절할 수 있습니다.

1. **노출 보정 다이얼을 "0"으로 설정하여 주십시오.**
2. **MENU → (카메라 설정2) → [다이얼 Ev 보정] → 원하는 설정.**

메뉴 항목 세부 내용

끔:
앞쪽 또는 뒤쪽 다이얼을 사용해서 노출 보정을 하지 않습니다.

전면 다이얼/ 후면 다이얼:
앞쪽 또는 뒤쪽 다이얼을 사용해서 노출 보정을 수행할 수 있습니다.

참고 사항

- 앞쪽 또는 뒤쪽 다이얼에 노출 보정 기능을 할당하면 이전에 다이얼에 할당되어 있던 기능이 다른 다이얼로 다시 할당됩니다.
- 노출 보정 다이얼의 설정이 MENU의 [노출 보정]나 앞쪽 또는 뒤쪽 다이얼을 사용한 노출 설정에 우선합니다.

관련 항목

- 노출 보정

4-732-948-45(1) Copyright 2018 Sony Corporation

노출 설정 가이드

노출 변경 시에 안내를 표시할지를 설정할 수 있습니다.

1 **MENU → (카메라 설정2) → [노출 설정 가이드] → 원하는 설정.**

메뉴 항목 세부 내용

끔:
안내를 표시하지 않습니다.
켬:
안내를 표시합니다.

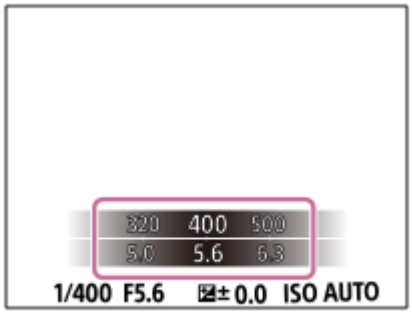

4-732-948-45(1) Copyright 2018 Sony Corporation

노출 간격

셔터 속도, 조리개, 및 노출 보정 값에 대한 설정 간격을 조절할 수 있습니다.

1. **MENU → 1(카메라 설정1) → [노출 간격] → 원하는 설정.**

메뉴 항목 세부 내용

0.3EV / 0.5EV

참고 사항

- [노출 간격]을 [0.5EV]로 설정하더라도 노출 보정 다이얼이 0.3 EV 간격으로 변경됩니다.

4-732-948-45(1) Copyright 2018 Sony Corporation

측광 모드

노출을 결정하기 위한 화면 상의 측광 부분을 설정하는 측광 모드를 선택합니다.

1. **MENU → 1(카메라 설정1) → [측광 모드] → 원하는 설정.**

메뉴 항목 세부 내용

다중:
전체 영역을 복수의 영역으로 분할한 다음에 각 영역의 광량을 측정해서 전체 화면의 적절한 노출을 결정합니다 (멀티 패턴 측광).

중앙:
화면의 중앙 영역에 중점을 두면서 전체 화면의 평균 밝기를 측정합니다 (중앙 중점 측광).

스팟:
중앙 영역만 측정합니다 (스팟 측광). 이 모드는 전체 화면의 특정 부분을 측광하는데 적합합니다. 측광 원의 크기는 [스팟: 표준]와 [스팟: 대]로부터 선택할 수 있습니다. 측광 원의 위치는 [스팟 측광 위치]에 대한 설정에 따라 다릅니다.

전체 화면 평균:
전체 화면의 평균 밝기를 측정합니다. 구도 또는 피사체의 위치가 바뀌더라도 노출이 안정됩니다.

하이라이트:
화면 상의 하이라이트 영역에 중점을 두고 밝기를 측정합니다. 이 모드는 과도 노출을 피하면서 피사체를 촬영하는데 적합합니다.

힌트

- [스팟 측광 위치]가 [초점 위치 링크]로 설정되어 있을 때 [스팟]를 선택하고 [초점 영역]를 [플렉스블 스팟] 또는 [확장 플렉스블 스팟]로 설정하면 스팟 측광 포인트를 초점 영역과 조율할 수 있습니다.
- [다중]이 선택되어 있고 [M 측광에서 얼굴 우선]이 [켬]으로 설정되어 있으면 카메라는 검출된 얼굴을 토대로 밝기를 측정합니다.
- [측광 모드]를 [하이라이트]로 설정하고 [D레인지 최적화] 또는 [자동 HDR] 기능을 활성화하면 이미지를 작은 영역으로 분할하고 빛과 그림자의 콘트라스트를 분석해서 밝기와 콘트라스트를 자동으로 보정합니다. 촬영 환경에 맞춰서 설정을 수행하여 주십시오.

참고 사항

- 다음과 같은 촬영 모드에서는 [측광 모드]가 [다중]로 고정됩니다:
  - [인텔리전트 자동]
  - [장면 선택]
  - 광학 줌 이외의 줌 기능
- [하이라이트] 모드에서 화면 상에 밝은 부분이 있으면 피사체가 어두워지는 경우가 있습니다.

관련 항목

- AE 고정
- 스팟 측광 위치
- M 측광에서 얼굴 우선
- D레인지 최적화 (DRO)
- 자동 HDR

4-732-948-45(1) Copyright 2018 Sony Corporation

M 측광에서 얼굴 우선

[측광 모드]가 [다중]로 설정되어 있을 때 카메라가 검출된 얼굴을 토대로 밝기를 측정하도록 할지를 설정합니다.

1. **MENU → 1 (카메라 설정1) → [M 측광에서 얼굴 우선] → 원하는 설정.**

메뉴 항목 세부 내용

켬:
카메라는 검출된 얼굴을 토대로 밝기를 측정합니다.

끔:
카메라는 얼굴을 검출하지 않고 [다중] 설정을 사용하여 밝기를 측정합니다.

참고 사항

- 촬영 모드가 [인텔리전트 자동]로 설정되어 있을 때는 [M 측광에서 얼굴 우선]가 [켬]으로 고정됩니다.
- [얼굴/눈 AF 설정]에서 [AF에서 얼굴/눈 우선]이 [켬]으로 [피사체 인식]이 [동물]로 설정되어 있을 때는 [M 측광에서 얼굴 우선]이 작동하지 않습니다.

관련 항목

- 측광 모드

4-732-948-45(1) Copyright 2018 Sony Corporation

스팟 측광 위치

[초점 영역]가 [플렉스블 스팟] 또는 [확장 플렉스블 스팟]로 설정되어 있을 때 스팟 측광 포인트와 초점 영역을 연동시킬지를 설정합니다.

1. **MENU → 1 (카메라 설정1) → [스팟 측광 위치] → 원하는 설정.**

메뉴 항목 세부 내용

중앙:
스팟 측광 위치가 초점 영역과 연동되지 않고 상시 중앙의 밝기를 측정합니다.

초점 위치 링크:
스팟 측광 위치가 초점 영역과 연동됩니다.

참고 사항

- [초점 영역]가 [플렉스블 스팟] 또는 [확장 플렉스블 스팟]이외로 설정되어 있을 때는 스팟 측광 위치가 중앙에 고정됩니다.
- [초점 영역]가 [Lock-on AF: 플렉스블 스팟] 또는 [Lock-on AF: 확장 플렉스블 스팟]로 설정되어 있을 때는 스팟 측광 위치가 고정 AF 시작 위치와 연동되지만 피사체의 추적과는 연동되지 않습니다.

관련 항목

- 초점 영역
- 측광 모드

4-732-948-45(1) Copyright 2018 Sony Corporation

AE 고정

역광이 비치는 피사체 또는 창가의 피사체를 촬영할 때와 같이 피사체와 배경 간의 콘트라스트가 높을 때는 촬영하기 전에 적절한 밝기를 가진 피사체의 한 점의 광량을 측정해서 노출을 고정시켜 주십시오. 피사체의 밝기를 줄이려면 피사체보다 더 밝은 한 점의 광량을 측정해서 전체 화면의 노출을 고정시켜 주십시오. 피사체를 더 밝게 하려면 피사체보다 어두운 한 점의 광량을 측정해서 전체 화면의 노출을 고정시켜 주십시오.

1. **노출이 조절된 점에 대해 초점을 조절하여 주십시오.**

2. **AEL 버튼을 눌러 주십시오.**

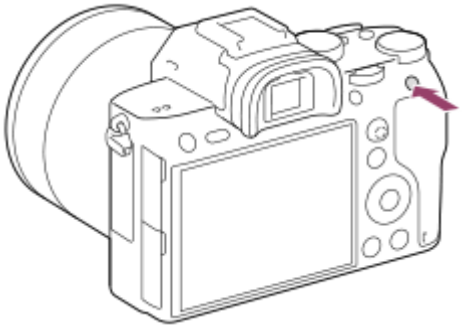

노출이 고정되고 ✱ (AE 고정)이 표시됩니다.

3. **AEL 버튼을 누른 채로 지속해서 피사체에 초점을 다시 맞춘 다음에 사진을 촬영하여 주십시오.**
   - 고정된 노출로 계속해서 촬영하려면 촬영 중에 AEL 버튼을 누른 채로 지속하여 주십시오. 노출을 리셋 하려면 버튼을 놓아 주십시오.

힌트

- MENU → 2 (카메라 설정2) → [사용자정의 키] 또는 [사용자정의 키] → [AEL 버튼 기능] → [AEL 전환]를 선택하면 버튼을 누르고 있지 않아도 노출을 고정할 수 있습니다.

참고 사항

- 광학 줌 이외의 줌 기능을 사용할 때는 [AEL 지속]와 [AEL 전환]를 사용할 수 없습니다.

4-732-948-45(1) Copyright 2018 Sony Corporation

반셔터 시 AEL (정지 이미지)

셔터 버튼을 반쯤 눌렀을 때 노출을 고정할지를 설정합니다.
초점과 노출을 개별적으로 조절하려면 [끔]을 선택하여 주십시오.

1 **MENU → 1(카메라 설정1) → [반셔터 시 AEL] → 원하는 설정.**

메뉴 항목 세부 내용

자동:
[초점 모드]가 [단일 촬영 AF]로 설정되어 있을 때 셔터 버튼을 반쯤 누르면 자동으로 초점을 조절한 후에 노출을 고정시킵니다. [초점 모드]가 [자동 AF]로 설정되어 있고 제품이 피사체가 움직이고 있다고 판단하거나 연사 이미지를 촬영할 때는 고정 노출이 취소됩니다.

켬:
셔터 버튼을 반쯤 누르면 노출을 고정합니다.

끔:
셔터 버튼을 반쯤 눌러도 노출을 고정시키지 않습니다. 초점과 노출을 별도로 조절하고자 할 때 이 모드를 사용하여 주십시오.
[연속 촬영] 모드로 촬영 시에 제품이 계속해서 노출을 조절합니다.

참고 사항

- AEL 버튼을 사용한 조작은 [반셔터 시 AEL] 설정에 우선합니다.

4-732-948-45(1) Copyright 2018 Sony Corporation

노출 표준 조정

각 측광 모드에 대해 올바른 노출 값에 대한 카메라의 표준을 조절합니다.

1. **MENU → 1 (카메라 설정1) → [노출 표준 조정] → 원하는 측광 모드.**

2. **원하는 값을 측광 표준으로 선택하여 주십시오.**
   - -1 EV에서 +1 EV의 범위에서 1/6 EV 간격으로 값을 설정할 수 있습니다.

측광 모드

MENU → 1 (카메라 설정1) → [측광 모드]에서 해당하는 측광 모드를 선택하면 설정한 표준 값이 적용됩니다.
다중/ 중앙/ 스팟/ 전체 화면 평균/ 하이라이트

참고 사항

- [노출 표준 조정]의 변경으로 인한 노출 보정에의 영향은 없습니다.
- 스팟 AEL 사용 중에 노출 값은 [스팟]에 대한 설정 값에 따라 고정됩니다.
- M.M (수동 측광)에 대한 표준 값은 [노출 표준 조정]에서 설정한 값에 따라 변경됩니다.
- [노출 표준 조정]에서 설정한 값은 노출 보정 값과 별도로 Exif 데이터로 기록됩니다. 노출 표준 값의 양은 노출 보정 값에 더해지지 않습니다.
- 브래킷 촬영 중에 [노출 표준 조정]를 설정하면 브래킷 촬영 매수가 리셋됩니다.

관련 항목

- 측광 모드

4-732-948-45(1) Copyright 2018 Sony Corporation

노출 보정 설정

노출 보정 값을 적용해서 플래시 광과 주변 광을 둘 다 제어할지 주변 광만 제어할지를 설정합니다.

1. **MENU → 1(카메라 설정1) → [노출 보정 설정] → 원하는 설정.**

메뉴 항목 세부 내용

주변광+플래시:
노출 보정 값을 플래시 광과 주변 광 둘 다에 적용합니다.
주변광만:
노출 보정 값을 주변 광에만 적용합니다.

관련 항목

- 플래시 보정

4-732-948-45(1) Copyright 2018 Sony Corporation

제브라 패턴 설정

이미지 일부의 밝기 레벨이 설정한 IRE 레벨이 되면 그 부분에 나타나는 제브라 패턴을 설정합니다. 이 얼룩 무늬를 밝기 조절용 가이드로 사용하여 주십시오.

1. **MENU → (카메라 설정2) → [제브라 패턴 설정] → 원하는 설정.**

메뉴 항목 세부 내용

제브라 패턴 표시:
제브라 패턴을 표시할지를 설정합니다.
제브라 패턴 레벨:
제브라 패턴의 밝기 레벨을 조정합니다.

힌트

- [제브라 패턴 레벨]에 대해 밝기 레벨뿐 아니라 올바른 노출 또는 과다 노출을 확인하기 위한 값을 등록할 수 있습니다. 기본 설정에서 올바른 노출 확인과 과다 노출 확인에 대한 설정은 각각 [사용자 정의1]와 [사용자 정의2]에 등록됩니다.
- 올바른 노출을 확인하려면 밝기 레벨에 대해 표준 값과 범위를 설정하여 주십시오. 설정한 범위 내의 영역에 줄 무늬가 나타납니다.
- 과다 노출을 확인하려면 밝기 레벨에 최소값을 설정하여 주십시오. 설정한 값 이상의 밝기 레벨을 갖는 영역에 줄무늬가 나타납니다.

참고 사항

- HDMI를 통해 연결된 장치에는 줄무늬가 표시되지 않습니다.

4-732-948-45(1) Copyright 2018 Sony Corporation

D레인지 최적화 (DRO)

이미지를 작은 영역으로 분할해서 제품이 피사체와 배경 간의 음영의 콘트라스트를 분석해서 최적의 밝기와 그러데이션으로 이미지를 생성합니다.

1. **MENU → 1 (카메라 설정1) → [DRO/자동 HDR] → [D레인지 최적화].**
2. **조작 휠의 왼쪽/오른쪽을 사용해서 원하는 설정을 선택하여 주십시오.**

메뉴 항목 세부 내용

D레인지 최적화: 자동:
자동으로 밝기를 보정합니다.

D레인지 최적화: Lv1 — D레인지 최적화: Lv5:
각 분할된 영역에 대해 촬영된 이미지의 그러데이션을 최적화합니다. Lv1 (약)에서 Lv5 (강)으로부터 최적화 레벨을 선택하여 주십시오.

참고 사항

- 다음과 같은 상황에서는 [D레인지 최적화]가 [끔]로 고정됩니다:
  - [사진 효과]가 [끔] 이외로 설정되어 있을 때
  - [픽쳐 프로파일]가 [끔] 이외로 설정되어 있을 때
- [장면 선택]에서 다음과 같은 모드가 선택되어 있을 때는 [DRO/자동 HDR]이 [끔]으로 고정됩니다.
  - [일몰]
  - [야경]
  - [야간 인물]

  위의 모드 이외의 [장면 선택] 모드가 선택되어 있을 때는 설정이 [D레인지 최적화: 자동]으로 고정됩니다.
- [D레인지 최적화]를 사용해서 촬영할 때는 이미지에 노이즈가 발생하는 경우가 있습니다. 특히 효과를 강하게 할 때는 촬영된 이미지를 확인하면서 적절한 레벨을 선택하여 주십시오.

4-732-948-45(1) Copyright 2018 Sony Corporation

자동 HDR

각각 다른 노출로 세 장의 이미지를 촬영해서 올바른 노출의 이미지, 노출 부족 이미지의 밝은 부분, 및 과다 노출 이미지의 어두운 부분을 합성해서 더 넓은 그러데이션 범위 (고 다이내믹 레인지)의 이미지를 생성합니다 . 적절한 노출의 한 장의 이미지와 한 장의 오버레이 이미지가 기록됩니다.

1. **MENU → 1 (카메라 설정1) → [DRO/자동 HDR] → [자동 HDR].**
2. **조작 휠의 왼쪽/오른쪽을 사용해서 원하는 설정을 선택하여 주십시오.**

메뉴 항목 세부 내용

자동 HDR: 노출 차이 자동:
자동으로 밝기를 보정합니다.

자동 HDR: 노출 차이 1.0EV — 자동 HDR: 노출 차이 6.0EV:
피사체의 콘트라스트에 따라 노출 차이를 설정합니다. 1.0 EV (약)에서 6.0 EV (강).중에서 최적화 레벨을 선택하여 주십시오.
예를 들어 노출치를 2.0 EV로 설정하면 −1.0 EV, 올바른 노출, 및 +1.0 EV의 노출 레벨로 세 장의 이미지를 촬영해서 합성합니다.

힌트

- 한 번의 촬영에 셔터가 세 번 작동합니다. 다음과 같은 점에 주의하여 주십시오:
  - 피사체가 움직이고 있지 않거나 빛을 발하지 않을 때 이 기능을 사용하여 주십시오.
  - 촬영 전에 구도를 변경하지 마십시오.

참고 사항

- [파일 형식]이 [RAW] 또는 [RAW+JPEG]으로 설정되어 있을 때는 이 기능을 사용할 수 없습니다.
- 다음과 같은 촬영 모드에서는 [자동 HDR]을 사용할 수 없습니다.
  - [인텔리전트 자동]
  - [장면 선택]
- 다음과 같은 상황에서는 [자동 HDR]을 사용할 수 없습니다:
  - [사진 효과]가 [끔] 이외의 값으로 설정되어 있을 때.
  - [픽쳐 프로파일]가 [끔] 이외의 값으로 설정되어 있을 때.
- 촬영 후에 캡쳐 처리가 완료될 때까지는 다음 촬영을 시작할 수 없습니다.
- 피사체의 밝기 차이 및 촬영 조건에 따라서는 원하는 효과를 얻을 수 없는 경우가 있습니다.
- 플래시를 사용하면 이 기능의 효과가 적어집니다.
- 장면의 콘트라스트가 낮거나 제품 흔들림 또는 피사체 흔들림이 발생하면 좋은 HDR 이미지를 얻을 수 없는 경우가 있습니다. 카메라가 이미지 흔들림을 감지하면 촬영한 이미지 상에 HDR ! 를 표시해서 알려줍니다. 필요에 따라 구도를 변경하거나 이미지가 흔들리지 않도록 조심해서 다시 촬영하여 주십시오.

4-732-948-45(1) Copyright 2018 Sony Corporation

ISO

ISO 숫자 (권장 노출 인덱스)는 빛에 대한 감도를 나타냅니다. 숫자가 클수록 감도가 더 높습니다.

1 **조작 휠의 ISO (ISO) → 원하는 설정을 선택하여 주십시오.**

- MENU→ 1 (카메라 설정1) → [ISO]를 선택할 수도 있습니다.
- 조작 휠을 돌리는 것과 더불어 앞쪽 다이얼을 돌려서 1/3 EV 간격으로 값을 변경할 수 있습니다. 뒤쪽 다이얼을 돌려서 1 EV 간격으로 값을 변경할 수 있습니다.

메뉴 항목 세부 내용

ISO AUTO:
ISO 감도를 자동으로 설정합니다.

ISO 50 – ISO 204800:
수동으로 ISO 감도를 설정합니다. 큰 숫자를 선택할수록 ISO 감도가 높아집니다.

힌트

- [ISO AUTO] 모드에서 자동으로 설정된 ISO 감도의 범위를 변경할 수 있습니다. [ISO AUTO] 를 선택하고 조작 휠의 오른쪽을 누른 다음에 [ISO AUTO 최대] 및 [ISO AUTO 최소]에 대해 원하는 값을 설정하여 주십시오.

참고 사항

- 다음의 기능을 사용할 때는 [ISO AUTO]가 선택됩니다:
  - [인텔리전트 자동]
  - [장면 선택]
- ISO 감도가 ISO 100보다 낮은 값으로 설정되어 있을 때는 기록 가능 피사체 밝기 (다이내믹 레인지)가 저하되는 경우가 있습니다.
- ISO 값이 높을수록 이미지에 더 많은 노이즈가 나타납니다.
- 사용할 수 있는 ISO 설정은 정지 이미지를 촬영하는지, 동영상을 촬영하는지, 또는 슬로모션/퀵모션 동영상을 촬영하는지에 따라 달라집니다.
- 동영상 촬영 시에는 100과 102400 사이의 ISO 값을 사용할 수 있습니다. ISO 값을 102400보다 큰 값으로 설정하면 설정이 자동으로 102400로 전환됩니다. 동영상 촬영이 완료되면 ISO 값이 원래 설정으로 되돌려집니다.
- 동영상 촬영 시에는 100과 102400 사이의 ISO 값을 사용할 수 있습니다. ISO 값을 100보다 작은 값으로 설정하면 설정이 자동으로 100으로 전환됩니다. 동영상 촬영이 완료되면 ISO 값이 원래 설정으로 되돌려집니다.
- 촬영 모드가 [P], [A], [S], 또는 [M]으로 설정된 상태에서 [ISO AUTO]를 선택하면 ISO 감도가 설정 범위 내에서 자동으로 조절됩니다.

4-732-948-45(1) Copyright 2018 Sony Corporation

ISO AUTO 최소 속도

촬영 모드가 P (프로그램 자동) 또는 A (조리개 우선)로 설정되어 있을 때 [ISO AUTO]를 선택하면 ISO 감도가 변하기 시작하는 셔터 속도를 설정할 수 있습니다.
이 기능은 움직이는 피사체를 촬영하는데 효과적입니다. 카메라 흔들림을 방지하면서 피사체 흔들림을 최소화할 수 있습니다.

1. **MENU → 1(카메라 설정1) → [ISO AUTO 최소 속도] → 원하는 설정.**

메뉴 항목 세부 내용

FASTER (더 빠르게)/FAST (고속):
[표준]보다 빠른 셔터 속도에서 ISO 감도가 변하기 시작하므로 카메라 흔들림과 피사체 흔들림을 방지할 수 있습니다.

STD (표준):
카메라가 렌즈의 초점 거리를 토대로 자동으로 셔터 속도를 설정합니다.

SLOW (저속)/SLOWER (더 느리게):
[표준]보다 느린 셔터 속도에서 ISO 감도가 변하기 시작하므로 노이즈를 줄여서 이미지를 촬영할 수 있습니다.

1/8000 — 30":
설정한 셔터 속도에서 ISO 감도가 변하기 시작합니다.

힌트

- [더 빠르게], [고속], [표준], [저속], 및 [더 느리게] 간에 ISO 감도가 변하기 시작하는 셔터 속도의 차는 1 EV입니다.

참고 사항

- [ISO AUTO]에서 ISO 감도가 [ISO AUTO 최대]로 설정되어 있더라도 노출이 부족하면 적절한 노출로 촬영하기 위해 셔터 속도가 [ISO AUTO 최소 속도]에서 설정된 속도보다 더 느려집니다.
- 다음과 같은 상황에서는 셔터 속도가 설정한대로 기능하지 않는 경우가 있습니다:
  - 플래시를 사용해서 밝은 장면을 촬영할 때. (최대 셔터 속도는 1/250 초의 플래시 동기 속도로 제한됩니다.)
  - [플래시 모드]를 [강제 플래시]로 설정해서 플래시를 사용해서 어두운 장면을 촬영할 때. (최저 셔터 속도는 카메라에 의해 자동으로 결정되는 속도로 제한됩니다.)

관련 항목

- 프로그램 자동
- 조리개 우선
- ISO

4-732-948-45(1) Copyright 2018 Sony Corporation

본 제품에서는 줌 기능을 사용할 수 있습니다

제품의 줌 기능은 다양한 줌 기능을 조합함으로써 더 높은 배율의 줌을 제공합니다. 선택한 줌 기능에 따라 화면에 표시되는 아이콘이 변경됩니다.

파워 줌 렌즈 장착 시:

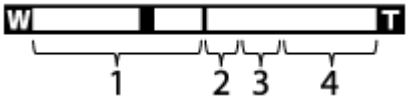

파워 줌 렌즈 이외의 렌즈 장착 시:

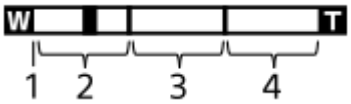

1. **광학 줌 범위**
   렌즈의 줌 범위 내에서 이미지를 확대합니다.
   파워 줌 렌즈가 장착되어 있을 때는 광학 줌 범위의 줌 막대가 표시됩니다.
   파워 줌 렌즈 이외의 렌즈가 장착되어 있을 때는 줌 위치가 광학 줌 범위 (×1.0으로 표시) 내로 되고 줌 슬라이더가 줌 막대의 좌측 끝에 고정됩니다.

2. **스마트 줌 범위** ( )
   부분적으로 이미지를 잘라냄으로써 원래의 화질 저하 없이 이미지를 확대합니다 ([JPEG 이미지 크기]가 [M] 또는 [S]로 설정되어 있을 때만).

3. **클리어 이미지 줌 범위** ( )
   이미지 처리를 사용해서 화질의 저하가 적게 이미지를 확대합니다. [줌 설정]를 [켬: 선명한 이미지 줌] 또는 [켬: 디지털 줌]로 설정하면 이 줌 기능을 사용할 수 있습니다.

4. **디지털 줌 범위** ( )
   이미지 처리를 통해 이미지를 확대할 수 있습니다. [줌 설정]를 [켬: 디지털 줌]로 설정하면 이 줌 기능을 사용할 수 있습니다.

참고 사항

- [줌 설정]에 대한 기본 설정은 [광학 줌 전용]으로 되어 있습니다.
- [JPEG 이미지 크기]에 대한 기본 설정은 [L]으로 되어 있습니다. 스마트 줌을 사용하려면 [JPEG 이미지 크기]를 [M] 또는 [S]로 변경하여 주십시오.
- 다음과 같은 상황에서 촬영 시에는 광학 줌 이외의 줌 기능을 사용할 수 없습니다:
  - [파일 형식]이 [RAW] 또는 [RAW+JPEG]로 설정되어 있습니다.
  - [녹화 설정]이 [120p]/[100p]로 설정되어 있을 때.
  - [S&Q 프레임 속도]를 [120fps]/[100fps]로 설정해서 슬로모션/퀵모션 촬영 시
- 동영상에 대해서는 스마트 줌 기능을 사용할 수 없습니다.
- 파워 줌 렌즈 장착 시에는 MENU에서 [줌]을 사용할 수 없습니다. 광학 줌 범위를 초과해서 이미지를 확대하면 제품이 자동으로 광학 줌 이외의 다른 [줌] 기능으로 전환합니다.
- 광학 줌 이외의 다른 줌 기능을 사용하면 [측광 모드]가 [다중]으로 고정됩니다.
- 광학 줌 이외의 다른 줌 기능을 사용할 때는 다음과 같은 기능을 사용할 수 없습니다:
  - AF에서 얼굴/눈 우선
  - M 측광에서 얼굴 우선
  - Lock-on AF

- 동영상에 대해 광학 줌 이외의 다른 줌 기능을 사용하려면 [사용자정의 키]을 사용해서 원하는 키에 [줌]을 할당하여 주십시오.

관련 항목

- 클리어 이미지 줌/디지털 줌 (줌)
- 줌 설정
- 줌 배율에 관하여

4-732-948-45(1) Copyright 2018 Sony Corporation

클리어 이미지 줌/디지털 줌 (줌)

광학 줌 이외의 줌 기능을 사용하면 광학 줌의 범위를 넘어서 이미지를 확대할 수 있습니다.

1. **MENU → 2 (카메라 설정2) → [줌 설정] → [켬: 선명한 이미지 줌] 또는 [켬: 디지털 줌].**

2. **파워 줌 렌즈가 장착되어 있을 때는 줌 렌즈의 줌 레버 또는 줌 링을 움직여서 피사체를 확대하여 주십시오.**
   - 광학 줌의 범위를 넘어서면 카메라가 자동으로 광학 줌 이외의 다른 줌 기능으로 전환합니다.

3. **파워 줌 렌즈 이외의 렌즈가 장착되어 있을 때는 MENU → 2 (카메라 설정2) → [줌] → 원하는 값을 선택하여 주십시오.**

   조작 휠의 가운데를 눌러서 종료하여 주십시오.
   - MENU → 2 (카메라 설정2) → [사용자정의 키] 또는 [사용자정의 키]를 선택해서 원하는 버튼에 [줌] 기능을 할당할 수도 있습니다.

관련 항목

- 줌 설정
- 본 제품에서는 줌 기능을 사용할 수 있습니다
- 사용자정의 키 (정지 이미지/동영상/재생)

4-732-948-45(1) Copyright 2018 Sony Corporation

줌 설정

제품의 줌 설정을 선택할 수 있습니다.

1 **MENU → (카메라 설정2) → [줌 설정] → 원하는 설정.**

메뉴 항목 세부 내용

광학 줌 전용:
줌 범위를 광학 줌으로 제한합니다. [JPEG 이미지 크기]를 [M] 또는 [S]로 설정하면 스마트 줌 기능을 사용할 수 있습니다.

켬: 선명한 이미지 줌:
클리어 이미지 줌을 사용하려면 이 설정을 선택하여 주십시오. 광학 줌의 줌 범위를 넘더라도 제품이 화질을 현저하게 저하시키지 않는 범위 내에서 이미지를 확대합니다.

켬: 디지털 줌:
클리어 이미지 줌의 줌 범위를 초과하면 제품이 최대 배율로 이미지를 확대합니다. 반면에 화질은 저하됩니다.

참고 사항

- 화질이 저하되지 않는 범위 내에서 이미지를 확대하려면 [광학 줌 전용]으로 설정하여 주십시오.

관련 항목

- 본 제품에서는 줌 기능을 사용할 수 있습니다
- 줌 배율에 관하여

4-732-948-45(1) Copyright 2018 Sony Corporation

줌 배율에 관하여

렌즈의 줌과의 조합으로 사용되는 줌 배율은 선택한 이미지 크기에 따라 달라집니다.

[종횡비]가 [3:2]일 때

줌 설정	JPEG 이미지 크기	풀 프레임/APS-C	줌 배율
광학 줌 전용 (스마트줌 포함)	L	-	-
	M	풀 프레임	약 1.5 배
		APS-C	약 1.3 배
	S	풀 프레임	약 2 배
		APS-C	약 2 배
켬: 선명한 이미지 줌	L	풀 프레임	약 2 배
		APS-C	약 2 배
	M	풀 프레임	약 3 배
		APS-C	약 2.6 배
	S	풀 프레임	약 4 배
		APS-C	약 4 배
켬: 디지털 줌	L	풀 프레임	약 4 배
		APS-C	약 4 배
	M	풀 프레임	약 6.1 배
		APS-C	약 5.2 배
	S	풀 프레임	약 8 배
		APS-C	약 8 배

관련 항목

- 클리어 이미지 줌/디지털 줌 (줌)
- 본 제품에서는 줌 기능을 사용할 수 있습니다
- 줌 설정
- JPEG 이미지 크기 (정지 이미지)

4-732-948-45(1) Copyright 2018 Sony Corporation

줌 링 회전

줌 링 회전 방향에 줌 인 (T) 또는 줌 아웃 (W) 기능을 할당합니다. 이 기능을 지원하는 파워 줌 렌즈 사용 시에만 사용할 수 있습니다.

1. **MENU → (카메라 설정2) → [줌 링 회전] → 원하는 설정.**

메뉴 항목 세부 내용

왼쪽(W)/오른쪽(T):
왼쪽 방향 회전에 줌 아웃 (W) 기능을 할당하고 오른쪽 방향 회전에 줌 인 (T) 기능을 할당합니다.

오른쪽(W)/왼쪽(T):
왼쪽 방향 회전에 줌 인 (T) 기능을 할당하고 오른쪽 방향 회전에 줌 아웃 (W) 기능을 할당합니다.

4-732-948-45(1) Copyright 2018 Sony Corporation

렌즈 교환 가능 디지털 카메라
ILCE-7M3 α7III

화이트 밸런스

뉴트럴한 백색 피사체를 백색으로 기록하기 위해 주변 조명 조건의 톤 효과를 보정합니다. 이미지의 색조가 기대했던 대로 나오지 않거나 사진적인 표현을 위해 색조를 변경하고자 할 때 이 기능을 사용하여 주십시오.

1. **MENU → (카메라 설정1) → [화이트 밸런스] → 원하는 설정.**

메뉴 항목 세부 내용

AWB AWB **자동/ **태양광 / **그늘 / **흐림 / **백열등 / **-1 형광등: 따뜻한 흰색 / **0 형광등: 차가운 흰색 / **+1 형광등: 주간의 백색 / **+2 형광등: 태양광 / **플래시 / **수중 자동: 피사체를 조명하는 광원을 선택하면 제품이 선택한 광원에 적합하도록 색조를 조절합니다 (사전 설정 화이트밸런스). [자동]를 선택하면 제품이 자동으로 광원을 검출해서 색조를 조절합니다.

색 온도/필터:
광원에 따라 색조를 조절합니다. 사진용 CC (Color Compensation) 필터의 효과를 얻습니다.

사용자 정의 1/사용자 정의 2/사용자 정의 3:
[사용자 정의 설정]에 저장된 화이트밸런스 설정을 사용합니다.

SET 사용자 정의 설정:
촬영 환경에 대한 조명 조건 하에서의 기본 백색을 기억합니다.
기억된 사용자 정의 화이트밸런스 번호를 선택하여 주십시오.

힌트

- 조작 휠의 오른쪽을 눌러서 미세 조절 화면을 표시한 다음에 필요한 만큼 색조를 미세 조절할 수 있습니다.
- 선택한 설정에서의 색조가 기대한 것과 다를 때는 [WB 브래킷] 촬영을 수행하여 주십시오.
- AWB 또는 AWB 는 [AWB 우선순위 설정]가 [분위기] 또는 [흰색]로 설정되어 있을 때만 표시됩니다.

참고 사항

- 다음과 같은 촬영 모드에서는 [화이트 밸런스]가 [자동]로 고정됩니다:
  - [인텔리전트 자동]
  - [장면 선택]
- 수은 램프 또는 나트륨 램프를 광원으로 사용하면 광원의 특성으로 인해 정확한 화이트밸런스를 얻을 수 없습니다. 플래시를 사용해서 촬영하거나 [사용자 정의 설정]를 선택하는 것이 좋습니다.

관련 항목

- [사용자 정의 설정] 모드에서 기본 백색 포착하기
- AWB 우선순위 설정
- WB 브래킷

4-732-948-45(1) Copyright 2018 Sony Corporation

AWB 우선순위 설정

[화이트 밸런스]가 [자동]로 설정되어 있을 때 백열등과 같은 조명 조건 하에서 촬영 시에 우선할 색조를 선택합니다.

1. **MENU → (카메라 설정1) → [AWB 우선순위 설정] → 원하는 설정.**

메뉴 항목 세부 내용

표준:
표준 자동 화이트밸런스로 촬영합니다. 카메라가 자동으로 색조를 조절합니다.

분위기:
광원의 색조를 우선합니다. 따뜻한 분위기를 연출하는데 적합합니다.

흰색:
광원의 색 온도가 낮을 때 백색의 재현을 우선합니다.

관련 항목

- 화이트 밸런스

4-732-948-45(1) Copyright 2018 Sony Corporation

[사용자 정의 설정] 모드에서 기본 백색 포착하기

주위의 조명이 여러 종류의 광원으로 구성된 장면에서는 백색을 정확하게 재현하기 위해 사용자 정의 화이트 밸런스를 사용하는 것이 좋습니다.세 가지 설정을 등록할 수 있습니다.

1. **MENU → 1 (카메라 설정1) → [화이트 밸런스] → [사용자 정의 설정].**

2. **백색 영역이 화면의 중앙에 위치한 원을 완전히 덮도록 제품을 들고 조작 휠의 가운데를 눌러 주십시오.**

   셔터 음이 들리고 나서 교정 값 (색 온도 및 컬러 필터)가 표시됩니다.

3. **조작 휠의 왼쪽/오른쪽을 눌러서 등록 번호를 선택한 다음에 가운데를 눌러 주십시오.**

   기억된 사용자 정의 화이트 밸런스 설정을 유지한 채로 모니터가 촬영 정보 표시로 되돌아갑니다.
   - 등록한 사용자 설정 화이트밸런스 설정은 다른 설정으로 덮어쓰기까지 기억된 채로 유지됩니다.

참고 사항

- 메시지 [커스텀WB설정에러]는 예컨대, 피사체가 지나치게 생생하게 표시될 때와 같이 값이 예상 밖의 범위에 있음을 가리킵니다. 이 시점에서 설정을 등록할 수도 있지만 화이트밸런스를 다시 설정하는 것이 좋습니다. 잘못된 값이 설정되면 촬영 정보 화면에 가 오렌지색으로 켜집니다. 설정 값이 예상 범위 내에 있으면 지시등이 백색으로 표시됩니다.
- 플래시를 사용해서 촬영하면 사용자 정의 화이트밸런스가 플래시 발광과 함께 등록됩니다. 플래시 발광과 함께 등록된 설정 호출 시에는 플래시를 사용해서 이미지를 촬영하여 주십시오.

4-732-948-45(1) Copyright 2018 Sony Corporation

마이 스타일

원하는 이미지 프로세싱을 설정해서 각 이미지 스타일에 대해 콘트라스트, 채도, 및 선명도를 미세하게 조절할 수 있습니다. 제품이 노출을 조절하는 [장면 선택]과는 달리 이 기능을 사용하면 노출 (셔터 속도 및 조리개)을 원하는 대로 조절할 수 있습니다.

1. **MENU → 1 (카메라 설정1) → [마이 스타일].**

2. **조작 휠의 위쪽/아래쪽을 사용해서 원하는 스타일 또는 [스타일 상자]를 선택하여 주십시오.**

3. **(콘트라스트), (채도), 및 (선명도)를 조절하려면 오른쪽/왼쪽을 사용해서 원하는 항목을 선택한 다음에 위쪽/아래쪽을 사용해서 값을 선택하여 주십시오.**

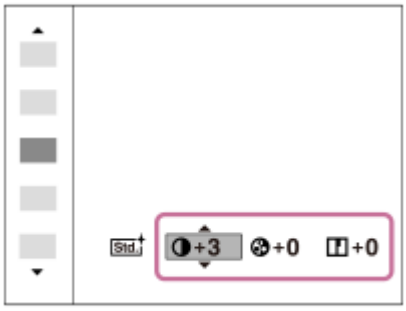

4. **[스타일 상자]을 선택할 때는 조작 휠의 오른쪽을 사용해서 오른쪽으로 이동한 다음에 원하는 스타일을 선택하여 주십시오.**

   - 동일한 스타일을 약간 다른 설정으로 호출할 수 있습니다.

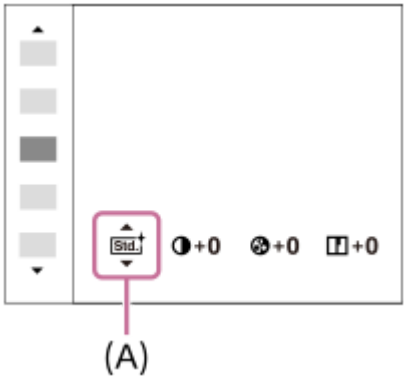

(A): 스타일 상자를 선택했을 때만 표시됩니다

메뉴 항목 세부 내용

Std. 표준:
풍부한 그러데이션과 아름다운 색으로 다양한 장면 촬영하기

Vivid 생생한:
채도와 콘트라스트를 증가시켜 꽃, 봄의 신록, 푸른 하늘, 또는 바다의 전망과 같은 다채로운 장면 및 피사체의 강렬한 이미지를 촬영합니다.

Ntrl 뉴트럴:

채도와 콘트라스트를 감소시켜 차분한 색조의 이미지를 촬영합니다. 이것은 컴퓨터에서 수정할 이미지 재료를 수집하는 데도 적합합니다.

Clear 반투명:
방출되는 빛을 포착하기에 적합한 깨끗한 색과 선명한 색조의 이미지를 촬영합니다.

Deep 진한:
피사체의 당당한 존재감을 포착하는데 적합한 깊고 짙은 색의 이미지를 촬영합니다.

Light 라이트:
상쾌하고 가벼운 분위기를 포착하는데 적합한 밝고 단순한 색의 이미지를 촬영합니다.

Port. 인물:
인물 촬영에 적합하도록 피부를 부드러운 톤으로 촬영합니다.

Land. 풍경:
생생하고 발랄한 장면 촬영에 적합하도록 채도, 콘트라스트, 및 선명도를 증가시킵니다. 먼 거리의 풍경도 한 층 더 두드러집니다.

Sunset 일몰:
일몰의 붉은 풍경을 아름답게 촬영합니다.

Night 야경:
콘트라스트를 낮춰서 야경을 재현합니다.

Autm 단풍:
낙엽의 붉은 색과 노란 색을 생생하게 증가시켜 가을 장면을 촬영합니다.

B/W 흑백:
흑백의 모노 이미지를 촬영합니다.

Sepia 세피아:
세피아 모노 이미지를 촬영합니다.

1 Std. 선호하는 설정 등록하기 (스타일 상자):
선호하는 설정을 등록할 여섯 개의 스타일 상자 (왼쪽에 숫자가 표기된 상자 (1 Std.))를 선택하여 주십시오. 그리고 나서 오른쪽 버튼을 사용해서 원하는 설정을 선택하여 주십시오.
동일한 스타일을 약간 다른 설정으로 호출할 수 있습니다.

[콘트라스트], [채도], 및 [선명도]를 설정하려면

[콘트라스트], [채도], 및 [선명도]는 [표준]나 [풍경]와 같은 이미지 스타일 사전 설정 및 선호하는 설정을 등록할 수 있는 [스타일 상자] 각각에 대해 조절할 수 있습니다.
조작 휠의 오른쪽/왼쪽을 눌러서 설정할 항목을 선택한 다음에 조작 휠의 위쪽/아래쪽을 사용해서 값을 설정하여 주십시오.

콘트라스트:
선택한 값이 클수록 음영의 차이가 더 강조되고 이미지에 대한 효과가 더 커집니다.

채도:
선택한 값이 클수록 색이 더 생생하게 됩니다. 선택한 값이 작을수록 이미지의 색이 제한되고 차분해집니다.

선명도:
선명도를 조절합니다. 선택한 값이 클수록 윤곽이 더 강조되고 선택한 값이 작을수록 윤곽이 더 부드러워집니다.

참고 사항

- 다음과 같은 상황에서는 [마이 스타일]가 [표준]으로 고정됩니다:
  - [인텔리전트 자동]
  - [장면 선택]
  - [사진 효과]가 [끔] 이외로 설정되어 있을 때.
  - [픽쳐 프로파일]가 [끔] 이외로 설정되어 있을 때.
- 이 기능이 [흑백] 또는 [세피아]로 설정되어 있을 때는 [채도]를 조절할 수 없습니다.

4-732-948-45(1) Copyright 2018 Sony Corporation

사진 효과

더 인상적이고 예술적인 이미지가 얻어지도록 원하는 효과 필터를 선택하여 주십시오.

1 **MENU → 1(카메라 설정1) → [사진 효과] → 원하는 설정.**

메뉴 항목 세부 내용

끔:
[사진 효과] 기능을 사용할 수 없도록 합니다.

토이 카메라:
모서리를 그늘지게 하고 선명도를 줄여서 부드러운 이미지를 생성합니다.

팝 컬러:
색조를 강조해서 생생한 느낌을 만들어냅니다.

포스터화:
원색을 강하게 강조하거나 흑백으로 강한 콘트라스트의 추상화적인 느낌을 만들어냅니다.

레트로효과:
세피아 색조와 바랜 콘트라스트로 오래된 사진 같은 느낌을 만들어냅니다.

소프트 하이 키:
지정된 분위기로 이미지를 생성합니다: 밝게, 투명하게, 가볍게, 부드럽게, 소프트 하게.

컬러 추출:
특정 색을 유지하고 나머지는 흑백으로 변환한 이미지를 생성합니다.

하이컨트라스트모노:
흑백으로 강한 콘트라스트의 이미지를 생성합니다.

리치톤 모노크롬:
풍부한 그러데이션과 디테일을 재현한 흑백 이미지를 생성합니다.

힌트

- 조작 휠의 왼쪽/오른쪽을 사용해서 일부 항목의 상세 설정을 수행할 수 있습니다.

참고 사항

- 광학 줌 이외의 줌 기능을 사용할 때 줌 배율을 크게 하면 [토이 카메라]의 효과가 약해집니다.
- [컬러 추출]이 선택되어 있을 때 피사체 또는 촬영 조건에 따라서는 이미지가 선택된 색을 유지하지 않는 경우가 있습니다.
- 다음의 효과는 제품이 촬영 후에 이미지를 처리하므로 촬영 화면에서 확인할 수 없습니다. 뿐만 아니라 이미지 처리가 완료될 때까지는 다른 이미지를 촬영할 수 없습니다. 동영상에 대해서는 이들 효과를 사용할 수 없습니다.
  - [리치톤 모노크롬]
- [리치톤 모노크롬]의 경우에는 한 번의 촬영에 셔터가 세 번 작동합니다. 다음과 같은 점에 주의하여 주십시오:
  - 피사체가 움직이고 있지 않거나 빛을 발하지 않을 때 이 기능을 사용하여 주십시오.
  - 촬영 중에 구도를 변경하지 마십시오.

  장면의 콘트라스트가 낮거나 심각한 카메라 흔들림 또는 피사체 흔들림이 발생하면 양호한 HDR 이미지를 얻을 수 없는 경우가 있습니다. 제품이 그러한 상황을 검출하면 사용자에게 상황을 알리기 위해 촬영된 이미지에 가 표시됩니다. 필요에 따라 구도를 변경하거나 이미지가 흔들리지 않도록 조심해서 다시 촬영하여 주십시오.
- 다음과 같은 촬영 모드에서는 이 기능을 사용할 수 없습니다.
  - [인텔리전트 자동]
  - [장면 선택]
- [파일 형식]이 [RAW] 또는 [RAW+JPEG]으로 설정되어 있을 때는 이 기능을 사용할 수 없습니다.

4-732-948-45(1) Copyright 2018 Sony Corporation

색 공간 (정지 이미지)

숫자의 조합 또는 색 재현 범위로 색을 표현하는 방식을 "색 공간"이라고 합니다. 이미지의 목적에 따라 색 공간을 변경할 수 있습니다.

1. **MENU → 1 (카메라 설정1) → [색 공간] → 원하는 설정.**

메뉴 항목 세부 내용

sRGB:
이것은 디지털 카메라의 표준 색 공간입니다. 아무런 수정 없이 이미지를 인쇄하고자 할 때와 같은 정상 촬영에서는 [sRGB]를 사용하여 주십시오.

AdobeRGB:
이 색 공간은 광범위한 색 재현 영역을 제공합니다. 피사체의 많은 부분이 생동감 있는 녹색 또는 적색인 경우에는 Adobe RGB가 효과적입니다. 촬영된 이미지의 파일명은 "_"로 시작합니다.

참고 사항

- [AdobeRGB]는 색 관리와 DCF2.0 옵션 색 공간을 지원하는 애플리케이션 또는 프린터를 위한 것입니다. Adobe RGB를 지원하지 않는 애플리케이션 또는 프린터를 사용하면 이미지가 올바른 색으로 인쇄 또는 표시되지 않는 경우가 있습니다.
- Adobe RGB 비 대응 장치에서 [AdobeRGB] 로 촬영한 이미지를 표시하면 이미지의 채도가 낮게 표시됩니다.

4-732-948-45(1) Copyright 2018 Sony Corporation

깜박임 방지 촬영 (정지 이미지)

형광등 등의 인공 광원의 점멸로 인한 깜박임을 검출하여 깜박임에 의한 영향이 적은 타이밍에서 이미지를 촬영합니다. 이 기능은 연속 촬영 시에 빠른 셔터 속도로 촬영한 이미지의 위쪽 부분과 아래쪽 부분간의 깜박임으로 인한 노출 및 색조의 차이를 감소시킵니다.

1. **MENU → (카메라 설정1) → [깜박임 방지 촬영] → [켬].**

2. **셔터 버튼을 반쯤 누른 다음에 이미지를 촬영하여 주십시오.**
   - 셔터 버튼을 반쯤 누르면 제품이 깜박임을 검출합니다.

메뉴 항목 세부 내용

끔:
깜박임으로 인한 영향을 감소시키지 않습니다.

켬:
깜박임으로 인한 영향을 감소시킵니다. 셔터 버튼을 반쯤 누르고 있는 동안 카메라가 깜박임을 검출하면 Flicker (깜박임 아이콘)이 표시됩니다.

힌트

- 동일한 장면을 다른 셔터 속도로 촬영하면 촬영 결과의 색조가 다를 수 있습니다. 그러한 경우에는 고정된 셔터 속도로 [셔터 우선] 또는 [수동 노출] 모드로 촬영하는 것이 좋습니다.
- 수동 초점 모드라도 셔터 버튼을 반쯤 누름으로써 깜박임을 방지해서 촬영할 수 있습니다.

참고 사항

- 셔터 릴리즈 지연이 약간 증가하는 경우가 있습니다. 연속 촬영 모드에서는 촬영 속도가 느려지거나 각 촬영 간의 간격이 불규칙하게 되는 경우가 있습니다.
- 카메라는 광원의 주파수가 100 Hz 또는 120 Hz일 때만 깜박임을 검출합니다.
- 어두운 배경에서의 촬영과 같이 광원과 촬영 조건에 따라서는 카메라가 깜박임을 검출하지 못하는 경우가 있습니다.
- 카메라가 깜박임을 검출하더라도 광원 또는 촬영 상황에 따라서는 깜박임으로 인한 영향이 충분히 감소되지 않는 경우가 있습니다. 사전에 시험 촬영을 하는 것이 좋습니다.
- 다음과 같은 상황에서 촬영할 때는 [깜박임 방지 촬영]을 사용할 수 없습니다:
  - 벌브 촬영 시
  - [조용한 촬영]
  - 동영상 촬영 모드에서
  - 수동 초점 모드에서 셔터 버튼을 반쯤 누르지 않고 이미지를 촬영할 때
- 촬영 결과의 색조는 [깜박임 방지 촬영]에 따라 다를 수 있습니다.

4-732-948-45(1) Copyright 2018 Sony Corporation

렌즈 없이 촬영

렌즈가 부착되어 있지 않을 때 셔터를 릴리즈 할지를 설정합니다.

1. **MENU → (카메라 설정2) → [렌즈 없이 촬영] → 원하는 설정.**

메뉴 항목 세부 내용

가능:
렌즈가 부착되어 있지 않을 때 셔터를 릴리즈 합니다. 본 제품을 천체 망원경 등에 부착 했을 때는 [가능]을 선택하여 주십시오.

불가능:
렌즈가 부착되어 있지 않을 때 셔터를 릴리즈 하지 않습니다.

참고 사항

- 천체 망원경의 렌즈와 같이 렌즈 접점이 없는 렌즈를 사용할 때는 올바른 측광을 얻을 수 없습니다. 그러한 경우에는 촬영 이미지를 보면서 수동으로 노출을 조절하여 주십시오.

4-732-948-45(1) Copyright 2018 Sony Corporation

카드 없이 촬영

메모리 카드가 들어있지 않을 때 셔터를 작동시킬지를 설정합니다.

1. **MENU → (카메라 설정2) → [카드 없이 촬영] → 원하는 설정.**

메뉴 항목 세부 내용

가능:
메모리 카드가 들어있지 않더라도 셔터를 작동시킵니다.
불가능:
메모리 카드가 들어있지 않으면 셔터를 작동시키지 않습니다.

참고 사항

- 메모리 카드가 들어있지 않으면 촬영한 이미지가 저장되지 않습니다.
- 기본 설정은 [가능]으로 되어 있습니다. 실제 촬영 전에 [불가능]을 선택할 것을 권합니다.

4-732-948-45(1) Copyright 2018 Sony Corporation

조용한 촬영 (정지 이미지)

셔터 소리를 내지 않고 이미지를 촬영할 수 있습니다.

1 **MENU → 2 (카메라 설정2) → [조용한 촬영] → 원하는 설정.**

메뉴 항목 세부 내용

켬:
셔터 소리를 내지 않고 이미지를 촬영할 수 있습니다.
끔:
[조용한 촬영]을 사용하지 않습니다.

참고 사항

- [조용한 촬영] 기능은 피사체의 사생활 및 초상권을 충분히 고려해서 자신의 책임 하에 사용하여 주십시오.
- [조용한 촬영]을 [켬]으로 설정하더라도 완전히 아무 소리도 나지 않는 것은 아닙니다.
- [조용한 촬영]을 [켬]으로 설정하더라도 조리개 및 초점 조절 시의 작동 음은 들리게 됩니다.
- 낮은 ISO 감도로 [조용한 촬영] 기능을 사용해서 정지 이미지를 촬영할 때 카메라를 대단히 밝은 광원 쪽으로 향하면 모니터 상의 고휘도 영역이 어두운 톤으로 촬영되는 경우가 있습니다.
- 전원이 꺼져 있을 때 드물게 셔터 소리가 들리는 경우가 있습니다. 이것은 고장이 아닙니다.
- 피사체 또는 카메라의 움직임으로 인한 이미지 왜곡이 발생하는 경우가 있습니다. [RAW 파일 유형]이 [비압축]으로 설정되어 있을 때 왜곡이 더 눈에 띌 수 있습니다. 왜곡을 감소시키려면 [파일 형식]을 [JPEG]으로 설정하여 주십시오. 왜곡이 덜한 RAW 형식의 이미지를 촬영하려면 [드라이브 모드]를 [연속 촬영]으로, 그리고 [RAW 파일 유형]을 [압축]으로 설정하여 주십시오.
- 다른 카메라 또는 형광등과 같이 즉석 조명 또는 빠르게 점멸하는 조명 하에 이미지를 촬영하면 이미지 상에 줄이 나타나는 경우가 있습니다.
- 피사체에 초점이 맞춰지거나 셀프타이머가 작동할 때 들리는 비프 음을 끄려면 [오디오 신호]를 [끔]으로 설정하여 주십시오.
- [조용한 촬영]을 [켬]으로 설정하더라도 다음과 같은 상황에서는 셔터 음이 들리는 경우가 있습니다:
  - 카메라가 [화이트 밸런스]에서 [사용자 정의 설정]으로 설정되어 있는 동안 기본 백색을 캡쳐할 때
  - [얼굴 등록]을 사용하여 얼굴을 등록할 때
- 모드 다이얼이 P/A/S/M 이외의 모드로 설정되어 있을 때는 [조용한 촬영]을 선택할 수 없습니다.
- [조용한 촬영]가 [켬]로 설정되어 있을 때는 다음과 같은 기능을 사용할 수 없습니다:
  - 플래시 촬영
  - 자동 HDR
  - 사진 효과
  - 픽쳐 프로파일
  - 장시간 노출 NR
  - e-프론트 커튼 셔터
  - BULB 촬영
- 카메라의 전원을 켠 후에 촬영을 시작할 수 있을 때까지의 시간이 약 0.5 초 연장됩니다.

4-732-948-45(1) Copyright 2018 Sony Corporation

e-프론트 커튼 셔터

전자 선막 셔터 기능은 셔터를 누르고 나서 셔터가 릴리즈 될 때까지의 시간 지연을 줄여줍니다.

1. **MENU → (카메라 설정2) → [e-프론트 커튼 셔터] → 원하는 설정.**

메뉴 항목 세부 내용

켬:
전자식 선막 셔터 기능을 사용합니다.
끔:
전자식 선막 셔터 기능을 사용하지 않습니다.

참고 사항

- 대구경 렌즈를 사용해서 빠른 셔터 속도로 촬영하면 셔터 메커니즘으로 인해 보케 효과로 얻어지는 초점이 흐려진 원이 잘리는 경우가 있습니다. 이러한 현상이 발생하면 [e-프론트 커튼 셔터]를 [끔]으로 설정하여 주십시오.
- 다른 제조업체의 렌즈 (Minolta/Konica-Minolta 렌즈 포함)를 사용할 때는 이 기능을 [끔]으로 설정하여 주십시오. 이 기능을 [켬]으로 설정하면 바른 노출이 설정되지 않거나 이미지 밝기가 균일하지 않게 됩니다.
- 고속 셔터로 촬영하면 촬영 환경에 따라 이미지의 밝기가 불균일하게 되는 경우가 있습니다. 그러한 경우는 [e-프론트 커튼 셔터]을 [끔]으로 설정해 주십시오.

4-732-948-45(1) Copyright 2018 Sony Corporation

SteadyShot

SteadyShot 기능을 사용할지를 설정합니다.

1. **MENU → (카메라 설정2) → [SteadyShot] → 원하는 설정.**

메뉴 항목 세부 내용

켬:
[SteadyShot]을 사용합니다.
끔:
[SteadyShot]을 사용하지 않습니다.
삼각대 등을 사용할 때는 [끔]을 설정하는 것이 좋습니다.

4-732-948-45(1) Copyright 2018 Sony Corporation

SteadyShot 설정

부착된 렌즈에 대해 적절한 SteadyShot 설정으로 촬영할 수 있습니다.

1. **MENU → 2 (카메라 설정2) → [SteadyShot] → [켬].**
2. **[SteadyShot 설정] → [SteadyShot 조정] → 원하는 설정.**

메뉴 항목 세부 내용

자동:
부착된 렌즈로부터 취득한 정보에 따라 자동으로 SteadyShot 기능을 수행합니다.
수동:
[SteadyS. 초점 길이]를 사용해서 설정한 초점 길이에 따라 SteadyShot 기능을 수행합니다. (8mm-1000mm)

- 초점 길이 색인 **(A)**을 확인해서 초점 길이를 설정하여 주십시오.

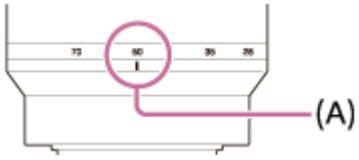

참고 사항

- 바로 전원을 켜고 카메라를 피사체로 향한 직후, 또는 셔터 버튼을 중간에서 멈추지 않고 한 번에 끝까지 눌렀을 때는 SteadyShot 기능이 최적으로 작동하지 않는 경우가 있습니다.
- 삼각대 등을 사용할 때는 SteadyShot 기능이 촬영 시에 오동작을 일으킬 수 있으므로 이 기능을 꺼 주십시오.
- MENU→ 2 (카메라 설정2)→[SteadyShot]가 [끔]로 설정되어 있을 때는 [SteadyShot 설정]을 사용할 수 없습니다.
- 카메라가 렌즈로부터 초점 거리 정보를 취득할 수 없을 때는 SteadyShot 기능이 제대로 작동하지 않습니다. [SteadyShot 조정]을 [수동]으로 설정하고 [SteadyS. 초점 길이]를 사용하는 렌즈에 맞도록 설정하여 주십시오. SteadyShot 초점 거리의 현재 설정 값이 ((✋)) 옆에 표시됩니다.
- 텔레컨버터 등이 장착된 SEL16F28 렌즈 (별매)를 사용할 때는 [SteadyShot 조정]을 [수동]으로 설정하고 초점 거리를 설정하여 주십시오.
- [SteadyShot]을 [켬]/[끔]으로 설정하면 카메라와 렌즈의 SteadyShot 설정이 동시에 전환됩니다.
- SteadyShot 스위치가 달린 렌즈가 부착되어 있으면 렌즈의 스위치를 사용해서만 설정을 변경할 수 있습니다. 카메라를 사용해서 설정을 변경할 수 없습니다.

관련 항목

- SteadyShot

4-732-948-45(1) Copyright 2018 Sony Corporation

렌즈 보정

화면 모서리의 그림자 또는 화면의 왜곡을 보정하거나 특정 렌즈 특성으로 인한 화면의 모서리에서 발생한 색 편차를 줄입니다.

1. **MENU → 1 (카메라 설정1) → [렌즈 보정] → 원하는 설정.**

메뉴 항목 세부 내용

음영 보정:
화면 모서리의 음영을 자동으로 보정할지 설정합니다. ([자동]/[끔])
색수차 보정:
화면 모서리의 색 편차를 자동으로 보정할지 설정합니다. ([자동]/[끔])
왜곡 보정:
화면의 왜곡을 자동으로 보정할지 설정합니다. ([자동]/[끔])

참고 사항

- 이 기능은 자동 보정 대응 렌즈를 사용할 때만 사용할 수 있습니다.
- 렌즈 종류에 따라 화면 모서리의 음영은 [음영 보정]으로 보정되지 않을 수 있습니다.
- 부착한 렌즈에 따라서는 [왜곡 보정]이 [자동]으로 고정되어 [끔]을 선택할 수 없는 경우가 있습니다.

4-732-948-45(1) Copyright 2018 Sony Corporation

장시간 노출 NR (정지 이미지)

셔터 속도를 1 초 이상으로 설정하면 (장시간 노출 촬영) 셔터가 열린 시간만큼 노이즈 감쇄가 작동합니다. 이 기능을 켜면 장시간 노출에서 전형적으로 나타나는 거친 노이즈가 감소됩니다.

1. **MENU → (카메라 설정1) → [장시간 노출 NR] → 원하는 설정.**

메뉴 항목 세부 내용

켬:
셔터가 열려있는 시간만큼 노이즈 감쇄 기능을 활성화합니다. 노이즈 감쇄가 진행 중일 때는 메시지가 표시되고 이 동안에는 다른 사진을 촬영할 수 없습니다. 화질에 중점을 둘 때 이것을 선택하여 주십시오.

끔:
노이즈 감쇄를 활성화하지 않습니다. 촬영의 잘라내기를 우선적으로 수행하려면 이것을 선택하여 주십시오.

참고 사항

- 다음과 같은 경우에는 [장시간 노출 NR]을 [켬]으로 설정하더라도 노이즈 감쇄가 작동하지 않는 경우가 있습니다:
  - [드라이브 모드]이 [연속 촬영] 또는 [연속 브래킷]로 설정되어 있습니다.
  - 촬영 모드가 [장면 선택]으로 설정되고 [스포츠 액션]이 선택되어 있을 때.
- 다음과 같은 촬영 모드에서는 [장시간 노출 NR]를 [끔]로 설정할 수 없습니다.
  - [인텔리전트 자동]
  - [장면 선택]
- 촬영 조건에 따라서는 셔터 속도가 1 초 이상으로 설정되어 있더라도 카메라가 노이즈 감쇄를 수행하지 않는 경우가 있습니다.

4-732-948-45(1) Copyright 2018 Sony Corporation

고감도 ISO NR (정지 이미지)

고 ISO 감도로 촬영할 때 제품이 제품의 감도가 높을수록 더 뚜렷해지는 노이즈를 감소시킵니다.

1 **MENU → 1 (카메라 설정1) → [고감도 ISO NR] → 원하는 설정.**

메뉴 항목 세부 내용

표준:
고 ISO 노이즈 감쇄를 보통으로 활성화합니다.
낮음:
고 ISO 노이즈 감쇄를 약하게 활성화합니다.
끔:
고 ISO 노이즈 감쇄를 활성화하지 않습니다. 촬영의 잘라내기를 우선적으로 수행하려면 이것을 선택하여 주십시오.

참고 사항

- 다음과 같은 촬영 모드에서는 [고감도 ISO NR]을 사용할 수 없습니다.
  - [인텔리전트 자동]
  - [장면 선택]
- [파일 형식]이 [RAW]으로 설정되어 있을 때는 이 기능을 사용할 수 없습니다.
- [파일 형식]이 [RAW+JPEG]일 때 [고감도 ISO NR]은 RAW 이미지에는 작동하지 않습니다.

4-732-948-45(1) Copyright 2018 Sony Corporation

등록된 얼굴 우선

[얼굴 등록]을 사용하여 우선순위가 더 높은 등록된 얼굴에 초점을 맞출지 설정합니다.

1. **MENU → 1 (카메라 설정1) → [등록된 얼굴 우선] → 원하는 설정.**

메뉴 항목 세부 내용

켬:
[얼굴 등록]을 사용하여 우선순위가 더 높은 등록된 얼굴에 초점을 맞춥니다.
끔:
등록한 얼굴에 우선순위를 부여하지 않고 얼굴에 초점을 맞춥니다.

힌트

- [등록된 얼굴 우선] 기능을 사용하려면 다음과 같이 설정하십시오.
  - [얼굴/눈 AF 설정]에서 [AF에서 얼굴/눈 우선]: [켬]
  - [얼굴/눈 AF 설정]에서 [피사체 인식]: [사람] (카메라의 시스템 소프트웨어 (펌웨어)가 Ver. 3.00 이상일 때)

관련 항목

- 얼굴/눈 AF 설정
- 얼굴 등록 (새로 등록)
- 얼굴 등록 (순서 변경)
- 버전

4-732-948-45(1) Copyright 2018 Sony Corporation

얼굴 등록 (새로 등록)

사전에 얼굴을 등록한 경우 제품이 등록된 얼굴에 우선적으로 초점을 맞출 수 있습니다.

1. **MENU → (카메라 설정1) → [얼굴 등록] → [새로 등록].**
2. **가이드 프레임을 등록하고자 하는 얼굴에 맞춘 다음에 셔터 버튼을 눌러 주십시오.**
3. **확인 메시지가 표시되면 [확인]을 선택하여 주십시오.**

참고 사항

- 최대 여덟 명까지의 얼굴을 등록할 수 있습니다.
- 밝은 곳에서 정면으로부터 얼굴을 촬영하여 주십시오. 얼굴이 모자, 마스크, 선글라스 등으로 가려져 있으면 얼굴을 제대로 등록할 수 없는 경우가 있습니다.

관련 항목

- 얼굴/눈 AF 설정

4-732-948-45(1) Copyright 2018 Sony Corporation

얼굴 등록 (순서 변경)

복수의 얼굴을 우선적으로 검출되도록 등록하면 첫 번째로 등록한 얼굴이 우선적으로 검출됩니다. 우선 순위를 변경할 수 있습니다.

1. **MENU → 1 (카메라 설정1) → [얼굴 등록] → [순서 변경].**
2. **우선 순위를 변경할 얼굴을 선택하여 주십시오.**
3. **목적지를 선택하여 주십시오.**

관련 항목

- 얼굴/눈 AF 설정

4-732-948-45(1) Copyright 2018 Sony Corporation

얼굴 등록 (삭제)

등록된 얼굴을 삭제합니다.

1. **MENU → 1 (카메라 설정1) → [얼굴 등록] → [삭제].**

   [모두 삭제]를 선택하면 등록된 모든 얼굴을 삭제할 수 있습니다.

참고 사항

- [삭제]를 실행하더라도 등록된 얼굴에 관한 데이터는 제품에 남아있게 됩니다. 제품으로부터 등록된 얼굴에 관한 데이터를 삭제하려면 [모두 삭제]를 선택하여 주십시오.

4-732-948-45(1) Copyright 2018 Sony Corporation

플래시 (별매) 사용하기

어두운 환경에서는 촬영 중에 플래시를 사용해서 피사체에 조명을 공급하여 주십시오. 뿐만 아니라 플래시를 사용하면 카메라 흔들림을 방지할 수 있습니다.

플래시에 관한 자세한 사항은 플래시의 사용 설명서를 참조하여 주십시오.

1 **제품에 플래시 (별매)를 부착하여 주십시오.**

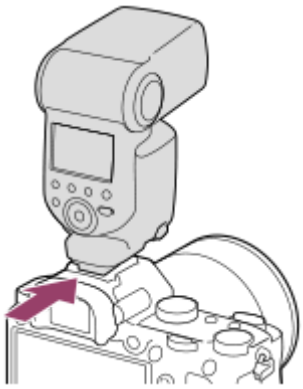

2 **플래시를 켜고 완전히 충전되면 촬영하여 주십시오.**

점멸: 충전 중
점등: 충전 완료

- 사용 가능한 플래시 모드는 촬영 모드와 기능에 따라 다릅니다.

참고 사항

- 렌즈 후드를 부착하면 플래시의 빛이 가려져서 촬영된 이미지의 아래 부분에 그림자가 생기는 경우가 있습니다. 렌즈 후드를 제거하여 주십시오.
- 플래시를 사용할 때는 피사체로부터 1 m 이상 떨어져 주십시오.
- 동영상 촬영 시에는 플래시를 사용할 수 없습니다. (LED 조명이 장착된 플래시 (별매) 사용 시에는 LED 조명을 사용할 수 있습니다.)
- 멀티 인터페이스 슈에 대해 플래시를 부착/제거하는 등 액세서리를 부착/제거할 때는 먼저 제품의 전원을 꺼 주십시오. 액세서리를 부착할 때는 액세서리가 제품에 확실하게 고정된 것을 확인하여 주십시오.
- 멀티 인터페이스 슈에는 시중에서 판매하는 250 V 이상의 전압을 인가하는 플래시 또는 카메라와 반대 극성을 갖는 플래시를 사용하지 마십시오. 고장을 일으키는 원인이 될 수 있습니다.
- 플래시를 사용해서 촬영할 때 줌이 W 측으로 설정되어 있으면 촬영 조건에 따라 화면에 렌즈의 그림자가 나타나는 경우가 있습니다. 이러한 경우에는 피사체로부터 멀리 떨어지거나 줌을 T 측으로 설정한 다음에 플래시를 사용해서 다시 촬영하여 주십시오.
- 렌즈에 따라서는 촬영된 이미지의 모서리에 음영이 생기는 경우가 있습니다.
- 외장 플래시를 사용해서 촬영할 때 셔터 속도를 1/4000 초보다 빠르게 설정하면 이미지에 밝고 어두운 줄이 나타나는 경우가 있습니다. Sony는 이러한 경우에 수동 플래시 모드로 촬영하거나 플래시 레벨을 1/2 이상으로 설정해서 촬영할 것을 권합니다.
- 멀티 인터페이스 슈에 대응하는 액세서리에 관한 자세한 사항은 Sony 웹사이트를 방문하거나 가까운 Sony 대리점 또는 지역 공인 Sony 서비스센터에 문의하여 주십시오.

관련 항목

- 플래시 모드
- 무선 플래시

4-732-948-45(1) Copyright 2018 Sony Corporation

적목 현상 감소

플래시 사용 시에 적안 현상을 줄이기 위해 촬영 전에 플래시가 두 번 이상 작동합니다.

1. **MENU → 1(카메라 설정1) → [적목 현상 감소] → 원하는 설정.**

메뉴 항목 세부 내용

켬:
적안 현상이 감소되도록 상시 플래시가 작동합니다.
끔:
적안 감쇄를 사용하지 않습니다.

참고 사항

- 적안 감쇄로 원하는 효과를 얻을 수 없는 경우가 있습니다. 피사체까지의 거리 또는 피사체가 사전 발광을 쳐다보는지 등의 개인차 및 조건에 따라 효과가 달라집니다.

4-732-948-45(1) Copyright 2018 Sony Corporation

플래시 모드

플래시 모드를 설정할 수 있습니다.

1. **MENU → 1 (카메라 설정1) → [플래시 모드] → 원하는 설정.**

메뉴 항목 세부 내용

플래시 끔:
플래시가 작동하지 않습니다.

자동 플래시:
어두운 환경 또는 밝은 빛을 향해 촬영할 때 플래시가 작동합니다.

강제 플래시:
셔터 버튼을 누를 때마다 플래시가 작동합니다.

저속 동기:
셔터 버튼을 누를 때마다 플래시가 작동합니다. 저속 동기 촬영을 사용하면 셔터 속도를 느리게 해서 피사체와 배경 둘 다의 선명한 이미지를 촬영할 수 있습니다.

후막 동기:
셔터 버튼을 누를 때마다 노출 조절이 완료되기 전에 플래시가 작동합니다. 후막 동기 촬영을 사용하면 움직이는 자동차 또는 걷는 사람과 같은 움직이는 피사체의 움직임의 흔적을 자연스러운 이미지로 촬영할 수 있습니다.

참고 사항

- 기본 설정은 촬영 모드에 따라 다릅니다.
- 촬영 모드에 따라서는 일부 [플래시 모드] 설정을 사용할 수 없습니다.

관련 항목

- 플래시 (별매) 사용하기
- 무선 플래시

4-732-948-45(1) Copyright 2018 Sony Corporation

플래시 보정

–3.0 EV에서 +3.0 EV의 범위에서 플래시의 광량을 조절합니다. 플래시 보정은 플래시의 광량만 변경합니다. 노출 보정은 셔터 속도 및 조리개의 변경과 더불어 플래시의 광량을 변경합니다.

1. **MENU → 1 (카메라 설정1) → [플래시 보정] → 원하는 설정.**
   - 큰 값 (+ 측)을 선택할수록 플래시 레벨이 높아지고 작은 값 (– 측)을 선택할수록 플래시 레벨이 낮아집니다.

참고 사항

- 촬영 모드가 다음과 같은 모드로 설정되어 있을 때는 [플래시 보정]이 작동하지 않습니다:
  - [인텔리전트 자동]
  - [장면 선택]
- 피사체가 플래시의 최대 범위에서 벗어나 있으면 사용할 수 있는 플래시의 광량의 한계로 인해 높은 플래시 효과 (+ 측)를 눈에 보이게 얻을 수 없는 경우가 있습니다. 피사체가 너무 가까우면 낮은 플래시 효과 (- 측)를 눈에 보이게 얻을 수 없는 경우가 있습니다.
- 렌즈에 ND 필터를 부착하거나 플래시에 디퓨저 또는 컬러 필터를 부착하면 적절한 노출이 얻어지지 않아 이미지가 어둡게 되는 경우가 있습니다. 이러한 경우에는 [플래시 보정]을 적절한 값으로 조절하여 주십시오.

관련 항목

- 플래시 (별매) 사용하기

4-732-948-45(1) Copyright 2018 Sony Corporation

FEL 고정

보통 플래시 촬영 시에 피사체가 적절한 노출을 얻도록 플래시 레벨을 자동으로 조절합니다. 사전에 플래시 광량을 설정할 수도 있습니다.
FEL: Flash Exposure Level (플래시 광량 레벨)

1. **MENU → (카메라 설정2) → [사용자정의 키] → 원하는 버튼, 그리고 나서 선택한 버튼에 [FEL 잠금 전환] 기능을 할당하여 주십시오.**

2. **FEL을 고정할 피사체를 가운데에 두고 초점을 조절하여 주십시오.**

3. **[FEL 잠금 전환]이 등록된 버튼을 누르고 플래시 광량을 설정하여 주십시오.**
   - 사전 플래시가 발광합니다.
   - (FEL 잠금)이 켜집니다.

4. **구도를 조절하고 이미지를 촬영하여 주십시오.**

   - FEL 잠금을 해제하려면 [FEL 잠금 전환]이 등록된 버튼을 다시 한 번 눌러 주십시오.

힌트

- [FEL 잠금 고정]을 설정하면 버튼을 누르고 있는 동안 설정을 고정시킬 수 있습니다. 뿐만 아니라, [FEL 잠금/AEL 고정] 및 [FEL 잠금/AEL 전환]을 설정하면 다음과 같은 경우에 AE를 잠근 상태로 이미지를 촬영할 수 있습니다.
  - [플래시 모드]가 [플래시 끔] 또는 [자동 플래시]으로 설정되어 있을 때.
  - 플래시를 끌 수 없을 때.
  - 수동 플래시 모드로 설정한 외장 플래시를 사용할 때.

참고 사항

- 플래시를 부착하지 않으면 FEL 잠금을 설정할 수 없습니다.
- FEL 잠금을 지원하지 않는 플래시를 부착했을 때는 에러 메시지가 표시됩니다.
- AE와 FEL 잠금이 고정되면 ⚡L이 켜집니다.

관련 항목

- 사용자정의 키 (정지 이미지/동영상/재생)

4-732-948-45(1) Copyright 2018 Sony Corporation

외부 플래시 설정

모니터와 카메라의 조작 휠을 사용하여 카메라에 부착된 플래시 (별매)의 설정을 구성할 수 있습니다.
이 기능은 카메라의 시스템 소프트웨어 (펌웨어) 버전이 3.10 이상일 때 사용할 수 있습니다. 또한, 이 기능을 사용하기 전에 플래시 소프트웨어를 최신 버전으로 업그레이드하십시오.
플래시 기능에 관한 자세한 사항은 플래시의 사용 설명서를 참조하여 주십시오.

1. **카메라의 멀티 인터페이스 슈에 플래시 (별매)를 부착한 다음 카메라와 플래시를 켭니다.**
2. **MENU → 1 (카메라 설정1) → [외부 플래시 설정] → 원하는 설정 항목.**
3. **카메라의 조작 휠을 사용하여 설정을 구성합니다.**

메뉴 항목 세부 내용

외부플래시 발광설정:
플래시 모드, 플래시 레벨 등과 같이 플래시 터짐과 관련된 설정을 구성할 수 있도록 합니다.
외부 F 사용자 정의:
기타 플래시 설정, 무선 설정 및 플래시 장치 설정을 구성할 수 있도록 합니다.

힌트

- MENU → 2 (카메라 설정2) → [사용자정의 키]를 선택하여 [외부플래시 발광설정] 기능을 키에 미리 할당하면 해당 키를 누르기만 함으로써 [외부플래시 발광설정] 화면을 호출할 수 있습니다.
- [외부 플래시 설정]을 사용하는 동안에도 플래시를 조작하여 설정을 조정할 수 있습니다.
- 또한 카메라에 부착된 무선 리모컨 (별매)에 대한 설정을 구성할 수 있습니다.

참고 사항

- Sony에서 제조하고 카메라의 멀티 인터페이스 슈에 부착된 플래시 (별매) 또는 무선 리모컨 (별매)의 설정을 구성하기 위해서는 [외부 플래시 설정]만 사용할 수 있습니다.
- 플래시가 카메라에 직접 부착되어 있을 때는 [외부 플래시 설정]만 사용할 수 있습니다. 케이블을 사용하여 연결된 오프 카메라 플래시로 촬영할 때는 이 기능을 사용할 수 없습니다.
- 부착된 플래시의 일부 기능만 [외부 플래시 설정]을 사용하여 구성할 수 있습니다. [외부 플래시 설정]을 통해 기타 플래시와의 페어링, 플래시 설정, 플래시 초기화를 할 수 없습니다.
- 다음과 같은 조건에서는 [외부 플래시 설정]을 사용할 수 없습니다:
  - 플래시가 카메라에 부착되어 있지 않을 때
  - [외부 플래시 설정]을 지원하지 않는 플래시가 부착되어 있을 때
  - 모드 다이얼이 (동영상) 또는 S&Q 로 설정되어 있거나 동영상 촬영 중으로 설정되어 있을 때

  또한, 플래시의 상태에 따라 [외부 플래시 설정]을 사용하지 못할 수 있습니다.
- 이 기능과 호환되는 플래시와 무선 리모컨에 대한 자세한 내용은 다음의 지원 페이지를 참조하십시오.
  https://www.sony.net/dics/7m3/

관련 항목

- 버전

4-732-948-45(1) Copyright 2018 Sony Corporation

무선 플래시

무선 플래시 촬영은 두 가지 방법이 있습니다. 카메라에 부착된 플래시의 빛을 신호 광으로 사용하는 광 신호 플래시 촬영과 무선 통신을 사용하는 전파 신호 플래시 촬영이 있습니다. 전파 신호 플래시 촬영을 수행하려면 호환 플래시나 무선 리모컨 (별매)을 사용하십시오. 각 방법의 설정 방법에 관한 자세한 사항은 플래시 또는 무선 리모컨의 사용설명서를 참조하여 주십시오.

1. **카메라에서 슈 캡을 제거한 다음에 플래시 또는 무선 리모컨을 부착하여 주십시오.**
   - 플래시가 부착된 무선 플래시 촬영을 수행할 때는 부착된 플래시를 컨트롤러로 설정하십시오.
2. **MENU → 1 (카메라 설정1) → [무선 플래시] → [켬].**
3. **무선 모드로 설정하거나 무선 수신기 (별매)에 부착된 오프 카메라 플래시를 설치하여 주십시오.**
   - 카메라의 AEL 버튼을 눌러서 플래시의 발광을 점검하여 주십시오.

메뉴 항목 세부 내용

끔:
무선 플래시 기능을 사용하지 않습니다.
켬:
무선 플래시 기능을 사용하여 외장 플래시를 작동하거나 카메라로부터 떨어진 곳에서 플래시가 발광하도록 합니다.

AEL 버튼의 설정

무선 플래시 촬영 시에는 MENU → 2 (카메라 설정2) → [사용자정의 키] → [AEL 버튼 기능]를 [AEL 지속]로 설정하는 것이 좋습니다.

참고 사항

- 오프 카메라 플래시가 다른 카메라의 컨트롤러로 사용되는 플래시로부터 광 신호를 수신해서 발광하는 경우가 있습니다. 이러한 경우에는 플래시의 채널을 변경하여 주십시오. 채널 변경 방법은 플래시의 사용설명서를 참조하여 주십시오.
- 무선 플래시 촬영과 호환되는 플래시에 대해서는 Sony 웹사이트를 방문하거나 가까운 Sony 대리점 또는 지역 공인 Sony 서비스 센터에 문의하여 주십시오.

4-732-948-45(1) Copyright 2018 Sony Corporation

동영상 촬영

MOVIE (동영상) 버튼을 눌러서 동영상을 촬영할 수 있습니다.

1. **MOVIE 버튼을 눌러서 촬영을 시작하여 주십시오.**
   - 기본 설정에서 [MOVIE 버튼]가 [항상]로 설정되어 있으므로 어떤 촬영 모드에서도 동영상 촬영을 시작할 수 있습니다.

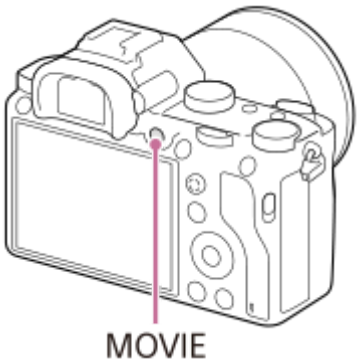

2. **촬영을 정지하려면 MOVIE 버튼을 다시 한 번 눌러 주십시오.**

힌트

- 원하는 키에 동영상 녹화 시작/정지 기능을 할당할 수 있습니다. MENU → 2 (카메라 설정2) → [사용자정의 키] → 원하는 키에 [MOVIE]를 설정하여 주십시오.
- 초점을 맞출 영역을 지정하려면 [초점 영역]를 사용해서 영역을 설정하여 주십시오.
- 얼굴에 초점을 유지하려면 초점 프레임과 얼굴 검출 프레임이 겹치도록 구도를 잡거나 [초점 영역]을 [와이드]로 설정하여 주십시오.
- 동영상 촬영 중에 셔터 버튼을 반쯤 눌러서 신속하게 초점을 맞출 수 있습니다. (자동 초점 동작 시의 작동 음이 기록되는 경우가 있습니다.)
- 셔터 속도와 조리개 값을 원하는 설정으로 조절하려면 촬영 모드를 (동영상)으로 설정하고 원하는 노출 모드를 선택하여 주십시오.
- 데이터가 작성되고 있음을 표시하는 아이콘이 촬영 후에 표시됩니다. 아이콘이 표시되어 있는 동안에는 메모리 카드를 제거하지 마십시오.
- 정지 이미지 촬영에 대한 다음과 같은 설정이 동영상 촬영에 적용됩니다.
  - 화이트 밸런스
  - 마이 스타일
  - 측광 모드
  - AF에서 얼굴/눈 우선
  - M 측광에서 얼굴 우선
  - D레인지 최적화
  - 렌즈 보정
- 동영상 촬영 중에 ISO 감도, 노출 보정, 및 초점 영역에 대한 설정을 변경할 수 있습니다.
- [HDMI 정보 표시]를 [끔]로 설정하면 동영상 촬영 중에 녹화된 이미지를 촬영 정보 표시 없이 출력할 수 있습니다.

참고 사항

- 동영상 촬영 중에 렌즈 및 제품의 작동 음이 기록되는 경우가 있습니다.
  MENU → 2(카메라 설정2) → [오디오 녹음] → [끔]를 선택해서 사운드를 끌 수 있습니다.
- 촬영 시에 사용하는 상황에 따라서는 숄더 스트랩 고리 (삼각 고리)의 소리가 기록될 수 있습니다.
- 파워 줌 렌즈를 사용할 때 동영상 촬영 중에 줌 링의 작동 음이 기록되는 것을 방지하려면 줌 레버를 사용하는 것이 좋습니다. 줌 레버를 움직일 때는 레버 위에 손가락을 가볍게 얹어서 튀기지 말고 조작하여 주십시오.
- 동영상을 연속으로 촬영하면 카메라의 온도가 올라가기 쉬워서 카메라가 따뜻해지는 것을 느끼는 경우가 있습니다. 이것은 고장이 아닙니다. 뿐만 아니라 [카메라가 과열되었습니다 카메라를 식혀 주십시오.]가 표시되는 경우도 있습니다. 이 경우에는 전원을 끄고 카메라를 냉각시켜 카메라가 다시 촬영 가능 상태로 될 때까지 기다려 주십시오.
- [!] 아이콘이 표시되면 카메라의 온도가 너무 높은 것입니다. 전원을 끄고 카메라를 냉각시켜 카메라가 다시 촬영 가능 상태로 될 때까지 기다려 주십시오.
- 동영상 연속 촬영 시간에 관한 사항은 "동영상 기록 가능 시간"을 참조하여 주십시오. 동영상 촬영이 종료되면 MOVIE 버튼을 다시 한 번 눌러서 촬영을 다시 시작할 수 있습니다. 제품 또는 배터리의 온도에 따라 제품을 보호하기 위해 촬영이 정지되는 경우가 있습니다.
- 모드 다이얼이 (동영상) 또는 S&Q 으로 설정되어 있거나 동영상 촬영 시에는 [초점 영역]에 대해 [Lock-on AF]를 선택할 수 없습니다.
- [프로그램 자동] 모드에서 동영상을 촬영할 때는 조리개 값과 셔터 속도가 자동으로 설정되어 변경할 수 없게 됩니다. 그러한 이유로 밝은 환경에서는 셔터 속도가 빨라져서 피사체의 움직임이 매끄럽게 촬영되지 않는 경우가 있습니다. 노출 모드를 변경하고 조리개 값과 셔터 속도를 조절하면 피사체의 움직임을 매끄럽게 촬영할 수 있습니다.
- 동영상 촬영 시에는 ISO 100와 ISO 102400 사이의 ISO 값을 사용할 수 있습니다. ISO 값을 ISO 102400보다 큰 값으로 설정하면 설정이 자동으로 ISO 102400으로 전환됩니다. 동영상 촬영이 완료되면 ISO 값이 원래 설정으로 되돌려집니다.
- 동영상 촬영 모드에서는 ISO 감도를 ISO 100에서 ISO 102400로부터 선택할 수 있습니다. ISO 값을 ISO 100보다 작은 값으로 설정하면 설정이 자동으로 ISO 100으로 전환됩니다. 동영상 촬영이 완료되면 ISO 값이 원래 설정으로 되돌려집니다.
- 동영상 촬영 모드에서는 [사진 효과]에서 다음과 같은 항목을 설정할 수 없습니다. 동영상 촬영을 시작하면 일시적으로 [끔]으로 설정됩니다.
  - 리치톤 모노크롬
- 낮은 ISO 감도로 동영상 촬영 시에 카메라를 대단히 강한 광원으로 향하면 이미지의 하이라이트 영역이 검정색으로 기록되는 경우가 있습니다.
- 모니터의 표시 모드가 [뷰파인더의 경우]로 설정되어 있을 때 동영상 촬영을 시작하면 표시 모드가 [모든 정보 표시]로 전환됩니다.
- XAVC S 동영상 및 AVCHD 동영상을 컴퓨터로 가져올 때는 PlayMemories Home을 사용하여 주십시오.

관련 항목

- MOVIE 버튼
- 셔터로 동영상 녹화
- 파일 형식 (동영상)
- 동영상 기록 가능 시간
- 사용자정의 키 (정지 이미지/동영상/재생)
- 초점 영역

4-732-948-45(1) Copyright 2018 Sony Corporation

셔터로 동영상 녹화

MOVIE (동영상) 버튼보다 크고 누르기 쉬운 셔터 버튼을 눌러서 동영상 촬영을 시작 또는 정지할 수 있습니다.

1. **MENU → 2 (카메라 설정2) → [셔터로 동영상 녹화] → 원하는 설정.**

메뉴 항목 세부 내용

켬:
촬영 모드가 [동영상] 또는 [슬로&퀵 모션]으로 설정되어 있을 때 셔터 버튼을 사용해서 동영상 촬영을 할 수 있도록 합니다.

끔:
셔터 버튼을 사용한 동영상 촬영을 사용할 수 없도록 합니다.

힌트

- [셔터로 동영상 녹화]가 [켬]으로 설정되어 있을 때도 MOVIE 버튼을 사용해서 동영상 촬영을 시작 또는 정지할 수 있습니다.
- [셔터로 동영상 녹화]가 [켬]으로 설정되어 있을 때는 셔터 버튼을 사용해서 [REC 제어]로 외장 녹화/재생 장치에의 동영상 기록을 시작 또는 정지할 수 있습니다.

참고 사항

- [셔터로 동영상 녹화]가 [켬]으로 설정되어 있을 때는 동영상 촬영 중에 셔터를 반쯤 눌러서 초점을 맞출 수 없습니다.

관련 항목

- 동영상 촬영

4-732-948-45(1) Copyright 2018 Sony Corporation

동영상 기록 형식

본 카메라에서는 다음과 같은 동영상 기록 형식을 사용할 수 있습니다.

XAVC S란?

MPEG-4 AVC/H.264 코덱을 사용해서 MP4 동영상으로 변환함으로써 4K와 같은 고화질로 동영상을 기록합니다. MPEG-4 AVC/H.264는 높은 효율로 이미지를 압축할 수 있습니다. 데이터 양을 줄여서 고화질의 이미지를 기록할 수 있습니다.

XAVC S/AVCHD 기록 형식

XAVC S 4K:
비트 전송률: 약 100 Mbps 또는 약 60 Mbps
4K 해상도 (3840×2160)로 동영상을 기록합니다.

XAVC S HD:
비트 전송률: 약 100 Mbps, 약 60 Mbps, 약 50 Mbps, 약 25 Mbps 또는 약 16 Mbps
더 많은 양의 데이터로 AVCHD보다 더 말끔한 품질의 동영상을 기록합니다.

AVCHD:
비트 전송률: 약 24 Mbps (최대) 또는 약 17 Mbps (평균)
AVCHD 형식은 컴퓨터 이외의 저장 장치에 대해 높은 호환성을 가지고 있습니다.

- 비트 전송률이란 정해진 시간 내에 처리하는 데이터의 양을 말합니다.

관련 항목

- 파일 형식 (동영상)
- 녹화 설정 (동영상)
- AVCHD 형식

4-732-948-45(1) Copyright 2018 Sony Corporation

파일 형식 (동영상)

동영상 파일 형식을 선택합니다.

1 **MENU → 2 (카메라 설정2) → [파일 형식] → 원하는 설정.**

메뉴 항목 세부 내용

파일 형식	특성	
XAVC S 4K	4K 해상도 (3840×2160)로 동영상을 기록합니다.	PlayMemories Home 소프트웨어를 사용하여 동영상을 컴퓨터에 저장할 수 있습니다.
XAVC S HD	더 많은 양의 데이터로 AVCHD보다 더 말끔한 품질의 동영상을 기록합니다.	PlayMemories Home 소프트웨어를 사용하여 동영상을 컴퓨터에 저장할 수 있습니다.
AVCHD	AVCHD 형식은 컴퓨터 이외의 저장 장치에 대해 높은 호환성을 가지고 있습니다.	PlayMemories Home 소프트웨어를 사용하여 동영상을 컴퓨터에 저장하거나 이 형식을 지원하는 디스크를 생성할 수 있습니다.

참고 사항

- [파일 형식]이 [AVCHD]로 설정되어 있을 때는 동영상의 파일 크기가 약 2 GB로 제한됩니다. 촬영 중에 동영상의 파일 크기가 약 2 GB에 달하면 새로운 동영상 파일이 자동으로 생성됩니다.
- [파일 형식]을 [XAVC S 4K]로 설정하고 카메라가 HDMI에 연결되어 있는 동안 동영상을 촬영하는 경우, 이미지는 모니터에 표시되지 않습니다.

4-732-948-45(1) Copyright 2018 Sony Corporation

녹화 설정 (동영상)

동영상 녹화에 대한 프레임 속도 및 비트 전송률을 선택합니다.

1. **MENU → (카메라 설정2) → [녹화 설정] → 원하는 설정.**
   - 비트 전송률이 높을수록 화질이 좋아집니다.

메뉴 항목 세부 내용

[파일 형식]이 [XAVC S 4K]로 설정되어 있을 때

녹화 설정	비트 전송률	설명
30p 100M/25p 100M	약 100 Mbps	3840×2160 (30p/25p)로 동영상을 촬영합니다.
30p 60M/25p 60M	약 60 Mbps	3840×2160 (30p/25p)로 동영상을 촬영합니다.
24p 100M*	약 100 Mbps	3840×2160 (24p)로 동영상을 촬영합니다.
24p 60M*	약 60 Mbps	3840×2160 (24p)로 동영상을 촬영합니다.

* [NTSC/PAL 선택기]가 NTSC로 설정되어 있을 때만

[파일 형식]이 [XAVC S HD]로 설정되어 있을 때

녹화 설정	비트 전송률	설명
60p 50M/50p 50M	약 50 Mbps	1920×1080 (60p/50p)로 동영상을 촬영합니다.
60p 25M/50p 25M	약 25 Mbps	1920×1080 (60p/50p)로 동영상을 촬영합니다.
30p 50M/25p 50M	약 50 Mbps	1920×1080 (30p/25p)로 동영상을 촬영합니다.
30p 16M/25p 16M	약 16 Mbps	1920×1080 (30p/25p)로 동영상을 촬영합니다.
24p 50M*	약 50 Mbps	1920×1080 (24p)로 동영상을 촬영합니다.
120p 100M/100p 100M	약 100 Mbps	1920×1080 (120p/100p)로 고속 동영상을 촬영합니다. 120 fps 또는 100 fps로 동영상을 촬영할 수 있습니다. • 대응하는 편집 장치를 사용해서 더 매끄러운 슬로모션 동영상을 작성할 수 있습니다.

녹화 설정	비트 전송률	설명
120p 60M/100p 60M	약 60 Mbps	1920×1080 (120p/100p)로 고속 동영상을 촬영합니다. 120 fps 또는 100 fps로 동영상을 촬영할 수 있습니다. ● 호환되는 편집 장치를 사용해서 더 매끄러운 슬로모션 동영상을 작성할 수 있습니다.

* [NTSC/PAL 선택기]가 NTSC로 설정되어 있을 때만

[파일 형식]이 [AVCHD]로 설정되어 있을 때

녹화 설정	비트 전송률	설명
60i 24M(FX)/50i 24M(FX)	24 Mbps (최대)	1920×1080 (60i/50i)로 동영상을 촬영합니다.
60i 17M(FH)/50i 17M(FH)	약 17 Mbps (평균)	1920×1080 (60i/50i)로 동영상을 촬영합니다.

참고 사항

- [녹화 설정]으로 [60i 24M(FX)]/[50i 24M(FX)]로 촬영된 동영상에서 AVCHD 기록 디스크를 만들려면 동영상의 화질 변환 과정으로 인해 시간이 오래 소요됩니다. 화질의 변환 없이 동영상을 저장하려면 Blu-ray 디스크를 사용하여 주십시오.
- 다음과 같은 설정에 대해서는 [120p]/[100p]를 선택할 수 없습니다.
  - [인텔리전트 자동]
  - [장면 선택]
- 전체 프레임 촬영 시에 다음과 같은 조건 하에서는 화각이 좁아집니다:
  - [파일 형식]이 [XAVC S 4K]로 설정되어 있고 [녹화 설정]이 [30p]로 설정되어 있을 때

관련 항목

- APS-C/Super 35mm
- 화각

4-732-948-45(1) Copyright 2018 Sony Corporation

슬로&퀵 설정

육안으로 인식할 수 없는 순간을 기록하거나 (슬로모션 촬영) 장시간의 현상을 압축해서 동영상으로 기록할 수 있습니다 (퀵모션 촬영). 예컨대 강렬한 스포츠 장면, 새가 날아오르는 순간, 만개하는 꽃, 구름 또는 밤 하늘의 변하는 광경 등을 촬영할 수 있습니다. 사운드는 기록되지 않습니다.

1. **모드 다이얼을 S&Q (슬로&퀵 모션)로 설정하여 주십시오.**
2. **MENU → 2 (카메라 설정2) → [S&Q 노출 모드]을 선택하고 → 슬로모션/퀵모션의 원하는 설정 (S&Q 프로그램 자동, S&Q 조리개 우선, S&Q 셔터 우선, 또는 S&Q 수동 노출)을 선택하여 주십시오.**
3. **MENU → 2 (카메라 설정2) → [S&Q 슬로&퀵 설정]을 선택하고 [S&Q 녹화 설정] 및 [S&Q 프레임 속도]에 대해 원하는 설정을 선택하여 주십시오.**
4. **MOVIE (동영상) 버튼을 눌러서 촬영을 시작하여 주십시오.**
   - 촬영을 정지하려면 MOVIE 버튼을 다시 한 번 눌러 주십시오.

메뉴 항목 세부 내용

S&Q 녹화 설정:
동영상의 프레임 속도를 선택합니다.

S&Q 프레임 속도:
촬영 프레임 속도를 선택합니다.

재생 속도

재생 속도는 할당된 [S&Q 녹화 설정]와 [S&Q 프레임 속도]에 따라 다음과 같이 달라집니다.

[NTSC/PAL 선택기]이 NTSC로 설정되어 있을 때

S&Q 프레임 속도	S&Q 녹화 설정		
	24p	30p	60p
120fps	5 배 저속	4 배 저속	-
60fps	2.5 배 저속	2 배 저속	정상 재생 속도
30fps	1.25 배 저속	정상 재생 속도	2 배속
15fps	1.6 배속	2 배속	4 배속
8fps	3 배속	3.75 배속	7.5 배속
4fps	6 배속	7.5 배속	15 배속
2fps	12 배속	15 배속	30 배속
1fps	24 배속	30 배속	60 배속

[NTSC/PAL 선택기]이 PAL로 설정되어 있을 때

S&Q 프레임 속도	S&Q 녹화 설정	
	25p	50p
100fps	4 배 저속	-
50fps	2 배 저속	정상 재생 속도
25fps	정상 재생 속도	2 배속
12fps	2.08 배속	4.16 배속
6fps	4.16 배속	8.3 배속
3fps	8.3 배속	16.6 배속
2fps	12.5 배속	25 배속
1fps	25 배속	50 배속

- [S&Q 프레임 속도]이 [120fps]/[100fps]로 설정되어 있을 때는 [S&Q 녹화 설정]을 [60p]/[50p]로 설정할 수 없습니다.

참고 사항

- 슬로모션 촬영에서는 셔터 속도가 빨라져서 적정한 노출을 얻을 수 없는 경우가 있습니다. 이러한 경우에는 조리개 값을 낮추거나 ISO 감도를 높게 조절하여 주십시오.
- 기록 가능 시간의 추정에 관해서는 "동영상 기록 가능 시간"을 참조하여 주십시오.
- 기록한 동영상의 비트 전송률은 [S&Q 프레임 속도]와 [S&Q 녹화 설정]에 대한 설정에 따라 달라집니다.
- 동영상을 XAVC S HD 형식으로 기록합니다.
- 슬로모션/퀵모션 촬영 중에는 다음과 같은 기능을 사용할 수 없습니다.
  - [TC/UB 설정] 하에서 [TC Run]
  - [HDMI 설정] 하에서 [TC 출력]
  - [4K 출력 선택]

관련 항목

- 슬로&퀵 모션: 노출 모드
- 동영상 기록 가능 시간

4-732-948-45(1) Copyright 2018 Sony Corporation

프록시 녹화

XAVC S 동영상을 기록할 때 저속 비트 전송률 프록시 동영상을 동시에 녹화하는지 여부를 설정합니다. 프록시 동영상의 파일 크기가 작기 때문에 스마트폰으로 전송하거나 웹사이트로 업로드하는데 적합합니다.

1 **MENU → (카메라 설정2) → [Px 프록시 녹화] → 원하는 설정.**

메뉴 항목 세부 내용

켬 :
프록시 동영상이 동시에 녹화됩니다.

끔 :
프록시 동영상이 녹화되지 않습니다.

힌트

- 프록시 동영상이 9 Mbps 속도의 XAVC S HD 형식(1280×720)으로 녹화됩니다. 프록시 동영상의 프레임 속도는 원본 동영상의 프레임 속도와 같습니다.
- 프록시 동영상은 재생 화면(단일 이미지 재생 화면 또는 이미지 색인 화면)에 표시되지 않습니다. Px 는 프록시 동영상이 동시에 녹화되는 동영상에 표시됩니다.

참고 사항

- 이 카메라에서 프록시 동영상을 재생할 수 없습니다.
- 다음과 같은 경우에는 프록시 녹화 기능을 사용할 수 없습니다.
  - [파일 형식]이 [AVCHD]로 설정되어 있을 때
  - [파일 형식]이 [XAVC S HD]로 설정되어 있고 [녹화 설정]이 [120p]/[100p]로 설정되어 있을 때
- 프록시 동영상이 있는 동영상을 삭제/보호하면 원본 및 프록시 동영상 모두를 제거/보호할 수 있습니다. 원본 동영상만 또는 프록시 동영상만 따로 삭제/보호할 수 없습니다.
- 이 카메라에서는 동영상을 편집할 수 없습니다.

관련 항목

- 스마트폰으로 보내기: 보내기 대상 (프록시 동영상)
- 동영상 기록 형식
- 이미지 인덱스 화면 (인덱스 표시)에서 이미지 재생하기
- 사용할 수 있는 메모리 카드

4-732-948-45(1) Copyright 2018 Sony Corporation

오디오 녹음

동영상 촬영 시에 사운드를 기록할지를 설정합니다. 렌즈와 카메라의 작동 음을 없애려면 [끔]을 선택하여 주십시오.

1 **MENU → (카메라 설정2) → [오디오 녹음] → 원하는 설정.**

메뉴 항목 세부 내용

켬:
(스테레오)를 기록합니다.
끔:
사운드를 기록하지 않습니다.

4-732-948-45(1) Copyright 2018 Sony Corporation

오디오 레벨

화면에 오디오 레벨을 표시할지를 설정합니다.

1. **MENU → (카메라 설정2) → [오디오 레벨] → 원하는 설정.**

메뉴 항목 세부 내용

켬:
오디오 레벨을 표시합니다.
끔:
오디오 레벨을 표시하지 않습니다.

참고 사항

- 다음과 같은 상황에서는 오디오 레벨이 표시되지 않습니다:
  - [오디오 녹음]이 [끔]으로 설정되어 있을 때.
  - DISP (표시 설정)이 [표시 정보 없음]으로 설정되어 있을 때.
  - 슬로모션/퀵모션 촬영 시
- 동영상 촬영 모드에서 촬영 대기 중에는 오디오 레벨도 표시됩니다.

4-732-948-45(1) Copyright 2018 Sony Corporation

오디오 녹음 레벨

레벨 미터를 확인하면서 오디오 녹음 레벨을 조절할 수 있습니다.

1. **MENU → 2 (카메라 설정2) → [오디오 녹음 레벨].**
2. **조작 휠의 오른쪽/왼쪽을 사용해서 원하는 레벨을 선택하여 주십시오.**

메뉴 항목 세부 내용

+:
오디오 녹음 레벨을 높입니다.
-:
오디오 녹음 레벨을 낮춥니다.
재설정:
오디오 기록 레벨을 기본 설정으로 리셋 합니다.

힌트

- 음량이 큰 오디오 동영상을 기록할 때는 [오디오 녹음 레벨]을 낮은 사운드 레벨로 설정하여 주십시오. 그렇게 하면 더 현실감 있는 오디오를 기록할 수 있습니다. 음량이 작은 오디오 동영상을 기록할 때는 [오디오 녹음 레벨]을 더 큰 사운드 레벨로 설정해서 사운드가 잘 들리도록 하여 주십시오.

참고 사항

- [오디오 녹음 레벨] 설정에 관계 없이 리미터가 항상 작동합니다.
- [오디오 녹음 레벨]은 촬영 모드가 동영상 모드로 설정되어 있을 때만 사용할 수 있습니다.
- 슬로모션/퀵모션 촬영 시에는 [오디오 녹음 레벨]를 사용할 수 없습니다.
- [오디오 녹음 레벨] 설정이 내장 마이크와 (마이크) 단자 입력 둘 다에 적용됩니다.

4-732-948-45(1) Copyright 2018 Sony Corporation

오디오 출력 타이밍

오디오 모니터링 중에 에코 취소를 설정해서 HDMI 출력 중에 비디오와 오디오간의 편차를 방지할 수 있습니다.

1. **MENU → (카메라 설정2) → [오디오 출력 타이밍] → 원하는 설정.**

메뉴 항목 세부 내용

라이브:
지연 없이 오디오를 출력합니다. 오디오 모니터 중에 오디오 이탈이 문제가 될 때 이 설정을 선택하여 주십시오.
립싱크:
오디오와 비디오를 동기 시켜서 출력합니다. 비디오와 오디오 간에 원하지 않는 이탈을 방지하려면 이 설정을 선택하여 주십시오.

4-732-948-45(1) Copyright 2018 Sony Corporation

바람 소리 감소

내장 마이크로부터의 입력 오디오의 저역 사운드를 차단함으로써 바람 소리를 감소시킬지를 설정합니다.

1. **MENU → 2 (카메라 설정2) → [바람 소리 감소] → 원하는 설정.**

메뉴 항목 세부 내용

켬:
바람 소리를 줄입니다.
끔:
바람 소리를 줄이지 않습니다.

참고 사항

- 바람이 그다지 심하지 않은 곳에서 이 항목을 [켬]으로 설정하면 정상적인 사운드가 너무 작은 음량으로 기록되는 경우가 있습니다.
- 외장 마이크 (별매)를 사용하면 [바람 소리 감소] 기능이 작동하지 않습니다.

4-732-948-45(1) Copyright 2018 Sony Corporation

픽쳐 프로파일

색, 계조 등에 대한 설정을 변경할 수 있습니다.

사진 프로필 커스터마이즈 하기

[Gamma]와 [디테일]과 같은 사진 프로필 항목을 조절함으로써 화질을 커스터마이즈 할 수 있습니다. 이들 파라미터를 설정할 때는 카메라를 TV 또는 모니터에 연결해서 화면 상에서 사진을 보면서 조절하여 주십시오.

1. **MENU → 1 (카메라 설정1) → [픽쳐 프로파일] → 변경하고자 하는 프로필.**
2. **조작 휠의 오른쪽을 눌러서 항목 색인 화면으로 이동하여 주십시오.**
3. **조작 휠의 위쪽/아래쪽을 사용해서 변경할 항목을 선택하여 주십시오.**
4. **조작 휠의 위쪽/아래쪽을 사용해서 원하는 값을 선택한 다음에 가운데를 눌러 주십시오.**

사진 프로필 사전 설정 사용하기

[PP1]에서 [PP10]의 동영상용 기본 설정은 다양한 촬영 조건을 토대로 카메라에 사전에 설정되어 있습니다.
MENU → 1 (카메라 설정1) → [픽쳐 프로파일] → 원하는 설정.

PP1:
[Movie] 감마를 사용한 설정 예.
PP2:
[Still] 감마를 사용한 설정 예.
PP3:
[ITU709] 감마를 사용한 자연스런 색조의 설정 예.
PP4:
ITU709 표준에 따른 색조의 설정 예.
PP5:
[Cine1] 감마를 사용한 설정 예.
PP6:
[Cine2] 감마를 사용한 설정 예.
PP7:
[S-Log2] 감마를 사용한 설정 예.
PP8:
[컬러 모드] 하에서 [S-Log3] 감마와 [S-Gamut3.Cine]를 사용한 설정 예.
PP9:
[컬러 모드] 하에서 [S-Log3] 감마와 [S-Gamut3]를 사용한 설정 예.
PP10:
[HLG2] 감마를 사용한 HDR 촬영을 위한 설정 예.

HDR 동영상 촬영
사진 프로필에서 감마가 [HLG], [HLG1]에서 [HLG3]로 선택될 때 카메라는 HDR 동영상을 촬영할 수 있습니다. 사진 프로필 사전 설정은 HDR 촬영을 위한 [PP10] 설정 예를 제공합니다. [PP10]을 사용하여 촬영된 동영상은 HLG (Hybrid Log-Gamma)를 지원하는 TV에서 재생하면 평상 시보다 훨씬 넓은 범위의 밝기로 볼 수 있습니다. 이렇게 하면 밝기 범위가 넓은 장면도 촬영할 수 있으며 노출이 부족하거나 과다하지 않은 상태에서 충실하게 표시할 수 있습니다. 국제 표준 권고 ITU-R BT.2100에 정의된 대로 HLG는 HDR TV 프로그램 제작에 사용됩니다.

사진 프로필 항목

검은색 레벨
흑색 레벨을 설정합니다. (–15 에서 +15)

Gamma
감마 곡선을 선택합니다.

Movie: 동영상용 표준 감마 곡선

Still: 정지 이미지용 표준 감마 곡선

Cine1: 어두운 부분의 콘트라스트를 부드럽게 하고 밝은 부분의 계조를 강조해서 편안한 컬러 동영상을 생성합니다. (HG4609G33 상당)

Cine2: [Cine1]와 유사하지만 최대 100%의 비디오 신호로 편집하는데 최적화되어 있습니다. (HG4600G30 상당)

Cine3: [Cine1]보다 밝은 부분과 그늘진 부분의 콘트라스트를 더 강조하고 흑색의 그러데이션을 증강합니다.

Cine4: [Cine3]보다 어두운 부분의 콘트라스트를 더 증강합니다.

ITU709: ITU709에 해당하는 감마 곡선.

ITU709(800%): [S-Log2] 또는 [S-Log3]를 사용한 촬영을 전제로 장면을 확정하기 위한 감마 곡선.

S-Log2: [S-Log2]용 감마 곡선. 이 설정은 촬영 후에 사진을 처리하는 것을 전제로 하고 있습니다.

S-Log3: 영화에 더 유사한 특징으로 [S-Log3]에 대한 감마 곡선. 이 설정은 촬영 후에 사진을 처리하는 것을 전제로 하고 있습니다.

HLG: HDR 촬영에 대한 감마 곡선. HDR 표준 Hybrid Log-Gamma, ITU-R BT.2100에 상응.

HLG1: HDR 촬영에 대한 감마 곡선. 노이즈 감쇄 강조 그러나 [HLG2] 또는 [HLG3]보다 촬영이 더 좁은 다이내믹 레인지로 제한됩니다.

HLG2: HDR 촬영에 대한 감마 곡선. 다이내믹 레인지와 노이즈 감쇄의 밸런스를 제공합니다.

HLG3: HDR 촬영에 대한 감마 곡선. [HLG2]보다 더 넓은 다이내믹 레인지. 그러나 노이즈가 증가할 수 있습니다.

- [HLG1], [HLG2] 및 [HLG3]는 모두 특성이 동일한 감마 곡선을 적용하지만 각각은 다이내믹 레인지와 노이즈 감쇄 간에 제공하는 밸런스는 다릅니다. 각각은 다음과 같이 최대 비디오 출력 레벨이 다릅니다: [HLG1]: 약 87%, [HLG2]: 약 95%, [HLG3]: 약 100%.

검은색 Gamma
저 강도 영역의 감마를 보정합니다.

[검은색 Gamma]는"0"으로 고정되어 있으며 [Gamma]가 [HLG], [HLG1], [HLG2] 또는 [HLG3]로 설정되어 있을 때는 조정할 수 없습니다.

범위: 보정 영역을 선택합니다. (넓게 / 중간 / 좁게)

레벨: 보정 레벨을 설정합니다. (-7 (최대 흑색 압축)에서 +7 (최대 흑색 인장))

니
피사체의 강한 영역 신호를 카메라의 다이내믹 레인지로 제한함으로써 과도 노출을 방지하기 위해 비디오 신호 보정용 무릎 위치와 경사를 설정합니다.
[Gamma]가 [Still], [Cine1], [Cine2], [Cine3], [Cine4], [ITU709(800%)], [S-Log2], [S-Log3], [HLG], [HLG1], [HLG2] 또는 [HLG3]로 설정되어 있을 때 [모드]가 [자동]으로 설정되는 경우 [니]는 비활성화됩니다. [니]를 활성화하려면 [모드]를 [수동]으로 설정하십시오.

모드: 자동/수동 설정을 선택합니다.

- 자동: 변곡점과 기울기를 자동으로 설정합니다.
- 수동: 변곡점과 기울기를 수동으로 설정합니다.

자동 설정: [모드]에 대해 [자동]이 선택되어 있을 때의 설정.

- 최대 포인트: 변곡점의 최대점을 설정합니다. (90%에서 100%)
- 감도: 감도를 설정합니다. (고 / 중 / 저)

수동 설정: [모드]에 대해 [수동]이 선택되어 있을 때의 설정.

- 포인트: 변곡점을 설정합니다. (75%에서 105%)
- 슬로프: 변곡 기울기를 설정합니다. (-5 (약) 에서 +5 (강))

컬러 모드
색의 종류 및 레벨을 설정합니다.
[컬러 모드]에서 [Gamma]가 [HLG], [HLG1], [HLG2] 또는 [HLG3]로 설정되어 있을 때만 [BT.2020] 및 [709]만 사용할 수 있습니다.

Movie: [Gamma]가 [Movie]로 설정되어 있을 때 적절한 컬러.

Still: [Gamma]가 [Still]로 설정되어 있을 때 적절한 컬러.

Cinema: [Gamma]가 [Cine1] 또는 [Cine2]로 설정되어 있을 때 적절한 컬러.

Pro: Sony 전문가용 카메라의 표준 화질에 유사한 색조 (ITU709 감마와 조합 시)

ITU709 매트릭스: ITU709 표준에 대응하는 컬러 (ITU709 감마와 조합 시)

흑백: 흑백 촬영을 위해 채도를 영으로 설정합니다.

S-Gamut: 촬영 후에 사진을 처리하는 것을 전제로 한 설정. [Gamma]가 [S-Log2]로 설정되어 있을 때 사용됩니다.

S-Gamut3.Cine: 촬영 후에 사진을 처리하는 것을 전제로 한 설정. [Gamma]가 [S-Log3]로 설정되어 있을 때 사용됩니다. 이 설정을 사용하면 디지털 시네마로 쉽게 변환할 수 있는 색 공간으로 촬영할 수 있습니다.

S-Gamut3: 촬영 후에 사진을 처리하는 것을 전제로 한 설정. [Gamma]가 [S-Log3]로 설정되어 있을 때 사용됩니다. 이 설정을 사용하면 넓은 색 공간으로 촬영할 수 있습니다.

BT.2020: [Gamma]가 [HLG], [HLG1], [HLG2] 또는 [HLG3]로 설정되어 있을 때 표준 색조.

709: [Gamma]가 [HLG], [HLG1], [HLG2] 또는 [HLG3]로 설정되어 있을 때 색조 그리고 동영상은 HDTV 컬러 (BT.709)로 촬영됩니다.

채도
색 채도를 설정합니다. (-32 에서 +32)

색상 위상
색 위상을 설정합니다. (-7 에서 +7)

색상 깊이
각각의 색 위상에 대해 색 깊이를 설정합니다. 이 기능은 유채색에 대해 더 효과적이고 무채색에 대해 덜 효과적입니다. 설정 값을 플러스 쪽으로 증가시키면 색이 더 짙게 보이고 값을 마이너스 쪽으로 감소시키면 색이 옅게 보입니다. 이 기능은 [컬러 모드]를 [흑백]으로 설정하더라도 유효합니다.

[R] -7 (옅은 적색)에서 +7 (짙은 적색)

[G] -7 (옅은 녹색)에서+7 (짙은 녹색)

[B] -7 (옅은 청색)에서+7 (짙은 청색)

[C] -7 (옅은 청록색)에서+7 (짙은 청록색)

[M] -7 (옅은 심홍색)에서+7 (짙은 심홍색)

[Y] -7 (옅은 황색)에서+7 (짙은 황색)

디테일
[디테일]에 대한 항목을 설정합니다.

레벨: [디테일] 레벨을 설정합니다. (-7 에서 +7)

조정: 다음과 같은 파라미터를 수동으로 선택할 수 있습니다.

- 모드: 자동/수동 설정을 선택합니다. (자동 (자동 최적화) / 수동 (세부 사항은 수동으로 설정합니다.))
- V/H 균형: DETAIL의 수직 (V) 및 수평 (H) 밸런스를 설정합니다. (-2 (수직 (V) 측)에서 +2 (수평 (H) 측))
- B/W 균형: 하부 DETAIL (B)와 상부 DETAIL (W)의 밸런스를 선택합니다. (유형1 (아래쪽 DETAIL (B) 측으로 벗어남)에서 유형5 (위쪽 DETAIL (W) 측으로 벗어남))
- 제한: [디테일]의 한계 레벨을 설정합니다. (0 (저 한계 레벨: 강하게 제한)에서 7 (고 한계 레벨: 약하게 제한))
- Crispning: 크리스프 레벨을 설정합니다. (0 (옅은 크리스프 레벨)에서 7 (짙은 크리스프 레벨))
- 휘도 디테일: 고강도 영역에서 [디테일] 레벨을 설정합니다. (0 에서 4)

다른 사진 프로필 번호로 설정을 복사하려면
사진 프로필 설정을 다른 사진 프로필 번호로 복사합니다.
MENU → 1 (카메라 설정1) → [픽쳐 프로파일] → [복사].

사진 프로필을 기본 설정으로 리셋하려면
사진 프로필을 기본 설정으로 리셋할 수 있습니다. 모든 사진 프로필을 한 번에 리셋 할 수는 없습니다.

MENU → 1 (카메라 설정1) → [픽쳐 프로파일] → [리셋].

참고 사항

- 동영상과 정지 화상에 대해 파라미터가 공유되므로 촬영 모드를 변경하면 값을 조절하여 주십시오.
- 촬영 설정으로 RAW 이미지를 현상하면 다음과 같은 설정이 반영되지 않습니다.
  - 검은색 레벨
  - 검은색 Gamma
  - 니
  - 색상 깊이
- [Gamma]를 변경하면 사용 가능한 ISO 값 범위가 달라집니다.
- 감마 설정에 따라서는 어두운 부분의 노이즈가 더 많아지는 경우가 있습니다. 렌즈 보정을 [끔]으로 설정하면 향상되는 경우가 있습니다.
- S-Log2 또는 S-Log3 감마를 사용하면 다른 감마를 사용할 때보다 노이즈가 더 눈에 띄게 됩니다. 사진을 처리한 후에도 여전히 노이즈가 눈에 띄는 경우 더 밝은 설정으로 촬영하면 향상되는 경우가 있습니다. 그러나 더 밝은 설정으로 촬영하면 다이내믹 레인지가 더 좁아집니다. S-Log2 또는 S-Log3를 사용할 때는 사전에 시험 촬영을 통해 사진을 확인하는 것이 좋습니다.
- [ITU709(800%)], [S-Log2] 또는 [S-Log3]를 설정하면 화이트 밸런스 커스텀 설정에서 에러가 발생하는 경우가 있습니다. 이러한 경우에는 먼저 [ITU709(800%)], [S-Log2], 또는 [S-Log3] 이외의 감마로 커스텀 설정을 수행한 다음에 [ITU709(800%)], [S-Log2], 또는 [S-Log3] 감마를 다시 선택하여 주십시오.
- [ITU709(800%)], [S-Log2] 또는 [S-Log3]를 설정하면 [검은색 레벨] 설정이 해제됩니다.
- [니]의 [수동 설정]에서 [슬로프]를 +5로 설정하면 [니]가 [끔]으로 설정됩니다.
- S-Gamut, S-Gamut3.Cine, 및 S-Gamut3은 Sony의 독자적인 색 공간입니다. 그러나 본 카메라의 S-Gamut 설정은 S-Gamut의 전체 색 공간을 지원하는 것은 아니고 S-Gamut와 동등한 색 재현을 실현하기 위한 설정입니다.

관련 항목

- Gamma 표시 지원

4-732-948-45(1) Copyright 2018 Sony Corporation

Gamma 표시 지원

넓은 다이내믹 레인지를 충분히 활용하기 위해 S-Log 감마의 동영상은 촬영 후에 처리하는 것을 전제로 하고 있습니다. HLG 감마가 설정된 동영상은 HDR 호환 모니터에 표시되는 것을 전제로 하고 있습니다. 그러므로 이는 촬영 중에 낮은 콘트라스트에서 나타나 모니터하기 어려우며 [Gamma 표시 지원]를 사용해서 정상 감마에 상응하는 콘트라스트를 재현할 수 있습니다. 뿐만 아니라 카메라의 모니터/뷰파인더 상에서 동영상을 재생할 때 [Gamma 표시 지원]도 적용할 수 있습니다.

1. **MENU → (설정) → [Gamma 표시 지원].**
2. **조작 휠의 위쪽/아래쪽을 사용해서 원하는 설정을 선택하여 주십시오.**

메뉴 항목 세부 내용

Assist OFF 끔:
[Gamma 표시 지원]를 적용하지 않습니다.

Assist AUTO 자동:
[픽쳐 프로파일]에서 설정한 감마가 [S-Log2]일 때는 [S-Log2→709(800%)] 효과로 동영상을 표시하고 감마가 [S-Log3]로 설정되어 있을 때는 [S-Log3→709(800%)] 효과로 동영상을 표시합니다. [픽쳐 프로파일]에서 설정한 감마가 [HLG], [HLG1], [HLG2] 또는 [HLG3]이고 [컬러 모드]가 [BT.2020]로 설정되어 있을 때는 [HLG(BT.2020)] 효과로 동영상을 표시합니다.
[픽쳐 프로파일]에서 설정한 감마가 [HLG], [HLG1], [HLG2] 또는 [HLG3]이고 [컬러 모드]가 [709]로 설정되어 있을 때는 [HLG(709)] 효과로 동영상을 표시합니다.

Assist S-Log2 S-Log2→709(800%):
ITU709 (800%)와 동등한 콘트라스트를 재현하는 S-Log2 감마로 동영상을 표시합니다.

Assist S-Log3 S-Log3→709(800%):
ITU709 (800%)와 동등한 콘트라스트를 재현하는 S-Log3 감마로 동영상을 표시합니다.

Assist HLG 2020 HLG(BT.2020):
모니터 또는 뷰파인더의 화질을 [HLG(BT.2020)] 호환 모니터에 동영상이 표시될 때와 거의 동일한 품질로 조정한 후에 동영상을 표시합니다.

Assist HLG 709 HLG(709):
모니터 또는 뷰파인더의 화질을 [HLG(709)] 호환 모니터에 동영상이 표시될 때와 거의 동일한 품질로 조정한 후에 동영상을 표시합니다.

참고 사항

- [HLG], [HLG1], [HLG2] 또는 [HLG3] 감마가 설정된 XAVC S 4K 또는 XAVC S HD 형식의 동영상은 동영상의 감마 값과 컬러 모드에 따라 [HLG(BT.2020)] 효과 또는 [HLG(709)] 효과로 표시됩니다. 다른 조건에서 동영상은 [픽쳐 프로파일]에서 감마 설정과 컬러 모드 설정에 따라 표시됩니다.
- 카메라에 연결된 TV 또는 모니터에 표시할 때는 동영상에 [Gamma 표시 지원]가 적용되지 않습니다.

관련 항목

- 픽쳐 프로파일

4-732-948-45(1) Copyright 2018 Sony Corporation

자동 저속 셔터 (동영상)

피사체가 어두울 때 동영상 촬영 시에 자동으로 셔터 속도를 조절할지를 설정합니다.

1. **MENU → (카메라 설정2) → [자동 저속 셔터] → 원하는 설정.**

메뉴 항목 세부 내용

켬:
자동 저속 셔터를 사용합니다. 어두운 곳에서 촬영할 때 셔터 속도가 자동으로 느려집니다. 어두운 곳에서 촬영할 때 저속 셔터를 사용해서 동영상의 노이즈를 줄일 수 있습니다.

끔:
자동 저속 셔터를 사용하지 않습니다. [켬]을 선택했을 때보다 촬영된 동영상이 더 어둡게 되지만 더 매끄러운 움직임과 더 작은 흔들림으로 동영상을 촬영할 수 있습니다.

참고 사항

- 다음과 같은 경우에는 [자동 저속 셔터] 가 작동하지 않습니다:
  - 슬로모션/퀵모션 촬영 시
  - S (셔터 우선)
  - M (수동 노출)
  - [ISO]가 [ISO AUTO] 이외로 설정되어 있을 때

4-732-948-45(1) Copyright 2018 Sony Corporation

AF 구동 속도 (동영상)

동영상 모드에서 자동 초점 사용 시에 초점 조절 속도를 전환할 수 있습니다.

1. **MENU → (카메라 설정2) → [AF 구동 속도] → 원하는 설정.**

메뉴 항목 세부 내용

고속:
AF 구동 속도를 빠르게 설정합니다. 이 모드는 스포츠 장면과 같이 활동적인 장면을 촬영하는 데 적합합니다.
표준:
AF 구동 속도를 보통으로 설정합니다.
저속:
AF 구동 속도를 느리게 설정합니다. 이 모드에서는 초점을 맞추는 피사체가 바뀌면 초점이 매끄럽게 전환됩니다.

4-732-948-45(1) Copyright 2018 Sony Corporation

AF 추적 감도 (동영상)

동영상 모드에서 AF 감도를 설정할 수 있습니다.

1. **MENU → (카메라 설정2) → [AF 추적 감도] → 원하는 설정.**

메뉴 항목 세부 내용

민감:
AF 감도를 높게 설정합니다. 이 모드는 피사체가 빠르게 움직이는 동영상을 촬영하는 데 유용합니다.
표준:
AF 감도를 정상으로 설정합니다. 이 모드는 피사체 앞에 장애물이 있거나 붐비는 장소에서 촬영하는데 유용합니다.

4-732-948-45(1) Copyright 2018 Sony Corporation

TC/UB 설정

타임 코드 (TC)와 사용자 비트 (UB) 정보를 동영상에 부가된 데이터로 기록할 수 있습니다.

1 **MENU → (설정) → [TC/UB 설정] → 변경하고자 하는 설정 값.**

메뉴 항목 세부 내용

TC/UB 표시 설정:
카운터, 타임 코드, 및 사용자 비트용 표시를 설정합니다.

TC Preset:
타임 코드를 설정합니다.

UB Preset:
사용자 비트를 설정합니다.

TC Format:
타임 코드 기록 방식을 설정합니다. ([NTSC/PAL 선택기]가 NTSC로 설정되어 있을 때만.)

TC Run:
타임 코드 계수 형식을 설정합니다.

TC Make:
기록 매체 상의 타임 코드 기록 형식을 설정합니다.

UB Time Rec:
시각을 유저 비트 코드로서 기록할 것인지의 여부를 선택합니다.

타임 코드 설정 방법 (TC Preset)

1. MENU → (설정) → [TC/UB 설정] → [TC Preset].
2. 조작 휠을 돌려서 처음 두 자리를 선택하여 주십시오.
   - 타임 코드는 다음의 범위 내에서 설정할 수 있습니다.
     [60i] 선택 시: 00:00:00:00에서 23:59:59:29
     * [24p] 선택 시에는 0에서 23 프레임으로부터 4의 배수로 타임 코드의 마지막 두 자리 숫자를 선택할 수 있습니다.
     [50i] 선택 시: 00:00:00:00에서 23:59:59:24
3. 2 단계와 동일한 절차를 따라 나머지 숫자를 설정한 다음에 조작 휠의 가운데를 눌러 주십시오.

타임 코드 리셋 방법

1. MENU → (설정) → [TC/UB 설정] → [TC Preset].
2. (삭제) 버튼을 눌러서 타임 코드를 리셋하여 주십시오 (00:00:00:00).

RMT-VP1K 리모컨 (별매)를 사용해서 타임 코드를 리셋할 수도 있습니다 (00:00:00:00).

사용자 비트 설정 방법 (UB Preset)

1. MENU → (설정) → [TC/UB 설정] → [UB Preset].
2. 조작 휠을 돌려서 처음 두 자리를 선택하여 주십시오.
3. 2 단계와 동일한 절차를 따라 나머지 숫자를 설정한 다음에 조작 휠의 가운데를 눌러 주십시오.

사용자 비트 리셋 방법

1. MENU → (설정) → [TC/UB 설정] → [UB Preset].
2. (삭제) 버튼을 눌러서 사용자 비트를 리셋하여 주십시오 (00 00 00 00).

타임 코드에 대한 촬영 방식 선택 방법 (TC Format *1)

1. MENU → (설정) → [TC/UB 설정] → [TC Format].

DF:
드롭 프레임*2 형식으로 타임 코드를 기록합니다.

NDF:
논드롭 프레임 형식으로 타임 코드를 기록합니다.

*1 [NTSC/PAL 선택기]가 NTSC로 설정되어 있을 때만.
*2 타임 코드는 초당 30 프레임을 토대로 합니다.그러나 NTSC 이미지 신호의 프레임 주파수가 초당 약 29.97 프레임이므로 장시간 촬영 시에는 실제 시간과 타임 코드간에 차이가 생기게 됩니다.드롭 프레임은 이 차이를 보정해서 타임 코드와 실제 시간을 동일하게 합니다.드롭 프레임에서 처음 두 프레임 번호는 매 10분을 제외하고 매분 제거됩니다.이 보정을 하지 않는 타임 코드를 논드롭 프레임이라고 합니다.

- 4K/24p 또는 1080/24p로 촬영할 때는 설정이 [NDF] 로 고정됩니다.

타임 코드에 대한 계상 형식 선택 방법 (TC Run)

1. MENU → (설정) → [TC/UB 설정] → [TC Run].

Rec Run:
타임 코드 간격 모드를 촬영 중에만 진행되도록 설정합니다. 이전 촬영의 마지막 타임 코드로부터 순차적으로 타임 코드를 기록합니다.

Free Run:
타임 코드의 간격 모드를 카메라의 작동에 관계 없이 상시 진행하도록 설정합니다.

- 타임 코드가 [Rec Run] 모드로 진행되더라도 다음과 같은 상황에서는 타임 코드가 순차적으로 기록되지 않는 경우가 있습니다.
  - 기록 형식이 변경되었을 때.
  - 기록 매체를 제거했을 때.

타임 코드 기록 방식 선택 방법 (TC Make)

1. MENU → (설정) → [TC/UB 설정] → [TC Make].

Preset:
새로 설정된 타임 코드를 기록 매체에 기록합니다.

Regenerate:
기록 매체로부터 이전 촬영의 마지막 타임 코드를 읽어서 마지막 타임 코드에 이어서 새로운 타임 코드를 기록합니다. [녹화 미디어 설정]에서 [녹화 모드]가 [동시 녹화( )] 또는 [동시 녹화(/)]로 설정되어 있을 때는 슬롯 1의 메모리 카드로부터 타임 코드가 읽혀집니다. [녹화 모드]가 [표준], [동시 녹화( )], [정렬(RAW/JPEG)], [정렬(JPEG/RAW)] 또는 [정렬(/)]로 설정되어 있을 때는 동영상을 기록하는 메모리 카드로부터 타임 코드가 읽혀집니다. [TC Run] 설정에 관계 없이 [Rec Run] 모드로 타임 코드가 진행됩니다.

4-732-948-45(1) Copyright 2018 Sony Corporation

TC/UB 표시 전환

[TC/UB 표시 전환] 기능이 할당된 키를 눌러서 동영상의 타임 코드 (TC)와 사용자 비트 (UB)를 표시할 수 있습니다.

1. **MENU → (카메라 설정2) → [사용자정의 키], [사용자정의 키], 또는 [사용자정의 키] → 원하는 키에 [TC/UB 표시 전환] 기능을 할당하여 주십시오.**

2. **[TC/UB 표시 전환]이 할당된 키를 눌러 주십시오.**
   - 키를 누를 때마다 모니터 표시가 동영상 기록 시간 카운터 → 타임 코드 (TC) → 사용자 비트 (UB) 순으로 전환됩니다.

4-732-948-45(1) Copyright 2018 Sony Corporation

MOVIE 버튼

MOVIE (동영상) 버튼을 활성화 시킬지를 설정합니다.

1. **MENU → 2 (카메라 설정2) → [MOVIE 버튼] → 원하는 설정.**

메뉴 항목 세부 내용

항상:
어떤 모드에서도 MOVIE 버튼을 누르면 동영상 촬영을 시작합니다.
동영상 모드 전용:
촬영 모드가 [동영상] 또는 [슬로&퀵 모션] 모드로 설정되어 있을 때만 MOVIE 버튼을 누르면 동영상 촬영을 시작합니다.

4-732-948-45(1) Copyright 2018 Sony Corporation

표시 보기 (동영상)

동영상 촬영 시에 모니터 또는 뷰파인더상에 [표시 설정]을 사용해서 설정한 마커를 표시할지를 설정합니다.

1. **MENU → (카메라 설정2) → [표시 보기] → 원하는 설정.**

메뉴 항목 세부 내용

켬:
마커를 표시합니다. 마커는 기록되지 않습니다.
끔:
마커를 표시하지 않습니다.

참고 사항

- 마커는 모드 다이얼이 (동영상) 또는 S&Q 로 설정되거나 동영상 촬영 시에 표시됩니다.
- [초점부분확대]를 사용할 때는 마커를 표시할 수 없습니다.
- 모니터 또는 뷰파인더에 마커가 표시됩니다. (마커는 출력할 수 없습니다.)

관련 항목

- 표시 설정 (동영상)

4-732-948-45(1) Copyright 2018 Sony Corporation

표시 설정 (동영상)

동영상 촬영 중에 표시되는 마커를 설정합니다.

1 **MENU → (카메라 설정2) → [표시 설정] → 원하는 설정.**

메뉴 항목 세부 내용

중앙:
촬영 화면의 중앙에 중앙 마커를 표시할지를 설정합니다.
[끔]/[켬]
화면비:
종횡비 마커 표시를 설정합니다.
[끔]/[4:3]/[13:9]/[14:9]/[15:9]/[1.66:1]/[1.85:1]/[2.35:1]
안전 영역:
안전 지대 표시를 설정합니다. 이것은 일반적인 가정용 TV로 수신할 수 있는 표준 범위가 됩니다.
[끔]/[80%]/[90%]
가이드프레임:
가이드 프레임을 표시할지를 설정합니다. 피사체가 지면과 수평인지 수직인지를 확인할 수 있습니다.
[끔]/[켬]

힌트

- 여러 개의 마커를 동시에 표시할 수 있습니다.
- [가이드프레임]의 교차점에 피사체를 위치시켜 균형 잡힌 구도를 잡아 주십시오.

4-732-948-45(1) Copyright 2018 Sony Corporation

4K 출력 선택 (동영상)

카메라가 4K 대응 외장 기록/재생 장치 등에 연결되어 있을 때 동영상을 기록하고 HDMI 출력을 수행하는 방법을 설정할 수 있습니다.

1. **모드 다이얼을 (동영상)으로 돌려 주십시오.**
2. **HDMI 케이블을 사용해서 카메라를 원하는 장치에 연결하여 주십시오.**
3. **MENU → (설정) → [4K 출력 선택] → 원하는 설정.**

메뉴 항목 세부 내용

메모리 카드+HDMI:
동시에 외장 기록/재생 장치로 출력하고 카메라의 메모리 카드에 기록합니다.

HDMI 전용(30p):
카메라의 메모리 카드에 기록하지 않고 외장 기록/재생 장치로 4K 동영상을 30p로 출력합니다.

HDMI 전용(24p):
카메라의 메모리 카드에 기록하지 않고 외장 기록/재생 장치로 4K 동영상을 24p로 출력합니다.

HDMI 전용(25p) *:
카메라의 메모리 카드에 기록하지 않고 외장 기록/재생 장치로 4K 동영상을 25p로 출력합니다.

* [NTSC/PAL 선택기]가 PAL로 설정되어 있을 때만.

참고 사항

- 이 항목은 카메라가 동영상 모드로 설정되어 있고 4K 대응 장치에 연결되어 있을 때만 설정할 수 있습니다.
- [HDMI 전용(30p)], [HDMI 전용(24p)], 또는 [HDMI 전용(25p)]가 설정되어 있을 때는 [HDMI 정보 표시]가 일시적으로 [끔]로 설정됩니다.
- 슬로모션/퀵모션 촬영 시에는 연결된 4K 대응 장치로 4K 동영상이 출력되지 않습니다.
- [HDMI 전용(30p)], [HDMI 전용(24p)]또는 [HDMI 전용(25p)]가 설정되어 있을 때는 외장 기록/재생 장치에 동영상이 기록되는 동안 카운터가 계수를 진행하지 않습니다 (실제 기록 시간이 계수되지 않습니다).
- [파일 형식]이 [XAVC S 4K]로 설정되어 있고 카메라가 HDMI를 통해 연결되어 있을 때는 다음과 같은 기능을 사용할 수 없습니다.
  - [AF에서 얼굴/눈 우선]
  - [M 측광에서 얼굴 우선]
  - [중앙 Lock-on AF]

관련 항목

- HDMI 설정: REC 제어 (동영상)
- 파일 형식 (동영상)
- 녹화 설정 (동영상)
- HDMI 설정: HDMI 정보 표시

4-732-948-45(1) Copyright 2018 Sony Corporation

비디오 조명 모드

HVL-LBPC LED 라이트 (별매)에 대한 조명 설정을 수행합니다.

1 **MENU → 2 (카메라 설정2) → [비디오 조명 모드] → 원하는 설정.**

메뉴 항목 세부 내용

전원 링크:
본 카메라의 ON/OFF 조작에 동기 해서 비디오 라이트를 켭니다/끕니다.
녹화 링크:
동영상 촬영 시작/정지에 동기 해서 비디오 라이트를 켭니다/끕니다.
녹화 링크+STBY:
동영상 촬영을 시작하면 비디오 라이트가 켜지고 촬영하지 않을 때는 (STBY) 조명이 낮춰집니다.
자동:
주위가 어두우면 비디오 라이트를 자동으로 켭니다.

4-732-948-45(1) Copyright 2018 Sony Corporation

정지 이미지 재생

촬영한 이미지를 재생합니다.

1. **▶ (재생) 버튼을 눌러서 재생 모드로 전환하여 주십시오.**

2. **조작 휠을 사용해서 이미지를 선택하여 주십시오.**
   - 연속 촬영 또는 간격 촬영으로 찍은 이미지는 하나의 그룹으로 표시됩니다. 그룹 내의 이미지를 재생하려면 조작 휠의 가운데를 눌러 주십시오.

힌트

- 제품이 이미지를 기록하고 재생하기 위해 메모리 카드 상에 이미지 데이터베이스 파일을 생성합니다. 이미지 데이터베이스 파일에 등록되지 않은 이미지는 제대로 재생되지 않는 경우가 있습니다. 다른 장치로 촬영한 이미지를 재생하려면 MENU → (설정) → [이미지 DB 복원]을 사용해서 이미지를 이미지 데이터베이스 파일에 등록하여 주십시오.
- 연속 촬영 직후에 이미지를 재생하면 데이터 기록 중임을 나타내는 아이콘/남은 기록할 이미지가 모니터에 표시되는 경우가 있습니다. 기록 중에는 일부 기능을 사용할 수 없습니다.
- 모니터를 두 번 두드려서 이미지를 확대할 수도 있습니다. 뿐만 아니라 모니터 상에서 확대된 이미지를 끌어서 이동할 수 있습니다. 사전에 [터치 조작]을 [켬]으로 설정하여 주십시오.

관련 항목

- 이미지 DB 복원
- 재생할 메모리 카드 선택하기 (재생 미디어 선택)

4-732-948-45(1) Copyright 2018 Sony Corporation

재생 중인 이미지 확대하기 (확대)

재생되는 이미지를 확대합니다. 이미지의 초점 등을 확인하고자 할 때 이 기능을 사용하여 주십시오.

1. **확대하고자 하는 이미지를 표시한 다음에 ⊕ 버튼을 눌러 주십시오.**
   - 조작 휠을 돌려서 줌 배율을 조절하여 주십시오.앞쪽/뒤쪽 다이얼을 돌리면 줌 배율을 유지하면서 이전 또는 다음 이미지로 전환할 수 있습니다.
   - 촬영 중에 카메라가 초점을 맞춘 이미지 부분이 확대되어 보여집니다. 초점 위치 정보를 얻을 수 없을 때는 카메라가 이미지의 중앙을 확대합니다.
2. **조작 휠의 위쪽/아래쪽/오른쪽/왼쪽을 눌러서 확대하고자 하는 부분을 선택하여 주십시오.**
3. **MENU 버튼 또는 조작 휠의 가운데를 눌러서 재생 줌을 종료하여 주십시오.**

힌트

- MENU를 사용해서 재생 중인 이미지를 확대할 수도 있습니다.
- MENU → ▶ (재생) → [⊕ 초기 배율 확대] 또는 [⊕ 초기 위치 확대]를 선택해서 초기 배율 및 이미지의 초기 확대 위치를 변경할 수 있습니다.
- 모니터를 두 번 두드려서 이미지를 확대할 수도 있습니다. 뿐만 아니라 모니터 상에서 확대된 이미지를 끌어서 이동할 수 있습니다. 사전에 [터치 조작]을 [켬] 으로 설정하여 주십시오.

참고 사항

- 동영상은 확대할 수 없습니다.

관련 항목

- 터치 조작
- 초기 배율 확대
- 초기 위치 확대

4-732-948-45(1) Copyright 2018 Sony Corporation

촬영된 이미지를 자동으로 회전하기 (표시 회전)

촬영된 이미지 재생 시에 방향을 선택합니다.

1. **MENU → ▶ (재생) → [표시 회전] → 원하는 설정.**

메뉴 항목 세부 내용

자동:
카메라를 회전시키면 카메라의 방향을 검출해서 자동으로 표시된 이미지가 회전됩니다.

수동:
세로로 촬영한 이미지가 세로로 표시됩니다. [회전] 기능을 사용해서 이미지 방향을 설정한 경우에는 이미지가 설정한 대로 표시됩니다.

끔:
이미지가 항상 가로로 표시됩니다.

관련 항목

- 이미지 회전하기 (회전)

4-732-948-45(1) Copyright 2018 Sony Corporation

이미지 회전하기 (회전)

촬영된 정지 이미지를 시계 반대 방향으로 회전시킵니다.

1. **회전할 이미지를 표시한 다음에 MENU → ▶ (재생) → [회전]를 선택하여 주십시오.**

2. **조작 휠의 가운데를 눌러 주십시오.**

   이미지가 시계 반대 방향으로 회전합니다. 가운데를 누르면 이미지가 회전됩니다.
   이미지를 회전시키면 제품의 전원을 끄더라도 이미지가 회전된 상태를 유지합니다.

참고 사항

- 동영상은 회전시킬 수 없습니다.
- 다른 제품으로 촬영한 이미지는 회전시킬 수 없는 경우가 있습니다.
- 회전시킨 이미지를 컴퓨터 상에서 보면 사용하는 소프트웨어에 따라 이미지가 원래의 방향으로 표시되는 경우가 있습니다.

4-732-948-45(1) Copyright 2018 Sony Corporation

초기 배율 확대

확대 이미지 재생 시에 초기 배율을 설정합니다.

1. **MENU → ▶ (재생) → [⊕ 초기 배율 확대] → 원하는 설정.**

메뉴 항목 세부 내용

표준 배율:
표준 배율로 이미지를 표시합니다.
이전 배율:
이전 배율로 이미지를 표시합니다. 재생 줌 모드를 종료한 후일지라도 이전 배율로 되돌아갑니다.

관련 항목

- 재생 중인 이미지 확대하기 (확대)
- 초기 위치 확대

4-732-948-45(1) Copyright 2018 Sony Corporation

초기 위치 확대

재생 중에 이미지를 확대할 때 초기 위치를 설정합니다.

1. **MENU → ▶ (재생) → [⊕ 초기 위치 확대] → 원하는 설정.**

메뉴 항목 세부 내용

초점 위치:
촬영 중의 초점 위치에서 이미지를 확대합니다.
중심:
화면의 중앙에서 이미지를 확대합니다.

관련 항목

- 재생 중인 이미지 확대하기 (확대)
- 초기 배율 확대

4-732-948-45(1) Copyright 2018 Sony Corporation

동영상의 재생

촬영한 동영상을 재생합니다.

1. **(재생) 버튼을 눌러서 재생 모드로 전환하여 주십시오.**
2. **조작 휠을 사용해서 재생할 동영상을 선택한 다음에 조작 휠의 가운데를 눌러서 재생을 시작하여 주십시오.**

동영상 재생 중에 가능한 조작

조작 휠의 아래쪽을 눌러서 저속 재생 및 음량 조절 등을 수행할 수 있습니다.

- : 재생
- : 일시 정지
- : 고속 전진
- : 고속 후진
- : 전진 슬로우 재생
- : 후진 슬로우 재생
- : 다음 동영상 파일 표시
- : 이전 동영상 파일 표시
- : 다음 프레임을 표시합니다
- : 이전 프레임을 표시합니다
- : 사진 캡처
- : 음량 조절
- : 조작 패널을 닫습니다

힌트

- "전진 슬로우 재생", "후진 슬로우 재생", "다음 프레임을 표시합니다", 및 "이전 프레임을 표시합니다"는 일시 정지 중에 사용할 수 있습니다.
- 다른 제품으로 촬영한 동영상은 이 카메라에서 재생할 수 없는 경우가 있습니다.

관련 항목

- 정지 이미지와 동영상 전환하기 (보기 모드)
- 재생할 메모리 카드 선택하기 (재생 미디어 선택)

4-732-948-45(1) Copyright 2018 Sony Corporation

음량 설정

동영상 재생 시의 음량을 설정합니다.

1. **MENU → (설정) → [음량 설정] → 원하는 설정.**

재생 중의 음량 조절

동영상 재생 중에 조작 휠의 아래쪽을 눌러서 조작 패널을 표시한 다음에 음량을 조절하여 주십시오. 실제 소리를 들으면서 음량을 조절할 수 있습니다.

4-732-948-45(1) Copyright 2018 Sony Corporation

사진 캡처

동영상에서 선택한 장면을 캡쳐해서 정지 이미지로 저장합니다. 먼저 동영상을 촬영한 다음에 촬영한 동영상의 재생 중에 일시 정지해서 정지 이미지 촬영에서 놓치기 쉬운 결정적인 순간을 정지 이미지로 저장하여 주십시오.

1. **정지 이미지로 캡쳐하고자 하는 동영상을 표시하여 주십시오.**
2. **MENU → ▶ (재생) → [사진 캡처].**
3. **동영상을 재생해서 일시 정지하여 주십시오.**
4. **전진 저속 재생, 후진 저속 재생, 다음 프레임 표시, 및 이전 프레임 표시를 사용해서 원하는 장면을 찾아서 동영상을 정지시켜 주십시오.**
5. **(사진 캡처)를 눌러서 선택한 장면을 캡쳐하여 주십시오.**

   장면이 정지 이미지로 저장됩니다.

관련 항목

- 동영상 촬영
- 동영상의 재생

4-732-948-45(1) Copyright 2018 Sony Corporation

이미지 인덱스 화면 (인덱스 표시)에서 이미지 재생하기

재생 모드에서 복수의 이미지를 동시에 표시할 수 있습니다.

1. **이미지 재생 중에 (인덱스 표시) 버튼을 눌러 주십시오.**
2. **조작 휠의 위쪽/아래쪽/오른쪽/왼쪽을 누르거나 조작 휠을 돌려서 이미지를 선택하여 주십시오.**

표시하는 이미지 수를 변경하려면

MENU → (재생) → [인덱스 표시] → 원하는 설정.

메뉴 항목 세부 내용

9개 이미지/25개 이미지

단일 이미지 재생으로 되돌리려면

원하는 이미지를 선택한 다음에 조작 휠의 가운데를 눌러 주십시오.

원하는 이미지를 신속하게 표시하려면

조작 휠을 사용해서 이미지 인덱스 화면 왼쪽의 막대를 선택한 다음에 조작 휠의 위쪽/아래쪽을 눌러 주십시오. 막대가 선택되어 있는 동안에 가운데를 누르면 달력 화면 또는 폴더 선택 화면을 표시할 수 있습니다. 뿐만 아니라 아이콘을 선택해서 보기 모드를 전환할 수 있습니다.

관련 항목

- 정지 이미지와 동영상 전환하기 (보기 모드)

4-732-948-45(1) Copyright 2018 Sony Corporation

이미지 점프 방법 설정 (이미지 점프 설정)

재생 중에 이미지를 건너뛰기 위해 사용할 다이얼과 방식을 설정합니다. 보호된 이미지나 특정 등급으로 설정된 이미지를 빠르게 찾을 수 있습니다.

1. **MENU → ▶ (재생) → [이미지 점프 설정] → 원하는 설정.**

메뉴 항목 세부 내용

다이얼 선택:
이미지를 건너뛰기 위해 사용할 다이얼을 선택합니다.
이미지 점프 방법:
이미지 점프로 재생할 이미지 유형을 선택합니다.

참고 사항

- [보기 모드]가 [날짜별 보기]로 설정되어 있을 때만 [이미지 점프 설정]을 사용할 수 있습니다. [보기 모드]가 [날짜별 보기]로 설정되어 있지 않는 경우 카메라는 [다이얼 선택]으로 선택된 다이얼을 사용할 때 카메라는 항상 모든 이미지를 건너뛰지 않고 재생합니다.
- 이미지 점프 기능을 사용할 때 동영상 파일은 항상 건너뛰게 됩니다.

관련 항목

- 등급 지정
- 이미지 보호하기 (보호)

4-732-948-45(1) Copyright 2018 Sony Corporation

정지 이미지와 동영상 전환하기 (보기 모드)

보기 모드 (이미지 표시 방법)을 설정합니다.

1. **MENU → (재생) → [보기 모드] → 원하는 설정.**

메뉴 항목 세부 내용

날짜별 보기:
날짜 별로 이미지를 표시합니다.

폴더 보기 (정지영상):
정지 이미지만 표시합니다.

AVCHD 보기:
AVCHD 형식 동영상만 표시합니다.

XAVC S HD 보기:
XAVC S HD 형식 동영상만 표시합니다.

XAVC S 4K 보기:
XAVC S 4K 형식 동영상만 표시합니다.

4-732-948-45(1) Copyright 2018 Sony Corporation

그룹으로 표시

연속으로 촬영된 이미지나 간격 촬영을 사용하여 찍은 이미지를 그룹으로 표시할지 설정합니다.

1 **MENU → ▶ (재생) → [그룹으로 표시] → 원하는 설정.**

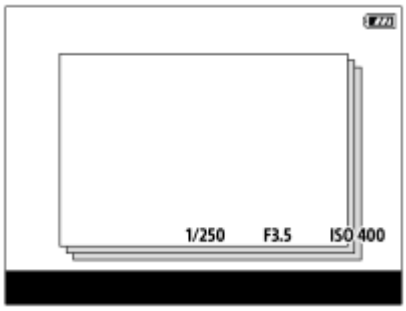

메뉴 항목 세부 내용

켬:
이미지를 그룹으로 표시합니다.

끔:
이미지를 그룹으로 표시하지 않습니다.

힌트

- 다음 이미지들이 그룹화됩니다.
  - [연속 촬영]으로 설정된 [드라이브 모드]로 촬영된 이미지 (연속 촬영 중에 셔터 버튼을 길게 눌러 연속으로 촬영된 하나의 이미지 시퀀스는 하나의 그룹이 됩니다.)
  - [간격 촬영 기능]으로 촬영된 이미지 (간격 촬영 세션 중에 촬영된 이미지는 하나의 그룹이 됩니다.)
- 이미지 인덱스 화면에서 는 그룹에 표시됩니다.

참고 사항

- [보기 모드]가 [날짜별 보기]로 설정되어 있을 때만 이미지를 그룹화하여 표시할 수 있습니다. [날짜별 보기]로 설정되어 있지 않으면 [그룹으로 표시]가 [켬]으로 설정되어 있더라도 이미지를 그룹화하여 표시할 수 없습니다.
- 그룹을 삭제하는 경우, 그룹의 모든 이미지가 삭제됩니다.

관련 항목

- 연속 촬영
- 간격 촬영 기능

4-732-948-45(1) Copyright 2018 Sony Corporation

간격의 연속 재생

간격 촬영을 사용해서 연속으로 이미지를 재생합니다.
컴퓨터 소프트웨어 Imaging Edge를 사용해서 간격 촬영으로 생성된 정지 이미지에서 동영상을 만들 수 있습니다. 카메라의 정지 이미지에서 동영상을 만들 수 없습니다.
이 기능은 카메라의 시스템 소프트웨어 (펌웨어) 버전이 3.00 이상일 때 사용할 수 있습니다.

1. **MENU → ▶ (재생) → [간격의 연속 재생].**
2. **재생하고자 하는 이미지 그룹을 선택한 다음 조작 휠의 가운데를 누릅니다.**

힌트

- 재생 화면에서 그룹의 이미지를 표시하는 동안 아래 버튼을 누르면 연속 재생을 시작할 수 있습니다.
- 재생 중에 아래 버튼을 누르면 재생을 다시 시작하거나 일시 정지할 수 있습니다.
- 재생 중에 앞쪽 다이얼, 뒤쪽 다이얼 또는 조작 휠을 돌려서 재생 속도를 변경할 수 있습니다. MENU → ▶ (재생) → [간격의 재생 속도]를 선택해서 재생 속도를 변경할 수도 있습니다.
- 연속 촬영으로 촬영된 이미지를 계속해서 재생할 수도 있습니다.

관련 항목

- 간격 촬영 기능
- 간격의 재생 속도
- Imaging Edge
- 버전

4-732-948-45(1) Copyright 2018 Sony Corporation

간격의 재생 속도

[간격의 연속 재생] 중에 정지 이미지에 대한 재생 속도를 설정합니다.
이 기능은 카메라의 시스템 소프트웨어 (펌웨어) 버전이 3.00 이상일 때 사용할 수 있습니다.

1. **MENU → (재생) → [간격의 재생 속도] → 원하는 설정.**

힌트

- [간격의 연속 재생] 중에 앞쪽 다이얼, 뒤쪽 다이얼 또는 조작 휠을 돌려서 재생 속도를 변경할 수도 있습니다.

관련 항목

- 간격의 연속 재생
- 버전

4-732-948-45(1) Copyright 2018 Sony Corporation

재생할 메모리 카드 선택하기 (재생 미디어 선택)

재생할 메모리 카드 슬롯을 선택합니다.

1. **MENU → ▶ (재생) → [재생 미디어 선택] → 원하는 설정.**

메뉴 항목 세부 내용

슬롯 1:
슬롯 1을 선택합니다.
슬롯 2:
슬롯 2를 선택합니다.

참고 사항

- 선택한 슬롯에 메모리 카드가 들어있지 않으면 아무 이미지도 재생되지 않습니다. 메모리 카드가 들어있는 슬롯을 선택하여 주십시오.
- [보기 모드]에서 [날짜별 보기]를 선택하면 카메라가 [재생 미디어 선택]를 사용해서 선택한 메모리 카드로부터의 이미지만 재생합니다.

관련 항목

- 정지 이미지와 동영상 전환하기 (보기 모드)
- 녹화 미디어 설정: 녹화미디어 우선순위

4-732-948-45(1) Copyright 2018 Sony Corporation

메모리 카드에서 다른 메모리 카드로 이미지 복사하기 (복사)

[재생 미디어 선택]를 사용해서 선택한 슬롯의 메모리 카드로부터 다른 슬롯의 메모리 카드로 이미지를 복사할 수 있습니다.

1. **MENU → ▶ (재생) → [복사].**

   현재 재생 중인 날짜 또는 폴더 내의 모든 내용이 다른 슬롯의 메모리 카드로 복사됩니다.

힌트

- MENU → ▶ (재생) → [보기 모드]를 선택해서 표시할 이미지의 유형을 선택할 수 있습니다.

참고 사항

- 그룹의 이미지가 복사된 경우, 복사된 이미지는 대상 메모리 카드에 그룹으로 표시되지 않습니다.
- 보호 설정된 이미지가 복사된 경우, 대상 메모리 카드에서 보호 기능이 취소됩니다.
- 복사할 이미지가 많으면 복사에 시간이 걸릴 수 있습니다. 충분히 충전된 배터리 팩을 사용하여 주십시오.
- XAVC S 동영상은 XAVC S 동영상을 지원하는 메모리 카드에만 복사할 수 있습니다. 이미지를 복사할 수 없을 때는 이를 나타내는 메시지가 모니터에 표시됩니다.

관련 항목

- 재생할 메모리 카드 선택하기 (재생 미디어 선택)
- 정지 이미지와 동영상 전환하기 (보기 모드)

4-732-948-45(1) Copyright 2018 Sony Corporation

슬라이드쇼를 사용해서 이미지 재생하기 (슬라이드쇼)

자동으로 이미지를 연속해서 재생합니다.

1. **MENU → ▶ (재생) → [슬라이드쇼] → 원하는 설정.**
2. **[확인]를 선택하여 주십시오.**

메뉴 항목 세부 내용

반복:
이미지가 연속으로 재생되는 [켬] 또는 모든 이미지가 한 번 재생되고 나면 제품이 슬라이드쇼를 종료하는 [끔]을 선택하여 주십시오.

간격 설정:
[1초], [3초], [5초], [10초] 또는 [30초]로 이미지 표시 간격을 선택하여 주십시오.

재생 도중에 슬라이드쇼를 종료하려면

MENU 버튼을 눌러서 슬라이드쇼를 종료하여 주십시오. 슬라이드쇼는 일시 정지할 수 없습니다.

힌트

- 재생 중에 조작 휠의 오른쪽/왼쪽을 눌러서 다음/이전 이미지를 표시할 수 있습니다.
- [보기 모드]가 [날짜별 보기] 또는 [폴더 보기 (정지영상)]로 설정되어 있을 때만 슬라이드쇼를 활성화시킬 수 있습니다.

4-732-948-45(1) Copyright 2018 Sony Corporation

이미지 보호하기 (보호)

촬영한 이미지를 우발적인 삭제로부터 보호합니다. 보호 설정된 이미지에는 마크가 표시됩니다.

1. **MENU → (재생) → [보호] → 원하는 설정.**

메뉴 항목 세부 내용

복수 이미지:
선택한 복수의 이미지에 대해 보호를 설정 또는 해제합니다.
(1) 보호할 이미지를 선택한 다음에 조작 휠의 가운데를 눌러 주십시오. 체크 상자에 마크가 표시됩니다. 선택을 취소하려면 가운데를 다시 한 번 눌러서 마크를 삭제하여 주십시오.
(2) 다른 이미지에 대해 보호 설정하려면 (1) 단계를 반복하여 주십시오.
(3) MENU → [확인].

이 폴더의 전체:
선택한 폴더 내의 모든 이미지를 보호합니다.
이 날짜의 전체:
선택한 날짜 범위 내의 모든 이미지를 보호합니다.
이 폴더의 전체 취소:
선택한 폴더 내의 모든 이미지의 보호를 취소합니다.
이 날짜의 전체 취소:
선택한 날짜 범위 내의 모든 이미지의 보호를 취소합니다.
이 그룹의 전체 이미지:
선택한 그룹 내의 모든 이미지를 보호합니다.
이 그룹의 전체 취소:
선택한 그룹 내의 모든 이미지에 대해 보호를 해제합니다.

힌트

- 기본 설정에서는 [보호] 기능이 C3 버튼에 할당됩니다.
- [복수 이미지]에서 그룹을 선택하는 경우 그룹 내의 모든 이미지가 보호됩니다. 그룹 내의 특정 이미지를 선택해서 보호하려면 그룹 내의 이미지를 표시하는 동안 [복수 이미지]를 실행하여 주십시오.

참고 사항

- 선택할 수 있는 메뉴 항목들은 [보기 모드] 설정과 선택된 내용에 따라 달라집니다.

4-732-948-45(1) Copyright 2018 Sony Corporation

등급 지정

이미지를 보다 쉽게 찾을 수 있도록 촬영한 이미지 ★ 에서 ★★★ 까지의 등급을 할당할 수 있습니다. [이미지 점프 설정]으로 이 기능을 조합하면 원하는 이미지를 빠르게 찾을 수 있습니다.

1. **MENU → ▶ (재생) → [등급 지정].**

   이미지 등급 지정 선택 화면이 나타납니다.

2. **조작 휠의 왼쪽/오른쪽 측면을 눌러 등급을 할당할 이미지를 표시한 다음 가운데를 누릅니다.**

3. **조작 휠의 왼쪽/오른쪽을 눌러서 ★ (등급 지정)의 수를 선택한 다음 가운데를 누릅니다.**

4. **MENU 버튼을 눌러서 등급 지정 설정 화면을 종료하여 주십시오.**

힌트

- 이미지를 재생할 때 사용자 정의 키를 사용하여 등급을 할당할 수도 있습니다. 사전에 [▶ 사용자정의 키]를 사용하여 원하는 키에 [등급 지정]을 할당한 다음 등급을 할당할 이미지를 재생하는 동안 사용자 키를 눌러 주십시오. 사용자 정의 키를 누를 때마다 ★ (등급 지정)의 수가 바뀝니다.

참고 사항

- 정지 이미지에만 등급을 할당할 수 있습니다.

관련 항목

- 사용자정의 키 (정지 이미지/동영상/재생)
- 등급(사용자정의 키)
- 이미지 점프 방법 설정 (이미지 점프 설정)

4-732-948-45(1) Copyright 2018 Sony Corporation

등급(사용자정의 키)

[▶ 사용자정의 키]를 사용하여 [등급 지정]을 할당했던 키로 이미지에 등급을 지정할 때 사용할 수 있는 ★의 수를 설정합니다.

1. **MENU → ▶ (재생) → [등급(사용자정의 키)].**

2. **✓ 표시를 활성화하고자 하는 ★의 수에 추가합니다.**

   사용자정의 키를 사용하여 [등급 지정]을 설정할 때 체크표시된 수를 선택할 수 있습니다.

관련 항목

- 등급 지정
- 사용자정의 키 (정지 이미지/동영상/재생)

4-732-948-45(1) Copyright 2018 Sony Corporation

인쇄할 이미지 지정하기 (인쇄 지정)

나중에 어떤 정지 이미지를 인쇄할지를 메모리 카드 상에서 사전에 지정할 수 있습니다. 지정한 이미지에 DPOF (인쇄 주문) 아이콘이 표시됩니다. DPOF는 "Digital Print Order Format"의 약자입니다.
이미지가 인쇄된 후에도 DPOF 설정은 그대로 남아있게 됩니다. 인쇄 후에는 이 설정을 취소하는 것이 좋습니다.

1. **MENU → ▶ (재생) → [인쇄 지정] → 원하는 설정.**

메뉴 항목 세부 내용

복수 이미지:
인쇄 주문할 이미지를 선택합니다.
(1) 이미지를 선택한 다음에 조작 휠의 가운데를 눌러 주십시오. 체크 상자에 ✔ 마크가 표시됩니다. 선택을 취소하려면 가운데를 다시 한 번 눌러서 ✔ 마크를 삭제하여 주십시오.
(2) 다른 이미지를 인쇄하려면 (1) 단계를 반복하여 주십시오. 특정 날짜 또는 특정 폴더 내의 모든 이미지를 선택하려면 날짜 또는 폴더의 체크 상자를 선택하여 주십시오.
(3) MENU → [확인].

전체 해제:
모든 DPOF 마크를 삭제합니다.
인쇄 설정:
DPOF 마크가 표시된 이미지에 날짜를 삽입해서 인쇄할지를 설정합니다.

- 날짜의 위치 및 크기 (이미지의 내부 또는 외부)는 프린터에 따라 다를 수 있습니다.

참고 사항

- 다음과 같은 파일에는 DPOF 마크를 표시할 수 없습니다:
  - RAW 이미지
- 이미지의 인쇄 매수를 지정할 수 없다.
- 프린터에 따라서는 날짜 인쇄 기능을 지원하지 않는 경우가 있습니다.

4-732-948-45(1) Copyright 2018 Sony Corporation

표시된 이미지 삭제하기

표시된 이미지를 삭제할 수 있습니다. 삭제한 이미지는 복원할 수 없습니다. 사전에 삭제할 이미지를 확인하여 주십시오.

1. **삭제할 이미지를 표시하여 주십시오.**
2. **🗑(삭제) 버튼을 눌러 주십시오.**
3. **조작 휠을 사용해서 [삭제]를 선택하여 주십시오.**

참고 사항

- 보호된 이미지는 삭제할 수 없습니다.

관련 항목

- 복수의 선택된 이미지 삭제하기 (삭제)

4-732-948-45(1) Copyright 2018 Sony Corporation

복수의 선택된 이미지 삭제하기 (삭제)

복수의 이미지를 선택해서 삭제할 수 있습니다. 삭제한 이미지는 복원할 수 없습니다. 사전에 삭제할 이미지를 확인하여 주십시오.

1. **MENU → ▶ (재생) → [삭제] → 원하는 설정.**

메뉴 항목 세부 내용

복수 이미지:
선택한 이미지를 삭제합니다.
(1) 삭제할 이미지를 선택한 다음에 조작 휠의 가운데를 눌러 주십시오. 체크 상자에 ✔ 마크가 표시됩니다. 선택을 취소하려면 가운데를 다시 한 번 눌러서 ✔ 마크를 삭제하여 주십시오.
(2) 다른 이미지를 삭제하려면 (1) 단계를 반복하여 주십시오.
(3) MENU → [확인].

이 폴더의 전체:
선택한 폴더 내의 모든 이미지를 삭제합니다.
이 날짜의 전체:
선택한 날짜 범위 내의 모든 이미지를 삭제합니다.
이 이미지 이외의 전체:
선택한 이미지를 제외하고 그룹 내의 모든 이미지를 삭제합니다.
이 그룹의 전체 이미지:
선택한 그룹 내의 모든 이미지를 삭제합니다.

힌트

- 보호된 이미지를 포함한 모든 이미지를 삭제하려면 [포맷]을 수행하여 주십시오.
- 원하는 폴더 또는 날짜를 표시하려면 다음의 절차를 따라 재생 중에 원하는 폴더 또는 날짜를 선택하여 주십시오:
  ▦ (인덱스 표시) 버튼 → 조작 휠을 사용해서 왼쪽의 막대를 선택 → 조작 휠의 위쪽/아래쪽을 사용해서 원하는 폴더 또는 날짜 선택.
- [복수 이미지]에서 그룹을 선택하는 경우 그룹 내의 모든 이미지가 삭제됩니다. 그룹 내에서 특정 이미지를 선택해서 삭제하려면 그룹 내의 이미지를 표시하는 동안 [복수 이미지]를 실행하여 주십시오.

참고 사항

- 보호된 이미지는 삭제할 수 없습니다.
- 선택할 수 있는 메뉴 항목들은 [보기 모드] 설정과 선택된 내용에 따라 달라집니다.

관련 항목

- 표시된 이미지 삭제하기
- 포맷

4-732-948-45(1) Copyright 2018 Sony Corporation

삭제 확인

삭제 확인 화면의 기본 설정으로 [삭제] 또는 [취소]를 선택할지를 설정할 수 있습니다.

1. **MENU → (설정) → [삭제 확인] → 원하는 설정.**

메뉴 항목 세부 내용

"삭제" 우선:
[삭제] 가 선택됩니다.
"취소" 우선:
[취소] 가 선택됩니다.

4-732-948-45(1) Copyright 2018 Sony Corporation

HDMI 케이블을 사용해서 TV로 이미지 보기

TV를 사용해서 본 제품에 저장된 이미지를 보려면 HDMI 케이블 (별매)과 HDMI 잭이 달린 HD TV가 필요합니다.

1. **본 제품과 TV의 전원을 둘 다 꺼 주십시오.**

2. **HDMI 케이블 (별매)을 사용해서 본 제품의 HDMI 마이크로 단자를 TV의 HDMI 잭에 연결하여 주십시오.**

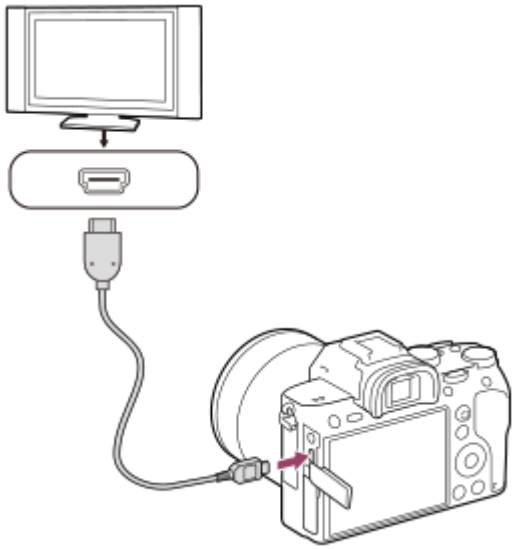

3. **TV의 전원을 켜고 입력을 전환하여 주십시오.**

4. **본 제품의 전원을 켜 주십시오.**

   본 제품으로 촬영한 이미지가 TV 화면에 나타납니다.

5. **조작 휠의 오른쪽/왼쪽을 사용해서 이미지를 선택하여 주십시오.**

   - 재생 화면에서 본 카메라의 모니터는 켜지지 않습니다.
   - 재생 화면이 표시되지 않으면 ▶ (재생) 버튼을 눌러 주십시오.

"BRAVIA" Sync

HDMI 케이블 (별매)을 사용해서 본 제품을 "BRAVIA" Sync를 지원하는 TV에 연결하면 TV의 리모컨으로 본 제품의 재생 기능을 조작할 수 있습니다.

1. 위의 단계를 수행해서 카메라를 TV에 연결한 후에 MENU → (설정) → [HDMI 설정] → [HDMI 제어] → [켬]를 선택하여 주십시오.
2. TV 리모컨의 싱크 메뉴(SYNC MENU) 버튼을 누르고 원하는 모드를 선택하여 주십시오.

- HDMI 케이블을 사용해서 카메라를 TV에 연결하면 사용 가능한 메뉴가 제한됩니다.
- "BRAVIA" Sync를 지원하는 TV만 싱크 메뉴(SYNC MENU) 조작을 제공할 수 있습니다. 자세한 사항은 사용하는 TV의 사용 설명서를 참조하여 주십시오.
- HDMI 연결을 사용해서 제품을 다른 제조 업체의 TV에 연결되어 있을 때 TV 리모컨의 조작에 대해 제품이 원하지 않는 조작을 수행할 경우에는 MENU → (설정) → [HDMI 설정] → [HDMI 제어] → [끔]을 선택하여 주십시오.

힌트

- 본 제품은 PhotoTV HD 표준에 대응합니다. HDMI 케이블 (별매)을 사용해서 Sony PhotoTV HD 대응 장치를 연결하면 TV가 정지 이미지를 보기에 적합한 화질로 설정되어 숨막히는 듯한 고화질로 완전히 새로운 사진의 세계를 경험할 수 있습니다.
- USB 케이블을 사용해서 본 제품을 USB 단자가 달린 Sony PhotoTV HD 호환 장치에 연결할 수 있습니다.
- PhotoTV HD를 사용하면 미묘한 질감과 색상의 세밀하고 사진 같은 표현을 얻을 수 있습니다.
- 자세한 사항은 대응하는 TV의 사용 설명서를 참조하여 주십시오.

참고 사항

- 본 제품과 다른 장치를 출력 단자를 사용해서 연결하지 마십시오. 고장을 일으키는 원인이 될 수 있습니다.
- 일부 장치는 본 제품에 연결하면 제대로 작동하지 않는 경우가 있습니다. 예를 들어 비디오 또는 오디오가 출력되지 않는 경우가 있습니다.
- HDMI 로고가 표시된 HDMI 케이블 또는 순정 Sony 케이블을 사용하여 주십시오.
- 본 제품의 HDMI 마이크로 단자와 TV의 HDMI 잭에 대응하는 HDMI 케이블을 사용하여 주십시오.
- [TC 출력]이 [켬]으로 설정되어 있을 때는 TV 또는 기록 장치로 이미지가 제대로 출력되지 않는 경우가 있습니다. 그러한 경우는 [TC 출력]을 [끔]으로 설정해 주십시오.
- TV 화면에 이미지가 제대로 표시되지 않을 때는 연결할 TV에 따라 MENU → (설정) → [HDMI 설정] → [HDMI 해상도] → [2160p/1080p], [1080p] 또는 [1080i]를 선택하여 주십시오.
- HDMI 출력 중에 동영상을 4K에서 HD 화질로 또는 그 반대로 전환하거나 동영상을 다른 프레임 속도나 다른 컬러 모드로 변경하면 화면이 어두워지는 경우가 있습니다. 이것은 고장이 아닙니다.
- [파일 형식]을 [XAVC S 4K]로 설정하고 카메라가 HDMI에 연결되어 있는 동안 동영상을 촬영하는 경우, 이미지는 모니터에 표시되지 않습니다.
- [NTSC/PAL 선택기]가 PAL로 설정되어 있을 때는 다음과 같은 상황에서 화면이 순간적으로 까맣게 되는 경우가 있습니다. 이것은 고장이 아닙니다.
  - 촬영 모드가 (동영상) 또는 S&Q 이외의 모드로 설정되어 있을 때 동영상 촬영을 시작 또는 정지하는 경우.
  - 촬영 모드를 (동영상) 또는 S&Q 로부터 다른 모드로 변경하는 경우.
  - 재생 모드로 전환한 후에 동영상을 처음으로 재생하는 경우.

4-732-948-45(1) Copyright 2018 Sony Corporation

메모리 (카메라 설정1/카메라 설정2)

최대 2개의 자주 사용하는 모드 또는 제품 설정을 제품에 등록하고 최대 4개 (M1에서 M4)를 메모리 카드에 등록할 수 있습니다. 모드 다이얼만 사용해서 설정을 호출할 수 있습니다.

1. **등록하고자 하는 설정에 제품을 설정하여 주십시오.**
2. **MENU → 1(카메라 설정1) → [MR 1/2 메모리] → 원하는 번호.**
3. **조작 휠의 가운데를 눌러서 확정하여 주십시오.**

등록할 수 있는 항목

- 촬영에 관한 다양한 기능을 등록할 수 있습니다. 실제로 등록할 수 있는 항목이 카메라의 메뉴에 표시됩니다.
- 조리개 (F 값)
- 셔터 속도

등록된 설정을 변경하려면

설정을 원하는 값으로 변경한 다음에 동일한 모드 번호에 설정을 다시 등록하여 주십시오.

참고 사항

- M1에서 M4는 제품에 메모리 카드가 들어있을 때만 선택할 수 있습니다.
- 메모리 카드에 설정을 등록할 때는 [MR 미디어 선택]를 사용해서 선택한 메모리 카드만 사용할 수 있습니다.
- 프로그램 시프트는 등록할 수 없습니다.

관련 항목

- 호출 (카메라 설정1/카메라 설정2)

4-732-948-45(1) Copyright 2018 Sony Corporation

미디어 선택 (메모리 호출)

M1에서 M4까지에 대해 설정을 호출하거나 설정을 등록할 메모리 카드 슬롯을 선택합니다.

1. **MENU → 1 (카메라 설정1) → [MR 미디어 선택] → 원하는 설정.**

메뉴 항목 세부 내용

슬롯 1:
슬롯 1을 선택합니다.
슬롯 2:
슬롯 2를 선택합니다.

4-732-948-45(1) Copyright 2018 Sony Corporation

사용자 정의 키에 촬영 설정 등록하기 (촬영 설정 등록)

사전에 사용자 정의 키에 촬영 설정 (노출, 초점 설정, 드라이브 모드 등)을 등록해서 키를 누른 채로 지속하는 동안 일시적으로 설정을 호출할 수 있습니다. 사용자 정의 키를 눌러서 재빠르게 설정을 전환하고 키를 놓으면 원래의 설정으로 되돌아갑니다. 이 모드는 스포츠와 같이 활동적인 장면을 촬영하는데 유용합니다.

1. **MENU → 1 (카메라 설정1) → [촬영 설정 등록] → [지속 중 설정 호출 1] 에서 [지속 중 설정 호출 3] 중에서 등록 번호를 선택하여 주십시오.**

   선택한 번호에 대한 설정 화면이 표시됩니다.

2. **조작 휠의 위쪽/아래쪽/왼쪽/오른쪽을 사용해서 등록 번호 중 하나로 호출하고자 하는 기능에 대한 체크 상자를 선택한 다음에 가운데를 눌러서 각 상자에 체크 마크를 입력해 주십시오.**

   기능에 대한 상자에 ✔ 마크가 표시됩니다.
   - 선택을 취소하려면 가운데를 다시 한 번 눌러 주십시오.

3. **조작 휠의 위쪽/아래쪽/왼쪽/오른쪽을 사용해서 조절하고자 하는 기능을 선택한 다음에 가운데를 눌러서 기능을 원하는 설정으로 조절하여 주십시오.**
   - [현재 설정 가져오기] 를 선택해서 카메라의 현재 설정을 선택한 등록 번호에 등록하여 주십시오.

4. **[등록]을 선택하여 주십시오.**

등록할 수 있는 항목

- 촬영에 관한 다양한 기능을 등록할 수 있습니다. 실제로 등록할 수 있는 항목이 카메라의 메뉴에 표시됩니다.
- 노출
- 초점 설정
- 드라이브 모드 (셀프타이머 제외)

등록한 설정을 호출하려면

1. MENU → 2 (카메라 설정2) → [사용자정의 키] → 원하는 키를 선택하고 [지속 중 설정 호출 1] 에서 [지속 중 설정 호출 3] 중에서 원하는 등록 번호를 선택하여 주십시오.
2. 촬영 화면에서 등록 번호 중 하나를 할당한 키를 누른 채로 셔터 버튼을 눌러 주십시오.
   사용자 정의 키를 누른 채로 지속하는 동안 등록된 설정이 활성화됩니다.

힌트

- [사용자정의 키]를 사용해서 사용자 정의 키에 등록 번호 중 하나를 할당한 후에 [촬영 설정 등록] 에 대한 설정을 변경할 수 있습니다.

참고 사항

- [지속 중 설정 호출 1] 에서 [지속 중 설정 호출 3] 의 등록 번호는 촬영 모드가 P/A/S/M으로 설정되어 있을 때만 사용할 수 있습니다.
- 등록된 설정의 호출이 실행될 때 부착된 렌즈 및 카메라의 상태에 따라서는 등록된 설정이 효과를 갖지 못하는 경우가 있습니다.

관련 항목

- 사용자정의 키 (정지 이미지/동영상/재생)

4-732-948-45(1) Copyright 2018 Sony Corporation

사용자정의 키 (정지 이미지/동영상/재생)

원하는 키에 원하는 기능을 할당할 수 있습니다.
일부 기능은 사용자 정의 키에 할당해야만 사용할 수 있습니다. 예컨대 [사용자정의 키]에 대해 [Eye AF]를 [중앙 버튼 기능]로 설정하면 촬영 중에 조작 휠의 가운데를 누르기만 함으로써 [Eye AF]를 쉽게 호출할 수 있습니다.

1. **MENU → (카메라 설정2) → [사용자정의 키], [사용자정의 키]또는[사용자정의 키].**

2. **선택 화면에서 기능을 할당하고자 하는 키를 선택한 다음에 조작 휠의 가운데를 눌러 주십시오.**
   - 기능을 할당할 수 있는 키는 [사용자정의 키], [사용자정의 키]와 [사용자정의 키]에 대해 각각 다릅니다.
   - 다음과 같은 키에 원하는 기능을 할당할 수 있습니다.

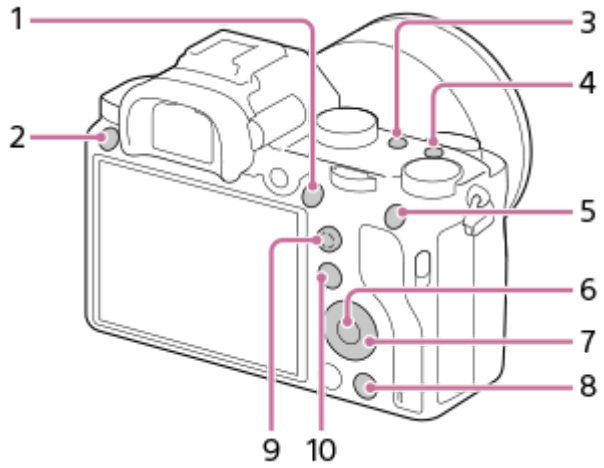

1. AF-ON 버튼
2. 사용자 지정 버튼 3
3. 사용자 지정 버튼 2
4. 사용자 지정 버튼 1
5. AEL 버튼 기능
6. 중앙 버튼 기능
7. 조작 휠/아래쪽 버튼/왼쪽 버튼 기능/오른쪽 버튼 기능
8. 사용자 지정 버튼 4
9. 다중선택기 중앙버튼
10. Fn/ 버튼

   - 렌즈의 초점 유지 버튼에 촬영 기능을 할당할 수 있습니다. 그러나 일부 렌즈에는 초점 유지 버튼이 없습니다.

3. **할당할 기능을 선택하여 주십시오.**
   - 할당할 수 있는 기능은 키에 따라 다릅니다.

메뉴 항목 세부 내용

사용자정의 키:
정지 이미지 촬영 시 사용자 정의 키 기능을 설정합니다.

사용자정의 키:
동영상 촬영 시 사용자 정의 키 기능을 설정합니다. 정지 이미지 촬영 시에 사용한 기능과 다른 기능을 할당할 수 있습니다.

사용자정의 키:
이미지 재생 시 사용자 정의 키 기능을 설정합니다.

관련 항목

- 조작 휠의 사용
- 멀티 셀렉터 사용하기
- 초점 표준

4-732-948-45(1) Copyright 2018 Sony Corporation

기능 메뉴 설정

Fn (기능) 버튼을 눌렀을 때 호출되는 기능을 할당할 수 있습니다.

1. **MENU → (카메라 설정2) → [기능 메뉴 설정] → 원하는 위치에 기능을 설정하여 주십시오.**
   - 설정 항목 선택 화면에 할당할 수 있는 기능이 표시됩니다.

4-732-948-45(1) Copyright 2018 Sony Corporation

다이얼 설정

앞쪽/뒤쪽 다이얼의 기능을 전환할 수 있습니다.

1 **MENU → (카메라 설정2) → [다이얼 설정] → 원하는 설정.**

메뉴 항목 세부 내용

Tv Av:
앞쪽 다이얼을 사용해서 셔터 속도를 변경하고 뒤쪽 다이얼을 사용해서 조리개 값을 변경합니다.
Av Tv:
앞쪽 다이얼을 사용해서 조리개 값을 변경하고 뒤쪽 다이얼을 사용해서 셔터 속도를 변경합니다.

참고 사항

- [다이얼 설정] 기능은 촬영 모드가 "M"으로 설정되어 있을 때 사용 가능하게 됩니다.

4-732-948-45(1) Copyright 2018 Sony Corporation

Av/Tv 회전

조리개 값 또는 셔터 속도를 변경할 때 앞쪽 다이얼, 뒤쪽 다이얼 또는 조작 휠을 돌리는 방향을 설정합니다.

1. **MENU → (카메라 설정2) → [Av/Tv 회전] → 원하는 설정.**

메뉴 항목 세부 내용

표준:
앞쪽 다이얼, 뒤쪽 다이얼 또는 조작 휠의 회전 방향을 변경하지 않습니다.
반전:
앞쪽 다이얼, 뒤쪽 다이얼 또는 조작 휠의 회전 방향을 후진합니다.

4-732-948-45(1) Copyright 2018 Sony Corporation

기능 링(렌즈)

다음 중 하나의 기능을 사용하여 렌즈의 기능 링에 할당할 수 있습니다: 전기식 초점(동력 초점) 또는 전체 프레임과 APS-C/Super 35 mm 사이에서 화각 전환(호환 렌즈가 탑재된 모델만 사용 가능).
이 기능은 카메라의 시스템 소프트웨어 (펌웨어) 버전이 2.00 이상일 때 사용할 수 있습니다.

자세한 사항은 사용하는 렌즈의 사용 설명서를 참조하여 주십시오.

1. **MENU → 2 (카메라 설정2) → [기능 링(렌즈)] → 원하는 설정.**

메뉴 항목 세부 내용

파워 초점:
기능 링을 오른쪽으로 돌리면 초점 위치는 무한대까지 이동합니다. 기능 링을 왼쪽으로 돌리면 초점 위치는 더 가까운 범위로 이동합니다.

APS-C S35/전체 선택:
기능 링을 돌리면 화각은 전체 프레임과 APS-C/Super 35 mm 사이에서 전환합니다.

- 기능 링을 어느 방향으로 돌리는지 상관없이 화각이 전환됩니다.

관련 항목

- APS-C/Super 35mm
- 버전

4-732-948-45(1) Copyright 2018 Sony Corporation

조작부 잠금

Fn (기능) 버튼을 누른 채로 지속해서 멀티 셀렉터, 다이얼, 및 휠을 잠글지를 설정할 수 있습니다.

1. **MENU → 2 (카메라 설정2) → [조작부 잠금] → 원하는 설정.**
   - 조작부를 잠그려면 모니터에 "잠금."이라는 메시지가 표시될 때까지 Fn (기능) 버튼을 누른 채로 지속하여 주십시오.

메뉴 항목 세부 내용

끔:
Fn (기능) 버튼을 누른 채로 지속하더라도 멀티 셀렉터, 앞쪽 다이얼, 뒤쪽 다이얼, 또는 조작 휠을 잠그지 않습니다.

다중 선택기 전용:
멀티 셀렉터를 잠급니다.

다이얼 + 휠:
앞쪽 다이얼, 뒤쪽 다이얼, 및 조작 휠을 잠급니다.

모두:
멀티 셀렉터, 앞쪽 다이얼, 뒤쪽 다이얼, 및 조작 휠을 잠급니다.

힌트

- Fn (기능) 버튼을 다시 한 번 누른 채로 지속하면 잠금을 해제할 수 있습니다.

참고 사항

- [AF 영역 등록 기능] 을 [켬]으로 설정하면 [조작부 잠금] 이 [끔]로 고정됩니다.

관련 항목

- 현재 초점 영역 등록하기 (AF 영역 등록 기능) (정지 이미지)

4-732-948-45(1) Copyright 2018 Sony Corporation

항목 추가

MENU에서 ★ (내 메뉴)에 원하는 메뉴 항목을 등록할 수 있습니다.

1. **MENU → ★ (내 메뉴) → [항목 추가].**
2. **조작 휠의 위쪽/아래쪽/왼쪽/오른쪽을 사용해서 ★ (내 메뉴)에 추가하고자 하는 항목을 선택하여 주십시오.**
3. **조작 휠의 위쪽/아래쪽/왼쪽/오른쪽을 사용해서 목적지를 선택하여 주십시오.**

힌트

- ★ (내 메뉴)에 최대 30개까지의 항목을 추가할 수 있습니다.

참고 사항

- 다음과 같은 항목은 ★ (내 메뉴)에 추가할 수 없습니다.
  - MENU → ▶ (재생) 하의 모든 항목
  - [TV에서 보기]

관련 항목

- 항목 정렬
- 항목 삭제
- MENU 항목의 사용

4-732-948-45(1) Copyright 2018 Sony Corporation

항목 정렬

MENU에서 ★ (내 메뉴)에 추가된 메뉴 항목을 재 배열할 수 있습니다.

1. **MENU → ★ (내 메뉴) → [항목 정렬].**
2. **조작 휠의 위쪽/아래쪽/왼쪽/오른쪽을 사용해서 이동하고자 하는 항목을 선택하여 주십시오.**
3. **조작 휠의 위쪽/아래쪽/왼쪽/오른쪽을 사용해서 목적지를 선택하여 주십시오.**

관련 항목

- 항목 추가

4-732-948-45(1) Copyright 2018 Sony Corporation

항목 삭제

MENU의 ★ (내 메뉴)에 추가된 메뉴 항목을 삭제할 수 있습니다.

1. **MENU → ★ (내 메뉴) → [항목 삭제].**
2. **조작 휠의 위쪽/아래쪽/왼쪽/오른쪽을 사용해서 삭제하고자 하는 항목을 선택한 다음에 조작 휠의 가운데를 눌러서 항목을 삭제하여 주십시오.**

힌트

- 페이지의 모든 항목을 삭제하려면 MENU → ★ (내 메뉴) → [페이지 삭제]를 선택하여 주십시오.
- MENU → ★ (내 메뉴) → [모두 삭제]를 선택해서 ★ (내 메뉴)에 추가된 모든 항목을 삭제할 수 있습니다.

관련 항목

- 페이지 삭제
- 모두 삭제
- 항목 추가

4-732-948-45(1) Copyright 2018 Sony Corporation

페이지 삭제

MENU에서 ★ (내 메뉴) 하의 페이지에 추가된 모든 메뉴 항목을 삭제할 수 있습니다.

1. **MENU → ★ (내 메뉴) → [페이지 삭제].**
2. **조작 휠의 왼쪽/오른쪽을 사용해서 삭제하고자 하는 페이지를 선택한 다음에 조작 휠의 가운데를 눌러서 항목을 삭제하여 주십시오.**

관련 항목

- 항목 추가
- 모두 삭제

4-732-948-45(1) Copyright 2018 Sony Corporation

모두 삭제

MENU에서 ★ (내 메뉴)에 추가된 모든 메뉴 항목을 삭제할 수 있습니다.

1. **MENU → ★ (내 메뉴) → [모두 삭제].**
2. **[확인]를 선택하여 주십시오.**

관련 항목

- 항목 추가
- 페이지 삭제

4-732-948-45(1) Copyright 2018 Sony Corporation

자동 리뷰

촬영 직후에 화면에서 촬영한 이미지를 확인할 수 있습니다. 자동 리뷰의 표시 시간을 설정할 수도 있습니다.

1. **MENU → (카메라 설정2) → [자동 리뷰] → 원하는 설정.**

메뉴 항목 세부 내용

10초/5초/2초:
촬영 직후에 선택한 시간 동안 촬영한 이미지를 표시합니다. 자동 리뷰 동안에 확대 조작을 수행하면 확대된 배율로 이미지를 확인할 수 있습니다.
끔:
자동 리뷰를 표시하지 않습니다.

참고 사항

- 이미지 처리를 수행하는 기능을 사용하면 처리 전의 이미지가 일시적으로 표시되고 이어서 처리 후의 이미지가 표시되는 경우가 있습니다.
- DISP (표시 설정)의 설정이 자동 리뷰 표시에 적용됩니다.

관련 항목

- 재생 중인 이미지 확대하기 (확대)

4-732-948-45(1) Copyright 2018 Sony Corporation

조리개 미리보기

[조리개 미리보기] 기능이 할당된 키를 누르고 있는 동안 조리개가 설정 조리개 값으로 조여져서 촬영 전에 흔들림을 확인할 수 있습니다.

1. **MENU → (카메라 설정2) → [사용자정의 키] → 원하는 키에 [조리개 미리보기] 기능을 설정하여 주십시오.**
2. **[조리개 미리보기] 기능이 할당된 키를 눌러서 이미지를 확인하여 주십시오.**

힌트

- 미리보기 도중에 조리개 값을 변경할 수는 있지만 더 밝은 조리개를 선택하면 피사체의 초점이 흐려질 수 있습니다. 이 경우에는 초점을 다시 조절하는 것이 좋습니다.

관련 항목

- 사용자정의 키 (정지 이미지/동영상/재생)
- 촬영 결과 미리보기

4-732-948-45(1) Copyright 2018 Sony Corporation

촬영 결과 미리보기

[촬영 결과 미리보기] 가 할당된 키를 누르고 있는 동안 DRO, 셔터 속도, 조리개, 및 ISO 감도 설정이 적용된 이미지 미리보기를 확인할 수 있습니다. 촬영 전에 촬영 결과 미리보기를 확인하여 주십시오.

1. **MENU → (카메라 설정2) → [사용자정의 키] → 원하는 키에 [촬영 결과 미리보기] 기능을 설정하여 주십시오.**
2. **[촬영 결과 미리보기] 기능이 할당된 키를 눌러서 이미지를 확인하여 주십시오.**

힌트

- 설정한 DRO 설정, 셔터 속도, 조리개, 및 ISO 감도 설정이 [촬영 결과 미리보기] 이미지에 반영되지만 촬영 설정에 따라서는 일부 효과가 미리보기에 적용되지 않는 경우가 있습니다. 그러한 경우에도 선택한 설정이 촬영한 이미지에 적용됩니다.

관련 항목

- 사용자정의 키 (정지 이미지/동영상/재생)
- 조리개 미리보기

4-732-948-45(1) Copyright 2018 Sony Corporation

Live View 표시

노출 보정, 화이트 밸런스, [마이 스타일], 또는 [사진 효과]로 수정된 이미지를 화면에 표시할지를 설정합니다.

1. **MENU → 2 (카메라 설정2) → [Live View 표시] → 원하는 설정.**

메뉴 항목 세부 내용

설정 효과 켬:
모든 설정을 적용한 결과 얻어지는 사진과 유사한 조건으로 Live View를 표시합니다. 이 설정은 Live View 화면에서 촬영 결과를 확인하면서 사진을 촬영할 때 유용합니다.

설정 효과 끔:
노출 보정, 화이트 밸런스, [마이 스타일], 또는 [사진 효과]의 효과 없이 Live View를 표시합니다. 이 설정을 사용하면 이미지의 구도를 쉽게 확인할 수 있습니다.
[수동 노출] 모드에서도 적절한 밝기로 항상 Live View를 표시합니다.
[설정 효과 끔]을 선택하면 Live View 화면에 VIEW 아이콘이 표시됩니다.

힌트

- 스튜디오 플래시와 같은 제삼자의 플래시를 사용하면 일부 셔터 속도 설정에서 Live View 표시가 어둡게 표시되는 경우가 있습니다. [Live View 표시]를 [설정 효과 끔]으로 설정하면 Live View 표시가 밝게 표시되어 구도를 쉽게 확인할 수 있습니다.

참고 사항

- 다음과 같은 촬영 모드에서는 [Live View 표시]를 [설정 효과 끔]로 설정할 수 없습니다.
  - [인텔리전트 자동]
  - [동영상]
  - [슬로&퀵 모션]
  - [장면 선택]
- [Live View 표시]가 [설정 효과 끔]으로 설정되어 있을 때는 촬영 이미지의 밝기가 표시된 Live View와 동일하지 않게 됩니다.

4-732-948-45(1) Copyright 2018 Sony Corporation

눈금표시

격자 선을 표시할지를 설정합니다. 격자 선을 사용하면 이미지의 구도를 편하게 조절할 수 있습니다.

1. **MENU → (카메라 설정2) → [눈금표시] → 원하는 설정.**

메뉴 항목 세부 내용

3분할 격자가이드:
이미지를 셋으로 분할하는 격자 선 중 하나에 가깝게 주 피사체가 위치하도록 해서 균형 잡힌 구도를 잡아 주십시오.
사각선 눈금:
사각 격자는 구도의 수평 레벨을 쉽게 확인할 수 있도록 합니다. 이것은 풍경, 근접, 또는 겹친 이미지를 촬영할 때 구도의 질을 결정하는 데 적합합니다.
대각선+사각선 눈금:
떠오르는 강력한 느낌을 표현하려면 대각선에 피사체가 위치하도록 하여 주십시오.
끔:
격자 선을 표시하지 않습니다.

4-732-948-45(1) Copyright 2018 Sony Corporation

FINDER/MONITOR

전자 뷰파인더와 스크린 간에 표시를 전환하는 방식을 설정합니다.

1. **MENU → (카메라 설정2) → [FINDER/MONITOR] → 원하는 설정.**

메뉴 항목 세부 내용

자동:
전자 뷰파인더를 들여다 보면 아이 센서가 반응해서 표시가 자동으로 전자 뷰파인더로 전환됩니다.

뷰파인더(수동):
스크린이 꺼지고 이미지가 전자 뷰파인더에만 표시됩니다.

모니터(수동):
전자 뷰파인더가 꺼지고 이미지가 항상 스크린에 표시됩니다.

힌트

- 원하는 키에 [FINDER/MONITOR] 기능을 할당할 수 있습니다.
  MENU → (카메라 설정2) → [사용자정의 키], [사용자정의 키]또는[사용자정의 키] → 원하는 키에 [Finder/Monitor 선택]을 설정하여 주십시오.
- 전자 뷰파인더 또는 모니터 표시를 유지하고 싶은 경우 미리 [FINDER/MONITOR]을 [뷰파인더(수동)] 또는 [모니터(수동)]로 설정하여 주십시오.
  촬영 중에 전자 뷰파인더에서 눈을 뗄 때에는 DISP 버튼을 사용하여 모니터 표시를 [모니터 끔]로 설정하여 모니터를 끌 수 있습니다. MENU → (카메라 설정2) → [DISP 버튼] → [모니터]를 선택하고 미리 [모니터 끔]에 체크 표시를 추가합니다.

참고 사항

- 모니터를 인출하면 [FINDER/MONITOR]가 [자동]으로 설정되어 있더라도 카메라의 아이센서가 눈의 접근을 검출하지 못하게 됩니다. 모니터에 이미지가 계속해서 표시됩니다.

관련 항목

- 사용자정의 키 (정지 이미지/동영상/재생)
- DISP 버튼 (모니터/파인더)

4-732-948-45(1) Copyright 2018 Sony Corporation

모니터 밝기

화면의 밝기를 조절합니다.

1. **MENU → (설정) → [모니터 밝기] → 원하는 설정.**

메뉴 항목 세부 내용

수동:
–2에서 +2 사이에 밝기를 조절합니다.
화창한 날씨:
실외 촬영에 적합하도록 밝기를 설정합니다.

참고 사항

- [화창한 날씨] 설정은 실내 촬영에 대해서는 너무 밝습니다. 실내 촬영의 경우에는 [모니터 밝기]를 [수동]으로 설정하여 주십시오.

4-732-948-45(1) Copyright 2018 Sony Corporation

뷰파인더 밝기

전자 뷰파인더 사용 시에는 본 제품이 주위 환경에 따라 전자 뷰파인더의 밝기를 조절합니다.

1. **MENU → (설정) → [뷰파인더 밝기] → 원하는 설정.**

메뉴 항목 세부 내용

자동:
자동으로 밝기를 보정합니다.
수동:
–2에서 +2의 범위 내에서 전자 뷰파인더의 밝기를 선택합니다.

4-732-948-45(1) Copyright 2018 Sony Corporation

뷰파인더 색 온도

전자식 파인더의 색 온도를 조절합니다.

1 **MENU → (설정) → [뷰파인더 색 온도] → 원하는 설정.**

메뉴 항목 세부 내용

-2에서 +2:
"-"를 선택하면 뷰파인더 화면이 따뜻한 색으로 바뀌고 "+"를 선택하면 차가운 색으로 바뀝니다.

4-732-948-45(1) Copyright 2018 Sony Corporation

표시 품질

표시 화질을 변경할 수 있습니다.

1. **MENU → (설정) → [표시 품질] → 원하는 설정.**

메뉴 항목 세부 내용

고:
고화질로 표시합니다.
표준:
표준 화질로 표시합니다.

참고 사항

- [고]로 설정하면 [표준]으로 설정했을 때보다 배터리가 더 빨리 소모됩니다.
- 카메라의 온도가 올라가면 설정이 [표준]으로 고정될 수 있습니다.

4-732-948-45(1) Copyright 2018 Sony Corporation

밝기 모니터링

어두운 환경에서 촬영할 때 구도를 조절할 수 있습니다. 노출 시간을 늘리면 밤하늘 아래와 같이 어두운 곳에서도 뷰파인더/모니터로 구도를 확인할 수 있습니다.

1. **MENU → (카메라 설정2) → [사용자정의 키] → 원하는 키에 [밝기 모니터링] 기능을 할당하여 주십시오.**

2. **[밝기 모니터링] 기능을 할당한 키를 누른 다음에 이미지를 촬영하여 주십시오.**
   - 촬영 후에도 [밝기 모니터링]로 인한 밝기가 유지됩니다.
   - 모니터의 밝기를 정상으로 되돌리려면 [밝기 모니터링] 기능을 할당한 키를 다시 한 번 눌러 주십시오.

참고 사항

- [밝기 모니터링] 중에 [Live View 표시]가 자동으로 [설정 효과 끔]로 전환되고 노출 보정과 같은 설정 값이 라이브 뷰 표시에 반영되지 않습니다. [밝기 모니터링]는 어두운 장소에서만 사용하는 것이 좋습니다.
- 다음과 같은 상황에서는 [밝기 모니터링]가 자동으로 취소됩니다.
  - 카메라의 전원을 껐을 때.
  - 촬영 모드를 P/A/S/M에서 P/A/S/M 이외의 모드로 전환했을 때.
  - 초점 모드를 수동 초점 이외로 설정했을 때.
  - [MF 도우미]를 실행했을 때
  - [초점부분확대]가 선택되어 있을 때.
  - [초점 설정]가 선택되어 있을 때.
- [밝기 모니터링] 중에 어두운 곳에서 촬영할 때는 셔터 속도가 정상보다 더 느려지는 경우가 있습니다. 측정된 밝기 범위가 확장되었으므로 이에 따라 노출도 바뀔 수 있습니다.

관련 항목

- Live View 표시

4-732-948-45(1) Copyright 2018 Sony Corporation

포맷

본 카메라에 메모리 카드를 처음으로 사용할 때는 메모리 카드의 안정된 성능 발휘를 위해 카메라를 사용해서 카드를 포맷하는 것이 좋습니다. 메모리 카드를 포맷하면 카드 상의 모든 데이터가 영구적으로 삭제되어 복원할 수 없게 되는 점에 유의하여 주십시오. 중요한 데이터는 사전에 컴퓨터 등에 저장하여 주십시오.

1. **MENU → (설정) → [포맷] → 원하는 메모리 카드 슬롯**

참고 사항

- 메모리 카드를 포맷하면 보호된 이미지와 등록된 설정 (M1에서 M4)를 포함한 모든 데이터가 삭제됩니다.
- 포맷 중에는 액세스 램프가 켜집니다. 액세스 램프가 켜져 있는 동안에는 메모리 카드를 제거하지 마십시오.
- 본 카메라에서 메모리 카드를 포맷하여 주십시오. 컴퓨터에서 메모리 카드를 포맷하면 포맷 형식에 따라서는 메모리 카드를 사용할 수 없는 경우가 있습니다.
- 메모리 카드에 따라 포맷이 완료되기까지 몇분이 걸리는 경우가 있습니다.
- 배터리 잔량이 1% 미만일 때는 메모리 카드를 포맷할 수 없습니다.

4-732-948-45(1) Copyright 2018 Sony Corporation

파일 번호

정지 이미지에 파일 번호를 할당하는 방법을 선택합니다.

1 **MENU → (설정) → [파일 번호] → 원하는 설정.**

메뉴 항목 세부 내용

연속번호:
제품이 숫자를 리셋하지 않고 "9999"까지 순차적으로 파일에 번호를 할당합니다.
리셋 :
새로운 폴더에 파일을 기록하면 제품이 번호를 리셋 해서 "0001"부터 시작하는 번호를 파일에 할당합니다.
(기록 폴더에 기존의 파일이 있으면 가장 큰 숫자보다 하나 큰 숫자가 할당됩니다.)

힌트

- [파일 번호]에 대한 설정이 슬롯 1과 슬롯 2 둘 다에 적용됩니다.
- [녹화미디어 우선순위]의 설정을 변경하더라도 [파일 번호]를 [연속번호]로 설정하면 각 슬롯의 두 메모리 카드에 걸쳐서 파일 번호가 순차적으로 할당됩니다.

4-732-948-45(1) Copyright 2018 Sony Corporation

파일 이름 설정

촬영한 이미지에 대한 파일명의 처음 세 문자를 지정할 수 있습니다.

1. **MENU → (설정) → [파일 이름 설정].**

2. **파일명의 입력 필드를 선택해서 화면 상에 키보드를 표시한 다음에 원하는 세 문자를 입력하여 주십시오.**
   - [파일 이름 설정]에 대한 설정이 슬롯 1과 슬롯 2 둘 다에 적용됩니다.

참고 사항

- 대문자, 숫자, 및 밑줄만 입력할 수 있습니다. 단, 밑줄은 첫 번째 문자로 사용할 수 없습니다.
- [파일 이름 설정]를 사용해서 지정한 파일명의 세 문자는 설정을 변경한 후에 촬영한 이미지에만 적용됩니다.

관련 항목

- 키보드 사용 방법

4-732-948-45(1) Copyright 2018 Sony Corporation

미디어 정보 표시

삽입한 메모리 카드의 동영상 기록 가능 시간을 표시합니다. 삽입한 메모리 카드의 정지 이미지 기록 가능 매수를 표시합니다.

1. **MENU → (설정) → [미디어 정보 표시] → 원하는 메모리 카드 슬롯.**

4-732-948-45(1) Copyright 2018 Sony Corporation

렌즈 교환 가능 디지털 카메라
ILCE-7M3 α7III

녹화 미디어 설정: 녹화미디어 우선순위

기록할 메모리 카드 슬롯을 선택합니다. [슬롯 1]가 기본 설정으로 되어 있습니다. 설정을 변경하지 않고 하나의 메모리 카드만 사용하려면 슬롯 1을 사용하여 주십시오.

1. **MENU → (설정) → [녹화 미디어 설정] → [녹화미디어 우선순위] → 원하는 설정.**

메뉴 항목 세부 내용

슬롯 1:
슬롯 1 내의 매체를 선택합니다.
슬롯 2:
슬롯 2 내의 매체를 선택합니다.

힌트

- 동시에 동일한 이미지를 두 개의 메모리 카드에 기록하거나 이미지 유형 (정지 이미지/동영상)에 따라 두 개의 메모리 카드 슬롯으로 기록된 이미지를 분류하려면 [녹화 모드]를 사용하여 주십시오.

참고 사항

- 슬롯 2는 Memory Stick PRO Duo 매체와 SD 카드를 지원합니다. 슬롯 1은 SD 카드만 지원합니다.

관련 항목

- 사용할 수 있는 메모리 카드
- 녹화 미디어 설정: 녹화 모드

4-732-948-45(1) Copyright 2018 Sony Corporation

녹화 미디어 설정: 녹화 모드

동시에 동일한 이미지를 두 개의 메모리 카드에 기록하거나 서로 다른 유형의 이미지를 두 개의 메모리 카드에 각각 기록하는 등의 이미지 기록 방식을 선택할 수 있습니다.

1. **MENU → (설정) → [녹화 미디어 설정] → [녹화 모드] → 원하는 설정.**

메뉴 항목 세부 내용

표준:
[녹화미디어 우선순위]에서 선택한 메모리 카드 슬롯 내의 메모리 카드에 이미지를 기록합니다.

동시 녹화( ):
양쪽 메모리 카드에 정지 이미지를 기록하고 [녹화미디어 우선순위]에서 선택한 메모리 카드 슬롯 내의 메모리 카드에 동영상을 기록합니다.

동시 녹화( ):
[녹화미디어 우선순위]에서 선택한 메모리 카드 슬롯 내의 메모리 카드에 정지 이미지를 기록하고 양쪽 메모리 카드에 동영상을 기록합니다.

동시 녹화(/):
양쪽 메모리 카드에 정지 이미지와 동영상을 둘 다 기록합니다.

정렬(RAW/JPEG):
[녹화미디어 우선순위]에서 선택한 메모리 카드 슬롯 내의 메모리 카드에 RAW 형식으로 이미지를 기록하고 다른 메모리 카드에 JPEG 형식의 이미지를 기록합니다. [녹화미디어 우선순위]에서 선택한 메모리 카드 슬롯 내의 메모리 카드에 동영상을 기록합니다.

정렬(JPEG/RAW):
[녹화미디어 우선순위]에서 선택한 메모리 카드 슬롯 내의 메모리 카드에 JPEG 형식으로 이미지를 기록하고 다른 메모리 카드에 RAW 형식의 이미지를 기록합니다. [녹화미디어 우선순위]에서 선택한 메모리 카드 슬롯 내의 메모리 카드에 동영상을 기록합니다.

정렬(/):
[녹화미디어 우선순위]에서 선택한 메모리 카드 슬롯 내의 메모리 카드에 정지 이미지를 기록하고 다른 메모리 카드에 동영상을 기록합니다.

힌트

- [녹화 모드]가 [정렬(RAW/JPEG)] 또는 [정렬(JPEG/RAW)]로 설정되어 있을 때에도, [파일 형식]에서 [RAW+JPEG]이 선택되지 않은 경우 선택된 형식의 파일들만 기록됩니다.

관련 항목

- 사용할 수 있는 메모리 카드
- 녹화 미디어 설정: 녹화미디어 우선순위

4-732-948-45(1) Copyright 2018 Sony Corporation

녹화 미디어 설정: 자동 전환 미디어

사용 중인 메모리 카드가 가득 차거나 메모리 카드를 슬롯에 삽입하는 것을 잊은 경우, 이미지를 다른 메모리 카드에 기록할 수 있습니다.

1. **MENU → (설정) → [녹화 미디어 설정] → [자동 전환 미디어] → 원하는 설정.**

메뉴 항목 세부 내용

켬:
사용 중인 메모리 카드가 가득 차거나 메모리 카드를 삽입하는 것을 잊더라도, 카메라는 자동으로 다른 메모리 카드에 기록을 시작합니다.

끔:
카메라는 [자동 전환 미디어]를 수행하지 않습니다.

카메라가 사용 중인 메모리 카드 슬롯을 전환하는 방법

[녹화 모드] 가 [표준]으로 설정되어 있을 때:
이미지를 사용 중인 메모리 카드에 기록할 수 없을 때는 [녹화미디어 우선순위]가 자동으로 전환되어 이미지가 다른 메모리 카드에 기록됩니다.
전환된 후에 다른 메모리 카드가 가득 차게 되면 카메라는 다시 이전 슬롯에 기록을 시작합니다.

예: [녹화미디어 우선순위]가 [슬롯 1]로 설정되어 있을 때

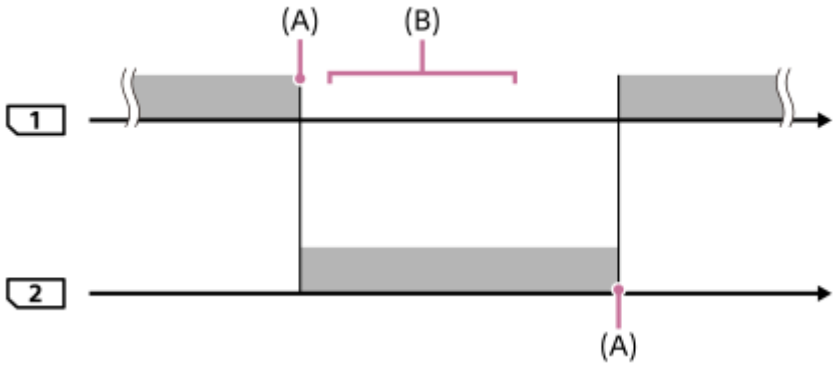

: 이미지 기록
(A): 메모리 카드에 (용량 등의 부족으로 인해) 더 이상 기록할 수 없습니다.
(B): 메모리 카드가 기록 가능한 카드로 대체됩니다.

같은 이미지를 두 개의 메모리 카드에 동시에 기록할 때:

- [녹화 모드]가 [동시 녹화( )]로 설정된 정지 이미지를 기록
- [녹화 모드]가 [동시 녹화( )]로 설정된 동영상을 기록
- [녹화 모드]가 [동시 녹화(/)]로 설정된 정지 이미지나 동영상을 기록

두 개의 메모리 카드 중 어느 하나가 가득 차면 카메라는 동시 기록을 중단합니다. 가득 찬 메모리 카드를 제거하면 카메라는 다른 메모리 카드에 기록을 시작합니다.
가득 찬 메모리 카드를 기록 가능한 메모리 카드로 교체하면 카메라는 선택된 설정으로 동시 기록을 다시 시작합니다.

예: [녹화미디어 우선순위]가 [슬롯 1]로 설정되어 있을 때
([녹화 모드]: [동시 녹화(/)])

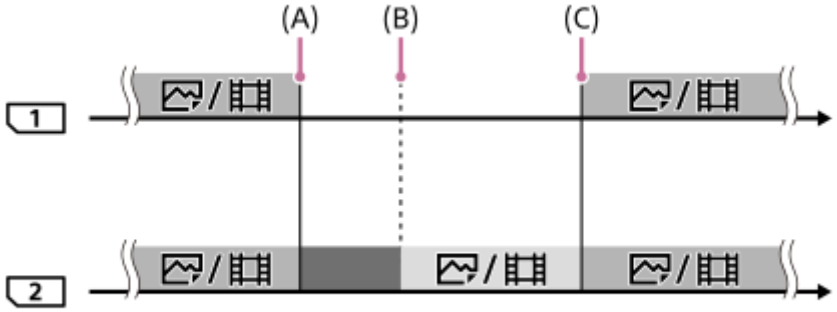

: 동시 기록이 사용 가능합니다.
: 기록이 비활성화되었습니다.
: 카메라 이미지를 동시에 기록할 수 없습니다.
(A): 메모리 카드에 (용량 등의 부족으로 인해) 더 이상 기록할 수 없습니다.
(B): 메모리 카드가 제거되었습니다.
(C): 기록 가능한 메모리 카드가 삽입되었습니다.

- 사용 중인 메모리 카드가 가득 차면 동시에 기록되지 않는 이미지 (예: [동시 녹화( )] 중의 정지 이미지)는 계속해서 다른 메모리 카드에 기록됩니다.
- 동영상을 촬영하는 동안 사용 중인 메모리 카드가 가득 차면 진행 중인 촬영이 끝날 때까지 동영상은 계속해서 다른 메모리 카드에 기록됩니다.

이미지를 RAW 형식과 JPEG 형식으로 두 개의 메모리 카드에 별도로 기록할 때:

- [녹화 모드]를 [정렬(RAW/JPEG)] 또는 [정렬(JPEG/RAW)]로 설정하고 [파일 형식]이 [RAW+JPEG]으로 설정되어 있을 때

두 개의 메모리 카드 중 어느 하나가 가득 차면 카메라는 기록을 중단합니다. 가득 찬 메모리 카드를 제거하면 카메라는 RAW 형식과 JPEG 형식으로 둘 다 다른 메모리 카드에 기록을 시작합니다.
가득 찬 메모리 카드를 기록 가능한 메모리 카드로 교체하면 카메라는 선택된 설정으로 두 종류의 이미지 기록을 다시 시작합니다.

예: [녹화미디어 우선순위]가 [슬롯 1]로 설정되어 있을 때
([녹화 모드]: [정렬(RAW/JPEG)])

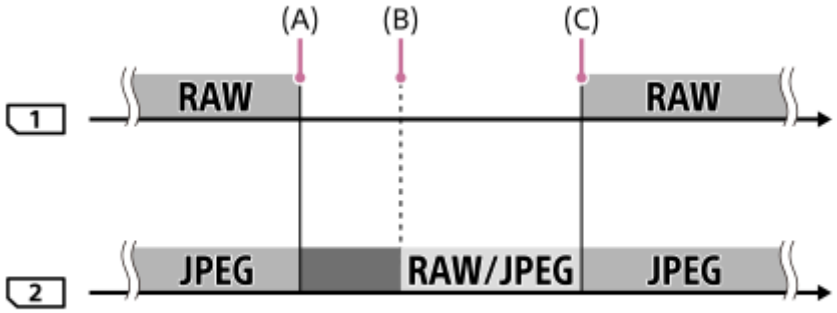

: 이미지는 파일 형식을 기준으로 정렬됩니다.
: 정지 이미지 기록이 비활성됩니다 (동영상을 촬영할 수 있음).
: 이미지를 정렬할 수 없습니다.
(A): 메모리 카드에 (용량 등의 부족으로 인해) 더 이상 기록할 수 없습니다.
(B): 메모리 카드가 제거되었습니다.

(C): 기록 가능한 메모리 카드가 삽입되었습니다.

- 사용 중인 메모리 카드가 동영상 촬영 중에 가득 차면 카메라는 다른 메모리 카드에 기록을 시작합니다.

정지 이미지와 동영상을 두 개의 메모리 카드에 별도로 기록할 때:

- [녹화 모드]이 [정렬(/)]로 설정되어 있을 때

메모리 카드 중 어느 하나가 가득 차면 정지 이미지와 동영상은 둘 다 다른 메모리 카드에 기록됩니다.
가득 찬 메모리 카드를 기록 가능한 메모리 카드로 교체하면 카메라는 선택된 설정으로 두 종류의 이미지 기록을 다시 시작합니다.

예: [녹화미디어 우선순위]가 [슬롯 1]로 설정되어 있을 때
([녹화 모드]: [정렬(/)])

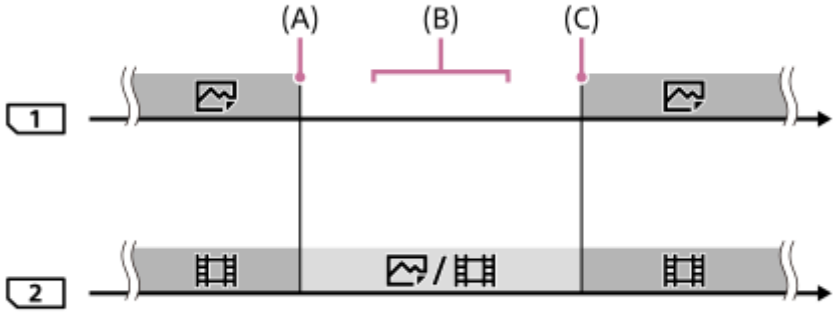

: 이미지는 이미지 유형을 기준으로 정렬됩니다.
: 이미지를 정렬할 수 없습니다.
(A): 메모리 카드에 (용량 등의 부족으로 인해) 더 이상 기록할 수 없습니다.
(B): 메모리 카드가 제거되었습니다.
(C): 기록 가능한 메모리 카드가 삽입되었습니다.

힌트

- 화살표 기호가 있는 모니터에 표시된 슬롯의 메모리 카드에 이미지가 기록됩니다. 카메라가 [자동 전환 미디어]을 사용하여 슬롯을 전환한 후에 이전 슬롯에 있는 메모리 카드를 기록 가능한 메모리 카드로 교체하십시오.
- [녹화 모드]가 [표준]으로 설정되어 있는 경우 [녹화미디어 우선순위]에 대한 설정은 슬롯이 전환할 때 자동으로 전환됩니다. 전환하기 전에 사용 중인 슬롯에서 기록하고자 하는 경우 [녹화미디어 우선순위]를 사용하여 원하는 슬롯을 다시 선택하십시오.
- [녹화 모드] 및 [녹화미디어 우선순위]로 선택된 설정으로 계속해서 촬영하고자 하는 경우 [자동 전환 미디어]를 [끔]으로 설정하십시오.
- 카메라가 [자동 전환 미디어]를 사용하여 두 개의 메모리 카드에 동영상을 촬영할 때에도, 연속 촬영 가능한 시간은 촬영 당 약 29분입니다.

관련 항목

- 사용할 수 있는 메모리 카드
- 동영상 기록 가능 시간
- 녹화 미디어 설정: 녹화미디어 우선순위

4-732-948-45(1) Copyright 2018 Sony Corporation

REC 폴더 선택

[폴더명]가 [표준 형식]로 설정되고 두 개 이상의 폴더가 존재하면 메모리 카드 상의 이미지를 기록할 폴더를 선택할 수 있습니다.

1. **MENU→ (설정)→[REC 폴더 선택] → 원하는 폴더.**

참고 사항

- [폴더명]가 [날짜 형식]로 설정되어 있을 때는 폴더를 선택할 수 없습니다.
- [녹화 모드]가 [표준] 이외로 설정되어 있으면 양쪽 메모리 카드에서 공통되는 폴더만 선택할 수 있습니다. 공통되는 폴더가 없는 경우에는 [새 폴더]를 사용해서 공통 폴더를 작성할 수 있습니다.

관련 항목

- 폴더명
- 녹화 미디어 설정: 녹화 모드

4-732-948-45(1) Copyright 2018 Sony Corporation

새 폴더

메모리 카드에 정지 이미지를 기록하기 위한 신규 폴더를 생성합니다. 현재 사용되는 가장 큰 폴더 번호보다 하나 더 큰 숫자의 폴더 번호로 새로운 폴더가 작성됩니다. 이미지는 새로 작성한 폴더에 기록됩니다.

1. **MENU→ (설정)→[새 폴더].**

참고 사항

- 다른 장치에서 사용하던 메모리 카드를 본 제품에 넣고 이미지를 촬영하면 자동으로 새로운 폴더가 작성되는 경우가 있습니다.
- 하나의 폴더에는 최대 4,000장의 이미지를 저장할 수 있습니다. 폴더 용량이 다 차면 새로운 폴더가 자동으로 작성되는 경우가 있습니다.
- [녹화 모드]가 [표준] 이외로 설정되어 있을 때는 메모리 카드 슬롯에 들어 있는 두 메모리 카드에 현재 사용되는 최대 폴더 번호보다 하나 큰 폴더 번호로 신규 폴더가 작성됩니다.
- [녹화 모드]가 [표준] 이외로 설정되어 있을 때 이미지를 촬영하면 신규 폴더가 자동으로 작성되는 경우가 있습니다.

관련 항목

- 녹화 미디어 설정: 녹화 모드

4-732-948-45(1) Copyright 2018 Sony Corporation

폴더명

정지 이미지는 메모리 카드 상의 DCIM 폴더 내에 자동으로 작성된 폴더 내에 기록됩니다. 폴더명 할당 방식을 변경할 수 있습니다.

1. **MENU → (설정) → [폴더명] → 원하는 설정.**

메뉴 항목 세부 내용

표준 형식:
폴더명의 형식은 다음과 같습니다: 폴더 번호 + MSDCF.
예: 100MSDCF
날짜 형식:
폴더명의 형식은 다음과 같습니다: 폴더 번호 + Y (마지막 자리)/MM/DD.
예: 10070405 (폴더 번호: 100, 날짜: 04/05/2017)

참고 사항

- 동영상에 대해서는 [폴더명] 설정을 변경할 수 없습니다.

4-732-948-45(1) Copyright 2018 Sony Corporation

이미지 DB 복원

컴퓨터 상에서 이미지 파일을 처리하면 이미지 데이터베이스 파일에 문제가 생기는 경우가 있습니다. 그러한 경우에는 메모리 카드 상의 이미지를 본 제품에서 재생할 수 없게 됩니다. 이러한 문제가 발생하면 [이미지 DB 복원]을 사용해서 파일을 복원하여 주십시오.

1. **MENU → (설정) → [이미지 DB 복원] → 원하는 메모리 카드 슬롯 → [확인].**

참고 사항

- 충분히 충전된 배터리 팩을 사용하여 주십시오. 복원 중에 배터리 전력이 낮아지면 데이터가 손상되는 경우가 있습니다.

4-732-948-45(1) Copyright 2018 Sony Corporation

오디오 신호

제품으로부터 사운드를 출력할지를 선택합니다.

1. **MENU → (카메라 설정2) → [오디오 신호] → 원하는 설정.**

메뉴 항목 세부 내용

켬:
예를 들어 셔터 버튼을 반쯤 눌러서 초점이 맞춰지면 사운드가 출력됩니다.
끔:
사운드가 출력되지 않습니다.

참고 사항

- [초점 모드]를 [연속 AF]로 설정하면 피사체에 초점이 맞춰졌을 때 카메라에서 비프 음이 들리지 않습니다.

4-732-948-45(1) Copyright 2018 Sony Corporation

절전 시작 시간

아무런 조작도 수행하지 않으면 배터리 팩의 소모를 막기 위해 자동으로 절전 모드로 전환하기까지의 시간을 설정합니다. 촬영 모드로 되돌리려면 셔터 버튼을 반쯤 누르는 등의 조작을 수행하여 주십시오.

1. **MENU → (설정) → [절전 시작 시간] → 원하는 설정.**

메뉴 항목 세부 내용

30분/5분/2분/1분/10초

참고 사항

- 장시간 사용하지 않을 때는 제품의 전원을 꺼 주십시오.
- USB를 통해 전원을 공급하거나, 슬라이드쇼를 재생하거나, 동영상을 촬영하거나, 또는 컴퓨터나 TV에 연결했을 때는 절전 기능이 작동하지 않습니다.

4-732-948-45(1) Copyright 2018 Sony Corporation

자동 전원 끔 온도

촬영 중 카메라가 자동으로 꺼지는 카메라 온도를 설정합니다. [고]로 설정하면 카메라의 온도가 보통보다 더 올라가더라도 촬영을 계속할 수 있습니다.

1 **MENU → (설정) → [자동 전원 끔 온도] → 원하는 설정.**

메뉴 항목 세부 내용

표준:
촬영 중 카메라가 자동으로 꺼지는 표준 온도를 설정합니다.
고:
카메라가 꺼지는 온도를 [표준]보다 높게 설정합니다.

[자동 전원 끔 온도]가 [고]로 설정되어 있을 때의 주의

- 카메라를 손에 들고 촬영하지 마십시오. 삼각대를 사용하여 주십시오.
- 장시간 카메라를 손에 들고 촬영하면 저온 화상을 입을 우려가 있습니다.

[자동 전원 끔 온도]가 [고]로 설정되어 있을 때의 동영상 연속 촬영 시간

전원이 잠시 동안 꺼진 후에 카메라가 기본 설정으로 촬영을 시작할 때 연속 동영상 촬영이 가능한 시간은 다음과 같습니다. 다음의 값은 카메라가 촬영을 시작해서 촬영을 멈출 때까지의 연속 시간을 가리킵니다.

주위 온도: 20°C
동영상 (HD) 연속 촬영 시간: 약 29 분
동영상 (4K) 연속 촬영 시간: 약 29 분
주위 온도: 30°C
동영상 (HD) 연속 촬영 시간: 약 29 분
동영상 (4K) 연속 촬영 시간: 약 29 분
주위 온도: 40°C
동영상 (HD) 연속 촬영 시간: 약 29 분
동영상 (4K) 연속 촬영 시간: 약 29 분

HD: XAVC S HD (60p 50M/50p 50M, 카메라가 Wi-Fi를 통해 연결되어 있지 않을 때)
4K: XAVC S 4K (24p 60M/25p 60M, 카메라가 Wi-Fi를 통해 연결되어 있지 않을 때)

참고 사항

- [자동 전원 끔 온도]를 [고]로 설정하더라도 카메라의 상태 및 온도에 따라서는 동영상 촬영 시간이 변하지 않는 경우가 있습니다.

관련 항목

- 동영상 기록 가능 시간

4-732-948-45(1) Copyright 2018 Sony Corporation

IR 리모컨

무선 리모컨 RMT-DSLR1 (별매)나 RMT-DSLR2 (별매)의 SHUTTER 버튼, 2SEC 버튼 (2 초 지연 버튼), 및 START/STOP 버튼 (또는 동영상 버튼 (RMT-DSLR2만 해당))을 사용해서 본 제품을 조작해서 이미지를 촬영할 수 있습니다. 적외선 리모트 코맨더의 사용 설명서도 참조하여 주십시오.

1. **MENU → (설정) → [IR 리모컨] → 원하는 설정.**

메뉴 항목 세부 내용

켬:
적외선 리모트 코맨더 조작을 허용합니다.

끔:
적외선 리모트 코맨더 조작을 허용하지 않습니다.

참고 사항

- 렌즈 또는 렌즈 후드가 신호를 수신하는 적외선 리모컨 센서를 가리는 경우가 있습니다. 제품에 신호가 도달하는 위치에서 적외선 리모트 코맨더를 사용하여 주십시오.
- [IR 리모컨]이 [켬]으로 설정되어 있을 때는 제품이 절전 모드로 전환되지 않습니다. 적외선 리모트 코맨더를 사용한 후에는 [끔]을 설정하여 주십시오.
- [Bluetooth 리모컨]이 [켬]으로 설정되어 있는 동안에는 적외선 리모트 코맨더를 사용할 수 없습니다.

4-732-948-45(1) Copyright 2018 Sony Corporation

NTSC/PAL 선택기

본 제품으로 촬영한 동영상을 NTSC/PAL 방식의 TV에서 재생합니다.

1. **MENU → (설정) → [NTSC/PAL 선택기] → [확인]**

참고 사항

- 이전에 다른 비디오 방식으로 포맷한 메모리 카드를 삽입하면 카드를 다시 포맷하라는 메시지가 나타납니다.
  다른 방식으로 기록하려면 메모리 카드를 다시 포맷하거나 다른 메모리 카드를 사용하여 주십시오.
- [NTSC/PAL 선택기]를 수행할 때 설정이 기본 설정으로부터 변경되어 있으면 시작 화면에 "NTSC에서 실행 중입니다." 또는 "PAL에서 실행 중입니다."라는 메시지가 표시됩니다.
- [NTSC/PAL 선택기]가 PAL로 설정되어 있을 때 다음과 같은 경우에는 카메라의 뷰파인더나 모니터 또는 HDMI 연결 장치의 화면이 순간적으로 까맣게 되는 경우가 있습니다. 이것은 고장이 아닙니다.
  - 촬영 모드가 (동영상) 또는 S&Q 이외의 모드로 설정되어 있을 때 동영상 촬영을 시작 또는 정지하는 경우.
  - 촬영 모드를 (동영상) 또는 S&Q 로부터 다른 모드로 변경하는 경우.
  - 재생 모드로 전환한 후에 동영상을 처음으로 재생하는 경우.

4-732-948-45(1) Copyright 2018 Sony Corporation

HDMI 설정: HDMI 해상도

HDMI 케이블 (별매)를 사용해서 HDMI 단자를 가진 HD TV에 제품을 연결하면 TV로 이미지를 출력하기 위한 HDMI 해상도를 선택할 수 있습니다.

1. **MENU → (설정) → [HDMI 설정] → [HDMI 해상도] → 원하는 설정.**

메뉴 항목 세부 내용

자동:
제품이 자동으로 HD TV를 인식해서 출력 해상도를 설정합니다.

2160p/1080p:
2160p/1080p로 신호를 출력합니다.

1080p:
HD 화질 (1080p)로 신호를 출력합니다.

1080i:
HD 화질 (1080i)로 신호를 출력합니다.

참고 사항

- [자동] 설정을 사용해서 이미지가 제대로 표시되지 않을 때는 연결하는 TV에 따라 [1080i], [1080p] 또는 [2160p/1080p], 를 선택하여 주십시오.

4-732-948-45(1) Copyright 2018 Sony Corporation

HDMI 설정: 24p/60p 출력 전환 (동영상) (1080 60i 대응 모델만 해당)

[녹화 설정]이 [24p 50M], [24p 60M] 또는 [24p 100M]로 설정되어 있을 때 1080/24p 또는 1080/60p를 HDMI 출력 형식으로 설정할 수 있습니다.

1. **MENU → (설정) → [HDMI 설정] → [HDMI 해상도] → [1080p].**
2. **MENU → (설정) → [HDMI 설정] → [24p/60p 출력 전환] → 원하는 설정.**

메뉴 항목 세부 내용

60p:
동영상이 60p로 출력됩니다.

24p:
동영상이 24p로 출력됩니다.

참고 사항

- 1과 2 단계는 순서를 바꿔서 설정할 수 있습니다.

관련 항목

- 녹화 설정 (동영상)

4-732-948-45(1) Copyright 2018 Sony Corporation

HDMI 설정: HDMI 정보 표시

HDMI 케이블 (별매)를 사용해서 본 제품과 TV를 연결했을 때 촬영 정보를 표시할지를 선택합니다.

1. **MENU → (설정) → [HDMI 설정] → [HDMI 정보 표시] → 원하는 설정.**

메뉴 항목 세부 내용

켬:
TV에 촬영 정보를 표시합니다.
카메라의 모니터에는 아무것도 표시되지 않고 TV에 기록된 이미지와 촬영 정보가 표시됩니다.

끔:
TV에 촬영 정보를 표시하지 않습니다.
카메라의 모니터에 기록된 이미지와 촬영 정보가 표시되고 TV에는 기록된 이미지만 표시됩니다.

참고 사항

- 본 제품을 4K 대응 TV에 연결하면 [끔]가 자동으로 선택됩니다.
- [파일 형식]을 [XAVC S 4K]로 설정하고 카메라가 HDMI에 연결되어 있는 동안 동영상을 촬영하는 경우, 이미지는 모니터에 표시되지 않습니다.

4-732-948-45(1) Copyright 2018 Sony Corporation

HDMI 설정: TC 출력 (동영상)

다른 전문가용 장비로 신호를 출력할 때 HDMI 단자를 통해 출력되는 신호에 TC (타임 코드) 정보를 중첩할지를 설정합니다.
이 기능은 HDMI 출력 신호에 타임 코드 정보를 중첩합니다. 본 제품은 타임 코드 정보를 화면 상에 표시되는 이미지가 아니라 디지털 데이터로 전송합니다. 연결된 장치는 디지털 데이터를 참조해서 타임 데이터를 인식할 수 있습니다.

1. **MENU → (설정) → [HDMI 설정] → [TC 출력] → 원하는 설정.**

메뉴 항목 세부 내용

켬:
다른 장치로 타임 코드를 출력합니다.
끔:
다른 장치로 타임 코드를 출력하지 않습니다.

참고 사항

- [TC 출력]이 [켬]으로 설정되어 있을 때는 TV 또는 기록 장치로 이미지가 제대로 출력되지 않는 경우가 있습니다. 그러한 경우는 [TC 출력]을 [끔]으로 설정해 주십시오.

4-732-948-45(1) Copyright 2018 Sony Corporation

HDMI 설정: REC 제어 (동영상)

카메라를 외장 레코더/플레이어에 연결하면 카메라를 사용해서 레코더/플레이어가 기록을 시작/정지하도록 원격으로 제어할 수 있습니다.

1. **MENU → (설정) → [HDMI 설정] → [REC 제어] → 원하는 설정.**

메뉴 항목 세부 내용

켬:
STBY 카메라가 외장 레코더/플레이어로 기록 명령을 보낼 수 있습니다.
REC 카메라가 외장 레코더/플레이어로 기록 명령을 보내고 있습니다.

끔:
카메라가 외장 레코더/플레이어로 기록을 시작/정지하도록 명령을 보낼 수 없습니다.

참고 사항

- [REC 제어]에 대응하는 외장 레코더/플레이어에 대해 사용할 수 있습니다.
- [REC 제어] 기능을 사용할 때는 촬영 모드를 (동영상)으로 설정하여 주십시오.
- [TC 출력]이 [끔]으로 설정되어 있을 때는 [REC 제어] 기능을 사용할 수 없습니다.
- REC 가 표시되더라도 외장 레코더/플레이어의 설정 또는 상태에 따라서는 레코더/플레이어가 제대로 작동하지 않는 경우가 있습니다. 사용하기 전에 외장 레코더/플레이어가 제대로 작동하는지 확인하여 주십시오.

4-732-948-45(1) Copyright 2018 Sony Corporation

HDMI 설정: HDMI 제어

HDMI 케이블 (별매)를 사용해서 본 제품을 "BRAVIA" Sync 대응 TV에 연결하면 TV 를 향해 TV 리모컨을 겨눠서 본 제품을 조작할 수 있습니다.

1. **MENU → (설정) → [HDMI 설정] → [HDMI 제어] → 원하는 설정.**
2. **"BRAVIA" Sync 대응 TV에 본 제품을 연결하여 주십시오.**

   TV의 입력이 자동으로 전환되어 본 제품 상의 이미지가 TV 화면에 표시됩니다.
3. **TV 리모컨의 싱크 메뉴(SYNC MENU) 버튼을 눌러 주십시오.**
4. **TV의 리모컨을 사용해서 본 제품을 조작하여 주십시오.**

메뉴 항목 세부 내용

켬:
TV의 리모컨으로 본 제품을 조작할 수있습니다.
끔:
TV의 리모컨으로 본 제품을 조작할 수 없습니다.

참고 사항

- HDMI 케이블을 사용해서 본 제품을 TV에 연결하면 사용 가능한 메뉴 항목이 제한됩니다.
- [HDMI 제어]는 "BRAVIA" Sync 대응 TV에 대해서만 사용할 수 있습니다. 뿐만 아니라 싱크 메뉴(SYNC MENU) 조작도 사용하는 TV에 따라 달라집니다. 자세한 사항은 사용하는 TV의 사용 설명서를 참조하여 주십시오.
- 제품이 HDMI 연결을 사용해서 다른 제조 업체의 TV에 연결되어 있을 때 TV 리모컨의 조작에 대해 제품이 원하지 않는 조작을 수행할 경우에는 MENU → (설정) → [HDMI 설정] → [HDMI 제어] → [끔]을 선택하여 주십시오.

4-732-948-45(1) Copyright 2018 Sony Corporation

USB 연결

제품을 컴퓨터 등에 연결할 때 USB 방식을 선택합니다.
사전에 MENU → (네트워크) → [스마트폰으로 제어] → [스마트폰으로 제어] → [끔]을 선택합니다.

1. **MENU → (설정) → [USB 연결] → 원하는 설정.**

메뉴 항목 세부 내용

자동:
연결하는 컴퓨터 또는 USB 장치에 따라 자동으로 대용량저장장치 또는 MTP 연결을 확립합니다.
대용량저장장치:
본 제품과 컴퓨터 및 그 밖의 USB 장치 간에 대용량 저장 장치 연결을 확립합니다.
MTP:
본 제품과 컴퓨터 및 그 밖의 USB 장치 간에 MTP 연결을 확립합니다.

- 메모리 카드 슬롯 1 내의 메모리 카드가 연결 대상입니다.

PC 원격:
Imaging Edge를 사용해서 컴퓨터로부터 제품을 제어해서 촬영 및 컴퓨터에의 이미지 저장 등과 같은 기능을 수행합니다.

참고 사항

- [USB 연결]이 [자동]으로 설정되어 있을 때는 본 제품과 컴퓨터간의 연결을 확립하는데 소정의 시간이 걸리는 경우가 있습니다.

관련 항목

- PC 원격 설정: 정지 이미지 저장
- PC 원격 설정: RAW+J PC 이미지 저장

4-732-948-45(1) Copyright 2018 Sony Corporation

USB LUN 설정

USB 연결 기능을 제한해서 호환성을 향상시킵니다.

1 **MENU → (설정) → [USB LUN 설정] → 원하는 설정.**

메뉴 항목 세부 내용

다중:
통상적으로 [다중]을 사용합니다.
단일:
연결을 확립할 수 없을 때만 [USB LUN 설정]을 [단일]로 설정하여 주십시오.

4-732-948-45(1) Copyright 2018 Sony Corporation

USB 전원 공급 장치

제품이 컴퓨터 또는 USB 장치에 연결되어 있을 때 USB 케이블을 통해 전원을 공급할지를 설정합니다.

1. **MENU → (설정) → [USB 전원 공급 장치] → 원하는 설정.**

메뉴 항목 세부 내용

켬:
제품이 컴퓨터 등에 연결되어 있을 때 USB 케이블을 통해 제품에 전원이 공급됩니다.

끔:
제품을 컴퓨터 등에 연결하면 USB 케이블을 통해 제품에 전원이 공급되지 않습니다. 제공된 AC 어댑터를 사용하면 [끔]을 선택하더라도 전원이 공급됩니다.

참고 사항

- USB 케이블을 통해 전원을 공급하려면 제품에 배터리 팩을 넣어 주십시오.

4-732-948-45(1) Copyright 2018 Sony Corporation

PC 원격 설정: 정지 이미지 저장

PC 원격 촬영 중에 카메라와 컴퓨터 양쪽에 정지 이미지를 저장할지를 설정합니다. 이 설정은 카메라를 떠나지 않고 카메라에서 기록된 이미지를 확인하고자 할 때 유용합니다.

* PC 원격: "Imaging Edge"를 사용해서 컴퓨터로부터 제품을 제어해서 촬영 및 컴퓨터에의 이미지 저장 등과 같은 기능을 수행합니다.

1. **MENU → (설정) → [PC 원격 설정] → [정지 이미지 저장] → 원하는 설정.**

메뉴 항목 세부 내용

PC에만:
컴퓨터에만 정지 이미지를 저장합니다.

PC+카메라:
컴퓨터와 카메라에 정지 이미지를 저장합니다.

참고 사항

- PC 원격 촬영 중에는 [정지 이미지 저장]에 대한 설정을 변경할 수 없습니다. 촬영을 시작하기 전에 설정을 조절하여 주십시오.
- 기록할 수 없는 메모리 카드를 넣으면 [PC+카메라]를 선택하더라도 정지 이미지를 촬영할 수 없습니다.
- [PC+카메라]를 선택하고 카메라에 메모리 카드를 넣지 않으면 [카드 없이 촬영]를 [가능]로 설정하더라도 셔터를 릴리즈할 수 없습니다.
- PC 원격 촬영 시에는 [녹화 미디어 설정]에서 [녹화 모드]가 [표준] 으로 고정되어 변경할 수 없습니다.
- 카메라에서 정지 이미지를 재생하고 있을 때는 PC 원격 촬영을 할 수 없습니다.

관련 항목

- USB 연결
- 카드 없이 촬영
- PC 원격 설정: RAW+J PC 이미지 저장

4-732-948-45(1) Copyright 2018 Sony Corporation

PC 원격 설정: RAW+J PC 이미지 저장

PC 원격 촬영에서 컴퓨터로 전송할 이미지의 파일 형식을 선택합니다.
PC 원격 촬영을 사용해서 정지 이미지를 촬영할 때 이미지의 전송이 완료될 때까지 컴퓨터의 애플리케이션은 이미지를 표시하지 않습니다. RAW+JPEG 촬영 시에 RAW 이미지와 JPEG 이미지를 둘 다 전송하지 않고 JPEG 이미지만 전송함으로써 표시 처리 속도를 높일 수 있습니다.

* PC 원격: "Imaging Edge"를 사용해서 컴퓨터로부터 제품을 제어해서 촬영 및 컴퓨터에의 이미지 저장 등과 같은 기능을 수행합니다.

1 **MENU → (설정) → [PC 원격 설정] → [RAW+J PC 이미지 저장] → 원하는 설정.**

메뉴 항목 세부 내용

RAW+JPEG:
RAW 파일과 JPEG 파일을 둘 다 컴퓨터로 전송합니다.

JPEG만:
JPEG 파일만 컴퓨터로 전송합니다.

RAW만:
RAW 파일만 컴퓨터로 전송합니다.

참고 사항

- PC 원격 촬영 중에는 [RAW+J PC 이미지 저장]에 대한 설정을 변경할 수 없습니다. 촬영 전에 설정을 조정하십시오.
- [RAW+J PC 이미지 저장]은 [파일 형식]가 [RAW+JPEG]로 설정되어 있을 때만 설정할 수 있습니다.
- PC 원격 촬영 시에는 [녹화 미디어 설정]에서 [녹화 모드]가 [표준]으로 고정되어 변경할 수 있습니다.

관련 항목

- USB 연결
- 파일 형식 (정지 이미지)
- PC 원격 설정: 정지 이미지 저장

4-732-948-45(1) Copyright 2018 Sony Corporation

언어

메뉴 항목, 경고, 및 메시지에 사용되는 언어를 선택합니다.

1. **MENU → (설정) → [언어] → 원하는 언어.**

4-732-948-45(1) Copyright 2018 Sony Corporation

날짜/시간 설정

본 제품의 전원을 처음으로 켜거나 내장 충전식 백업 배터리가 완전히 방전되면 시계 설정 화면이 자동으로 표시됩니다. 처음 이후에 날짜와 시각을 설정하려면 이 메뉴를 선택하여 주십시오.

1. **MENU → (설정) → [날짜/시간 설정] → 원하는 설정.**

메뉴 항목 세부 내용

서머타임:
서머타임 [켬]/[끔]을 선택합니다.
날짜/시간:
날짜와 시각을 설정합니다.
날짜 형식:
날짜와 시각 표시 형식을 선택합니다.

힌트

- 내장 충전식 백업 배터리를 충전하려면 충전된 배터리 팩을 넣고 제품의 전원을 끈 상태로 24시간 이상 그대로 두어 주십시오.
- 배터리를 충전할 때마다 시계가 리셋되면 내장 충전식 백업 배터리의 수명이 다 된 것입니다. 서비스센터에 문의하여 주십시오.

4-732-948-45(1) Copyright 2018 Sony Corporation

렌즈 교환 가능 디지털 카메라
ILCE-7M3 α7III

지역 설정

제품을 사용하고 있는 지역을 설정합니다.

1. **MENU → (설정) → [지역 설정] → 원하는 지역.**

4-732-948-45(1) Copyright 2018 Sony Corporation

저작권 정보

정지 이미지에 저작권 정보를 기입합니다.

1. **MENU → (설정) → [저작권 정보] → 원하는 설정.**
2. **[포토그래퍼 설정] 또는 [저작권자 이름 설정]를 선택하면 화면에 키보드가 나타납니다. 원하는 이름을 입력하여 주십시오.**

메뉴 항목 세부 내용

저작권 정보 쓰기:
저작권 정보를 기입할지를 설정합니다. ([켬]/[끔])
- [켬]를 선택하면 촬영 화면에 © 아이콘이 표시됩니다.

포토그래퍼 설정:
촬영자 이름을 설정합니다.
저작권자 이름 설정:
저작권 보유자 이름을 설정합니다.
저작권 정보 표시:
현재 저작권 정보를 표시합니다.

참고 사항
- [포토그래퍼 설정]와 [저작권자 이름 설정]에 대해서는 알파벳과 기호만 입력할 수 있습니다. 46 문자까지 입력할 수 있습니다.
- 저작권 정보가 기입된 이미지를 재생하는 동안 © 아이콘이 표시됩니다.
- 허가 없이 [저작권 정보]를 사용하는 것을 금지하려면 카메라를 대여 또는 양도하기 전에 반드시 [포토그래퍼 설정]와 [저작권자 이름 설정] 란을 삭제하여 주십시오.
- Sony는 [저작권 정보]의 사용으로 발생한 문제 또는 손실에 대해서는 책임을 지지 않습니다.

관련 항목
- 키보드 사용 방법

4-732-948-45(1) Copyright 2018 Sony Corporation

버전

본 제품의 소프트웨어 버전을 표시합니다. 본 제품의 소프트웨어 업데이트가 발표되었을 때 등에 버전을 확인하여 주십시오.
펌웨어 업데이트에 대응하는 렌즈가 부착되어 있을 때는 렌즈의 버전도 표시됩니다.
펌웨어 업데이트에 대응하는 마운트 어댑터가 부착되어 있을 때는 렌즈 영역에 마운트 어댑터의 버전이 표시됩니다.

1. **MENU → (설정) → [버전].**

참고 사항

- 업데이트는 배터리 레벨이 (3 배터리 잔량 막대) 이상일 때만 수행할 수 있습니다. 충분히 충전된 배터리 팩을 사용하여 주십시오.

4-732-948-45(1) Copyright 2018 Sony Corporation

데모 모드

[데모 모드] 기능은 카메라를 일정 시간 동안 조작하지 않으면 메모리 카드에 기록된 동영상을 자동으로 표시합니다 (데모). 통상적으로 [끔]을 선택합니다.

1. **MENU → (설정) → [데모 모드] → 원하는 설정.**

메뉴 항목 세부 내용

켬:
제품을 약 1 분 동안 조작하지 않으면 동영상 재생 데모가 자동으로 시작됩니다. 보호 설정된 AVCHD 동영상만 재생할 수 있습니다.
보기 모드를 [AVCHD 보기]로 설정하고 기록 일시가 가장 오래된 동영상 파일을 보호하여 주십시오.

끔:
데모를 표시하지 않습니다.

참고 사항

- 이 항목은 AC 어댑터 (부속)를 통해 제품에 전원를 공급할 때만 설정할 수 있습니다.
- 메모리 카드에 보호 설정된 AVCHD 동영상이 없을 때는 [켬]을 선택할 수 없습니다.
- [데모 모드] 상시 메모리 카드 슬롯 1 내의 메모리 카드 상의 동영상을 표시합니다.

4-732-948-45(1) Copyright 2018 Sony Corporation

설정 리셋

제품을 기본 설정으로 리셋 합니다. [설정 리셋]을 수행하더라도 촬영된 이미지는 그대로 남아있게 됩니다.

1. **MENU → (설정) → [설정 리셋] → 원하는 설정.**

메뉴 항목 세부 내용

카메라 설정 리셋:
메인 촬영 설정을 기본 설정으로 초기화합니다.
초기화:
모든 설정을 기본 설정으로 초기화합니다.

참고 사항

- 리셋 중에는 절대로 배터리 팩을 제거하지 마십시오.
- [카메라 설정 리셋]또는[초기화]를 수행하더라도[AF 미세 조정]으로 설정한 값은 리셋 되지 않습니다.
- [카메라 설정 리셋]또는[초기화]를 수행하더라도[픽쳐 프로파일] 설정은 리셋 되지 않습니다.

관련 항목

- AF 미세 조정
- 기본 설정 값 목록

4-732-948-45(1) Copyright 2018 Sony Corporation

PlayMemories Mobile

스마트폰 애플리케이션 PlayMemories Mobile을 사용하면 스마트폰을 사용해서 카메라를 조작해서 이미지를 촬영하거나 카메라에서 촬영한 이미지를 스마트폰으로 전송할 수 있습니다. 사용하는 스마트폰의 애플리케이션 스토어로부터 PlayMemories Mobile 애플리케이션을 다운로드 해서 설치하여 주십시오. 사용하는 스마트폰에 PlayMemories Mobile이 이미 설치되어 있는 경우에는 반드시 최신 버전으로 업데이트하여 주십시오.
PlayMemories Mobile에 관한 자세한 사항은 지원 페이지 (http://www.sony.net/pmm/)를 참조하여 주십시오.

스마트폰 애플리케이션의 최신 버전이 Imaging Edge Mobile 브랜드로 바뀌었습니다.

참고 사항

- 장래 버전의 갱신에 따라 조작 절차 또는 화면 표시는 예고 없이 변경될 수 있습니다.

4-732-948-45(1) Copyright 2018 Sony Corporation

Android 스마트폰을 사용해서 카메라 조작하기 (NFC 원터치 원격 제어)

본 제품과 NFC 사용 가능 Android 스마트폰을 서로 접촉시킴으로써 둘을 연결하여 스마트폰을 사용해서 제품을 조작할 수 있습니다.
MENU → (네트워크) → [스마트폰으로 제어]를 선택하여[스마트폰으로 제어]가 [켬]으로 설정되어 있는지 확인합니다.

1. **스마트폰의 NFC 기능을 활성화시켜 주십시오.**

2. **본 제품을 촬영 모드로 전환하여 주십시오.**
   - NFC 기능은 화면에 (N 마크)가 표시되어 있는 경우에만 사용할 수 있습니다.

3. **스마트폰을 제품에 접촉시켜 주십시오.**

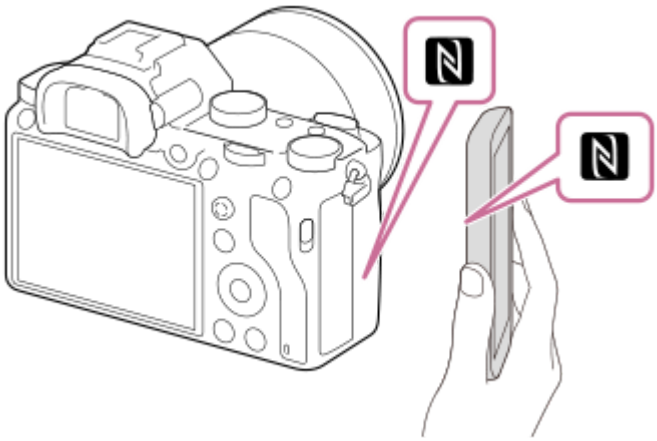

스마트폰과 제품이 연결되고 PlayMemories Mobile이 시작됩니다.

- 스마트폰의 화면에서 이미지의 구도를 확인하면서 리모컨으로 이미지를 촬영할 수 있습니다.
- PlayMemories Mobile이 시작될 때까지 스마트폰을 제품에 1-2 초 동안 접촉시켜 주십시오.

"NFC"에 관하여
NFC는 휴대 전화 또는 IC 태그 등과 같은 다양한 장치 간에 근거리 무선 통신을 가능하게 하는 기술입니다. NFC를 사용하면 지정된 접촉 위치에의 접촉만으로 데이터 통신을 한 층 더 간편하게 수행할 수 있습니다.

- NFC (Near Field Communication)는 근거리 무선 통신 기술의 국제 표준입니다.

참고 사항

- 연결을 할 수 없는 경우에는 다음과 같은 작업을 수행하여 주십시오:
  - 스마트폰에서 PlayMemories Mobile을 시작한 다음에 스마트폰을 본 제품의 (N 마크) 쪽으로 천천히 움직여 주십시오.
  - 스마트폰이 케이스에 들어있을 때는 케이스에서 꺼내 주십시오.
  - 제품이 케이스에 들어있는 경우에는 케이스에서 꺼내 주십시오.
  - 스마트폰에 NFC 기능이 활성화되어 있는지 확인하여 주십시오.
- Bluetooth 통신과 Wi-Fi 통신이 동일한 주파수 대역을 사용하므로 전파 간섭이 발생할 수 있습니다. Wi-Fi 연결이 불안정할 때는 스마트폰의 Bluetooth 기능을 끄면 상태가 좋아지는 경우가 있습니다. 이렇게 하면 위치 정보 연동 기능을 사용할 수 없게 됩니다.
- [비행기 모드]가 [켬]으로 설정되어 있을 때는 본 제품과 스마트폰을 연결할 수 없습니다. [비행기 모드]을 [끔]으로 설정하여 주십시오.

- 제품이 재생 모드로 되어 있을 때 제품과 스마트폰을 연결하면 표시된 이미지가 스마트폰으로 전송됩니다.

관련 항목

- PlayMemories Mobile
- 비행기 모드

4-732-948-45(1) Copyright 2018 Sony Corporation

Android 스마트폰을 사용해서 카메라 조작하기 (QR code)

QR code를 사용해서 스마트폰을 카메라에 연결해서 스마트폰으로 제품을 조작할 수 있습니다.
MENU → (네트워크) → [스마트폰으로 제어]를 선택하여[스마트폰으로 제어]가 [켬]으로 설정되어 있는지 확인합니다.

1. **MENU → (네트워크) → [스마트폰으로 제어] → [연결].**

   제품의 모니터에 QR code **(A)**와 SSID **(B)**가 표시됩니다.

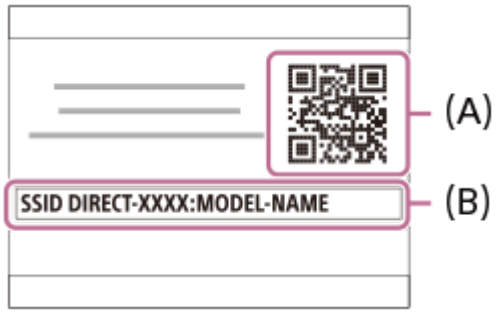

2. **스마트폰에서 PlayMemories Mobile을 시작해서 [카메라의 QR Code 스캔]를 선택하여 주십시오.**

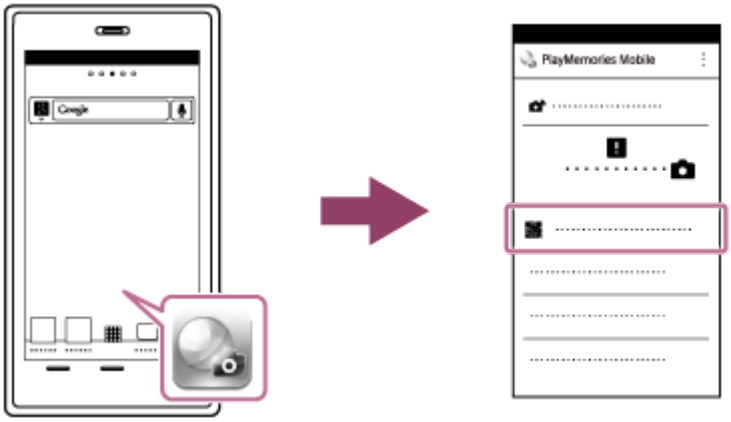

3. **스마트폰의 화면에서 [OK]를 선택하여 주십시오.**

   - 메시지가 표시되면 [OK]를 다시 선택하여 주십시오.

4. **스마트폰으로 본 제품의 모니터에 표시된 QR code를 읽어 주십시오.**

QR code가 읽혀지면 스마트폰의 화면에 [카메라와 연결하시겠습니까?]라는 메시지가 표시됩니다.

5 스마트폰의 화면에서 [OK]를 선택하여 주십시오.

스마트폰이 제품에 연결됩니다.

- 이제 스마트폰의 화면에서 구도를 확인하면서 원격으로 이미지를 촬영할 수 있습니다.

힌트

- QR code가 읽혀지면 본 제품의 SSID (DIRECT-xxxx)와 비밀 번호가 스마트폰에 등록됩니다. 이로써 나중에 SSID를 선택함으로써 Wi-Fi를 통해 스마트폰을 제품에 쉽게 연결할 수 있게 됩니다.(사전에 [스마트폰으로 제어]를 [켬]로 설정하여 주십시오.)

참고 사항

- Bluetooth 통신과 Wi-Fi 통신이 동일한 주파수 대역을 사용하므로 전파 간섭이 발생할 수 있습니다. Wi-Fi 연결이 불안정할 때는 스마트폰의 Bluetooth 기능을 끄면 상태가 좋아지는 경우가 있습니다. 이렇게 하면 위치 정보 연동 기능을 사용할 수 없게 됩니다.
- [원터치(NFC)] 기능 또는 QR code를 사용해서 스마트폰을 제품에 연결할 수 없을 때는 SSID와 비밀 번호를 사용하여 주십시오.

관련 항목

- PlayMemories Mobile
- Android 스마트폰을 사용해서 카메라 조작하기 (SSID)

4-732-948-45(1) Copyright 2018 Sony Corporation

Android 스마트폰을 사용해서 카메라 조작하기 (SSID)

SSID와 패스워드를 사용해서 스마트폰을 카메라에 연결함으로써 스마트폰을 사용해서 카메라를 조작할 수 있습니다.
MENU → (네트워크) → [스마트폰으로 제어]를 선택하여[스마트폰으로 제어]가 [켬]으로 설정되어 있는지 확인합니다.

1. **MENU → (네트워크) → [스마트폰으로 제어] → [연결].**

   제품의 모니터에 QR code가 표시됩니다.

2. **제품의 (삭제) 버튼을 눌러 주십시오.**

   제품의 모니터에 제품의 SSID와 패스워드가 표시됩니다.

3. **스마트폰에서 PlayMemories Mobile을 시작하여 주십시오.**

4. **본 제품의 모델명 (DIRECT-xxxx: xxxx)을 선택하여 주십시오.**

5. **본 제품에 표시되는 비밀 번호를 입력하여 주십시오.**

스마트폰이 제품에 연결됩니다.

- 이제 스마트폰의 화면에서 구도를 확인하면서 원격으로 이미지를 촬영할 수 있습니다.

참고 사항

- Bluetooth 통신과 Wi-Fi 통신이 동일한 주파수 대역을 사용하므로 전파 간섭이 발생할 수 있습니다. Wi-Fi 연결이 불안정할 때는 스마트폰의 Bluetooth 기능을 끄면 상태가 좋아지는 경우가 있습니다. 이렇게 하면 위치 정보 연동 기능을 사용할 수 없게 됩니다.

관련 항목

- PlayMemories Mobile

4-732-948-45(1) Copyright 2018 Sony Corporation

iPhone 또는 iPad를 사용해서 카메라 조작하기 (QR code)

QR code를 사용해서 iPhone 또는 iPad를 카메라에 연결해서 iPhone 또는 iPad로 카메라를 조작할 수 있습니다.
MENU → (네트워크) → [스마트폰으로 제어]를 선택하여[스마트폰으로 제어]가 [켬]으로 설정되어 있는지 확인합니다.

1. **MENU → (네트워크) → [스마트폰으로 제어] → [연결].**

   제품의 모니터에 QR code **(A)**와 SSID **(B)**가 표시됩니다.

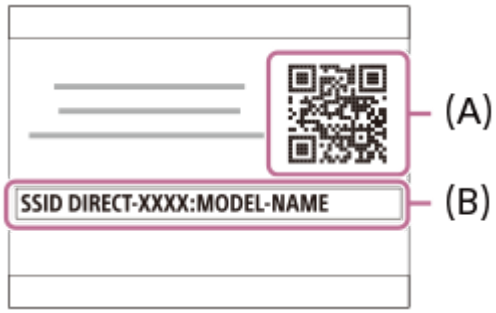

2. **iPhone 또는 iPad에서 PlayMemories Mobile을 시작해서 [카메라의 QR Code 스캔]를 선택하여 주십시오.**

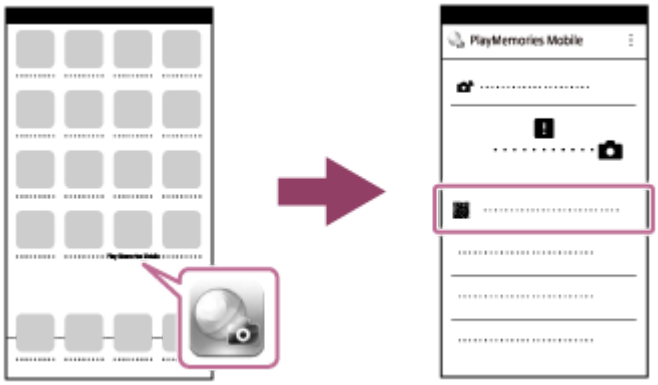

3. **iPhone 또는 iPad 화면에서 [OK]를 선택하여 주십시오.**

   - 메시지가 표시되면 [OK]를 다시 선택하여 주십시오.

4. **iPhone 또는iPad로 제품의 모니터에 표시된 QR code를 읽어 주십시오.**

5 iPhone 또는 iPad의 화면에 표시되는 지시를 따라 프로필 (설정 정보)을 설치하고 [OK]를 선택하여 주십시오.

iPhone 또는 iPad에 프로필이 설치됩니다.

- iPhone 또는 iPad에서 암호 잠금 기능을 활성화시켰으면 패스코드를 입력해야 합니다. iPhone 또는 iPad에서 설정한 암호를 입력하여 주십시오.

6 "Home" 화면에서 [Settings] → [Wi-Fi] → iPhone 또는 iPad에서 본 제품의 SSID를 선택하여 주십시오.

iPhone 또는 iPad가 제품에 연결됩니다.

7 iPhone 또는 iPad의 "Home" 화면으로 되돌아 가서 PlayMemories Mobile을 시작하여 주십시오.

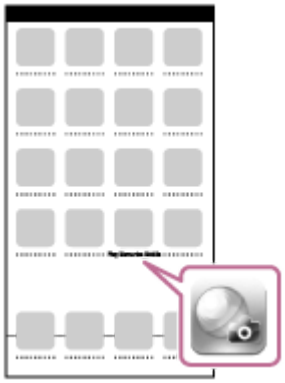

- 이제 iPhone 또는 iPad의 화면에서 구도를 확인하면서 원격으로 이미지를 촬영할 수 있습니다.

힌트

- QR code가 읽혀지면 본 제품의 SSID (DIRECT-xxxx)와 비밀 번호가 iPhone 또는 iPad에 등록됩니다. 이로써 나중에 SSID를 선택함으로써 Wi-Fi를 통해 iPhone 또는 iPad를 제품에 쉽게 연결할 수 있게 됩니다.(사전에 [스마트폰으로 제어]를 [켬]로 설정하여 주십시오.)

참고 사항

- Bluetooth 통신과 Wi-Fi 통신이 동일한 주파수 대역을 사용하므로 전파 간섭이 발생할 수 있습니다. Wi-Fi 연결이 불안정할 때는 스마트폰의 Bluetooth 기능을 끄면 상태가 좋아지는 경우가 있습니다. 이렇게 하면 위치 정보 연동 기능을 사용할 수 없게 됩니다.
- QR code를 사용해서 iPhone 또는 iPad를 제품에 연결할 수 없을 때는 SSID와 비밀 번호를 사용하여 주십시오.

관련 항목

- PlayMemories Mobile
- iPhone 또는 iPad를 사용해서 카메라 조작하기 (SSID)

4-732-948-45(1) Copyright 2018 Sony Corporation

렌즈 교환 가능 디지털 카메라
ILCE-7M3 α7III

iPhone 또는 iPad를 사용해서 카메라 조작하기 (SSID)

SSID와 비밀번호를 사용해서 iPhone 또는 iPad를 카메라에 연결함으로써 iPhone 또는 iPad로 카메라를 조작할 수 있습니다.
MENU → (네트워크) → [스마트폰으로 제어]를 선택하여[스마트폰으로 제어]가 [켬]으로 설정되어 있는지 확인합니다.

1. **MENU → (네트워크) → [스마트폰으로 제어] → [연결].**

   제품의 모니터에 QR code가 표시됩니다.

2. **제품의 (삭제) 버튼을 눌러 주십시오.**

   제품의 모니터에 제품의 SSID와 패스워드가 표시됩니다.

3. **iPhone 또는 iPad의 Wi-Fi 설정 화면에서 본 제품의 모델명 (DIRECT-xxxx: xxxx)을 선택하여 주십시오.**

4. **본 제품에 표시되는 비밀 번호를 입력하여 주십시오.**

iPhone 또는 iPad가 제품에 연결됩니다.

5 iPhone 또는 iPad가 본 제품에 표시된 "SSID"에 연결되었는 것을 확인하여 주십시오.

6 iPhone 또는 iPad의 "홈" 화면으로 되돌아 가서 PlayMemories Mobile을 시작하여 주십시오.

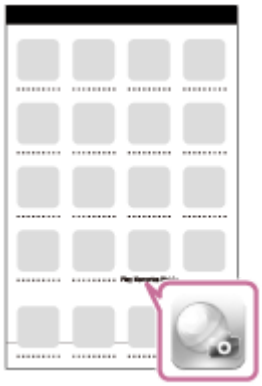

- 이제 iPhone 또는 iPad의 화면에서 구도를 확인하면서 원격으로 이미지를 촬영할 수 있습니다.

참고 사항

- Bluetooth 통신과 Wi-Fi 통신이 동일한 주파수 대역을 사용하므로 전파 간섭이 발생할 수 있습니다. Wi-Fi 연결이 불안정할 때는 스마트폰의 Bluetooth 기능을 끄면 상태가 좋아지는 경우가 있습니다. 이렇게 하면 위치 정보 연동 기능을 사용할 수 없게 됩니다.

관련 항목

- PlayMemories Mobile

4-732-948-45(1) Copyright 2018 Sony Corporation

스마트폰으로 보내기: 스마트폰으로 보내기

정지 이미지, XAVC S 동영상, 슬로모션 동영상 또는 퀵모션 동영상을 스마트폰으로 전송하여 볼 수 있습니다. 스마트폰에 PlayMemories Mobile 애플리케이션이 설치되어 있어야 합니다.

1. **MENU → (네트워크) → [스마트폰으로 보내기]→ [스마트폰으로 보내기] → 원하는 설정.**
   - 재생 모드에서 (스마트폰으로 보내기) 버튼을 누르면 [스마트폰으로 보내기] 설정 화면이 표시됩니다.

2. **제품의 전송 준비가 완료되면 제품에 정보 화면이 나타납니다. 그 정보를 사용해서 스마트폰과 제품을 연결하여 주십시오.**
   - 스마트폰과 제품을 연결하기 위한 설정 방법은 스마트폰에 따라 다릅니다.

메뉴 항목 세부 내용

이 장치에서 선택:
제품에서 스마트폰으로 전송할 이미지를 선택하여 주십시오.
(1) [현재 이미지], [이 날짜의 전체], 또는 [복수 이미지]를 선택하여 주십시오.

- 표시되는 옵션은 카메라에서 선택한 보기 모드에 따라 달라집니다.

(2) [복수 이미지]를 선택했을 때는 조작 휠의 가운데를 사용해서 원하는 이미지를 선택한 다음에 MENU → [확인]을 눌러 주십시오.
스마트폰에서 선택:
제품의 메모리 카드에 기록된 모든 이미지를 스마트폰에 표시합니다.

참고 사항

- 카메라의 메모리 카드에 저장된 이미지만 전송할 수 있습니다.
- 재생되는 메모리 카드 슬롯의 메모리 카드에 저장된 이미지만 전송할 수 있습니다. 재생할 메모리 카드 슬롯을 변경하려면 MENU → (재생) → [재생 미디어 선택] → 원하는 슬롯을 선택하여 주십시오.
- 스마트폰으로 전송할 이미지 크기를 [원본], [2M], 또는 [VGA]로 선택할 수 있습니다.
  이미지 크기를 변경하려면 다음의 절차를 참조하여 주십시오.
  - Android 스마트폰의 경우
    PlayMemories Mobile을 시작해서 [설정] → [복사 이미지 크기]를 사용해서 이미지 크기를 변경하여 주십시오.
  - iPhone/iPad의 경우
    설정 메뉴에서 PlayMemories Mobile을 선택하고 [복사 이미지 크기]를 사용해서 이미지 크기를 변경하여 주십시오.
- RAW 이미지는 전송 시에 JPEG 형식으로 변환됩니다.
- AVCHD 형식 동영상은 보낼 수 없습니다.

- XAVC S 4K 동영상이나 [120p]/[100p]로 기록된 XAVC S HD 동영상의 원본 데이터는 스마트폰으로 전송할 수 없습니다. 프록시 동영상만 전송할 수 있습니다.
- 스마트폰에 따라 전송된 동영상을 올바르게 재생하지 못할 수 있습니다. 예를 들어, 동영상이 매끄럽게 재생되지 않거나 사운드가 들리지 않을 수 있습니다.
- 정지 이미지, 동영상, 슬로모션 동영상 또는 퀵모션 동영상의 형식에 따라, 스마트폰에서 재생할 수 없을 수도 있습니다.
- 본 제품은 [스마트폰으로 보내기]를 위한 연결 정보를 연결이 허가된 장치와 공유합니다. 제품에 연결이 허가된 장치를 변경하려면 이들 절차를 따라 연결 정보를 다시 설정하여 주십시오. MENU → (네트워크) → [Wi-Fi 설정] → [SSID/PW 재설정]. 연결 정보를 다시 설정한 후에는 스마트폰을 다시 등록해야 합니다.
- [비행기 모드]가 [켬]으로 설정되어 있을 때는 본 제품과 스마트폰을 연결할 수 없습니다. [비행기 모드]을 [끔]으로 설정하여 주십시오.
- 많은 이미지나 긴 동영상을 전송하는 동안, AC 어댑터 (부속)를 사용하여 전원 콘센트로부터 전원을 카메라에 공급하는 것이 좋습니다.

관련 항목

- PlayMemories Mobile
- Android 스마트폰을 사용해서 카메라 조작하기 (NFC 원터치 원격 제어)
- Android 스마트폰을 사용해서 카메라 조작하기 (QR code)
- Android 스마트폰을 사용해서 카메라 조작하기 (SSID)
- iPhone 또는 iPad를 사용해서 카메라 조작하기 (QR code)
- iPhone 또는 iPad를 사용해서 카메라 조작하기 (SSID)
- Android 스마트폰으로 이미지 전송하기 (NFC 원터치 공유)
- 스마트폰으로 보내기: 보내기 대상 (프록시 동영상)
- 비행기 모드

4-732-948-45(1) Copyright 2018 Sony Corporation

스마트폰으로 보내기: 보내기 대상 (프록시 동영상)

[스마트폰으로 보내기] 기능을 이용하여 XAVC S 비디오를 스마트폰으로 전송할 때, 저속 비트 전송률 프록시 동영상 또는 고속 비트 전송률 원본 동영상을 전송할지 설정할 수 있습니다.

1. **MENU → (네트워크) → [스마트폰으로 보내기] → [Px 보내기 대상] → 원하는 설정.**

메뉴 항목 세부 내용

프록시만:
프록시 동영상만 전송합니다.
원본만:
원본 동영상만 전송합니다.
프록시+원본:
프록시 동영상과 원본 동영상 모두 전송합니다.

참고 사항

- XAVC S 4K 동영상이나 [120p]/[100p]로 기록된 XAVC S HD 동영상의 원본 데이터는 스마트폰으로 전송할 수 없습니다. 프록시 동영상만 전송할 수 있습니다.
- 많은 이미지나 긴 동영상을 전송하는 동안, AC 어댑터 (부속)를 사용하여 전원 콘센트로부터 전원을 카메라에 공급하는 것이 좋습니다.

관련 항목

- 스마트폰으로 보내기: 스마트폰으로 보내기
- 프록시 녹화

4-732-948-45(1) Copyright 2018 Sony Corporation

Android 스마트폰으로 이미지 전송하기 (NFC 원터치 공유)

한 번의 터치만으로 본 제품과 NFC 사용 가능 Android 스마트폰을 연결해서 제품의 화면에 표시된 이미지를 스마트폰으로 직접 전송할 수 있습니다. 정지 이미지, XAVC S 동영상 그리고 슬로모션 및 퀵모션 동영상을 전송할 수 있습니다.

1. **스마트폰의 NFC 기능을 활성화시켜 주십시오.**

2. **제품에 단일 이미지를 표시하여 주십시오.**

3. **스마트폰을 제품에 접촉시켜 주십시오.**

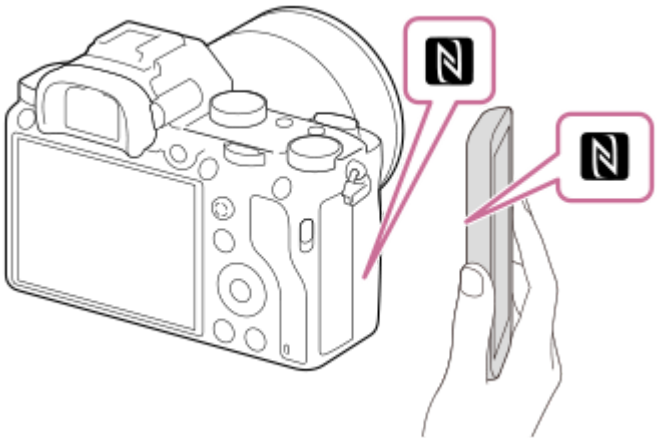

제품과 스마트폰이 연결되고 스마트폰에서 PlayMemories Mobile이 자동으로 시작된 다음에 표시된 이미지가 스마트폰으로 전송됩니다.

- 스마트폰을 접촉시키기 전에 스마트폰의 슬립 및 화면 잠금 기능을 취소하여 주십시오.
- NFC 기능은 제품에 (N 마크)가 표시되어 있을 때만 사용할 수 있습니다.
- PlayMemories Mobile이 시작될 때까지 스마트폰을 제품에 1-2 초 동안 접촉시켜 주십시오.
- 두 장 이상의 이미지를 전송하려면 MENU → (네트워크) → [스마트폰으로 보내기] → [스마트폰으로 보내기]를 선택해서 전송할 이미지를 선택하여 주십시오. 연결 허가 화면이 표시되면 NFC를 사용해서 제품과 스마트폰을 연결하여 주십시오.

"NFC"에 관하여

NFC는 휴대 전화 또는 IC 태그 등과 같은 다양한 장치 간에 근거리 무선 통신을 가능하게 하는 기술입니다. NFC를 사용하면 지정된 접촉 지점에의 접촉만으로 데이터 통신을 한 층 더 간편하게 수행할 수 있습니다.

- NFC (Near Field Communication)는 근거리 무선 통신 기술의 국제 표준입니다.

참고 사항

- 재생되는 메모리 카드 슬롯의 메모리 카드에 저장된 이미지만 전송할 수 있습니다. 재생할 메모리 카드 슬롯을 변경하려면 MENU → (재생) → [재생 미디어 선택] → 원하는 슬롯을 선택하여 주십시오.
- 스마트폰으로 전송할 이미지 크기를 [원본], [2M], 또는 [VGA]로 선택할 수 있습니다.
  이미지 크기를 변경하려면 다음의 절차를 참조하여 주십시오.
  – PlayMemories Mobile을 시작해서 [설정] → [복사 이미지 크기]를 사용해서 이미지 크기를 변경하여 주십시오.
- RAW 이미지는 전송 시에 JPEG 형식으로 변환됩니다.

- AVCHD 형식 동영상은 보낼 수 없습니다.
- XAVC S 4K 동영상이나 [120p]/[100p]로 기록된 XAVC S HD 동영상의 원본 데이터는 스마트폰으로 전송할 수 없습니다. 프록시 동영상만 전송할 수 있습니다.
- 스마트폰에 따라 전송된 동영상을 올바르게 재생하지 못할 수 있습니다. 예를 들어, 동영상이 매끄럽게 재생되지 않거나 사운드가 들리지 않을 수 있습니다.
- 제품에 이미지 인덱스가 표시되어 있는 경우에는 NFC 기능을 사용해서 이미지를 보낼 수 없습니다.
- 연결을 할 수 없는 경우에는 다음과 같은 작업을 수행하여 주십시오:
  - 스마트폰에서 PlayMemories Mobile을 시작한 다음에 스마트폰을 본 제품의 (N 마크) 쪽으로 천천히 움직여 주십시오.
  - 스마트폰이 케이스에 들어있을 때는 케이스에서 꺼내 주십시오.
  - 제품이 케이스에 들어있는 경우에는 케이스에서 꺼내 주십시오.
  - 스마트폰에 NFC 기능이 활성화되어 있는지 확인하여 주십시오.
- [비행기 모드]가 [켬]으로 설정되어 있을 때는 제품과 스마트폰을 연결할 수 없습니다. [비행기 모드]을 [끔]으로 설정하여 주십시오.

관련 항목

- PlayMemories Mobile
- 스마트폰으로 보내기: 스마트폰으로 보내기
- 스마트폰으로 보내기: 보내기 대상 (프록시 동영상)
- 비행기 모드

4-732-948-45(1) Copyright 2018 Sony Corporation

컴퓨터로 보내기

제품에 저장된 이미지를 무선 액세스 포인트 또는 무선 광대역 루터에 연결된 컴퓨터로 전송해서 이 조작을 통해 쉽게 백업을 수행할 수 있습니다. 이 조작을 시작하기 전에 컴퓨터에 PlayMemories Home을 설치하고 제품에 액세스 포인트를 등록하여 주십시오.

1. **컴퓨터를 시작하여 주십시오.**
2. **MENU → (네트워크) → [컴퓨터로 보내기] → 원하는 메모리 카드 슬롯.**

참고 사항

- 컴퓨터의 애플리케이션 설정에 따라서는 컴퓨터에 이미지를 저장한 후에 제품의 전원이 꺼지게 됩니다.
- 제품으로부터 한 번에 한 대의 컴퓨터에만 이미지를 전송할 수 있습니다.
- 다른 컴퓨터로 이미지를 전송하려면 USB를 통해 제품과 컴퓨터를 연결하고 PlayMemories Home에서 지시를 따라 주십시오.
- 프록시 동영상은 전송할 수 없습니다.

관련 항목

- PlayMemories Home 설치하기
- Wi-Fi 설정: WPS 푸시
- Wi-Fi 설정: 액세스 지점 설정

4-732-948-45(1) Copyright 2018 Sony Corporation

FTP 전송 기능

FTP 서버를 사용한 이미지 전송을 설정하거나 FTP 서버로 이미지를 전송할 수 있습니다. FTP 서버에 대한 기본적인 지식이 필요합니다.
자세한 사항은 "FTP 도움말 안내"를 참조하여 주십시오.
https://rd1.sony.net/help/di/ftp/h_zz/

1. **MENU → (네트워크) → [FTP 전송 기능] → 원하는 설정.**

관련 항목

- 카메라로 루트 인증서 가져오기 (루트인증서 가져오기)

4-732-948-45(1) Copyright 2018 Sony Corporation

TV에서 보기

케이블을 사용해서 제품을 TV에 연결하지 않고도 제품으로부터 네트워크에 연결된 TV로 이미지를 전송해서 볼 수 있습니다. 일부 TV에서는 TV 측에서 조작을 수행해야 하는 경우가 있습니다. 자세한 사항은 사용하는 TV의 사용 설명서를 참조하여 주십시오.

1. **MENU → (네트워크) → [TV에서 보기] → 연결하고자 하는 장치.**

2. **슬라이드쇼를 사용해서 이미지를 재생하려면 조작 휠의 가운데를 눌러 주십시오.**

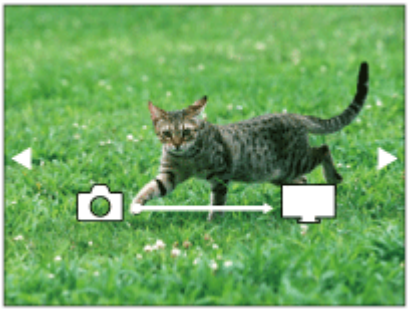

- 수동으로 다음/이전 이미지를 표시하려면 조작 휠의 오른쪽/왼쪽을 눌러 주십시오.
- 연결할 장치를 변경하려면 조작 휠의 아래쪽을 누른 다음에 [장치 목록]을 선택하여 주십시오.

슬라이드쇼 설정

조작 휠의 아래쪽을 눌러서 슬라이드쇼 설정을 변경할 수 있습니다.
재생 선택:
표시할 이미지 그룹을 선택합니다.
폴더 보기 (정지영상):
[모두]와 [폴더 내 전체]로부터 선택합니다.
날짜별 보기:
[모두]와 [이 날짜의 전체]로부터 선택합니다.
간격 설정:
[짧게]와 [길게]로부터 선택합니다.
효과*:
[켬]와 [끔]로부터 선택합니다.
재생 이미지 크기:
[HD]와 [4K]로부터 선택합니다.

* 이들 설정은 해당하는 기능에 대응하는 BRAVIA TV에 대해서만 유효합니다.

참고 사항

- 재생되는 메모리 카드 슬롯의 메모리 카드에 저장된 이미지만 전송할 수 있습니다. 재생할 메모리 카드 슬롯을 변경하려면 MENU → (재생) → [재생 미디어 선택] → 원하는 슬롯을 선택하여 주십시오.
- 이 기능은 DLNA 렌더러를 지원하는 TV에서 사용할 수 있습니다.
- Wi-Fi Direct 사용 가능 TV 또는 네트워크 사용 가능 TV (유선 네트워크 사용 가능 TV 포함)에서 이미지를 볼 수 있습니다.
- TV와 본 제품을 연결하고 Wi-Fi Direct를 사용하고 있지 않은 경우에는 먼저 액세스 포인트를 등록해야 합니다.
- TV에 이미지를 표시하는데는 시간이 걸리는 경우가 있습니다.
- 동영상은 Wi-Fi를 통해 TV로 볼 수 없습니다. HDMI 케이블 (별매)를 사용하여 주십시오.

관련 항목

- Wi-Fi 설정: WPS 푸시
- Wi-Fi 설정: 액세스 지점 설정

4-732-948-45(1) Copyright 2018 Sony Corporation

위치정보 연동 설정

PlayMemories Mobile를 사용해서 Bluetooth 통신을 통해 카메라에 연결한 스마트폰으로부터 위치 정보를 취득할 수 있습니다. 이미지 촬영 시에 취득한 위치 정보를 기록할 수 있습니다.

사전 준비

카메라의 위치 정보 연동 기능을 사용하려면 PlayMemories Mobile 애플리케이션이 필요합니다.
PlayMemories Mobile의 최상위 페이지에 "위치 정보 연동"가 표시되지 않을 때는 사전에 다음과 같은 절차를 수행해야 합니다.

1. 스마트폰에 PlayMemories Mobile을 설치하여 주십시오.
   - PlayMemories Mobile은 사용하는 스마트폰의 애플리케이션 스토어로부터 설치할 수 있습니다. 이미 애플리케이션이 설치되어 있는 경우에는 최신 버전으로 업데이트하여 주십시오.
2. 카메라의 [스마트폰으로 보내기] 기능을 사용해서 사전에 기록된 이미지를 스마트폰으로 전송하여 주십시오.
   - 카메라로 촬영한 이미지를 스마트폰으로 전송하면 애플리케이션의 최상위 페이지에 "위치 정보 연동"가 표시됩니다.

조작 절차

: 스마트폰에서 수행하는 조작
: 카메라에서 수행하는 조작

1. : 스마트폰의 Bluetooth 기능이 활성화되어 있는 것을 확인하여 주십시오.
   - 스마트폰 설정 화면에서 Bluetooth 페어링 조작을 수행하지 마십시오. 2에서 7 단계에서 카메라와 PlayMemories Mobile 애플리케이션을 사용해서 페어링 조작이 수행됩니다.
   - 잘못해서 1 단계에서 스마트폰의 설정 화면에서 페어링 조작을 수행했을 때는 페어링을 취소한 다음에 2에서 7 단계를 따라 카메라와 PlayMemories Mobile 애플리케이션을 사용해서 페어링 조작을 수행하여 주십시오.
2. : 카메라에서 MENU → (네트워크) → [Bluetooth 설정] → [Bluetooth 기능] → [켬]을 선택하여 주십시오.
3. : 카메라에서 MENU → (네트워크) → [Bluetooth 설정] → [페어링]을 선택하여 주십시오.
4. : 스마트폰에서 PlayMemories Mobile을 시작하고 "위치 정보 연동"를 눌러 주십시오.
   - "위치 정보 연동"가 표시되지 않으면 위의 "사전 준비"의 절차를 따라 주십시오.
5. : PlayMemories Mobile의 [위치 정보 연동] 설정 화면에서 [위치 정보 연동]을 활성화시켜 주십시오.
6. : PlayMemories Mobile의 [위치 정보 연동] 설정 화면 상의 지시를 따라 목록으로부터 사용하는 카메라를 선택하여 주십시오.
7. : 카메라의 모니터에 메시지가 표시되면 [확인]를 선택하여 주십시오.
   - 카메라와 PlayMemories Mobile의 페어링이 완료됩니다.
8. : 카메라에서 MENU → (네트워크) → [위치정보 연동 설정] → [위치 정보 연동] → [켬]을 선택하여 주십시오.

- 카메라의 모니터에 (위치 정보 취득 아이콘)이 표시됩니다. 촬영 시에 GPS 등을 사용해서 스마트폰으로 취득한 위치 정보가 기록됩니다.

메뉴 항목 세부 내용

위치 정보 연동:
스마트폰과 연동해서 위치 정보를 취득할지를 설정합니다.
자동 시간 보정:
연동된 스마트폰으로부터의 정보를 사용해서 카메라의 날짜 설정을 자동으로 보정할지를 선택합니다.
자동 영역 조정:
연동된 스마트폰으로부터의 정보를 사용해서 카메라의 지역 설정을 자동으로 보정할지를 선택합니다.

위치 정보 취득 시에 표시되는 아이콘

(위치 정보 취득): 카메라가 위치 정보를 취득하는 중입니다.
(위치 정보 취득 실패): 카메라가 위치 정보를 취득할 수 없습니다.
(Bluetooth 연결 사용 가능): 스마트폰과의 Bluetooth 연결이 이루어졌습니다.
(Bluetooth 연결 사용 불가): 스마트폰과의 Bluetooth 연결이 이루어지지 않았습니다.

힌트

- 스마트폰의 모니터가 꺼져 있더라도 스마트폰에서 PlayMemories Mobile을 실행 중일 때는 위치 정보를 연동시킬 수 있습니다. 그러나 카메라가 잠시 동안 꺼져있는 경우, 카메라를 다시 켤 때 위치 정보가 즉시 연동되지 않을 수 있습니다. 이 경우에는 스마트폰의 PlayMemories Mobile 화면을 열면 위치 정보가 즉시 연동됩니다.
- 스마트폰을 다시 시작했을 때와 같이 PlayMemories Mobile이 동작하고 있지 않을 때는 PlayMemories Mobile을 시작해서 위치 정보 연동을 재개하여 주십시오.
- 위치 정보 연동 기능이 제대로 작동하지 않을 때는 다음의 주의를 참조해서 페어링을 다시 수행하여 주십시오.
  - 스마트폰의 Bluetooth 기능이 활성화되어 있는 것을 확인하여 주십시오.
  - Bluetooth 기능을 사용해서 카메라가 다른 장치에 연결되어 있지 않은 것을 확인하여 주십시오.
  - 카메라에 대해 [비행기 모드]가 [끔]로 설정되어 있는 것을 확인하여 주십시오.
  - PlayMemories Mobile에 등록된 카메라의 페어링 정보를 삭제하여 주십시오.
  - 카메라의 [네트워크 설정 리셋]를 실행하여 주십시오.
- 보다 자세한 지침은 다음의 지원 페이지를 참조하여 주십시오.
  https://www.sony.net/iem/btg/

참고 사항

- 카메라를 초기화하면 페어링 정보도 삭제됩니다. 페어링을 다시 수행하려면 먼저 PlayMemories Mobile에 등록된 카메라의 페어링 정보를 삭제하여 주십시오.
- Bluetooth 연결이 끊어졌을 때와 같이 위치 정보를 취득할 수 없는 경우에는 위치 정보가 기록되지 않습니다.
- 카메라는 최대 15 대의 Bluetooth 장치와 페어링할 수 있지만 단 한 대의 스마트폰으로만 위치 정보를 연동시킬 수 있습니다. 다른 스마트폰으로 위치 정보를 연동시키려면 이미 연동되어 있는 스마트폰의 [위치 정보 연동] 기능을 꺼 주십시오.
- Bluetooth 연결이 불안정할 때는 카메라와 페어링된 스마트폰 사이에 사람 또는 금속 물체와 같은 장애물을 제거하여 주십시오.
- 카메라와 스마트폰을 페어링할 때는 반드시 PlayMemories Mobile의 [위치 정보 연동] 메뉴를 사용하여 주십시오.
- 위치 정보 연동 기능을 사용하려면 [Bluetooth 리모컨]을 [끔]으로 설정하십시오.

지원되는 스마트폰

- Android 스마트폰: Android 5.0 이상 Bluetooth 4.0 이상* 대응
- iPhone/iPad: iPhone 4S 이상/iPad 3 세대 이상

* 최신 정보는 지원 페이지를 참조하여 주십시오.
* Bluetooth 버전에 관해서는 사용하는 스마트폰의 웹사이트를 참조하여 주십시오.

관련 항목

- PlayMemories Home
- PlayMemories Mobile
- 스마트폰으로 보내기: 스마트폰으로 보내기
- Bluetooth 설정
- Bluetooth 리모컨

4-732-948-45(1) Copyright 2018 Sony Corporation

Bluetooth 리모컨

Bluetooth 리모트 코맨더RMT-P1BT (별매)을 사용하여 카메라를 조작할 수 있습니다. 사전에 MENU → (네트워크) → [Bluetooth 설정] → [Bluetooth 기능] → [켬]을 선택하십시오. Bluetooth 리모트 코맨더에 대해서도 사용 설명서를 참조하여 주십시오.
이 기능은 카메라의 시스템 소프트웨어 (펌웨어) 버전이 3.00 이상일 때 사용할 수 있습니다.

1. **카메라에서 MENU → (네트워크) → [Bluetooth 리모컨] → [켬]을 선택합니다.**
   - 현재 카메라와 페어링된 Bluetooth 장치가 없는 경우 2 단계에서 설명된 바와 같이 페어링을 위한 화면이 나타납니다.
2. **카메라에서 MENU → (네트워크) → [Bluetooth 설정] → [페어링]를 선택하여 페어링을 위한 화면을 표시합니다.**
3. **Bluetooth 리모트 코맨더에서 페어링을 수행합니다.**
   - 자세한 사항은 Bluetooth 리모트 코맨더의 사용 설명서를 참조하여 주십시오.
4. **카메라에서 Bluetooth 연결을 위해 확인 화면에서 [확인]을 선택합니다.**
   - 페어링이 완료되어 이제 Bluetooth 리모트 코맨더에서 카메라를 조작할 수 있습니다. 일단 장치를 페어링하고 나면 [Bluetooth 리모컨]을 [켬]으로 설정함으로써 나중에 다시 카메라와 Bluetooth 리모트 코맨더를 연결할 수 있습니다.

메뉴 항목 세부 내용

켬:
Bluetooth 리모트 코맨더를 조작할 수 있습니다.
끔:
Bluetooth 리모트 코맨더를 조작할 수 없습니다.

힌트

- Bluetooth 리모트 코맨더를 사용하여 카메라를 조작하는 동안 Bluetooth 연결만 활성화되어 있습니다.
- 기능이 제대로 작동하지 않을 때는 다음의 주의를 확인해서 페어링을 다시 시도하여 주십시오.
  - Bluetooth 기능을 사용해서 카메라가 다른 장치에 연결되어 있지 않은 것을 확인하여 주십시오.
  - 카메라에 대해 [비행기 모드]가 [끔]로 설정되어 있는 것을 확인하여 주십시오.
  - 카메라의 [네트워크 설정 리셋]를 실행하여 주십시오.

참고 사항

- 카메라를 초기화하면 페어링 정보도 삭제됩니다. Bluetooth 리모트 코맨더를 사용하려면 다시 페어링하십시오.
- Bluetooth 연결이 불안정한 경우 카메라와 페어링된 Bluetooth 리모트 코맨더 사이에 사람 또는 금속 물체와 같은 장애물을 제거하여 주십시오.
- [Bluetooth 리모컨]이 [켬]으로 설정되어 있는 동안에는 스마트폰의 위치 정보와 연동하기 위한 기능을 사용할 수 없습니다.
- [Bluetooth 리모컨]이 [켬]으로 설정되어 있는 동안에는 적외선 리모트 코맨더를 사용할 수 없습니다.
- [Bluetooth 리모컨]이 [켬]으로 설정되어 있는 동안에는 카메라가 절전 모드로 전환되지 않습니다. Bluetooth 리모트 코맨더 사용이 끝나면 설정이 [끔]으로 변경됩니다.

관련 항목

- Bluetooth 설정
- 버전

4-732-948-45(1) Copyright 2018 Sony Corporation

비행기 모드

비행기 등에 탑승할 때는 Wi-Fi를 포함한 모든 무선 관련 기능을 일시적으로 끌 수 있습니다.

1. **MENU → (네트워크) → [비행기 모드] → 원하는 설정.**

   [비행기 모드]를 [켬]으로 설정하면 화면에 비행기 마크가 표시됩니다.

4-732-948-45(1) Copyright 2018 Sony Corporation

Wi-Fi 설정: WPS 푸시

액세스 포인트에 Wi-Fi Protected Setup (WPS)버튼이 있으면 액세스 포인트를 본 제품에 쉽게 등록할 수 있습니다.

1. **MENU → (네트워크) →[Wi-Fi 설정] → [WPS 푸시].**
2. **액세스 포인트의 Wi-Fi Protected Setup (WPS) 버튼을 눌러서 연결하여 주십시오.**

참고 사항

- [WPS 푸시]는 액세스 포인트의 보안 설정이 WPA 또는 WPA2로 되어 있고 액세스 포인트가 Wi-Fi Protected Setup (WPS) 버튼 방식을 지원하는 경우에만 작동합니다. 보안 설정이 WEP로 설정되어 있거나 액세스 포인트가 Wi-Fi Protected Setup (WPS) 버튼 방식을 지원하지 않을 때는 [액세스 지점 설정]을 수행하여 주십시오.
- 액세스 포인트의 사용 가능 기능 및 설정에 관한 자세한 사항은 액세스 포인트의 사용 설명서를 참조하거나 액세스 포인트의 관리자에게 문의하여 주십시오.
- 벽의 재질이나 제품과 액세스 포인트 간 장애물 또는 전파의 유무 등의 주변 조건에 따라서는 연결이 되지 않거나 통신 거리가 짧아지는 경우가 있습니다. 그러한 경우에는 제품의 위치를 옮기거나 제품을 액세스 포인트 근처로 가져가 주십시오.

관련 항목

- Wi-Fi 설정: 액세스 지점 설정

4-732-948-45(1) Copyright 2018 Sony Corporation

Wi-Fi 설정: 액세스 지점 설정

수동으로 액세스 포인트를 등록할 수 있습니다. 절차를 시작하기 전에 액세스 포인트의 SSID, 보안 시스템, 및 비밀 번호를 확인하여 주십시오. 일부 장치에서는 비밀 번호가 사전에 설정되어 있는 경우가 있습니다. 자세한 사항은 액세스 포인트의 사용 설명서를 참조하거나 액세스 포인트 관리자에게 문의하여 주십시오.

1. **MENU → (네트워크) → [Wi-Fi 설정] → [액세스 지점 설정].**

2. **등록할 액세스 포인트를 선택하여 주십시오.**

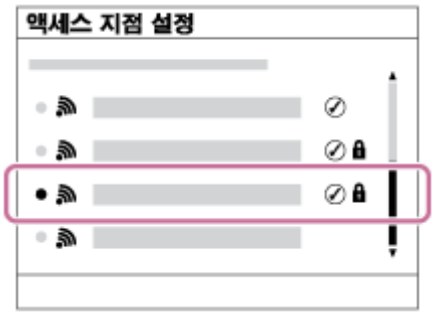

원하는 액세스 포인트가 화면에 표시되는 경우: 원하는 액세스 포인트를 선택하여 주십시오.
원하는 액세스 포인트가 화면에 표시되지 않는 경우: [수동 설정]을 선택해서 액세스 포인트를 설정하여 주십시오.

- [수동 설정]을 선택했을 때는 액세스 포인트의 SSID를 입력한 다음에 보안 시스템을 선택하여 주십시오.

3. **비밀 번호를 입력한 다음에 [확인]을 선택하여 주십시오.**

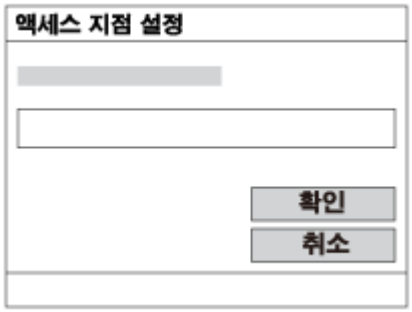

- 마크가 없는 액세스 포인트는 비밀 번호가 필요 없습니다.

4. **[확인]를 선택하여 주십시오.**

그 밖의 설정 항목

액세스 포인트의 상태 또는 설정 방식에 따라서는 추가 항목을 설정해야 하는 경우가 있습니다.

WPS PIN:
연결된 장치에 입력하는 PIN 코드를 표시합니다.
우선 연결:
[켬] 또는 [끔].을 선택하여 주십시오.
IP 주소 설정:
[자동] 또는 [수동].을 선택하여 주십시오.

IP 주소:
수동으로 IP 어드레스를 입력할 때는 설정된 어드레스를 입력하여 주십시오.
서브넷 마스크/기본 게이트웨이/주 DNS 서버/보조 DNS 서버:
[IP 주소 설정]을 [수동]으로 설정했으면 네트워크 환경에 따라 해당하는 주소를 입력하여 주십시오.

참고 사항

- 나중에 등록된 액세스 포인트를 우선적으로 연결하려면 [우선 연결]을 [켬]으로 설정하여 주십시오.

관련 항목

- Wi-Fi 설정: WPS 푸시
- 키보드 사용 방법

4-732-948-45(1) Copyright 2018 Sony Corporation

렌즈 교환 가능 디지털 카메라
ILCE-7M3 α7III

Wi-Fi 설정: MAC 주소 표시

본 제품의 MAC 주소를 표시합니다.

1. **MENU → (네트워크) → [Wi-Fi 설정] → [MAC 주소 표시].**

4-732-948-45(1) Copyright 2018 Sony Corporation

Wi-Fi 설정: SSID/PW 재설정

본 제품은 [스마트폰으로 보내기]와 [연결]에 관한 연결 정보를 연결이 허가된 장치와 공유합니다. 연결이 허가된 장치를 변경하려면 연결 정보를 다시 설정하여 주십시오.

1. **MENU → (네트워크) → [Wi-Fi 설정] → [SSID/PW 재설정] → [확인].**

참고 사항

- 연결 정보를 리셋 한 후에 제품을 스마트폰에 연결하면 스마트폰에 대한 설정을 다시 수행해야 합니다.

관련 항목

- 스마트폰으로 보내기: 스마트폰으로 보내기
- 스마트폰으로 제어

4-732-948-45(1) Copyright 2018 Sony Corporation

장치 이름 편집

Wi-Fi Direct 또는 Bluetooth 연결 장치명을 변경할 수 있습니다.

1. **MENU → (네트워크) → [장치 이름 편집].**
2. **입력 상자를 선택한 다음에 장치명을 입력하여 주십시오 → [확인].**

관련 항목

- Wi-Fi 설정: WPS 푸시
- Wi-Fi 설정: 액세스 지점 설정
- 키보드 사용 방법

4-732-948-45(1) Copyright 2018 Sony Corporation

렌즈 교환 가능 디지털 카메라
ILCE-7M3 α7III

카메라로 루트 인증서 가져오기 (루트인증서 가져오기)

메모리 카드로부터 서버를 인증하기 위한 루트 인증서를 가져옵니다. FTP 전송 시에 암호화된 통신을 위해 이 기능을 사용합니다.
자세한 사항은 "FTP 도움말 안내"를 참조하여 주십시오.
http://rd1.sony.net/help/di/ftp/h_zz/

1. **MENU → (네트워크) → [루트인증서 가져오기].**

4-732-948-45(1) Copyright 2018 Sony Corporation

네트워크 설정 리셋

모든 네트워크 설정을 기본 설정으로 리셋 합니다.

1. **MENU → (네트워크) → [네트워크 설정 리셋] → [확인].**

4-732-948-45(1) Copyright 2018 Sony Corporation

렌즈 교환 가능 디지털 카메라
ILCE-7M3 α7III

권장 컴퓨터 환경

다음의 URL에서 소프트웨어의 작동 컴퓨터 환경을 확인할 수 있습니다:
http://www.sony.net/pcenv/

4-732-948-45(1) Copyright 2018 Sony Corporation

PlayMemories Home

PlayMemories Home을 사용하면 다음과 같은 작업을 수행할 수 있습니다:

- 본 제품으로 촬영한 이미지를 컴퓨터로 가져올 수 있습니다.
- 컴퓨터로 가져온 이미지를 재생할 수 있습니다.
- PlayMemories Online을 사용해서 이미지를 공유할 수 있습니다.
- 동영상을 자르거나 합치는 등의 편집을 수행할 수 있습니다.
- 동영상에 BGM이나 자막과 같은 다양한 효과를 추가할 수 있습니다.

Windows의 경우에도 다음과 같은 작업을 수행할 수 있습니다:

- 컴퓨터에서 달력 상에 촬영 날짜 별로 이미지를 정리해서 볼 수 있습니다.
- 이미지를 잘라내거나 크기를 변경하는 등 이미지를 편집 또는 수정할 수 있습니다.
- 컴퓨터로 가져온 동영상으로부터 디스크를 작성할 수 있습니다.
  XAVC S 형식의 동영상으로부터 Blu-ray 디스크 또는 AVCHD 디스크를 작성할 수 있습니다.
- 그 밖의 자세한 사항은PlayMemories Home을 참조하여 주십시오.

관련 항목

- PlayMemories Home 설치하기

4-732-948-45(1) Copyright 2018 Sony Corporation

PlayMemories Home 설치하기

1 컴퓨터의 인터넷 브라우저를 사용해서 아래의 URL에 접속해서 화면 상의 지시를 따라 PlayMemories Home을 다운로드하여 주십시오.

http://www.sony.net/pm/

- 인터넷 접속이 필요합니다.
- 자세한 지시는 PlayMemories Home 지원 페이지 (영문)를 참조하여 주십시오.
  http://www.sony.co.jp/pmh-se/

2 USB 케이블을 사용해서 제품과 컴퓨터를 연결한 다음에 제품의 전원을 켜 주십시오.

- PlayMemories Home에 새로운 기능을 추가할 수 있습니다. 사용하는 컴퓨터에 PlayMemories Home이 이미 설치되어 있더라도 본 제품과 컴퓨터를 다시 연결하여 주십시오.
- 카메라가 작동 중이거나 액세스 화면이 표시되어 있을 때는 카메라로부터 USB 케이블을 제거하지 마십시오. 데이터가 손상되는 경우가 있습니다.

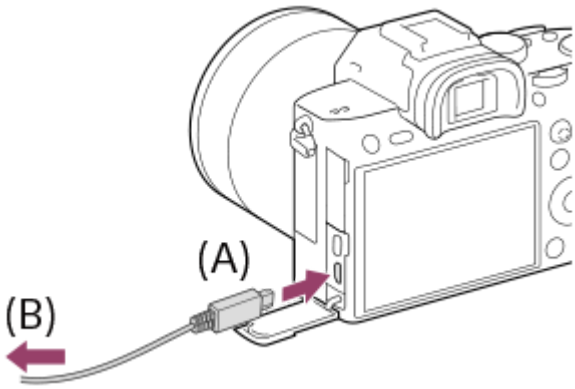

A: 다기능/마이크로 USB 단자로
B: 컴퓨터의 USB 잭으로

참고 사항

- 관리자 계정으로 로그온 하여 주십시오.
- 컴퓨터를 다시 시작해야 하는 경우가 있습니다. 다시 시작을 확인하는 메시지가 나타나면 화면 상의 지시를 따라 컴퓨터를 다시 시작하여 주십시오.
- 사용하는 컴퓨터의 시스템 환경에 따라서는 DirectX가 함께 설치되는 경우가 있습니다.

4-732-948-45(1) Copyright 2018 Sony Corporation

컴퓨터에 연결하기

1. **카메라에 완전히 충전된 배터리 팩을 넣어 주십시오.**

2. **카메라와 컴퓨터의 전원을 켜 주십시오.**

3. **(설정)에서 [USB 연결]가 [대용량저장장치]로 설정되어 있는 것을 확인하여 주십시오.**

4. **USB 케이블 (A)을 사용해서 카메라를 컴퓨터에 연결하여 주십시오.**

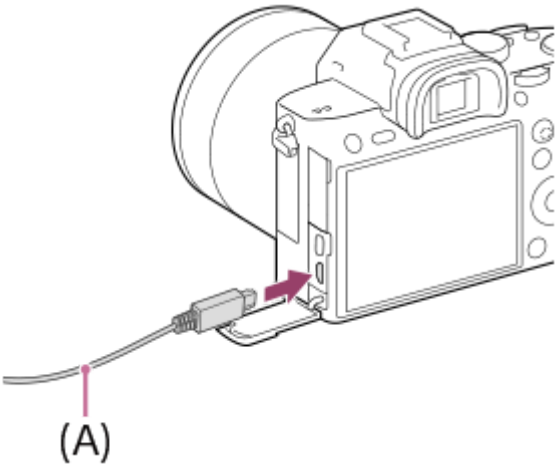

- 카메라를 컴퓨터에 처음으로 연결하면 컴퓨터에서 카메라를 인식하기 위한 절차가 자동으로 시작되는 경우가 있습니다. 절차가 완료될 때까지 기다려 주십시오.
- [USB 전원 공급 장치]가 [켬]으로 설정되어 있을 때 USB 케이블을 사용해서 제품을 컴퓨터에 연결하면 컴퓨터로부터 전원이 공급됩니다. (기본 설정: [켬])
- USB 3.1 호환 컴퓨터와 고속 통신용 USB Type-C 케이블 (별매)을 사용하여 주십시오.

참고 사항

- 컴퓨터와 카메라간에 USB 연결이 확립되어 있을 때는 컴퓨터의 전원을 켜거나/끄거나 다시 시작하거나 슬립 모드로부터 컴퓨터를 복귀시키지 마십시오. 고장을 일으키는 원인이 될 수 있습니다. 컴퓨터의 전원을 켜거나/끄거나 다시 시작하거나 슬립 모드로부터 컴퓨터를 복귀시키기 전에 컴퓨터로부터 카메라를 분리하여 주십시오.

관련 항목

- USB 연결
- USB LUN 설정

4-732-948-45(1) Copyright 2018 Sony Corporation

PlayMemories Home을 사용하지 않고 컴퓨터로 이미지 가져오기

PlayMemories Home을 사용하면 이미지를 쉽게 가져올 수 있습니다. PlayMemories Home의 기능에 관한 자세한 사항은 PlayMemories Home의 도움말을 참조하여 주십시오.

PlayMemories Home을 사용하지 않고 컴퓨터로 이미지 가져오기 (Windows)

본 제품과 컴퓨터 간에 USB 연결을 확립한 후에 자동 재생 마법사가 나타나면 [폴더를 열어 파일 보기] → [확인] → [DCIM]을 클릭하여 주십시오. 그리고 나서 컴퓨터로 원하는 이미지를 복사하여 주십시오.

PlayMemories Home을 사용하지 않고 컴퓨터로 이미지 가져오기 (Mac)

제품을 Mac 컴퓨터에 연결하여 주십시오. 바탕 화면에서 새로 인식된 아이콘 → 가져올 이미지가 저장된 폴더를 더블 클릭하여 주십시오. 그리고 나서 이미지 파일을 하드 디스크 아이콘으로 끌어다 놓아 주십시오.

참고 사항

- XAVC S 동영상 또는 AVCHD 동영상을 컴퓨터로 가져오는 등의 조작은 PlayMemories Home을 사용하여 주십시오.
- 연결된 컴퓨터에서 AVCHD 또는 XAVC S 동영상 파일/폴더를 편집하거나 처리하지 마십시오. 동영상 파일이 손상되거나 재생할 수 없게 되는 경우가 있습니다. 컴퓨터에서 메모리 카드 상의 AVCHD 동영상 또는 XAVC S 동영상을 삭제 또는 복사하지 마십시오. Sony는 컴퓨터를 통한 이와 같은 조작으로 인한 결과에 대해서는 책임을 지지 않습니다.

4-732-948-45(1) Copyright 2018 Sony Corporation

컴퓨터로부터 카메라 분리하기

다음과 같은 조작을 수행하기 전에 아래의 1에서 2 단계의 절차를 수행하여 주십시오:

- USB 케이블 제거하기
- 메모리 카드의 제거.
- 제품의 전원 끄기.

1. **작업 표시줄의 (하드웨어 안전하게 제거 및 미디어 꺼내기)를 클릭하여 주십시오.**
2. **표시된 메시지를 클릭하여 주십시오.**

참고 사항

- Mac 컴퓨터에서는 메모리 카드 아이콘 또는 드라이브 아이콘을 "휴지통" 아이콘으로 끌어다 놓아 주십시오. 카메라가 컴퓨터로부터 분리됩니다.
- Windows 7/Windows 8 컴퓨터에서는 제거 아이콘이 보이지 않는 경우가 있습니다. 그러한 경우에는 위의 단계들을 건너뛸 수 있습니다.
- 액세스 램프가 켜져 있을 때는 카메라로부터 USB 케이블을 제거하지 마십시오. 데이터가 손상될 수 있습니다.

4-732-948-45(1) Copyright 2018 Sony Corporation

Imaging Edge

Imaging Edge는 컴퓨터에서 원격 촬영과 같은 기능을 포함하고 있고 카메라로 촬영한 RAW 이미지를 조정 또는 현상하는 소프트웨어 스위트입니다.

Viewer:
이미지를 표시 및 검색할 수 있습니다.

Edit:
톤 커브와 선명도와 같은 다양한 보정을 적용하여 이미지를 편집할 수 있고 RAW 형식으로 기록된 이미지를 현상할 수 있습니다.

Remote:
USB 케이블로 카메라에 연결된 컴퓨터에서 카메라 설정을 조정하거나 이미지를 촬영할 수 있습니다.
컴퓨터를 사용하여 카메라를 제어하려면 USB로 카메라를 컴퓨터에 연결하기 전에 MENU → (설정) → [USB 연결] → [PC 원격]을 선택하십시오.

Imaging Edge의 사용 방법에 관한 자세한 사항은 지원 페이지를 참조하여 주십시오.
http://www.sony.net/disoft/help/

Imaging Edge를 컴퓨터에 설치하기

다음의 URL에 접속해서 소프트웨어를 다운로드 해서 설치하여 주십시오:
http://www.sony.net/disoft/d/

관련 항목

- USB 연결

4-732-948-45(1) Copyright 2018 Sony Corporation

작성할 디스크 선택하기

본 카메라로 촬영한 동영상으로부터 다른 장치에서 재생할 수 있는 디스크를 작성할 수 있습니다.
디스크를 재생할 수 있는 장치는 디스크의 종류에 따라 다릅니다. 사용할 재생 장치에 적합한 디스크의 종류를 선택해 주십시오.
동영상의 유형에 따라서는 디스크 작성 시에 동영상 형식을 변환하는 경우가 있습니다.

고해상도 화질 (HD) (Blu-ray Disc)
고해상도 화질 (HD) 동영상을 Blu-ray Disc에 기록해서 고해상도 화질 (HD) 디스크를 작성할 수 있습니다.
Blu-ray Disc를 사용하면 DVD 디스크보다 긴 시간의 고해상도 화질 (HD) 동영상을 기록할 수 있습니다.
기록 가능 동영상 형식: XAVC S, AVCHD
플레이어: Blu-ray Disc 재생 장치 (Sony Blu-ray Disc 플레이어, PlayStation 3 등)

고해상도 화질 (HD) (AVCHD 기록 디스크)
고해상도 화질 (HD) 동영상을 DVD-R 등의 DVD 매체에 기록해서 고해상도 화질 (HD) 디스크를 작성할 수 있습니다.
기록 가능 동영상 형식: XAVC S, AVCHD
플레이어: AVCHD 형식 재생 장치 (Sony Blu-ray Disc 플레이어, PlayStation 3 등)
일반 DVD 플레이어에서는 이러한 디스크를 재생할 수 없습니다.

표준 해상도 화질 (STD)
고해상도 화질 (HD) 동영상으로부터 변환한 표준 해상도 화질 (STD) 동영상을 DVD-R 디스크와 같은 DVD 매체에 기록해서 표준 해상도 (STD)의 디스크를 작성할 수 있습니다.
기록 가능 동영상 형식: AVCHD
플레이어: 일반 DVD 재생 장치 (DVD 플레이어, DVD 디스크를 재생할 수 있는 컴퓨터 등)

힌트

- PlayMemories Home과 함께 다음과 같은 종류의 12 cm 디스크를 사용할 수 있습니다.
  BD-R/DVD-R/DVD+R/DVD+R DL: 재 기록 불가
  BD-RE/DVD-RW/DVD+RW: 재 기록 가
  추가 기록을 할 수 없습니다.
- 사용하는 "PlayStation 3"에 항상 최신 버전의 "PlayStation 3" 시스템 소프트웨어를 유지하여 주십시오.

참고 사항

- 4K 동영상은 4K 화질로 디스크에 기록할 수 없습니다.

관련 항목

- HD 화질의 동영상으로부터 Blu-ray Disc 작성하기
- HD 화질의 동영상으로부터 DVD 디스크 (AVCHD 기록 디스크) 작성하기
- 표준 화질의 동영상으로부터 DVD 디스크 작성하기

4-732-948-45(1) Copyright 2018 Sony Corporation

HD 화질의 동영상으로부터 Blu-ray Disc 작성하기

Blu-ray Disc 재생 장치 (SonyBlu-ray Disc 플레이어 또는 PlayStation 3 등)에서 재생할 수 있는 Blu-ray Disc를 작성할 수 있습니다.

A. 컴퓨터를 사용해서 작성하기
Windows 컴퓨터에서는 PlayMemories Home를 사용해서 컴퓨터로 가져온 동영상을 복사해서 Blu-ray Disc를 작성할 수 있습니다.
컴퓨터에 Blu-ray Disc 작성 기능이 있어야 합니다.
처음으로 Blu-ray Disc를 작성할 때는 USB 케이블을 사용해서 카메라를 컴퓨터에 연결하여 주십시오. 필요한 소프트웨어가 자동으로 컴퓨터에 설치됩니다. (인터넷 접속이 필요합니다.)
PlayMemories Home를 사용해서 디스크를 작성하는 방법에 관한 자세한 사항은 PlayMemories Home의 도움말 안내를 참조하여 주십시오.

B. 컴퓨터 이외의 장치로 디스크 작성하기
Blu-ray 레코더 등을 사용해서 Blu-ray Disc를 작성할 수도 있습니다.
자세한 사항은 사용하는 장치의 사용설명서를 참조하여 주십시오.

참고 사항

- XAVC S 형식으로 기록된 동영상으로부터 PlayMemories Home을 사용해서 Blu-ray 디스크를 작성할 때는 화질이 1920×1080 (60i/50i)으로 변환됩니다. 디스크를 원래 화질로 작성할 수 없습니다.
  원래 화질로 동영상을 기록하려면 컴퓨터 또는 외장 매체로 동영상을 복사하여 주십시오.

관련 항목

- 작성할 디스크 선택하기
- HD 화질의 동영상으로부터 DVD 디스크 (AVCHD 기록 디스크) 작성하기
- 표준 화질의 동영상으로부터 DVD 디스크 작성하기

4-732-948-45(1) Copyright 2018 Sony Corporation

HD 화질의 동영상으로부터 DVD 디스크 (AVCHD 기록 디스크) 작성하기

AVCHD 대응 재생 장치 (SonyBlu-ray Disc 플레이어 또는 PlayStation 3 등)에서 재생할 수 있는 DVD 디스크 (AVCHD 기록 디스크)를 작성할 수 있습니다.

A. 컴퓨터를 사용해서 작성하기
Windows 컴퓨터에서는 PlayMemories Home를 사용해서 컴퓨터로 가져온 동영상을 복사해서 DVD 디스크 (AVCHD 기록 디스크)를 작성할 수 있습니다.
컴퓨터에 DVD 디스크 (AVCHD 기록 디스크) 작성 기능이 있어야 합니다.
처음으로 DVD 디스크를 작성할 때는 USB 케이블을 사용해서 카메라를 컴퓨터에 연결하여 주십시오. 필요한 소프트웨어가 자동으로 컴퓨터에 설치됩니다. (인터넷 접속이 필요합니다.)
PlayMemories Home를 사용해서 디스크를 작성하는 방법에 관한 자세한 사항은 PlayMemories Home의 도움말 안내를 참조하여 주십시오.

B. 컴퓨터 이외의 장치로 디스크 작성하기
Blu-ray 레코더 등을 사용해서 DVD 디스크 (AVCHD 기록 디스크)를 작성할 수도 있습니다.
자세한 사항은 사용하는 장치의 사용설명서를 참조하여 주십시오.

참고 사항

- XAVC S 형식으로 기록된 동영상으로부터 PlayMemories Home을 사용해서 DVD 디스크 (AVCHD 기록 디스크)를 작성하면 화질이 1920×1080 (60i/50i)로 변환됩니다. 디스크를 원래 화질로 작성할 수 없습니다.
  원래 화질로 동영상을 기록하려면 컴퓨터 또는 외장 매체로 동영상을 복사하여 주십시오.
- [🎞 녹화 설정]을 [60i 24M(FX)]/[50i 24M(FX)]로 설정해서 AVCHD 형식으로 기록된 동영상으로부터 PlayMemories Home을 사용해서 AVCHD 디스크를 작성하면 화질이 변환되어 원래의 화질로는 디스크를 작성할 수 없습니다.
  변환하는데 시간이 오래 걸릴 수 있습니다. 원래 화질로 동영상을 기록하려면 Blu-ray Disc를 사용하여 주십시오.

관련 항목

- 작성할 디스크 선택하기
- HD 화질의 동영상으로부터 Blu-ray Disc 작성하기
- 표준 화질의 동영상으로부터 DVD 디스크 작성하기

4-732-948-45(1) Copyright 2018 Sony Corporation

표준 화질의 동영상으로부터 DVD 디스크 작성하기

일반 DVD 재생 장치 (DVD 플레이어, DVD 디스크 재생 가능 컴퓨터 등)에서 재생할 수 있는 DVD 디스크를 작성할 수 있습니다.

A. 컴퓨터를 사용해서 작성하기
Windows 컴퓨터에서는 PlayMemories Home를 사용해서 컴퓨터로 가져온 동영상을 복사해서 DVD 디스크를 작성할 수 있습니다.
컴퓨터에 DVD 디스크 작성 기능이 있어야 합니다.
처음으로 DVD 디스크를 작성할 때는 USB 케이블을 사용해서 카메라를 컴퓨터에 연결하여 주십시오. 화면 상의 지시를 따라 전용 추가 소프트웨어를 설치하여 주십시오. (인터넷 접속이 필요합니다.)
PlayMemories Home을 사용해서 디스크를 작성하는 방법에 관한 자세한 사항은 PlayMemories Home의 도움말을 참조하여 주십시오.

B. 컴퓨터 이외의 장치로 디스크 작성하기
Blu-ray 레코더, HDD 레코더 등을 사용해서 DVD 디스크를 작성할 수도 있습니다.
자세한 사항은 사용하는 장치의 사용설명서를 참조하여 주십시오.

관련 항목

- 작성할 디스크 선택하기
- HD 화질의 동영상으로부터 Blu-ray Disc 작성하기
- HD 화질의 동영상으로부터 DVD 디스크 (AVCHD 기록 디스크) 작성하기

4-732-948-45(1) Copyright 2018 Sony Corporation

MENU 항목의 사용

촬영, 재생, 및 작동 방법을 포함한 모든 카메라 조작에 관련된 설정을 변경할 수 있습니다. MENU로부터 카메라의 기능을 실행할 수도 있습니다.

1. **MENU 버튼을 눌러서 메뉴 화면을 표시하여 주십시오.**

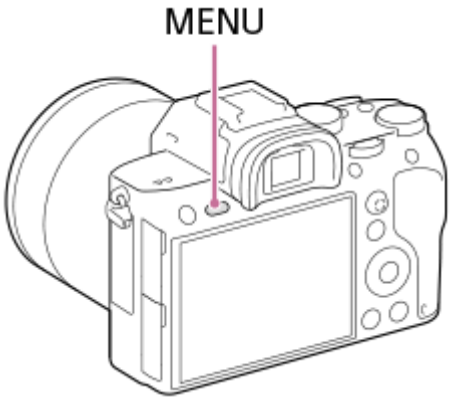

2. **조작 휠의 위쪽/아래쪽/왼쪽/오른쪽을 사용하거나 조작 휠을 돌려서 조절하고자 하는 설정을 선택한 다음에 조작 휠의 가운데를 눌러 주십시오.**

- 화면 **(A)**의 위쪽에 있는 아이콘을 선택한 다음에 조작 휠의 왼쪽/오른쪽을 눌러서 다른 MENU 탭으로 이동하여 주십시오.
- Fn 버튼을 누르면 다음 MENU 탭으로 이동할 수 있습니다. (이 기능은 카메라의 시스템 소프트웨어 (펌웨어) 버전이 3.00 이상일 때 사용할 수 있습니다.)
- MENU 버튼 **(B)**을 눌러서 이전 화면으로 돌아갈 수 있습니다.

3. **원하는 설정 값을 선택한 다음에 가운데를 눌러서 확정하여 주십시오.**

힌트

- [사용자정의 키] 또는 [사용자정의 키]를 사용하여 [MENU] 기능을 사용자정의 키에 할당한 다음 해당 키를 누르면 메뉴 화면을 표시할 수 있습니다. (이 기능은 카메라의 시스템 소프트웨어 (펌웨어) 버전이 3.00 이상일 때 사용할 수 있습니다.)

관련 항목

- 항목 추가
- 사용자정의 키 (정지 이미지/동영상/재생)
- 버전

4-732-948-45(1) Copyright 2018 Sony Corporation

파일 형식 (정지 이미지)

정지 이미지용 파일 형식을 설정합니다.

1. **MENU → 1 (카메라 설정1) → [파일 형식] → 원하는 설정.**

메뉴 항목 세부 내용

RAW:
이미지들은 처리되기 전에 이 파일 형식으로 촬영됩니다. 전문적인 목적으로 컴퓨터 상에서 이미지를 처리하려면 이 형식을 선택하여 주십시오.

RAW+JPEG:
A RAW 이미지와 JPEG 이미지가 동시에 생성됩니다. 이것은 보기 위한 JPEG과 편집하기 위한 RAW의 두 개의 이미지 파일이 필요한 경우에 적합합니다.

JPEG:
이미지가 JPEG 형식으로 기록됩니다.

RAW 이미지 소개

- 본 카메라로 촬영한 RAW 이미지 파일을 열려면 Imaging Edge 소프트웨어가 필요합니다. Imaging Edge를 사용하면 RAW 이미지 파일을 열어서 JPEG이나 TIFF와 같은 보편적인 이미지 형식으로 변환하거나 이미지의 화이트밸런스, 채도, 또는 콘트라스트를 조절할 수 있습니다.
- RAW이미지에 대해서는 [자동 HDR] 또는 [사진 효과] 기능을 적용할 수 없습니다.
- 본 카메라로 촬영한 RAW 이미지는 픽셀당 14 비트의 해상도를 가집니다. 그러나 다음과 같은 촬영 모드에서는 해상도가 12 비트로 제한됩니다:
  - [장시간 노출 NR]
  - [BULB]
  - [연속 촬영]([RAW 파일 유형]이 [압축]으로 설정되어 있을 때)
- [RAW 파일 유형]을 사용해서 RAW 이미지의 압축 또는 비압축을 설정할 수 있습니다.

참고 사항

- 컴퓨터를 사용해서 이미지를 편집할 목적이 아니라면 JPEG 형식으로 이미지를 기록할 것을 권합니다.
- DPOF (인쇄 주문) 등록 마크를 RAW 이미지에 추가할 수 없습니다.

관련 항목

- JPEG 이미지 크기 (정지 이미지)
- RAW 파일 유형 (정지 이미지)

4-732-948-45(1) Copyright 2018 Sony Corporation

RAW 파일 유형 (정지 이미지)

RAW 이미지에 대한 파일 유형을 선택합니다.

1. **MENU → 1 (카메라 설정1) → [RAW 파일 유형] → 원하는 설정.**

메뉴 항목 세부 내용

압축:
압축 RAW 형식으로 이미지를 기록합니다.

비압축:
비 압축 RAW 형식으로 이미지를 기록합니다. [RAW 파일 유형]에 대해 [비압축]가 선택되어 있을 때는 압축 RAW 형식으로 기록할 때보다 이미지의 파일 크기가 더 커집니다.

참고 사항

- [RAW 파일 유형]에 대해 [비압축]를 선택하면 화면 상의 아이콘이 RAW 로 전환됩니다. 비 압축 RAW 형식으로 촬영한 이미지가 재생되는 동안 RAW 도 표시됩니다.

4-732-948-45(1) Copyright 2018 Sony Corporation

JPEG 화질 (정지 이미지)

[파일 형식]가 [RAW+JPEG] 또는 [JPEG]으로 설정되어 있을 때 JPEG 이미지 화질을 선택합니다.

1. **MENU → 1 (카메라 설정1) → [JPEG 화질] → 원하는 설정.**

메뉴 항목 세부 내용

엑스트라 파인/파인/표준:
압축률이 [엑스트라 파인]에서 [파인]에서 [표준]으로 증가하므로 파일 크기가 동일한 정도로 감소합니다. 그러므로 한 장의 메모리 카드에 더 많은 파일을 기록할 수 있지만 화질은 저하됩니다.

관련 항목

- 파일 형식 (정지 이미지)

4-732-948-45(1) Copyright 2018 Sony Corporation

JPEG 이미지 크기 (정지 이미지)

이미지 크기가 클수록 이미지를 대형 용지에 인쇄했을 때 더 세세한 부분이 재현됩니다. 이미지 크기가 작을수록 더 많은 이미지를 기록할 수 있습니다.

1 **MENU → 1 (카메라 설정1) → [JPEG 이미지 크기] → 원하는 설정.**

메뉴 항목 세부 내용

[종횡비]가3:2로 설정되어 있을 때	
L: 24M	6000×4000 픽셀
M: 10M	3936×2624 픽셀
S: 6.0M	3008×2000 픽셀

[종횡비]가16:9로 설정되어 있을 때	
L: 20M	6000×3376 픽셀
M: 8.7M	3936×2216 픽셀
S: 5.1M	3008×1688 픽셀

APS-C 상응 크기로 촬영할 때

[종횡비]가3:2로 설정되어 있을 때	
L: 10M	3936×2624 픽셀
M: 6.0M	3008×2000 픽셀
S: 2.6M	1968×1312 픽셀

[종횡비]가16:9로 설정되어 있을 때	
L: 8.7M	3936×2216 픽셀
M: 5.1M	3008×1688 픽셀
S: 2.2M	1968×1112 픽셀

참고 사항

- [파일 형식]이 [RAW] 또는 [RAW+JPEG]으로 설정되어 있을 때 RAW 이미지의 이미지 크기는 "L"에 해당합니다.

관련 항목

- 종횡비 (정지 이미지)

4-732-948-45(1) Copyright 2018 Sony Corporation

렌즈 교환 가능 디지털 카메라
ILCE-7M3 α7III

종횡비 (정지 이미지)

1 **MENU → 1 (카메라 설정1) → [종횡비] → 원하는 설정.**

메뉴 항목 세부 내용

3:2:
35 mm 판 필름과 동일한 종횡비

16:9:
고화질을 지원하는 TV에서 시청하기 적합한 종횡비

4-732-948-45(1) Copyright 2018 Sony Corporation

APS-C/Super 35mm

정지 이미지를 APS-C 상응 크기로 기록하고 동영상을 Super 35mm 상응 크기로 기록할지를 설정합니다. APS-C 상응 크기 또는 Super 35 mm 상응 크기로 기록함으로써 제품에 탑재된 APS-C 크기 전용 렌즈를 사용할 수 있습니다.

1. **MENU → 1 (카메라 설정1) → [APS-C/Super 35mm] → 원하는 설정.**

메뉴 항목 세부 내용

APS-C S35 촬영:
카메라가 렌즈에 기반한 캡쳐 범위를 자동으로 결정할지 설정합니다. (자동/수동)

수동 시 APS-C S35 촬영:
[APS-C S35 촬영]이 [수동]으로 설정되어 있을 때 APS-C 상응 크기 또는 Super 35mm 상응 크기로 기록할지 설정합니다. (끔/켬)

참고 사항

- APS-C 호환 렌즈를 부착한 상태에서 전체 프레임 촬영을 수행하는 경우, 원하는 촬영 결과를 얻지 못할 수 있습니다.
- APS-C/Super 35mm 촬영이 활성화되어 있을 때는 이미지 센서의 중심부가 사용되며 화각이 APS-C 크기 이미지 센서의 화각에 상응하게 됩니다.

4-732-948-45(1) Copyright 2018 Sony Corporation

장시간 노출 NR (정지 이미지)

셔터 속도를 1 초 이상으로 설정하면 (장시간 노출 촬영) 셔터가 열린 시간만큼 노이즈 감쇄가 작동합니다. 이 기능을 켜면 장시간 노출에서 전형적으로 나타나는 거친 노이즈가 감소됩니다.

1. **MENU → 1 (카메라 설정1) → [장시간 노출 NR] → 원하는 설정.**

메뉴 항목 세부 내용

켬:
셔터가 열려있는 시간만큼 노이즈 감쇄 기능을 활성화합니다. 노이즈 감쇄가 진행 중일 때는 메시지가 표시되고 이 동안에는 다른 사진을 촬영할 수 없습니다. 화질에 중점을 둘 때 이것을 선택하여 주십시오.

끔:
노이즈 감쇄를 활성화하지 않습니다. 촬영의 잘라내기를 우선적으로 수행하려면 이것을 선택하여 주십시오.

참고 사항

- 다음과 같은 경우에는 [장시간 노출 NR]을 [켬]으로 설정하더라도 노이즈 감쇄가 작동하지 않는 경우가 있습니다:
  - [드라이브 모드]이 [연속 촬영] 또는 [연속 브래킷]로 설정되어 있습니다.
  - 촬영 모드가 [장면 선택]으로 설정되고 [스포츠 액션]이 선택되어 있을 때.
- 다음과 같은 촬영 모드에서는 [장시간 노출 NR]를 [끔]로 설정할 수 없습니다.
  - [인텔리전트 자동]
  - [장면 선택]
- 촬영 조건에 따라서는 셔터 속도가 1 초 이상으로 설정되어 있더라도 카메라가 노이즈 감쇄를 수행하지 않는 경우가 있습니다.

4-732-948-45(1) Copyright 2018 Sony Corporation

고감도 ISO NR (정지 이미지)

고 ISO 감도로 촬영할 때 제품이 제품의 감도가 높을수록 더 뚜렷해지는 노이즈를 감소시킵니다.

1 **MENU → 1 (카메라 설정1) → [고감도 ISO NR] → 원하는 설정.**

메뉴 항목 세부 내용

표준:
고 ISO 노이즈 감쇄를 보통으로 활성화합니다.
낮음:
고 ISO 노이즈 감쇄를 약하게 활성화합니다.
끔:
고 ISO 노이즈 감쇄를 활성화하지 않습니다. 촬영의 잘라내기를 우선적으로 수행하려면 이것을 선택하여 주십시오.

참고 사항

- 다음과 같은 촬영 모드에서는 [고감도 ISO NR]을 사용할 수 없습니다.
  - [인텔리전트 자동]
  - [장면 선택]
- [파일 형식]이 [RAW]으로 설정되어 있을 때는 이 기능을 사용할 수 없습니다.
- [파일 형식]이 [RAW+JPEG]일 때 [고감도 ISO NR]은 RAW 이미지에는 작동하지 않습니다.

4-732-948-45(1) Copyright 2018 Sony Corporation

색 공간 (정지 이미지)

숫자의 조합 또는 색 재현 범위로 색을 표현하는 방식을 "색 공간"이라고 합니다. 이미지의 목적에 따라 색 공간을 변경할 수 있습니다.

1. **MENU → 1 (카메라 설정1) → [색 공간] → 원하는 설정.**

메뉴 항목 세부 내용

sRGB:
이것은 디지털 카메라의 표준 색 공간입니다. 아무런 수정 없이 이미지를 인쇄하고자 할 때와 같은 정상 촬영에서는 [sRGB]를 사용하여 주십시오.

AdobeRGB:
이 색 공간은 광범위한 색 재현 영역을 제공합니다. 피사체의 많은 부분이 생동감 있는 녹색 또는 적색인 경우에는 Adobe RGB가 효과적입니다. 촬영된 이미지의 파일명은 "_"로 시작합니다.

참고 사항

- [AdobeRGB]는 색 관리와 DCF2.0 옵션 색 공간을 지원하는 애플리케이션 또는 프린터를 위한 것입니다. Adobe RGB를 지원하지 않는 애플리케이션 또는 프린터를 사용하면 이미지가 올바른 색으로 인쇄 또는 표시되지 않는 경우가 있습니다.
- Adobe RGB 비 대응 장치에서 [AdobeRGB] 로 촬영한 이미지를 표시하면 이미지의 채도가 낮게 표시됩니다.

4-732-948-45(1) Copyright 2018 Sony Corporation

렌즈 보정

화면 모서리의 그림자 또는 화면의 왜곡을 보정하거나 특정 렌즈 특성으로 인한 화면의 모서리에서 발생한 색 편차를 줄입니다.

1. **MENU → 1 (카메라 설정1) → [렌즈 보정] → 원하는 설정.**

메뉴 항목 세부 내용

음영 보정:
화면 모서리의 음영을 자동으로 보정할지 설정합니다. ([자동]/[끔])
색수차 보정:
화면 모서리의 색 편차를 자동으로 보정할지 설정합니다. ([자동]/[끔])
왜곡 보정:
화면의 왜곡을 자동으로 보정할지 설정합니다. ([자동]/[끔])

참고 사항

- 이 기능은 자동 보정 대응 렌즈를 사용할 때만 사용할 수 있습니다.
- 렌즈 종류에 따라 화면 모서리의 음영은 [음영 보정]으로 보정되지 않을 수 있습니다.
- 부착한 렌즈에 따라서는 [왜곡 보정]이 [자동]으로 고정되어 [끔]을 선택할 수 없는 경우가 있습니다.

4-732-948-45(1) Copyright 2018 Sony Corporation

렌즈 교환 가능 디지털 카메라
ILCE-7M3 α7III

장면 선택

장면에 따른 사전 설정을 사용해서 촬영할 수 있습니다.

1. **모드 다이얼을 SCN (장면 선택)으로 설정하여 주십시오.**
2. **앞쪽 다이얼을 돌려서 원하는 설정을 선택하여 주십시오.**

메뉴 항목 세부 내용

인물:
배경을 흐리게 해서 피사체가 선명하게 나오도록 합니다. 피부 색을 부드럽게 강조합니다.

스포츠 액션:
움직이는 피사체가 정지된 것처럼 보이도록 고속 셔터로 촬영합니다. 셔터 버튼을 누르고 있는 동안 제품이 연속으로 이미지를 촬영합니다.

매크로:
꽃, 곤충, 음식, 또는 작은 물건 등과 같은 피사체를 근접 촬영합니다.

풍경:
장면의 전체 범위를 선명한 초점과 생생한 색으로 촬영합니다.

일몰:
일몰의 붉은 색을 아름답게 촬영합니다.

야경:
어두운 분위기를 잃지 않고 야경을 촬영합니다.

야간 인물:
플래시를 사용해서 야경 인물을 촬영합니다 (별매).

힌트

- 장면을 변경하려면 촬영 화면에서 앞쪽 다이얼을 돌려서 새로운 장면을 선택하여 주십시오.

참고 사항

- 다음과 같은 설정 하에서는 셔터 속도가 더 느려지므로 이미지가 흔들리지 않도록 삼각대 등을 사용하는 것이 좋습니다:
  - [야경]
  - [야간 인물]
- [매크로]를 선택하더라도 피사체에 근접할 수 있는 최소 거리는 변하지 않습니다. 최소 초점 범위에 관한 사항은 제품에 부착된 렌즈의 최소 거리를 참조하여 주십시오.

관련 항목

- 플래시 (별매) 사용하기

4-732-948-45(1) Copyright 2018 Sony Corporation

드라이브 모드

단일 촬영, 연속 촬영, 또는 브래킷 촬영 등으로 촬영하는 피사체에 적절한 모드를 선택하여 주십시오.

1. **조작 휠의 / (드라이브 모드) → 원하는 설정을 선택하여 주십시오.**
   - MENU → 1 (카메라 설정1) → [드라이브 모드]를 선택해서 드라이브 모드를 설정할 수도 있습니다.
2. **조작 휠의 오른쪽/왼쪽을 사용해서 원하는 모드를 선택하여 주십시오.**

메뉴 항목 세부 내용

단일 촬영:
정상 촬영 모드

연속 촬영:
셔터 버튼을 누르고 있는 동안 연속으로 이미지를 촬영합니다.

셀프타이머:
셔터 버튼을 누르고 나서 지정된 시간이 경과하면 셀프타이머를 사용해서 한 장의 이미지를 촬영합니다.

셀프타이머(연속):
셔터 버튼을 누르고 나서 지정된 시간이 경과하면 셀프타이머를 사용해서 지정된 매수의 이미지를 촬영합니다.

BRK C 연속 브래킷:
셔터 버튼을 누르고 있는 동안 서로 다른 노출로 복수의 이미지를 촬영합니다.

BRK S 단일 브래킷:
서로 다른 노출로 지정된 수의 이미지를 한 장씩 촬영합니다.

BRK WB WB 브래킷:
화이트밸런스, 색 온도, 및 컬러 필터에 대해 선택한 설정에 따라 각각 다른 색조로 총 세 장의 이미지를 촬영합니다.

BRK DRO DRO 브래킷:
서로 다른 D 레인지 최적화로 총 세 장의 이미지를 촬영합니다.

참고 사항
- 촬영 모드가 [장면 선택]으로 설정되어 있고 [스포츠 액션]이 선택되어 있을 때는 [단일 촬영]을 수행할 수 없습니다.

관련 항목
- 연속 촬영
- 셀프타이머
- 셀프타이머(연속)
- 연속 브래킷
- 단일 브래킷
- WB 브래킷
- DRO 브래킷

4-732-948-45(1) Copyright 2018 Sony Corporation

브래킷 설정

브래킷 촬영 모드에서의 셀프타이머 및 노출 브래킷과 화이트밸런스 브래킷에서의 촬영 순서를 설정할 수 있습니다.

1. **조작 휠의 / (드라이브 모드) → 브래킷 촬영 모드를 선택하여 주십시오.**
   - MENU → 1 (카메라 설정1) → [드라이브 모드]를 선택해서 드라이브 모드를 설정할 수도 있습니다.
2. **MENU → 1(카메라 설정1) → [브래킷 설정] → 원하는 설정.**

메뉴 항목 세부 내용

브래킷 셀프타이머:
브래킷 촬영 중에 셀프타이머를 사용할지를 설정합니다. 뿐만 아니라 셀프타이머 사용 시에 셔터가 작동할 때까지의 시간도 설정할 수 있습니다.
(OFF/2초/5초/10초)

브래킷 순서:
노출 브래킷 및 화이트 밸런스 브래킷에서의 촬영 순서를 설정합니다.
(0→-→+/-→0→+)

관련 항목

- 연속 브래킷
- 단일 브래킷
- WB 브래킷
- DRO 브래킷

4-732-948-45(1) Copyright 2018 Sony Corporation

호출 (카메라 설정1/카메라 설정2)

사전에 [MR 1/2 메모리]를 사용해서 등록한 자주 사용하는 모드 또는 카메라 설정을 호출해서 이미지를 촬영할 수 있습니다.

1. **모드 다이얼을 1, 2 (메모리 호출)로 설정하여 주십시오.**

2. **조작 휠의 가운데를 눌러서 확정하여 주십시오.**
   - MENU → 1 (카메라 설정1) → [MR 1/2 호출]을 선택해서 등록된 모드 또는 설정을 호출할 수도 있습니다.

힌트

- 메모리 카드에 등록된 설정을 호출하려면 모드 다이얼을 1, 2 (메모리 호출)으로 설정한 다음에 조작 휠의 왼쪽/오른쪽을 눌러서 원하는 번호를 선택하여 주십시오..
- 메모리 카드에 등록된 설정을 호출하면 [MR 미디어 선택]에서 지정한 슬롯 내의 메모리 카드로부터 설정이 호출됩니다. MENU → 1 (카메라 설정1) → [MR 미디어 선택]를 선택해서 메모리 카드 슬롯을 확인할 수 있습니다.
- 동일한 모델명의 다른 카메라를 사용해서 메모리 카드에 등록한 설정을 본 카메라로 호출할 수 있습니다.

참고 사항

- 촬영 설정을 완료한 후에 [MR 1/2 호출]을 설정하면 등록된 설정에 우선 순위가 적용되어 원래 설정이 무효로 되는 경우가 있습니다. 촬영 전에 화면 상의 지시등을 확인하여 주십시오.

관련 항목

- 메모리 (카메라 설정1/카메라 설정2)

4-732-948-45(1) Copyright 2018 Sony Corporation

메모리 (카메라 설정1/카메라 설정2)

최대 2개의 자주 사용하는 모드 또는 제품 설정을 제품에 등록하고 최대 4개 (M1에서 M4)를 메모리 카드에 등록할 수 있습니다. 모드 다이얼만 사용해서 설정을 호출할 수 있습니다.

1. **등록하고자 하는 설정에 제품을 설정하여 주십시오.**
2. **MENU → 1(카메라 설정1) → [MR 1/2 메모리] → 원하는 번호.**
3. **조작 휠의 가운데를 눌러서 확정하여 주십시오.**

등록할 수 있는 항목

- 촬영에 관한 다양한 기능을 등록할 수 있습니다. 실제로 등록할 수 있는 항목이 카메라의 메뉴에 표시됩니다.
- 조리개 (F 값)
- 셔터 속도

등록된 설정을 변경하려면

설정을 원하는 값으로 변경한 다음에 동일한 모드 번호에 설정을 다시 등록하여 주십시오.

참고 사항

- M1에서 M4는 제품에 메모리 카드가 들어있을 때만 선택할 수 있습니다.
- 메모리 카드에 설정을 등록할 때는 [MR 미디어 선택]를 사용해서 선택한 메모리 카드만 사용할 수 있습니다.
- 프로그램 시프트는 등록할 수 없습니다.

관련 항목

- 호출 (카메라 설정1/카메라 설정2)

4-732-948-45(1) Copyright 2018 Sony Corporation

미디어 선택 (메모리 호출)

M1에서 M4까지에 대해 설정을 호출하거나 설정을 등록할 메모리 카드 슬롯을 선택합니다.

1. **MENU → 1 (카메라 설정1) → [MR 미디어 선택] → 원하는 설정.**

메뉴 항목 세부 내용

슬롯 1:
슬롯 1을 선택합니다.
슬롯 2:
슬롯 2를 선택합니다.

4-732-948-45(1) Copyright 2018 Sony Corporation

사용자 정의 키에 촬영 설정 등록하기 (촬영 설정 등록)

사전에 사용자 정의 키에 촬영 설정 (노출, 초점 설정, 드라이브 모드 등)을 등록해서 키를 누른 채로 지속하는 동안 일시적으로 설정을 호출할 수 있습니다. 사용자 정의 키를 눌러서 재빠르게 설정을 전환하고 키를 놓으면 원래의 설정으로 되돌아갑니다. 이 모드는 스포츠와 같이 활동적인 장면을 촬영하는데 유용합니다.

1. **MENU → 1 (카메라 설정1) → [촬영 설정 등록] → [지속 중 설정 호출 1] 에서 [지속 중 설정 호출 3] 중에서 등록 번호를 선택하여 주십시오.**

   선택한 번호에 대한 설정 화면이 표시됩니다.

2. **조작 휠의 위쪽/아래쪽/왼쪽/오른쪽을 사용해서 등록 번호 중 하나로 호출하고자 하는 기능에 대한 체크 상자를 선택한 다음에 가운데를 눌러서 각 상자에 체크 마크를 입력해 주십시오.**

   기능에 대한 상자에 ✔ 마크가 표시됩니다.
   - 선택을 취소하려면 가운데를 다시 한 번 눌러 주십시오.

3. **조작 휠의 위쪽/아래쪽/왼쪽/오른쪽을 사용해서 조절하고자 하는 기능을 선택한 다음에 가운데를 눌러서 기능을 원하는 설정으로 조절하여 주십시오.**
   - [현재 설정 가져오기] 를 선택해서 카메라의 현재 설정을 선택한 등록 번호에 등록하여 주십시오.

4. **[등록]을 선택하여 주십시오.**

등록할 수 있는 항목

- 촬영에 관한 다양한 기능을 등록할 수 있습니다. 실제로 등록할 수 있는 항목이 카메라의 메뉴에 표시됩니다.
- 노출
- 초점 설정
- 드라이브 모드 (셀프타이머 제외)

등록한 설정을 호출하려면

1. MENU → 2 (카메라 설정2) → [사용자정의 키] → 원하는 키를 선택하고 [지속 중 설정 호출 1] 에서 [지속 중 설정 호출 3] 중에서 원하는 등록 번호를 선택하여 주십시오.
2. 촬영 화면에서 등록 번호 중 하나를 할당한 키를 누른 채로 셔터 버튼을 눌러 주십시오.
   사용자 정의 키를 누른 채로 지속하는 동안 등록된 설정이 활성화됩니다.

힌트

- [사용자정의 키]를 사용해서 사용자 정의 키에 등록 번호 중 하나를 할당한 후에 [촬영 설정 등록] 에 대한 설정을 변경할 수 있습니다.

참고 사항

- [지속 중 설정 호출 1] 에서 [지속 중 설정 호출 3] 의 등록 번호는 촬영 모드가 P/A/S/M으로 설정되어 있을 때만 사용할 수 있습니다.
- 등록된 설정의 호출이 실행될 때 부착된 렌즈 및 카메라의 상태에 따라서는 등록된 설정이 효과를 갖지 못하는 경우가 있습니다.

관련 항목

- 사용자정의 키 (정지 이미지/동영상/재생)

4-732-948-45(1) Copyright 2018 Sony Corporation

렌즈 교환 가능 디지털 카메라
ILCE-7M3 α7III

간격 촬영 기능

촬영 간격과 촬영 매수를 사전에 설정한 상태에서 일련의 정지 이미지를 자동으로 촬영할 수 있습니다 (간격 촬영). 그런 다음 Imaging Edge를 사용해서 간격 촬영으로 생성된 정지 이미지에서 동영상을 만들 수 있습니다. 카메라의 정지 이미지에서 동영상을 만들 수 없습니다.
이 기능은 카메라의 시스템 소프트웨어 (펌웨어) 버전이 3.00 이상일 때 사용할 수 있습니다.

1. **MENU → (카메라 설정1) → [간격 촬영 기능] → [간격 촬영] → [켬].**
2. **MENU → (카메라 설정1) → [간격 촬영 기능] → 설정하고자 하는 항목과 원하는 설정을 선택합니다.**
3. **셔터 버튼을 누르십시오.**

   [촬영 시작 시간]에 대해 설정한 시간이 경과하면 촬영이 시작됩니다.

   - [촬영 횟수]에 대해 설정한 촬영 횟수가 완료되면 카메라는 간격 촬영을 위한 대기 화면으로 돌아갑니다.

메뉴 항목 세부 내용

간격 촬영:
간격 촬영을 수행할지를 설정합니다. ([켬]/[끔])

촬영 시작 시간:
셔터 버튼을 누를 때의 시간부터 간격 촬영이 시작되는 때까지의 시간을 설정합니다. (1초부터 99분 59초까지)

촬영 간격:
촬영 간격을 설정합니다 (한 번의 노출이 시작되는 때의 시간부터 다음 촬영을 위한 노출이 시작되는 때까지). (1초부터 60초까지)

촬영 횟수:
간격 촬영을 위한 촬영 횟수를 설정합니다. (1회 촬영부터 9999회 촬영)

AE 추적 감도:
간격 촬영 중 조명의 변화에 대한 자동 노출의 추적 감도를 설정합니다. [저]를 선택하는 경우 간격 촬영 중 노출 변화가 부드러워집니다. ([고]/[중]/[저])

간격 시 조용한 촬영:
간격 촬영 중 무음 촬영을 수행할지 설정합니다. ([켬]/[끔])

촬영 간격 우선:
노출 모드가 [프로그램 자동] 또는 [조리개 우선]이고 셔터 속도가 [촬영 간격]에 대해 설정하는 시간보다 더 길 때 촬영 간격을 우선할지 설정합니다. ([켬]/[끔])

힌트

- 간격 촬영 중에 셔터 버튼을 누르는 경우 간격 촬영이 종료되고 카메라는 간격 촬영을 위한 대기 화면으로 돌아갑니다.
- 일반 촬영 모드로 돌아가려면 MENU → (카메라 설정1) → [간격 촬영 기능] → [간격 촬영] → [끔]을 선택합니다.
- 촬영이 시작되는 순간에 다음 기능 중 하나에 할당된 키를 누르는 경우 버튼을 계속 누르고 있지 않을 때에도 간격 촬영 중에 해당 기능은 활성 상태를 계속 유지합니다.
  - [AEL 지속]
  - [AEL 지속]
  - [AF/MF 컨트롤 고정]
  - [지속 중 AF 영역 등록]
- 간격 촬영으로 촬영된 정지 이미지는 재생 화면에서 하나의 그룹으로 표시됩니다.

- 간격 촬영으로 촬영된 정지 이미지를 카메라에서 계속 재생할 수 있습니다. 정지 이미지를 사용하여 동영상을 만들고자 하는 경우 그 결과를 미리 볼 수 있습니다.

참고 사항

- 남아있는 배터리 잔량과 기록 매체의 여유 공간에 따라 설정된 이미지 매수를 기록하지 못할 수 있습니다. 촬영 중에는 USB를 통해 전원을 공급하고 공간이 충분한 메모리 카드를 사용하십시오.
- 간격 촬영 (셔터 버튼 누름과 촬영 시작 간의 시간 포함) 중에는 MENU를 조작할 수 없지만 다이얼은 조작할 수 있습니다. 셔터 버튼을 누를 때까지 MENU를 조작할 수 있습니다.
- 간격 촬영 중에는 자동 보기가 표시되지 않습니다.
- [조용한 촬영]에 대한 설정에 상관없이 [간격 시 조용한 촬영]은 기본 설정에서 [켬]으로 설정되어 있습니다.

관련 항목

- Imaging Edge
- 버전

4-732-948-45(1) Copyright 2018 Sony Corporation

초점 모드

피사체의 움직임에 적합한 초점 방식을 선택합니다.

1. **MENU → 1 (카메라 설정1) → [초점 모드] → 원하는 설정.**

메뉴 항목 세부 내용

AF-S (단일 촬영 AF):
일단 초점 조절이 완료되면 제품이 초점을 고정시킵니다. 피사체가 움직이지 않을 때 이 모드를 사용하여 주십시오.
AF-A (자동 AF):
피사체의 움직임에 따라 [단일 촬영 AF]와 [연속 AF]가 전환됩니다. 셔터 버튼을 반쯤 눌렀을 때 제품이 피사체가 움직이고 있지 않다고 판단하면 초점을 고정시키고 피사체가 움직이고 있다고 판단하면 계속해서 초점을 맞춥니다. 연속 촬영 중에는 제품이 자동으로 두 번째 촬영부터 연속 AF로 촬영합니다.
AF-C (연속 AF):
셔터 버튼을 반쯤 누르고 있는 동안 제품이 계속해서 초점을 맞춥니다. 피사체가 움직이고 있을 때 이 모드를 사용하여 주십시오. [연속 AF] 모드에서는 카메라가 초점을 맞췄을 때 비프 음이 들리지 않습니다.
DMF (수동 초점 조절):
자동 초점을 수행한 후에 수동으로 미세 조절을 할 수 있으므로 처음부터 수동 초점을 사용하는 것보다 더 빠르게 피사체에 초점을 맞출 수 있습니다. 이것은 매크로 촬영과 같은 경우에 편리합니다.
MF (수동 초점):
수동으로 초점을 맞춥니다. 자동 초점을 사용해서 원하는 피사체에 초점을 맞출 수 없을 때는 수동 초점을 사용하여 주십시오.

초점 지시등

● (점등):
피사체에 초점이 맞아서 초점이 고정됩니다.
● (점멸):
피사체에 초점이 맞지 않았습니다.
(◉)(점등):
피사체에 초점이 맞았습니다. 피사체의 움직임에 따라 계속해서 초점이 조절됩니다.
( )(점등):
초점 조절 중입니다.

자동 초점을 사용해서 초점을 맞추기 어려운 피사체

- 어둡고 먼 거리의 피사체
- 콘트라스트가 낮은 피사체
- 유리를 통해 보이는 피사체
- 빠르게 움직이는 피사체
- 반사광이 있거나 광택 있는 표면
- 점멸하는 조명
- 역광이 있는 피사체
- 건물의 외관과 같이 연속적으로 반복되는 패턴
- 초점 영역 내의 각기 다른 초점 거리의 피사체

힌트

- [연속 AF] 모드에서는 [초점 고정] 기능이 할당된 버튼을 누른 채로 지속해서 초점을 고정할 수 있습니다.
- 수동 초점 모드 또는 직접 수동 초점 모드에서 초점을 무한대로 설정할 때는 모니터나 뷰파인더를 보면서 충분히 멀리 떨어져 있는 피사체에 초점이 맞추어졌는지 확인합니다.

참고 사항

- [자동 AF]는 위상 검출 AF를 지원하는 렌즈를 사용할 때만 사용할 수 있습니다.
- [연속 AF] 또는 [자동 AF]가 설정되어 있을 때는 초점을 맞추는 동안에 화각이 조금씩 변하는 경우가 있습니다. 이것은 실제 기록되는 이미지에는 영향을 미치지 않습니다.
- 동영상 촬영 시 또는 모드 다이얼이 S&Q 로 설정되어 있을 때는 [연속 AF]와 [수동 초점]만 사용할 수 있습니다.

관련 항목

- 직접 수동 초점 (DMF)
- 수동 초점
- MF 도우미 (정지 이미지)
- 위상 검출 AF

4-732-948-45(1) Copyright 2018 Sony Corporation

AF-S 우선순위 설정

[초점 모드]가 [단일 촬영 AF], [수동 초점 조절], 또는 [자동 AF]로 설정되어 있고 피사체가 움직이고 있지 않을 때 피사체에 초점이 맞지 않더라도 셔터를 작동시킬지를 설정합니다.

1. **MENU → 1(카메라 설정1) → [AF-S 우선순위 설정] → 원하는 설정.**

메뉴 항목 세부 내용

AF:
초점을 우선합니다. 피사체에 초점이 맞아야 셔터가 작동합니다.
셔터:
셔터의 작동을 우선합니다. 피사체에 초점이 맞지 않더라도 셔터가 작동합니다.
균형 강조:
초점과 셔터 작동 간에 균형을 맞춰서 촬영합니다.

관련 항목

- 초점 모드
- AF-C 우선순위 설정

4-732-948-45(1) Copyright 2018 Sony Corporation

AF-C 우선순위 설정

연속 AF가 활성화되어 있고 피사체가 움직이고 있을 때 피사체에 초점이 맞지 않더라도 셔터를 작동시킬지를 설정합니다.

1. **MENU → 1(카메라 설정1) → [AF-C 우선순위 설정] → 원하는 설정.**

메뉴 항목 세부 내용

AF:
초점을 우선합니다. 피사체에 초점이 맞아야 셔터가 작동합니다.
셔터:
셔터의 작동을 우선합니다. 피사체에 초점이 맞지 않더라도 셔터가 작동합니다.
균형 강조:
초점과 셔터 작동 간에 균형을 맞춰서 촬영합니다.

관련 항목

- 초점 모드
- AF-S 우선순위 설정

4-732-948-45(1) Copyright 2018 Sony Corporation

초점 영역

초점 영역을 선택합니다. 자동 초점 모드로 적절한 초점을 얻기 어려울 때 이 기능을 사용하여 주십시오.

1 **MENU → (카메라 설정1) → [초점 영역] → 원하는 설정.**

메뉴 항목 세부 내용

와이드 :
화면의 전 영역을 차지하는 피사체에 자동으로 초점을 맞춥니다. 정지 이미지 촬영 모드에서 셔터 버튼을 반쯤 누르면 초점이 맞춰진 영역 둘레에 녹색 프레임이 표시됩니다.

존 :
모니터 상에서 초점을 맞추고자 하는 존을 선택하면 제품이 초점 영역을 자동으로 선택합니다.

중앙 :
이미지의 중앙에 있는 피사체에 자동으로 초점을 맞춥니다. 초점 고정 기능과 함께 사용해서 원하는 구도를 잡아 주십시오.

플렉스블 스팟 :
초점 프레임을 화면 상의 원하는 위치로 이동해서 좁은 영역 내의 아주 작은 피사체에 초점을 맞출 수 있습니다.

확장 플렉스블 스팟 :
제품이 선택된 단일 포인트에 초점을 맞추지 못하면 초점을 얻기 위한 다음 우선 영역으로 플렉서블 스팟 주변의 초점 포인트를 사용합니다.

Lock-on AF :
셔터 버튼을 반쯤 누른 채로 지속하면 제품이 선택된 자동 초점 영역 내에서 피사체를 추적합니다. 이 설정은 [초점 모드]가 [연속 AF]로 설정되어 있을 때만 사용할 수 있습니다. [초점 영역] 설정 화면에서 커서를 [Lock-on AF]에 놓은 다음에 조작 휠의 왼쪽/오른쪽을 사용해서 추적을 시작하고자 하는 영역을 선택하여 주십시오. 영역을 존, 플렉서블 스팟, 또는 확장 플렉서블 스팟으로 지정함으로써 추적 시작 영역을 원하는 위치로 이동할 수 있습니다.

초점 프레임 표시의 예

초점 프레임은 다음과 같이 달라집니다.

더 큰 영역에 초점을 맞출 때

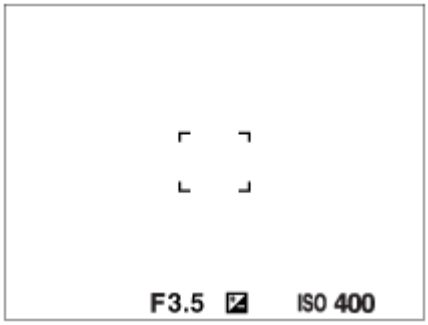

더 작은 영역에 초점을 맞출 때

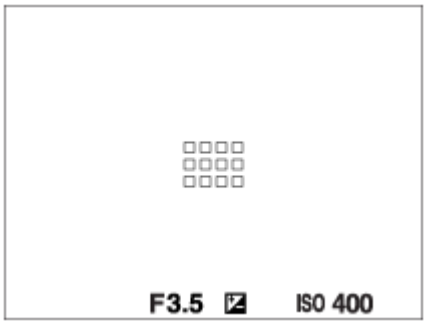

- [초점 영역]이 [와이드] 또는 [존]으로 설정되어 있을 때는 피사체나 조건에 따라 "더 큰 영역에 초점을 맞출 때"와 "더 작은 영역에 초점을 맞출 때" 간에 전환되는 경우가 있습니다.
- 마운트 어댑터 (LA-EA1 또는 LA-EA3) (별매)를 사용해서 A 마운트 렌즈를 부착하고 [AF 시스템]을 [위상차 검출 AF]로 설정하면 "더 작은 영역에 초점을 맞출 때"용 초점 프레임이 표시되는 경우가 있습니다.

모니터의 전체 범위를 토대로 자동으로 초점이 맞춰졌을 때

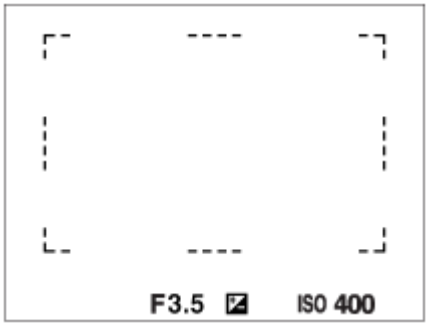

- 광학 줌 이외의 줌 기능을 사용하면 [초점 영역] 설정이 해제되고 초점 프레임이 점선으로 표시됩니다. 중앙 영역 및 그 주변에 우선적으로 AF가 작동합니다.

초점 영역을 이동하려면

- [플렉스블 스팟], [확장 플렉스블 스팟], 또는 [존]에서 멀티 셀렉터를 조작해서 초점 영역을 이동할 수 있습니다. 사전에 멀티 셀렉터의 가운데에 [초점 표준]를 할당해 놓으면 멀티 셀렉터의 가운데를 눌러서 초점 프레임을 모니터의 중앙으로 다시 가져올 수 있습니다.
- 모니터 상에서 터치 및 드래그 함으로써 초점 프레임을 빠르게 움직일 수 있습니다. 사전에 [터치 조작]을 [켬]으로 설정하여 주십시오.

힌트

- 기본 설정에서는 [초점 영역]가 C2 버튼에 할당되어 있습니다.

참고 사항

- 다음과 같은 상황에서는 [초점 영역]가 [와이드]으로 고정됩니다:
  - [인텔리전트 자동]
  - [장면 선택]
- 연속 촬영 중 또는 셔터 버튼을 한 번에 끝까지 눌렀을 때는 초점 영역이 켜지지 않는 경우가 있습니다.
- 모드 다이얼이 (동영상) 또는 S&Q 로 설정되어 있거나 동영상 촬영 중에는 [초점 영역]으로 [Lock-on AF]를 선택할 수 없습니다.
- [얼굴/눈 AF 설정]의 [피사체 인식]이 [동물]로 설정되어 있을 때는 [Lock-on AF]를 [초점 영역]으로 선택할 수 없습니다.

관련 항목

- 터치 조작

- 카메라의 방향 (가로/세로)에 맞춰 초점 영역 설정 조절하기 (V/H AF 영역 전환)
- 현재 초점 영역 등록하기 (AF 영역 등록 기능) (정지 이미지)

4-732-948-45(1) Copyright 2018 Sony Corporation

초점 설정

앞쪽 다이얼/뒤쪽 다이얼 또는 조작 휠을 사용한 초점 기능을 구성합니다.

1. **MENU → 1 (카메라 설정1) → [초점 설정].**
2. **앞쪽/뒤쪽 다이얼 또는 조작 휠을 사용해서 설정을 수행하여 주십시오.**

초점 모드를 자동 초점 또는 직접 수동 초점으로 설정했을 때

초점 영역 설정 및 초점 프레임 위치를 조절할 수 있습니다. 초점 프레임은 [초점 영역]이 다음과 같이 설정되어 있을 때만 이동할 수 있습니다:

- [존]
- [플렉스블 스팟]
- [확장 플렉스블 스팟]

앞쪽 다이얼: 초점 프레임을 위쪽/아래쪽으로 이동합니다.
뒤쪽 다이얼: 초점 프레임을 왼쪽/오른쪽으로 이동합니다.
조작 휠: 초점 영역을 선택합니다.

초점 모드를 수동 초점으로 설정했을 때

수동으로 초점을 조절할 때 확대할 영역을 설정할 수 있습니다.
앞쪽 다이얼: 확대할 영역을 위쪽/아래쪽으로 이동합니다.
뒤쪽 다이얼: 확대할 영역을 오른쪽/왼쪽으로 이동합니다.
조작 휠: 확대할 영역을 위쪽/아래쪽으로 이동합니다.

4-732-948-45(1) Copyright 2018 Sony Corporation

카메라의 방향 (가로/세로)에 맞춰 초점 영역 설정 조절하기 (V/H AF 영역 전환)

카메라의 방향 (가로/세로)에 따라 [초점 영역]과 초점 프레임의 위치를 전환할지를 설정할 수 있습니다. 이 기능은 인물 사진과 스포츠 장면과 같이 카메라의 위치를 자주 변경해야 하는 장면을 촬영할 때 유용합니다.

1. **MENU → 1 (카메라 설정1) → [V/H AF 영역 전환] → 원하는 설정.**

메뉴 항목 세부 내용

끔:
카메라의 방향 (가로/세로)에 따라 [초점 영역]과 초점 프레임의 위치를 전환하지 않습니다.

AF 위치 전용:
카메라의 방향 (가로/세로)에 따라 초점 프레임의 위치를 전환합니다. [초점 영역]이 고정됩니다.

AF 위치 + AF 영역:
카메라의 방향 (가로/세로)에 따라 [초점 영역]과 초점 프레임의 위치를 둘 다 전환합니다.

[AF 위치 + AF 영역]을 선택했을 때의 예

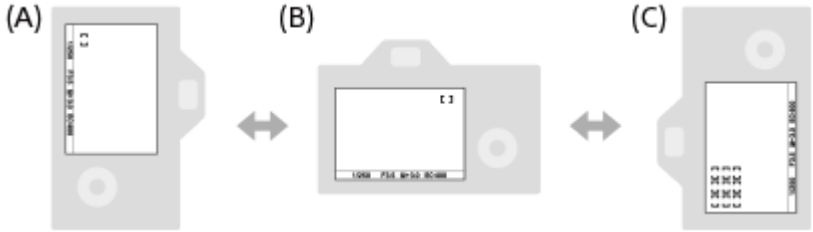

(A) 세로: [플렉스블 스팟] (상부 좌측 모서리)
(B) 가로: [플렉스블 스팟] (상부 우측 모서리)
(C) 세로: [존] (하부 좌측 모서리)

- 세 카메라 방향 검출: 가로, 셔터 버튼이 위로 향하는 세로, 셔터 버튼이 아래로 향하는 세로.

참고 사항

- [V/H AF 영역 전환]을 변경하면 각 카메라 방향의 초점 설정이 유지되지 않습니다.
- 다음과 같은 경우에는 [V/H AF 영역 전환]을 [AF 위치 + AF 영역] 또는 [AF 위치 전용]으로 설정하더라도 [초점 영역]과 초점 프레임의 위치가 변경되지 않습니다:
  - 촬영 모드가 [인텔리전트 자동], [동영상], 또는 [슬로&퀵 모션]로 설정되어 있을 때
  - 셔터 버튼을 반쯤 누르고 있을 때
  - 동영상 촬영 중
  - 디지털 줌 기능 사용 시
  - 자동 초점이 활성화되어 있을 때
  - [초점 설정]이 활성화되어 있을 때
  - 연속 촬영 중
  - 셀프타이머 카운트다운 중
  - [초점부분확대]가 활성화되어 있을 때
- 카메라의 전원을 켠 직후에 카메라를 세로로 해서 이미지를 촬영하면 첫 번째 촬영이 가로 방향 초점 설정 또는 마지막 초점 설정으로 촬영됩니다.
- 렌즈가 위 또는 아래로 향하고 있으면 카메라의 방향을 검출할 수 없습니다.

관련 항목

- 초점 영역

4-732-948-45(1) Copyright 2018 Sony Corporation

AF 보조광 (정지 이미지)

AF 보조광은 어두운 곳에서 피사체에 더 쉽게 초점을 맞출 수 있도록 보조광을 제공합니다. 셔터 버튼을 반쯤 누르고 나서 초점이 고정되기까지의 시간 동안 적색의 AF 보조광이 켜져서 카메라가 쉽게 초점을 맞출 수 있도록 합니다.

1. **MENU → 1(카메라 설정1) → [AF 보조광] → 원하는 설정.**

메뉴 항목 세부 내용

자동:
주위가 어두우면 AF 보조광이 자동으로 켜집니다.
끔:
AF 보조광을 사용하지 않습니다.

참고 사항

- 다음과 같은 상황에서는 [AF 보조광]을 사용할 수 없습니다:
  - 촬영 모드가 [동영상] 또는 [슬로&퀵 모션]으로 설정되어 있을 때.
  - [초점 모드]가 [연속 AF] 또는 [자동 AF]로 설정되어 있고 피사체가 움직이고 있을 때 (초점 지시등 또는 가 점등할 때).
  - [초점부분확대]가 활성화되어 있을 때.
  - [장면 선택]이 다음과 같은 모드로 설정되어 있을 때:
    - [풍경]
    - [스포츠 액션]
    - [야경]
  - 마운트 어댑터가 부착되어 있을 때
- 멀티 인터페이스 슈에 AF 보조광 기능이 있는 플래시가 탑재되어 있는 경우, 플래시를 켜면 AF 보조광도 함께 켜집니다.
- AF 보조광은 대단히 밝은 빛을 방출합니다. 건강 상의 문제는 없다고 하더라도 가까운 거리에서 AF 보조광을 직접 쳐다보지 마십시오.

4-732-948-45(1) Copyright 2018 Sony Corporation

중앙 Lock-on AF

조작 휠의 가운데를 누르면 카메라가 화면 중앙의 피사체를 검출해서 계속해서 피사체를 추적합니다.

1. **MENU → 1 (카메라 설정1) → [중앙 Lock-on AF] → [켬].**

2. **피사체 위에 목표 프레임 (A)을 맞추고 조작 휠의 가운데를 눌러 주십시오.**
   - 추적을 정지하려면 가운데를 다시 한 번 눌러 주십시오.

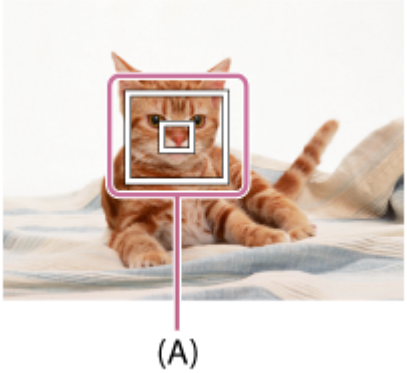

3. **셔터 버튼을 끝까지 눌러서 이미지를 촬영하여 주십시오.**

힌트

- [초점 표준] 기능을 원하는 키에 할당하는 경우 [중앙 Lock-on AF]를 활성화할 수 있거나 또는 [초점 영역]이 [와이드] 또는 [중앙]으로 설정되어 있을 때 해당 키를 누르면 피사체를 다시 검출할 수 있습니다.
- 모니터를 사용해서 촬영할 때는 터치 조작을 통해 추적하고자 하는 피사체를 선택할 수 있습니다. [터치 조작]을 [켬]으로 설정하고 [터치 패널/터치 패드]에서 [터치 패널+패드] 또는 [터치 패널만]을 선택합니다.

참고 사항

- 다음과 같은 상황에서는 [중앙 Lock-on AF] 기능이 제대로 작동하지 않는 경우가 있습니다:
  - 피사체가 너무 빠르게 움직이고 있다.
  - 피사체가 너무 작거나 너무 크다.
  - 피사체와 배경 간의 콘트라스트가 낮다.
  - 주위가 어둡다.
  - 주변의 조명이 변한다.
- 다음과 같은 상황에서는 Lock-on AF가 작동하지 않습니다:
  - 수동 초점 모드로 촬영할 때
  - 디지털 줌 사용 시
  - [녹화 설정]이 [120p]/[100p]로 설정된 동영상을 촬영할 때
  - [S&Q 프레임 속도]가 [120fps]/[100fps]로 설정된 슬로/퀵 모션 동영상을 촬영할 때.
  - [얼굴/눈 AF 설정]의 [피사체 인식]이 [동물]로 설정되어 있을 때

관련 항목

- 초점 표준

4-732-948-45(1) Copyright 2018 Sony Corporation

얼굴/눈 AF 설정

카메라가 얼굴이나 눈에 우선적으로 초점을 맞출지 결정하기 위해 이 기능이 사용됩니다.
이 기능은 카메라의 시스템 소프트웨어 (펌웨어) 버전이 3.00 이상일 때 사용할 수 있습니다.

1 **MENU → 1(카메라 설정1) → [얼굴/눈 AF 설정] → 원하는 설정 항목.**

메뉴 항목 세부 내용

AF에서 얼굴/눈 우선:
자동 초점이 활성화될 때 초점 영역 내부의 얼굴이나 눈을 검출하고 눈 (Eye AF)에 초점을 맞출지를 설정합니다. ([켬]/[끔])
피사체 인식:
검출할 대상을 선택합니다.
[사람]: 사람의 얼굴/눈을 검출합니다.
[동물]: 동물의 눈을 검출합니다. 동물의 얼굴은 검출되지 않습니다.
얼굴 인식 프레임:
사람의 얼굴이 검출될 때 얼굴 검출 프레임을 표시할지를 설정합니다. ([켬]/[끔])
동물 눈 표시:
동물의 눈이 검출될 때 눈 검출 프레임을 표시할지를 설정합니다. ([켬]/[끔])

얼굴 검출 프레임

제품이 얼굴을 검출할 때는 회색의 얼굴 검출 프레임이 표시됩니다. 제품이 자동 초점이 가능하다고 판단하면 얼굴 검출 프레임이 백색으로 바뀝니다.
[얼굴 등록]을 사용해서 각 얼굴에 대해 우선 순위를 등록해 놓으면 제품이 첫 번째 우선 순위의 얼굴을 자동으로 선택해서 그 얼굴의 얼굴 검출 프레임이 백색으로 바뀌어집니다. 다른 등록된 얼굴의 얼굴 검출 프레임은 심홍색으로 바뀌어집니다.

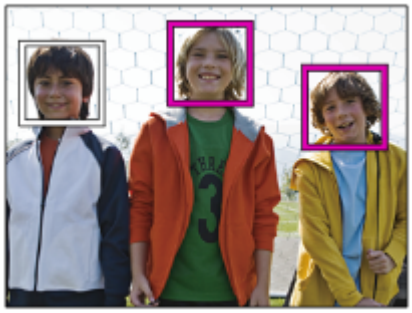

눈 검출 프레임

눈이 검출될 때 백색 눈 검출 프레임이 나타나고 설정에 따라 카메라는 자동 초점이 가능한지 결정합니다.
[피사체 인식]이 [동물]로 설정되어 있을 때는 눈 검출 프레임이 다음과 같이 표시됩니다.

사용자 정의 키에 의한 [Eye AF]

[Eye AF]를 사용자 정의 키에 할당하여 Eye AF 기능을 사용할 수도 있습니다. 키를 누르고 있는 동안에는 카메라가 눈에 초점을 맞출 수 있습니다. 이 기능은 [초점 영역]에 대한 설정에 상관없이 Eye AF 기능을 임시로 전체 화면에 적용하고자 할 때 유용합니다.
예를 들어, [초점 영역]이 [플렉스블 스팟]으로 설정되어 있고 초점 프레임에서 벗어난 눈에 카메라 초점을 맞추고자 하는 경우 [초점 영역]을 변경하지 않고 [Eye AF]가 할당된 사용자 정의 키를 눌러서 Eye AF 기능을 적용할 수 있습니다.

1. MENU → 2 (카메라 설정2) → [사용자정의 키] → 원하는 키, 그리고 나서 선택한 키에 [Eye AF] 기능을 할당하여 주십시오.
2. MENU → 1 (카메라 설정1) → [얼굴/눈 AF 설정] → [피사체 인식] → 원하는 설정.
3. 카메라를 사람 또는 동물의 눈을 가리키고 [Eye AF] 기능을 할당한 키를 누릅니다.
4. 키를 누른 채로 셔터 버튼을 눌러 주십시오.

힌트

- 카메라가 얼굴이나 눈에 초점을 맞춘 후 특정 시간 내에 얼굴 또는 눈 검출 프레임이 사라지게 하고 싶은 경우 [AF 영역 자동 지우기]를 [켬]으로 설정하십시오.
- 동물의 눈을 검출하려면 동물의 두 눈과 코가 화각 내에 들어오도록 구도를 잡으십시오.

참고 사항

- [피사체 인식]이 [사람]으로 설정되어 있을 때는 동물의 눈이 검출되지 않습니다. [피사체 인식]이 [동물]로 설정되어 있을 때는 사람의 얼굴이 검출되지 않습니다.
- 촬영 모드가 [장면 선택]에서 [인물]로 설정되어 있을 때는 [AF에서 얼굴/눈 우선]이 [켬]으로 고정되고 [피사체 인식]이 [사람]으로 고정됩니다.
- [피사체 인식]이 [동물]로 설정되어 있을 때는 다음과 같은 기능을 사용할 수 없습니다.
  - [Lock-on AF]
  - [중앙 Lock-on AF]
  - [M 측광에서 얼굴 우선]
  - [등록된 얼굴 우선]
- 다음과 같은 상황에서는 [Eye AF] 기능이 제대로 작동하지 않는 경우가 있습니다:
  - 선글라스를 착용하고 있을 때.
  - 앞머리가 눈을 기리고 있을 때.
  - 낮은 조명 또는 역광 조건.
  - 눈을 감고 있을 때.
  - 피사체가 그늘에 있을 때.
  - 피사체가 초점에서 벗어나 있을 때.
  - 피사체가 너무 많이 움직일 때.
- 피사체가 너무 많이 움직이면 검출 프레임이 눈 위에 제대로 표시되지 않는 경우가 있습니다.
- 상황에 따라 눈에 초점을 맞추지 못할 수 있습니다.
- 카메라가 사람의 눈에 초점을 맞추지 못하면 대신에 얼굴을 검출하여 초점을 맞춥니다. 사람의 얼굴이 검출되지 않으면 카메라는 눈에 초점을 맞출 수 없습니다.
- 일부 조건 하에서는 제품이 얼굴을 검출할 수 없거나 다른 물체를 얼굴로 잘못 검출하는 경우가 있습니다.

- 모드 다이얼이 (동영상) 또는 S&Q 로 설정되어 있을 때, 또는 동영상 촬영 중에는 Eye AF 기능을 사용할 수 없습니다.
- Eye AF 기능을 사용할 수 없을 때는 눈 검출 프레임이 표시되지 않습니다.
- 다음과 같은 기능에서는 얼굴/눈 검출 기능을 사용할 수 없습니다:
  - 광학 줌 이외의 줌 기능.
  - [사진 효과] 하에서 [포스터화]
  - 초점 확대
  - [장면 선택]이 [풍경], [야경] 또는 [일몰]로 설정되어 있을 때
  - 슬로모션/퀵모션 촬영 시에 [S&Q 프레임 속도]가 [120fps]/[100fps]로 설정되어 있을 때.
- 다음과 같은 상황에서는 얼굴 검출 기능을 사용할 수 없습니다:
  - [녹화 설정]이 [120p]/[100p]로 설정된 동영상 촬영
- 피사체에서 최대 여덟 명까지의 얼굴을 검출할 수 있습니다.
- [얼굴 인식 프레임]가 [끔]으로 설정되어 있더라도 일정 시간 동안 초점이 맞춰진 얼굴 주위에 녹색 초점 프레임이 나타납니다.
- 촬영 모드가 [인텔리전트 자동]로 설정되어 있을 때는 [AF에서 얼굴/눈 우선]가 [켬]으로 고정됩니다.
- [피사체 인식]이 [동물]로 설정되어 있을 때에도 동물 종류에 따라 일부는 눈을 검출할 수 없습니다.
- [동물 눈 표시]가 [끔]으로 설정되어 있을 때에도 초점이 맞춰진 눈 주위에 녹색 초점 프레임이 표시됩니다.

관련 항목

- 초점 모드
- 초점 영역
- AF 영역 자동 지우기
- 사용자정의 키 (정지 이미지/동영상/재생)
- 버전

4-732-948-45(1) Copyright 2018 Sony Corporation

AF 추적 감도 (정지 이미지)

정지 이미지 모드에서 피사체가 초점을 벗어났을 때 AF 추적 감도를 선택할 수 있습니다.

1. **MENU → (카메라 설정1) → [AF 추적 감도] → 원하는 설정.**

메뉴 항목 세부 내용

5(민감) / 4 / 3(표준) / 2 / 1(잠김):
[5(민감)]를 선택해서 서로 다른 거리의 피사체에 각각 초점을 맞춰 주십시오.
[1(잠김)]를 선택해서 다른 물체가 피사체의 앞을 지나갈 때 특정 피사체에의 초점을 유지하여 주십시오.

4-732-948-45(1) Copyright 2018 Sony Corporation

AF 시스템 (정지 이미지)

LA-EA1/LA-EA3 마운트 어댑터 (별매)를 사용해서 A 마운트 렌즈를 부착했을 때 초점 검출 시스템 (위상차 검출 AF/콘트라스트 AF)을 설정합니다.

1. **MENU → 1(카메라 설정1) → [AF 시스템] → 원하는 설정.**

메뉴 항목 세부 내용

위상차 검출 AF:
위상 검출 AF로 초점을 맞춥니다.초점 조절 속도가 대단히 빠릅니다.

콘트라스트 AF:
항상 콘트라스트 AF로 초점을 맞춥니다.초점 조절 속도가 더 느립니다. [위상차 검출 AF]로 초점을 맞출 수 없을 때 사용합니다.

참고 사항

- [AF 시스템]이 [콘트라스트 AF]로 설정되어 있을 때는 [초점 모드] 하의 [연속 AF]를 사용할 수 없습니다.
- [AF 시스템]이 [위상차 검출 AF]로 설정되어 있을 때는 다음과 같은 기능을 사용할 수 없습니다:
  - [초점 영역]에서 [존], [확장 플렉스블 스팟],및 [Lock-on AF] (카메라의 시스템 소프트웨어(펌웨어) 버전이 2.00 이상인 경우 모든 유형의 초점 영역을 사용할 수 있습니다.)
  - [중앙 Lock-on AF]
- [AF 시스템]이 [위상차 검출 AF]로 설정되어 있을 때는 [AF-S 우선순위 설정]을 [균형 강조]로 설정하더라도 일시적으로 [AF]로 전환됩니다.

4-732-948-45(1) Copyright 2018 Sony Corporation

AF 조리개 드라이브 (정지 이미지)

호환 렌즈를 사용하여 촬영할 때 조리개 드라이브에서 나는 소리를 줄일 수 있습니다.
이 기능은 카메라의 시스템 소프트웨어 (펌웨어) 버전이 2.00 이상일 때 사용할 수 있습니다.

1. **MENU → 1(카메라 설정1) → [AF 조리개 드라이브] → 원하는 설정.**

메뉴 항목 세부 내용

표준:
표준 조리개 구동 시스템을 사용합니다.

조용함 우선:
조리개 드라이브에서 나는 소리가 [표준]에서 보다 조용할 수 있도록 무음을 우선하기 위한 조리개 드라이브 시스템을 변경합니다.

참고 사항

- [조용함 우선]이 설정되어 있을 때 초점 속도가 느려질 수 있으며 피사체에 초점을 맞추기가 더 어려울 수 있습니다.
- 이 기능과 호환되지 않는 렌즈를 사용할 때는 [AF 조리개 드라이브]를 사용할 수 없습니다.

관련 항목

- 버전

4-732-948-45(1) Copyright 2018 Sony Corporation

반셔터 시 AF (정지 이미지)

셔터 버튼을 반쯤 누르면 자동으로 초점을 맞출지를 선택합니다. 초점과 노출을 개별적으로 조절하려면 [끔]을 선택하여 주십시오.

1. **MENU → (카메라 설정1) → [반셔터 시 AF] → 원하는 설정.**

메뉴 항목 세부 내용

켬:
셔터 버튼을 반쯤 누르면 자동 초점이 작동합니다.
끔:
셔터 버튼을 반쯤 눌러도 자동 초점이 작동하지 않습니다.

초점을 미세 조절하기 위한 유용한 방법

A 마운트 렌즈 장착 시에 셔터 버튼 이외의 버튼을 사용한 자동 초점 기능의 활성화는 수동 초점과 조합해서 더 정확한 초점 조절을 가능하게 합니다.

1. [반셔터 시 AF]을 [끔]으로 설정하여 주십시오.
2. MENU → (카메라 설정2) → [사용자정의 키] 또는 [사용자정의 키] → 원하는 키에 [초점부분확대] 기능을 할당하여 주십시오.
3. 뷰파인더를 들여다 봤을 때 자동 초점을 사용하지 않으려면 [Eye-Start AF]를 [끔]로 설정하여 주십시오.
4. AF-ON 버튼을 눌러서 초점을 맞춰 주십시오.
5. [초점부분확대] 기능이 할당된 키를 누른 다음에 초점 링을 돌려서 초점을 미세 조절하여 주십시오.
6. 셔터 버튼을 끝까지 눌러서 이미지를 촬영하여 주십시오.

관련 항목

- AF 켬
- Eye-Start AF (정지 이미지)
- 사전-AF (정지 이미지)
- 초점부분확대

4-732-948-45(1) Copyright 2018 Sony Corporation

사전-AF (정지 이미지)

셔터 버튼을 반쯤 누르기 전에 제품이 자동으로 초점을 조절합니다. 초점 조작 중에 화면이 흔들릴 수 있습니다.

1. **MENU → 1 (카메라 설정1) → [사전-AF] → 원하는 설정.**

메뉴 항목 세부 내용

켬:
셔터 버튼을 반쯤 누르기 전에 초점을 조절합니다.
끔:
셔터 버튼을 반쯤 누르기 전에 초점을 조절하지 않습니다.

참고 사항

- [사전-AF]는 E 마운트 렌즈가 장착되어 있을 때만 사용할 수 있습니다.

4-732-948-45(1) Copyright 2018 Sony Corporation

Eye-Start AF (정지 이미지)

전자식 파인더를 통해 볼 때 자동 초점을 사용할지를 설정합니다.

1. **MENU → (카메라 설정1) → [Eye-Start AF] → 원하는 설정.**

메뉴 항목 세부 내용

켬:
전자식 파인더를 통해 보면 자동 초점을 시작합니다.
끔:
전자식 파인더를 통해 볼 때 자동 초점을 시작하지 않습니다.

힌트

- A 마운트 렌즈 및 마운트 어댑터 (LA-EA2, LA-EA4) (별매)를 부착하면 [Eye-Start AF]를 사용할 수 있습니다.

4-732-948-45(1) Copyright 2018 Sony Corporation

현재 초점 영역 등록하기 (AF 영역 등록 기능) (정지 이미지)

사용자 정의 키를 사용해서 초점 프레임을 일시적으로 사전에 할당된 위치로 이동할 수 있습니다. 이 기능은 스포츠 장면과 같이 피사체의 움직임이 예측 가능한 장면을 촬영할 때 유용합니다. 이 기능을 사용하면 상황에 따라 초점 영역을 재빠르게 전환할 수 있습니다.

초점 영역 등록 방법

1. MENU → 1 (카메라 설정1) → [AF 영역 등록 기능] → [켬].
2. 원하는 위치에 초점 영역을 설정한 다음에 Fn (기능) 버튼을 누른 채로 지속하여 주십시오.

등록된 초점 영역 호출 방법

1. MENU → 2 (카메라 설정2) → [사용자정의 키] → 원하는 키, 그리고 나서 [지속 중 AF 영역 등록]을 선택하여 주십시오.
2. 카메라를 촬영 모드로 설정하고 [지속 중 AF 영역 등록]을 할당한 키를 누른 채로 지속한 다음에 셔터 버튼을 눌러서 이미지를 촬영하여 주십시오.

힌트

- [AF 영역 등록 기능]을 사용해서 초점 프레임을 등록하면 모니터에서 등록된 초점 프레임이 점멸합니다.
- 사용자 정의 키에 [등록된 AF 영역 전환]을 할당하면 키를 누른 채로 지속하지 않아도 등록된 초점 프레임을 사용할 수 있습니다.
- 사용자 정의 키에 [등록된 AF 영역+AF 켬]을 할당하면 키를 눌렀을 때 등록된 초점 프레임을 사용해서 자동 초점이 수행됩니다.

참고 사항

- 다음과 같은 상황에서는 초점 영역을 등록할 수 없습니다:
  - 모드 다이얼이 (동영상) 또는 S&Q 로 설정되어 있을 때
  - [터치 초점]이 수행되는 동안
  - 디지털 줌 기능 사용 시
  - [Lock-on AF]이 수행되는 동안
  - 초점 조절 중
  - 초점 고정이 수행되는 동안
- [지속 중 AF 영역 등록]을 [왼쪽 버튼 기능], [오른쪽 버튼 기능] 또는 [아래쪽 버튼]에 할당할 수 없습니다.
- 다음과 같은 상황에서는 등록된 초점 영역을 호출할 수 없습니다:
  - 모드 다이얼이 AUTO (자동 모드), (동영상), 또는 S&Q 로 설정되어 있을 때
- [AF 영역 등록 기능]이 [켬]으로 설정되어 있을 때는 [조작부 잠금] 설정이 [끔]로 고정됩니다.

관련 항목

- 초점 영역
- 사용자정의 키 (정지 이미지/동영상/재생)

4-732-948-45(1) Copyright 2018 Sony Corporation

등록된 AF 영역 삭제하기 (등록 AF 영역 삭제)

[AF 영역 등록 기능]을 사용해서 등록한 초점 프레임 위치를 삭제합니다.

1. **MENU → 1 (카메라 설정1) → [등록 AF 영역 삭제].**

관련 항목

- 현재 초점 영역 등록하기 (AF 영역 등록 기능) (정지 이미지)

4-732-948-45(1) Copyright 2018 Sony Corporation

AF 영역 자동 지우기

초점 영역을 상시 표시할지 초점이 맞춰지면 잠시 후에 자동으로 사라지도록 할지를 설정합니다.

1. **MENU → 1 (카메라 설정1) → [AF 영역 자동 지우기] → 원하는 설정.**

메뉴 항목 세부 내용

켬:
초점이 맞춰지고 잠시 후에 자동으로 초점 영역이 사라집니다.
끔:
상시 초점 영역을 표시합니다.

4-732-948-45(1) Copyright 2018 Sony Corporation

연속 AF 영역 표시

[연속 AF] 모드에서 [초점 영역]이 [와이드] 또는 [존]으로 설정되어 있을 대 초점이 맞춰진 영역을 표시할지를 설정할 수 있습니다.

1. **MENU → 1 (카메라 설정1) → [연속 AF 영역 표시] → 원하는 설정.**

메뉴 항목 세부 내용

켬:
초점이 맞춰진 초점 영역을 표시합니다.

끔:
초점이 맞춰진 초점 영역을 표시하지 않습니다.

참고 사항

- [초점 영역]이 다음 중 하나로 설정되어 있을 때는 초점이 맞춰진 영역 내의 초점 프레임이 녹색으로 표시됩니다:
  - [중앙]
  - [플렉스블 스팟]
  - [확장 플렉스블 스팟]
- 카메라에 A 마운트 렌즈와 마운트 어댑터 (LA-EA1/LA-EA3) (별매)가 장착되어 있고 [AF 시스템]가 [위상차 검출 AF]로 설정되어 있을 때는 [초점 영역] 설정에 관계 없이 항상 [연속 AF 영역 표시]가 켜집니다.

4-732-948-45(1) Copyright 2018 Sony Corporation

AF 미세 조정

LA-EA2 또는 LA-EA4 마운트 어댑터 (별매)와 함께 A 마운트 렌즈를 사용할 때 각 렌즈에 대해 자동 초점 위치를 조절하고 조절된 값을 등록할 수 있습니다.
조절이 필요할 때만 이 기능을 사용합니다. 이 조절을 사용할 때는 자동 초점 기능이 올바른 위치에서 수행되지 않는 경우가 있습니다.

1. **MENU → 1 (카메라 설정1) → [AF 미세 조정].**
2. **[AF 조정 설정] → [켬]을 선택하여 주십시오.**
3. **[크기] → 원하는 값 .**
   - 큰 값을 선택할수록 자동 초점 위치가 제품으로부터 멀어집니다. 작은 값을 선택할수록 자동 초점 위치가 제품으로부터 가까워집니다.

힌트

- 실제 촬영 조건 하에서 위치를 조절하는 것이 좋습니다. [초점 영역]를 [플렉스블 스팟]로 설정하고 조절 시에 높은 콘트라스트의 밝은 피사체를 사용하여 주십시오.

참고 사항

- 이전에 값을 등록한 렌즈를 부착하면 화면에 등록된 값이 표시됩니다. 아직 값이 등록되지 않은 렌즈에 대해서는 [±0]이 표시됩니다.
- [-]가 값으로 표시되면 총 30 개의 렌즈가 등록되어 더 이상 새로운 렌즈를 등록할 수 없는 것입니다. 새로운 렌즈를 등록하려면 등록을 소거해도 되는 렌즈를 부착한 다음에 값을 [±0]으로 설정하거나 [지우기]를 사용해서 모든 렌즈의 값을 리셋 하여 주십시오.
- [AF 미세 조정]은 Sony, Minolta, 또는 Konica-Minolta 렌즈를 지원합니다. 지원되는 렌즈 이외의 렌즈로 [AF 미세 조정]을 수행하면 지원되는 렌즈에 대해 등록된 설정이 영향을 받을 수 있습니다. 지원되지 않는 렌즈에 대해서는 [AF 미세 조정]을 수행하지 마십시오.
- 동일한 사양의 Sony, Minolta, 및 Konica-Minolta 렌즈에 대해 개별적으로 [AF 미세 조정]을 설정할 수는 없습니다.

4-732-948-45(1) Copyright 2018 Sony Corporation

노출 보정

통상적으로 노출은 자동으로 설정됩니다 (자동 노출). 자동 노출로 설정된 노출 값을 토대로 [노출 보정]을 플러스 측 또는 마이너스 측으로 조절해서 전체 이미지를 밝게 또는 어둡게 만들 수 있습니다 (노출 보정).

1 노출 보정 다이얼 (A)를 돌려 주십시오.

+ (위) 쪽:
이미지가 밝아집니다.
- (아래) 쪽:
이미지가 어두워집니다.

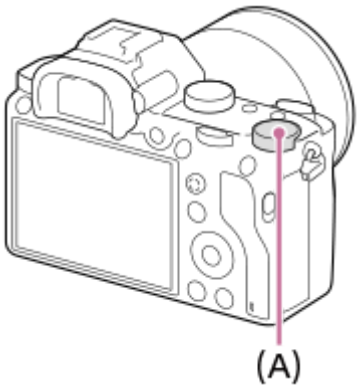

- -3.0 EV에서 +3.0 EV의 범위 내에서 노출 보정 값을 조절할 수 있습니다.
- 촬영 화면에서 설정한 노출 보정 값을 확인할 수 있습니다.

모니터

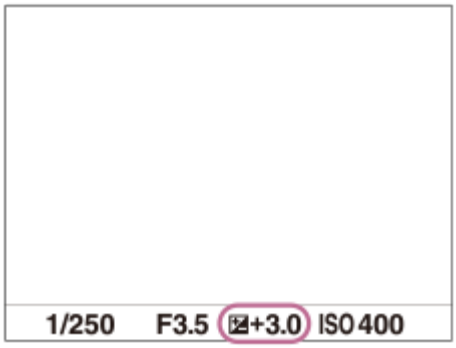

뷰파인더

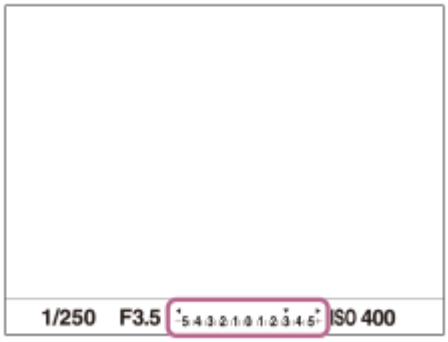

MENU를 사용해서 노출 보정값 설정하기

노출 보정 다이얼이 "0"으로 설정되어 있을 때는 -5.0 EV에서 +5.0 EV의 범위 내에서 노출 보정값을 조절할 수 있습니다.
MENU→ 1 (카메라 설정1) → [노출 보정] → 원하는 설정.

참고 사항

- 다음과 같은 촬영 모드에서는 노출 보정을 수행할 수 없습니다:
  - [인텔리전트 자동]
  - [장면 선택]
- [수동 노출] 사용 시에는 [ISO]가 [ISO AUTO]로 설정되어 있을 때만 노출 보정을 수행할 수 있습니다.
- MENU의 [노출 보정] 또는 [다이얼 Ev 보정]는 노출 보정 다이얼의 설정에 우선하게 됩니다.
- 촬영 중에는 이미지 밝기와 동등한 -3.0 EV에서 + 3.0 EV사이의 값만 화면에 표시됩니다. 이 범위를 벗어난 노출 보정 값을 설정하면 화면 상의 이미지 밝기에는 효과가 반영되지 않지만 촬영된 이미지 상에는 반영됩니다.
- 동영상에 대해 -2.0 EV에서 +2.0 EV의 범위 내에서 노출 보정 값을 조절할 수 있습니다.
- 대단히 밝거나 어두운 조건에서 피사체를 촬영하거나 플래시를 사용할 때는 만족할만한 효과를 얻을 수 없는 경우가 있습니다.
- 노출 보정 다이얼을 "0" 이외의 설정으로부터 "0"으로 설정하면 [노출 보정] 설정에 관계 없이 노출 값이 "0"으로 전환됩니다.

관련 항목

- 노출 간격
- 다이얼 Ev 보정
- 노출 보정 설정
- 연속 브래킷
- 단일 브래킷
- 제브라 패턴 설정

4-732-948-45(1) Copyright 2018 Sony Corporation

EV 보정 재설정

노출 보정 다이얼 위치가 "0"으로 설정되어 있을 때 전원을 끄면 [노출 보정]를 사용해서 설정한 노출 값을 유지할지를 설정합니다.

1. **MENU → 1 (카메라 설정1) → [EV 보정 재설정] → 원하는 설정.**

메뉴 항목 세부 내용

유지:
설정을 유지합니다.
재설정:
설정을 리셋합니다.

4-732-948-45(1) Copyright 2018 Sony Corporation

ISO

ISO 숫자 (권장 노출 인덱스)는 빛에 대한 감도를 나타냅니다. 숫자가 클수록 감도가 더 높습니다.

1. **조작 휠의 ISO (ISO) → 원하는 설정을 선택하여 주십시오.**
   - MENU→ 1 (카메라 설정1) → [ISO]를 선택할 수도 있습니다.
   - 조작 휠을 돌리는 것과 더불어 앞쪽 다이얼을 돌려서 1/3 EV 간격으로 값을 변경할 수 있습니다. 뒤쪽 다이얼을 돌려서 1 EV 간격으로 값을 변경할 수 있습니다.

메뉴 항목 세부 내용

ISO AUTO:
ISO 감도를 자동으로 설정합니다.

ISO 50 – ISO 204800:
수동으로 ISO 감도를 설정합니다. 큰 숫자를 선택할수록 ISO 감도가 높아집니다.

힌트

- [ISO AUTO] 모드에서 자동으로 설정된 ISO 감도의 범위를 변경할 수 있습니다. [ISO AUTO] 를 선택하고 조작 휠의 오른쪽을 누른 다음에 [ISO AUTO 최대] 및 [ISO AUTO 최소]에 대해 원하는 값을 설정하여 주십시오.

참고 사항

- 다음의 기능을 사용할 때는 [ISO AUTO]가 선택됩니다:
  - [인텔리전트 자동]
  - [장면 선택]
- ISO 감도가 ISO 100보다 낮은 값으로 설정되어 있을 때는 기록 가능 피사체 밝기 (다이내믹 레인지)가 저하되는 경우가 있습니다.
- ISO 값이 높을수록 이미지에 더 많은 노이즈가 나타납니다.
- 사용할 수 있는 ISO 설정은 정지 이미지를 촬영하는지, 동영상을 촬영하는지, 또는 슬로모션/퀵모션 동영상을 촬영하는지에 따라 달라집니다.
- 동영상 촬영 시에는 100과 102400 사이의 ISO 값을 사용할 수 있습니다. ISO 값을 102400보다 큰 값으로 설정하면 설정이 자동으로 102400로 전환됩니다. 동영상 촬영이 완료되면 ISO 값이 원래 설정으로 되돌려집니다.
- 동영상 촬영 시에는 100과 102400 사이의 ISO 값을 사용할 수 있습니다. ISO 값을 100보다 작은 값으로 설정하면 설정이 자동으로 100으로 전환됩니다. 동영상 촬영이 완료되면 ISO 값이 원래 설정으로 되돌려집니다.
- 촬영 모드가 [P], [A], [S], 또는 [M]으로 설정된 상태에서 [ISO AUTO]를 선택하면 ISO 감도가 설정 범위 내에서 자동으로 조절됩니다.

4-732-948-45(1) Copyright 2018 Sony Corporation

ISO AUTO 최소 속도

촬영 모드가 P (프로그램 자동) 또는 A (조리개 우선)로 설정되어 있을 때 [ISO AUTO]를 선택하면 ISO 감도가 변하기 시작하는 셔터 속도를 설정할 수 있습니다.
이 기능은 움직이는 피사체를 촬영하는데 효과적입니다. 카메라 흔들림을 방지하면서 피사체 흔들림을 최소화할 수 있습니다.

1. **MENU → 1(카메라 설정1) → [ISO AUTO 최소 속도] → 원하는 설정.**

메뉴 항목 세부 내용

FASTER (더 빠르게)/FAST (고속):
[표준]보다 빠른 셔터 속도에서 ISO 감도가 변하기 시작하므로 카메라 흔들림과 피사체 흔들림을 방지할 수 있습니다.

STD (표준):
카메라가 렌즈의 초점 거리를 토대로 자동으로 셔터 속도를 설정합니다.

SLOW (저속)/SLOWER (더 느리게):
[표준]보다 느린 셔터 속도에서 ISO 감도가 변하기 시작하므로 노이즈를 줄여서 이미지를 촬영할 수 있습니다.

1/8000 — 30":
설정한 셔터 속도에서 ISO 감도가 변하기 시작합니다.

힌트

- [더 빠르게], [고속], [표준], [저속], 및 [더 느리게] 간에 ISO 감도가 변하기 시작하는 셔터 속도의 차는 1 EV입니다.

참고 사항

- [ISO AUTO]에서 ISO 감도가 [ISO AUTO 최대]로 설정되어 있더라도 노출이 부족하면 적절한 노출로 촬영하기 위해 셔터 속도가 [ISO AUTO 최소 속도]에서 설정된 속도보다 더 느려집니다.
- 다음과 같은 상황에서는 셔터 속도가 설정한대로 기능하지 않는 경우가 있습니다:
  - 플래시를 사용해서 밝은 장면을 촬영할 때. (최대 셔터 속도는 1/250 초의 플래시 동기 속도로 제한됩니다.)
  - [플래시 모드]를 [강제 플래시]로 설정해서 플래시를 사용해서 어두운 장면을 촬영할 때. (최저 셔터 속도는 카메라에 의해 자동으로 결정되는 속도로 제한됩니다.)

관련 항목

- 프로그램 자동
- 조리개 우선
- ISO

4-732-948-45(1) Copyright 2018 Sony Corporation

측광 모드

노출을 결정하기 위한 화면 상의 측광 부분을 설정하는 측광 모드를 선택합니다.

1. **MENU → 1(카메라 설정1) → [측광 모드] → 원하는 설정.**

메뉴 항목 세부 내용

다중:
전체 영역을 복수의 영역으로 분할한 다음에 각 영역의 광량을 측정해서 전체 화면의 적절한 노출을 결정합니다 (멀티 패턴 측광).

중앙:
화면의 중앙 영역에 중점을 두면서 전체 화면의 평균 밝기를 측정합니다 (중앙 중점 측광).

스팟:
중앙 영역만 측정합니다 (스팟 측광). 이 모드는 전체 화면의 특정 부분을 측광하는데 적합합니다. 측광 원의 크기는 [스팟: 표준]와 [스팟: 대]로부터 선택할 수 있습니다. 측광 원의 위치는 [스팟 측광 위치]에 대한 설정에 따라 다릅니다.

전체 화면 평균:
전체 화면의 평균 밝기를 측정합니다. 구도 또는 피사체의 위치가 바뀌더라도 노출이 안정됩니다.

하이라이트:
화면 상의 하이라이트 영역에 중점을 두고 밝기를 측정합니다. 이 모드는 과도 노출을 피하면서 피사체를 촬영하는데 적합합니다.

힌트

- [스팟 측광 위치]가 [초점 위치 링크]로 설정되어 있을 때 [스팟]를 선택하고 [초점 영역]를 [플렉스블 스팟] 또는 [확장 플렉스블 스팟]로 설정하면 스팟 측광 포인트를 초점 영역과 조율할 수 있습니다.
- [다중]이 선택되어 있고 [M 측광에서 얼굴 우선]이 [켬]으로 설정되어 있으면 카메라는 검출된 얼굴을 토대로 밝기를 측정합니다.
- [측광 모드]를 [하이라이트]로 설정하고 [D레인지 최적화] 또는 [자동 HDR] 기능을 활성화하면 이미지를 작은 영역으로 분할하고 빛과 그림자의 콘트라스트를 분석해서 밝기와 콘트라스트를 자동으로 보정합니다. 촬영 환경에 맞춰서 설정을 수행하여 주십시오.

참고 사항

- 다음과 같은 촬영 모드에서는 [측광 모드]가 [다중]로 고정됩니다:
  - [인텔리전트 자동]
  - [장면 선택]
  - 광학 줌 이외의 줌 기능
- [하이라이트] 모드에서 화면 상에 밝은 부분이 있으면 피사체가 어두워지는 경우가 있습니다.

관련 항목

- AE 고정
- 스팟 측광 위치
- M 측광에서 얼굴 우선
- D레인지 최적화 (DRO)
- 자동 HDR

4-732-948-45(1) Copyright 2018 Sony Corporation

M 측광에서 얼굴 우선

[측광 모드]가 [다중]로 설정되어 있을 때 카메라가 검출된 얼굴을 토대로 밝기를 측정하도록 할지를 설정합니다.

1. **MENU → 1 (카메라 설정1) → [M 측광에서 얼굴 우선] → 원하는 설정.**

메뉴 항목 세부 내용

켬:
카메라는 검출된 얼굴을 토대로 밝기를 측정합니다.
끔:
카메라는 얼굴을 검출하지 않고 [다중] 설정을 사용하여 밝기를 측정합니다.

참고 사항

- 촬영 모드가 [인텔리전트 자동]로 설정되어 있을 때는 [M 측광에서 얼굴 우선]가 [켬]으로 고정됩니다.
- [얼굴/눈 AF 설정]에서 [AF에서 얼굴/눈 우선]이 [켬]으로 [피사체 인식]이 [동물]로 설정되어 있을 때는 [M 측광에서 얼굴 우선]이 작동하지 않습니다.

관련 항목

- 측광 모드

4-732-948-45(1) Copyright 2018 Sony Corporation

스팟 측광 위치

[초점 영역]가 [플렉스블 스팟] 또는 [확장 플렉스블 스팟]로 설정되어 있을 때 스팟 측광 포인트와 초점 영역을 연동시킬지를 설정합니다.

1. **MENU → 1 (카메라 설정1) → [스팟 측광 위치] → 원하는 설정.**

메뉴 항목 세부 내용

중앙:
스팟 측광 위치가 초점 영역과 연동되지 않고 상시 중앙의 밝기를 측정합니다.

초점 위치 링크:
스팟 측광 위치가 초점 영역과 연동됩니다.

참고 사항

- [초점 영역]가 [플렉스블 스팟] 또는 [확장 플렉스블 스팟]이외로 설정되어 있을 때는 스팟 측광 위치가 중앙에 고정됩니다.
- [초점 영역]가 [Lock-on AF: 플렉스블 스팟] 또는 [Lock-on AF: 확장 플렉스블 스팟]로 설정되어 있을 때는 스팟 측광 위치가 고정 AF 시작 위치와 연동되지만 피사체의 추적과는 연동되지 않습니다.

관련 항목

- 초점 영역
- 측광 모드

4-732-948-45(1) Copyright 2018 Sony Corporation

노출 간격

셔터 속도, 조리개, 및 노출 보정 값에 대한 설정 간격을 조절할 수 있습니다.

1. **MENU → 1(카메라 설정1) → [노출 간격] → 원하는 설정.**

메뉴 항목 세부 내용

0.3EV / 0.5EV

참고 사항

- [노출 간격]을 [0.5EV]로 설정하더라도 노출 보정 다이얼이 0.3 EV 간격으로 변경됩니다.

4-732-948-45(1) Copyright 2018 Sony Corporation

반셔터 시 AEL (정지 이미지)

셔터 버튼을 반쯤 눌렀을 때 노출을 고정할지를 설정합니다.
초점과 노출을 개별적으로 조절하려면 [끔]을 선택하여 주십시오.

1. **MENU → 1(카메라 설정1) → [반셔터 시 AEL] → 원하는 설정.**

메뉴 항목 세부 내용

자동:
[초점 모드]가 [단일 촬영 AF]로 설정되어 있을 때 셔터 버튼을 반쯤 누르면 자동으로 초점을 조절한 후에 노출을 고정시킵니다. [초점 모드]가 [자동 AF]로 설정되어 있고 제품이 피사체가 움직이고 있다고 판단하거나 연사 이미지를 촬영할 때는 고정 노출이 취소됩니다.

켬:
셔터 버튼을 반쯤 누르면 노출을 고정합니다.

끔:
셔터 버튼을 반쯤 눌러도 노출을 고정시키지 않습니다. 초점과 노출을 별도로 조절하고자 할 때 이 모드를 사용하여 주십시오.
[연속 촬영] 모드로 촬영 시에 제품이 계속해서 노출을 조절합니다.

참고 사항

- AEL 버튼을 사용한 조작은 [반셔터 시 AEL] 설정에 우선합니다.

4-732-948-45(1) Copyright 2018 Sony Corporation

노출 표준 조정

각 측광 모드에 대해 올바른 노출 값에 대한 카메라의 표준을 조절합니다.

1. **MENU → 1 (카메라 설정1) → [노출 표준 조정] → 원하는 측광 모드.**

2. **원하는 값을 측광 표준으로 선택하여 주십시오.**
   - -1 EV에서 +1 EV의 범위에서 1/6 EV 간격으로 값을 설정할 수 있습니다.

측광 모드

MENU → 1 (카메라 설정1) → [측광 모드]에서 해당하는 측광 모드를 선택하면 설정한 표준 값이 적용됩니다.
다중/ 중앙/ 스팟/ 전체 화면 평균/ 하이라이트

참고 사항

- [노출 표준 조정]의 변경으로 인한 노출 보정에의 영향은 없습니다.
- 스팟 AEL 사용 중에 노출 값은 [스팟]에 대한 설정 값에 따라 고정됩니다.
- M.M (수동 측광)에 대한 표준 값은 [노출 표준 조정]에서 설정한 값에 따라 변경됩니다.
- [노출 표준 조정]에서 설정한 값은 노출 보정 값과 별도로 Exif 데이터로 기록됩니다. 노출 표준 값의 양은 노출 보정 값에 더해지지 않습니다.
- 브래킷 촬영 중에 [노출 표준 조정]를 설정하면 브래킷 촬영 매수가 리셋됩니다.

관련 항목

- 측광 모드

4-732-948-45(1) Copyright 2018 Sony Corporation

플래시 모드

플래시 모드를 설정할 수 있습니다.

1. **MENU → 1 (카메라 설정1) → [플래시 모드] → 원하는 설정.**

메뉴 항목 세부 내용

플래시 끔:
플래시가 작동하지 않습니다.

자동 플래시:
어두운 환경 또는 밝은 빛을 향해 촬영할 때 플래시가 작동합니다.

강제 플래시:
셔터 버튼을 누를 때마다 플래시가 작동합니다.

저속 동기:
셔터 버튼을 누를 때마다 플래시가 작동합니다. 저속 동기 촬영을 사용하면 셔터 속도를 느리게 해서 피사체와 배경 둘 다의 선명한 이미지를 촬영할 수 있습니다.

후막 동기:
셔터 버튼을 누를 때마다 노출 조절이 완료되기 전에 플래시가 작동합니다. 후막 동기 촬영을 사용하면 움직이는 자동차 또는 걷는 사람과 같은 움직이는 피사체의 움직임의 흔적을 자연스러운 이미지로 촬영할 수 있습니다.

참고 사항

- 기본 설정은 촬영 모드에 따라 다릅니다.
- 촬영 모드에 따라서는 일부 [플래시 모드] 설정을 사용할 수 없습니다.

관련 항목

- 플래시 (별매) 사용하기
- 무선 플래시

4-732-948-45(1) Copyright 2018 Sony Corporation

플래시 보정

–3.0 EV에서 +3.0 EV의 범위에서 플래시의 광량을 조절합니다. 플래시 보정은 플래시의 광량만 변경합니다. 노출 보정은 셔터 속도 및 조리개의 변경과 더불어 플래시의 광량을 변경합니다.

1. **MENU → 1 (카메라 설정1) → [플래시 보정] → 원하는 설정.**
   - 큰 값 (+ 측)을 선택할수록 플래시 레벨이 높아지고 작은 값 (– 측)을 선택할수록 플래시 레벨이 낮아집니다.

참고 사항

- 촬영 모드가 다음과 같은 모드로 설정되어 있을 때는 [플래시 보정]이 작동하지 않습니다:
  - [인텔리전트 자동]
  - [장면 선택]
- 피사체가 플래시의 최대 범위에서 벗어나 있으면 사용할 수 있는 플래시의 광량의 한계로 인해 높은 플래시 효과 (+ 측)를 눈에 보이게 얻을 수 없는 경우가 있습니다. 피사체가 너무 가까우면 낮은 플래시 효과 (- 측)를 눈에 보이게 얻을 수 없는 경우가 있습니다.
- 렌즈에 ND 필터를 부착하거나 플래시에 디퓨저 또는 컬러 필터를 부착하면 적절한 노출이 얻어지지 않아 이미지가 어둡게 되는 경우가 있습니다. 이러한 경우에는 [플래시 보정]을 적절한 값으로 조절하여 주십시오.

관련 항목

- 플래시 (별매) 사용하기

4-732-948-45(1) Copyright 2018 Sony Corporation

노출 보정 설정

노출 보정 값을 적용해서 플래시 광과 주변 광을 둘 다 제어할지 주변 광만 제어할지를 설정합니다.

1. **MENU → 1(카메라 설정1) → [노출 보정 설정] → 원하는 설정.**

메뉴 항목 세부 내용

주변광+플래시:
노출 보정 값을 플래시 광과 주변 광 둘 다에 적용합니다.
주변광만:
노출 보정 값을 주변 광에만 적용합니다.

관련 항목

- 플래시 보정

4-732-948-45(1) Copyright 2018 Sony Corporation

무선 플래시

무선 플래시 촬영은 두 가지 방법이 있습니다. 카메라에 부착된 플래시의 빛을 신호 광으로 사용하는 광 신호 플래시 촬영과 무선 통신을 사용하는 전파 신호 플래시 촬영이 있습니다. 전파 신호 플래시 촬영을 수행하려면 호환 플래시나 무선 리모컨 (별매)을 사용하십시오. 각 방법의 설정 방법에 관한 자세한 사항은 플래시 또는 무선 리모컨의 사용설명서를 참조하여 주십시오.

1. **카메라에서 슈 캡을 제거한 다음에 플래시 또는 무선 리모컨을 부착하여 주십시오.**
   - 플래시가 부착된 무선 플래시 촬영을 수행할 때는 부착된 플래시를 컨트롤러로 설정하십시오.
2. **MENU → 1 (카메라 설정1) → [무선 플래시] → [켬].**
3. **무선 모드로 설정하거나 무선 수신기 (별매)에 부착된 오프 카메라 플래시를 설치하여 주십시오.**
   - 카메라의 AEL 버튼을 눌러서 플래시의 발광을 점검하여 주십시오.

메뉴 항목 세부 내용

끔:
무선 플래시 기능을 사용하지 않습니다.

켬:
무선 플래시 기능을 사용하여 외장 플래시를 작동하거나 카메라로부터 떨어진 곳에서 플래시가 발광하도록 합니다.

AEL 버튼의 설정

무선 플래시 촬영 시에는 MENU → 2 (카메라 설정2) → [사용자정의 키] → [AEL 버튼 기능]를 [AEL 지속]로 설정하는 것이 좋습니다.

참고 사항

- 오프 카메라 플래시가 다른 카메라의 컨트롤러로 사용되는 플래시로부터 광 신호를 수신해서 발광하는 경우가 있습니다. 이러한 경우에는 플래시의 채널을 변경하여 주십시오. 채널 변경 방법은 플래시의 사용설명서를 참조하여 주십시오.
- 무선 플래시 촬영과 호환되는 플래시에 대해서는 Sony 웹사이트를 방문하거나 가까운 Sony 대리점 또는 지역 공인 Sony 서비스 센터에 문의하여 주십시오.

4-732-948-45(1) Copyright 2018 Sony Corporation

적목 현상 감소

플래시 사용 시에 적안 현상을 줄이기 위해 촬영 전에 플래시가 두 번 이상 작동합니다.

1. **MENU → 1(카메라 설정1) → [적목 현상 감소] → 원하는 설정.**

메뉴 항목 세부 내용

켬:
적안 현상이 감소되도록 상시 플래시가 작동합니다.
끔:
적안 감쇄를 사용하지 않습니다.

참고 사항

- 적안 감쇄로 원하는 효과를 얻을 수 없는 경우가 있습니다. 피사체까지의 거리 또는 피사체가 사전 발광을 쳐다보는지 등의 개인차 및 조건에 따라 효과가 달라집니다.

4-732-948-45(1) Copyright 2018 Sony Corporation

외부 플래시 설정

모니터와 카메라의 조작 휠을 사용하여 카메라에 부착된 플래시 (별매)의 설정을 구성할 수 있습니다.
이 기능은 카메라의 시스템 소프트웨어 (펌웨어) 버전이 3.10 이상일 때 사용할 수 있습니다. 또한, 이 기능을 사용하기 전에 플래시 소프트웨어를 최신 버전으로 업그레이드하십시오.
플래시 기능에 관한 자세한 사항은 플래시의 사용 설명서를 참조하여 주십시오.

1. **카메라의 멀티 인터페이스 슈에 플래시 (별매)를 부착한 다음 카메라와 플래시를 켭니다.**
2. **MENU → 1 (카메라 설정1) → [외부 플래시 설정] → 원하는 설정 항목.**
3. **카메라의 조작 휠을 사용하여 설정을 구성합니다.**

메뉴 항목 세부 내용

외부플래시 발광설정:
플래시 모드, 플래시 레벨 등과 같이 플래시 터짐과 관련된 설정을 구성할 수 있도록 합니다.
외부 F 사용자 정의:
기타 플래시 설정, 무선 설정 및 플래시 장치 설정을 구성할 수 있도록 합니다.

힌트

- MENU → 2 (카메라 설정2) → [사용자정의 키]를 선택하여 [외부플래시 발광설정] 기능을 키에 미리 할당하면 해당 키를 누르기만 함으로써 [외부플래시 발광설정] 화면을 호출할 수 있습니다.
- [외부 플래시 설정]을 사용하는 동안에도 플래시를 조작하여 설정을 조정할 수 있습니다.
- 또한 카메라에 부착된 무선 리모컨 (별매)에 대한 설정을 구성할 수 있습니다.

참고 사항

- Sony에서 제조하고 카메라의 멀티 인터페이스 슈에 부착된 플래시 (별매) 또는 무선 리모컨 (별매)의 설정을 구성하기 위해서는 [외부 플래시 설정]만 사용할 수 있습니다.
- 플래시가 카메라에 직접 부착되어 있을 때는 [외부 플래시 설정]만 사용할 수 있습니다. 케이블을 사용하여 연결된 오프 카메라 플래시로 촬영할 때는 이 기능을 사용할 수 없습니다.
- 부착된 플래시의 일부 기능만 [외부 플래시 설정]을 사용하여 구성할 수 있습니다. [외부 플래시 설정]을 통해 기타 플래시와의 페어링, 플래시 설정, 플래시 초기화를 할 수 없습니다.
- 다음과 같은 조건에서는 [외부 플래시 설정]을 사용할 수 없습니다:
  - 플래시가 카메라에 부착되어 있지 않을 때
  - [외부 플래시 설정]을 지원하지 않는 플래시가 부착되어 있을 때
  - 모드 다이얼이 (동영상) 또는 S&Q 로 설정되어 있거나 동영상 촬영 중으로 설정되어 있을 때

  또한, 플래시의 상태에 따라 [외부 플래시 설정]을 사용하지 못할 수 있습니다.
- 이 기능과 호환되는 플래시와 무선 리모컨에 대한 자세한 내용은 다음의 지원 페이지를 참조하십시오.
  https://www.sony.net/dics/7m3/

관련 항목

- 버전

4-732-948-45(1) Copyright 2018 Sony Corporation

렌즈 교환 가능 디지털 카메라
ILCE-7M3 α7III

화이트 밸런스

뉴트럴한 백색 피사체를 백색으로 기록하기 위해 주변 조명 조건의 톤 효과를 보정합니다. 이미지의 색조가 기대했던 대로 나오지 않거나 사진적인 표현을 위해 색조를 변경하고자 할 때 이 기능을 사용하여 주십시오.

1. **MENU → (카메라 설정1) → [화이트 밸런스] → 원하는 설정.**

메뉴 항목 세부 내용

AWB AWB **자동/ **태양광 / **그늘 / **흐림 / **백열등 / **-1 형광등: 따뜻한 흰색 / **0 형광등: 차가운 흰색 / **+1 형광등: 주간의 백색 / **+2 형광등: 태양광 / **플래시 / **수중 자동: 피사체를 조명하는 광원을 선택하면 제품이 선택한 광원에 적합하도록 색조를 조절합니다 (사전 설정 화이트밸런스). [자동]를 선택하면 제품이 자동으로 광원을 검출해서 색조를 조절합니다.

색 온도/필터:
광원에 따라 색조를 조절합니다. 사진용 CC (Color Compensation) 필터의 효과를 얻습니다.

사용자 정의 1/사용자 정의 2/사용자 정의 3:
[사용자 정의 설정]에 저장된 화이트밸런스 설정을 사용합니다.

SET 사용자 정의 설정:
촬영 환경에 대한 조명 조건 하에서의 기본 백색을 기억합니다.
기억된 사용자 정의 화이트밸런스 번호를 선택하여 주십시오.

힌트

- 조작 휠의 오른쪽을 눌러서 미세 조절 화면을 표시한 다음에 필요한 만큼 색조를 미세 조절할 수 있습니다.
- 선택한 설정에서의 색조가 기대한 것과 다를 때는 [WB 브래킷] 촬영을 수행하여 주십시오.
- AWB 또는 AWB 는 [AWB 우선순위 설정]가 [분위기] 또는 [흰색]로 설정되어 있을 때만 표시됩니다.

참고 사항

- 다음과 같은 촬영 모드에서는 [화이트 밸런스]가 [자동]로 고정됩니다:
  - [인텔리전트 자동]
  - [장면 선택]
- 수은 램프 또는 나트륨 램프를 광원으로 사용하면 광원의 특성으로 인해 정확한 화이트밸런스를 얻을 수 없습니다. 플래시를 사용해서 촬영하거나 [사용자 정의 설정]를 선택하는 것이 좋습니다.

관련 항목

- [사용자 정의 설정] 모드에서 기본 백색 포착하기
- AWB 우선순위 설정
- WB 브래킷

4-732-948-45(1) Copyright 2018 Sony Corporation

AWB 우선순위 설정

[화이트 밸런스]가 [자동]로 설정되어 있을 때 백열등과 같은 조명 조건 하에서 촬영 시에 우선할 색조를 선택합니다.

1. **MENU → 1 (카메라 설정1) → [AWB 우선순위 설정] → 원하는 설정.**

메뉴 항목 세부 내용

AWB STD 표준:
표준 자동 화이트밸런스로 촬영합니다. 카메라가 자동으로 색조를 조절합니다.

AWB Ambi 분위기:
광원의 색조를 우선합니다. 따뜻한 분위기를 연출하는데 적합합니다.

AWB White 흰색:
광원의 색 온도가 낮을 때 백색의 재현을 우선합니다.

관련 항목

- 화이트 밸런스

4-732-948-45(1) Copyright 2018 Sony Corporation

D레인지 최적화 (DRO)

이미지를 작은 영역으로 분할해서 제품이 피사체와 배경 간의 음영의 콘트라스트를 분석해서 최적의 밝기와 그러데이션으로 이미지를 생성합니다.

1. **MENU → 1 (카메라 설정1) → [DRO/자동 HDR] → [D레인지 최적화].**
2. **조작 휠의 왼쪽/오른쪽을 사용해서 원하는 설정을 선택하여 주십시오.**

메뉴 항목 세부 내용

D레인지 최적화: 자동:
자동으로 밝기를 보정합니다.

D레인지 최적화: Lv1 — D레인지 최적화: Lv5:
각 분할된 영역에 대해 촬영된 이미지의 그러데이션을 최적화합니다. Lv1 (약)에서 Lv5 (강)으로부터 최적화 레벨을 선택하여 주십시오.

참고 사항

- 다음과 같은 상황에서는 [D레인지 최적화]가 [끔]로 고정됩니다:
  - [사진 효과]가 [끔] 이외로 설정되어 있을 때
  - [픽쳐 프로파일]가 [끔] 이외로 설정되어 있을 때
- [장면 선택]에서 다음과 같은 모드가 선택되어 있을 때는 [DRO/자동 HDR]이 [끔]으로 고정됩니다.
  - [일몰]
  - [야경]
  - [야간 인물]

  위의 모드 이외의 [장면 선택] 모드가 선택되어 있을 때는 설정이 [D레인지 최적화: 자동]으로 고정됩니다.
- [D레인지 최적화]를 사용해서 촬영할 때는 이미지에 노이즈가 발생하는 경우가 있습니다. 특히 효과를 강하게 할 때는 촬영된 이미지를 확인하면서 적절한 레벨을 선택하여 주십시오.

4-732-948-45(1) Copyright 2018 Sony Corporation

자동 HDR

각각 다른 노출로 세 장의 이미지를 촬영해서 올바른 노출의 이미지, 노출 부족 이미지의 밝은 부분, 및 과다 노출 이미지의 어두운 부분을 합성해서 더 넓은 그러데이션 범위 (고 다이내믹 레인지)의 이미지를 생성합니다 . 적절한 노출의 한 장의 이미지와 한 장의 오버레이 이미지가 기록됩니다.

1. **MENU → 1 (카메라 설정1) → [DRO/자동 HDR] → [자동 HDR].**
2. **조작 휠의 왼쪽/오른쪽을 사용해서 원하는 설정을 선택하여 주십시오.**

메뉴 항목 세부 내용

자동 HDR: 노출 차이 자동:
자동으로 밝기를 보정합니다.

자동 HDR: 노출 차이 1.0EV — 자동 HDR: 노출 차이 6.0EV:
피사체의 콘트라스트에 따라 노출 차이를 설정합니다. 1.0 EV (약)에서 6.0 EV (강).중에서 최적화 레벨을 선택하여 주십시오.
예를 들어 노출치를 2.0 EV로 설정하면 −1.0 EV, 올바른 노출, 및 +1.0 EV의 노출 레벨로 세 장의 이미지를 촬영해서 합성합니다.

힌트

- 한 번의 촬영에 셔터가 세 번 작동합니다. 다음과 같은 점에 주의하여 주십시오:
  - 피사체가 움직이고 있지 않거나 빛을 발하지 않을 때 이 기능을 사용하여 주십시오.
  - 촬영 전에 구도를 변경하지 마십시오.

참고 사항

- [파일 형식]이 [RAW] 또는 [RAW+JPEG]으로 설정되어 있을 때는 이 기능을 사용할 수 없습니다.
- 다음과 같은 촬영 모드에서는 [자동 HDR]을 사용할 수 없습니다.
  - [인텔리전트 자동]
  - [장면 선택]
- 다음과 같은 상황에서는 [자동 HDR]을 사용할 수 없습니다:
  - [사진 효과]가 [끔] 이외의 값으로 설정되어 있을 때.
  - [픽쳐 프로파일]가 [끔] 이외의 값으로 설정되어 있을 때.
- 촬영 후에 캡쳐 처리가 완료될 때까지는 다음 촬영을 시작할 수 없습니다.
- 피사체의 밝기 차이 및 촬영 조건에 따라서는 원하는 효과를 얻을 수 없는 경우가 있습니다.
- 플래시를 사용하면 이 기능의 효과가 적어집니다.
- 장면의 콘트라스트가 낮거나 제품 흔들림 또는 피사체 흔들림이 발생하면 좋은 HDR 이미지를 얻을 수 없는 경우가 있습니다. 카메라가 이미지 흔들림을 감지하면 촬영한 이미지 상에 HDR ! 를 표시해서 알려줍니다. 필요에 따라 구도를 변경하거나 이미지가 흔들리지 않도록 조심해서 다시 촬영하여 주십시오.

4-732-948-45(1) Copyright 2018 Sony Corporation

마이 스타일

원하는 이미지 프로세싱을 설정해서 각 이미지 스타일에 대해 콘트라스트, 채도, 및 선명도를 미세하게 조절할 수 있습니다. 제품이 노출을 조절하는 [장면 선택]과는 달리 이 기능을 사용하면 노출 (셔터 속도 및 조리개)을 원하는 대로 조절할 수 있습니다.

1. **MENU → 1 (카메라 설정1) → [마이 스타일].**

2. **조작 휠의 위쪽/아래쪽을 사용해서 원하는 스타일 또는 [스타일 상자]를 선택하여 주십시오.**

3. **(콘트라스트), (채도), 및 (선명도)를 조절하려면 오른쪽/왼쪽을 사용해서 원하는 항목을 선택한 다음에 위쪽/아래쪽을 사용해서 값을 선택하여 주십시오.**

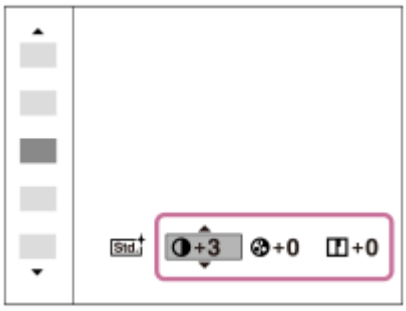

4. **[스타일 상자]을 선택할 때는 조작 휠의 오른쪽을 사용해서 오른쪽으로 이동한 다음에 원하는 스타일을 선택하여 주십시오.**

   - 동일한 스타일을 약간 다른 설정으로 호출할 수 있습니다.

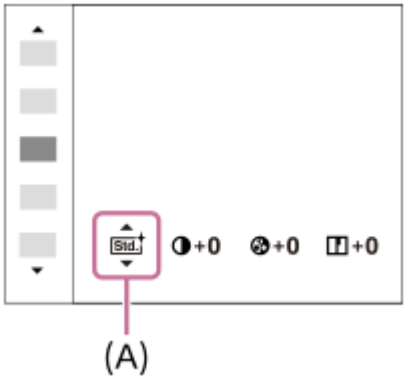

(A): 스타일 상자를 선택했을 때만 표시됩니다

메뉴 항목 세부 내용

Std. 표준:
풍부한 그러데이션과 아름다운 색으로 다양한 장면 촬영하기

Vivid 생생한:
채도와 콘트라스트를 증가시켜 꽃, 봄의 신록, 푸른 하늘, 또는 바다의 전망과 같은 다채로운 장면 및 피사체의 강렬한 이미지를 촬영합니다.

Ntrl 뉴트럴:

채도와 콘트라스트를 감소시켜 차분한 색조의 이미지를 촬영합니다. 이것은 컴퓨터에서 수정할 이미지 재료를 수집하는 데도 적합합니다.

Clear 반투명:
방출되는 빛을 포착하기에 적합한 깨끗한 색과 선명한 색조의 이미지를 촬영합니다.

Deep 진한:
피사체의 당당한 존재감을 포착하는데 적합한 깊고 짙은 색의 이미지를 촬영합니다.

Light 라이트:
상쾌하고 가벼운 분위기를 포착하는데 적합한 밝고 단순한 색의 이미지를 촬영합니다.

Port. 인물:
인물 촬영에 적합하도록 피부를 부드러운 톤으로 촬영합니다.

Land. 풍경:
생생하고 발랄한 장면 촬영에 적합하도록 채도, 콘트라스트, 및 선명도를 증가시킵니다. 먼 거리의 풍경도 한 층 더 두드러집니다.

Sunset 일몰:
일몰의 붉은 풍경을 아름답게 촬영합니다.

Night 야경:
콘트라스트를 낮춰서 야경을 재현합니다.

Autm 단풍:
낙엽의 붉은 색과 노란 색을 생생하게 증가시켜 가을 장면을 촬영합니다.

B/W 흑백:
흑백의 모노 이미지를 촬영합니다.

Sepia 세피아:
세피아 모노 이미지를 촬영합니다.

1 Std. 선호하는 설정 등록하기 (스타일 상자):
선호하는 설정을 등록할 여섯 개의 스타일 상자 (왼쪽에 숫자가 표기된 상자 (1 Std.))를 선택하여 주십시오. 그리고 나서 오른쪽 버튼을 사용해서 원하는 설정을 선택하여 주십시오.
동일한 스타일을 약간 다른 설정으로 호출할 수 있습니다.

[콘트라스트], [채도], 및 [선명도]를 설정하려면

[콘트라스트], [채도], 및 [선명도]는 [표준]나 [풍경]와 같은 이미지 스타일 사전 설정 및 선호하는 설정을 등록할 수 있는 [스타일 상자] 각각에 대해 조절할 수 있습니다.
조작 휠의 오른쪽/왼쪽을 눌러서 설정할 항목을 선택한 다음에 조작 휠의 위쪽/아래쪽을 사용해서 값을 설정하여 주십시오.

콘트라스트:
선택한 값이 클수록 음영의 차이가 더 강조되고 이미지에 대한 효과가 더 커집니다.

채도:
선택한 값이 클수록 색이 더 생생하게 됩니다. 선택한 값이 작을수록 이미지의 색이 제한되고 차분해집니다.

선명도:
선명도를 조절합니다. 선택한 값이 클수록 윤곽이 더 강조되고 선택한 값이 작을수록 윤곽이 더 부드러워집니다.

참고 사항

- 다음과 같은 상황에서는 [마이 스타일]가 [표준]으로 고정됩니다:
  - [인텔리전트 자동]
  - [장면 선택]
  - [사진 효과]가 [끔] 이외로 설정되어 있을 때.
  - [픽쳐 프로파일]가 [끔] 이외로 설정되어 있을 때.
- 이 기능이 [흑백] 또는 [세피아]로 설정되어 있을 때는 [채도]를 조절할 수 없습니다.

4-732-948-45(1) Copyright 2018 Sony Corporation

사진 효과

더 인상적이고 예술적인 이미지가 얻어지도록 원하는 효과 필터를 선택하여 주십시오.

1 **MENU → 1(카메라 설정1) → [사진 효과] → 원하는 설정.**

메뉴 항목 세부 내용

끔:
[사진 효과] 기능을 사용할 수 없도록 합니다.

토이 카메라:
모서리를 그늘지게 하고 선명도를 줄여서 부드러운 이미지를 생성합니다.

팝 컬러:
색조를 강조해서 생생한 느낌을 만들어냅니다.

포스터화:
원색을 강하게 강조하거나 흑백으로 강한 콘트라스트의 추상화적인 느낌을 만들어냅니다.

레트로효과:
세피아 색조와 바랜 콘트라스트로 오래된 사진 같은 느낌을 만들어냅니다.

소프트 하이 키:
지정된 분위기로 이미지를 생성합니다: 밝게, 투명하게, 가볍게, 부드럽게, 소프트 하게.

컬러 추출:
특정 색을 유지하고 나머지는 흑백으로 변환한 이미지를 생성합니다.

하이컨트라스트모노:
흑백으로 강한 콘트라스트의 이미지를 생성합니다.

리치톤 모노크롬:
풍부한 그러데이션과 디테일을 재현한 흑백 이미지를 생성합니다.

힌트

- 조작 휠의 왼쪽/오른쪽을 사용해서 일부 항목의 상세 설정을 수행할 수 있습니다.

참고 사항

- 광학 줌 이외의 줌 기능을 사용할 때 줌 배율을 크게 하면 [토이 카메라]의 효과가 약해집니다.
- [컬러 추출]이 선택되어 있을 때 피사체 또는 촬영 조건에 따라서는 이미지가 선택된 색을 유지하지 않는 경우가 있습니다.
- 다음의 효과는 제품이 촬영 후에 이미지를 처리하므로 촬영 화면에서 확인할 수 없습니다. 뿐만 아니라 이미지 처리가 완료될 때까지는 다른 이미지를 촬영할 수 없습니다. 동영상에 대해서는 이들 효과를 사용할 수 없습니다.
  - [리치톤 모노크롬]
- [리치톤 모노크롬]의 경우에는 한 번의 촬영에 셔터가 세 번 작동합니다. 다음과 같은 점에 주의하여 주십시오:
  - 피사체가 움직이고 있지 않거나 빛을 발하지 않을 때 이 기능을 사용하여 주십시오.
  - 촬영 중에 구도를 변경하지 마십시오.

  장면의 콘트라스트가 낮거나 심각한 카메라 흔들림 또는 피사체 흔들림이 발생하면 양호한 HDR 이미지를 얻을 수 없는 경우가 있습니다. 제품이 그러한 상황을 검출하면 사용자에게 상황을 알리기 위해 촬영된 이미지에 가 표시됩니다. 필요에 따라 구도를 변경하거나 이미지가 흔들리지 않도록 조심해서 다시 촬영하여 주십시오.
- 다음과 같은 촬영 모드에서는 이 기능을 사용할 수 없습니다.
  - [인텔리전트 자동]
  - [장면 선택]
- [파일 형식]이 [RAW] 또는 [RAW+JPEG]으로 설정되어 있을 때는 이 기능을 사용할 수 없습니다.

4-732-948-45(1) Copyright 2018 Sony Corporation

픽쳐 프로파일

색, 계조 등에 대한 설정을 변경할 수 있습니다.

사진 프로필 커스터마이즈 하기

[Gamma]와 [디테일]과 같은 사진 프로필 항목을 조절함으로써 화질을 커스터마이즈 할 수 있습니다. 이들 파라미터를 설정할 때는 카메라를 TV 또는 모니터에 연결해서 화면 상에서 사진을 보면서 조절하여 주십시오.

1. **MENU → 1 (카메라 설정1) → [픽쳐 프로파일] → 변경하고자 하는 프로필.**
2. **조작 휠의 오른쪽을 눌러서 항목 색인 화면으로 이동하여 주십시오.**
3. **조작 휠의 위쪽/아래쪽을 사용해서 변경할 항목을 선택하여 주십시오.**
4. **조작 휠의 위쪽/아래쪽을 사용해서 원하는 값을 선택한 다음에 가운데를 눌러 주십시오.**

사진 프로필 사전 설정 사용하기

[PP1]에서 [PP10]의 동영상용 기본 설정은 다양한 촬영 조건을 토대로 카메라에 사전에 설정되어 있습니다.
MENU → 1 (카메라 설정1) → [픽쳐 프로파일] → 원하는 설정.

PP1:
[Movie] 감마를 사용한 설정 예.
PP2:
[Still] 감마를 사용한 설정 예.
PP3:
[ITU709] 감마를 사용한 자연스런 색조의 설정 예.
PP4:
ITU709 표준에 따른 색조의 설정 예.
PP5:
[Cine1] 감마를 사용한 설정 예.
PP6:
[Cine2] 감마를 사용한 설정 예.
PP7:
[S-Log2] 감마를 사용한 설정 예.
PP8:
[컬러 모드] 하에서 [S-Log3] 감마와 [S-Gamut3.Cine]를 사용한 설정 예.
PP9:
[컬러 모드] 하에서 [S-Log3] 감마와 [S-Gamut3]를 사용한 설정 예.
PP10:
[HLG2] 감마를 사용한 HDR 촬영을 위한 설정 예.

HDR 동영상 촬영
사진 프로필에서 감마가 [HLG], [HLG1]에서 [HLG3]로 선택될 때 카메라는 HDR 동영상을 촬영할 수 있습니다. 사진 프로필 사전 설정은 HDR 촬영을 위한 [PP10] 설정 예를 제공합니다. [PP10]을 사용하여 촬영된 동영상은 HLG (Hybrid Log-Gamma)를 지원하는 TV에서 재생하면 평상 시보다 훨씬 넓은 범위의 밝기로 볼 수 있습니다. 이렇게 하면 밝기 범위가 넓은 장면도 촬영할 수 있으며 노출이 부족하거나 과다하지 않은 상태에서 충실하게 표시할 수 있습니다. 국제 표준 권고 ITU-R BT.2100에 정의된 대로 HLG는 HDR TV 프로그램 제작에 사용됩니다.

사진 프로필 항목

검은색 레벨
흑색 레벨을 설정합니다. (–15 에서 +15)

Gamma
감마 곡선을 선택합니다.

Movie: 동영상용 표준 감마 곡선

Still: 정지 이미지용 표준 감마 곡선

Cine1: 어두운 부분의 콘트라스트를 부드럽게 하고 밝은 부분의 계조를 강조해서 편안한 컬러 동영상을 생성합니다. (HG4609G33 상당)

Cine2: [Cine1]와 유사하지만 최대 100%의 비디오 신호로 편집하는데 최적화되어 있습니다. (HG4600G30 상당)

Cine3: [Cine1]보다 밝은 부분과 그늘진 부분의 콘트라스트를 더 강조하고 흑색의 그러데이션을 증강합니다.

Cine4: [Cine3]보다 어두운 부분의 콘트라스트를 더 증강합니다.

ITU709: ITU709에 해당하는 감마 곡선.

ITU709(800%): [S-Log2] 또는 [S-Log3]를 사용한 촬영을 전제로 장면을 확정하기 위한 감마 곡선.

S-Log2: [S-Log2]용 감마 곡선. 이 설정은 촬영 후에 사진을 처리하는 것을 전제로 하고 있습니다.

S-Log3: 영화에 더 유사한 특징으로 [S-Log3]에 대한 감마 곡선. 이 설정은 촬영 후에 사진을 처리하는 것을 전제로 하고 있습니다.

HLG: HDR 촬영에 대한 감마 곡선. HDR 표준 Hybrid Log-Gamma, ITU-R BT.2100에 상응.

HLG1: HDR 촬영에 대한 감마 곡선. 노이즈 감쇄 강조 그러나 [HLG2] 또는 [HLG3]보다 촬영이 더 좁은 다이내믹 레인지로 제한됩니다.

HLG2: HDR 촬영에 대한 감마 곡선. 다이내믹 레인지와 노이즈 감쇄의 밸런스를 제공합니다.

HLG3: HDR 촬영에 대한 감마 곡선. [HLG2]보다 더 넓은 다이내믹 레인지. 그러나 노이즈가 증가할 수 있습니다.

- [HLG1], [HLG2] 및 [HLG3]는 모두 특성이 동일한 감마 곡선을 적용하지만 각각은 다이내믹 레인지와 노이즈 감쇄 간에 제공하는 밸런스는 다릅니다. 각각은 다음과 같이 최대 비디오 출력 레벨이 다릅니다: [HLG1]: 약 87%, [HLG2]: 약 95%, [HLG3]: 약 100%.

검은색 Gamma
저 강도 영역의 감마를 보정합니다.

[검은색 Gamma]는"0"으로 고정되어 있으며 [Gamma]가 [HLG], [HLG1], [HLG2] 또는 [HLG3]로 설정되어 있을 때는 조정할 수 없습니다.

범위: 보정 영역을 선택합니다. (넓게 / 중간 / 좁게)

레벨: 보정 레벨을 설정합니다. (-7 (최대 흑색 압축)에서 +7 (최대 흑색 인장))

니
피사체의 강한 영역 신호를 카메라의 다이내믹 레인지로 제한함으로써 과도 노출을 방지하기 위해 비디오 신호 보정용 무릎 위치와 경사를 설정합니다.
[Gamma]가 [Still], [Cine1], [Cine2], [Cine3], [Cine4], [ITU709(800%)], [S-Log2], [S-Log3], [HLG], [HLG1], [HLG2] 또는 [HLG3]로 설정되어 있을 때 [모드]가 [자동]으로 설정되는 경우 [니]는 비활성화됩니다. [니]를 활성화하려면 [모드]를 [수동]으로 설정하십시오.

모드: 자동/수동 설정을 선택합니다.

- 자동: 변곡점과 기울기를 자동으로 설정합니다.
- 수동: 변곡점과 기울기를 수동으로 설정합니다.

자동 설정: [모드]에 대해 [자동]이 선택되어 있을 때의 설정.

- 최대 포인트: 변곡점의 최대점을 설정합니다. (90%에서 100%)
- 감도: 감도를 설정합니다. (고 / 중 / 저)

수동 설정: [모드]에 대해 [수동]이 선택되어 있을 때의 설정.

- 포인트: 변곡점을 설정합니다. (75%에서 105%)
- 슬로프: 변곡 기울기를 설정합니다. (-5 (약) 에서 +5 (강))

컬러 모드
색의 종류 및 레벨을 설정합니다.
[컬러 모드]에서 [Gamma]가 [HLG], [HLG1], [HLG2] 또는 [HLG3]로 설정되어 있을 때만 [BT.2020] 및 [709]만 사용할 수 있습니다.

Movie: [Gamma]가 [Movie]로 설정되어 있을 때 적절한 컬러.

Still: [Gamma]가 [Still]로 설정되어 있을 때 적절한 컬러.

Cinema: [Gamma]가 [Cine1] 또는 [Cine2]로 설정되어 있을 때 적절한 컬러.

Pro: Sony 전문가용 카메라의 표준 화질에 유사한 색조 (ITU709 감마와 조합 시)

ITU709 매트릭스: ITU709 표준에 대응하는 컬러 (ITU709 감마와 조합 시)

흑백: 흑백 촬영을 위해 채도를 영으로 설정합니다.

S-Gamut: 촬영 후에 사진을 처리하는 것을 전제로 한 설정. [Gamma]가 [S-Log2]로 설정되어 있을 때 사용됩니다.

S-Gamut3.Cine: 촬영 후에 사진을 처리하는 것을 전제로 한 설정. [Gamma]가 [S-Log3]로 설정되어 있을 때 사용됩니다. 이 설정을 사용하면 디지털 시네마로 쉽게 변환할 수 있는 색 공간으로 촬영할 수 있습니다.

S-Gamut3: 촬영 후에 사진을 처리하는 것을 전제로 한 설정. [Gamma]가 [S-Log3]로 설정되어 있을 때 사용됩니다. 이 설정을 사용하면 넓은 색 공간으로 촬영할 수 있습니다.

BT.2020: [Gamma]가 [HLG], [HLG1], [HLG2] 또는 [HLG3]로 설정되어 있을 때 표준 색조.

709: [Gamma]가 [HLG], [HLG1], [HLG2] 또는 [HLG3]로 설정되어 있을 때 색조 그리고 동영상은 HDTV 컬러 (BT.709)로 촬영됩니다.

채도
색 채도를 설정합니다. (-32 에서 +32)

색상 위상
색 위상을 설정합니다. (-7 에서 +7)

색상 깊이
각각의 색 위상에 대해 색 깊이를 설정합니다. 이 기능은 유채색에 대해 더 효과적이고 무채색에 대해 덜 효과적입니다. 설정 값을 플러스 쪽으로 증가시키면 색이 더 짙게 보이고 값을 마이너스 쪽으로 감소시키면 색이 옅게 보입니다. 이 기능은 [컬러 모드]를 [흑백]으로 설정하더라도 유효합니다.

[R] -7 (옅은 적색)에서 +7 (짙은 적색)

[G] -7 (옅은 녹색)에서+7 (짙은 녹색)

[B] -7 (옅은 청색)에서+7 (짙은 청색)

[C] -7 (옅은 청록색)에서+7 (짙은 청록색)

[M] -7 (옅은 심홍색)에서+7 (짙은 심홍색)

[Y] -7 (옅은 황색)에서+7 (짙은 황색)

디테일
[디테일]에 대한 항목을 설정합니다.

레벨: [디테일] 레벨을 설정합니다. (-7 에서 +7)

조정: 다음과 같은 파라미터를 수동으로 선택할 수 있습니다.

- 모드: 자동/수동 설정을 선택합니다. (자동 (자동 최적화) / 수동 (세부 사항은 수동으로 설정합니다.))
- V/H 균형: DETAIL의 수직 (V) 및 수평 (H) 밸런스를 설정합니다. (-2 (수직 (V) 측)에서 +2 (수평 (H) 측))
- B/W 균형: 하부 DETAIL (B)와 상부 DETAIL (W)의 밸런스를 선택합니다. (유형1 (아래쪽 DETAIL (B) 측으로 벗어남)에서 유형5 (위쪽 DETAIL (W) 측으로 벗어남))
- 제한: [디테일]의 한계 레벨을 설정합니다. (0 (저 한계 레벨: 강하게 제한)에서 7 (고 한계 레벨: 약하게 제한))
- Crispning: 크리스프 레벨을 설정합니다. (0 (옅은 크리스프 레벨)에서 7 (짙은 크리스프 레벨))
- 휘도 디테일: 고강도 영역에서 [디테일] 레벨을 설정합니다. (0 에서 4)

다른 사진 프로필 번호로 설정을 복사하려면
사진 프로필 설정을 다른 사진 프로필 번호로 복사합니다.
MENU → 1 (카메라 설정1) → [픽쳐 프로파일] → [복사].

사진 프로필을 기본 설정으로 리셋하려면
사진 프로필을 기본 설정으로 리셋할 수 있습니다. 모든 사진 프로필을 한 번에 리셋 할 수는 없습니다.

MENU → 1 (카메라 설정1) → [픽쳐 프로파일] → [리셋].

참고 사항

- 동영상과 정지 화상에 대해 파라미터가 공유되므로 촬영 모드를 변경하면 값을 조절하여 주십시오.
- 촬영 설정으로 RAW 이미지를 현상하면 다음과 같은 설정이 반영되지 않습니다.
  - 검은색 레벨
  - 검은색 Gamma
  - 니
  - 색상 깊이
- [Gamma]를 변경하면 사용 가능한 ISO 값 범위가 달라집니다.
- 감마 설정에 따라서는 어두운 부분의 노이즈가 더 많아지는 경우가 있습니다. 렌즈 보정을 [끔]으로 설정하면 향상되는 경우가 있습니다.
- S-Log2 또는 S-Log3 감마를 사용하면 다른 감마를 사용할 때보다 노이즈가 더 눈에 띄게 됩니다. 사진을 처리한 후에도 여전히 노이즈가 눈에 띄는 경우 더 밝은 설정으로 촬영하면 향상되는 경우가 있습니다. 그러나 더 밝은 설정으로 촬영하면 다이내믹 레인지가 더 좁아집니다. S-Log2 또는 S-Log3를 사용할 때는 사전에 시험 촬영을 통해 사진을 확인하는 것이 좋습니다.
- [ITU709(800%)], [S-Log2] 또는 [S-Log3]를 설정하면 화이트 밸런스 커스텀 설정에서 에러가 발생하는 경우가 있습니다. 이러한 경우에는 먼저 [ITU709(800%)], [S-Log2], 또는 [S-Log3] 이외의 감마로 커스텀 설정을 수행한 다음에 [ITU709(800%)], [S-Log2], 또는 [S-Log3] 감마를 다시 선택하여 주십시오.
- [ITU709(800%)], [S-Log2] 또는 [S-Log3]를 설정하면 [검은색 레벨] 설정이 해제됩니다.
- [니]의 [수동 설정]에서 [슬로프]를 +5로 설정하면 [니]가 [끔]으로 설정됩니다.
- S-Gamut, S-Gamut3.Cine, 및 S-Gamut3은 Sony의 독자적인 색 공간입니다. 그러나 본 카메라의 S-Gamut 설정은 S-Gamut의 전체 색 공간을 지원하는 것은 아니고 S-Gamut와 동등한 색 재현을 실현하기 위한 설정입니다.

관련 항목

- Gamma 표시 지원

4-732-948-45(1) Copyright 2018 Sony Corporation

초점부분확대

촬영 전에 이미지를 확대해서 초점을 확인할 수 있습니다.
[MF 도우미] 사용 시와 달리, 초점 링을 조작하지 않고 이미지를 확대할 수 있습니다.

1. **MENU → 1 (카메라 설정1) → [초점부분확대].**

2. **멀티 셀렉터의 가운데를 눌러서 이미지를 확대하고 멀티 셀렉터를 위쪽/아래쪽/왼쪽/오른쪽으로 눌러서 확대하고자 하는 영역을 선택하여 주십시오.**
   - 가운데를 누를 때마다 배율이 변경됩니다.
   - MENU → 1 (카메라 설정1) → [초기 배율]를 선택해서 초기 배율을 설정할 수 있습니다.

3. **초점을 확인하여 주십시오.**
   - (삭제) 버튼을 눌러서 확대 위치가 이미지의 중앙에 오도록 하여 주십시오.
   - 초점 모드가 [수동 초점]로 설정되어 있을 때는 이미지가 확대되어 있는 동안에 초점을 조절할 수 있습니다. [초점부분확대 AF]가 [끔]으로 설정되어 있을 때는 셔터 버튼을 반쯤 누르면 [초점부분확대] 기능이 해제됩니다.
   - 자동 초점 중에 이미지가 확대되어 있을 때 셔터 버튼을 반쯤 주르면 [초점부분확대 AF] 설정에 따라 다른 기능이 수행됩니다.
     - [초점부분확대 AF]이 [켬]으로 설정되어 있을 때: 자동 초점이 다시 수행됩니다.
     - [초점부분확대 AF] 가 [끔]으로 설정되어 있을 때: [초점부분확대] 기능이 취소됩니다.
   - MENU → 1 (카메라 설정1) → [초점 확대 시간]을 선택해서 이미지가 확대 표시되는 시간을 설정할 수 있습니다.

4. **셔터 버튼을 끝까지 눌러서 이미지를 촬영하여 주십시오.**

터치 조작으로 초점 확대경 기능을 사용하려면

모니터를 터치함으로써 이미지를 확대해서 초점을 조절할 수 있습니다.사전에 [터치 조작]을 [켬]으로 설정하여 주십시오. 그런 다음, [터치 패널/터치 패드]에서 적절한 설정을 선택합니다. 초점 모드가 [수동 초점]로 설정되어 있을 때는 모니터를 사용해서 촬영하면서 초점을 맞추고자 하는 영역을 두 번 두드려서 [초점부분확대]를 수행할 수 있습니다.
뷰파인더를 사용해서 촬영 중에 모니터를 두 번 두드리면 모니터의 중앙에 프레임이 표시되고 드래그 조작을 통해 프레임을 이동할 수 있습니다. 조작 휠의 가운데를 눌러서 이미지를 확대할 수 있습니다.

힌트

- 초점 확대 기능을 사용하는 동안에 터치 패널에서 확대 영역을 드래그해서 이동할 수 있습니다.
- 초점 확대 기능을 종료하려면 모니터를 다시 두 번 두드려 주십시오. [초점부분확대 AF]가 [끔]으로 설정되어 있을 때는 셔터 버튼을 반쯤 누르면 초점 확대 기능이 종료됩니다.

관련 항목

- MF 도우미 (정지 이미지)
- 초점 확대 시간
- 초기 배율 (정지 이미지)
- 초점부분확대 AF (정지 이미지)

- 사용자정의 키 (정지 이미지/동영상/재생)
- 터치 조작

4-732-948-45(1) Copyright 2018 Sony Corporation

초점 확대 시간

[MF 도우미] 또는 [초점부분확대] 기능을 사용해서 이미지를 확대하는 시간을 설정하여 주십시오.

1. **MENU → 1 (카메라 설정1) → [초점 확대 시간] → 원하는 설정.**

메뉴 항목 세부 내용

2초:
2 초 동안 이미지를 확대합니다.
5초:
5 초 동안 이미지를 확대합니다.
무제한:
셔터 버튼을 누를 때까지 이미지를 확대합니다.

관련 항목

- 초점부분확대
- MF 도우미 (정지 이미지)

4-732-948-45(1) Copyright 2018 Sony Corporation

초기 배율 (정지 이미지)

[초점부분확대] 사용 시의 초기 배율을 설정합니다. 촬영 구도를 잡는데 도움이 되는 설정을 선택합니다.

1. **MENU → (카메라 설정1) → [초기 배율] → 원하는 설정.**

메뉴 항목 세부 내용

전체 프레임 촬영

x1.0:
촬영 화면과 동일한 배율로 이미지를 표시합니다.
x5.9:
5.9 배 확대 이미지를 표시합니다.

APS-C/Super 35mm 크기 촬영

x1.0:
촬영 화면과 동일한 배율로 이미지를 표시합니다.
x3.8:
3.8 배 확대 이미지를 표시합니다.

관련 항목

- 초점부분확대

4-732-948-45(1) Copyright 2018 Sony Corporation

초점부분확대 AF (정지 이미지)

초점을 맞추고자 하는 영역을 확대해서 자동 초점을 사용해서 더 정확하게 피사체에 초점을 맞출 수 있습니다. 확대 이미지가 표시되어 있을 때 플렉시블 스팟보다 더 작은 영역에 초점을 맞출 수 있습니다.

1. **MENU → 1 (카메라 설정1) → [초점부분확대 AF] → [켬].**

2. **MENU → 1 (카메라 설정1) → [초점부분확대].**

3. **멀티 셀렉터의 가운데를 눌러서 이미지를 확대한 다음에 멀티 셀렉터를 위쪽/아래쪽/왼쪽/오른쪽으로 눌러서 위치를 조절하여 주십시오.**
   - 가운데를 누를 때마다 확대 배율이 바뀌어집니다.

4. **셔터 버튼을 반쯤 눌러서 초점을 맞춰 주십시오.**
   - 화면 중앙의 + 위치에 초점이 얻어집니다.

5. **촬영하려면 셔터 버튼을 끝까지 눌러 주십시오.**
   - 카메라가 촬영 후에 확대 표시를 종료합니다.

힌트

- 확대하고자 하는 위치를 정확하게 판별하려면 삼각대를 사용하는 것이 좋습니다.
- 표시된 이미지를 확대해서 자동 초점 결과를 확인할 수 있습니다. 초점 위치를 다시 조절하려면 확대 화면에서 초점 영역을 조절한 다음에 셔터 버튼을 반쯤 눌러 주십시오.

참고 사항

- 화면의 가장자리 영역을 확대하면 카메라가 초점을 맞추지 못하는 경우가 있습니다.
- 이미지가 확대 표시되어 있는 동안에는 노출과 화이트 밸런스를 조절할 수 없습니다.
- 다음과 같은 상황에서는 [초점부분확대 AF]을 사용할 수 없습니다:
  - 동영상 촬영 중
  - [초점 모드]이 [연속 AF]으로 설정되어 있을 때.
  - [초점 모드]가 [자동 AF]로 설정되어 있고 촬영 모드가 P/A/S/M 이외로 설정되어 있을 때.
  - [초점 모드]가 [자동 AF]로 설정되어 있고 [드라이브 모드]가 [연속 촬영]/로 설정되어 있을 때.
  - 마운트 어댑터 (별매)를 사용할 때.
- 이미지가 확대 표시되어 있을 때는 다음과 같은 기능을 사용할 수 없습니다:
  - [Eye AF]
  - [중앙 Lock-on AF]
  - [Eye-Start AF]
  - [사전-AF]
  - [AF에서 얼굴/눈 우선]

관련 항목

- 초점부분확대
- 사용자정의 키 (정지 이미지/동영상/재생)

4-732-948-45(1) Copyright 2018 Sony Corporation

MF 도우미 (정지 이미지)

수동 초점을 쉽게 수행할 수 있도록 화면 상의 이미지를 자동으로 확대합니다. 이것은 수동 초점 또는 직접 수동 초점 촬영에서 작동합니다.

1. **MENU → 1 (카메라 설정1) → [MF 도우미] → [켬].**

2. **초점 링을 돌려서 초점을 조절하여 주십시오.**
   - 이미지가 확대됩니다. 조작 휠의 가운데를 눌러서 이미지를 더 확대할 수 있습니다.

힌트

- MENU → 1(카메라 설정1) → [초점 확대 시간]을 선택해서 이미지가 확대 표시되는 시간을 설정할 수 있습니다.

참고 사항

- 동영상 촬영 시에는 [MF 도우미]를 사용할 수 없습니다. 대신에 [초점부분확대] 기능을 사용하여 주십시오.
- 마운트 어댑터가 부착되어 있을 때는 [MF 도우미]를 사용할 수 없습니다. 대신에 [초점부분확대] 기능을 사용하여 주십시오.

관련 항목

- 수동 초점
- 직접 수동 초점 (DMF)
- 초점 확대 시간

4-732-948-45(1) Copyright 2018 Sony Corporation

피킹 설정

수동 초점 또는 직접 수동 초점으로 촬영하는 동안에 초점이 맞춰진 영역의 윤곽을 강조하는 피킹 기능을 설정합니다.

1. **MENU → 1 (카메라 설정1) → [피킹 설정] → 원하는 설정.**

메뉴 항목 세부 내용

피킹 표시:
피킹을 표시할지 설정합니다.
피킹 레벨:
초점이 맞춰진 영역을 강조하는 레벨을 설정합니다.
피킹 색상:
초점이 맞춰진 영역을 강조하기 위해 사용되는 색을 설정합니다.

참고 사항

- 제품이 선명한 영역을 초점이 맞춰진 것으로 인식하므로 피사체와 렌즈에 따라 피킹 효과가 달라집니다.
- HDMI로 연결된 장치에서는 초점 범위의 윤곽이 강조되지 않습니다.

관련 항목

- 수동 초점
- 직접 수동 초점 (DMF)

4-732-948-45(1) Copyright 2018 Sony Corporation

렌즈 교환 가능 디지털 카메라
ILCE-7M3 α7III

깜박임 방지 촬영 (정지 이미지)

형광등 등의 인공 광원의 점멸로 인한 깜박임을 검출하여 깜박임에 의한 영향이 적은 타이밍에서 이미지를 촬영합니다. 이 기능은 연속 촬영 시에 빠른 셔터 속도로 촬영한 이미지의 위쪽 부분과 아래쪽 부분간의 깜박임으로 인한 노출 및 색조의 차이를 감소시킵니다.

1. **MENU → (카메라 설정1) → [깜박임 방지 촬영] → [켬].**

2. **셔터 버튼을 반쯤 누른 다음에 이미지를 촬영하여 주십시오.**
   - 셔터 버튼을 반쯤 누르면 제품이 깜박임을 검출합니다.

메뉴 항목 세부 내용

끔:
깜박임으로 인한 영향을 감소시키지 않습니다.

켬:
깜박임으로 인한 영향을 감소시킵니다. 셔터 버튼을 반쯤 누르고 있는 동안 카메라가 깜박임을 검출하면 Flicker (깜박임 아이콘)이 표시됩니다.

힌트

- 동일한 장면을 다른 셔터 속도로 촬영하면 촬영 결과의 색조가 다를 수 있습니다. 그러한 경우에는 고정된 셔터 속도로 [셔터 우선] 또는 [수동 노출] 모드로 촬영하는 것이 좋습니다.
- 수동 초점 모드라도 셔터 버튼을 반쯤 누름으로써 깜박임을 방지해서 촬영할 수 있습니다.

참고 사항

- 셔터 릴리즈 지연이 약간 증가하는 경우가 있습니다. 연속 촬영 모드에서는 촬영 속도가 느려지거나 각 촬영 간의 간격이 불규칙하게 되는 경우가 있습니다.
- 카메라는 광원의 주파수가 100 Hz 또는 120 Hz일 때만 깜박임을 검출합니다.
- 어두운 배경에서의 촬영과 같이 광원과 촬영 조건에 따라서는 카메라가 깜박임을 검출하지 못하는 경우가 있습니다.
- 카메라가 깜박임을 검출하더라도 광원 또는 촬영 상황에 따라서는 깜박임으로 인한 영향이 충분히 감소되지 않는 경우가 있습니다. 사전에 시험 촬영을 하는 것이 좋습니다.
- 다음과 같은 상황에서 촬영할 때는 [깜박임 방지 촬영]을 사용할 수 없습니다:
  - 벌브 촬영 시
  - [조용한 촬영]
  - 동영상 촬영 모드에서
  - 수동 초점 모드에서 셔터 버튼을 반쯤 누르지 않고 이미지를 촬영할 때
- 촬영 결과의 색조는 [깜박임 방지 촬영]에 따라 다를 수 있습니다.

4-732-948-45(1) Copyright 2018 Sony Corporation

얼굴 등록 (새로 등록)

사전에 얼굴을 등록한 경우 제품이 등록된 얼굴에 우선적으로 초점을 맞출 수 있습니다.

1. **MENU → 1(카메라 설정1) → [얼굴 등록] → [새로 등록].**
2. **가이드 프레임을 등록하고자 하는 얼굴에 맞춘 다음에 셔터 버튼을 눌러 주십시오.**
3. **확인 메시지가 표시되면 [확인]을 선택하여 주십시오.**

참고 사항

- 최대 여덟 명까지의 얼굴을 등록할 수 있습니다.
- 밝은 곳에서 정면으로부터 얼굴을 촬영하여 주십시오. 얼굴이 모자, 마스크, 선글라스 등으로 가려져 있으면 얼굴을 제대로 등록할 수 없는 경우가 있습니다.

관련 항목

- 얼굴/눈 AF 설정

4-732-948-45(1) Copyright 2018 Sony Corporation

얼굴 등록 (순서 변경)

복수의 얼굴을 우선적으로 검출되도록 등록하면 첫 번째로 등록한 얼굴이 우선적으로 검출됩니다. 우선 순위를 변경할 수 있습니다.

1. **MENU → 1 (카메라 설정1) → [얼굴 등록] → [순서 변경].**
2. **우선 순위를 변경할 얼굴을 선택하여 주십시오.**
3. **목적지를 선택하여 주십시오.**

관련 항목

- 얼굴/눈 AF 설정

4-732-948-45(1) Copyright 2018 Sony Corporation

얼굴 등록 (삭제)

등록된 얼굴을 삭제합니다.

1. **MENU → 1 (카메라 설정1) → [얼굴 등록] → [삭제].**

   [모두 삭제]를 선택하면 등록된 모든 얼굴을 삭제할 수 있습니다.

참고 사항

- [삭제]를 실행하더라도 등록된 얼굴에 관한 데이터는 제품에 남아있게 됩니다. 제품으로부터 등록된 얼굴에 관한 데이터를 삭제하려면 [모두 삭제]를 선택하여 주십시오.

4-732-948-45(1) Copyright 2018 Sony Corporation

등록된 얼굴 우선

[얼굴 등록]을 사용하여 우선순위가 더 높은 등록된 얼굴에 초점을 맞출지 설정합니다.

1. **MENU → 1 (카메라 설정1) → [등록된 얼굴 우선] → 원하는 설정.**

메뉴 항목 세부 내용

켬:
[얼굴 등록]을 사용하여 우선순위가 더 높은 등록된 얼굴에 초점을 맞춥니다.
끔:
등록한 얼굴에 우선순위를 부여하지 않고 얼굴에 초점을 맞춥니다.

힌트

- [등록된 얼굴 우선] 기능을 사용하려면 다음과 같이 설정하십시오.
  - [얼굴/눈 AF 설정]에서 [AF에서 얼굴/눈 우선]: [켬]
  - [얼굴/눈 AF 설정]에서 [피사체 인식]: [사람] (카메라의 시스템 소프트웨어 (펌웨어)가 Ver. 3.00 이상일 때)

관련 항목

- 얼굴/눈 AF 설정
- 얼굴 등록 (새로 등록)
- 얼굴 등록 (순서 변경)
- 버전

4-732-948-45(1) Copyright 2018 Sony Corporation

동영상: 노출 모드

동영상 촬영에 대한 노출 모드를 설정할 수 있습니다.

1. **모드 다이얼을 (동영상)으로 설정하여 주십시오.**
2. **MENU→ (카메라 설정2) → [노출 모드] → 원하는 설정.**
3. **MOVIE (동영상) 버튼을 눌러서 촬영을 시작하여 주십시오.**
   - 촬영을 정지하려면 MOVIE 버튼을 다시 한 번 눌러 주십시오.

메뉴 항목 세부 내용

P 프로그램 자동:
자동으로 노출 (셔터 속도와 조리개 값)을 조절해서 촬영할 수 있습니다.

A 조리개 우선:
수동으로 조리개 값을 조절한 후에 촬영할 수 있습니다.

S 셔터 우선:
수동으로 셔터 속도를 조절한 후에 촬영할 수 있습니다.

M 수동 노출:
수동으로 노출 (셔터 속도와 조리개 값)을 조절한 후에 촬영할 수 있습니다.

4-732-948-45(1) Copyright 2018 Sony Corporation

슬로&퀵 모션: 노출 모드

슬로모션/퀵모션 촬영을 위한 노출 모드를 선택할 수 있습니다. [S&Q 슬로&퀵 설정]를 사용해서 슬로모션/퀵모션 촬영을 위한 설정 및 재생 속도를 변경할 수 있습니다.

1. **모드 다이얼을 S&Q (슬로&퀵 모션)으로 설정하여 주십시오.**
2. **MENU → 2 (카메라 설정2) → [S&Q 노출 모드] → 원하는 설정.**
3. **MOVIE (동영상) 버튼을 눌러서 촬영을 시작하여 주십시오.**
   - 촬영을 정지하려면 MOVIE 버튼을 다시 한 번 눌러 주십시오.

메뉴 항목 세부 내용

S&Q P 프로그램 자동:
자동으로 노출 (셔터 속도와 조리개 값)을 조절해서 촬영할 수 있습니다.

S&Q A 조리개 우선:
수동으로 조리개 값을 조절한 후에 촬영할 수 있습니다.

S&Q S 셔터 우선:
수동으로 셔터 속도를 조절한 후에 촬영할 수 있습니다.

S&Q M 수동 노출:
수동으로 노출 (셔터 속도와 조리개 값)을 조절한 후에 촬영할 수 있습니다.

관련 항목

- 슬로&퀵 설정

4-732-948-45(1) Copyright 2018 Sony Corporation

파일 형식 (동영상)

동영상 파일 형식을 선택합니다.

1 **MENU → 2 (카메라 설정2) → [파일 형식] → 원하는 설정.**

메뉴 항목 세부 내용

파일 형식	특성	
XAVC S 4K	4K 해상도 (3840×2160)로 동영상을 기록합니다.	PlayMemories Home 소프트웨어를 사용하여 동영상을 컴퓨터에 저장할 수 있습니다.
XAVC S HD	더 많은 양의 데이터로 AVCHD보다 더 말끔한 품질의 동영상을 기록합니다.	PlayMemories Home 소프트웨어를 사용하여 동영상을 컴퓨터에 저장할 수 있습니다.
AVCHD	AVCHD 형식은 컴퓨터 이외의 저장 장치에 대해 높은 호환성을 가지고 있습니다.	PlayMemories Home 소프트웨어를 사용하여 동영상을 컴퓨터에 저장하거나 이 형식을 지원하는 디스크를 생성할 수 있습니다.

참고 사항

- [파일 형식]이 [AVCHD]로 설정되어 있을 때는 동영상의 파일 크기가 약 2 GB로 제한됩니다. 촬영 중에 동영상의 파일 크기가 약 2 GB에 달하면 새로운 동영상 파일이 자동으로 생성됩니다.
- [파일 형식]을 [XAVC S 4K]로 설정하고 카메라가 HDMI에 연결되어 있는 동안 동영상을 촬영하는 경우, 이미지는 모니터에 표시되지 않습니다.

4-732-948-45(1) Copyright 2018 Sony Corporation

녹화 설정 (동영상)

동영상 녹화에 대한 프레임 속도 및 비트 전송률을 선택합니다.

1. **MENU → (카메라 설정2) → [녹화 설정] → 원하는 설정.**
   - 비트 전송률이 높을수록 화질이 좋아집니다.

메뉴 항목 세부 내용

[파일 형식]이 [XAVC S 4K]로 설정되어 있을 때

녹화 설정	비트 전송률	설명
30p 100M/25p 100M	약 100 Mbps	3840×2160 (30p/25p)로 동영상을 촬영합니다.
30p 60M/25p 60M	약 60 Mbps	3840×2160 (30p/25p)로 동영상을 촬영합니다.
24p 100M*	약 100 Mbps	3840×2160 (24p)로 동영상을 촬영합니다.
24p 60M*	약 60 Mbps	3840×2160 (24p)로 동영상을 촬영합니다.

* [NTSC/PAL 선택기]가 NTSC로 설정되어 있을 때만

[파일 형식]이 [XAVC S HD]로 설정되어 있을 때

녹화 설정	비트 전송률	설명
60p 50M/50p 50M	약 50 Mbps	1920×1080 (60p/50p)로 동영상을 촬영합니다.
60p 25M/50p 25M	약 25 Mbps	1920×1080 (60p/50p)로 동영상을 촬영합니다.
30p 50M/25p 50M	약 50 Mbps	1920×1080 (30p/25p)로 동영상을 촬영합니다.
30p 16M/25p 16M	약 16 Mbps	1920×1080 (30p/25p)로 동영상을 촬영합니다.
24p 50M*	약 50 Mbps	1920×1080 (24p)로 동영상을 촬영합니다.
120p 100M/100p 100M	약 100 Mbps	1920×1080 (120p/100p)로 고속 동영상을 촬영합니다. 120 fps 또는 100 fps로 동영상을 촬영할 수 있습니다. • 대응하는 편집 장치를 사용해서 더 매끄러운 슬로모션 동영상을 작성할 수 있습니다.

녹화 설정	비트 전송률	설명
120p 60M/100p 60M	약 60 Mbps	1920×1080 (120p/100p)로 고속 동영상을 촬영합니다. 120 fps 또는 100 fps로 동영상을 촬영할 수 있습니다. ● 호환되는 편집 장치를 사용해서 더 매끄러운 슬로모션 동영상을 작성할 수 있습니다.

* [NTSC/PAL 선택기]가 NTSC로 설정되어 있을 때만

[파일 형식]이 [AVCHD]로 설정되어 있을 때

녹화 설정	비트 전송률	설명
60i 24M(FX)/50i 24M(FX)	24 Mbps (최대)	1920×1080 (60i/50i)로 동영상을 촬영합니다.
60i 17M(FH)/50i 17M(FH)	약 17 Mbps (평균)	1920×1080 (60i/50i)로 동영상을 촬영합니다.

참고 사항

- [녹화 설정]으로 [60i 24M(FX)]/[50i 24M(FX)]로 촬영된 동영상에서 AVCHD 기록 디스크를 만들려면 동영상의 화질 변환 과정으로 인해 시간이 오래 소요됩니다. 화질의 변환 없이 동영상을 저장하려면 Blu-ray 디스크를 사용하여 주십시오.
- 다음과 같은 설정에 대해서는 [120p]/[100p]를 선택할 수 없습니다.
  - [인텔리전트 자동]
  - [장면 선택]
- 전체 프레임 촬영 시에 다음과 같은 조건 하에서는 화각이 좁아집니다:
  - [파일 형식]이 [XAVC S 4K]로 설정되어 있고 [녹화 설정]이 [30p]로 설정되어 있을 때

관련 항목

- APS-C/Super 35mm
- 화각

4-732-948-45(1) Copyright 2018 Sony Corporation

슬로&퀵 설정

육안으로 인식할 수 없는 순간을 기록하거나 (슬로모션 촬영) 장시간의 현상을 압축해서 동영상으로 기록할 수 있습니다 (퀵모션 촬영). 예컨대 강렬한 스포츠 장면, 새가 날아오르는 순간, 만개하는 꽃, 구름 또는 밤 하늘의 변하는 광경 등을 촬영할 수 있습니다. 사운드는 기록되지 않습니다.

1. **모드 다이얼을 S&Q (슬로&퀵 모션)로 설정하여 주십시오.**

2. **MENU → 2 (카메라 설정2) → [S&Q 노출 모드]을 선택하고 → 슬로모션/퀵모션의 원하는 설정 (S&Q 프로그램 자동, S&Q 조리개 우선, S&Q 셔터 우선, 또는 S&Q 수동 노출)을 선택하여 주십시오.**

3. **MENU → 2 (카메라 설정2) → [S&Q 슬로&퀵 설정]을 선택하고 [S&Q 녹화 설정] 및 [S&Q 프레임 속도]에 대해 원하는 설정을 선택하여 주십시오.**

4. **MOVIE (동영상) 버튼을 눌러서 촬영을 시작하여 주십시오.**
   - 촬영을 정지하려면 MOVIE 버튼을 다시 한 번 눌러 주십시오.

메뉴 항목 세부 내용

S&Q 녹화 설정:
동영상의 프레임 속도를 선택합니다.

S&Q 프레임 속도:
촬영 프레임 속도를 선택합니다.

재생 속도

재생 속도는 할당된 [S&Q 녹화 설정]와 [S&Q 프레임 속도]에 따라 다음과 같이 달라집니다.

[NTSC/PAL 선택기]이 NTSC로 설정되어 있을 때

S&Q 프레임 속도	S&Q 녹화 설정		
	24p	30p	60p
120fps	5 배 저속	4 배 저속	-
60fps	2.5 배 저속	2 배 저속	정상 재생 속도
30fps	1.25 배 저속	정상 재생 속도	2 배속
15fps	1.6 배속	2 배속	4 배속
8fps	3 배속	3.75 배속	7.5 배속
4fps	6 배속	7.5 배속	15 배속
2fps	12 배속	15 배속	30 배속
1fps	24 배속	30 배속	60 배속

[NTSC/PAL 선택기]이 PAL로 설정되어 있을 때

S&Q 프레임 속도	S&Q 녹화 설정	
	25p	50p
100fps	4 배 저속	-
50fps	2 배 저속	정상 재생 속도
25fps	정상 재생 속도	2 배속
12fps	2.08 배속	4.16 배속
6fps	4.16 배속	8.3 배속
3fps	8.3 배속	16.6 배속
2fps	12.5 배속	25 배속
1fps	25 배속	50 배속

- [S&Q 프레임 속도]이 [120fps]/[100fps]로 설정되어 있을 때는 [S&Q 녹화 설정]을 [60p]/[50p]로 설정할 수 없습니다.

참고 사항

- 슬로모션 촬영에서는 셔터 속도가 빨라져서 적정한 노출을 얻을 수 없는 경우가 있습니다. 이러한 경우에는 조리개 값을 낮추거나 ISO 감도를 높게 조절하여 주십시오.
- 기록 가능 시간의 추정에 관해서는 "동영상 기록 가능 시간"을 참조하여 주십시오.
- 기록한 동영상의 비트 전송률은 [S&Q 프레임 속도]와 [S&Q 녹화 설정]에 대한 설정에 따라 달라집니다.
- 동영상을 XAVC S HD 형식으로 기록합니다.
- 슬로모션/퀵모션 촬영 중에는 다음과 같은 기능을 사용할 수 없습니다.
  - [TC/UB 설정] 하에서 [TC Run]
  - [HDMI 설정] 하에서 [TC 출력]
  - [4K 출력 선택]

관련 항목

- 슬로&퀵 모션: 노출 모드
- 동영상 기록 가능 시간

4-732-948-45(1) Copyright 2018 Sony Corporation

프록시 녹화

XAVC S 동영상을 기록할 때 저속 비트 전송률 프록시 동영상을 동시에 녹화하는지 여부를 설정합니다. 프록시 동영상의 파일 크기가 작기 때문에 스마트폰으로 전송하거나 웹사이트로 업로드하는데 적합합니다.

1 **MENU → 2 (카메라 설정2) → [Px 프록시 녹화] → 원하는 설정.**

메뉴 항목 세부 내용

켬 :
프록시 동영상이 동시에 녹화됩니다.

끔 :
프록시 동영상이 녹화되지 않습니다.

힌트

- 프록시 동영상이 9 Mbps 속도의 XAVC S HD 형식(1280×720)으로 녹화됩니다. 프록시 동영상의 프레임 속도는 원본 동영상의 프레임 속도와 같습니다.
- 프록시 동영상은 재생 화면(단일 이미지 재생 화면 또는 이미지 색인 화면)에 표시되지 않습니다. Px 는 프록시 동영상이 동시에 녹화되는 동영상에 표시됩니다.

참고 사항

- 이 카메라에서 프록시 동영상을 재생할 수 없습니다.
- 다음과 같은 경우에는 프록시 녹화 기능을 사용할 수 없습니다.
  - [파일 형식]이 [AVCHD]로 설정되어 있을 때
  - [파일 형식]이 [XAVC S HD]로 설정되어 있고 [녹화 설정]이 [120p]/[100p]로 설정되어 있을 때
- 프록시 동영상이 있는 동영상을 삭제/보호하면 원본 및 프록시 동영상 모두를 제거/보호할 수 있습니다. 원본 동영상만 또는 프록시 동영상만 따로 삭제/보호할 수 없습니다.
- 이 카메라에서는 동영상을 편집할 수 없습니다.

관련 항목

- 스마트폰으로 보내기: 보내기 대상 (프록시 동영상)
- 동영상 기록 형식
- 이미지 인덱스 화면 (인덱스 표시)에서 이미지 재생하기
- 사용할 수 있는 메모리 카드

4-732-948-45(1) Copyright 2018 Sony Corporation

AF 구동 속도 (동영상)

동영상 모드에서 자동 초점 사용 시에 초점 조절 속도를 전환할 수 있습니다.

1. **MENU → (카메라 설정2) → [AF 구동 속도] → 원하는 설정.**

메뉴 항목 세부 내용

고속:
AF 구동 속도를 빠르게 설정합니다. 이 모드는 스포츠 장면과 같이 활동적인 장면을 촬영하는 데 적합합니다.
표준:
AF 구동 속도를 보통으로 설정합니다.
저속:
AF 구동 속도를 느리게 설정합니다. 이 모드에서는 초점을 맞추는 피사체가 바뀌면 초점이 매끄럽게 전환됩니다.

4-732-948-45(1) Copyright 2018 Sony Corporation

AF 추적 감도 (동영상)

동영상 모드에서 AF 감도를 설정할 수 있습니다.

1. **MENU → (카메라 설정2) → [AF 추적 감도] → 원하는 설정.**

메뉴 항목 세부 내용

민감:
AF 감도를 높게 설정합니다. 이 모드는 피사체가 빠르게 움직이는 동영상을 촬영하는 데 유용합니다.
표준:
AF 감도를 정상으로 설정합니다. 이 모드는 피사체 앞에 장애물이 있거나 붐비는 장소에서 촬영하는데 유용합니다.

4-732-948-45(1) Copyright 2018 Sony Corporation

자동 저속 셔터 (동영상)

피사체가 어두울 때 동영상 촬영 시에 자동으로 셔터 속도를 조절할지를 설정합니다.

1. **MENU → (카메라 설정2) → [자동 저속 셔터] → 원하는 설정.**

메뉴 항목 세부 내용

켬:
자동 저속 셔터를 사용합니다. 어두운 곳에서 촬영할 때 셔터 속도가 자동으로 느려집니다. 어두운 곳에서 촬영할 때 저속 셔터를 사용해서 동영상의 노이즈를 줄일 수 있습니다.

끔:
자동 저속 셔터를 사용하지 않습니다. [켬]을 선택했을 때보다 촬영된 동영상이 더 어둡게 되지만 더 매끄러운 움직임과 더 작은 흔들림으로 동영상을 촬영할 수 있습니다.

참고 사항

- 다음과 같은 경우에는 [자동 저속 셔터] 가 작동하지 않습니다:
  - 슬로모션/퀵모션 촬영 시
  - S (셔터 우선)
  - M (수동 노출)
  - [ISO]가 [ISO AUTO] 이외로 설정되어 있을 때

4-732-948-45(1) Copyright 2018 Sony Corporation

오디오 녹음

동영상 촬영 시에 사운드를 기록할지를 설정합니다. 렌즈와 카메라의 작동 음을 없애려면 [끔]을 선택하여 주십시오.

1 **MENU → (카메라 설정2) → [오디오 녹음] → 원하는 설정.**

메뉴 항목 세부 내용

켬:
(스테레오)를 기록합니다.
끔:
사운드를 기록하지 않습니다.

4-732-948-45(1) Copyright 2018 Sony Corporation

오디오 녹음 레벨

레벨 미터를 확인하면서 오디오 녹음 레벨을 조절할 수 있습니다.

1. **MENU → 2 (카메라 설정2) → [오디오 녹음 레벨].**
2. **조작 휠의 오른쪽/왼쪽을 사용해서 원하는 레벨을 선택하여 주십시오.**

메뉴 항목 세부 내용

+:
오디오 녹음 레벨을 높입니다.
-:
오디오 녹음 레벨을 낮춥니다.
재설정:
오디오 기록 레벨을 기본 설정으로 리셋 합니다.

힌트

- 음량이 큰 오디오 동영상을 기록할 때는 [오디오 녹음 레벨]을 낮은 사운드 레벨로 설정하여 주십시오. 그렇게 하면 더 현실감 있는 오디오를 기록할 수 있습니다. 음량이 작은 오디오 동영상을 기록할 때는 [오디오 녹음 레벨]을 더 큰 사운드 레벨로 설정해서 사운드가 잘 들리도록 하여 주십시오.

참고 사항

- [오디오 녹음 레벨] 설정에 관계 없이 리미터가 항상 작동합니다.
- [오디오 녹음 레벨]은 촬영 모드가 동영상 모드로 설정되어 있을 때만 사용할 수 있습니다.
- 슬로모션/퀵모션 촬영 시에는 [오디오 녹음 레벨]를 사용할 수 없습니다.
- [오디오 녹음 레벨] 설정이 내장 마이크와 (마이크) 단자 입력 둘 다에 적용됩니다.

4-732-948-45(1) Copyright 2018 Sony Corporation

오디오 레벨

화면에 오디오 레벨을 표시할지를 설정합니다.

1. **MENU → (카메라 설정2) → [오디오 레벨] → 원하는 설정.**

메뉴 항목 세부 내용

켬:
오디오 레벨을 표시합니다.
끔:
오디오 레벨을 표시하지 않습니다.

참고 사항

- 다음과 같은 상황에서는 오디오 레벨이 표시되지 않습니다:
  - [오디오 녹음]이 [끔]으로 설정되어 있을 때.
  - DISP (표시 설정)이 [표시 정보 없음]으로 설정되어 있을 때.
  - 슬로모션/퀵모션 촬영 시
- 동영상 촬영 모드에서 촬영 대기 중에는 오디오 레벨도 표시됩니다.

4-732-948-45(1) Copyright 2018 Sony Corporation

오디오 출력 타이밍

오디오 모니터링 중에 에코 취소를 설정해서 HDMI 출력 중에 비디오와 오디오간의 편차를 방지할 수 있습니다.

1. **MENU → (카메라 설정2) → [오디오 출력 타이밍] → 원하는 설정.**

메뉴 항목 세부 내용

라이브:
지연 없이 오디오를 출력합니다. 오디오 모니터 중에 오디오 이탈이 문제가 될 때 이 설정을 선택하여 주십시오.
립싱크:
오디오와 비디오를 동기 시켜서 출력합니다. 비디오와 오디오 간에 원하지 않는 이탈을 방지하려면 이 설정을 선택하여 주십시오.

4-732-948-45(1) Copyright 2018 Sony Corporation

바람 소리 감소

내장 마이크로부터의 입력 오디오의 저역 사운드를 차단함으로써 바람 소리를 감소시킬지를 설정합니다.

1. **MENU → 2 (카메라 설정2) → [바람 소리 감소] → 원하는 설정.**

메뉴 항목 세부 내용

켬:
바람 소리를 줄입니다.
끔:
바람 소리를 줄이지 않습니다.

참고 사항

- 바람이 그다지 심하지 않은 곳에서 이 항목을 [켬]으로 설정하면 정상적인 사운드가 너무 작은 음량으로 기록되는 경우가 있습니다.
- 외장 마이크 (별매)를 사용하면 [바람 소리 감소] 기능이 작동하지 않습니다.

4-732-948-45(1) Copyright 2018 Sony Corporation

표시 보기 (동영상)

동영상 촬영 시에 모니터 또는 뷰파인더상에 [표시 설정]을 사용해서 설정한 마커를 표시할지를 설정합니다.

1. **MENU → (카메라 설정2) → [표시 보기] → 원하는 설정.**

메뉴 항목 세부 내용

켬:
마커를 표시합니다. 마커는 기록되지 않습니다.

끔:
마커를 표시하지 않습니다.

참고 사항

- 마커는 모드 다이얼이 (동영상) 또는 S&Q 로 설정되거나 동영상 촬영 시에 표시됩니다.
- [초점부분확대]를 사용할 때는 마커를 표시할 수 없습니다.
- 모니터 또는 뷰파인더에 마커가 표시됩니다. (마커는 출력할 수 없습니다.)

관련 항목

- 표시 설정 (동영상)

4-732-948-45(1) Copyright 2018 Sony Corporation

표시 설정 (동영상)

동영상 촬영 중에 표시되는 마커를 설정합니다.

1 **MENU → (카메라 설정2) → [표시 설정] → 원하는 설정.**

메뉴 항목 세부 내용

중앙:
촬영 화면의 중앙에 중앙 마커를 표시할지를 설정합니다.
[끔]/[켬]
화면비:
종횡비 마커 표시를 설정합니다.
[끔]/[4:3]/[13:9]/[14:9]/[15:9]/[1.66:1]/[1.85:1]/[2.35:1]
안전 영역:
안전 지대 표시를 설정합니다. 이것은 일반적인 가정용 TV로 수신할 수 있는 표준 범위가 됩니다.
[끔]/[80%]/[90%]
가이드프레임:
가이드 프레임을 표시할지를 설정합니다. 피사체가 지면과 수평인지 수직인지를 확인할 수 있습니다.
[끔]/[켬]

힌트

- 여러 개의 마커를 동시에 표시할 수 있습니다.
- [가이드프레임]의 교차점에 피사체를 위치시켜 균형 잡힌 구도를 잡아 주십시오.

4-732-948-45(1) Copyright 2018 Sony Corporation

비디오 조명 모드

HVL-LBPC LED 라이트 (별매)에 대한 조명 설정을 수행합니다.

1. **MENU → (카메라 설정2) → [비디오 조명 모드] → 원하는 설정.**

메뉴 항목 세부 내용

전원 링크:
본 카메라의 ON/OFF 조작에 동기 해서 비디오 라이트를 켭니다/끕니다.
녹화 링크:
동영상 촬영 시작/정지에 동기 해서 비디오 라이트를 켭니다/끕니다.
녹화 링크+STBY:
동영상 촬영을 시작하면 비디오 라이트가 켜지고 촬영하지 않을 때는 (STBY) 조명이 낮춰집니다.
자동:
주위가 어두우면 비디오 라이트를 자동으로 켭니다.

4-732-948-45(1) Copyright 2018 Sony Corporation

셔터로 동영상 녹화

MOVIE (동영상) 버튼보다 크고 누르기 쉬운 셔터 버튼을 눌러서 동영상 촬영을 시작 또는 정지할 수 있습니다.

1. **MENU → 2 (카메라 설정2) → [셔터로 동영상 녹화] → 원하는 설정.**

메뉴 항목 세부 내용

켬:
촬영 모드가 [동영상] 또는 [슬로&퀵 모션]으로 설정되어 있을 때 셔터 버튼을 사용해서 동영상 촬영을 할 수 있도록 합니다.

끔:
셔터 버튼을 사용한 동영상 촬영을 사용할 수 없도록 합니다.

힌트

- [셔터로 동영상 녹화]가 [켬]으로 설정되어 있을 때도 MOVIE 버튼을 사용해서 동영상 촬영을 시작 또는 정지할 수 있습니다.
- [셔터로 동영상 녹화]가 [켬]으로 설정되어 있을 때는 셔터 버튼을 사용해서 [REC 제어]로 외장 녹화/재생 장치에의 동영상 기록을 시작 또는 정지할 수 있습니다.

참고 사항

- [셔터로 동영상 녹화]가 [켬]으로 설정되어 있을 때는 동영상 촬영 중에 셔터를 반쯤 눌러서 초점을 맞출 수 없습니다.

관련 항목

- 동영상 촬영

4-732-948-45(1) Copyright 2018 Sony Corporation

조용한 촬영 (정지 이미지)

셔터 소리를 내지 않고 이미지를 촬영할 수 있습니다.

1 **MENU → 2 (카메라 설정2) → [조용한 촬영] → 원하는 설정.**

메뉴 항목 세부 내용

켬:
셔터 소리를 내지 않고 이미지를 촬영할 수 있습니다.

끔:
[조용한 촬영]을 사용하지 않습니다.

참고 사항

- [조용한 촬영] 기능은 피사체의 사생활 및 초상권을 충분히 고려해서 자신의 책임 하에 사용하여 주십시오.
- [조용한 촬영]을 [켬]으로 설정하더라도 완전히 아무 소리도 나지 않는 것은 아닙니다.
- [조용한 촬영]을 [켬]으로 설정하더라도 조리개 및 초점 조절 시의 작동 음은 들리게 됩니다.
- 낮은 ISO 감도로 [조용한 촬영] 기능을 사용해서 정지 이미지를 촬영할 때 카메라를 대단히 밝은 광원 쪽으로 향하면 모니터 상의 고휘도 영역이 어두운 톤으로 촬영되는 경우가 있습니다.
- 전원이 꺼져 있을 때 드물게 셔터 소리가 들리는 경우가 있습니다. 이것은 고장이 아닙니다.
- 피사체 또는 카메라의 움직임으로 인한 이미지 왜곡이 발생하는 경우가 있습니다. [RAW 파일 유형]이 [비압축]으로 설정되어 있을 때 왜곡이 더 눈에 띌 수 있습니다. 왜곡을 감소시키려면 [파일 형식]을 [JPEG]으로 설정하여 주십시오. 왜곡이 덜한 RAW 형식의 이미지를 촬영하려면 [드라이브 모드]를 [연속 촬영]으로, 그리고 [RAW 파일 유형]을 [압축]으로 설정하여 주십시오.
- 다른 카메라 또는 형광등과 같이 즉석 조명 또는 빠르게 점멸하는 조명 하에 이미지를 촬영하면 이미지 상에 줄이 나타나는 경우가 있습니다.
- 피사체에 초점이 맞춰지거나 셀프타이머가 작동할 때 들리는 비프 음을 끄려면 [오디오 신호]를 [끔]으로 설정하여 주십시오.
- [조용한 촬영]을 [켬]으로 설정하더라도 다음과 같은 상황에서는 셔터 음이 들리는 경우가 있습니다:
  - 카메라가 [화이트 밸런스]에서 [사용자 정의 설정]으로 설정되어 있는 동안 기본 백색을 캡쳐할 때
  - [얼굴 등록]을 사용하여 얼굴을 등록할 때
- 모드 다이얼이 P/A/S/M 이외의 모드로 설정되어 있을 때는 [조용한 촬영]을 선택할 수 없습니다.
- [조용한 촬영]가 [켬]로 설정되어 있을 때는 다음과 같은 기능을 사용할 수 없습니다:
  - 플래시 촬영
  - 자동 HDR
  - 사진 효과
  - 픽쳐 프로파일
  - 장시간 노출 NR
  - e-프론트 커튼 셔터
  - BULB 촬영
- 카메라의 전원을 켠 후에 촬영을 시작할 수 있을 때까지의 시간이 약 0.5 초 연장됩니다.

4-732-948-45(1) Copyright 2018 Sony Corporation

e-프론트 커튼 셔터

전자 선막 셔터 기능은 셔터를 누르고 나서 셔터가 릴리즈 될 때까지의 시간 지연을 줄여줍니다.

1. **MENU → 2 (카메라 설정2) → [e-프론트 커튼 셔터] → 원하는 설정.**

메뉴 항목 세부 내용

켬:
전자식 선막 셔터 기능을 사용합니다.
끔:
전자식 선막 셔터 기능을 사용하지 않습니다.

참고 사항

- 대구경 렌즈를 사용해서 빠른 셔터 속도로 촬영하면 셔터 메커니즘으로 인해 보케 효과로 얻어지는 초점이 흐려진 원이 잘리는 경우가 있습니다. 이러한 현상이 발생하면 [e-프론트 커튼 셔터]를 [끔]으로 설정하여 주십시오.
- 다른 제조업체의 렌즈 (Minolta/Konica-Minolta 렌즈 포함)를 사용할 때는 이 기능을 [끔]으로 설정하여 주십시오. 이 기능을 [켬]으로 설정하면 바른 노출이 설정되지 않거나 이미지 밝기가 균일하지 않게 됩니다.
- 고속 셔터로 촬영하면 촬영 환경에 따라 이미지의 밝기가 불균일하게 되는 경우가 있습니다. 그러한 경우는 [e-프론트 커튼 셔터]을 [끔]으로 설정해 주십시오.

4-732-948-45(1) Copyright 2018 Sony Corporation

렌즈 없이 촬영

렌즈가 부착되어 있지 않을 때 셔터를 릴리즈 할지를 설정합니다.

1. **MENU → (카메라 설정2) → [렌즈 없이 촬영] → 원하는 설정.**

메뉴 항목 세부 내용

가능:
렌즈가 부착되어 있지 않을 때 셔터를 릴리즈 합니다. 본 제품을 천체 망원경 등에 부착 했을 때는 [가능]을 선택하여 주십시오.

불가능:
렌즈가 부착되어 있지 않을 때 셔터를 릴리즈 하지 않습니다.

참고 사항

- 천체 망원경의 렌즈와 같이 렌즈 접점이 없는 렌즈를 사용할 때는 올바른 측광을 얻을 수 없습니다. 그러한 경우에는 촬영 이미지를 보면서 수동으로 노출을 조절하여 주십시오.

4-732-948-45(1) Copyright 2018 Sony Corporation

카드 없이 촬영

메모리 카드가 들어있지 않을 때 셔터를 작동시킬지를 설정합니다.

1. **MENU → (카메라 설정2) → [카드 없이 촬영] → 원하는 설정.**

메뉴 항목 세부 내용

가능:
메모리 카드가 들어있지 않더라도 셔터를 작동시킵니다.
불가능:
메모리 카드가 들어있지 않으면 셔터를 작동시키지 않습니다.

참고 사항

- 메모리 카드가 들어있지 않으면 촬영한 이미지가 저장되지 않습니다.
- 기본 설정은 [가능]으로 되어 있습니다. 실제 촬영 전에 [불가능]을 선택할 것을 권합니다.

4-732-948-45(1) Copyright 2018 Sony Corporation

SteadyShot

SteadyShot 기능을 사용할지를 설정합니다.

1. **MENU → (카메라 설정2) → [SteadyShot] → 원하는 설정.**

메뉴 항목 세부 내용

켬:
[SteadyShot]을 사용합니다.
끔:
[SteadyShot]을 사용하지 않습니다.
삼각대 등을 사용할 때는 [끔]을 설정하는 것이 좋습니다.

4-732-948-45(1) Copyright 2018 Sony Corporation

SteadyShot 설정

부착된 렌즈에 대해 적절한 SteadyShot 설정으로 촬영할 수 있습니다.

1. **MENU → 2 (카메라 설정2) → [SteadyShot] → [켬].**
2. **[SteadyShot 설정] → [SteadyShot 조정] → 원하는 설정.**

메뉴 항목 세부 내용

자동:
부착된 렌즈로부터 취득한 정보에 따라 자동으로 SteadyShot 기능을 수행합니다.
수동:
[SteadyS. 초점 길이]를 사용해서 설정한 초점 길이에 따라 SteadyShot 기능을 수행합니다. (8mm-1000mm)

- 초점 길이 색인 **(A)**을 확인해서 초점 길이를 설정하여 주십시오.

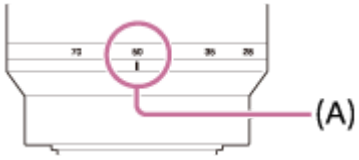

참고 사항

- 바로 전원을 켜고 카메라를 피사체로 향한 직후, 또는 셔터 버튼을 중간에서 멈추지 않고 한 번에 끝까지 눌렀을 때는 SteadyShot 기능이 최적으로 작동하지 않는 경우가 있습니다.
- 삼각대 등을 사용할 때는 SteadyShot 기능이 촬영 시에 오동작을 일으킬 수 있으므로 이 기능을 꺼 주십시오.
- MENU→ 2 (카메라 설정2)→[SteadyShot]가 [끔]로 설정되어 있을 때는 [SteadyShot 설정]을 사용할 수 없습니다.
- 카메라가 렌즈로부터 초점 거리 정보를 취득할 수 없을 때는 SteadyShot 기능이 제대로 작동하지 않습니다. [SteadyShot 조정]을 [수동]으로 설정하고 [SteadyS. 초점 길이]를 사용하는 렌즈에 맞도록 설정하여 주십시오. SteadyShot 초점 거리의 현재 설정 값이 ((✋)) 옆에 표시됩니다.
- 텔레컨버터 등이 장착된 SEL16F28 렌즈 (별매)를 사용할 때는 [SteadyShot 조정]을 [수동]으로 설정하고 초점 거리를 설정하여 주십시오.
- [SteadyShot]을 [켬]/[끔]으로 설정하면 카메라와 렌즈의 SteadyShot 설정이 동시에 전환됩니다.
- SteadyShot 스위치가 달린 렌즈가 부착되어 있으면 렌즈의 스위치를 사용해서만 설정을 변경할 수 있습니다. 카메라를 사용해서 설정을 변경할 수 없습니다.

관련 항목

- SteadyShot

4-732-948-45(1) Copyright 2018 Sony Corporation

클리어 이미지 줌/디지털 줌 (줌)

광학 줌 이외의 줌 기능을 사용하면 광학 줌의 범위를 넘어서 이미지를 확대할 수 있습니다.

1. **MENU → 2 (카메라 설정2) → [줌 설정] → [켬: 선명한 이미지 줌] 또는 [켬: 디지털 줌].**

2. **파워 줌 렌즈가 장착되어 있을 때는 줌 렌즈의 줌 레버 또는 줌 링을 움직여서 피사체를 확대하여 주십시오.**
   - 광학 줌의 범위를 넘어서면 카메라가 자동으로 광학 줌 이외의 다른 줌 기능으로 전환합니다.

3. **파워 줌 렌즈 이외의 렌즈가 장착되어 있을 때는 MENU → 2 (카메라 설정2) → [줌] → 원하는 값을 선택하여 주십시오.**

   조작 휠의 가운데를 눌러서 종료하여 주십시오.
   - MENU → 2 (카메라 설정2) → [사용자정의 키] 또는 [사용자정의 키]를 선택해서 원하는 버튼에 [줌] 기능을 할당할 수도 있습니다.

관련 항목

- 줌 설정
- 본 제품에서는 줌 기능을 사용할 수 있습니다
- 사용자정의 키 (정지 이미지/동영상/재생)

4-732-948-45(1) Copyright 2018 Sony Corporation

줌 설정

제품의 줌 설정을 선택할 수 있습니다.

1 **MENU → (카메라 설정2) → [줌 설정] → 원하는 설정.**

메뉴 항목 세부 내용

광학 줌 전용:
줌 범위를 광학 줌으로 제한합니다. [JPEG 이미지 크기]를 [M] 또는 [S]로 설정하면 스마트 줌 기능을 사용할 수 있습니다.

켬: 선명한 이미지 줌:
클리어 이미지 줌을 사용하려면 이 설정을 선택하여 주십시오. 광학 줌의 줌 범위를 넘더라도 제품이 화질을 현저하게 저하시키지 않는 범위 내에서 이미지를 확대합니다.

켬: 디지털 줌:
클리어 이미지 줌의 줌 범위를 초과하면 제품이 최대 배율로 이미지를 확대합니다. 반면에 화질은 저하됩니다.

참고 사항

- 화질이 저하되지 않는 범위 내에서 이미지를 확대하려면 [광학 줌 전용]으로 설정하여 주십시오.

관련 항목

- 본 제품에서는 줌 기능을 사용할 수 있습니다
- 줌 배율에 관하여

4-732-948-45(1) Copyright 2018 Sony Corporation

줌 링 회전

줌 링 회전 방향에 줌 인 (T) 또는 줌 아웃 (W) 기능을 할당합니다. 이 기능을 지원하는 파워 줌 렌즈 사용 시에만 사용할 수 있습니다.

1. **MENU → (카메라 설정2) → [줌 링 회전] → 원하는 설정.**

메뉴 항목 세부 내용

왼쪽(W)/오른쪽(T):
왼쪽 방향 회전에 줌 아웃 (W) 기능을 할당하고 오른쪽 방향 회전에 줌 인 (T) 기능을 할당합니다.

오른쪽(W)/왼쪽(T):
왼쪽 방향 회전에 줌 인 (T) 기능을 할당하고 오른쪽 방향 회전에 줌 아웃 (W) 기능을 할당합니다.

4-732-948-45(1) Copyright 2018 Sony Corporation

DISP 버튼 (모니터/파인더)

촬영 모드에서 DISP (표시 설정)을 사용해서 선택할 수 있는 화면 표시 모드를 설정합니다.

1. **MENU → 2 (카메라 설정2) → [DISP 버튼] → [모니터] 또는 [파인더] → 원하는 설정 → [확인].**

   ✓ 가 표시된 항목을 사용할 수 있습니다.

메뉴 항목 세부 내용

그래픽 표시 :
기본 촬영 정보를 표시합니다. 셔터 속도와 조리개 값을 그래픽으로 표시합니다.

모든 정보 표시 :
촬영 정보를 표시합니다.

표시 정보 없음 :
촬영 정보를 표시하지 않습니다.

히스토그램 :
밝기 분포를 그래픽으로 표시합니다.

레벨 :
전후 **(A)** 및 수평 **(B)** 방향으로 제품이 기울어져 있지 않은지를 가리킵니다. 어느 방향으로 제품이 기울어져 있지 않으면 지시등이 녹색으로 바뀌어집니다.

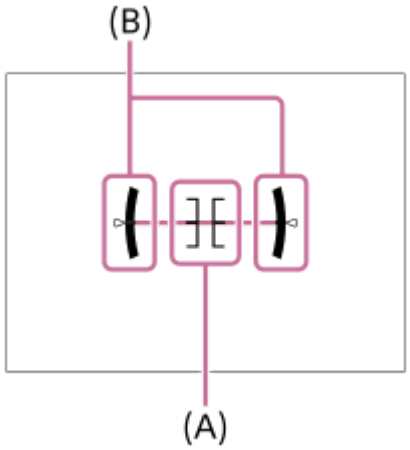

뷰파인더의 경우*:
피사체가 아닌 모니터에 촬영 정보만 표시합니다. 이 설정은 뷰파인더를 사용해서 촬영을 위한 표시 설정입니다.

모니터 끔*:
이미지를 촬영할 때는 항상 모니터를 끄십시오. 이미지를 재생하거나 MENU를 조작할 때는 모니터를 사용할 수 있습니다. 이 설정은 뷰파인더를 사용해서 촬영을 위한 표시 설정입니다.

* 이 화면 모드는 [모니터] 설정에서만 사용할 수 있습니다.

참고 사항

- 앞쪽 또는 뒤쪽으로 제품을 큰 각도로 기울이면 레벨 에러가 커집니다.
- 레벨로 표시를 보정하더라도 제품은 거의 ±1°의 오차 범위를 갖습니다.

관련 항목

- 화면 표시 전환 (촬영/재생 중)

4-732-948-45(1) Copyright 2018 Sony Corporation

FINDER/MONITOR

전자 뷰파인더와 스크린 간에 표시를 전환하는 방식을 설정합니다.

1. **MENU → (카메라 설정2) → [FINDER/MONITOR] → 원하는 설정.**

메뉴 항목 세부 내용

자동:
전자 뷰파인더를 들여다 보면 아이 센서가 반응해서 표시가 자동으로 전자 뷰파인더로 전환됩니다.

뷰파인더(수동):
스크린이 꺼지고 이미지가 전자 뷰파인더에만 표시됩니다.

모니터(수동):
전자 뷰파인더가 꺼지고 이미지가 항상 스크린에 표시됩니다.

힌트

- 원하는 키에 [FINDER/MONITOR] 기능을 할당할 수 있습니다.
  MENU → (카메라 설정2) → [사용자정의 키], [사용자정의 키]또는[사용자정의 키] → 원하는 키에 [Finder/Monitor 선택]을 설정하여 주십시오.
- 전자 뷰파인더 또는 모니터 표시를 유지하고 싶은 경우 미리 [FINDER/MONITOR]을 [뷰파인더(수동)] 또는 [모니터(수동)]로 설정하여 주십시오.
  촬영 중에 전자 뷰파인더에서 눈을 뗄 때에는 DISP 버튼을 사용하여 모니터 표시를 [모니터 끔]로 설정하여 모니터를 끌 수 있습니다. MENU → (카메라 설정2) → [DISP 버튼] → [모니터]를 선택하고 미리 [모니터 끔]에 체크 표시를 추가합니다.

참고 사항

- 모니터를 인출하면 [FINDER/MONITOR]가 [자동]으로 설정되어 있더라도 카메라의 아이센서가 눈의 접근을 검출하지 못하게 됩니다. 모니터에 이미지가 계속해서 표시됩니다.

관련 항목

- 사용자정의 키 (정지 이미지/동영상/재생)
- DISP 버튼 (모니터/파인더)

4-732-948-45(1) Copyright 2018 Sony Corporation

제브라 패턴 설정

이미지 일부의 밝기 레벨이 설정한 IRE 레벨이 되면 그 부분에 나타나는 제브라 패턴을 설정합니다. 이 얼룩 무늬를 밝기 조절용 가이드로 사용하여 주십시오.

1. **MENU → (카메라 설정2) → [제브라 패턴 설정] → 원하는 설정.**

메뉴 항목 세부 내용

제브라 패턴 표시:
제브라 패턴을 표시할지를 설정합니다.
제브라 패턴 레벨:
제브라 패턴의 밝기 레벨을 조정합니다.

힌트

- [제브라 패턴 레벨]에 대해 밝기 레벨뿐 아니라 올바른 노출 또는 과다 노출을 확인하기 위한 값을 등록할 수 있습니다. 기본 설정에서 올바른 노출 확인과 과다 노출 확인에 대한 설정은 각각 [사용자 정의1]와 [사용자 정의2]에 등록됩니다.
- 올바른 노출을 확인하려면 밝기 레벨에 대해 표준 값과 범위를 설정하여 주십시오. 설정한 범위 내의 영역에 줄 무늬가 나타납니다.
- 과다 노출을 확인하려면 밝기 레벨에 최소값을 설정하여 주십시오. 설정한 값 이상의 밝기 레벨을 갖는 영역에 줄무늬가 나타납니다.

참고 사항

- HDMI를 통해 연결된 장치에는 줄무늬가 표시되지 않습니다.

4-732-948-45(1) Copyright 2018 Sony Corporation

눈금표시

격자 선을 표시할지를 설정합니다. 격자 선을 사용하면 이미지의 구도를 편하게 조절할 수 있습니다.

1. **MENU → (카메라 설정2) → [눈금표시] → 원하는 설정.**

메뉴 항목 세부 내용

3분할 격자가이드:
이미지를 셋으로 분할하는 격자 선 중 하나에 가깝게 주 피사체가 위치하도록 해서 균형 잡힌 구도를 잡아 주십시오.
사각선 눈금:
사각 격자는 구도의 수평 레벨을 쉽게 확인할 수 있도록 합니다. 이것은 풍경, 근접, 또는 겹친 이미지를 촬영할 때 구도의 질을 결정하는 데 적합합니다.
대각선+사각선 눈금:
떠오르는 강력한 느낌을 표현하려면 대각선에 피사체가 위치하도록 하여 주십시오.
끔:
격자 선을 표시하지 않습니다.

4-732-948-45(1) Copyright 2018 Sony Corporation

노출 설정 가이드

노출 변경 시에 안내를 표시할지를 설정할 수 있습니다.

1 **MENU → 2 (카메라 설정2) → [노출 설정 가이드] → 원하는 설정.**

메뉴 항목 세부 내용

끔:
안내를 표시하지 않습니다.
켬:
안내를 표시합니다.

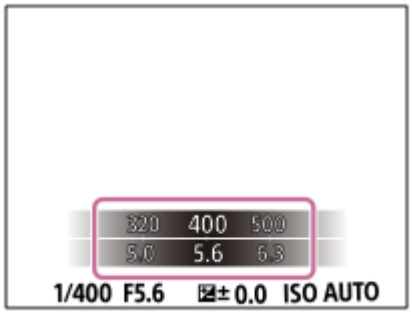

4-732-948-45(1) Copyright 2018 Sony Corporation

Live View 표시

노출 보정, 화이트 밸런스, [마이 스타일], 또는 [사진 효과]로 수정된 이미지를 화면에 표시할지를 설정합니다.

1. **MENU → 2 (카메라 설정2) → [Live View 표시] → 원하는 설정.**

메뉴 항목 세부 내용

설정 효과 켬:
모든 설정을 적용한 결과 얻어지는 사진과 유사한 조건으로 Live View를 표시합니다. 이 설정은 Live View 화면에서 촬영 결과를 확인하면서 사진을 촬영할 때 유용합니다.

설정 효과 끔:
노출 보정, 화이트 밸런스, [마이 스타일], 또는 [사진 효과]의 효과 없이 Live View를 표시합니다. 이 설정을 사용하면 이미지의 구도를 쉽게 확인할 수 있습니다.
[수동 노출] 모드에서도 적절한 밝기로 항상 Live View를 표시합니다.
[설정 효과 끔]을 선택하면 Live View 화면에 VIEW 아이콘이 표시됩니다.

힌트

- 스튜디오 플래시와 같은 제삼자의 플래시를 사용하면 일부 셔터 속도 설정에서 Live View 표시가 어둡게 표시되는 경우가 있습니다. [Live View 표시]를 [설정 효과 끔]으로 설정하면 Live View 표시가 밝게 표시되어 구도를 쉽게 확인할 수 있습니다.

참고 사항

- 다음과 같은 촬영 모드에서는 [Live View 표시]를 [설정 효과 끔]로 설정할 수 없습니다.
  - [인텔리전트 자동]
  - [동영상]
  - [슬로&퀵 모션]
  - [장면 선택]
- [Live View 표시]가 [설정 효과 끔]으로 설정되어 있을 때는 촬영 이미지의 밝기가 표시된 Live View와 동일하지 않게 됩니다.

4-732-948-45(1) Copyright 2018 Sony Corporation

연속 촬영 남은 시간 지시등 표시하기 (연속 촬영 길이)

동일한 촬영 속도로 연속 촬영을 할 수 있는 남은 시간 지시등을 표시할지를 설정합니다.

1. **MENU → 2 (카메라 설정2) → [연속 촬영 길이] → 원하는 설정.**

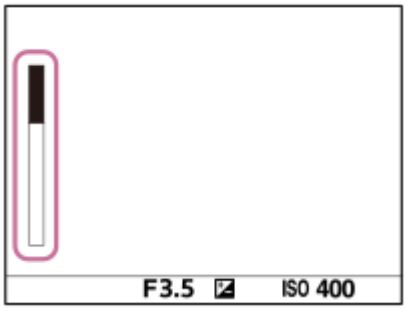

메뉴 항목 세부 내용

항상 표시:
드라이브 모드를 [연속 촬영]로 설정하면 항상 지시등을 표시합니다.
촬영 중에만 표시:
연속 촬영을 수행할 때만 지시등을 표시합니다.
표시하지 않음:
지시등을 표시하지 않습니다.

힌트

- 버퍼용 내장 카메라 메모리가 다 차면 "SLOW"가 표시되고 연속 촬영 속도가 느려집니다.

관련 항목

- 연속 촬영

4-732-948-45(1) Copyright 2018 Sony Corporation

자동 리뷰

촬영 직후에 화면에서 촬영한 이미지를 확인할 수 있습니다. 자동 리뷰의 표시 시간을 설정할 수도 있습니다.

1. **MENU → (카메라 설정2) → [자동 리뷰] → 원하는 설정.**

메뉴 항목 세부 내용

10초/5초/2초:
촬영 직후에 선택한 시간 동안 촬영한 이미지를 표시합니다. 자동 리뷰 동안에 확대 조작을 수행하면 확대된 배율로 이미지를 확인할 수 있습니다.
끔:
자동 리뷰를 표시하지 않습니다.

참고 사항

- 이미지 처리를 수행하는 기능을 사용하면 처리 전의 이미지가 일시적으로 표시되고 이어서 처리 후의 이미지가 표시되는 경우가 있습니다.
- DISP (표시 설정)의 설정이 자동 리뷰 표시에 적용됩니다.

관련 항목

- 재생 중인 이미지 확대하기 (확대)

4-732-948-45(1) Copyright 2018 Sony Corporation

사용자정의 키 (정지 이미지/동영상/재생)

원하는 키에 원하는 기능을 할당할 수 있습니다.
일부 기능은 사용자 정의 키에 할당해야만 사용할 수 있습니다. 예컨대 [사용자정의 키]에 대해 [Eye AF]를 [중앙 버튼 기능]로 설정하면 촬영 중에 조작 휠의 가운데를 누르기만 함으로써 [Eye AF]를 쉽게 호출할 수 있습니다.

1. **MENU → (카메라 설정2) → [사용자정의 키], [사용자정의 키]또는[사용자정의 키].**

2. **선택 화면에서 기능을 할당하고자 하는 키를 선택한 다음에 조작 휠의 가운데를 눌러 주십시오.**
   - 기능을 할당할 수 있는 키는 [사용자정의 키], [사용자정의 키]와 [사용자정의 키]에 대해 각각 다릅니다.
   - 다음과 같은 키에 원하는 기능을 할당할 수 있습니다.

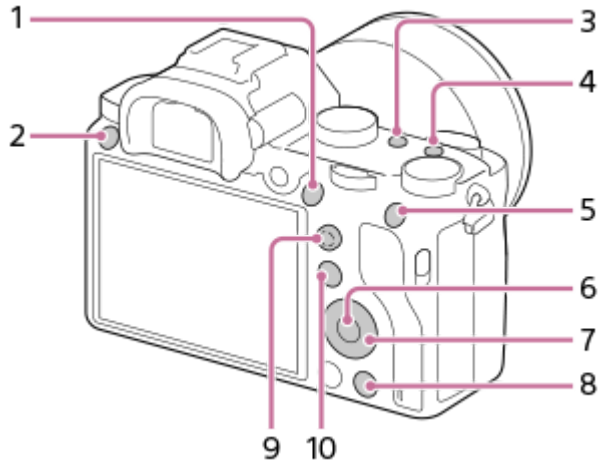

1. AF-ON 버튼
2. 사용자 지정 버튼 3
3. 사용자 지정 버튼 2
4. 사용자 지정 버튼 1
5. AEL 버튼 기능
6. 중앙 버튼 기능
7. 조작 휠/아래쪽 버튼/왼쪽 버튼 기능/오른쪽 버튼 기능
8. 사용자 지정 버튼 4
9. 다중선택기 중앙버튼
10. Fn/ 버튼

   - 렌즈의 초점 유지 버튼에 촬영 기능을 할당할 수 있습니다. 그러나 일부 렌즈에는 초점 유지 버튼이 없습니다.

3. **할당할 기능을 선택하여 주십시오.**
   - 할당할 수 있는 기능은 키에 따라 다릅니다.

메뉴 항목 세부 내용

사용자정의 키:
정지 이미지 촬영 시 사용자 정의 키 기능을 설정합니다.

사용자정의 키:
동영상 촬영 시 사용자 정의 키 기능을 설정합니다. 정지 이미지 촬영 시에 사용한 기능과 다른 기능을 할당할 수 있습니다.

사용자정의 키:
이미지 재생 시 사용자 정의 키 기능을 설정합니다.

관련 항목

- 조작 휠의 사용
- 멀티 셀렉터 사용하기
- 초점 표준

4-732-948-45(1) Copyright 2018 Sony Corporation

기능 메뉴 설정

Fn (기능) 버튼을 눌렀을 때 호출되는 기능을 할당할 수 있습니다.

1. **MENU → (카메라 설정2) → [기능 메뉴 설정] → 원하는 위치에 기능을 설정하여 주십시오.**
   - 설정 항목 선택 화면에 할당할 수 있는 기능이 표시됩니다.

4-732-948-45(1) Copyright 2018 Sony Corporation

다이얼 설정

앞쪽/뒤쪽 다이얼의 기능을 전환할 수 있습니다.

1 **MENU → (카메라 설정2) → [다이얼 설정] → 원하는 설정.**

메뉴 항목 세부 내용

Tv Av:
앞쪽 다이얼을 사용해서 셔터 속도를 변경하고 뒤쪽 다이얼을 사용해서 조리개 값을 변경합니다.
Av Tv:
앞쪽 다이얼을 사용해서 조리개 값을 변경하고 뒤쪽 다이얼을 사용해서 셔터 속도를 변경합니다.

참고 사항

- [다이얼 설정] 기능은 촬영 모드가 "M"으로 설정되어 있을 때 사용 가능하게 됩니다.

4-732-948-45(1) Copyright 2018 Sony Corporation

Av/Tv 회전

조리개 값 또는 셔터 속도를 변경할 때 앞쪽 다이얼, 뒤쪽 다이얼 또는 조작 휠을 돌리는 방향을 설정합니다.

1. **MENU → (카메라 설정2) → [Av/Tv 회전] → 원하는 설정.**

메뉴 항목 세부 내용

표준:
앞쪽 다이얼, 뒤쪽 다이얼 또는 조작 휠의 회전 방향을 변경하지 않습니다.
반전:
앞쪽 다이얼, 뒤쪽 다이얼 또는 조작 휠의 회전 방향을 후진합니다.

4-732-948-45(1) Copyright 2018 Sony Corporation

다이얼 Ev 보정

노출 보정 다이얼이 "0"으로 설정되어 있을 때 앞쪽 다이얼 또는 뒤쪽 다이얼을 사용해서 노출을 조절할 수 있습니다. -5.0 EV에서 +5.0 EV의 범위 내에서 노출을 조절할 수 있습니다.

1. **노출 보정 다이얼을 "0"으로 설정하여 주십시오.**
2. **MENU → (카메라 설정2) → [다이얼 Ev 보정] → 원하는 설정.**

메뉴 항목 세부 내용

끔:
앞쪽 또는 뒤쪽 다이얼을 사용해서 노출 보정을 하지 않습니다.

전면 다이얼/ 후면 다이얼:
앞쪽 또는 뒤쪽 다이얼을 사용해서 노출 보정을 수행할 수 있습니다.

참고 사항

- 앞쪽 또는 뒤쪽 다이얼에 노출 보정 기능을 할당하면 이전에 다이얼에 할당되어 있던 기능이 다른 다이얼로 다시 할당됩니다.
- 노출 보정 다이얼의 설정이 MENU의 [노출 보정]나 앞쪽 또는 뒤쪽 다이얼을 사용한 노출 설정에 우선합니다.

관련 항목

- 노출 보정

4-732-948-45(1) Copyright 2018 Sony Corporation

MOVIE 버튼

MOVIE (동영상) 버튼을 활성화 시킬지를 설정합니다.

1. **MENU → 2 (카메라 설정2) → [MOVIE 버튼] → 원하는 설정.**

메뉴 항목 세부 내용

항상:
어떤 모드에서도 MOVIE 버튼을 누르면 동영상 촬영을 시작합니다.
동영상 모드 전용:
촬영 모드가 [동영상] 또는 [슬로&퀵 모션] 모드로 설정되어 있을 때만 MOVIE 버튼을 누르면 동영상 촬영을 시작합니다.

4-732-948-45(1) Copyright 2018 Sony Corporation

조작부 잠금

Fn (기능) 버튼을 누른 채로 지속해서 멀티 셀렉터, 다이얼, 및 휠을 잠글지를 설정할 수 있습니다.

1. **MENU → 2 (카메라 설정2) → [조작부 잠금] → 원하는 설정.**
   - 조작부를 잠그려면 모니터에 "잠금."이라는 메시지가 표시될 때까지 Fn (기능) 버튼을 누른 채로 지속하여 주십시오.

메뉴 항목 세부 내용

끔:
Fn (기능) 버튼을 누른 채로 지속하더라도 멀티 셀렉터, 앞쪽 다이얼, 뒤쪽 다이얼, 또는 조작 휠을 잠그지 않습니다.
다중 선택기 전용:
멀티 셀렉터를 잠급니다.
다이얼 + 휠:
앞쪽 다이얼, 뒤쪽 다이얼, 및 조작 휠을 잠급니다.
모두:
멀티 셀렉터, 앞쪽 다이얼, 뒤쪽 다이얼, 및 조작 휠을 잠급니다.

힌트

- Fn (기능) 버튼을 다시 한 번 누른 채로 지속하면 잠금을 해제할 수 있습니다.

참고 사항

- [AF 영역 등록 기능] 을 [켬]으로 설정하면 [조작부 잠금] 이 [끔]로 고정됩니다.

관련 항목

- 현재 초점 영역 등록하기 (AF 영역 등록 기능) (정지 이미지)

4-732-948-45(1) Copyright 2018 Sony Corporation

오디오 신호

제품으로부터 사운드를 출력할지를 선택합니다.

1. **MENU → (카메라 설정2) → [오디오 신호] → 원하는 설정.**

메뉴 항목 세부 내용

켬:
예를 들어 셔터 버튼을 반쯤 눌러서 초점이 맞춰지면 사운드가 출력됩니다.
끔:
사운드가 출력되지 않습니다.

참고 사항

- [초점 모드]를 [연속 AF]로 설정하면 피사체에 초점이 맞춰졌을 때 카메라에서 비프 음이 들리지 않습니다.

4-732-948-45(1) Copyright 2018 Sony Corporation

기능 링(렌즈)

다음 중 하나의 기능을 사용하여 렌즈의 기능 링에 할당할 수 있습니다: 전기식 초점(동력 초점) 또는 전체 프레임과 APS-C/Super 35 mm 사이에서 화각 전환(호환 렌즈가 탑재된 모델만 사용 가능).
이 기능은 카메라의 시스템 소프트웨어 (펌웨어) 버전이 2.00 이상일 때 사용할 수 있습니다.

자세한 사항은 사용하는 렌즈의 사용 설명서를 참조하여 주십시오.

1. **MENU → (카메라 설정2) → [기능 링(렌즈)] → 원하는 설정.**

메뉴 항목 세부 내용

파워 초점:
기능 링을 오른쪽으로 돌리면 초점 위치는 무한대까지 이동합니다. 기능 링을 왼쪽으로 돌리면 초점 위치는 더 가까운 범위로 이동합니다.

APS-C S35/전체 선택:
기능 링을 돌리면 화각은 전체 프레임과 APS-C/Super 35 mm 사이에서 전환합니다.

- 기능 링을 어느 방향으로 돌리는지 상관없이 화각이 전환됩니다.

관련 항목

- APS-C/Super 35mm
- 버전

4-732-948-45(1) Copyright 2018 Sony Corporation

스마트폰으로 보내기: 스마트폰으로 보내기

정지 이미지, XAVC S 동영상, 슬로모션 동영상 또는 퀵모션 동영상을 스마트폰으로 전송하여 볼 수 있습니다. 스마트폰에 PlayMemories Mobile 애플리케이션이 설치되어 있어야 합니다.

1. **MENU → (네트워크) → [스마트폰으로 보내기]→ [스마트폰으로 보내기] → 원하는 설정.**
   - 재생 모드에서 (스마트폰으로 보내기) 버튼을 누르면 [스마트폰으로 보내기] 설정 화면이 표시됩니다.

2. **제품의 전송 준비가 완료되면 제품에 정보 화면이 나타납니다. 그 정보를 사용해서 스마트폰과 제품을 연결하여 주십시오.**
   - 스마트폰과 제품을 연결하기 위한 설정 방법은 스마트폰에 따라 다릅니다.

메뉴 항목 세부 내용

이 장치에서 선택:
제품에서 스마트폰으로 전송할 이미지를 선택하여 주십시오.
(1) [현재 이미지], [이 날짜의 전체], 또는 [복수 이미지]를 선택하여 주십시오.

- 표시되는 옵션은 카메라에서 선택한 보기 모드에 따라 달라집니다.

(2) [복수 이미지]를 선택했을 때는 조작 휠의 가운데를 사용해서 원하는 이미지를 선택한 다음에 MENU → [확인]을 눌러 주십시오.
스마트폰에서 선택:
제품의 메모리 카드에 기록된 모든 이미지를 스마트폰에 표시합니다.

참고 사항

- 카메라의 메모리 카드에 저장된 이미지만 전송할 수 있습니다.
- 재생되는 메모리 카드 슬롯의 메모리 카드에 저장된 이미지만 전송할 수 있습니다. 재생할 메모리 카드 슬롯을 변경하려면 MENU → (재생) → [재생 미디어 선택] → 원하는 슬롯을 선택하여 주십시오.
- 스마트폰으로 전송할 이미지 크기를 [원본], [2M], 또는 [VGA]로 선택할 수 있습니다.
  이미지 크기를 변경하려면 다음의 절차를 참조하여 주십시오.
  - Android 스마트폰의 경우
    PlayMemories Mobile을 시작해서 [설정] → [복사 이미지 크기]를 사용해서 이미지 크기를 변경하여 주십시오.
  - iPhone/iPad의 경우
    설정 메뉴에서 PlayMemories Mobile을 선택하고 [복사 이미지 크기]를 사용해서 이미지 크기를 변경하여 주십시오.
- RAW 이미지는 전송 시에 JPEG 형식으로 변환됩니다.
- AVCHD 형식 동영상은 보낼 수 없습니다.

- XAVC S 4K 동영상이나 [120p]/[100p]로 기록된 XAVC S HD 동영상의 원본 데이터는 스마트폰으로 전송할 수 없습니다. 프록시 동영상만 전송할 수 있습니다.
- 스마트폰에 따라 전송된 동영상을 올바르게 재생하지 못할 수 있습니다. 예를 들어, 동영상이 매끄럽게 재생되지 않거나 사운드가 들리지 않을 수 있습니다.
- 정지 이미지, 동영상, 슬로모션 동영상 또는 퀵모션 동영상의 형식에 따라, 스마트폰에서 재생할 수 없을 수도 있습니다.
- 본 제품은 [스마트폰으로 보내기]를 위한 연결 정보를 연결이 허가된 장치와 공유합니다. 제품에 연결이 허가된 장치를 변경하려면 이들 절차를 따라 연결 정보를 다시 설정하여 주십시오. MENU → (네트워크) → [Wi-Fi 설정] → [SSID/PW 재설정]. 연결 정보를 다시 설정한 후에는 스마트폰을 다시 등록해야 합니다.
- [비행기 모드]가 [켬]으로 설정되어 있을 때는 본 제품과 스마트폰을 연결할 수 없습니다. [비행기 모드]을 [끔]으로 설정하여 주십시오.
- 많은 이미지나 긴 동영상을 전송하는 동안, AC 어댑터 (부속)를 사용하여 전원 콘센트로부터 전원을 카메라에 공급하는 것이 좋습니다.

관련 항목

- PlayMemories Mobile
- Android 스마트폰을 사용해서 카메라 조작하기 (NFC 원터치 원격 제어)
- Android 스마트폰을 사용해서 카메라 조작하기 (QR code)
- Android 스마트폰을 사용해서 카메라 조작하기 (SSID)
- iPhone 또는 iPad를 사용해서 카메라 조작하기 (QR code)
- iPhone 또는 iPad를 사용해서 카메라 조작하기 (SSID)
- Android 스마트폰으로 이미지 전송하기 (NFC 원터치 공유)
- 스마트폰으로 보내기: 보내기 대상 (프록시 동영상)
- 비행기 모드

4-732-948-45(1) Copyright 2018 Sony Corporation

스마트폰으로 보내기: 보내기 대상 (프록시 동영상)

[스마트폰으로 보내기] 기능을 이용하여 XAVC S 비디오를 스마트폰으로 전송할 때, 저속 비트 전송률 프록시 동영상 또는 고속 비트 전송률 원본 동영상을 전송할지 설정할 수 있습니다.

1. **MENU → (네트워크) → [스마트폰으로 보내기] → [Px 보내기 대상] → 원하는 설정.**

메뉴 항목 세부 내용

프록시만:
프록시 동영상만 전송합니다.
원본만:
원본 동영상만 전송합니다.
프록시+원본:
프록시 동영상과 원본 동영상 모두 전송합니다.

참고 사항

- XAVC S 4K 동영상이나 [120p]/[100p]로 기록된 XAVC S HD 동영상의 원본 데이터는 스마트폰으로 전송할 수 없습니다. 프록시 동영상만 전송할 수 있습니다.
- 많은 이미지나 긴 동영상을 전송하는 동안, AC 어댑터 (부속)를 사용하여 전원 콘센트로부터 전원을 카메라에 공급하는 것이 좋습니다.

관련 항목

- 스마트폰으로 보내기: 스마트폰으로 보내기
- 프록시 녹화

4-732-948-45(1) Copyright 2018 Sony Corporation

컴퓨터로 보내기

제품에 저장된 이미지를 무선 액세스 포인트 또는 무선 광대역 루터에 연결된 컴퓨터로 전송해서 이 조작을 통해 쉽게 백업을 수행할 수 있습니다. 이 조작을 시작하기 전에 컴퓨터에 PlayMemories Home을 설치하고 제품에 액세스 포인트를 등록하여 주십시오.

1. **컴퓨터를 시작하여 주십시오.**
2. **MENU → (네트워크) → [컴퓨터로 보내기] → 원하는 메모리 카드 슬롯.**

참고 사항

- 컴퓨터의 애플리케이션 설정에 따라서는 컴퓨터에 이미지를 저장한 후에 제품의 전원이 꺼지게 됩니다.
- 제품으로부터 한 번에 한 대의 컴퓨터에만 이미지를 전송할 수 있습니다.
- 다른 컴퓨터로 이미지를 전송하려면 USB를 통해 제품과 컴퓨터를 연결하고 PlayMemories Home에서 지시를 따라 주십시오.
- 프록시 동영상은 전송할 수 없습니다.

관련 항목

- PlayMemories Home 설치하기
- Wi-Fi 설정: WPS 푸시
- Wi-Fi 설정: 액세스 지점 설정

4-732-948-45(1) Copyright 2018 Sony Corporation

FTP 전송 기능

FTP 서버를 사용한 이미지 전송을 설정하거나 FTP 서버로 이미지를 전송할 수 있습니다. FTP 서버에 대한 기본적인 지식이 필요합니다.
자세한 사항은 "FTP 도움말 안내"를 참조하여 주십시오.
https://rd1.sony.net/help/di/ftp/h_zz/

1. **MENU → (네트워크) → [FTP 전송 기능] → 원하는 설정.**

관련 항목

- 카메라로 루트 인증서 가져오기 (루트인증서 가져오기)

4-732-948-45(1) Copyright 2018 Sony Corporation

렌즈 교환 가능 디지털 카메라
ILCE-7M3 α7III

TV에서 보기

케이블을 사용해서 제품을 TV에 연결하지 않고도 제품으로부터 네트워크에 연결된 TV로 이미지를 전송해서 볼 수 있습니다. 일부 TV에서는 TV 측에서 조작을 수행해야 하는 경우가 있습니다. 자세한 사항은 사용하는 TV의 사용 설명서를 참조하여 주십시오.

1. **MENU → (네트워크) → [TV에서 보기] → 연결하고자 하는 장치.**

2. **슬라이드쇼를 사용해서 이미지를 재생하려면 조작 휠의 가운데를 눌러 주십시오.**

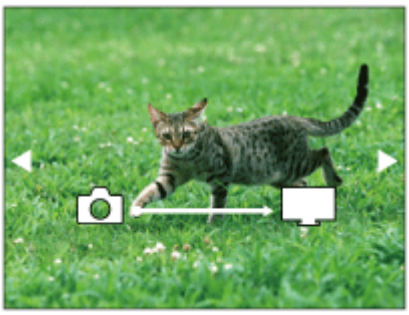

- 수동으로 다음/이전 이미지를 표시하려면 조작 휠의 오른쪽/왼쪽을 눌러 주십시오.
- 연결할 장치를 변경하려면 조작 휠의 아래쪽을 누른 다음에 [장치 목록]을 선택하여 주십시오.

슬라이드쇼 설정

조작 휠의 아래쪽을 눌러서 슬라이드쇼 설정을 변경할 수 있습니다.
재생 선택:
표시할 이미지 그룹을 선택합니다.
폴더 보기 (정지영상):
[모두]와 [폴더 내 전체]로부터 선택합니다.
날짜별 보기:
[모두]와 [이 날짜의 전체]로부터 선택합니다.
간격 설정:
[짧게]와 [길게]로부터 선택합니다.
효과*:
[켬]와 [끔]로부터 선택합니다.
재생 이미지 크기:
[HD]와 [4K]로부터 선택합니다.

* 이들 설정은 해당하는 기능에 대응하는 BRAVIA TV에 대해서만 유효합니다.

참고 사항

- 재생되는 메모리 카드 슬롯의 메모리 카드에 저장된 이미지만 전송할 수 있습니다. 재생할 메모리 카드 슬롯을 변경하려면 MENU → (재생) → [재생 미디어 선택] → 원하는 슬롯을 선택하여 주십시오.
- 이 기능은 DLNA 렌더러를 지원하는 TV에서 사용할 수 있습니다.
- Wi-Fi Direct 사용 가능 TV 또는 네트워크 사용 가능 TV (유선 네트워크 사용 가능 TV 포함)에서 이미지를 볼 수 있습니다.
- TV와 본 제품을 연결하고 Wi-Fi Direct를 사용하고 있지 않은 경우에는 먼저 액세스 포인트를 등록해야 합니다.
- TV에 이미지를 표시하는데는 시간이 걸리는 경우가 있습니다.
- 동영상은 Wi-Fi를 통해 TV로 볼 수 없습니다. HDMI 케이블 (별매)를 사용하여 주십시오.

관련 항목

- Wi-Fi 설정: WPS 푸시
- Wi-Fi 설정: 액세스 지점 설정

4-732-948-45(1) Copyright 2018 Sony Corporation

스마트폰으로 제어

카메라를 스마트폰에 연결하기 위한 조건을 설정합니다.

1 **MENU → (네트워크) → [스마트폰으로 제어] → 원하는 설정.**

메뉴 항목 세부 내용

스마트폰으로 제어:
Wi-Fi를 사용해서 카메라와 스마트폰을 연결할지를 설정합니다. ([켬]/[끔])

연결:
카메라를 스마트폰에 연결하는데 사용한 QR code 또는 SSID를 표시합니다.

상시 연결됨:
카메라가 스마트폰에 연결된 상태를 계속 유지할지 설정합니다. 이 항목이 [켬]으로 설정되어 있는 경우, 카메라를 스마트폰에 연결하면 항상 스마트폰에 연결된 상태를 유지합니다. [끔]으로 설정되어 있는 경우, 카메라는 연결 절차가 완료되었을 때만 스마트폰에 연결됩니다.

참고 사항

- [상시 연결됨]이 [켬]으로 연결되어 있는 경우, [끔]으로 설정되어 있을 때보다 전력 소비가 더 큽니다.

관련 항목

- Android 스마트폰을 사용해서 카메라 조작하기 (NFC 원터치 원격 제어)
- Android 스마트폰을 사용해서 카메라 조작하기 (QR code)
- Android 스마트폰을 사용해서 카메라 조작하기 (SSID)
- iPhone 또는 iPad를 사용해서 카메라 조작하기 (QR code)
- iPhone 또는 iPad를 사용해서 카메라 조작하기 (SSID)
- 스마트폰으로 보내기: 스마트폰으로 보내기

4-732-948-45(1) Copyright 2018 Sony Corporation

비행기 모드

비행기 등에 탑승할 때는 Wi-Fi를 포함한 모든 무선 관련 기능을 일시적으로 끌 수 있습니다.

1. **MENU → (네트워크) → [비행기 모드] → 원하는 설정.**

   [비행기 모드]를 [켬]으로 설정하면 화면에 비행기 마크가 표시됩니다.

4-732-948-45(1) Copyright 2018 Sony Corporation

Wi-Fi 설정: WPS 푸시

액세스 포인트에 Wi-Fi Protected Setup (WPS)버튼이 있으면 액세스 포인트를 본 제품에 쉽게 등록할 수 있습니다.

1. **MENU → (네트워크) →[Wi-Fi 설정] → [WPS 푸시].**
2. **액세스 포인트의 Wi-Fi Protected Setup (WPS) 버튼을 눌러서 연결하여 주십시오.**

참고 사항

- [WPS 푸시]는 액세스 포인트의 보안 설정이 WPA 또는 WPA2로 되어 있고 액세스 포인트가 Wi-Fi Protected Setup (WPS) 버튼 방식을 지원하는 경우에만 작동합니다. 보안 설정이 WEP로 설정되어 있거나 액세스 포인트가 Wi-Fi Protected Setup (WPS) 버튼 방식을 지원하지 않을 때는 [액세스 지점 설정]을 수행하여 주십시오.
- 액세스 포인트의 사용 가능 기능 및 설정에 관한 자세한 사항은 액세스 포인트의 사용 설명서를 참조하거나 액세스 포인트의 관리자에게 문의하여 주십시오.
- 벽의 재질이나 제품과 액세스 포인트 간 장애물 또는 전파의 유무 등의 주변 조건에 따라서는 연결이 되지 않거나 통신 거리가 짧아지는 경우가 있습니다. 그러한 경우에는 제품의 위치를 옮기거나 제품을 액세스 포인트 근처로 가져가 주십시오.

관련 항목

- Wi-Fi 설정: 액세스 지점 설정

4-732-948-45(1) Copyright 2018 Sony Corporation

Wi-Fi 설정: 액세스 지점 설정

수동으로 액세스 포인트를 등록할 수 있습니다. 절차를 시작하기 전에 액세스 포인트의 SSID, 보안 시스템, 및 비밀 번호를 확인하여 주십시오. 일부 장치에서는 비밀 번호가 사전에 설정되어 있는 경우가 있습니다. 자세한 사항은 액세스 포인트의 사용 설명서를 참조하거나 액세스 포인트 관리자에게 문의하여 주십시오.

1. **MENU → (네트워크) → [Wi-Fi 설정] → [액세스 지점 설정].**

2. **등록할 액세스 포인트를 선택하여 주십시오.**

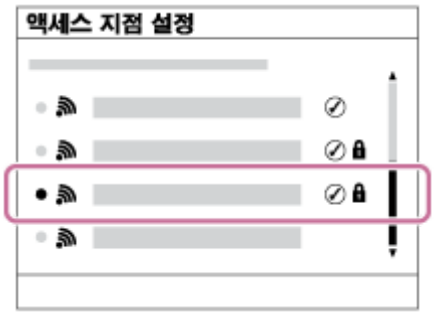

원하는 액세스 포인트가 화면에 표시되는 경우: 원하는 액세스 포인트를 선택하여 주십시오.
원하는 액세스 포인트가 화면에 표시되지 않는 경우: [수동 설정]을 선택해서 액세스 포인트를 설정하여 주십시오.

- [수동 설정]을 선택했을 때는 액세스 포인트의 SSID를 입력한 다음에 보안 시스템을 선택하여 주십시오.

3. **비밀 번호를 입력한 다음에 [확인]을 선택하여 주십시오.**

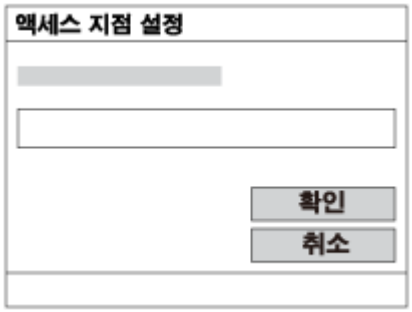

- 마크가 없는 액세스 포인트는 비밀 번호가 필요 없습니다.

4. **[확인]를 선택하여 주십시오.**

그 밖의 설정 항목

액세스 포인트의 상태 또는 설정 방식에 따라서는 추가 항목을 설정해야 하는 경우가 있습니다.

WPS PIN:
연결된 장치에 입력하는 PIN 코드를 표시합니다.
우선 연결:
[켬] 또는 [끔].을 선택하여 주십시오.
IP 주소 설정:
[자동] 또는 [수동].을 선택하여 주십시오.

IP 주소:
수동으로 IP 어드레스를 입력할 때는 설정된 어드레스를 입력하여 주십시오.
서브넷 마스크/기본 게이트웨이/주 DNS 서버/보조 DNS 서버:
[IP 주소 설정]을 [수동]으로 설정했으면 네트워크 환경에 따라 해당하는 주소를 입력하여 주십시오.

참고 사항

- 나중에 등록된 액세스 포인트를 우선적으로 연결하려면 [우선 연결]을 [켬]으로 설정하여 주십시오.

관련 항목

- Wi-Fi 설정: WPS 푸시
- 키보드 사용 방법

4-732-948-45(1) Copyright 2018 Sony Corporation

렌즈 교환 가능 디지털 카메라
ILCE-7M3 α7III

Wi-Fi 설정: MAC 주소 표시

본 제품의 MAC 주소를 표시합니다.

1. **MENU → (네트워크) → [Wi-Fi 설정] → [MAC 주소 표시].**

4-732-948-45(1) Copyright 2018 Sony Corporation

Wi-Fi 설정: SSID/PW 재설정

본 제품은 [스마트폰으로 보내기]와 [연결]에 관한 연결 정보를 연결이 허가된 장치와 공유합니다. 연결이 허가된 장치를 변경하려면 연결 정보를 다시 설정하여 주십시오.

1. **MENU → (네트워크) → [Wi-Fi 설정] → [SSID/PW 재설정] → [확인].**

참고 사항

- 연결 정보를 리셋 한 후에 제품을 스마트폰에 연결하면 스마트폰에 대한 설정을 다시 수행해야 합니다.

관련 항목

- 스마트폰으로 보내기: 스마트폰으로 보내기
- 스마트폰으로 제어

4-732-948-45(1) Copyright 2018 Sony Corporation

Bluetooth 설정

Bluetooth 연결을 통해 스마트폰 또는 Bluetooth 리모트 코맨더에 카메라를 연결하기 위한 설정을 제어합니다.
위치 정보 연동 기능을 사용하기 위해 카메라와 스마트폰을 페어링하려면 "위치정보 연동 설정"을 참조하여 주십시오.
Bluetooth 리모트 코맨더를 사용하기 위해 페어링을 하고자 하는 경우 "Bluetooth 리모컨"을 참조하십시오.

1. **MENU → (네트워크) → [Bluetooth 설정] → 원하는 설정.**

메뉴 항목 세부 내용

Bluetooth 기능 (켬/끔):
카메라의 Bluetooth 기능을 활성화시킬지를 설정합니다.
페어링:
카메라와 스마트폰 또는 Bluetooth 리모트 코맨더를 페어링하기 위한 화면을 표시합니다.
장치 주소 표시:
카메라의 BD 주소를 표시합니다.

관련 항목

- 위치정보 연동 설정
- Bluetooth 리모컨

4-732-948-45(1) Copyright 2018 Sony Corporation

위치정보 연동 설정

PlayMemories Mobile를 사용해서 Bluetooth 통신을 통해 카메라에 연결한 스마트폰으로부터 위치 정보를 취득할 수 있습니다. 이미지 촬영 시에 취득한 위치 정보를 기록할 수 있습니다.

사전 준비

카메라의 위치 정보 연동 기능을 사용하려면 PlayMemories Mobile 애플리케이션이 필요합니다.
PlayMemories Mobile의 최상위 페이지에 "위치 정보 연동"가 표시되지 않을 때는 사전에 다음과 같은 절차를 수행해야 합니다.

1. 스마트폰에 PlayMemories Mobile을 설치하여 주십시오.
   - PlayMemories Mobile은 사용하는 스마트폰의 애플리케이션 스토어로부터 설치할 수 있습니다. 이미 애플리케이션이 설치되어 있는 경우에는 최신 버전으로 업데이트하여 주십시오.
2. 카메라의 [스마트폰으로 보내기] 기능을 사용해서 사전에 기록된 이미지를 스마트폰으로 전송하여 주십시오.
   - 카메라로 촬영한 이미지를 스마트폰으로 전송하면 애플리케이션의 최상위 페이지에 "위치 정보 연동"가 표시됩니다.

조작 절차

: 스마트폰에서 수행하는 조작
: 카메라에서 수행하는 조작

1. : 스마트폰의 Bluetooth 기능이 활성화되어 있는 것을 확인하여 주십시오.
   - 스마트폰 설정 화면에서 Bluetooth 페어링 조작을 수행하지 마십시오. 2에서 7 단계에서 카메라와 PlayMemories Mobile 애플리케이션을 사용해서 페어링 조작이 수행됩니다.
   - 잘못해서 1 단계에서 스마트폰의 설정 화면에서 페어링 조작을 수행했을 때는 페어링을 취소한 다음에 2에서 7 단계를 따라 카메라와 PlayMemories Mobile 애플리케이션을 사용해서 페어링 조작을 수행하여 주십시오.
2. : 카메라에서 MENU → (네트워크) → [Bluetooth 설정] → [Bluetooth 기능] → [켬]을 선택하여 주십시오.
3. : 카메라에서 MENU → (네트워크) → [Bluetooth 설정] → [페어링]을 선택하여 주십시오.
4. : 스마트폰에서 PlayMemories Mobile을 시작하고 "위치 정보 연동"를 눌러 주십시오.
   - "위치 정보 연동"가 표시되지 않으면 위의 "사전 준비"의 절차를 따라 주십시오.
5. : PlayMemories Mobile의 [위치 정보 연동] 설정 화면에서 [위치 정보 연동]을 활성화시켜 주십시오.
6. : PlayMemories Mobile의 [위치 정보 연동] 설정 화면 상의 지시를 따라 목록으로부터 사용하는 카메라를 선택하여 주십시오.
7. : 카메라의 모니터에 메시지가 표시되면 [확인]를 선택하여 주십시오.
   - 카메라와 PlayMemories Mobile의 페어링이 완료됩니다.
8. : 카메라에서 MENU → (네트워크) → [위치정보 연동 설정] → [위치 정보 연동] → [켬]을 선택하여 주십시오.

- 카메라의 모니터에 (위치 정보 취득 아이콘)이 표시됩니다. 촬영 시에 GPS 등을 사용해서 스마트폰으로 취득한 위치 정보가 기록됩니다.

메뉴 항목 세부 내용

위치 정보 연동:
스마트폰과 연동해서 위치 정보를 취득할지를 설정합니다.
자동 시간 보정:
연동된 스마트폰으로부터의 정보를 사용해서 카메라의 날짜 설정을 자동으로 보정할지를 선택합니다.
자동 영역 조정:
연동된 스마트폰으로부터의 정보를 사용해서 카메라의 지역 설정을 자동으로 보정할지를 선택합니다.

위치 정보 취득 시에 표시되는 아이콘

(위치 정보 취득): 카메라가 위치 정보를 취득하는 중입니다.
(위치 정보 취득 실패): 카메라가 위치 정보를 취득할 수 없습니다.
(Bluetooth 연결 사용 가능): 스마트폰과의 Bluetooth 연결이 이루어졌습니다.
(Bluetooth 연결 사용 불가): 스마트폰과의 Bluetooth 연결이 이루어지지 않았습니다.

힌트

- 스마트폰의 모니터가 꺼져 있더라도 스마트폰에서 PlayMemories Mobile을 실행 중일 때는 위치 정보를 연동시킬 수 있습니다. 그러나 카메라가 잠시 동안 꺼져있는 경우, 카메라를 다시 켤 때 위치 정보가 즉시 연동되지 않을 수 있습니다. 이 경우에는 스마트폰의 PlayMemories Mobile 화면을 열면 위치 정보가 즉시 연동됩니다.
- 스마트폰을 다시 시작했을 때와 같이 PlayMemories Mobile이 동작하고 있지 않을 때는 PlayMemories Mobile을 시작해서 위치 정보 연동을 재개하여 주십시오.
- 위치 정보 연동 기능이 제대로 작동하지 않을 때는 다음의 주의를 참조해서 페어링을 다시 수행하여 주십시오.
  - 스마트폰의 Bluetooth 기능이 활성화되어 있는 것을 확인하여 주십시오.
  - Bluetooth 기능을 사용해서 카메라가 다른 장치에 연결되어 있지 않은 것을 확인하여 주십시오.
  - 카메라에 대해 [비행기 모드]가 [끔]로 설정되어 있는 것을 확인하여 주십시오.
  - PlayMemories Mobile에 등록된 카메라의 페어링 정보를 삭제하여 주십시오.
  - 카메라의 [네트워크 설정 리셋]를 실행하여 주십시오.
- 보다 자세한 지침은 다음의 지원 페이지를 참조하여 주십시오.
  https://www.sony.net/iem/btg/

참고 사항

- 카메라를 초기화하면 페어링 정보도 삭제됩니다. 페어링을 다시 수행하려면 먼저 PlayMemories Mobile에 등록된 카메라의 페어링 정보를 삭제하여 주십시오.
- Bluetooth 연결이 끊어졌을 때와 같이 위치 정보를 취득할 수 없는 경우에는 위치 정보가 기록되지 않습니다.
- 카메라는 최대 15 대의 Bluetooth 장치와 페어링할 수 있지만 단 한 대의 스마트폰으로만 위치 정보를 연동시킬 수 있습니다. 다른 스마트폰으로 위치 정보를 연동시키려면 이미 연동되어 있는 스마트폰의 [위치 정보 연동] 기능을 꺼 주십시오.
- Bluetooth 연결이 불안정할 때는 카메라와 페어링된 스마트폰 사이에 사람 또는 금속 물체와 같은 장애물을 제거하여 주십시오.
- 카메라와 스마트폰을 페어링할 때는 반드시 PlayMemories Mobile의 [위치 정보 연동] 메뉴를 사용하여 주십시오.
- 위치 정보 연동 기능을 사용하려면 [Bluetooth 리모컨]을 [끔]으로 설정하십시오.

지원되는 스마트폰

- Android 스마트폰: Android 5.0 이상 Bluetooth 4.0 이상* 대응
- iPhone/iPad: iPhone 4S 이상/iPad 3 세대 이상

* 최신 정보는 지원 페이지를 참조하여 주십시오.
* Bluetooth 버전에 관해서는 사용하는 스마트폰의 웹사이트를 참조하여 주십시오.

관련 항목

- PlayMemories Home
- PlayMemories Mobile
- 스마트폰으로 보내기: 스마트폰으로 보내기
- Bluetooth 설정
- Bluetooth 리모컨

4-732-948-45(1) Copyright 2018 Sony Corporation

Bluetooth 리모컨

Bluetooth 리모트 코맨더RMT-P1BT (별매)을 사용하여 카메라를 조작할 수 있습니다. 사전에 MENU → (네트워크) → [Bluetooth 설정] → [Bluetooth 기능] → [켬]을 선택하십시오. Bluetooth 리모트 코맨더에 대해서도 사용 설명서를 참조하여 주십시오.
이 기능은 카메라의 시스템 소프트웨어 (펌웨어) 버전이 3.00 이상일 때 사용할 수 있습니다.

1. **카메라에서 MENU → (네트워크) → [Bluetooth 리모컨] → [켬]을 선택합니다.**
   - 현재 카메라와 페어링된 Bluetooth 장치가 없는 경우 2 단계에서 설명된 바와 같이 페어링을 위한 화면이 나타납니다.
2. **카메라에서 MENU → (네트워크) → [Bluetooth 설정] → [페어링]를 선택하여 페어링을 위한 화면을 표시합니다.**
3. **Bluetooth 리모트 코맨더에서 페어링을 수행합니다.**
   - 자세한 사항은 Bluetooth 리모트 코맨더의 사용 설명서를 참조하여 주십시오.
4. **카메라에서 Bluetooth 연결을 위해 확인 화면에서 [확인]을 선택합니다.**
   - 페어링이 완료되어 이제 Bluetooth 리모트 코맨더에서 카메라를 조작할 수 있습니다. 일단 장치를 페어링하고 나면 [Bluetooth 리모컨]을 [켬]으로 설정함으로써 나중에 다시 카메라와 Bluetooth 리모트 코맨더를 연결할 수 있습니다.

메뉴 항목 세부 내용

켬:
Bluetooth 리모트 코맨더를 조작할 수 있습니다.
끔:
Bluetooth 리모트 코맨더를 조작할 수 없습니다.

힌트

- Bluetooth 리모트 코맨더를 사용하여 카메라를 조작하는 동안 Bluetooth 연결만 활성화되어 있습니다.
- 기능이 제대로 작동하지 않을 때는 다음의 주의를 확인해서 페어링을 다시 시도하여 주십시오.
  - Bluetooth 기능을 사용해서 카메라가 다른 장치에 연결되어 있지 않은 것을 확인하여 주십시오.
  - 카메라에 대해 [비행기 모드]가 [끔]로 설정되어 있는 것을 확인하여 주십시오.
  - 카메라의 [네트워크 설정 리셋]를 실행하여 주십시오.

참고 사항

- 카메라를 초기화하면 페어링 정보도 삭제됩니다. Bluetooth 리모트 코맨더를 사용하려면 다시 페어링하십시오.
- Bluetooth 연결이 불안정한 경우 카메라와 페어링된 Bluetooth 리모트 코맨더 사이에 사람 또는 금속 물체와 같은 장애물을 제거하여 주십시오.
- [Bluetooth 리모컨]이 [켬]으로 설정되어 있는 동안에는 스마트폰의 위치 정보와 연동하기 위한 기능을 사용할 수 없습니다.
- [Bluetooth 리모컨]이 [켬]으로 설정되어 있는 동안에는 적외선 리모트 코맨더를 사용할 수 없습니다.
- [Bluetooth 리모컨]이 [켬]으로 설정되어 있는 동안에는 카메라가 절전 모드로 전환되지 않습니다. Bluetooth 리모트 코맨더 사용이 끝나면 설정이 [끔]으로 변경됩니다.

관련 항목

- Bluetooth 설정
- 버전

4-732-948-45(1) Copyright 2018 Sony Corporation

장치 이름 편집

Wi-Fi Direct 또는 Bluetooth 연결 장치명을 변경할 수 있습니다.

1. **MENU → (네트워크) → [장치 이름 편집].**
2. **입력 상자를 선택한 다음에 장치명을 입력하여 주십시오 → [확인].**

관련 항목

- Wi-Fi 설정: WPS 푸시
- Wi-Fi 설정: 액세스 지점 설정
- 키보드 사용 방법

4-732-948-45(1) Copyright 2018 Sony Corporation

렌즈 교환 가능 디지털 카메라
ILCE-7M3 α7III

카메라로 루트 인증서 가져오기 (루트인증서 가져오기)

메모리 카드로부터 서버를 인증하기 위한 루트 인증서를 가져옵니다. FTP 전송 시에 암호화된 통신을 위해 이 기능을 사용합니다.
자세한 사항은 "FTP 도움말 안내"를 참조하여 주십시오.
http://rd1.sony.net/help/di/ftp/h_zz/

1. **MENU → (네트워크) → [루트인증서 가져오기].**

4-732-948-45(1) Copyright 2018 Sony Corporation

렌즈 교환 가능 디지털 카메라
ILCE-7M3 α7III

네트워크 설정 리셋

모든 네트워크 설정을 기본 설정으로 리셋 합니다.

1. **MENU → (네트워크) → [네트워크 설정 리셋] → [확인].**

4-732-948-45(1) Copyright 2018 Sony Corporation

이미지 보호하기 (보호)

촬영한 이미지를 우발적인 삭제로부터 보호합니다. 보호 설정된 이미지에는 마크가 표시됩니다.

1 **MENU → (재생) → [보호] → 원하는 설정.**

메뉴 항목 세부 내용

복수 이미지:
선택한 복수의 이미지에 대해 보호를 설정 또는 해제합니다.
(1) 보호할 이미지를 선택한 다음에 조작 휠의 가운데를 눌러 주십시오. 체크 상자에 마크가 표시됩니다. 선택을 취소하려면 가운데를 다시 한 번 눌러서 마크를 삭제하여 주십시오.
(2) 다른 이미지에 대해 보호 설정하려면 (1) 단계를 반복하여 주십시오.
(3) MENU → [확인].

이 폴더의 전체:
선택한 폴더 내의 모든 이미지를 보호합니다.
이 날짜의 전체:
선택한 날짜 범위 내의 모든 이미지를 보호합니다.
이 폴더의 전체 취소:
선택한 폴더 내의 모든 이미지의 보호를 취소합니다.
이 날짜의 전체 취소:
선택한 날짜 범위 내의 모든 이미지의 보호를 취소합니다.
이 그룹의 전체 이미지:
선택한 그룹 내의 모든 이미지를 보호합니다.
이 그룹의 전체 취소:
선택한 그룹 내의 모든 이미지에 대해 보호를 해제합니다.

힌트

- 기본 설정에서는 [보호] 기능이 C3 버튼에 할당됩니다.
- [복수 이미지]에서 그룹을 선택하는 경우 그룹 내의 모든 이미지가 보호됩니다. 그룹 내의 특정 이미지를 선택해서 보호하려면 그룹 내의 이미지를 표시하는 동안 [복수 이미지]를 실행하여 주십시오.

참고 사항

- 선택할 수 있는 메뉴 항목들은 [보기 모드] 설정과 선택된 내용에 따라 달라집니다.

4-732-948-45(1) Copyright 2018 Sony Corporation

이미지 회전하기 (회전)

촬영된 정지 이미지를 시계 반대 방향으로 회전시킵니다.

1. **회전할 이미지를 표시한 다음에 MENU → ▶ (재생) → [회전]를 선택하여 주십시오.**

2. **조작 휠의 가운데를 눌러 주십시오.**

   이미지가 시계 반대 방향으로 회전합니다. 가운데를 누르면 이미지가 회전됩니다.
   이미지를 회전시키면 제품의 전원을 끄더라도 이미지가 회전된 상태를 유지합니다.

참고 사항

- 동영상은 회전시킬 수 없습니다.
- 다른 제품으로 촬영한 이미지는 회전시킬 수 없는 경우가 있습니다.
- 회전시킨 이미지를 컴퓨터 상에서 보면 사용하는 소프트웨어에 따라 이미지가 원래의 방향으로 표시되는 경우가 있습니다.

4-732-948-45(1) Copyright 2018 Sony Corporation

복수의 선택된 이미지 삭제하기 (삭제)

복수의 이미지를 선택해서 삭제할 수 있습니다. 삭제한 이미지는 복원할 수 없습니다. 사전에 삭제할 이미지를 확인하여 주십시오.

1. **MENU → ▶ (재생) → [삭제] → 원하는 설정.**

메뉴 항목 세부 내용

복수 이미지:
선택한 이미지를 삭제합니다.
(1) 삭제할 이미지를 선택한 다음에 조작 휠의 가운데를 눌러 주십시오. 체크 상자에 ✔ 마크가 표시됩니다. 선택을 취소하려면 가운데를 다시 한 번 눌러서 ✔ 마크를 삭제하여 주십시오.
(2) 다른 이미지를 삭제하려면 (1) 단계를 반복하여 주십시오.
(3) MENU → [확인].

이 폴더의 전체:
선택한 폴더 내의 모든 이미지를 삭제합니다.
이 날짜의 전체:
선택한 날짜 범위 내의 모든 이미지를 삭제합니다.
이 이미지 이외의 전체:
선택한 이미지를 제외하고 그룹 내의 모든 이미지를 삭제합니다.
이 그룹의 전체 이미지:
선택한 그룹 내의 모든 이미지를 삭제합니다.

힌트

- 보호된 이미지를 포함한 모든 이미지를 삭제하려면 [포맷]을 수행하여 주십시오.
- 원하는 폴더 또는 날짜를 표시하려면 다음의 절차를 따라 재생 중에 원하는 폴더 또는 날짜를 선택하여 주십시오:
  ▦ (인덱스 표시) 버튼 → 조작 휠을 사용해서 왼쪽의 막대를 선택 → 조작 휠의 위쪽/아래쪽을 사용해서 원하는 폴더 또는 날짜 선택.
- [복수 이미지]에서 그룹을 선택하는 경우 그룹 내의 모든 이미지가 삭제됩니다. 그룹 내에서 특정 이미지를 선택해서 삭제하려면 그룹 내의 이미지를 표시하는 동안 [복수 이미지]를 실행하여 주십시오.

참고 사항

- 보호된 이미지는 삭제할 수 없습니다.
- 선택할 수 있는 메뉴 항목들은 [보기 모드] 설정과 선택된 내용에 따라 달라집니다.

관련 항목

- 표시된 이미지 삭제하기
- 포맷

4-732-948-45(1) Copyright 2018 Sony Corporation

등급 지정

이미지를 보다 쉽게 찾을 수 있도록 촬영한 이미지 ★ 에서 ★★★ 까지의 등급을 할당할 수 있습니다. [이미지 점프 설정]으로 이 기능을 조합하면 원하는 이미지를 빠르게 찾을 수 있습니다.

1. **MENU → ▶ (재생) → [등급 지정].**

   이미지 등급 지정 선택 화면이 나타납니다.

2. **조작 휠의 왼쪽/오른쪽 측면을 눌러 등급을 할당할 이미지를 표시한 다음 가운데를 누릅니다.**

3. **조작 휠의 왼쪽/오른쪽을 눌러서 ★ (등급 지정)의 수를 선택한 다음 가운데를 누릅니다.**

4. **MENU 버튼을 눌러서 등급 지정 설정 화면을 종료하여 주십시오.**

힌트

- 이미지를 재생할 때 사용자 정의 키를 사용하여 등급을 할당할 수도 있습니다. 사전에 [▶ 사용자정의 키]를 사용하여 원하는 키에 [등급 지정]을 할당한 다음 등급을 할당할 이미지를 재생하는 동안 사용자 키를 눌러 주십시오. 사용자 정의 키를 누를 때마다 ★ (등급 지정)의 수가 바뀝니다.

참고 사항

- 정지 이미지에만 등급을 할당할 수 있습니다.

관련 항목

- 사용자정의 키 (정지 이미지/동영상/재생)
- 등급(사용자정의 키)
- 이미지 점프 방법 설정 (이미지 점프 설정)

4-732-948-45(1) Copyright 2018 Sony Corporation

등급(사용자정의 키)

[▶ 사용자정의 키]를 사용하여 [등급 지정]을 할당했던 키로 이미지에 등급을 지정할 때 사용할 수 있는 ★의 수를 설정합니다.

1. **MENU → ▶ (재생) → [등급(사용자정의 키)].**

2. **✓ 표시를 활성화하고자 하는 ★의 수에 추가합니다.**

   사용자정의 키를 사용하여 [등급 지정]을 설정할 때 체크표시된 수를 선택할 수 있습니다.

관련 항목

- 등급 지정
- 사용자정의 키 (정지 이미지/동영상/재생)

4-732-948-45(1) Copyright 2018 Sony Corporation

인쇄할 이미지 지정하기 (인쇄 지정)

나중에 어떤 정지 이미지를 인쇄할지를 메모리 카드 상에서 사전에 지정할 수 있습니다. 지정한 이미지에 DPOF (인쇄 주문) 아이콘이 표시됩니다. DPOF는 "Digital Print Order Format"의 약자입니다.
이미지가 인쇄된 후에도 DPOF 설정은 그대로 남아있게 됩니다. 인쇄 후에는 이 설정을 취소하는 것이 좋습니다.

1. **MENU → ▶ (재생) → [인쇄 지정] → 원하는 설정.**

메뉴 항목 세부 내용

복수 이미지:
인쇄 주문할 이미지를 선택합니다.
(1) 이미지를 선택한 다음에 조작 휠의 가운데를 눌러 주십시오. 체크 상자에 ✔ 마크가 표시됩니다. 선택을 취소하려면 가운데를 다시 한 번 눌러서 ✔ 마크를 삭제하여 주십시오.
(2) 다른 이미지를 인쇄하려면 (1) 단계를 반복하여 주십시오. 특정 날짜 또는 특정 폴더 내의 모든 이미지를 선택하려면 날짜 또는 폴더의 체크 상자를 선택하여 주십시오.
(3) MENU → [확인].

전체 해제:
모든 DPOF 마크를 삭제합니다.
인쇄 설정:
DPOF 마크가 표시된 이미지에 날짜를 삽입해서 인쇄할지를 설정합니다.

- 날짜의 위치 및 크기 (이미지의 내부 또는 외부)는 프린터에 따라 다를 수 있습니다.

참고 사항

- 다음과 같은 파일에는 DPOF 마크를 표시할 수 없습니다:
  - RAW 이미지
- 이미지의 인쇄 매수를 지정할 수 없다.
- 프린터에 따라서는 날짜 인쇄 기능을 지원하지 않는 경우가 있습니다.

4-732-948-45(1) Copyright 2018 Sony Corporation

메모리 카드에서 다른 메모리 카드로 이미지 복사하기 (복사)

[재생 미디어 선택]를 사용해서 선택한 슬롯의 메모리 카드로부터 다른 슬롯의 메모리 카드로 이미지를 복사할 수 있습니다.

1. **MENU → ▶ (재생) → [복사].**

   현재 재생 중인 날짜 또는 폴더 내의 모든 내용이 다른 슬롯의 메모리 카드로 복사됩니다.

힌트

- MENU → ▶ (재생) → [보기 모드]를 선택해서 표시할 이미지의 유형을 선택할 수 있습니다.

참고 사항

- 그룹의 이미지가 복사된 경우, 복사된 이미지는 대상 메모리 카드에 그룹으로 표시되지 않습니다.
- 보호 설정된 이미지가 복사된 경우, 대상 메모리 카드에서 보호 기능이 취소됩니다.
- 복사할 이미지가 많으면 복사에 시간이 걸릴 수 있습니다. 충분히 충전된 배터리 팩을 사용하여 주십시오.
- XAVC S 동영상은 XAVC S 동영상을 지원하는 메모리 카드에만 복사할 수 있습니다. 이미지를 복사할 수 없을 때는 이를 나타내는 메시지가 모니터에 표시됩니다.

관련 항목

- 재생할 메모리 카드 선택하기 (재생 미디어 선택)
- 정지 이미지와 동영상 전환하기 (보기 모드)

4-732-948-45(1) Copyright 2018 Sony Corporation

사진 캡처

동영상에서 선택한 장면을 캡쳐해서 정지 이미지로 저장합니다. 먼저 동영상을 촬영한 다음에 촬영한 동영상의 재생 중에 일시 정지해서 정지 이미지 촬영에서 놓치기 쉬운 결정적인 순간을 정지 이미지로 저장하여 주십시오.

1. **정지 이미지로 캡쳐하고자 하는 동영상을 표시하여 주십시오.**
2. **MENU → ▶ (재생) → [사진 캡처].**
3. **동영상을 재생해서 일시 정지하여 주십시오.**
4. **전진 저속 재생, 후진 저속 재생, 다음 프레임 표시, 및 이전 프레임 표시를 사용해서 원하는 장면을 찾아서 동영상을 정지시켜 주십시오.**
5. **(사진 캡처)를 눌러서 선택한 장면을 캡쳐하여 주십시오.**

   장면이 정지 이미지로 저장됩니다.

관련 항목

- 동영상 촬영
- 동영상의 재생

4-732-948-45(1) Copyright 2018 Sony Corporation

재생 중인 이미지 확대하기 (확대)

재생되는 이미지를 확대합니다. 이미지의 초점 등을 확인하고자 할 때 이 기능을 사용하여 주십시오.

1. **확대하고자 하는 이미지를 표시한 다음에 ⊕ 버튼을 눌러 주십시오.**
   - 조작 휠을 돌려서 줌 배율을 조절하여 주십시오.앞쪽/뒤쪽 다이얼을 돌리면 줌 배율을 유지하면서 이전 또는 다음 이미지로 전환할 수 있습니다.
   - 촬영 중에 카메라가 초점을 맞춘 이미지 부분이 확대되어 보여집니다. 초점 위치 정보를 얻을 수 없을 때는 카메라가 이미지의 중앙을 확대합니다.
2. **조작 휠의 위쪽/아래쪽/오른쪽/왼쪽을 눌러서 확대하고자 하는 부분을 선택하여 주십시오.**
3. **MENU 버튼 또는 조작 휠의 가운데를 눌러서 재생 줌을 종료하여 주십시오.**

힌트

- MENU를 사용해서 재생 중인 이미지를 확대할 수도 있습니다.
- MENU → ▶ (재생) → [⊕ 초기 배율 확대] 또는 [⊕ 초기 위치 확대]를 선택해서 초기 배율 및 이미지의 초기 확대 위치를 변경할 수 있습니다.
- 모니터를 두 번 두드려서 이미지를 확대할 수도 있습니다. 뿐만 아니라 모니터 상에서 확대된 이미지를 끌어서 이동할 수 있습니다. 사전에 [터치 조작]을 [켬] 으로 설정하여 주십시오.

참고 사항

- 동영상은 확대할 수 없습니다.

관련 항목

- 터치 조작
- 초기 배율 확대
- 초기 위치 확대

4-732-948-45(1) Copyright 2018 Sony Corporation

초기 배율 확대

확대 이미지 재생 시에 초기 배율을 설정합니다.

1 **MENU → ▶ (재생) → [⊕ 초기 배율 확대] → 원하는 설정.**

메뉴 항목 세부 내용

표준 배율:
표준 배율로 이미지를 표시합니다.
이전 배율:
이전 배율로 이미지를 표시합니다. 재생 줌 모드를 종료한 후일지라도 이전 배율로 되돌아갑니다.

관련 항목

- 재생 중인 이미지 확대하기 (확대)
- 초기 위치 확대

4-732-948-45(1) Copyright 2018 Sony Corporation

초기 위치 확대

재생 중에 이미지를 확대할 때 초기 위치를 설정합니다.

1 **MENU → ▶ (재생) → [⊕ 초기 위치 확대] → 원하는 설정.**

메뉴 항목 세부 내용

초점 위치:
촬영 중의 초점 위치에서 이미지를 확대합니다.
중심:
화면의 중앙에서 이미지를 확대합니다.

관련 항목

- 재생 중인 이미지 확대하기 (확대)
- 초기 배율 확대

4-732-948-45(1) Copyright 2018 Sony Corporation

슬라이드쇼를 사용해서 이미지 재생하기 (슬라이드쇼)

자동으로 이미지를 연속해서 재생합니다.

1. **MENU → ▶ (재생) → [슬라이드쇼] → 원하는 설정.**
2. **[확인]를 선택하여 주십시오.**

메뉴 항목 세부 내용

반복:
이미지가 연속으로 재생되는 [켬] 또는 모든 이미지가 한 번 재생되고 나면 제품이 슬라이드쇼를 종료하는 [끔]을 선택하여 주십시오.

간격 설정:
[1초], [3초], [5초], [10초] 또는 [30초]로 이미지 표시 간격을 선택하여 주십시오.

재생 도중에 슬라이드쇼를 종료하려면

MENU 버튼을 눌러서 슬라이드쇼를 종료하여 주십시오. 슬라이드쇼는 일시 정지할 수 없습니다.

힌트

- 재생 중에 조작 휠의 오른쪽/왼쪽을 눌러서 다음/이전 이미지를 표시할 수 있습니다.
- [보기 모드]가 [날짜별 보기] 또는 [폴더 보기 (정지영상)]로 설정되어 있을 때만 슬라이드쇼를 활성화시킬 수 있습니다.

4-732-948-45(1) Copyright 2018 Sony Corporation

재생할 메모리 카드 선택하기 (재생 미디어 선택)

재생할 메모리 카드 슬롯을 선택합니다.

1. **MENU → ▶ (재생) → [재생 미디어 선택] → 원하는 설정.**

메뉴 항목 세부 내용

슬롯 1:
슬롯 1을 선택합니다.
슬롯 2:
슬롯 2를 선택합니다.

참고 사항

- 선택한 슬롯에 메모리 카드가 들어있지 않으면 아무 이미지도 재생되지 않습니다. 메모리 카드가 들어있는 슬롯을 선택하여 주십시오.
- [보기 모드]에서 [날짜별 보기]를 선택하면 카메라가 [재생 미디어 선택]를 사용해서 선택한 메모리 카드로부터의 이미지만 재생합니다.

관련 항목

- 정지 이미지와 동영상 전환하기 (보기 모드)
- 녹화 미디어 설정: 녹화미디어 우선순위

4-732-948-45(1) Copyright 2018 Sony Corporation

정지 이미지와 동영상 전환하기 (보기 모드)

보기 모드 (이미지 표시 방법)을 설정합니다.

1. **MENU → (재생) → [보기 모드] → 원하는 설정.**

메뉴 항목 세부 내용

날짜별 보기:
날짜 별로 이미지를 표시합니다.

폴더 보기 (정지영상):
정지 이미지만 표시합니다.

AVCHD 보기:
AVCHD 형식 동영상만 표시합니다.

XAVC S HD 보기:
XAVC S HD 형식 동영상만 표시합니다.

XAVC S 4K 보기:
XAVC S 4K 형식 동영상만 표시합니다.

4-732-948-45(1) Copyright 2018 Sony Corporation

이미지 인덱스 화면 (인덱스 표시)에서 이미지 재생하기

재생 모드에서 복수의 이미지를 동시에 표시할 수 있습니다.

1. **이미지 재생 중에 (인덱스 표시) 버튼을 눌러 주십시오.**
2. **조작 휠의 위쪽/아래쪽/오른쪽/왼쪽을 누르거나 조작 휠을 돌려서 이미지를 선택하여 주십시오.**

표시하는 이미지 수를 변경하려면

MENU → (재생) → [인덱스 표시] → 원하는 설정.

메뉴 항목 세부 내용

9개 이미지/25개 이미지

단일 이미지 재생으로 되돌리려면

원하는 이미지를 선택한 다음에 조작 휠의 가운데를 눌러 주십시오.

원하는 이미지를 신속하게 표시하려면

조작 휠을 사용해서 이미지 인덱스 화면 왼쪽의 막대를 선택한 다음에 조작 휠의 위쪽/아래쪽을 눌러 주십시오. 막대가 선택되어 있는 동안에 가운데를 누르면 달력 화면 또는 폴더 선택 화면을 표시할 수 있습니다. 뿐만 아니라 아이콘을 선택해서 보기 모드를 전환할 수 있습니다.

관련 항목

- 정지 이미지와 동영상 전환하기 (보기 모드)

4-732-948-45(1) Copyright 2018 Sony Corporation

그룹으로 표시

연속으로 촬영된 이미지나 간격 촬영을 사용하여 찍은 이미지를 그룹으로 표시할지 설정합니다.

1 **MENU → ▶ (재생) → [그룹으로 표시] → 원하는 설정.**

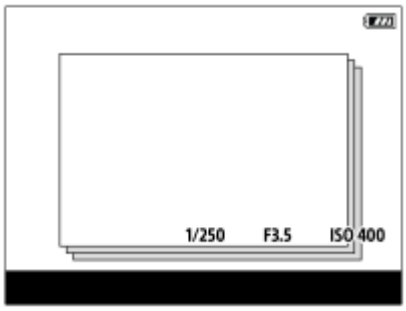

메뉴 항목 세부 내용

켬:
이미지를 그룹으로 표시합니다.

끔:
이미지를 그룹으로 표시하지 않습니다.

힌트

- 다음 이미지들이 그룹화됩니다.
  - [연속 촬영]으로 설정된 [드라이브 모드]로 촬영된 이미지 (연속 촬영 중에 셔터 버튼을 길게 눌러 연속으로 촬영된 하나의 이미지 시퀀스는 하나의 그룹이 됩니다.)
  - [간격 촬영 기능]으로 촬영된 이미지 (간격 촬영 세션 중에 촬영된 이미지는 하나의 그룹이 됩니다.)
- 이미지 인덱스 화면에서 는 그룹에 표시됩니다.

참고 사항

- [보기 모드]가 [날짜별 보기]로 설정되어 있을 때만 이미지를 그룹화하여 표시할 수 있습니다. [날짜별 보기]로 설정되어 있지 않으면 [그룹으로 표시]가 [켬]으로 설정되어 있더라도 이미지를 그룹화하여 표시할 수 없습니다.
- 그룹을 삭제하는 경우, 그룹의 모든 이미지가 삭제됩니다.

관련 항목

- 연속 촬영
- 간격 촬영 기능

4-732-948-45(1) Copyright 2018 Sony Corporation

촬영된 이미지를 자동으로 회전하기 (표시 회전)

촬영된 이미지 재생 시에 방향을 선택합니다.

1. **MENU → ▶ (재생) → [표시 회전] → 원하는 설정.**

메뉴 항목 세부 내용

자동:
카메라를 회전시키면 카메라의 방향을 검출해서 자동으로 표시된 이미지가 회전됩니다.

수동:
세로로 촬영한 이미지가 세로로 표시됩니다. [회전] 기능을 사용해서 이미지 방향을 설정한 경우에는 이미지가 설정한 대로 표시됩니다.

끔:
이미지가 항상 가로로 표시됩니다.

관련 항목

- 이미지 회전하기 (회전)

4-732-948-45(1) Copyright 2018 Sony Corporation

이미지 점프 방법 설정 (이미지 점프 설정)

재생 중에 이미지를 건너뛰기 위해 사용할 다이얼과 방식을 설정합니다. 보호된 이미지나 특정 등급으로 설정된 이미지를 빠르게 찾을 수 있습니다.

1. **MENU → ▶ (재생) → [이미지 점프 설정] → 원하는 설정.**

메뉴 항목 세부 내용

다이얼 선택:
이미지를 건너뛰기 위해 사용할 다이얼을 선택합니다.
이미지 점프 방법:
이미지 점프로 재생할 이미지 유형을 선택합니다.

참고 사항

- [보기 모드]가 [날짜별 보기]로 설정되어 있을 때만 [이미지 점프 설정]을 사용할 수 있습니다. [보기 모드]가 [날짜별 보기]로 설정되어 있지 않는 경우 카메라는 [다이얼 선택]으로 선택된 다이얼을 사용할 때 카메라는 항상 모든 이미지를 건너뛰지 않고 재생합니다.
- 이미지 점프 기능을 사용할 때 동영상 파일은 항상 건너뛰게 됩니다.

관련 항목

- 등급 지정
- 이미지 보호하기 (보호)

4-732-948-45(1) Copyright 2018 Sony Corporation

간격의 연속 재생

간격 촬영을 사용해서 연속으로 이미지를 재생합니다.
컴퓨터 소프트웨어 Imaging Edge를 사용해서 간격 촬영으로 생성된 정지 이미지에서 동영상을 만들 수 있습니다. 카메라의 정지 이미지에서 동영상을 만들 수 없습니다.
이 기능은 카메라의 시스템 소프트웨어 (펌웨어) 버전이 3.00 이상일 때 사용할 수 있습니다.

1. **MENU → ▶ (재생) → [간격의 연속 재생].**
2. **재생하고자 하는 이미지 그룹을 선택한 다음 조작 휠의 가운데를 누릅니다.**

힌트

- 재생 화면에서 그룹의 이미지를 표시하는 동안 아래 버튼을 누르면 연속 재생을 시작할 수 있습니다.
- 재생 중에 아래 버튼을 누르면 재생을 다시 시작하거나 일시 정지할 수 있습니다.
- 재생 중에 앞쪽 다이얼, 뒤쪽 다이얼 또는 조작 휠을 돌려서 재생 속도를 변경할 수 있습니다. MENU → ▶ (재생) → [간격의 재생 속도]를 선택해서 재생 속도를 변경할 수도 있습니다.
- 연속 촬영으로 촬영된 이미지를 계속해서 재생할 수도 있습니다.

관련 항목

- 간격 촬영 기능
- 간격의 재생 속도
- Imaging Edge
- 버전

4-732-948-45(1) Copyright 2018 Sony Corporation

간격의 재생 속도

[간격의 연속 재생] 중에 정지 이미지에 대한 재생 속도를 설정합니다.
이 기능은 카메라의 시스템 소프트웨어 (펌웨어) 버전이 3.00 이상일 때 사용할 수 있습니다.

1. **MENU → (재생) → [간격의 재생 속도] → 원하는 설정.**

힌트

- [간격의 연속 재생] 중에 앞쪽 다이얼, 뒤쪽 다이얼 또는 조작 휠을 돌려서 재생 속도를 변경할 수도 있습니다.

관련 항목

- 간격의 연속 재생
- 버전

4-732-948-45(1) Copyright 2018 Sony Corporation

모니터 밝기

화면의 밝기를 조절합니다.

1. **MENU → (설정) → [모니터 밝기] → 원하는 설정.**

메뉴 항목 세부 내용

수동:
–2에서 +2 사이에 밝기를 조절합니다.
화창한 날씨:
실외 촬영에 적합하도록 밝기를 설정합니다.

참고 사항

- [화창한 날씨] 설정은 실내 촬영에 대해서는 너무 밝습니다. 실내 촬영의 경우에는 [모니터 밝기]를 [수동]으로 설정하여 주십시오.

4-732-948-45(1) Copyright 2018 Sony Corporation

뷰파인더 밝기

전자 뷰파인더 사용 시에는 본 제품이 주위 환경에 따라 전자 뷰파인더의 밝기를 조절합니다.

1. **MENU → (설정) → [뷰파인더 밝기] → 원하는 설정.**

메뉴 항목 세부 내용

자동:
자동으로 밝기를 보정합니다.
수동:
–2에서 +2의 범위 내에서 전자 뷰파인더의 밝기를 선택합니다.

4-732-948-45(1) Copyright 2018 Sony Corporation

뷰파인더 색 온도

전자식 파인더의 색 온도를 조절합니다.

1. **MENU → (설정) → [뷰파인더 색 온도] → 원하는 설정.**

메뉴 항목 세부 내용

-2에서 +2:
"-"를 선택하면 뷰파인더 화면이 따뜻한 색으로 바뀌고 "+"를 선택하면 차가운 색으로 바뀝니다.

4-732-948-45(1) Copyright 2018 Sony Corporation

Gamma 표시 지원

넓은 다이내믹 레인지를 충분히 활용하기 위해 S-Log 감마의 동영상은 촬영 후에 처리하는 것을 전제로 하고 있습니다. HLG 감마가 설정된 동영상은 HDR 호환 모니터에 표시되는 것을 전제로 하고 있습니다. 그러므로 이는 촬영 중에 낮은 콘트라스트에서 나타나 모니터하기 어려우며 [Gamma 표시 지원]를 사용해서 정상 감마에 상응하는 콘트라스트를 재현할 수 있습니다. 뿐만 아니라 카메라의 모니터/뷰파인더 상에서 동영상을 재생할 때 [Gamma 표시 지원]도 적용할 수 있습니다.

1. **MENU → (설정) → [Gamma 표시 지원].**
2. **조작 휠의 위쪽/아래쪽을 사용해서 원하는 설정을 선택하여 주십시오.**

메뉴 항목 세부 내용

Assist OFF 끔:
[Gamma 표시 지원]를 적용하지 않습니다.

Assist AUTO 자동:
[픽쳐 프로파일]에서 설정한 감마가 [S-Log2]일 때는 [S-Log2→709(800%)] 효과로 동영상을 표시하고 감마가 [S-Log3]로 설정되어 있을 때는 [S-Log3→709(800%)] 효과로 동영상을 표시합니다. [픽쳐 프로파일]에서 설정한 감마가 [HLG], [HLG1], [HLG2] 또는 [HLG3]이고 [컬러 모드]가 [BT.2020]로 설정되어 있을 때는 [HLG(BT.2020)] 효과로 동영상을 표시합니다.
[픽쳐 프로파일]에서 설정한 감마가 [HLG], [HLG1], [HLG2] 또는 [HLG3]이고 [컬러 모드]가 [709]로 설정되어 있을 때는 [HLG(709)] 효과로 동영상을 표시합니다.

Assist S-Log2 S-Log2→709(800%):
ITU709 (800%)와 동등한 콘트라스트를 재현하는 S-Log2 감마로 동영상을 표시합니다.

Assist S-Log3 S-Log3→709(800%):
ITU709 (800%)와 동등한 콘트라스트를 재현하는 S-Log3 감마로 동영상을 표시합니다.

Assist HLG 2020 HLG(BT.2020):
모니터 또는 뷰파인더의 화질을 [HLG(BT.2020)] 호환 모니터에 동영상이 표시될 때와 거의 동일한 품질로 조정한 후에 동영상을 표시합니다.

Assist HLG 709 HLG(709):
모니터 또는 뷰파인더의 화질을 [HLG(709)] 호환 모니터에 동영상이 표시될 때와 거의 동일한 품질로 조정한 후에 동영상을 표시합니다.

참고 사항

- [HLG], [HLG1], [HLG2] 또는 [HLG3] 감마가 설정된 XAVC S 4K 또는 XAVC S HD 형식의 동영상은 동영상의 감마 값과 컬러 모드에 따라 [HLG(BT.2020)] 효과 또는 [HLG(709)] 효과로 표시됩니다. 다른 조건에서 동영상은 [픽쳐 프로파일]에서 감마 설정과 컬러 모드 설정에 따라 표시됩니다.
- 카메라에 연결된 TV 또는 모니터에 표시할 때는 동영상에 [Gamma 표시 지원]가 적용되지 않습니다.

관련 항목

- 픽쳐 프로파일

4-732-948-45(1) Copyright 2018 Sony Corporation

음량 설정

동영상 재생 시의 음량을 설정합니다.

1 **MENU → (설정) → [음량 설정] → 원하는 설정.**

재생 중의 음량 조절

동영상 재생 중에 조작 휠의 아래쪽을 눌러서 조작 패널을 표시한 다음에 음량을 조절하여 주십시오. 실제 소리를 들으면서 음량을 조절할 수 있습니다.

4-732-948-45(1) Copyright 2018 Sony Corporation

삭제 확인

삭제 확인 화면의 기본 설정으로 [삭제] 또는 [취소]를 선택할지를 설정할 수 있습니다.

1. **MENU → (설정) → [삭제 확인] → 원하는 설정.**

메뉴 항목 세부 내용

"삭제" 우선:
[삭제] 가 선택됩니다.
"취소" 우선:
[취소] 가 선택됩니다.

4-732-948-45(1) Copyright 2018 Sony Corporation

표시 품질

표시 화질을 변경할 수 있습니다.

1. **MENU → (설정) → [표시 품질] → 원하는 설정.**

메뉴 항목 세부 내용

고:
고화질로 표시합니다.
표준:
표준 화질로 표시합니다.

참고 사항

- [고]로 설정하면 [표준]으로 설정했을 때보다 배터리가 더 빨리 소모됩니다.
- 카메라의 온도가 올라가면 설정이 [표준]으로 고정될 수 있습니다.

4-732-948-45(1) Copyright 2018 Sony Corporation

절전 시작 시간

아무런 조작도 수행하지 않으면 배터리 팩의 소모를 막기 위해 자동으로 절전 모드로 전환하기까지의 시간을 설정합니다. 촬영 모드로 되돌리려면 셔터 버튼을 반쯤 누르는 등의 조작을 수행하여 주십시오.

1. **MENU → (설정) → [절전 시작 시간] → 원하는 설정.**

메뉴 항목 세부 내용

30분/5분/2분/1분/10초

참고 사항

- 장시간 사용하지 않을 때는 제품의 전원을 꺼 주십시오.
- USB를 통해 전원을 공급하거나, 슬라이드쇼를 재생하거나, 동영상을 촬영하거나, 또는 컴퓨터나 TV에 연결했을 때는 절전 기능이 작동하지 않습니다.

4-732-948-45(1) Copyright 2018 Sony Corporation

자동 전원 끔 온도

촬영 중 카메라가 자동으로 꺼지는 카메라 온도를 설정합니다. [고]로 설정하면 카메라의 온도가 보통보다 더 올라가더라도 촬영을 계속할 수 있습니다.

1 **MENU → (설정) → [자동 전원 끔 온도] → 원하는 설정.**

메뉴 항목 세부 내용

표준:
촬영 중 카메라가 자동으로 꺼지는 표준 온도를 설정합니다.
고:
카메라가 꺼지는 온도를 [표준]보다 높게 설정합니다.

[자동 전원 끔 온도]가 [고]로 설정되어 있을 때의 주의

- 카메라를 손에 들고 촬영하지 마십시오. 삼각대를 사용하여 주십시오.
- 장시간 카메라를 손에 들고 촬영하면 저온 화상을 입을 우려가 있습니다.

[자동 전원 끔 온도]가 [고]로 설정되어 있을 때의 동영상 연속 촬영 시간

전원이 잠시 동안 꺼진 후에 카메라가 기본 설정으로 촬영을 시작할 때 연속 동영상 촬영이 가능한 시간은 다음과 같습니다. 다음의 값은 카메라가 촬영을 시작해서 촬영을 멈출 때까지의 연속 시간을 가리킵니다.

주위 온도: 20°C
동영상 (HD) 연속 촬영 시간: 약 29 분
동영상 (4K) 연속 촬영 시간: 약 29 분
주위 온도: 30°C
동영상 (HD) 연속 촬영 시간: 약 29 분
동영상 (4K) 연속 촬영 시간: 약 29 분
주위 온도: 40°C
동영상 (HD) 연속 촬영 시간: 약 29 분
동영상 (4K) 연속 촬영 시간: 약 29 분

HD: XAVC S HD (60p 50M/50p 50M, 카메라가 Wi-Fi를 통해 연결되어 있지 않을 때)
4K: XAVC S 4K (24p 60M/25p 60M, 카메라가 Wi-Fi를 통해 연결되어 있지 않을 때)

참고 사항

- [자동 전원 끔 온도]를 [고]로 설정하더라도 카메라의 상태 및 온도에 따라서는 동영상 촬영 시간이 변하지 않는 경우가 있습니다.

관련 항목

- 동영상 기록 가능 시간

4-732-948-45(1) Copyright 2018 Sony Corporation

렌즈 교환 가능 디지털 카메라
ILCE-7M3 α7III

NTSC/PAL 선택기

본 제품으로 촬영한 동영상을 NTSC/PAL 방식의 TV에서 재생합니다.

1. **MENU → (설정) → [NTSC/PAL 선택기] → [확인]**

참고 사항

- 이전에 다른 비디오 방식으로 포맷한 메모리 카드를 삽입하면 카드를 다시 포맷하라는 메시지가 나타납니다.
  다른 방식으로 기록하려면 메모리 카드를 다시 포맷하거나 다른 메모리 카드를 사용하여 주십시오.
- [NTSC/PAL 선택기]를 수행할 때 설정이 기본 설정으로부터 변경되어 있으면 시작 화면에 "NTSC에서 실행 중입니다." 또는 "PAL에서 실행 중입니다."라는 메시지가 표시됩니다.
- [NTSC/PAL 선택기]가 PAL로 설정되어 있을 때 다음과 같은 경우에는 카메라의 뷰파인더나 모니터 또는 HDMI 연결 장치의 화면이 순간적으로 까맣게 되는 경우가 있습니다. 이것은 고장이 아닙니다.
  - 촬영 모드가 (동영상) 또는 S&Q 이외의 모드로 설정되어 있을 때 동영상 촬영을 시작 또는 정지하는 경우.
  - 촬영 모드를 (동영상) 또는 S&Q 로부터 다른 모드로 변경하는 경우.
  - 재생 모드로 전환한 후에 동영상을 처음으로 재생하는 경우.

4-732-948-45(1) Copyright 2018 Sony Corporation

렌즈 교환 가능 디지털 카메라
ILCE-7M3 α7III

클리닝 모드

카메라 내부에 먼지 또는 부스러기가 들어가서 이미지 센서 (빛을 전기 신호로 변환하는 부품)의 표면에 눌러 붙으면 촬영 환경에 따라서는 이미지에 어두운 점으로 나타나는 경우가 있습니다. 이러한 현상이 발생하면 아래의 절차를 따라 이미지 센서를 청소하여 주십시오.

1. **배터리가 충분히 충전되어 있는지 확인하여 주십시오.**

2. **MENU → (설정) → [클리닝 모드] → [확인].**

   이미지 센서가 약하게 진동해서 먼지를 털어냅니다.

3. **화면 상의 지시를 따라 제품의 전원을 꺼 주십시오.**

4. **렌즈를 분리하여 주십시오.**

5. **블로워를 사용해서 이미지 센서 표면 및 주변을 청소하여 주십시오.**

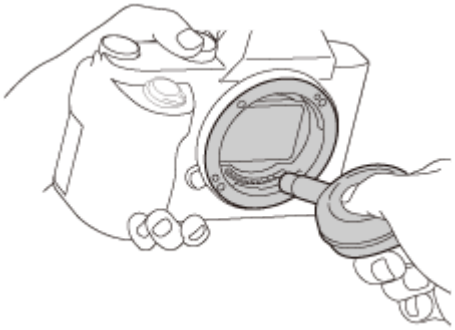

6. **렌즈를 부착하여 주십시오.**

힌트

- 이미지 센서에 부착된 먼지의 양을 확인하거나 청소 방법에 관한 자세한 사항은 다음의 URL을 참조하여 주십시오.
  http://support.d-imaging.sony.co.jp/www/support/ilc/sensor/index.php

참고 사항

- 신속하게 이미지 센서를 청소하여 주십시오.
- 본 제품에는 블로워가 부속되어 있지 않습니다. 시중에서 판매하는 블로워를 사용하여 주십시오.
- 청소를 시작하기 전에 반드시 배터리 잔량이 (3 잔량 아이콘) 이상이 되도록 하여 주십시오. AC 어댑터 (부속)를 사용할 것을 권합니다.
- 스프레이 타입의 블로워는 카메라 몸체 내부에 물방울이 튀길 우려가 있으므로 사용하지 마십시오.
- 블로워의 끝 부분이 이미지 센서에 닿지 않도록 렌즈 마운트 영역을 넘어서 구멍 안까지 블로워의 끝 부분을 넣지 마십시오.
- 먼지가 밑으로 떨어지도록 카메라를 약간 아래쪽으로 향하도록 잡아 주십시오.

- 청소 중에는 제품에 어떠한 충격도 가하지 마십시오.
- 블로워를 사용해서 이미지 센서를 청소할 때는 너무 강하게 불지 않도록 주의하여 주십시오. 이미지 센서를 너무 강하게 불면 제품의 내부가 손상되는 경우가 있습니다.
- 설명대로 제품을 청소한 후에도 먼지가 남아있으면 서비스센터에 문의하여 주십시오.

관련 항목

- 문제 해결

4-732-948-45(1) Copyright 2018 Sony Corporation

터치 조작

모니터의 터치 조작을 활성화할지 여부를 설정합니다.

1 **MENU → (설정) → [터치 조작] → 원하는 설정.**

메뉴 항목 세부 내용

켬:
터치 조작을 활성화합니다.
끔:
터치 조작을 비활성화시킵니다.

관련 항목

- 터치 초점
- 터치 패널 설정
- 터치 패널/터치 패드

4-732-948-45(1) Copyright 2018 Sony Corporation

터치 패널/터치 패드

모니터를 사용해서 촬영할 때의 터치 조작을 "터치 패널 조작"이라고 하고, 뷰파인더를 사용해서 촬영할 때의 터치 조작을 "터치 패드 조작"이라고 합니다. 터치 패널 조작 또는 터치 패드 조작을 활성화할지 여부를 선택할 수 있습니다.

1. **MENU → (설정) → [터치 패널/터치 패드] → 원하는 설정.**

메뉴 항목 세부 내용

터치 패널+패드:
모니터를 사용한 촬영 시의 터치 패널 조작과 뷰파인더를 사용한 촬영 시의 터치 패드 조작을 둘 다 활성화시킵니다.
터치 패널만:
모니터를 사용한 촬영 시의 터치 패널 조작만 활성화시킵니다.
터치 패드만:
뷰파인더를 사용한 촬영 시의 터치 패드 조작만 활성화시킵니다.

관련 항목

- 터치 조작

4-732-948-45(1) Copyright 2018 Sony Corporation

터치 패널 설정

뷰파인더 촬영 중에 터치 패드 조작과 관련된 설정을 조정할 수 있습니다.

1 **MENU→ (설정) → [터치 패널 설정] → 원하는 설정.**

메뉴 항목 세부 내용

세로 방향의 조작:
세로 방향의 뷰파인더 촬영 중에 터치 패드 조작을 사용할지를 설정합니다. 세로 방향으로 촬영하는 중에 코 등이 모니터에 닿음으로써 오조작이 발생하는 것을 방지할 수 있습니다.

터치 위치 모드:
초점 프레임을 화면 ([절대 위치])에 터치된 위치로 움직일지 또는 초점 프레임을 동작을 드래그한 방향 및 동작의 양 ([상대 위치])에 기초한 원하는 위치로 이동할지 설정합니다.

조작 영역:
터치 패드 조작에서 사용할 영역을 설정합니다. 조작 영역을 제한하면 코 등이 모니터에 닿음으로써 오조작이 발생하는 것을 방지할 수 있습니다.

터치 포지셔닝 모드에 관하여

[절대 위치]를 선택하면 터치 조작으로 초점 프레임의 위치를 직접 지정할 수 있기 때문에 초점 프레임을 먼 위치로 더욱 빠르게 이동할 수 있습니다.

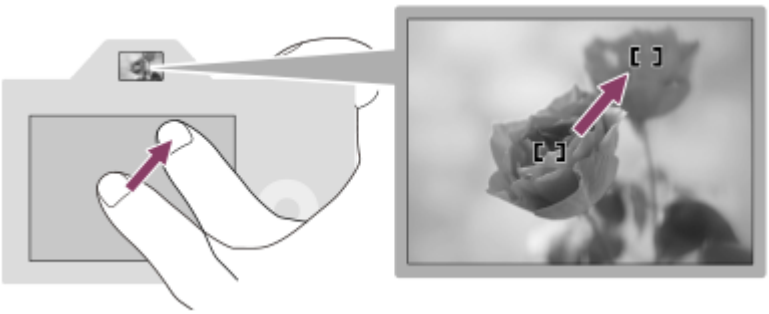

[상대 위치]를 선택하면 넓은 영역 위에서 손가락을 이동할 필요없이 가장 손쉬운 위치에서 터치 패드를 조작할 수 있습니다.

힌트

- 터치 패드 조작에서 [터치 위치 모드]가 [절대 위치]로 설정되어 있을 때 [조작 영역]에 설정되어 있는 영역은 전체 화면으로 처리됩니다.

관련 항목

- 터치 조작

4-732-948-45(1) Copyright 2018 Sony Corporation

데모 모드

[데모 모드] 기능은 카메라를 일정 시간 동안 조작하지 않으면 메모리 카드에 기록된 동영상을 자동으로 표시합니다 (데모). 통상적으로 [끔]을 선택합니다.

1. **MENU → (설정) → [데모 모드] → 원하는 설정.**

메뉴 항목 세부 내용

켬:
제품을 약 1 분 동안 조작하지 않으면 동영상 재생 데모가 자동으로 시작됩니다. 보호 설정된 AVCHD 동영상만 재생할 수 있습니다.
보기 모드를 [AVCHD 보기]로 설정하고 기록 일시가 가장 오래된 동영상 파일을 보호하여 주십시오.

끔:
데모를 표시하지 않습니다.

참고 사항

- 이 항목은 AC 어댑터 (부속)를 통해 제품에 전원를 공급할 때만 설정할 수 있습니다.
- 메모리 카드에 보호 설정된 AVCHD 동영상이 없을 때는 [켬]을 선택할 수 없습니다.
- [데모 모드] 상시 메모리 카드 슬롯 1 내의 메모리 카드 상의 동영상을 표시합니다.

4-732-948-45(1) Copyright 2018 Sony Corporation

TC/UB 설정

타임 코드 (TC)와 사용자 비트 (UB) 정보를 동영상에 부가된 데이터로 기록할 수 있습니다.

1 **MENU → (설정) → [TC/UB 설정] → 변경하고자 하는 설정 값.**

메뉴 항목 세부 내용

TC/UB 표시 설정:
카운터, 타임 코드, 및 사용자 비트용 표시를 설정합니다.

TC Preset:
타임 코드를 설정합니다.

UB Preset:
사용자 비트를 설정합니다.

TC Format:
타임 코드 기록 방식을 설정합니다. ([NTSC/PAL 선택기]가 NTSC로 설정되어 있을 때만.)

TC Run:
타임 코드 계수 형식을 설정합니다.

TC Make:
기록 매체 상의 타임 코드 기록 형식을 설정합니다.

UB Time Rec:
시각을 유저 비트 코드로서 기록할 것인지의 여부를 선택합니다.

타임 코드 설정 방법 (TC Preset)

1. MENU → (설정) → [TC/UB 설정] → [TC Preset].
2. 조작 휠을 돌려서 처음 두 자리를 선택하여 주십시오.
   - 타임 코드는 다음의 범위 내에서 설정할 수 있습니다.
     [60i] 선택 시: 00:00:00:00에서 23:59:59:29
     * [24p] 선택 시에는 0에서 23 프레임으로부터 4의 배수로 타임 코드의 마지막 두 자리 숫자를 선택할 수 있습니다.
     [50i] 선택 시: 00:00:00:00에서 23:59:59:24
3. 2 단계와 동일한 절차를 따라 나머지 숫자를 설정한 다음에 조작 휠의 가운데를 눌러 주십시오.

타임 코드 리셋 방법

1. MENU → (설정) → [TC/UB 설정] → [TC Preset].
2. (삭제) 버튼을 눌러서 타임 코드를 리셋하여 주십시오 (00:00:00:00).

RMT-VP1K 리모컨 (별매)를 사용해서 타임 코드를 리셋할 수도 있습니다 (00:00:00:00).

사용자 비트 설정 방법 (UB Preset)

1. MENU → (설정) → [TC/UB 설정] → [UB Preset].
2. 조작 휠을 돌려서 처음 두 자리를 선택하여 주십시오.
3. 2 단계와 동일한 절차를 따라 나머지 숫자를 설정한 다음에 조작 휠의 가운데를 눌러 주십시오.

사용자 비트 리셋 방법

1. MENU → (설정) → [TC/UB 설정] → [UB Preset].
2. (삭제) 버튼을 눌러서 사용자 비트를 리셋하여 주십시오 (00 00 00 00).

타임 코드에 대한 촬영 방식 선택 방법 (TC Format *1)

1. MENU → (설정) → [TC/UB 설정] → [TC Format].

DF:
드롭 프레임*2 형식으로 타임 코드를 기록합니다.

NDF:
논드롭 프레임 형식으로 타임 코드를 기록합니다.

*1 [NTSC/PAL 선택기]가 NTSC로 설정되어 있을 때만.
*2 타임 코드는 초당 30 프레임을 토대로 합니다.그러나 NTSC 이미지 신호의 프레임 주파수가 초당 약 29.97 프레임이므로 장시간 촬영 시에는 실제 시간과 타임 코드간에 차이가 생기게 됩니다.드롭 프레임은 이 차이를 보정해서 타임 코드와 실제 시간을 동일하게 합니다.드롭 프레임에서 처음 두 프레임 번호는 매 10분을 제외하고 매분 제거됩니다.이 보정을 하지 않는 타임 코드를 논드롭 프레임이라고 합니다.

- 4K/24p 또는 1080/24p로 촬영할 때는 설정이 [NDF] 로 고정됩니다.

타임 코드에 대한 계상 형식 선택 방법 (TC Run)

1. MENU → (설정) → [TC/UB 설정] → [TC Run].

Rec Run:
타임 코드 간격 모드를 촬영 중에만 진행되도록 설정합니다. 이전 촬영의 마지막 타임 코드로부터 순차적으로 타임 코드를 기록합니다.

Free Run:
타임 코드의 간격 모드를 카메라의 작동에 관계 없이 상시 진행하도록 설정합니다.

- 타임 코드가 [Rec Run] 모드로 진행되더라도 다음과 같은 상황에서는 타임 코드가 순차적으로 기록되지 않는 경우가 있습니다.
  - 기록 형식이 변경되었을 때.
  - 기록 매체를 제거했을 때.

타임 코드 기록 방식 선택 방법 (TC Make)

1. MENU → (설정) → [TC/UB 설정] → [TC Make].

Preset:
새로 설정된 타임 코드를 기록 매체에 기록합니다.

Regenerate:
기록 매체로부터 이전 촬영의 마지막 타임 코드를 읽어서 마지막 타임 코드에 이어서 새로운 타임 코드를 기록합니다. [녹화 미디어 설정]에서 [녹화 모드]가 [동시 녹화( )] 또는 [동시 녹화(/)]로 설정되어 있을 때는 슬롯 1의 메모리 카드로부터 타임 코드가 읽혀집니다. [녹화 모드]가 [표준], [동시 녹화( )], [정렬(RAW/JPEG)], [정렬(JPEG/RAW)] 또는 [정렬(/)]로 설정되어 있을 때는 동영상을 기록하는 메모리 카드로부터 타임 코드가 읽혀집니다. [TC Run] 설정에 관계 없이 [Rec Run] 모드로 타임 코드가 진행됩니다.

4-732-948-45(1) Copyright 2018 Sony Corporation

IR 리모컨

무선 리모컨 RMT-DSLR1 (별매)나 RMT-DSLR2 (별매)의 SHUTTER 버튼, 2SEC 버튼 (2 초 지연 버튼), 및 START/STOP 버튼 (또는 동영상 버튼 (RMT-DSLR2만 해당))을 사용해서 본 제품을 조작해서 이미지를 촬영할 수 있습니다. 적외선 리모트 코맨더의 사용 설명서도 참조하여 주십시오.

1. **MENU → (설정) → [IR 리모컨] → 원하는 설정.**

메뉴 항목 세부 내용

켬:
적외선 리모트 코맨더 조작을 허용합니다.

끔:
적외선 리모트 코맨더 조작을 허용하지 않습니다.

참고 사항

- 렌즈 또는 렌즈 후드가 신호를 수신하는 적외선 리모컨 센서를 가리는 경우가 있습니다. 제품에 신호가 도달하는 위치에서 적외선 리모트 코맨더를 사용하여 주십시오.
- [IR 리모컨]이 [켬]으로 설정되어 있을 때는 제품이 절전 모드로 전환되지 않습니다. 적외선 리모트 코맨더를 사용한 후에는 [끔]을 설정하여 주십시오.
- [Bluetooth 리모컨]이 [켬]으로 설정되어 있는 동안에는 적외선 리모트 코맨더를 사용할 수 없습니다.

4-732-948-45(1) Copyright 2018 Sony Corporation

HDMI 설정: HDMI 해상도

HDMI 케이블 (별매)를 사용해서 HDMI 단자를 가진 HD TV에 제품을 연결하면 TV로 이미지를 출력하기 위한 HDMI 해상도를 선택할 수 있습니다.

1. **MENU → (설정) → [HDMI 설정] → [HDMI 해상도] → 원하는 설정.**

메뉴 항목 세부 내용

자동:
제품이 자동으로 HD TV를 인식해서 출력 해상도를 설정합니다.

2160p/1080p:
2160p/1080p로 신호를 출력합니다.

1080p:
HD 화질 (1080p)로 신호를 출력합니다.

1080i:
HD 화질 (1080i)로 신호를 출력합니다.

참고 사항

- [자동] 설정을 사용해서 이미지가 제대로 표시되지 않을 때는 연결하는 TV에 따라 [1080i], [1080p] 또는 [2160p/1080p], 를 선택하여 주십시오.

4-732-948-45(1) Copyright 2018 Sony Corporation

HDMI 설정: 24p/60p 출력 전환 (동영상) (1080 60i 대응 모델만 해당)

[녹화 설정]이 [24p 50M], [24p 60M] 또는 [24p 100M]로 설정되어 있을 때 1080/24p 또는 1080/60p를 HDMI 출력 형식으로 설정할 수 있습니다.

1. **MENU → (설정) → [HDMI 설정] → [HDMI 해상도] → [1080p].**
2. **MENU → (설정) → [HDMI 설정] → [24p/60p 출력 전환] → 원하는 설정.**

메뉴 항목 세부 내용

60p:
동영상이 60p로 출력됩니다.

24p:
동영상이 24p로 출력됩니다.

참고 사항

- 1과 2 단계는 순서를 바꿔서 설정할 수 있습니다.

관련 항목

- 녹화 설정 (동영상)

4-732-948-45(1) Copyright 2018 Sony Corporation

HDMI 설정: HDMI 정보 표시

HDMI 케이블 (별매)를 사용해서 본 제품과 TV를 연결했을 때 촬영 정보를 표시할지를 선택합니다.

1. **MENU → (설정) → [HDMI 설정] → [HDMI 정보 표시] → 원하는 설정.**

메뉴 항목 세부 내용

켬:
TV에 촬영 정보를 표시합니다.
카메라의 모니터에는 아무것도 표시되지 않고 TV에 기록된 이미지와 촬영 정보가 표시됩니다.

끔:
TV에 촬영 정보를 표시하지 않습니다.
카메라의 모니터에 기록된 이미지와 촬영 정보가 표시되고 TV에는 기록된 이미지만 표시됩니다.

참고 사항

- 본 제품을 4K 대응 TV에 연결하면 [끔]가 자동으로 선택됩니다.
- [파일 형식]을 [XAVC S 4K]로 설정하고 카메라가 HDMI에 연결되어 있는 동안 동영상을 촬영하는 경우, 이미지는 모니터에 표시되지 않습니다.

4-732-948-45(1) Copyright 2018 Sony Corporation

HDMI 설정: TC 출력 (동영상)

다른 전문가용 장비로 신호를 출력할 때 HDMI 단자를 통해 출력되는 신호에 TC (타임 코드) 정보를 중첩할지를 설정합니다.
이 기능은 HDMI 출력 신호에 타임 코드 정보를 중첩합니다. 본 제품은 타임 코드 정보를 화면 상에 표시되는 이미지가 아니라 디지털 데이터로 전송합니다. 연결된 장치는 디지털 데이터를 참조해서 타임 데이터를 인식할 수 있습니다.

1. **MENU → (설정) → [HDMI 설정] → [TC 출력] → 원하는 설정.**

메뉴 항목 세부 내용

켬:
다른 장치로 타임 코드를 출력합니다.
끔:
다른 장치로 타임 코드를 출력하지 않습니다.

참고 사항

- [TC 출력]이 [켬]으로 설정되어 있을 때는 TV 또는 기록 장치로 이미지가 제대로 출력되지 않는 경우가 있습니다. 그러한 경우는 [TC 출력]을 [끔]으로 설정해 주십시오.

4-732-948-45(1) Copyright 2018 Sony Corporation

HDMI 설정: REC 제어 (동영상)

카메라를 외장 레코더/플레이어에 연결하면 카메라를 사용해서 레코더/플레이어가 기록을 시작/정지하도록 원격으로 제어할 수 있습니다.

1. **MENU → (설정) → [HDMI 설정] → [REC 제어] → 원하는 설정.**

메뉴 항목 세부 내용

켬:
STBY 카메라가 외장 레코더/플레이어로 기록 명령을 보낼 수 있습니다.
REC 카메라가 외장 레코더/플레이어로 기록 명령을 보내고 있습니다.

끔:
카메라가 외장 레코더/플레이어로 기록을 시작/정지하도록 명령을 보낼 수 없습니다.

참고 사항

- [REC 제어]에 대응하는 외장 레코더/플레이어에 대해 사용할 수 있습니다.
- [REC 제어] 기능을 사용할 때는 촬영 모드를 (동영상)으로 설정하여 주십시오.
- [TC 출력]이 [끔]으로 설정되어 있을 때는 [REC 제어] 기능을 사용할 수 없습니다.
- REC 가 표시되더라도 외장 레코더/플레이어의 설정 또는 상태에 따라서는 레코더/플레이어가 제대로 작동하지 않는 경우가 있습니다. 사용하기 전에 외장 레코더/플레이어가 제대로 작동하는지 확인하여 주십시오.

4-732-948-45(1) Copyright 2018 Sony Corporation

HDMI 설정: HDMI 제어

HDMI 케이블 (별매)를 사용해서 본 제품을 "BRAVIA" Sync 대응 TV에 연결하면 TV 를 향해 TV 리모컨을 겨눠서 본 제품을 조작할 수 있습니다.

1. **MENU → (설정) → [HDMI 설정] → [HDMI 제어] → 원하는 설정.**
2. **"BRAVIA" Sync 대응 TV에 본 제품을 연결하여 주십시오.**

   TV의 입력이 자동으로 전환되어 본 제품 상의 이미지가 TV 화면에 표시됩니다.
3. **TV 리모컨의 싱크 메뉴(SYNC MENU) 버튼을 눌러 주십시오.**
4. **TV의 리모컨을 사용해서 본 제품을 조작하여 주십시오.**

메뉴 항목 세부 내용

켬:
TV의 리모컨으로 본 제품을 조작할 수있습니다.
끔:
TV의 리모컨으로 본 제품을 조작할 수 없습니다.

참고 사항

- HDMI 케이블을 사용해서 본 제품을 TV에 연결하면 사용 가능한 메뉴 항목이 제한됩니다.
- [HDMI 제어]는 "BRAVIA" Sync 대응 TV에 대해서만 사용할 수 있습니다. 뿐만 아니라 싱크 메뉴(SYNC MENU) 조작도 사용하는 TV에 따라 달라집니다. 자세한 사항은 사용하는 TV의 사용 설명서를 참조하여 주십시오.
- 제품이 HDMI 연결을 사용해서 다른 제조 업체의 TV에 연결되어 있을 때 TV 리모컨의 조작에 대해 제품이 원하지 않는 조작을 수행할 경우에는 MENU → (설정) → [HDMI 설정] → [HDMI 제어] → [끔]을 선택하여 주십시오.

4-732-948-45(1) Copyright 2018 Sony Corporation

렌즈 교환 가능 디지털 카메라
ILCE-7M3 α7III

4K 출력 선택 (동영상)

카메라가 4K 대응 외장 기록/재생 장치 등에 연결되어 있을 때 동영상을 기록하고 HDMI 출력을 수행하는 방법을 설정할 수 있습니다.

1. **모드 다이얼을 (동영상)으로 돌려 주십시오.**
2. **HDMI 케이블을 사용해서 카메라를 원하는 장치에 연결하여 주십시오.**
3. **MENU → (설정) → [4K 출력 선택] → 원하는 설정.**

메뉴 항목 세부 내용

메모리 카드+HDMI:
동시에 외장 기록/재생 장치로 출력하고 카메라의 메모리 카드에 기록합니다.

HDMI 전용(30p):
카메라의 메모리 카드에 기록하지 않고 외장 기록/재생 장치로 4K 동영상을 30p로 출력합니다.

HDMI 전용(24p):
카메라의 메모리 카드에 기록하지 않고 외장 기록/재생 장치로 4K 동영상을 24p로 출력합니다.

HDMI 전용(25p) *:
카메라의 메모리 카드에 기록하지 않고 외장 기록/재생 장치로 4K 동영상을 25p로 출력합니다.

* [NTSC/PAL 선택기]가 PAL로 설정되어 있을 때만.

참고 사항

- 이 항목은 카메라가 동영상 모드로 설정되어 있고 4K 대응 장치에 연결되어 있을 때만 설정할 수 있습니다.
- [HDMI 전용(30p)], [HDMI 전용(24p)], 또는 [HDMI 전용(25p)]가 설정되어 있을 때는 [HDMI 정보 표시]가 일시적으로 [끔]로 설정됩니다.
- 슬로모션/퀵모션 촬영 시에는 연결된 4K 대응 장치로 4K 동영상이 출력되지 않습니다.
- [HDMI 전용(30p)], [HDMI 전용(24p)]또는 [HDMI 전용(25p)]가 설정되어 있을 때는 외장 기록/재생 장치에 동영상이 기록되는 동안 카운터가 계수를 진행하지 않습니다 (실제 기록 시간이 계수되지 않습니다).
- [파일 형식]이 [XAVC S 4K]로 설정되어 있고 카메라가 HDMI를 통해 연결되어 있을 때는 다음과 같은 기능을 사용할 수 없습니다.
  - [AF에서 얼굴/눈 우선]
  - [M 측광에서 얼굴 우선]
  - [중앙 Lock-on AF]

관련 항목

- HDMI 설정: REC 제어 (동영상)
- 파일 형식 (동영상)
- 녹화 설정 (동영상)
- HDMI 설정: HDMI 정보 표시

4-732-948-45(1) Copyright 2018 Sony Corporation

USB 연결

제품을 컴퓨터 등에 연결할 때 USB 방식을 선택합니다.
사전에 MENU → (네트워크) → [스마트폰으로 제어] → [스마트폰으로 제어] → [끔]을 선택합니다.

1. **MENU → (설정) → [USB 연결] → 원하는 설정.**

메뉴 항목 세부 내용

자동:
연결하는 컴퓨터 또는 USB 장치에 따라 자동으로 대용량저장장치 또는 MTP 연결을 확립합니다.

대용량저장장치:
본 제품과 컴퓨터 및 그 밖의 USB 장치 간에 대용량 저장 장치 연결을 확립합니다.

MTP:
본 제품과 컴퓨터 및 그 밖의 USB 장치 간에 MTP 연결을 확립합니다.

- 메모리 카드 슬롯 1 내의 메모리 카드가 연결 대상입니다.

PC 원격:
Imaging Edge를 사용해서 컴퓨터로부터 제품을 제어해서 촬영 및 컴퓨터에의 이미지 저장 등과 같은 기능을 수행합니다.

참고 사항

- [USB 연결]이 [자동]으로 설정되어 있을 때는 본 제품과 컴퓨터간의 연결을 확립하는데 소정의 시간이 걸리는 경우가 있습니다.

관련 항목

- PC 원격 설정: 정지 이미지 저장
- PC 원격 설정: RAW+J PC 이미지 저장

4-732-948-45(1) Copyright 2018 Sony Corporation

USB LUN 설정

USB 연결 기능을 제한해서 호환성을 향상시킵니다.

1 **MENU → (설정) → [USB LUN 설정] → 원하는 설정.**

메뉴 항목 세부 내용

다중:
통상적으로 [다중]을 사용합니다.
단일:
연결을 확립할 수 없을 때만 [USB LUN 설정]을 [단일]로 설정하여 주십시오.

4-732-948-45(1) Copyright 2018 Sony Corporation

USB 전원 공급 장치

제품이 컴퓨터 또는 USB 장치에 연결되어 있을 때 USB 케이블을 통해 전원을 공급할지를 설정합니다.

1. **MENU → (설정) → [USB 전원 공급 장치] → 원하는 설정.**

메뉴 항목 세부 내용

켬:
제품이 컴퓨터 등에 연결되어 있을 때 USB 케이블을 통해 제품에 전원이 공급됩니다.

끔:
제품을 컴퓨터 등에 연결하면 USB 케이블을 통해 제품에 전원이 공급되지 않습니다. 제공된 AC 어댑터를 사용하면 [끔]을 선택하더라도 전원이 공급됩니다.

참고 사항

- USB 케이블을 통해 전원을 공급하려면 제품에 배터리 팩을 넣어 주십시오.

4-732-948-45(1) Copyright 2018 Sony Corporation

PC 원격 설정: 정지 이미지 저장

PC 원격 촬영 중에 카메라와 컴퓨터 양쪽에 정지 이미지를 저장할지를 설정합니다. 이 설정은 카메라를 떠나지 않고 카메라에서 기록된 이미지를 확인하고자 할 때 유용합니다.

* PC 원격: "Imaging Edge"를 사용해서 컴퓨터로부터 제품을 제어해서 촬영 및 컴퓨터에의 이미지 저장 등과 같은 기능을 수행합니다.

1. **MENU → (설정) → [PC 원격 설정] → [정지 이미지 저장] → 원하는 설정.**

메뉴 항목 세부 내용

PC에만:
컴퓨터에만 정지 이미지를 저장합니다.

PC+카메라:
컴퓨터와 카메라에 정지 이미지를 저장합니다.

참고 사항

- PC 원격 촬영 중에는 [정지 이미지 저장]에 대한 설정을 변경할 수 없습니다. 촬영을 시작하기 전에 설정을 조절하여 주십시오.
- 기록할 수 없는 메모리 카드를 넣으면 [PC+카메라]를 선택하더라도 정지 이미지를 촬영할 수 없습니다.
- [PC+카메라]를 선택하고 카메라에 메모리 카드를 넣지 않으면 [카드 없이 촬영]를 [가능]로 설정하더라도 셔터를 릴리즈할 수 없습니다.
- PC 원격 촬영 시에는 [녹화 미디어 설정]에서 [녹화 모드]가 [표준] 으로 고정되어 변경할 수 없습니다.
- 카메라에서 정지 이미지를 재생하고 있을 때는 PC 원격 촬영을 할 수 없습니다.

관련 항목

- USB 연결
- 카드 없이 촬영
- PC 원격 설정: RAW+J PC 이미지 저장

4-732-948-45(1) Copyright 2018 Sony Corporation

PC 원격 설정: RAW+J PC 이미지 저장

PC 원격 촬영에서 컴퓨터로 전송할 이미지의 파일 형식을 선택합니다.
PC 원격 촬영을 사용해서 정지 이미지를 촬영할 때 이미지의 전송이 완료될 때까지 컴퓨터의 애플리케이션은 이미지를 표시하지 않습니다. RAW+JPEG 촬영 시에 RAW 이미지와 JPEG 이미지를 둘 다 전송하지 않고 JPEG 이미지만 전송함으로써 표시 처리 속도를 높일 수 있습니다.

* PC 원격: "Imaging Edge"를 사용해서 컴퓨터로부터 제품을 제어해서 촬영 및 컴퓨터에의 이미지 저장 등과 같은 기능을 수행합니다.

1 **MENU → (설정) → [PC 원격 설정] → [RAW+J PC 이미지 저장] → 원하는 설정.**

메뉴 항목 세부 내용

RAW+JPEG:
RAW 파일과 JPEG 파일을 둘 다 컴퓨터로 전송합니다.

JPEG만:
JPEG 파일만 컴퓨터로 전송합니다.

RAW만:
RAW 파일만 컴퓨터로 전송합니다.

참고 사항

- PC 원격 촬영 중에는 [RAW+J PC 이미지 저장]에 대한 설정을 변경할 수 없습니다. 촬영 전에 설정을 조정하십시오.
- [RAW+J PC 이미지 저장]은 [파일 형식]가 [RAW+JPEG]로 설정되어 있을 때만 설정할 수 있습니다.
- PC 원격 촬영 시에는 [녹화 미디어 설정]에서 [녹화 모드]가 [표준]으로 고정되어 변경할 수 있습니다.

관련 항목

- USB 연결
- 파일 형식 (정지 이미지)
- PC 원격 설정: 정지 이미지 저장

4-732-948-45(1) Copyright 2018 Sony Corporation

렌즈 교환 가능 디지털 카메라
ILCE-7M3 α7III

언어

메뉴 항목, 경고, 및 메시지에 사용되는 언어를 선택합니다.

1. **MENU → (설정) → [언어] → 원하는 언어.**

4-732-948-45(1) Copyright 2018 Sony Corporation

날짜/시간 설정

본 제품의 전원을 처음으로 켜거나 내장 충전식 백업 배터리가 완전히 방전되면 시계 설정 화면이 자동으로 표시됩니다. 처음 이후에 날짜와 시각을 설정하려면 이 메뉴를 선택하여 주십시오.

1. **MENU → (설정) → [날짜/시간 설정] → 원하는 설정.**

메뉴 항목 세부 내용

서머타임:
서머타임 [켬]/[끔]을 선택합니다.
날짜/시간:
날짜와 시각을 설정합니다.
날짜 형식:
날짜와 시각 표시 형식을 선택합니다.

힌트

- 내장 충전식 백업 배터리를 충전하려면 충전된 배터리 팩을 넣고 제품의 전원을 끈 상태로 24시간 이상 그대로 두어 주십시오.
- 배터리를 충전할 때마다 시계가 리셋되면 내장 충전식 백업 배터리의 수명이 다 된 것입니다. 서비스센터에 문의하여 주십시오.

4-732-948-45(1) Copyright 2018 Sony Corporation

지역 설정

제품을 사용하고 있는 지역을 설정합니다.

1. **MENU → (설정) → [지역 설정] → 원하는 지역.**

4-732-948-45(1) Copyright 2018 Sony Corporation

저작권 정보

정지 이미지에 저작권 정보를 기입합니다.

1. **MENU → (설정) → [저작권 정보] → 원하는 설정.**
2. **[포토그래퍼 설정] 또는 [저작권자 이름 설정]를 선택하면 화면에 키보드가 나타납니다. 원하는 이름을 입력하여 주십시오.**

메뉴 항목 세부 내용

저작권 정보 쓰기:
저작권 정보를 기입할지를 설정합니다. ([켬]/[끔])
- [켬]를 선택하면 촬영 화면에 © 아이콘이 표시됩니다.

포토그래퍼 설정:
촬영자 이름을 설정합니다.
저작권자 이름 설정:
저작권 보유자 이름을 설정합니다.
저작권 정보 표시:
현재 저작권 정보를 표시합니다.

참고 사항
- [포토그래퍼 설정]와 [저작권자 이름 설정]에 대해서는 알파벳과 기호만 입력할 수 있습니다. 46 문자까지 입력할 수 있습니다.
- 저작권 정보가 기입된 이미지를 재생하는 동안 © 아이콘이 표시됩니다.
- 허가 없이 [저작권 정보]를 사용하는 것을 금지하려면 카메라를 대여 또는 양도하기 전에 반드시 [포토그래퍼 설정]와 [저작권자 이름 설정] 란을 삭제하여 주십시오.
- Sony는 [저작권 정보]의 사용으로 발생한 문제 또는 손실에 대해서는 책임을 지지 않습니다.

관련 항목
- 키보드 사용 방법

4-732-948-45(1) Copyright 2018 Sony Corporation

포맷

본 카메라에 메모리 카드를 처음으로 사용할 때는 메모리 카드의 안정된 성능 발휘를 위해 카메라를 사용해서 카드를 포맷하는 것이 좋습니다. 메모리 카드를 포맷하면 카드 상의 모든 데이터가 영구적으로 삭제되어 복원할 수 없게 되는 점에 유의하여 주십시오. 중요한 데이터는 사전에 컴퓨터 등에 저장하여 주십시오.

1. **MENU → (설정) → [포맷] → 원하는 메모리 카드 슬롯**

참고 사항

- 메모리 카드를 포맷하면 보호된 이미지와 등록된 설정 (M1에서 M4)를 포함한 모든 데이터가 삭제됩니다.
- 포맷 중에는 액세스 램프가 켜집니다. 액세스 램프가 켜져 있는 동안에는 메모리 카드를 제거하지 마십시오.
- 본 카메라에서 메모리 카드를 포맷하여 주십시오. 컴퓨터에서 메모리 카드를 포맷하면 포맷 형식에 따라서는 메모리 카드를 사용할 수 없는 경우가 있습니다.
- 메모리 카드에 따라 포맷이 완료되기까지 몇분이 걸리는 경우가 있습니다.
- 배터리 잔량이 1% 미만일 때는 메모리 카드를 포맷할 수 없습니다.

4-732-948-45(1) Copyright 2018 Sony Corporation

파일 번호

정지 이미지에 파일 번호를 할당하는 방법을 선택합니다.

1 **MENU → (설정) → [파일 번호] → 원하는 설정.**

메뉴 항목 세부 내용

연속번호:
제품이 숫자를 리셋하지 않고 "9999"까지 순차적으로 파일에 번호를 할당합니다.
리셋 :
새로운 폴더에 파일을 기록하면 제품이 번호를 리셋 해서 "0001"부터 시작하는 번호를 파일에 할당합니다.
(기록 폴더에 기존의 파일이 있으면 가장 큰 숫자보다 하나 큰 숫자가 할당됩니다.)

힌트

- [파일 번호]에 대한 설정이 슬롯 1과 슬롯 2 둘 다에 적용됩니다.
- [녹화미디어 우선순위]의 설정을 변경하더라도 [파일 번호]를 [연속번호]로 설정하면 각 슬롯의 두 메모리 카드에 걸쳐서 파일 번호가 순차적으로 할당됩니다.

4-732-948-45(1) Copyright 2018 Sony Corporation

파일 이름 설정

촬영한 이미지에 대한 파일명의 처음 세 문자를 지정할 수 있습니다.

1. **MENU → (설정) → [파일 이름 설정].**

2. **파일명의 입력 필드를 선택해서 화면 상에 키보드를 표시한 다음에 원하는 세 문자를 입력하여 주십시오.**
   - [파일 이름 설정]에 대한 설정이 슬롯 1과 슬롯 2 둘 다에 적용됩니다.

참고 사항

- 대문자, 숫자, 및 밑줄만 입력할 수 있습니다. 단, 밑줄은 첫 번째 문자로 사용할 수 없습니다.
- [파일 이름 설정]를 사용해서 지정한 파일명의 세 문자는 설정을 변경한 후에 촬영한 이미지에만 적용됩니다.

관련 항목

- 키보드 사용 방법

4-732-948-45(1) Copyright 2018 Sony Corporation

녹화 미디어 설정: 녹화미디어 우선순위

기록할 메모리 카드 슬롯을 선택합니다. [슬롯 1]가 기본 설정으로 되어 있습니다. 설정을 변경하지 않고 하나의 메모리 카드만 사용하려면 슬롯 1을 사용하여 주십시오.

1. **MENU → (설정) → [녹화 미디어 설정] → [녹화미디어 우선순위] → 원하는 설정.**

메뉴 항목 세부 내용

슬롯 1:
슬롯 1 내의 매체를 선택합니다.
슬롯 2:
슬롯 2 내의 매체를 선택합니다.

힌트

- 동시에 동일한 이미지를 두 개의 메모리 카드에 기록하거나 이미지 유형 (정지 이미지/동영상)에 따라 두 개의 메모리 카드 슬롯으로 기록된 이미지를 분류하려면 [녹화 모드]를 사용하여 주십시오.

참고 사항

- 슬롯 2는 Memory Stick PRO Duo 매체와 SD 카드를 지원합니다. 슬롯 1은 SD 카드만 지원합니다.

관련 항목

- 사용할 수 있는 메모리 카드
- 녹화 미디어 설정: 녹화 모드

4-732-948-45(1) Copyright 2018 Sony Corporation

렌즈 교환 가능 디지털 카메라
ILCE-7M3 α7III

녹화 미디어 설정: 녹화 모드

동시에 동일한 이미지를 두 개의 메모리 카드에 기록하거나 서로 다른 유형의 이미지를 두 개의 메모리 카드에 각각 기록하는 등의 이미지 기록 방식을 선택할 수 있습니다.

1. **MENU → (설정) → [녹화 미디어 설정] → [녹화 모드] → 원하는 설정.**

메뉴 항목 세부 내용

표준:
[녹화미디어 우선순위]에서 선택한 메모리 카드 슬롯 내의 메모리 카드에 이미지를 기록합니다.

동시 녹화( ):
양쪽 메모리 카드에 정지 이미지를 기록하고 [녹화미디어 우선순위]에서 선택한 메모리 카드 슬롯 내의 메모리 카드에 동영상을 기록합니다.

동시 녹화( ):
[녹화미디어 우선순위]에서 선택한 메모리 카드 슬롯 내의 메모리 카드에 정지 이미지를 기록하고 양쪽 메모리 카드에 동영상을 기록합니다.

동시 녹화(/):
양쪽 메모리 카드에 정지 이미지와 동영상을 둘 다 기록합니다.

정렬(RAW/JPEG):
[녹화미디어 우선순위]에서 선택한 메모리 카드 슬롯 내의 메모리 카드에 RAW 형식으로 이미지를 기록하고 다른 메모리 카드에 JPEG 형식의 이미지를 기록합니다. [녹화미디어 우선순위]에서 선택한 메모리 카드 슬롯 내의 메모리 카드에 동영상을 기록합니다.

정렬(JPEG/RAW):
[녹화미디어 우선순위]에서 선택한 메모리 카드 슬롯 내의 메모리 카드에 JPEG 형식으로 이미지를 기록하고 다른 메모리 카드에 RAW 형식의 이미지를 기록합니다. [녹화미디어 우선순위]에서 선택한 메모리 카드 슬롯 내의 메모리 카드에 동영상을 기록합니다.

정렬(/):
[녹화미디어 우선순위]에서 선택한 메모리 카드 슬롯 내의 메모리 카드에 정지 이미지를 기록하고 다른 메모리 카드에 동영상을 기록합니다.

힌트

- [녹화 모드]가 [정렬(RAW/JPEG)] 또는 [정렬(JPEG/RAW)]로 설정되어 있을 때에도, [파일 형식]에서 [RAW+JPEG]이 선택되지 않은 경우 선택된 형식의 파일들만 기록됩니다.

관련 항목

- 사용할 수 있는 메모리 카드
- 녹화 미디어 설정: 녹화미디어 우선순위

4-732-948-45(1) Copyright 2018 Sony Corporation

녹화 미디어 설정: 자동 전환 미디어

사용 중인 메모리 카드가 가득 차거나 메모리 카드를 슬롯에 삽입하는 것을 잊은 경우, 이미지를 다른 메모리 카드에 기록할 수 있습니다.

1. **MENU → (설정) → [녹화 미디어 설정] → [자동 전환 미디어] → 원하는 설정.**

메뉴 항목 세부 내용

켬:
사용 중인 메모리 카드가 가득 차거나 메모리 카드를 삽입하는 것을 잊더라도, 카메라는 자동으로 다른 메모리 카드에 기록을 시작합니다.

끔:
카메라는 [자동 전환 미디어]를 수행하지 않습니다.

카메라가 사용 중인 메모리 카드 슬롯을 전환하는 방법

[녹화 모드] 가 [표준]으로 설정되어 있을 때:
이미지를 사용 중인 메모리 카드에 기록할 수 없을 때는 [녹화미디어 우선순위]가 자동으로 전환되어 이미지가 다른 메모리 카드에 기록됩니다.
전환된 후에 다른 메모리 카드가 가득 차게 되면 카메라는 다시 이전 슬롯에 기록을 시작합니다.

예: [녹화미디어 우선순위]가 [슬롯 1]로 설정되어 있을 때

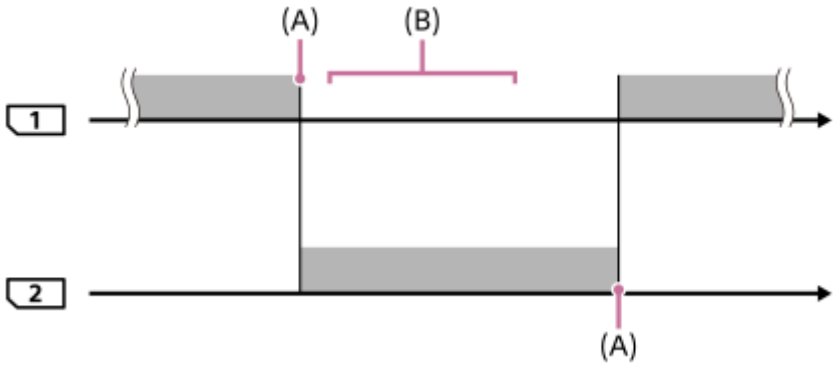

: 이미지 기록
(A): 메모리 카드에 (용량 등의 부족으로 인해) 더 이상 기록할 수 없습니다.
(B): 메모리 카드가 기록 가능한 카드로 대체됩니다.

같은 이미지를 두 개의 메모리 카드에 동시에 기록할 때:

- [녹화 모드]가 [동시 녹화( )]로 설정된 정지 이미지를 기록
- [녹화 모드]가 [동시 녹화( )]로 설정된 동영상을 기록
- [녹화 모드]가 [동시 녹화(/)]로 설정된 정지 이미지나 동영상을 기록

두 개의 메모리 카드 중 어느 하나가 가득 차면 카메라는 동시 기록을 중단합니다. 가득 찬 메모리 카드를 제거하면 카메라는 다른 메모리 카드에 기록을 시작합니다.
가득 찬 메모리 카드를 기록 가능한 메모리 카드로 교체하면 카메라는 선택된 설정으로 동시 기록을 다시 시작합니다.

예: [녹화미디어 우선순위]가 [슬롯 1]로 설정되어 있을 때
([녹화 모드]: [동시 녹화(/)])

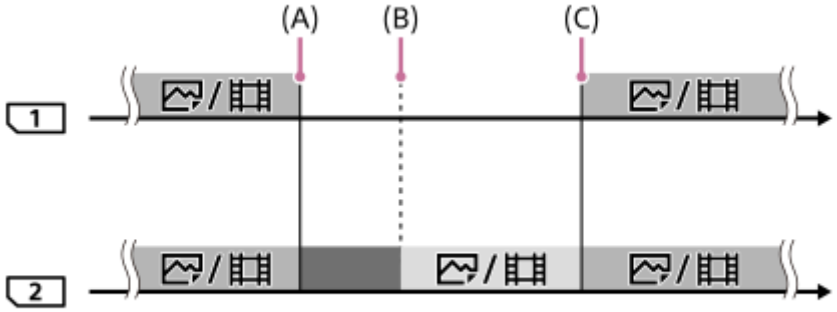

: 동시 기록이 사용 가능합니다.
: 기록이 비활성화되었습니다.
: 카메라 이미지를 동시에 기록할 수 없습니다.
(A): 메모리 카드에 (용량 등의 부족으로 인해) 더 이상 기록할 수 없습니다.
(B): 메모리 카드가 제거되었습니다.
(C): 기록 가능한 메모리 카드가 삽입되었습니다.

- 사용 중인 메모리 카드가 가득 차면 동시에 기록되지 않는 이미지 (예: [동시 녹화( )] 중의 정지 이미지)는 계속해서 다른 메모리 카드에 기록됩니다.
- 동영상을 촬영하는 동안 사용 중인 메모리 카드가 가득 차면 진행 중인 촬영이 끝날 때까지 동영상은 계속해서 다른 메모리 카드에 기록됩니다.

이미지를 RAW 형식과 JPEG 형식으로 두 개의 메모리 카드에 별도로 기록할 때:

- [녹화 모드]를 [정렬(RAW/JPEG)] 또는 [정렬(JPEG/RAW)]로 설정하고 [파일 형식]이 [RAW+JPEG]으로 설정되어 있을 때

두 개의 메모리 카드 중 어느 하나가 가득 차면 카메라는 기록을 중단합니다. 가득 찬 메모리 카드를 제거하면 카메라는 RAW 형식과 JPEG 형식으로 둘 다 다른 메모리 카드에 기록을 시작합니다.
가득 찬 메모리 카드를 기록 가능한 메모리 카드로 교체하면 카메라는 선택된 설정으로 두 종류의 이미지 기록을 다시 시작합니다.

예: [녹화미디어 우선순위]가 [슬롯 1]로 설정되어 있을 때
([녹화 모드]: [정렬(RAW/JPEG)])

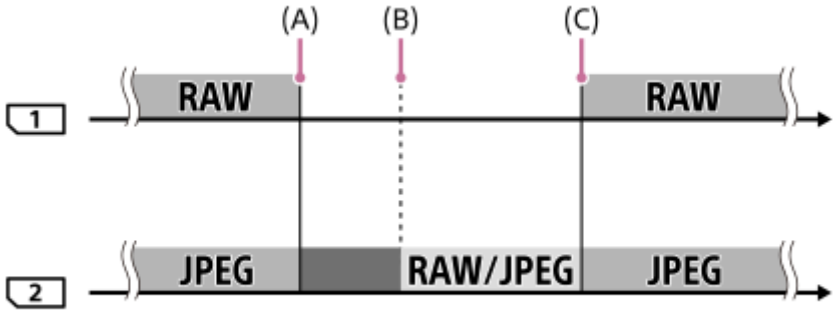

: 이미지는 파일 형식을 기준으로 정렬됩니다.
: 정지 이미지 기록이 비활성됩니다 (동영상을 촬영할 수 있음).
: 이미지를 정렬할 수 없습니다.
(A): 메모리 카드에 (용량 등의 부족으로 인해) 더 이상 기록할 수 없습니다.
(B): 메모리 카드가 제거되었습니다.

(C): 기록 가능한 메모리 카드가 삽입되었습니다.

- 사용 중인 메모리 카드가 동영상 촬영 중에 가득 차면 카메라는 다른 메모리 카드에 기록을 시작합니다.

정지 이미지와 동영상을 두 개의 메모리 카드에 별도로 기록할 때:

- [녹화 모드]이 [정렬(/)]로 설정되어 있을 때

메모리 카드 중 어느 하나가 가득 차면 정지 이미지와 동영상은 둘 다 다른 메모리 카드에 기록됩니다.
가득 찬 메모리 카드를 기록 가능한 메모리 카드로 교체하면 카메라는 선택된 설정으로 두 종류의 이미지 기록을 다시 시작합니다.

예: [녹화미디어 우선순위]가 [슬롯 1]로 설정되어 있을 때
([녹화 모드]: [정렬(/)])

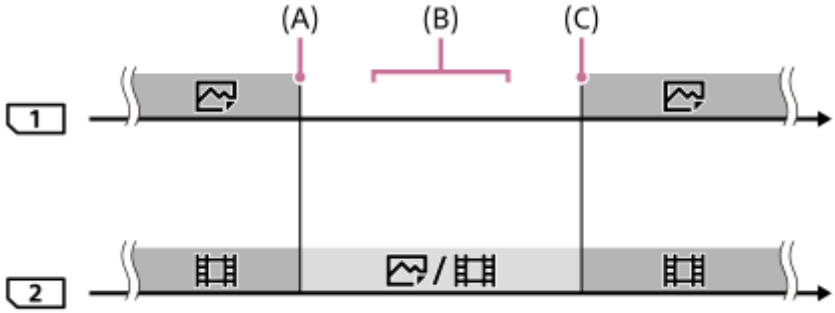

: 이미지는 이미지 유형을 기준으로 정렬됩니다.
: 이미지를 정렬할 수 없습니다.
(A): 메모리 카드에 (용량 등의 부족으로 인해) 더 이상 기록할 수 없습니다.
(B): 메모리 카드가 제거되었습니다.
(C): 기록 가능한 메모리 카드가 삽입되었습니다.

힌트

- 화살표 기호가 있는 모니터에 표시된 슬롯의 메모리 카드에 이미지가 기록됩니다. 카메라가 [자동 전환 미디어]을 사용하여 슬롯을 전환한 후에 이전 슬롯에 있는 메모리 카드를 기록 가능한 메모리 카드로 교체하십시오.
- [녹화 모드]가 [표준]으로 설정되어 있는 경우 [녹화미디어 우선순위]에 대한 설정은 슬롯이 전환할 때 자동으로 전환됩니다. 전환하기 전에 사용 중인 슬롯에서 기록하고자 하는 경우 [녹화미디어 우선순위]를 사용하여 원하는 슬롯을 다시 선택하십시오.
- [녹화 모드] 및 [녹화미디어 우선순위]로 선택된 설정으로 계속해서 촬영하고자 하는 경우 [자동 전환 미디어]를 [끔]으로 설정하십시오.
- 카메라가 [자동 전환 미디어]를 사용하여 두 개의 메모리 카드에 동영상을 촬영할 때에도, 연속 촬영 가능한 시간은 촬영 당 약 29분입니다.

관련 항목

- 사용할 수 있는 메모리 카드
- 동영상 기록 가능 시간
- 녹화 미디어 설정: 녹화미디어 우선순위

4-732-948-45(1) Copyright 2018 Sony Corporation

REC 폴더 선택

[폴더명]가 [표준 형식]로 설정되고 두 개 이상의 폴더가 존재하면 메모리 카드 상의 이미지를 기록할 폴더를 선택할 수 있습니다.

1. **MENU→ (설정)→[REC 폴더 선택] → 원하는 폴더.**

참고 사항

- [폴더명]가 [날짜 형식]로 설정되어 있을 때는 폴더를 선택할 수 없습니다.
- [녹화 모드]가 [표준] 이외로 설정되어 있으면 양쪽 메모리 카드에서 공통되는 폴더만 선택할 수 있습니다. 공통되는 폴더가 없는 경우에는 [새 폴더]를 사용해서 공통 폴더를 작성할 수 있습니다.

관련 항목

- 폴더명
- 녹화 미디어 설정: 녹화 모드

4-732-948-45(1) Copyright 2018 Sony Corporation

새 폴더

메모리 카드에 정지 이미지를 기록하기 위한 신규 폴더를 생성합니다. 현재 사용되는 가장 큰 폴더 번호보다 하나 더 큰 숫자의 폴더 번호로 새로운 폴더가 작성됩니다. 이미지는 새로 작성한 폴더에 기록됩니다.

1. **MENU→ (설정)→[새 폴더].**

참고 사항

- 다른 장치에서 사용하던 메모리 카드를 본 제품에 넣고 이미지를 촬영하면 자동으로 새로운 폴더가 작성되는 경우가 있습니다.
- 하나의 폴더에는 최대 4,000장의 이미지를 저장할 수 있습니다. 폴더 용량이 다 차면 새로운 폴더가 자동으로 작성되는 경우가 있습니다.
- [녹화 모드]가 [표준] 이외로 설정되어 있을 때는 메모리 카드 슬롯에 들어 있는 두 메모리 카드에 현재 사용되는 최대 폴더 번호보다 하나 큰 폴더 번호로 신규 폴더가 작성됩니다.
- [녹화 모드]가 [표준] 이외로 설정되어 있을 때 이미지를 촬영하면 신규 폴더가 자동으로 작성되는 경우가 있습니다.

관련 항목

- 녹화 미디어 설정: 녹화 모드

4-732-948-45(1) Copyright 2018 Sony Corporation

폴더명

정지 이미지는 메모리 카드 상의 DCIM 폴더 내에 자동으로 작성된 폴더 내에 기록됩니다. 폴더명 할당 방식을 변경할 수 있습니다.

1. **MENU → (설정) → [폴더명] → 원하는 설정.**

메뉴 항목 세부 내용

표준 형식:
폴더명의 형식은 다음과 같습니다: 폴더 번호 + MSDCF.
예: 100MSDCF
날짜 형식:
폴더명의 형식은 다음과 같습니다: 폴더 번호 + Y (마지막 자리)/MM/DD.
예: 10070405 (폴더 번호: 100, 날짜: 04/05/2017)

참고 사항

- 동영상에 대해서는 [폴더명] 설정을 변경할 수 없습니다.

4-732-948-45(1) Copyright 2018 Sony Corporation

이미지 DB 복원

컴퓨터 상에서 이미지 파일을 처리하면 이미지 데이터베이스 파일에 문제가 생기는 경우가 있습니다. 그러한 경우에는 메모리 카드 상의 이미지를 본 제품에서 재생할 수 없게 됩니다. 이러한 문제가 발생하면 [이미지 DB 복원]을 사용해서 파일을 복원하여 주십시오.

1. **MENU → (설정) → [이미지 DB 복원] → 원하는 메모리 카드 슬롯 → [확인].**

참고 사항

- 충분히 충전된 배터리 팩을 사용하여 주십시오. 복원 중에 배터리 전력이 낮아지면 데이터가 손상되는 경우가 있습니다.

4-732-948-45(1) Copyright 2018 Sony Corporation

미디어 정보 표시

삽입한 메모리 카드의 동영상 기록 가능 시간을 표시합니다. 삽입한 메모리 카드의 정지 이미지 기록 가능 매수를 표시합니다.

1. **MENU → (설정) → [미디어 정보 표시] → 원하는 메모리 카드 슬롯.**

4-732-948-45(1) Copyright 2018 Sony Corporation

버전

본 제품의 소프트웨어 버전을 표시합니다. 본 제품의 소프트웨어 업데이트가 발표되었을 때 등에 버전을 확인하여 주십시오.
펌웨어 업데이트에 대응하는 렌즈가 부착되어 있을 때는 렌즈의 버전도 표시됩니다.
펌웨어 업데이트에 대응하는 마운트 어댑터가 부착되어 있을 때는 렌즈 영역에 마운트 어댑터의 버전이 표시됩니다.

1. **MENU → (설정) → [버전].**

참고 사항

- 업데이트는 배터리 레벨이 (3 배터리 잔량 막대) 이상일 때만 수행할 수 있습니다. 충분히 충전된 배터리 팩을 사용하여 주십시오.

4-732-948-45(1) Copyright 2018 Sony Corporation

설정 리셋

제품을 기본 설정으로 리셋 합니다. [설정 리셋]을 수행하더라도 촬영된 이미지는 그대로 남아있게 됩니다.

1. **MENU → (설정) → [설정 리셋] → 원하는 설정.**

메뉴 항목 세부 내용

카메라 설정 리셋:
메인 촬영 설정을 기본 설정으로 초기화합니다.
초기화:
모든 설정을 기본 설정으로 초기화합니다.

참고 사항

- 리셋 중에는 절대로 배터리 팩을 제거하지 마십시오.
- [카메라 설정 리셋]또는[초기화]를 수행하더라도[AF 미세 조정]으로 설정한 값은 리셋 되지 않습니다.
- [카메라 설정 리셋]또는[초기화]를 수행하더라도[픽쳐 프로파일] 설정은 리셋 되지 않습니다.

관련 항목

- AF 미세 조정
- 기본 설정 값 목록

4-732-948-45(1) Copyright 2018 Sony Corporation

항목 추가

MENU에서 ★ (내 메뉴)에 원하는 메뉴 항목을 등록할 수 있습니다.

1. **MENU → ★ (내 메뉴) → [항목 추가].**
2. **조작 휠의 위쪽/아래쪽/왼쪽/오른쪽을 사용해서 ★ (내 메뉴)에 추가하고자 하는 항목을 선택하여 주십시오.**
3. **조작 휠의 위쪽/아래쪽/왼쪽/오른쪽을 사용해서 목적지를 선택하여 주십시오.**

힌트

- ★ (내 메뉴)에 최대 30개까지의 항목을 추가할 수 있습니다.

참고 사항

- 다음과 같은 항목은 ★ (내 메뉴)에 추가할 수 없습니다.
  - MENU → ▶ (재생) 하의 모든 항목
  - [TV에서 보기]

관련 항목

- 항목 정렬
- 항목 삭제
- MENU 항목의 사용

4-732-948-45(1) Copyright 2018 Sony Corporation

항목 정렬

MENU에서 ★ (내 메뉴)에 추가된 메뉴 항목을 재 배열할 수 있습니다.

1. **MENU → ★ (내 메뉴) → [항목 정렬].**
2. **조작 휠의 위쪽/아래쪽/왼쪽/오른쪽을 사용해서 이동하고자 하는 항목을 선택하여 주십시오.**
3. **조작 휠의 위쪽/아래쪽/왼쪽/오른쪽을 사용해서 목적지를 선택하여 주십시오.**

관련 항목

- 항목 추가

4-732-948-45(1) Copyright 2018 Sony Corporation

항목 삭제

MENU의 ★ (내 메뉴)에 추가된 메뉴 항목을 삭제할 수 있습니다.

1. **MENU → ★ (내 메뉴) → [항목 삭제].**
2. **조작 휠의 위쪽/아래쪽/왼쪽/오른쪽을 사용해서 삭제하고자 하는 항목을 선택한 다음에 조작 휠의 가운데를 눌러서 항목을 삭제하여 주십시오.**

힌트

- 페이지의 모든 항목을 삭제하려면 MENU → ★ (내 메뉴) → [페이지 삭제]를 선택하여 주십시오.
- MENU → ★ (내 메뉴) → [모두 삭제]를 선택해서 ★ (내 메뉴)에 추가된 모든 항목을 삭제할 수 있습니다.

관련 항목

- 페이지 삭제
- 모두 삭제
- 항목 추가

4-732-948-45(1) Copyright 2018 Sony Corporation

페이지 삭제

MENU에서 ★ (내 메뉴) 하의 페이지에 추가된 모든 메뉴 항목을 삭제할 수 있습니다.

1. **MENU → ★ (내 메뉴) → [페이지 삭제].**
2. **조작 휠의 왼쪽/오른쪽을 사용해서 삭제하고자 하는 페이지를 선택한 다음에 조작 휠의 가운데를 눌러서 항목을 삭제하여 주십시오.**

관련 항목

- 항목 추가
- 모두 삭제

4-732-948-45(1) Copyright 2018 Sony Corporation

모두 삭제

MENU에서 ★ (내 메뉴)에 추가된 모든 메뉴 항목을 삭제할 수 있습니다.

1. **MENU → ★ (내 메뉴) → [모두 삭제].**
2. **[확인]를 선택하여 주십시오.**

관련 항목

- 항목 추가
- 페이지 삭제

4-732-948-45(1) Copyright 2018 Sony Corporation

사전 주의 사항

본 제품의 사용설명서 (부속)에서 "카메라의 사용에 관한 주의" 도 함께 참조하여 주십시오.

메모리 카드의 백업

다음과 같은 경우에는 데이터가 손상될 수 있습니다. 데이터를 보호하기 위해서는 반드시 백업을 수행하여 주십시오.

- 읽기 또는 쓰기 동작 중에 메모리 카드를 제거하거나, USB 케이블을 분리하거나, 제품의 전원을 껐을 때.
- 정전기 또는 전기적 노이즈의 영향을 받는 곳에서 메모리 카드를 사용했을 때.

데이터베이스 파일 에러

이미지 데이터베이스 파일이 없는 메모리 카드를 제품에 넣고 전원을 켜면 제품이 메모리 카드의 일부 용량을 사용해서 자동으로 이미지 데이터베이스 파일을 생성합니다. 이 처리에는 소정의 시간이 걸리며 처리가 완료될 때까지 제품을 작동할 수 없습니다.
데이터베이스 파일 에러가 발생하면PlayMemories Home을 사용해서 컴퓨터로 모든 이미지를 전송한 다음에 본 제품을 사용해서 메모리 카드를 포맷하여 주십시오.

다음과 같은 곳에서는 제품을 사용/보관하지 마십시오

- 대단히 뜨겁거나, 차거나, 또는 습한 곳
  태양 아래 주차된 자동차 안과 같은 곳에서는 카메라의 몸체가 변형되어 고장을 일으키는 원인이 될 수 있습니다.
- 직사일광 하 또는 히터 근처에의 보관
  카메라 몸체가 변색 또는 변형되어 고장을 일으키는 원인이 될 수 있습니다.
- 진동이 심한 곳
- 강한 자기장 근처
- 모래 또는 먼지가 많은 곳
  모래 또는 먼지가 제품 내에 들어가지 않도록 주의하여 주십시오. 제품의 고장을 유발하는 원인이 될 수 있으며 경우에 따라서는 수리할 수 없는 고장을 일으킬 수 있습니다.
- 습도가 높은 곳
  렌즈에 곰팡이가 생기는 경우가 있습니다.

보관에 관하여

카메라가 사용 후에 더러워지는 경우 청소합니다. 카메라에 물, 모래, 먼지, 소금 등이 남아 있으면 고장의 원인이 될 수 있습니다.

운반 시의 주의

- 카메라에 삼각대를 부착한 채로 운반하지 마십시오. 삼각대 소켓 구멍이 파손될 우려가 있습니다.
- 모니터나 플래시 부분을 손으로 잡거나 렌즈 부분 등을 가격하는 등 카메라에 과도한 힘을 가하지 마십시오.

작동 온도에 관하여

이 범위를 벗어나 극히 차갑거나 뜨거운 곳에서는 촬영하지 않는 것이 좋습니다.

결로에 관하여

- 차가운 곳에서 따뜻한 곳으로 제품을 직접 가져가면 제품의 내부 또는 외부에 습기가 차는 경우가 있습니다. 이러한 습기는 제품의 고장을 유발하는 원인이 될 수 있습니다.
- 차가운 곳에서 따뜻한 곳으로 제품을 직접 가져왔을 때 습기가 차는 것을 방지하려면 먼저 제품을 비닐 봉지에 넣어서 밀봉해서 공기가 들어가지 않도록 하여 주십시오. 제품의 온도가 주위 온도와 같아질 때까지 약 한 시간 정도 기다려 주십시오.

- 습기가 차면 제품의 전원을 끄고 습기가 증발하도록 약 한 시간 정도 기다려 주십시오. 렌즈 내부에 습기가 남아있는 상태로 촬영을 시도하면 선명한 이미지를 촬영할 수 없게 됩니다.

이미지 데이터의 호환성에 관하여

본 제품은 JEITA (Japan Electronics and Information Technology Industries Association)에 의해 규정된 DCF (Design rule for Camera File system) 범용 표준에 준거합니다.

다른 장치에서 동영상 재생 시의 주의

XAVC S 동영상은 XAVC S 지원 장치에서만 재생할 수 있습니다.

모니터와 뷰파인더에 관하여

- 차가운 곳에서 카메라를 사용하는 경우, 이미지에 끌리는 듯한 모습이 보일 수 있습니다. 이것은 고장이 아닙니다.
- 모니터를 누르지 마십시오. 모니터가 변색되어 고장을 일으키는 원인이 될 수 있습니다.
- 모니터에 물방울 또는 그 밖의 액체 방울이 떨어졌을 때는 부드러운 천으로 닦아 주십시오. 모니터를 젖은 채로 두면 모니터의 표면이 변형되거나 열화 되는 경우가 있습니다. 고장을 유발하는 원인이 될 수 있습니다.
- 피사체가 너무 가까우면 이미지에 렌즈에 묻은 먼지 또는 지문이 보이는 경우가 있습니다. 부드러운 천 등으로 렌즈를 닦아 주십시오.
- 카메라는 자석 등 자기장 부품들을 사용합니다. 신용 카드나 플로피 디스크 등 자기의 영향을 받는 물체를 카메라 가까이에 두지 마십시오.

다른 회사에서 제공하는 서비스 및 소프트웨어

네트워크 서비스, 콘텐츠 및 이 제품의 [운영체제 및] 소프트웨어는 개별 약관의 적용을 받을 수 있으며 언제든지 변경되거나 중단 또는 끊길 수 있으며 수수료 지불, 등록 및 신용카드 정보를 제공해야 할 수도 있습니다.

4-732-948-45(1) Copyright 2018 Sony Corporation

청소에 관하여

렌즈의 청소

- 시너 또는 벤젠 등의 유기 용제가 함유된 세정액은 사용하지 마십시오.
- 렌즈 표면을 청소할 때는 시중에서 판매하는 블로워를 사용해서 먼지를 제거하여 주십시오. 표면에 먼지가 눌어붙어 있을 때는 부드러운 천이나 티슈 페이퍼를 렌즈 세정액에 가볍게 적셔서 닦아 주십시오. 중앙에서 가장자리 쪽으로 원을 그리듯이 닦아 주십시오. 렌즈 표면에 렌즈 세정액을 직접 뿌리지 마십시오.

카메라 몸체 청소하기

렌즈 신호 접점 등과 같은 렌즈 마운트 내부에 있는 제품의 부품을 건드리지 마십시오. 렌즈 마운트 내부를 청소하려면 시중에서 판매하는 블로워*를 사용해서 먼지를 불어 주십시오.

* 스프레이식 블로워는 고장을 일으키는 원인이 될 수 있으므로 사용하지 마십시오.

제품 표면의 청소

부드러운 천을 가볍게 물에 적셔서 제품의 표면을 청소한 다음에 마른 천으로 표면을 닦아 주십시오. 마감 또는 케이스에의 손상을 방지하려면:

- 제품을 시너, 벤젠, 알코올, 일회용 청, 방충제, 선 크림, 또는 살충제 등의 화학 제품에 닿지 않도록 하여 주십시오.
- 위와 같은 화학 제품이 손에 묻은 채로 제품을 만지지 마십시오.
- 제품을 장시간 고무 또는 비닐에 접촉한 채로 두지 마십시오.

모니터 청소하기

- 티슈 페이퍼 등을 사용해서 모니터를 세게 문지르면 코팅이 긁히는 경우가 있습니다.
- 지문 또는 먼지로 인해 모니터가 더러워졌을 때는 표면의 먼지 등을 조심스럽게 제거한 다음에 부드러운 천 등을 사용해서 모니터를 청소하여 주십시오.

4-732-948-45(1) Copyright 2018 Sony Corporation

렌즈 교환 가능 디지털 카메라
ILCE-7M3 α7III

클리닝 모드

카메라 내부에 먼지 또는 부스러기가 들어가서 이미지 센서 (빛을 전기 신호로 변환하는 부품)의 표면에 눌러 붙으면 촬영 환경에 따라서는 이미지에 어두운 점으로 나타나는 경우가 있습니다. 이러한 현상이 발생하면 아래의 절차를 따라 이미지 센서를 청소하여 주십시오.

1. **배터리가 충분히 충전되어 있는지 확인하여 주십시오.**

2. **MENU → (설정) → [클리닝 모드] → [확인].**

   이미지 센서가 약하게 진동해서 먼지를 털어냅니다.

3. **화면 상의 지시를 따라 제품의 전원을 꺼 주십시오.**

4. **렌즈를 분리하여 주십시오.**

5. **블로워를 사용해서 이미지 센서 표면 및 주변을 청소하여 주십시오.**

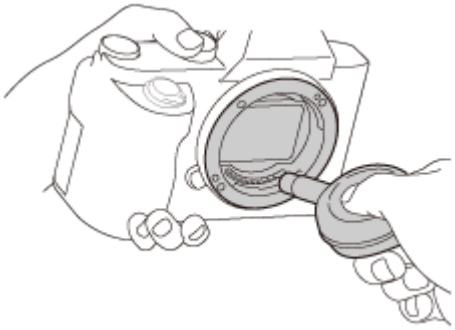

6. **렌즈를 부착하여 주십시오.**

힌트

- 이미지 센서에 부착된 먼지의 양을 확인하거나 청소 방법에 관한 자세한 사항은 다음의 URL을 참조하여 주십시오.
  http://support.d-imaging.sony.co.jp/www/support/ilc/sensor/index.php

참고 사항

- 신속하게 이미지 센서를 청소하여 주십시오.
- 본 제품에는 블로워가 부속되어 있지 않습니다. 시중에서 판매하는 블로워를 사용하여 주십시오.
- 청소를 시작하기 전에 반드시 배터리 잔량이 (3 잔량 아이콘) 이상이 되도록 하여 주십시오. AC 어댑터 (부속)를 사용할 것을 권합니다.
- 스프레이 타입의 블로워는 카메라 몸체 내부에 물방울이 튀길 우려가 있으므로 사용하지 마십시오.
- 블로워의 끝 부분이 이미지 센서에 닿지 않도록 렌즈 마운트 영역을 넘어서 구멍 안까지 블로워의 끝 부분을 넣지 마십시오.
- 먼지가 밑으로 떨어지도록 카메라를 약간 아래쪽으로 향하도록 잡아 주십시오.

- 청소 중에는 제품에 어떠한 충격도 가하지 마십시오.
- 블로워를 사용해서 이미지 센서를 청소할 때는 너무 강하게 불지 않도록 주의하여 주십시오. 이미지 센서를 너무 강하게 불면 제품의 내부가 손상되는 경우가 있습니다.
- 설명대로 제품을 청소한 후에도 먼지가 남아있으면 서비스센터에 문의하여 주십시오.

관련 항목

- 문제 해결

4-732-948-45(1) Copyright 2018 Sony Corporation

기록 가능한 이미지 수

카메라에 메모리 카드를 넣고 ON/OFF (전원) 스위치를 "ON"으로 설정하면 화면에 (현재 설정으로 계속해서 촬영하는 경우의) 기록 가능한 이미지 수가 표시됩니다.

참고 사항

- "0" (기록할 수 있는 이미지 수)이 오렌지색으로 점멸하면 메모리 카드가 다 찬 것입니다. 메모리 카드를 다른 것으로 바꾸거나 현재 메모리 카드에서 이미지를 삭제하여 주십시오.
- "NO CARD"가 오렌지색으로 점멸하면 메모리 카드가 들어있지 않은 것입니다. 메모리 카드를 넣어 주십시오.

메모리 카드에 기록 가능한 이미지 수

아래의 표는 본 카메라로 포맷한 메모리 카드에 기록할 수 있는 대략의 이미지 수를 보여줍니다. 기재된 숫자는 테스트용으로 Sony 표준 메모리 카드를 사용해서 얻어진 값입니다.
이들 값은 촬영 조건 및 사용하는 메모리 카드의 종류에 따라 달라질 수 있습니다.

[JPEG 이미지 크기]: [L: 24M]
[종횡비]: [3:2] *1
(단위: 매)

파일 형식/ JPEG 화질	8 GB	32 GB	64 GB	256 GB
표준	1100	4600	9200	36000
파인	790	3200	6400	25000
엑스트라 파인	435	1750	3500	14000
RAW+JPEG (압축 RAW)*2	215	870	1750	7000
RAW (압축 RAW)	295	1200	2400	9600
RAW+JPEG (비압축 RAW)*2	125	510	1000	4100
RAW (비압축 RAW)	150	610	1200	4950

*1 [종횡비]를 [3:2] 이외로 설정하면 위의 표에 보이는 수치보다 더 많은 사진을 촬영할 수 있습니다. ([RAW]이 선택되어 있을 때 제외)
*2 [JPEG 화질] [RAW+JPEG]가 선택될 때: [파인]

참고 사항

- 기록 가능 이미지 수가 9,999 매를 넘더라도 "9999"가 표시됩니다.
- 숫자는 Sony 메모리 카드 사용 시의 값입니다.

4-732-948-45(1) Copyright 2018 Sony Corporation

동영상 기록 가능 시간

아래의 표는 본 카메라로 포맷한 메모리 카드를 사용한 대략의 총 촬영 시간을 가리킵니다. 이들 값은 촬영 조건 및 사용하는 메모리 카드의 종류에 따라 달라질 수 있습니다.

[파일 형식]가 [XAVC S 4K] 및 [XAVC S HD]로 설정되어 있을 때의 기록 시간은 [Px 프록시 녹화]를 [끔]로 설정해서 촬영할 때의 기록 시간입니다.

(h (시간), m (분))

	8 GB	32 GB	64 GB	256 GB
XAVC S 4K 30p 100M/25p 100M	8 m	35 m	1 h 15 m	5 h 15 m
XAVC S 4K 30p 60M/25p 60M	10 m	1 h	2 h 5 m	8 h 35 m
XAVC S 4K 24p 100M*/–	8 m	35 m	1 h 15 m	5 h 15 m
XAVC S 4K 24p 60M*/–	10 m	1 h	2 h 5 m	8 h 35 m
XAVC S HD 120p 100M/100p 100M	8 m	35 m	1 h 15 m	5 h 15 m
XAVC S HD 120p 60M/100p 60M	10 m	1 h	2 h 5 m	8 h 35 m
XAVC S HD 60p 50M/50p 50M	15 m	1 h 15 m	2 h 30 m	10 h 25 m
XAVC S HD 60p 25M/50p 25M	30 m	2 h 25 m	5 h	20 h 10 m
XAVC S HD 30p 50M/25p 50M	15 m	1 h 15 m	2 h 30 m	10 h 25 m
XAVC S HD 30p 16M/25p 16M	50 m	3 h 50 m	7 h 45 m	31 h 25 m
XAVC S HD 24p 50M*/–	15 m	1 h 15 m	2 h 30 m	10 h 25 m
AVCHD 60i 24M(FX)/50i 24M(FX)	40 m	2 h 55 m	6 h	24 h 15 m
AVCHD 60i 17M(FH)/50i 17M(FH)	55 m	4 h 5 m	8 h 15 m	33 h 15 m

* [NTSC/PAL 선택기]가 NTSC로 설정되어 있을 때만.

- 약 29분 동안 연속으로 촬영할 수 있습니다 (제품 사양 한계).
  다음과 같은 경우 연속 기록 가능 시간이 달라집니다:
  - 슬로모션/퀵모션 동영상 촬영 시: 기록된 파일이 약 29 분에 달하면 (재생된 동영상이 약 29 분에 달하면) 촬영이 자동으로 정지됩니다. ([S&Q 녹화 설정]가 [60p/50p]로 설정되고 [S&Q 프레임 속도]가 [30fps/25fps]로 설정되어 있는 경우 기록된 파일이 약 15 분에 달하면 촬영이 자동으로 정지됩니다.)
- 슬로모션/퀵모션 동영상에 대한 시간은 기록 시간이 아니라 재생 시간입니다.

참고 사항

- 본 제품에는 촬영 장면에 따라 자동으로 화질을 조절하는 VBR (Variable Bit-Rate) 기능이 있어서 동영상 기록 가능 시간이 달라집니다. 빠르게 움직이는 피사체를 촬영할 때 이미지는 선명하게 되지만 촬영에 더 많은 메모리가 소모되므로 기록 가능 시간이 짧아집니다. 기록 가능 시간은 촬영 조건, 피사체, 또는 이미지 화질/크기 설정에 따라서도 달라집니다.
- 시간은 Sony 메모리 카드 사용 시의 기록 가능 시간입니다.

연속 동영상 촬영에 관한 주의

- 고화질 동영상 기록 및 고속 연속 촬영은 많은 전력을 필요로 합니다. 따라서 연속해서 촬영하면 카메라 내부의 온도, 특히 이미지 센서의 온도가 올라가게 됩니다. 그러한 경우에는 카메라의 표면 온도가 올라가거나 고온으로 인해 이미지의 품질이나 카메라의 내부 메커니즘에 영향을 미칠 수 있기 때문에 카메라의 전원이 자동으로 꺼집니다.

- 기본 설정으로 촬영할 때 전원이 잠시 동안 꺼진 후에 연속 동영상 촬영이 가능한 시간 간격은 다음과 같습니다. 다음의 값은 카메라가 촬영을 시작해서 촬영을 멈출 때까지의 연속 시간을 가리킵니다.

  주위 온도: 20°C

  - 동영상 (HD) 연속 촬영 시간: 약 29 분
  - 동영상 (4K) 연속 촬영 시간: 약 29 분

  주위 온도: 30°C

  - 동영상 (HD) 연속 촬영 시간: 약 29 분
  - 동영상 (4K) 연속 촬영 시간: 약 29 분

  주위 온도: 40°C

  - 동영상 (HD) 연속 촬영 시간: 약 29 분
  - 동영상 (4K) 연속 촬영 시간: 약 29 분

  [자동 전원 끔 온도]: [표준]
  HD: XAVC S HD (60p 50M/50p 50M, 카메라가 Wi-Fi를 통해 연결되어 있지 않을 때)
  4K: XAVC S 4K (24p 60M/25p 60M, 카메라가 Wi-Fi를 통해 연결되어 있지 않을 때)

- 동영상 촬영 가능 시간은 온도, 파일 형식/동영상 촬영 설정, Wi-Fi 네트워크 환경 또는 촬영 시작 전의 카메라 상태에 따라 달라집니다. 전원을 켠 후에 수시로 구도를 다시 잡거나 이미지를 촬영하면 카메라 내부의 온도가 올라가서 촬영 가능 시간이 짧아집니다.
- [!] 아이콘이 표시되면 카메라의 온도가 너무 높은 것입니다.
- 고온으로 인해 카메라가 촬영을 중단했을 때는 카메라의 전원을 끈 채로 잠시 동안 그대로 두어 주십시오. 카메라 내부의 온도가 완전히 내려간 후에 촬영을 시작하여 주십시오.
- 다음과 같은 점을 지키면 더 긴 시간 동안 동영상을 촬영할 수 있습니다.
  - 카메라에 직사일광이 비추지 않도록 하여 주십시오.
  - 사용하지 않을 때는 카메라의 전원을 꺼 주십시오.

- [파일 형식]이 [AVCHD]로 설정되어 있을 때는 동영상의 파일 크기가 약 2 GB로 제한됩니다. 촬영 중에 동영상의 파일 크기가 약 2 GB에 달하면 새로운 동영상 파일이 자동으로 생성됩니다.

4-732-948-45(1) Copyright 2018 Sony Corporation

해외에서 AC 어댑터/배터리 충전기 사용하기

100 V에서 240 V AC 및 50 Hz/60 Hz의 전원이 공급되는 곳이라면 어느 국가 또는 지역에서도 배터리 충전기 (별매)와 AC 어댑터 (부속)를 사용할 수 있습니다.
국가/지역에 따라서는 전원 콘센트에 연결하기 위한 변환 플러그 어댑터가 필요한 경우가 있습니다. 여행사 등에 문의해서 사전에 준비하여 주십시오.

참고 사항

- 전자 변압기는 고장을 유발하는 원인이 될 수 있으므로 사용하지 마십시오.

4-732-948-45(1) Copyright 2018 Sony Corporation

AVCHD 형식

AVCHD 형식은 고효율 압축 코딩 기술을 사용해서 HD (고해상도) 신호를 기록하는 HD 디지털 비디오 카메라를 위해 개발되었습니다. MPEG-4 AVC/H.264 형식은 비디오 데이터를 압축하는데 사용되며 Dolby Digital 또는 Linear PCM 시스템은 오디오 신호를 압축하는데 사용됩니다.
MPEG-4 AVC/H.264 형식은 기존의 이미지 압축 형식보다 더 높은 효율로 이미지를 압축할 수 있습니다.

- AVCHD 형식에는 압축 코딩 기술이 사용되므로 화면, 시각, 또는 밝기 등이 급격하게 변하는 장면에서는 화면이 불안정해지는 경우가 있지만 이것은 고장이 아닙니다.

4-732-948-45(1) Copyright 2018 Sony Corporation

라이센스

라이센스에 관한 주의

본 제품에는 해당하는 소유자와의 사용 허가 동의를 토대로 사용되는 소프트웨어가 포함되어 있습니다. 이러한 소프트웨어 애플리케이션의 저작권 소유자의 요구에 의해 당사는 다음과 같은 사항을 사용자에게 통지할 의무가 있습니다. 사용 허가 (영문)는 제품의 내장 메모리에 기록되어 있습니다. 제품과 컴퓨터 간에 대용량 저장 장치 연결을 확립해서 "PMHOME" - "LICENSE" 폴더 내의 사용 허가를 읽어 주십시오.

본 제품은 사용자의 개인적인 사용 또는 다음과 같은 작업에 대한 보수를 받지 않는 기타 사용에 대해 AVC PATENT PORTFOLIO LICENSE로부터 사용 허가를 취득하고 있습니다.
(i) AVC 표준에 준거한 비디오 ("AVC VIDEO")의 인코딩
및/또는
(ii) 사용자가 개인적 사용을 목적으로 인코딩 한AVC VIDEO 및/또는AVC VIDEO를 제공하도록 허가된 비디오 공급 업자로부터 취득한AVC VIDEO의 디코딩.
사용 허가가 부여되지 않거나 그 밖의 어떤 용도에 대해서도 사용 허가가 부여된 것으로 암시되지 않습니다. 홍보용, 내부용, 및 상업용 사용 및 사용 허가에 관련된 정보를 포함한 추가 정보는 MPEG LA, L.L.C.로부터 입수할 수 있습니다.
HTTP://WWW.MPEGLA.COM를 참조하여 주십시오

GNU GPL/LGPL 적용 소프트웨어에 관하여

본 제품에는 다음의 GNU General Public License (이하 "GPL") 또는 GNU Lesser General Public License (이하 "LGPL") 적격 소프트웨어가 포함되어 있습니다.
이것은 고객이 부속의 GPL/LGPL의 조건 하에 이들 소프트웨어 프로그램의 소스 코드에 액세스하거나 소스 코드를 개조 및 재 분배할 수 있는 권리를 가짐을 의미합니다.
소스 코드는 웹사이트에서 제공됩니다.
다음의 URL에서 다운로드 하여 주십시오.
http://oss.sony.net/Products/Linux/
소스 코드의 내용에 관한 문의는 피해 주시기 바랍니다.

4-732-948-45(1) Copyright 2018 Sony Corporation

렌즈 교환 가능 디지털 카메라
ILCE-7M3 α7III

사양

카메라

[방식]

카메라 타입
렌즈 교환 가능 디지털 카메라
렌즈
Sony E 마운트 렌즈

[이미지 센서]

이미지 형식
35 mm 전체 프레임 (35.6 mm × 23.8 mm), CMOS 이미지 센서
카메라의 유효 픽셀 수
약 24 200 000 픽셀
카메라의 총 픽셀 수
약 25 300 000 픽셀

[SteadyShot]

시스템
카메라 내장 센서 시프트 이미지 안정화 시스템

[방진]

시스템
광학 필터의 전하 방지 코팅 및 이미지 센서 시프트 메커니즘

[자동 초점 시스템]

검출 시스템
위상 검출 시스템/콘트라스트 검출 시스템
감도 범위
–3 EV에서 +20 EV (F2.0 렌즈로 ISO 100 상당)
AF 보조광
약 0.3 m ~ 3.0 m (FE 28-70 mm F3.5-5.6 OSS 사용 시)

[전자 뷰파인더]

타입
1.3 cm (0.5 타입) 전자 뷰파인더
총 도트 수
2 359 296 도트
프레임 범위
100%
확대
50 mm 렌즈로 무한대, –1 m^{-1}에서 약 0.78×
눈 위치
–1 m^{-1}에서 아이피스로부터 약 23 mm, 그리고 아이피스 프레임으로부터 약 18.5 mm
디옵터 조절

–4.0 m^{-1}에서 +3.0 m^{-1}

[모니터]

LCD 모니터

7.5 cm (3.0 인치 형) TFT 구동, 터치 패널

총 도트 수

921 600 도트

[노출 제어]

측광 방식

1 200 존 평가 측광

측광 범위

–3 EV에서 +20 EV (F2.0 렌즈로 ISO 100 상당에서)

ISO 감도 (권장 노출 인덱스)

정지 이미지: ISO 100에서 ISO 51 200 (확장 ISO: 최소 ISO 50, 최대 ISO 204 800), [ISO AUTO] (ISO 100에서 12 800, 최대/최소 설정 가능.)

동영상: ISO 100에서 ISO 51 200 상당, [ISO AUTO] (ISO 100에서 ISO 12 800 상당, 최대/최소 설정 가능.)

노출 보정

±5.0 EV (1/3 EV와 1/2 EV 간격 전환 가능)

노출 보정 다이얼 사용 시I: ±3.0 EV (1/3 EV 간격)

[셔터]

타입

전자 제어식 수직 이동 포컬 플레인 방식

속도 범위

정지 이미지: 1/8 000 초에서 30 초, BULB

동영상: 1/8 000 초에서 1/4초 (1/3 EV 간격)

- 1080 60i 호환 장치 (1080 50i 호환 장치): AUTO 모드 (자동 저속 셔터 모드에서 최대 1/30 (1/25)초)에서 최대 1/60 (1/50) 초

플래시 동기 속도

1/250 초 (Sony에서 제조한 플래시 사용 시)

[연속 촬영]

연속 촬영 속도

HI+ : 초당 최대 약 10매/ Hi : 초당 최대 약 8매/ MID : 초당 최대 약 6매/ Lo : 초당 최대 약 3매

- 당사 측정 조건 기준. 촬영 조건에 따라서는 연속 촬영 속도가 느려질 수 있습니다.

[기록 형식]

파일 형식

JPEG (DCF Ver. 2.0, Exif Ver. 2.31, MPF 베이스라인) 준수, RAW (Sony ARW 2.3 형식)

동영상 (XAVC S 형식)

MPEG-4 AVC/H.264 XAVC S ver.1.0 형식 준수

비디오: MPEG-4 AVC/H.264

오디오: LPCM 2 채널 (48 kHz 16 비트)

동영상 (AVCHD 형식)

AVCHD 형식 Ver. 2.0 호환

비디오: MPEG-4 AVC/H.264

오디오: Dolby Digital 2 채널, Dolby Digital Stereo Creator 장착

- 이 제품은 Dolby Laboratories의 허가를 받아 제조되었습니다.

[기록 매체]

Memory Stick, SD 카드

[슬롯]

SLOT 1
SD 카드용 슬롯 (UHS-I 및 UHS-II 호환)
SLOT 2
Memory Stick PRO Duo 및 SD 카드용 멀티 슬롯 (UHS-I 호환)
두 개의 메모리 카드 간의 조작을 지원합니다.

[입출력 단자]

USB Type-C 단자
SuperSpeed USB (USB 3.1 1세대)
다기능/마이크로 USB 단자*
Hi-Speed USB (USB 2.0)
* 마이크로 USB 호환 장치를 지원합니다.

HDMI
HDMI D 타입 마이크로 잭
(마이크) 단자
Ø 3.5 mm 스테레오 미니 잭
(헤드폰) 단자
Ø 3.5 mm 스테레오 미니 잭

[전원, 일반]

Model No.
WW541200
정격 입력
7.2 V ⎓
소비 전력 (촬영 시)
FE 28-70 mm F3.5-5.6 OSS 사용하기
뷰파인더 사용 시: 약 3.2 W
모니터 사용 시: 약 2.8 W
작동 온도
0에서 40°C
보관 온도
–20에서 55°C
치수 (폭/높이/깊이) (약)
126.9 × 95.6 × 73.7 mm
126.9 × 95.6 × 62.7 mm (그립에서 모니터까지)

무게 (CIPA 준수) (약)
650 g (배터리 팩, SD 카드 포함)
마이크
스테레오
스피커
모노
Exif 인쇄
대응
DPOF
대응
PRINT Image Matching III
대응

[무선 LAN]

지원 형식

IEEE 802.11 b/g/n

주파수 대역

2.4 GHz

보안

WEP/WPA-PSK/WPA2-PSK

연결 방식

Wi-Fi Protected Setup™ (WPS)/수동

액세스 방식

인프러스트럭쳐 모드

[NFC]

태그 타입

NFC Forum Type 3 Tag 준수

[Bluetooth 통신]

Bluetooth 표준 버전 4.1

주파수 대역

2.4 GHz

AC 어댑터 AC-UUD12/AC-UUE12

정격 입력

100 – 240 V ∿ , 50/60 Hz, 0.2 A

정격 출력

5 V ⎓ , 1.5 A

충전식 배터리 팩 NP-FZ100

정격 전압

7.2 V ⎓

렌즈 FE 28-70mm F3.5-5.6 OSS (ILCE-7M3K에 부속)

초점 거리

28 mm – 70 mm

렌즈 길이 – 요소

8 – 9

화각

75° – 34°

최소 초점*

0.3 m – 0.45 m

* 최소 초점은 이미지 센서에서 피사체까지의 최단 거리입니다.

최대 배율

0.19×

최소 조리개

f/22 – f/36

필터 직경

55 mm

치수 (최대 직경 × 높이)

약 72.5 mm × 83 mm

무게

약 295 g

SteadyShot

사용 가능

디자인과 사양은 예고 없이 변경될 수 있습니다.

4-732-948-45(1) Copyright 2018 Sony Corporation

상표

- Memory Stick 및 MEMORY STICK 는 Sony Corporation의 상표 또는 등록상표입니다.
- XAVC S와 XAVC S 은 Sony Corporation의 등록상표입니다.
- AVCHD와 AVCHD 로고는 Panasonic Corporation과 Sony Corporation의 상표입니다.
- Mac은 미국 및 기타 국가에서 Apple Inc.의 등록 상표입니다.
- IOS는 Cisco Systems Inc.의 등록상표 또는 상표입니다.
- iPhone과 iPad는 미국 및 그 밖의 나라에서 Apple Inc.의 등록상표입니다.
- Blu-ray Disc™와 Blu-ray™는 Blu-ray Disc Association의 상표입니다.
- DLNA와 DLNA CERTIFIED는 Digital Living Network Alliance의 상표입니다.
- USB Type-C™와 USB-C™는 USB Implementers Forum의 상표입니다.
- USB-IF SuperSpeed USB Trident 로고는 USB Implementers Forum, Inc.의 등록상표입니다. SS ®
- Dolby, 돌비, Dolby Audio 및 더블 D 심볼은 돌비 래버러토리스의 상표입니다.
- 용어 HDMI 및 HDMI High-Definition Multimedia Interface 그리고 HDMI 로고는 미국 및 기타 국가에서 사용되는HDMI Licensing Administrator, Inc.의 상표 또는 등록상표입니다.
- Microsoft와 Windows는 미국 및/또는 그 밖의 나라에서 Microsoft Corporation의 등록상표 또는 상표입니다.
- SDXC 로고는 SD-3C, LLC의 상표입니다.
- Facebook과 "f" 로고는 Facebook, Inc.의 상표 또는 등록상표입니다.
- Android와 Google Play는 Google Inc.의 상표 또는 등록 상표입니다.
- YouTube와 “YouTube” 로고는 Google Inc.의 상표 또는 등록상표입니다.
- Wi-Fi, Wi-Fi 로고, 및 Wi-Fi Protected Setup은 Wi-Fi Alliance의 등록상표 또는 상표입니다.
- N 마크는 미국 및 그 밖의 나라에서 NFC Forum, Inc.의 상표 또는 등록상표입니다.
- Bluetooth® 용어 및 로고는 Bluetooth SIG, Inc. 소유의 등록상표로 Sony Corporation는 정식 사용 허가 하에 이러한 마크를 사용하고 있습니다.
- QR code는 Denso Wave Inc.의 상표입니다.
- 뿐만 아니라 본 설명서에서 사용되는 시스템 및 제품명은 일반적으로 해당하는 개발자 또는 제조 업체의 상표 또는 등록 상표입니다. 그러나 본 설명서에서는 모든 경우에 ™ 또는 ® 마크를 표시하고 있지는 않습니다.

4-732-948-45(1) Copyright 2018 Sony Corporation

렌즈 교환 가능 디지털 카메라
ILCE-7M3 α7III

기본 설정 값 목록

다음은 기본 설정 값입니다.

설정을 기본 설정 값으로 리셋하려면

MENU → (설정) → [설정 리셋] → [카메라 설정 리셋] 또는 [초기화] → [확인]을 선택합니다.
[카메라 설정 리셋]을 사용해서 리셋 가능한 항목은 제한됩니다. 다음의 표를 참조하여 주십시오. [초기화]를 선택하면 카메라의 모든 설정이 기본 설정 값으로 리셋됩니다.

1 카메라 설정1

메뉴 항목	기본 설정 값	[카메라 설정 리셋]을 사용해서 리셋 가능
파일 형식	JPEG	✓
RAW 파일 유형	압축	✓
JPEG 화질	파인	✓
JPEG 이미지 크기 ([종횡비]이 [3:2]으로 설정되어 있을 때)	L: 24M	✓
JPEG 이미지 크기 ([종횡비]가 [16:9]로 설정되어 있을 때)	L: 20M	✓
JPEG 이미지 크기 ([종횡비]가 APS-C 상응 크기로 촬영 시 [3:2]로 설정되어 있을 때)	L: 10M	✓
JPEG 이미지 크기 ([종횡비]가 APS-C 상응 크기로 촬영 시 [16:9]로 설정되어 있을 때)	L: 8.7M	✓
종횡비	3:2	✓
APS-C/Super 35mm (APS-C S35 촬영)	자동	—
APS-C/Super 35mm (수동 시 APS-C S35 촬영)	끔	—
장시간 노출 NR	켬	✓
고감도 ISO NR	표준	✓
색 공간	sRGB	✓
렌즈 보정 (음영 보정)	자동	—
렌즈 보정 (색수차 보정)	자동	—
렌즈 보정 (왜곡 보정)	끔	—
장면 선택	인물	✓
드라이브 모드	단일 촬영	✓
브래킷 설정 (브래킷 셀프타이머)	끔	✓
브래킷 설정 (브래킷 순서)	0→-→+	✓
MR 1/2 호출	—	—

메뉴 항목	기본 설정 값	[카메라 설정 리셋]을 사용해서 리셋 가능
MR 1/2 메모리	—	—
MR 미디어 선택	슬롯 1	✓
촬영 설정 등록	—	—
간격 촬영 기능 (간격 촬영)	끔	✓
간격 촬영 기능 (촬영 시작 시간)	1초	✓
간격 촬영 기능 (촬영 간격)	3초	✓
간격 촬영 기능 (촬영 횟수)	30	✓
간격 촬영 기능 (AE 추적 감도)	중	✓
간격 촬영 기능 (간격 시 조용한 촬영)	켬	✓
간격 촬영 기능 (촬영 간격 우선)	끔	✓
초점 모드	자동 AF	✓
AF-S 우선순위 설정	균형 강조	—
AF-C 우선순위 설정	균형 강조	—
초점 영역	와이드	✓
초점 설정	—	✓
V/H AF 영역 전환	끔	✓
AF 보조광	자동	✓
중앙 Lock-on AF	끔	✓
얼굴/눈 AF 설정 (AF에서 얼굴/눈 우선)	켬	✓
얼굴/눈 AF 설정 (피사체 인식)	사람	✓
얼굴/눈 AF 설정 (얼굴 인식 프레임)	끔	✓
얼굴/눈 AF 설정 (동물 눈 표시)	켬	✓
AF 추적 감도	3(표준)	✓
AF 시스템	위상차 검출 AF	—
AF 조리개 드라이브	표준	—
반셔터 시 AF	켬	—
사전-AF	끔	—
Eye-Start AF	끔	—
AF 영역 등록 기능	끔	—
등록 AF 영역 삭제	—	—
AF 영역 자동 지우기	끔	—
연속 AF 영역 표시	켬	—

메뉴 항목	기본 설정 값	[카메라 설정 리셋]을 사용해서 리셋 가능
AF 미세 조정* (AF 조정 설정) * 이 항목은 [카메라 설정 리셋] 또는 [초기화]를 선택하더라도 리셋되지 않습니다.	끔	—
AF 미세 조정* (지우기) * 이 항목은 [카메라 설정 리셋] 또는 [초기화]를 선택하더라도 리셋되지 않습니다.	—	—
AF 미세 조정* (크기) * 이 항목은 [카메라 설정 리셋] 또는 [초기화]를 선택하더라도 리셋되지 않습니다.	±0	—
노출 보정	±0.0	✓
EV 보정 재설정	재설정	—
ISO	ISO AUTO	✓
ISO AUTO 최소 속도	표준	✓
측광 모드	다중	✓
M 측광에서 얼굴 우선	켬	✓
스팟 측광 위치	중앙	✓
노출 간격	0.3EV	—
반셔터 시 AEL	자동	—
노출 표준 조정	±0.0	—
플래시 모드	자동 플래시	✓
플래시 보정	±0.0	✓
노출 보정 설정	주변광+플래시	—
무선 플래시	끔	✓
적목 현상 감소	끔	✓
외부 플래시 설정 (외부플래시 발광설정)	—	—
외부 플래시 설정 (외부 F 사용자 정의)	—	—
화이트 밸런스	자동	✓
AWB 우선순위 설정	표준	✓
DRO/자동 HDR	D레인지 최적화: 자동	✓
마이 스타일	표준	✓
사진 효과	끔	✓
픽쳐 프로파일	끔	✓
초점부분확대	—	✓

메뉴 항목	기본 설정 값	[카메라 설정 리셋]을 사용해서 리셋 가능
초점 확대 시간	무제한	—
초기 배율	x1.0	—
초점부분확대 AF	켬	—
MF 도우미	켬	—
피킹 설정 (피킹 표시)	끔	—
피킹 설정 (피킹 레벨)	중	—
피킹 설정 (피킹 색상)	흰색	—
깜박임 방지 촬영	끔	✔
얼굴 등록	—	—
등록된 얼굴 우선	켬	✔

2 카메라 설정2

메뉴 항목	기본 설정 값	[카메라 설정 리셋]를 사용해서 리셋 가능
노출 모드	프로그램 자동	✔
S&Q 노출 모드	프로그램 자동	✔
파일 형식	XAVC S HD	✔
녹화 설정 ([파일 형식]이 [XAVC S 4K]으로 설정되어 있을 때)	24p 60M/25p 60M	✔
녹화 설정 ([파일 형식]이 [XAVC S HD]으로 설정되어 있을 때)	60p 50M/50p 50M	✔
녹화 설정 ([파일 형식]이 [AVCHD]으로 설정되어 있을 때)	60i 17M(FH)/50i 17M(FH)	✔
S&Q 슬로&퀵 설정 (S&Q 녹화 설정)	30p/25p	✔
S&Q 슬로&퀵 설정 (S&Q 프레임 속도)	120fps/100fps	✔
Px 프록시 녹화	끔	✔
AF 구동 속도	표준	✔
AF 추적 감도	표준	✔
자동 저속 셔터	켬	✔
오디오 녹음	켬	✔
오디오 녹음 레벨	26	✔
오디오 레벨	켬	—
오디오 출력 타이밍	라이브	✔
바람 소리 감소	끔	✔
표시 보기	끔	—

메뉴 항목	기본 설정 값	[카메라 설정 리셋]를 사용해서 리셋 가능
표시 설정 (중앙)	끔	—
표시 설정 (화면비)	끔	—
표시 설정 (안전 영역)	끔	—
표시 설정 (가이드프레임)	끔	—
비디오 조명 모드	전원 링크	—
셔터로 동영상 녹화	끔	—
조용한 촬영	끔	✔
e-프론트 커튼 셔터	켬	—
렌즈 없이 촬영	가능	—
카드 없이 촬영	가능	—
SteadyShot	켬	✔
SteadyShot 설정 (SteadyShot 조정)	자동	✔
SteadyShot 설정 (SteadyS. 초점 길이) ([SteadyShot 조정]이 [수동]으로 설정되어 있을 때)	8mm	✔
줌	—	—
줌 설정	광학 줌 전용	—
줌 링 회전	왼쪽(W)/오른쪽(T)	—
DISP 버튼 (모니터)	모든 정보 표시	—
DISP 버튼 (파인더)	레벨	—
FINDER/MONITOR	자동	—
제브라 패턴 설정 (제브라 패턴 표시)	끔	—
제브라 패턴 설정 (제브라 패턴 레벨)	70	—
눈금표시	끔	—
노출 설정 가이드	끔	—
Live View 표시	설정 효과 켬	—
연속 촬영 길이	표시하지 않음	—
자동 리뷰	끔	—
사용자정의 키 (조작 휠)	설정되지 않음	—
사용자정의 키 (사용자 지정 버튼 1)	화이트 밸런스	—
사용자정의 키 (사용자 지정 버튼 2)	초점 영역	—
사용자정의 키 (사용자 지정 버튼 3)	초점 모드	—
사용자정의 키 (사용자 지정 버튼 4)	터치 조작 선택	—
사용자정의 키 (다중선택기 중앙버튼)	초점 표준	—

메뉴 항목	기본 설정 값	[카메라 설정 리셋]를 사용해서 리셋 가능
사용자정의 키 (중앙 버튼 기능)	Eye AF	—
사용자정의 키 (왼쪽 버튼 기능)	드라이브 모드	—
사용자정의 키 (오른쪽 버튼 기능)	ISO	—
사용자정의 키(아래쪽 버튼)	설정되지 않음	—
사용자정의 키 (AEL 버튼 기능)	AEL 지속	—
사용자정의 키 (AF-ON 버튼)	AF 켬	—
사용자정의 키 (초점 고정 버튼)	초점 고정	—
사용자정의 키 (조작 휠)	사용자정의( ) 따름	—
사용자정의 키 (사용자 지정 버튼 1)	사용자정의( ) 따름	—
사용자정의 키 (사용자 지정 버튼 2)	사용자정의( ) 따름	—
사용자정의 키 (사용자 지정 버튼 3)	사용자정의( ) 따름	—
사용자정의 키 (사용자 지정 버튼 4)	사용자정의( ) 따름	—
사용자정의 키 (다중선택기 중앙버튼)	사용자정의( ) 따름	—
사용자정의 키 (중앙 버튼 기능)	사용자정의( ) 따름	—
사용자정의 키 (왼쪽 버튼 기능)	사용자정의( ) 따름	—
사용자정의 키 (오른쪽 버튼 기능)	사용자정의( ) 따름	—
사용자정의 키 (아래쪽 버튼)	사용자정의( ) 따름	—
사용자정의 키 (AEL 버튼 기능)	사용자정의( ) 따름	—
사용자정의 키 (AF-ON 버튼)	사용자정의( ) 따름	—
사용자정의 키 (초점 고정 버튼)	사용자정의( ) 따름	—
사용자정의 키 (사용자 지정 버튼 1)	사용자정의(/)	—
사용자정의 키 (사용자 지정 버튼 2)	사용자정의(/)	—
사용자정의 키 (사용자 지정 버튼 3)	보호	—
사용자정의 키 (Fn/ 버튼)	스마트폰으로 보내기	—

메뉴 항목	기본 설정 값	[카메라 설정 리셋]를 사용해서 리셋 가능
기능 메뉴 설정	—	—
다이얼 설정	Av Tv	—
Av/Tv 회전	표준	—
다이얼 Ev 보정	끔	—
MOVIE 버튼	항상	—
조작부 잠금	끔	—
오디오 신호	켬	—
기능 링(렌즈)	파워 초점	—

네트워크

[네트워크]에 대한 항목을 기본 설정 값으로 리셋하려면 [초기화] 또는 [네트워크 설정 리셋]를 선택하여 주십시오. 이들 항목은 [카메라 설정 리셋]를 선택하더라도 기본 설정 값으로 리셋되지 않습니다.

메뉴 항목	기본 설정 값
스마트폰으로 보내기 (스마트폰으로 보내기)	—
스마트폰으로 보내기 (Px 보내기 대상)	프록시만
컴퓨터로 보내기	—
FTP 전송 기능	—
TV에서 보기	—
스마트폰으로 제어 (스마트폰으로 제어)	끔
스마트폰으로 제어 (연결)	—
스마트폰으로 제어 (상시 연결됨)	끔
비행기 모드	끔
Wi-Fi 설정 (WPS 푸시)	—
Wi-Fi 설정 (액세스 지점 설정)	—
Wi-Fi 설정 (MAC 주소 표시)	—
Wi-Fi 설정 (SSID/PW 재설정)	—
Bluetooth 설정 (Bluetooth 기능)	끔
Bluetooth 설정 (페어링)	—
Bluetooth 설정 (장치 주소 표시)	—
위치정보 연동 설정 (위치 정보 연동)	끔
위치정보 연동 설정 (자동 시간 보정) ([위치 정보 연동]이 [켬]으로 설정되어 있을 때)	켬
위치정보 연동 설정 (자동 영역 조정) ([위치 정보 연동]이 [켬]으로 설정되어 있을 때)	켬
Bluetooth 리모컨	끔

메뉴 항목	기본 설정 값
장치 이름 편집	—
루트인증서 가져오기	—
네트워크 설정 리셋	—

재생

[재생]에 대한 항목을 기본 설정 값으로 리셋하려면 [초기화]를 선택하여 주십시오. 이들 항목은 [카메라 설정 리셋]를 선택하더라도 기본 설정 값으로 리셋되지 않습니다.

메뉴 항목	기본 설정 값
보호	—
회전	—
삭제	—
등급 지정	—
등급(사용자정의 키)	—
인쇄 지정	—
복사	—
사진 캡처	—
확대	—
초기 배율 확대	표준 배율
초기 위치 확대	초점 위치
슬라이드쇼 (반복)	끔
슬라이드쇼 (간격 설정)	3초
재생 미디어 선택	슬롯 1
보기 모드	날짜별 보기
인덱스 표시	9개 이미지
그룹으로 표시	끔
표시 회전	자동
이미지 점프 설정 (다이얼 선택)	전면 다이얼
이미지 점프 설정 (이미지 점프 방법)	하나씩
간격의 연속 재생	—
간격의 재생 속도	5

설정

[설정]에 대한 항목을 기본 설정 값으로 리셋하려면 [초기화]를 선택하여 주십시오. 이들 항목은 [카메라 설정 리셋]를 선택하더라도 기본 설정 값으로 리셋되지 않습니다.

메뉴 항목	기본 설정 값

메뉴 항목	기본 설정 값
모니터 밝기	수동
뷰파인더 밝기	자동
뷰파인더 색 온도	±0
Gamma 표시 지원	끔
음량 설정	7
삭제 확인	"취소" 우선
표시 품질	표준
절전 시작 시간	1분
자동 전원 끔 온도	표준
NTSC/PAL 선택기	—
클리닝 모드	—
터치 조작	끔
터치 패널/터치 패드	터치 패널만
터치 패널 설정 (세로 방향의 조작)	켬
터치 패널 설정 (터치 위치 모드)	절대 위치
터치 패널 설정 (조작 영역)	오른쪽 1/2
데모 모드	끔
TC/UB 설정 (TC/UB 표시 설정)	카운터
TC/UB 설정 (TC Preset)	—
TC/UB 설정 (UB Preset)	—
TC/UB 설정 (TC Format)	DF
TC/UB 설정 (TC Run)	Rec Run
TC/UB 설정 (TC Make)	Preset
TC/UB 설정 (UB Time Rec)	끔
IR 리모컨	끔
HDMI 설정 (HDMI 해상도)	자동
HDMI 설정 (24p/60p 출력 전환)	60p
HDMI 설정 (HDMI 정보 표시)	켬
HDMI 설정 (TC 출력)	끔
HDMI 설정 (REC 제어)	끔
HDMI 설정 (HDMI 제어)	켬
4K 출력 선택	메모리 카드+HDMI
USB 연결	자동

메뉴 항목	기본 설정 값
USB LUN 설정	다중
USB 전원 공급 장치	켬
PC 원격 설정 (정지 이미지 저장)	PC에만
PC 원격 설정 (RAW+J PC 이미지 저장)	RAW+JPEG
언어	—
날짜/시간 설정	—
지역 설정	—
저작권 정보 (저작권 정보 쓰기)	끔
저작권 정보 (포토그래퍼 설정)	—
저작권 정보 (저작권자 이름 설정)	—
저작권 정보 (저작권 정보 표시)	—
포맷	—
파일 번호	연속번호
파일 이름 설정	DSC
녹화 미디어 설정 (녹화미디어 우선순위)	슬롯 1
녹화 미디어 설정 (녹화 모드)	표준
녹화 미디어 설정 (자동 전환 미디어)	끔
REC 폴더 선택	—
새 폴더	—
폴더명	표준 형식
이미지 DB 복원* * 이것은 [카메라 설정 리셋] 또는 [초기화]를 선택하더라도 수행되지 않습니다.	—
미디어 정보 표시	—
버전	—
설정 리셋	—

★ 내 메뉴

[내 메뉴]에 대한 항목을 기본 설정 값으로 리셋하려면 [초기화] 또는 [모두 삭제]를 선택하여 주십시오. 이들 항목은 [카메라 설정 리셋]를 선택하더라도 기본 설정 값으로 리셋되지 않습니다.

메뉴 항목	기본 설정 값
항목 추가	—
항목 정렬	—
항목 삭제	—
페이지 삭제	—

메뉴 항목	기본 설정 값
모두 삭제	—

4-732-948-45(1) Copyright 2018 Sony Corporation

문제 해결

제품을 사용 중에 문제가 생기면 다음과 같은 조치를 취해 주십시오.

1. **배터리 팩을 꺼내고 약 1 분 정도 기다렸다가 배터리 팩을 다시 넣은 다음에 전원을 켜 주십시오.**
2. **설정을 초기화 하여 주십시오.**
3. **가까운 대리점 또는 지역 공인 서비스센터에 문의하여 주십시오. 본 제품에 관한 추가 정보 및 흔히 묻는 질문에 대한 대답은 당사의 소비자 지원 웹사이트에서 찾을 수 있습니다.**
   http://www.sony.net/

관련 항목

- 설정 리셋

4-732-948-45(1) Copyright 2018 Sony Corporation

경고 메시지

지역/날짜/시간을 설정합니다.

- 지역, 날짜, 및 시각을 설정하여 주십시오. 오랜 시간 제품을 사용하지 않았을 때는 내장 충전식 백업 배터리를 충전하여 주십시오.

배터리 부족.

- 배터리 잔량이 너무 낮아서 이미지 복사 또는 이미지 센서 클리닝 기능이 작동하지 않게 됩니다. 배터리 팩을 충전하거나 AC 어댑터를 사용하여 전원을 공급해 주십시오.

메모리 카드를 사용할 수 없음. 포맷하시겠습니까?

- 컴퓨터에서 메모리 카드를 포맷해서 파일 형식이 변경되었습니다. [확인]을 선택한 다음에 메모리 카드를 포맷하여 주십시오. 메모리 카드를 다시 사용할 수 있지만 메모리 카드 상에 저장되어 있던 이전의 모든 데이터는 삭제되었습니다. 포맷이 완료되기까지는 소정의 시간이 걸립니다. 그래도 메시지가 표시될 때는 메모리 카드를 교환하여 주십시오.

메모리 카드 에러

- 대응하지 않는 메모리 카드를 넣었습니다.
- 포맷을 실패하였습니다. 메모리 카드를 다시 포맷하여 주십시오.

메모리 카드를 읽을 수 없음. 메모리 카드를 재삽입하십시오.

- 대응하지 않는 메모리 카드를 넣었습니다.
- 메모리 카드가 손상되었습니다.
- 메모리 카드의 단자 부분이 더러워져 있습니다.

메모리 카드가 잠겨 있음.

- 쓰기 방지 스위치 또는 삭제 방지 스위치가 달린 메모리 카드를 스위치를 LOCK 위치로 설정해서 사용하고 있습니다. 스위치를 기록 위치로 설정하여 주십시오.

메모리 카드가 삽입되지 않았기 때문에 셔터를 열 수 없습니다.

- [녹화미디어 우선순위]에서 선택한 메모리 카드 슬롯에 메모리 카드가 들어있지 않습니다.
- 카메라에 메모리 카드를 넣지 않고도 셔터가 작동되도록 하려면 [카드 없이 촬영]을 [가능]으로 설정하여 주십시오. 이 경우에는 이미지가 저장되지 않습니다.

메모리 카드가 정상적으로 녹화 및 재생되지 않을 수 있습니다.

- 대응하지 않는 메모리 카드를 넣었습니다.

처리 중...

- 노이즈 감쇄 수행 시에 감쇄 처리가 시작됩니다. 이 노이즈 감쇄 처리 중에는 더 이상 촬영할 수 없습니다.

표시할 수 없습니다.

- 다른 제품으로 촬영한 이미지 또는 컴퓨터에서 편집한 이미지는 표시되지 않는 경우가 있습니다.
- 컴퓨터에서 이미지 파일을 삭제하는 등의 처리를 수행하면 이미지 데이터베이스 파일이 일치하지 않게 되는 경우가 있습니다. 이미지 데이터베이스 파일을 복구하여 주십시오.

렌즈가 장착되었는지 확인하십시오. 지원되지 않는 렌즈의 경우 메뉴에서 "렌즈 없이 촬영"을 "가능"으로 설정하십시오.

- 렌즈가 제대로 부착되지 않았거나 렌즈가 부착되어 있지 않습니다. 렌즈를 부착했을 때 메시지가 표시되면 렌즈를 다시 부착하여 주십시오. 이 메시지가 자주 표시되면 렌즈와 제품의 접점이 더러워져 있지 않은지 점검하여 주십시오.
- 제품을 천체 망원경 또는 유사한 장치에 부착할 때는 [렌즈 없이 촬영]을 [가능]으로 설정하여 주십시오.

인쇄할 수 없습니다.

- RAW 이미지에 DPOF 마크를 표시하려고 하였습니다.

카메라가 과열되었습니다 카메라를 식혀 주십시오.

- 연속으로 촬영해서 제품이 뜨거워져 있습니다. 전원을 끄고 제품을 냉각시켜 제품이 다시 촬영 가능 상태로 될 때까지 기다려 주십시오.

[!]

- 장시간 이미지를 촬영해서 제품의 온도가 올라갔습니다.

FULL

- 이미지 수가 제품에 의한 데이터베이스 파일 내의 날짜 관리가 가능한 숫자를 초과하였습니다.

ERROR

- 데이터베이스 파일에 등록할 수 없습니다. PlayMemories Home을 사용해서 모든 이미지를 컴퓨터로 가져온 다음에 메모리 카드를 복원하여 주십시오.

이미지 데이터베이스 파일 에러

- 이미지 데이터베이스 파일에 문제가 있습니다. [설정] → [이미지 DB 복원]을 선택하여 주십시오.

시스템 에러
카메라 에러. 전원을 끈 후에 다시 켜 주십시오.

- 배터리 팩을 꺼냈다가 다시 넣어 주십시오. 이 메시지가 자주 표시될 때는 지역 공인 Sony 서비스센터에 문의하여 주십시오.

이미지 데이터베이스 파일 에러. 복원하겠습니까?

- 이미지 데이터베이스 파일이 손상되어 AVCHD 동영상을 촬영하거나 재생할 수 없습니다. 화면 상의 지시를 따라 이미지 데이터베이스 파일을 복원하여 주십시오.

확대할 수 없습니다.
이미지를 회전할 수 없습니다.

- 다른 제품으로 촬영한 이미지는 확대하거나 회전시킬 수 없는 경우가 있습니다.

폴더를 더 이상 작성할 수 없습니다.

- 메모리 카드 내 폴더의 처음 세 자리가 "999"입니다. 카메라에서 더 이상 폴더를 작성할 수 없습니다.

관련 항목

- 메모리 카드에 관한 주의
- 포맷
- 렌즈 없이 촬영

4-732-948-45(1) Copyright 2018 Sony Corporation

렌즈 교환 가능 디지털 카메라
ILCE-7M3 α7III

권장 페이지

- **자동 전환 미디어**
  두 개의 메모리 카드 슬롯을 사용하는 경우, 사용 중인 메모리가 가득 차면 다른 메모리 카드로 자동으로 전환되어 기록됩니다.

- **이미지에서 위치 정보를 태그하는 방법**
  이미지에 위치 정보를 기록할 수 있습니다. 스마트폰을 통해 위치 정보를 취득할 수 있습니다.

- **ILCE-7M3 렌즈 호환성 정보**
  이 웹사이트에서 렌즈 호환성 정보를 알 수 있습니다. (또 하나의 창이 열립니다.)

4-732-948-45(1) Copyright 2018 Sony Corporation