SONY
Guide d'aide

Appareil photo numérique
DSC-RX10M4

Utilisez ce manuel si vous rencontrez des problèmes ou si vous avez des questions sur votre produit.

### Comment enregistrer des informations sur l'emplacement sur les images

Vous pouvez enregistrer les informations sur l'emplacement sur les images. Les informations sur l'emplacement peuvent être obtenues via un smartphone.

### Mise au point tactile

Vous pouvez sélectionner le sujet sur lequel vous souhaitez effectuer la mise au point par une opération tactile dans les modes d'image fixe et d'enregistrement de films.

### Informations sur les accessoires compatibles avec le DSC-RX10M4

Ce site Web fournit des informations sur les accessoires compatibles. (Une autre fenêtre s'ouvrira.)

Nomenclature des pièces/Icônes et témoins

Identification des pièces

Fonctions de base

- Utilisation de la molette de commande
- Utilisation de la bague d'objectif
- Utilisation des éléments du MENU
- Utilisation du bouton Fn (Fonction)
- Comment utiliser l'écran Quick Navi
- Comment utiliser le clavier

Icônes et indicateurs

- Liste des icônes sur l'écran
- Témoins sur le panneau d'affichage
- Changement d'affichage d'écran (pendant la prise de vue ou la lecture)
- Bouton DISP (Écran/Viseur)

Préparation de l'appareil photo

Vérification de l'appareil et des éléments fournis

Charge de la batterie

- Insertion/Retrait de la batterie
- Charge de la batterie lorsque celle-ci est insérée dans l'appareil
- Charge en se raccordant à un ordinateur
- Durée de service de la batterie et nombre d'images enregistrables
- Alimentation par une prise murale
- Remarques sur la batterie
- Remarques sur la charge de la batterie

Insertion d'une carte mémoire (vendue séparément)

- Insertion/retrait d'une carte mémoire
- Cartes mémoires pouvant être utilisées
- Remarques sur les cartes mémoire

Installation du pare-soleil

Réglage de la langue, de la date et de l'heure

Guide intégr. à l'app.

Prise de vue


Prise d'images fixes

Mise au point

- Mode mise au point

Mise au point automatique

- Zone mise au point
- AF à détection de phase
- Standard mise au pt
- Réglage des paramètres de la zone de mise au point en fonction de l'orientation de l'appareil (horizontale/verticale) (Comm zo. AF V/H)
- CommandeAF/MF
- AF par déclenc. (image fixe)
- AF activé
- Régl.AF visage/yeux
- Verrouill. AF central
- Verrou AF
- Enregistrement de la zone de mise au point actuelle (Enregistr. zone AF)
- Suppression d'une zone AF enregistrée (Suppr zoneAF enr)
- Pré-AF (image fixe)
- Illuminateur AF (image fixe)
- Désact. Aut. Zone AF
- Affich. zone AF cont.
- Zone détect. phase

Mise au point manuelle

- MaP manuelle
- Mise au point manuelle directe (DMF)
- Loupe mise pt
- Aide MF (image fixe)
- Tmps gross. m. au p.
- Gross. init. m.a.pt (image fixe)
- Niv. d'intensification

Couleur d'intensific.

Rot. bag. mise au pt

Sélection de l'entraînement (prise de vue en continu/retardateur)

Entraînement

Prise d. v. en continu

Retardateur

Retardateur (Cont.)

Bracket continu

Bracket simple

Indicateur pendant la prise de vue en bracketing

Bracket.bal.B

Bracket DRO

Réglages bracketing

Utilisation des fonctions tactiles

Fonctionnem. tactile

Mise au point tactile

Réglag. pavé tactile

Sélection de la taille d'image fixe/qualité d'image

Taille d'image (image fixe)

Ratio d'aspect (image fixe)

Qualité (image fixe)

Panorama : taille

Panorama : orient.

Sélection d’un mode de prise de vue

Liste de fonctions du sélecteur de mode

Auto intelligent

Automat. supérieur

Changement du mode auto (Mode auto)

Reconnaissance de scène

Programme Auto

- Priorité ouvert.
- Priorité vitesse
- Exposition manuelle
- Prise de vue BULB (pose longue)
- Panor. par balayage
- Sélection scène
- Rappel (Réglages de prise de vue1/Réglages de prise de vue2)
- Film : Mode d'exposit.
- HFR (Vit. défilem. élevée) : Mode d'exposit.

Contrôle des modes d'exposition/de mesure

- Correct. exposition
- Rétablir comp. EV
- Guide param. expos.
- Mode de mesure
- Prior. vis. multimes.
- Point spotmètre
- Verrouillage AE
- AEL avec obturat. (image fixe)
- Régl. stdrd d'expo
- Rég.corr.expo
- Zebra

Correction automatique de la luminosité et du contraste

- Opti Dyna (DRO)
- HDR auto

Sélection de la sensibilité ISO

- ISO
- ISO AUTO vit.ob min

Utilisation du zoom

- Fonctions zoom du produit
- Zoom

- Réglage du zoom
- Facteur de zoom
- Aide du zoom
- Gamme d'aide zoom
- Vitesse du zoom
- Rotation bague zoom
- Téléconvert. num.
- Fnct. Zoom s. bague

Balance des blancs

- Bal. des blancs
- Régl. prior. ds AWB
- Capturer la couleur blanche de base en mode [Réglage personnel]

Réglage du traitement d'images

- Modes créatifs
- Effet de photo
- Effet peau douce (image fixe)
- Cadrage automat. (image fixe)
- Espace colorim. (image fixe)

Réglages de l'obturateur

- Déclen. sans c. mém.
- Type déclencheur (image fixe)

Réduction du flou

- SteadyShot (image fixe)

Réduction du bruit

- RB Pose longue (image fixe)
- RB ISO élevée (image fixe)

Détection de visage

- Priorité visages enr.
- Détec. de sourire
- Enregistrem. visage (Nouvel enregistrement)

Enregistrem. visage (Modification de l'ordre)
Enregistrem. visage (Supprimer)

Utilisation du flash

Utilisation du flash
Réd. yeux rouges
Mode Flash
Correct.flash
Prise de vue avec flash sans fil

Enregistrement de films

Enregistrement de films
Films avec déclench.
Formats d'enregistrement de films
Format fichier (film)
Réglage d'enreg. (film)
Enregistrement de films au très grand ralenti (Réglages HFR)
Capture d'images fixes pendant l'enregistrement d'un film (Dual Rec)
Qualité (Dual Rec)
Taille img(Dual Rec)
Dual Rec automatiq.
Enregistr. proxy
Enregistrem. audio
Affich. niv. audio
Niveau d'enr. audio
Chrono Sortie Audio
Réduction bruit vent
Profil d'image
Aide affich. Gamma
Obt. vit. lente aut. (film)
Vitesse AF (film)
Sensibil. Suivi AF (film)

SteadyShot (film)

Réglages TC/UB

Commut. aff. TC/UB

Bouton MOVIE

Affich. marqueur (film)

Régl. marqueurs (film)

Sél. de sortie 4K (film)

Mode éclairag. vidéo

Visualisation

Visualisation d'images

- Lecture des images fixes
- Agrandissement d'une image affichée (Agrandir)
- Rotation automatique des images enregistrées (Rotation d'affichage)
- Rotation d'une image (Pivoter)
- Lecture des images panoramiques
- Agrand. gross. init.
- Agrand. posit. init.
- Lecture de films
- Vidéo cliché mvmnt
- Aj. interval. mouvmt
- Réglages du volume
- Capture photo
- Lecture des images sur l'écran planche index (Index d'images)
- Basculement entre images fixes et films (Mode Visualisation)
- Aff grp pdv en cont
- Lecture des images avec un diaporama (Diaporama)

Protection des données

- Protection des images (Protéger)

Spécification des images pour l'impression (DPOF)

- Spécification des images à imprimer (Spécifier impression)

Suppression d’images

- Suppression d'une image affichée
- Suppression de plusieurs images sélectionnées (Supprimer)
- Confirm.effac.

Visualisation d’images sur un téléviseur

- Affichage des images sur un téléviseur au moyen d’un câble HDMI

Personnalisation de l’appareil photo

Enregistrement des fonctions fréquemment utilisées

- Mémoire (Réglages de prise de vue1/Réglages de prise de vue2)
- Enregistrement des réglages de prise de vue sur une touche personnalisée (Enr. régl. pdv pers.)

Attribution des fonctions sélectionnées au bouton

- Touche perso(p.d.v.)/Touche perso(lire)
- Réglages menu fnct.

Personnalisation des fonctions de la bague/du sélecteur

- Conf. bague objectif
- Verr. sélecteur/mol.

Personnalisation du MENU (Mon menu)

- Ajouter un élément
- Trier un élément
- Supprimer élément
- Supprimer page
- Supprimer tout

Vérification des images avant/après l’enregistrement

- Affichage instantané
- Affichage Live View

Réglages de l’écran/du viseur

- Quadrillage
- FINDER/MONITOR
- Désactive l'écran
- Luminosité d'écran

Luminosité du viseur
Tempér. coul. viseur
Qualité d'affichage
Vérificat. lumineuse

Réglages de la carte mémoire

Formater
Nº de fichier
Définir nom d. fichier
Affich. info support
Sélect. dossier REC
Créat. d'un dossier
Nom du dossier
Récup. BD images

Réglages de l'appareil photo

Signal sonore
Inscrire date (image fixe)
Menu mosaïque
Guide sél. de mode
H. début écon. éner.
Sélect. NTSC/PAL
Réglages HDMI : Résolution HDMI
Réglages HDMI : Sortie 24p/60p (film) (Uniquement pour les modèles compatibles 1080 60i)
Réglages HDMI : Affichage info HDMI
Réglages HDMI : Sortie TC (film)
Réglages HDMI : Commande REC (film)
Réglages HDMI : COMMANDE HDMI
Connexion USB
Réglage USB LUN
Alimentation USB
Régl. PC à distance : Dest. enreg. img fixe

Régl. PC à distance : Sauv img PC RAW+J
Langue
Rég. date/heure
Réglage zone
Informat. copyright
Version
Mode Démo

Réinitialisation de l'appareil photo

Rétablir le réglage

Utilisation des fonctions réseau

Connexion du produit à un smartphone

PlayMemories Mobile
Commande de l'appareil photo avec un smartphone Android (Commande à distance par simple contact NFC)
Commande de l'appareil photo avec un smartphone Android (QR code)
Commande de l'appareil photo avec un smartphone Android (SSID)
Commande de l'appareil photo avec un iPhone ou un iPad (QR code)
Commande de l'appareil photo avec un iPhone ou un iPad (SSID)

Transfert d'images vers un smartphone

Fnct Env. vers smart. : Env. vers smartphon.
Fnct Env. vers smart. : Cible d'envoi (films proxy)
Envoi d'images à un smartphone Android (Partage par simple contact NFC)

Transfert d'images vers un ordinateur

Env. vers ordinateur

Transfert d'images vers un téléviseur

Visionner sur TV

Lecture des informations sur l'emplacement d'un smartphone

Régl. liais. inf. empl

Changement des réglages réseau

Mode avion
Réglages Wi-Fi : WPS Push

Réglages Wi-Fi : Régl. point d'accès
Réglages Wi-Fi : Affich. Adresse MAC
Réglages Wi-Fi : Réinit. SSID/MdP
Éditer Nom Disposit.
Réinit. régl. Réseau

## Utilisation d'un ordinateur

Environnement matériel et logiciel recommandé

Importation des images pour les utiliser sur un ordinateur

PlayMemories Home
Installation de PlayMemories Home
Connexion à un ordinateur
Importation d'images vers un ordinateur sans utiliser PlayMemories Home
Déconnexion de l'appareil de l'ordinateur

Développement des images RAW/Prise de vue à distance (Imaging Edge)

Imaging Edge

Création d'un disque vidéo

Sélection du disque à créer
Création de disques Blu-ray à partir de films de qualité d'image haute définition
Création de DVD (disques d'enregistrement AVCHD) à partir de films de qualité d'image haute définition
Création de DVD à partir de films de qualité d'image standard

## Liste des éléments du MENU

Utilisation des éléments du MENU

Réglages de prise de vue1

Qualité (image fixe)
Taille d'image (image fixe)
Ratio d'aspect (image fixe)
Panorama : taille
Panorama : orient.
RB Pose longue (image fixe)
RB ISO élevée (image fixe)

Espace colorim. (image fixe)
Changement du mode auto (Mode auto)
Sélection scène
Entraînement
Réglages bracketing
Rappel (Réglages de prise de vue1/Réglages de prise de vue2)
Mémoire (Réglages de prise de vue1/Réglages de prise de vue2)
Enregistrement des réglages de prise de vue sur une touche personnalisée (Enr. régl. pdv pers.)
Zone mise au point
Réglage des paramètres de la zone de mise au point en fonction de l'orientation de l'appareil (horizontale/verticale) (Comm zo. AF V/H)
Illuminateur AF (image fixe)
Verrouill. AF central
Régl.AF visage/yeux
AF par déclenc. (image fixe)
Pré-AF (image fixe)
Enregistrement de la zone de mise au point actuelle (Enregistr. zone AF)
Suppression d'une zone AF enregistrée (Suppr zoneAF enr)
Désact. Aut. Zone AF
Affich. zone AF cont.
Zone détect. phase
Correct. exposition
Rétablir comp. EV
ISO
ISO AUTO vit.ob min
Mode de mesure
Prior. vis. multimes.
Point spotmètre
AEL avec obturat. (image fixe)
Régl. stdrd d'expo
Mode Flash

Correct.flash
Rég.corr.expo
Réd. yeux rouges
Bal. des blancs
Régl. prior. ds AWB
Opti Dyna (DRO)
HDR auto
Modes créatifs
Effet de photo
Profil d'image
Effet peau douce (image fixe)
Loupe mise pt
Tmps gross. m. au p.
Gross. init. m.a.pt (image fixe)
Aide MF (image fixe)
Niv. d'intensification
Couleur d'intensific.
Rot. bag. mise au pt
Enregistrem. visage (Nouvel enregistrement)
Enregistrem. visage (Modification de l'ordre)
Enregistrem. visage (Supprimer)
Priorité visages enr.
Détec. de sourire
Cadrage automat. (image fixe)

Réglages de prise de vue2

Film : Mode d'exposit.
HFR (Vit. défilem. élevée) : Mode d'exposit.
Format fichier (film)
Réglage d'enreg. (film)
Enregistrement de films au très grand ralenti (Réglages HFR)

Capture d'images fixes pendant l'enregistrement d'un film (Dual Rec)
Qualité (Dual Rec)
Taille img(Dual Rec)
Dual Rec automatiq.
Enregistr. proxy
Vitesse AF (film)
Sensibil. Suivi AF (film)
Obt. vit. lente aut. (film)
Enregistrem. audio
Niveau d'enr. audio
Affich. niv. audio
Chrono Sortie Audio
Réduction bruit vent
SteadyShot (film)
Affich. marqueur (film)
Régl. marqueurs (film)
Mode éclairag. vidéo
Films avec déclench.
Type déclencheur (image fixe)
Déclen. sans c. mém.
SteadyShot (image fixe)
Gamme d'aide zoom
Réglage du zoom
Vitesse du zoom
Rotation bague zoom
Fnct. Zoom s. bague
Bouton DISP (Écran/Viseur)
FINDER/MONITOR
Zebra
Quadrillage

- Guide param. expos.
- Affichage Live View
- Affichage instantané
- Touche perso(p.d.v.)/Touche perso(lire)
- Réglages menu fnct.
- Conf. bague objectif
- Bouton MOVIE
- Verr. sélecteur/mol.
- Signal sonore
- Inscrire date (image fixe)

Réseau

- Fnct Env. vers smart. : Env. vers smartphon.
- Fnct Env. vers smart. : Cible d'envoi (films proxy)
- Env. vers ordinateur
- Visionner sur TV
- Contrôl. via smartph.
- Mode avion
- Réglages Wi-Fi : WPS Push
- Réglages Wi-Fi : Régl. point d'accès
- Réglages Wi-Fi : Affich. Adresse MAC
- Réglages Wi-Fi : Réinit. SSID/MdP
- Réglages Bluetooth
- Régl. liais. inf. empl
- Éditer Nom Disposit.
- Réinit. régl. Réseau

Lecture

- Suppression de plusieurs images sélectionnées (Supprimer)
- Basculement entre images fixes et films (Mode Visualisation)
- Lecture des images sur l'écran planche index (Index d'images)
- Aff grp pdv en cont

- Rotation automatique des images enregistrées (Rotation d'affichage)
- Lecture des images avec un diaporama (Diaporama)
- Rotation d'une image (Pivoter)
- Agrandissement d'une image affichée (Agrandir)
- Agrand. gross. init.
- Agrand. posit. init.
- Protection des images (Protéger)
- Aj. interval. mouvmt
- Spécification des images à imprimer (Spécifier impression)
- Capture photo

Réglage

- Luminosité d'écran
- Luminosité du viseur
- Tempér. coul. viseur
- Aide affich. Gamma
- Réglages du volume
- Menu mosaïque
- Guide sél. de mode
- Confirm.effac.
- Qualité d'affichage
- H. début écon. éner.
- Sélect. NTSC/PAL
- Fonctionnem. tactile
- Réglag. pavé tactile
- Mode Démo
- Réglages TC/UB
- Réglages HDMI : Résolution HDMI
- Réglages HDMI : Sortie 24p/60p (film) (Uniquement pour les modèles compatibles 1080 60i)
- Réglages HDMI : Affichage info HDMI
- Réglages HDMI : Sortie TC (film)

- Réglages HDMI : Commande REC (film)
- Réglages HDMI : COMMANDE HDMI
- Sél. de sortie 4K (film)
- Connexion USB
- Réglage USB LUN
- Alimentation USB
- Régl. PC à distance : Dest. enreg. img fixe
- Régl. PC à distance : Sauv img PC RAW+J
- Langue
- Rég. date/heure
- Réglage zone
- Informat. copyright
- Formater
- N° de fichier
- Définir nom d. fichier
- Sélect. dossier REC
- Créat. d'un dossier
- Nom du dossier
- Récup. BD images
- Affich. info support
- Version
- Rétablir le réglage

Mon menu

- Ajouter un élément
- Trier un élément
- Supprimer élément
- Supprimer page
- Supprimer tout

Précautions/Le produit

Précautions

Nettoyage

Nombre d’images enregistrables

Durées de film enregistrables

Utilisation de l'adaptateur secteur/du chargeur de batterie à l'étranger

Format AVCHD

Licence

Marques commerciales

Si vous avez des problèmes

Dépannage

Affichage d’autodiagnostic

Messages d’avertissement

4-725-901-22(1) Copyright 2017 Sony Corporation

Appareil photo numérique
DSC-RX10M4

## Identification des pièces

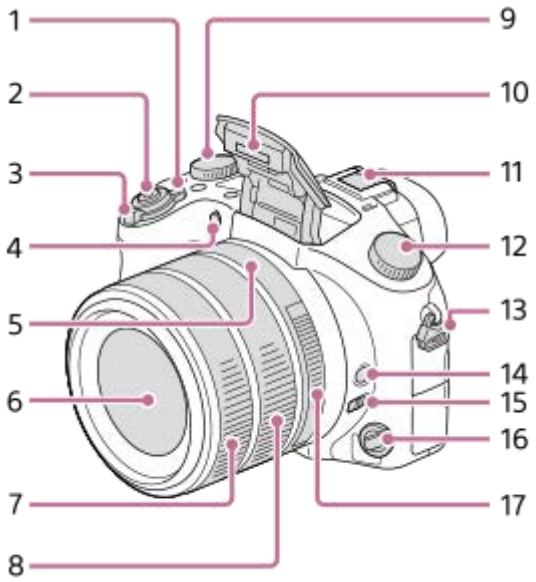


1. Interrupteur ON/OFF (alimentation)
2. Déclencheur
3. Pour la prise de vue : Levier W/T (zoom)
   Pour la visualisation : Levier (Index)/levier du zoom de lecture
4. Témoin du retardateur/Illuminateur AF
5. Repère d'ouverture
6. Objectif
7. Bague d'objectif avant
8. Bague d'objectif arrière
9. Molette de correction d'exposition
10. Flash
    - Appuyez sur le bouton (Déploiement du flash) pour utiliser le flash. Le flash ne sort pas automatiquement.
    - Lorsque vous n'utilisez pas le flash, faites-le rentrer dans le corps de l'appareil.
11. Griffe multi-interface
    - Certains accessoires peuvent ne pas s'enclencher à fond et dépasser à l'arrière de la griffe multi-interface. Toutefois, lorsque l'accessoire touche l'avant de la griffe, la connexion est correcte.
    - Pour en savoir plus sur les accessoires compatibles avec la griffe multi-interface, visitez le site Web Sony. Vous pouvez aussi consulter votre revendeur Sony ou un centre de service après-vente Sony agréé. Des accessoires pour la griffe porte-accessoires peuvent également être utilisés. Le bon fonctionnement avec les accessoires d'autres fabricants n'est pas garanti.

12. Sélecteur de mode
    AUTO (Mode auto/P(Programme Auto)/A(Priorité ouvert.)/S(Priorité vitesse)/M(Exposition manuelle)/MR(Rappel de mémoire)/ (Film)/ HFR(Vit. défilem. élevée)/ (Panor. par balayage)/SCN(Sélection scène)

13. Crochet pour bandoulière
    - Fixez les deux extrémités de la bandoulière à l'appareil.

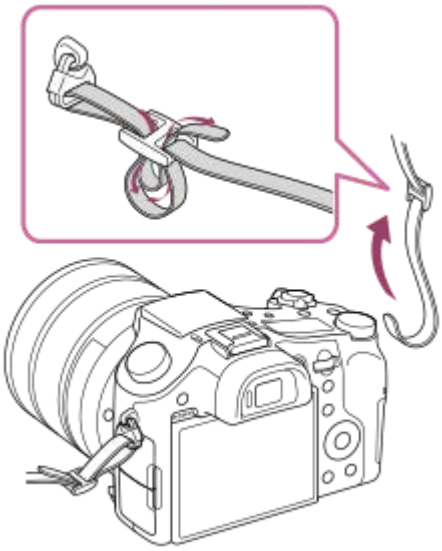

14. Bouton de verrouillage de la mise au point
15. Commutateur du limiteur de plage de mise au point
16. Sélecteur de mode de mise au point
17. Bague d'ouverture

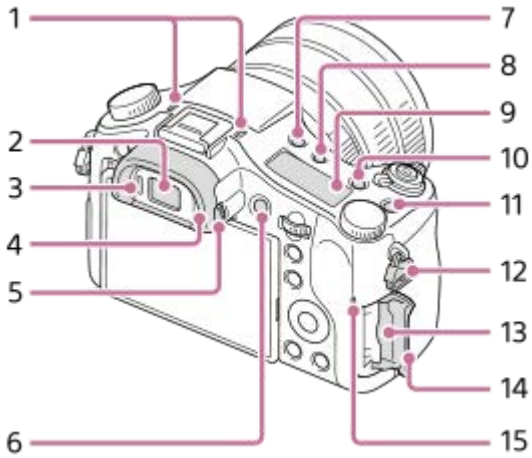


1. Micro
    - Ne couvrez pas cette pièce pendant l'enregistrement de films. Sinon, cela risque de se traduire par du bruit ou par une baisse du volume sonore.

2. Viseur
3. Capteur de visée
4. Oculaire de visée
   **Retrait de l'oculaire de visée**
   Pour enlever l'oculaire de visée, saisissez-le par ses côtés.

5. Molette de réglage dioptrique
   - Ajustez la molette de réglage dioptrique à votre vue jusqu'à ce que l'affichage apparaisse clairement dans le viseur. Si vous avez du mal à faire tourner la molette de réglage dioptrique, retirez l'oculaire de visée puis effectuez le réglage.

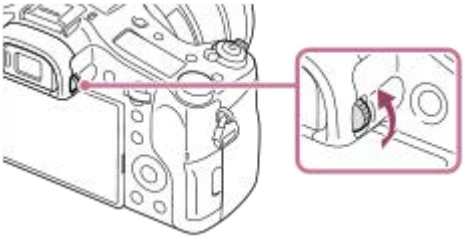

6. Bouton MOVIE (Film)
7. Bouton ⚡ (Déploiement du flash)
8. Bouton ☼ (Éclairage du panneau d'affichage)
9. Panneau d'affichage
10. Bouton **C2** (Bouton Perso 2)
11. Bouton **C1** (Bouton Perso 1)
12. Crochet pour bandoulière
13. Fente de carte mémoire
14. Couvercle de la carte mémoire
15. Témoin d'accès

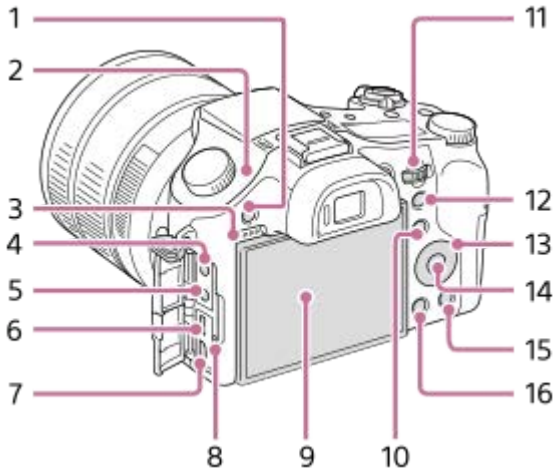


1. Bouton MENU
2. ⊖ Indicateur de position du capteur d'image
   - Le capteur d'image est le capteur qui convertit la lumière en signal électrique. L'indicateur ⊖ indique l'emplacement du capteur d'image. Lorsque vous mesurez la distance exacte entre l'appareil photo et le sujet, référez-vous à la position de la ligne horizontale.

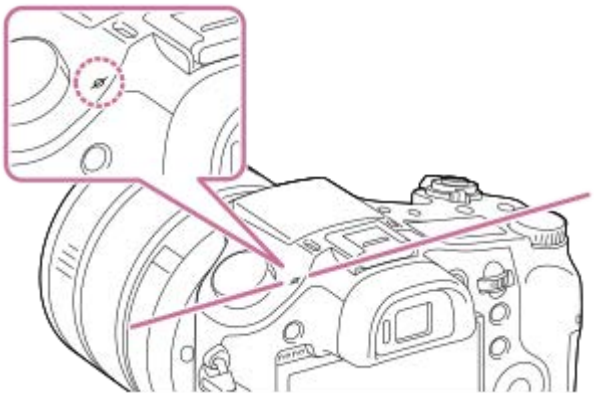

   - Si la distance au sujet est inférieure à la distance de prise de vue minimale de l'objectif, la mise au point ne sera pas vérifiée. Veillez à laisser assez de distance entre le sujet et l'appareil.

3. Haut-parleur
4. Prise (Microphone)
   - Lorsqu'un microphone externe est connecté, le microphone intégré est automatiquement désactivé. Lorsque le microphone externe est de type Plugin-power, il est alimenté via l'appareil photo.
5. Prise (Casques)
6. Multi/micro connecteur USB
   - Ce connecteur prend en charge les appareils compatibles micro-USB.
   - Pour en savoir plus sur les accessoires compatibles avec le Multi/micro connecteur USB, visitez le site Web Sony ou consultez votre revendeur Sony ou un centre de service après-vente Sony agréé.
7. Micro-prise HDMI
8. Témoin de charge
9. Écran (fonctionnement tactile : écran tactile/pavé tactile)
   - L'écran peut être ajusté pour offrir un angle de vue adapté et vous permettre d'effectuer des prises de vue, quelle que soit votre position.

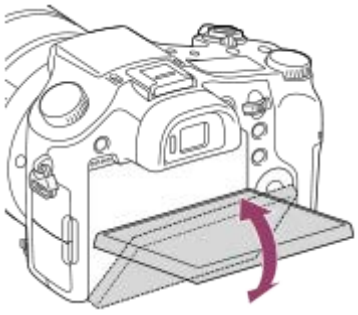

   - Selon le type de trépied utilisé, il se peut que vous ne parveniez pas à régler l'angle de l'écran. Dans ce cas, dégagez la vis du trépied pour régler l'angle de l'écran.
10. Pour la prise de vue : Bouton Fn (Fonction)
    Pour la visualisation : Bouton (Env. vers smartphon.)
    - Vous pouvez afficher l'écran [Env. vers smartphon.] en appuyant sur ce bouton.
11. Sélecteur de commande
    - Vous pouvez rapidement ajuster les réglages pour chaque mode de prise de vue.
12. Pour la prise de vue : Bouton AEL
    Pour la visualisation : Bouton (Zoom de lecture)
13. Molette de commande
14. Bouton central
15. Pour la prise de vue : Bouton **C3** (Bouton Perso 3)
    Pour la visualisation : Bouton (Supprimer)
16. Bouton (Lecture)

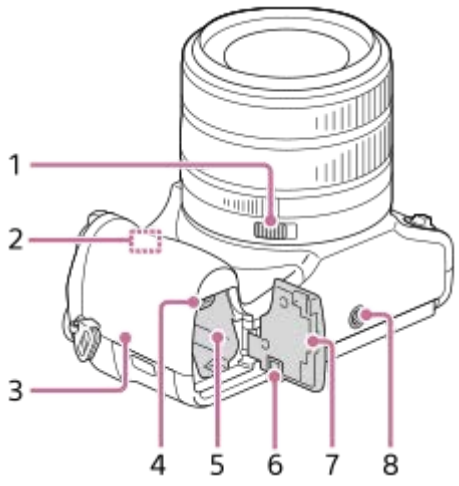

1. Interrupteur de clic de l’ouverture
2. Antenne Wi-Fi/Bluetooth (intégrée)
3. (Marque N)
   - Ce repère indique le point de contact pour connecter l’appareil et un smartphone équipé de la technologie NFC.

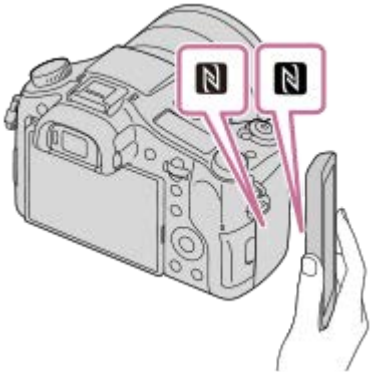

   - NFC (Near Field Communication) est une norme internationale de technologie de communication sans fil à courte portée.

4. Levier de verrouillage de la batterie
5. Fente d’insertion de la batterie
6. Couvercle de plaque de connexion
   - Servez-vous-en lorsque vous utilisez un adaptateur secteur AC-PW20 (vendu séparément). Insérez la plaque de connexion dans le compartiment de la batterie, puis faites passer le cordon à travers le couvercle de plaque de connexion comme illustré ci-dessous.

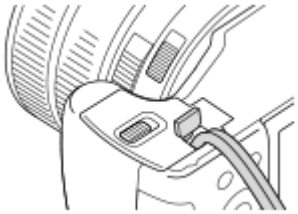

   - Veillez à ce que le cordon ne soit pas pincé lorsque vous refermez le couvercle.

7. Couvercle de batterie
8. Écrou de trépied
   - Utilisez un trépied avec une vis de longueur inférieure à 5,5 mm (7/32 po). Sinon, vous ne pourrez pas fixer l’appareil fermement, et vous risquez de l’endommager.

4-725-901-22(1) Copyright 2017 Sony Corporation

Appareil photo numérique
DSC-RX10M4

## Utilisation de la molette de commande

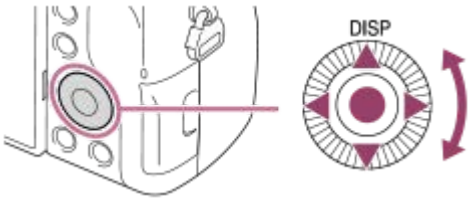


- Vous pouvez sélectionner les éléments de réglage en tournant la molette de commande, ou en appuyant sur son côté supérieur/inférieur/gauche/droit. Validez votre sélection en appuyant au centre de la molette de commande.
- La fonction DISP (Réglage de l'affichage) est affectée au côté supérieur de la molette de commande. En outre, vous pouvez attribuer les fonctions sélectionnées au côté gauche/droit/inférieur de la molette de commande, au centre de la molette et à l'opération de rotation de la molette.
- Pendant la lecture, vous pouvez afficher l'image suivante/précédente en appuyant sur le côté droit/gauche de la molette de commande, ou en la faisant tourner.

**Rubrique associée**

- Standard mise au pt
- Touche perso(p.d.v.)/Touche perso(lire)

4-725-901-22(1) Copyright 2017 Sony Corporation

Appareil photo numérique
DSC-RX10M4

## Utilisation de la bague d'objectif

En tournant la bague d'objectif avant **(A)** et la bague d'objectif arrière **(B)**, vous pouvez utiliser les fonctions de zoom et de mise au point de manière plus intuitive. Vous pouvez également basculer l'attribution des fonctions de zoom et de mise au point à la bague d'objectif avant ou la bague d'objectif arrière au moyen de [Conf. bague objectif].

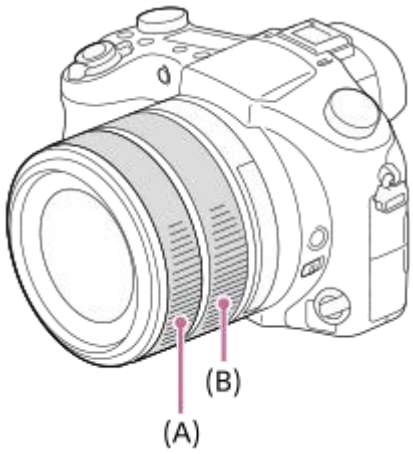


Les icônes et les noms de fonction s'affichent sur l'écran comme suit.
Ex.
: Réglez le zoom en tournant la bague d'objectif arrière **(B)**.
: Réglez la mise au point en tournant la bague d'objectif avant **(A)** et réglez le zoom en tournant la bague d'objectif arrière **(B)**.

**Rubrique associée**

- Conf. bague objectif

4-725-901-22(1) Copyright 2017 Sony Corporation

Appareil photo numérique
DSC-RX10M4

## Utilisation des éléments du MENU

Vous pouvez changer les réglages liés au fonctionnement de l'appareil, notamment la prise de vue, la lecture et la méthode de fonctionnement. Vous pouvez également exécuter les fonctions de l'appareil depuis le MENU.

1. **Appuyez sur le bouton MENU pour afficher l'écran du menu.**

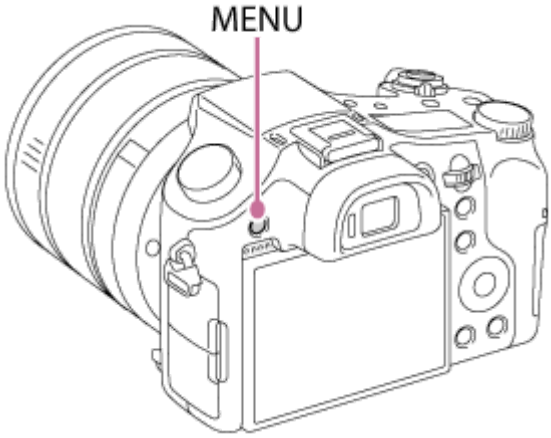


2. **Sélectionnez le réglage souhaité en appuyant sur le côté supérieur/inférieur/gauche/droit de la molette de commande ou en la faisant tourner, puis appuyez au centre de la molette de commande.**
   - Sélectionnez une icône en haut de l'écran **(A)** puis appuyez sur le côté gauche/droit de la molette de commande pour atteindre un autre élément de MENU.
   - Vous pouvez revenir à l'écran précédent en appuyant sur la touche MENU **(B)**.

3. **Sélectionnez la valeur de réglage désirée, puis appuyez au centre pour valider votre sélection.**

**Rubrique associée**

- Menu mosaïque

4-725-901-22(1) Copyright 2017 Sony Corporation

Appareil photo numérique
DSC-RX10M4

## Utilisation du bouton Fn (Fonction)

Vous pouvez affecter des fonctions fréquemment utilisées au bouton Fn (Fonction) et les rappeler pendant la prise de vue. Il est possible d'affecter jusqu'à 12 fonctions fréquemment utilisées au bouton Fn (Fonction).

1. **Appuyez à plusieurs reprises sur le bouton DISP sur la molette de commande pour afficher un mode d'écran autre que [Pour le viseur], puis appuyez sur le bouton Fn (Fonction).**

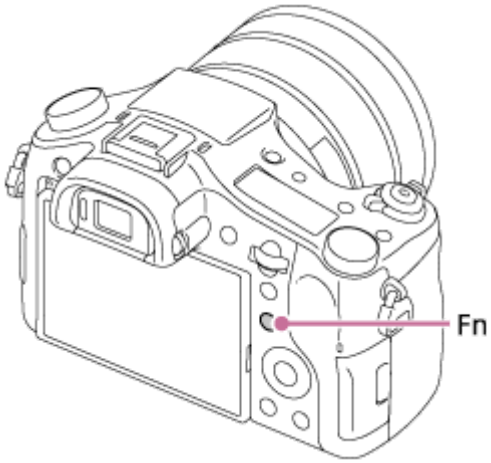


2. **Sélectionnez la fonction souhaitée en appuyant sur le côté supérieur/inférieur/gauche/droit de la molette de commande.**

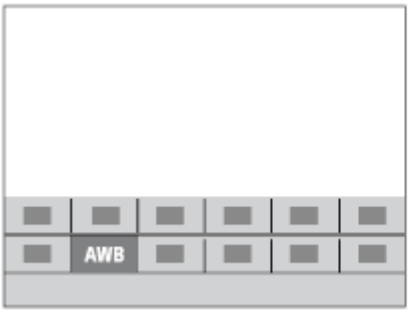


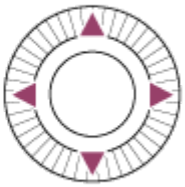

3. **Sélectionnez le réglage souhaité en tournant la molette de commande, puis appuyez au centre de la molette de commande.**
   - Il est possible de régler certaines fonctions avec précision à l'aide du sélecteur de commande.

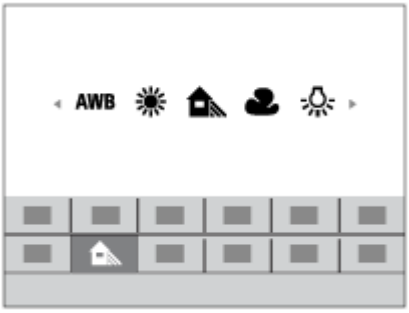

### Pour ajuster les réglages depuis les écrans de réglage dédiés

Sélectionnez la fonction souhaitée à l'étape 2, puis appuyez au centre de la molette de commande. L'écran de réglage dédié à la fonction apparaîtra. Suivez le guide d'opérations **(A)** pour ajuster les réglages.

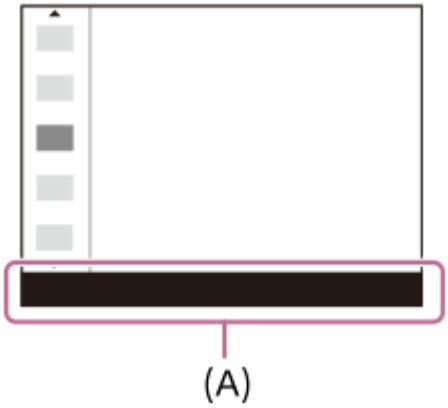


---

**Rubrique associée**

- Réglages menu fnct.

4-725-901-22(1) Copyright 2017 Sony Corporation

Appareil photo numérique
DSC-RX10M4

# Comment utiliser l'écran Quick Navi

L'écran Quick Navi est une fonction optimisée pour la prise de vue avec le viseur, vous permettant de contrôler directement les réglages.

1. **MENU → (Réglages de prise de vue2) → [Bouton DISP] → [Écran].**

2. **Cochez [Pour le viseur], puis sélectionnez [Entrer].**

3. **Appuyez sur DISP sur la molette de commande pour régler le mode d'écran sur [Pour le viseur].**

4. **Appuyez sur le bouton Fn pour basculer sur l'écran Quick Navi.**
   - Les contenus affichés et leurs positions dans les illustrations ne sont qu'à titre indicatif, et peuvent être différents des affichages réels.

### Mode Auto/Mode Sélection scène

### Mode P/A/S/M/Panorama par balayage

5. **Sélectionnez la fonction souhaitée en appuyant sur le côté supérieur/inférieur/gauche/droit de la molette de commande.**

6. **Tournez la molette de commande pour sélectionner le réglage désiré.**
   - Il est possible de régler certaines fonctions avec précision à l'aide du sélecteur de commande.

### Pour ajuster les réglages depuis les écrans de réglage dédiés

Sélectionnez la fonction souhaitée à l’étape 5, puis appuyez au centre de la molette de commande. L’écran de réglage dédié à la fonction apparaîtra. Suivez le guide d’opérations **(A)** pour ajuster les réglages.

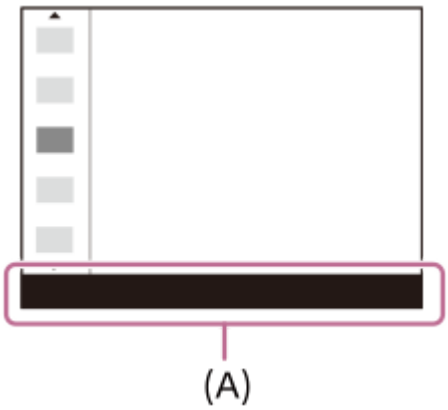


**Note**

- Les éléments grisés sur l’écran Quick Navi ne sont pas réglables.
- Lorsque vous utilisez [Modes créatifs], [Profil d'image], etc., certaines tâches de configuration peuvent être réalisées uniquement sur l’écran dédié.

---

**Rubrique associée**

- Changement d’affichage d’écran (pendant la prise de vue ou la lecture)

4-725-901-22(1) Copyright 2017 Sony Corporation

Appareil photo numérique
DSC-RX10M4

## Comment utiliser le clavier

Lorsque la saisie manuelle de caractères est nécessaire, un clavier s'affiche à l'écran.

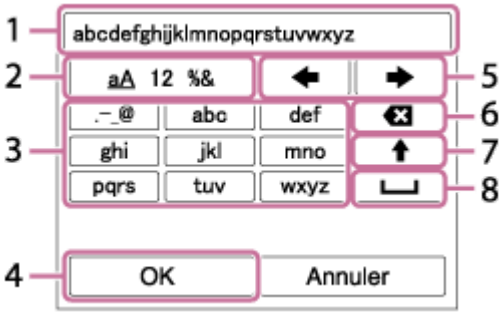


Déplacez le curseur sur la touche souhaitée au moyen de la molette de commande, puis appuyez au centre pour saisir.

1. **Zone de saisie**
   Les caractères saisis s'affichent.
2. **Changer de type de caractère**
   Chaque fois que vous appuyez sur cette touche, le type de caractère passe des lettres de l'alphabet aux chiffres et aux symboles.
3. **Clavier**
   Chaque fois que vous appuyez sur cette touche, les caractères correspondant à cette touche sont affichés un par un de façon séquentielle.

   **Par exemple : Si vous voulez saisir « abd »**

   Appuyez une fois sur la touche « abc » pour afficher « a » → sélectionnez « ➡ » ((5) Déplacer le curseur) et appuyez deux fois sur la touche « abc » pour afficher « b » → appuyez une fois sur la touche « def » pour afficher « d ».

4. **Finaliser**
   Finalise les caractères saisis.
5. **Déplacer le curseur**
   Déplace le curseur dans la zone de saisie vers la droite ou la gauche.
6. **Supprimer**
   Supprime le caractère précédant le curseur.
7. ⬆
   Change la casse du caractère suivant.
8. ␣
   Saisit une espace.

- Pour annuler la saisie, sélectionnez [Annuler].

4-725-901-22(1) Copyright 2017 Sony Corporation

Appareil photo numérique
DSC-RX10M4

# Liste des icônes sur l'écran

Les contenus affichés et leurs positions sont donnés ci-dessous à titre indicatif, et peuvent être différents de l'affichage réel.

## Mode Écran

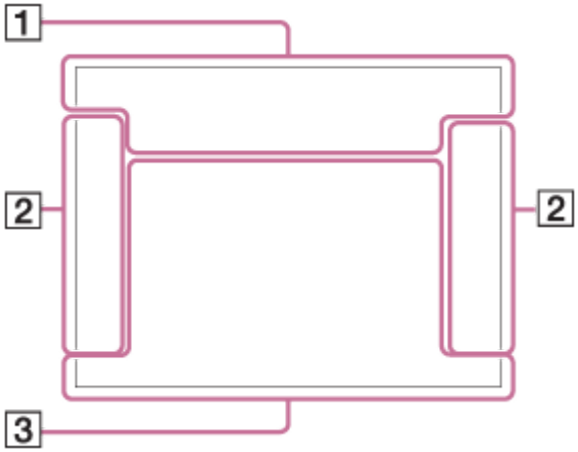


## Mode Viseur

### En mode Auto ou Sélection Scène

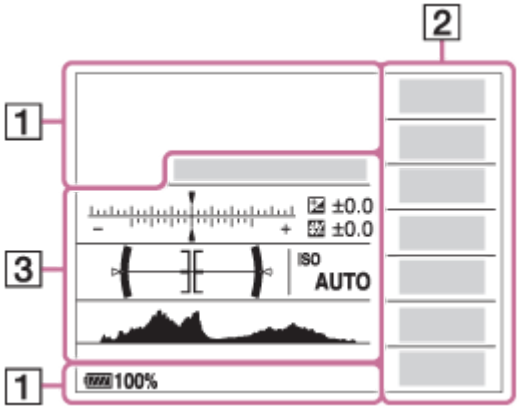


### Mode P/A/S/M/Panorama par balayage

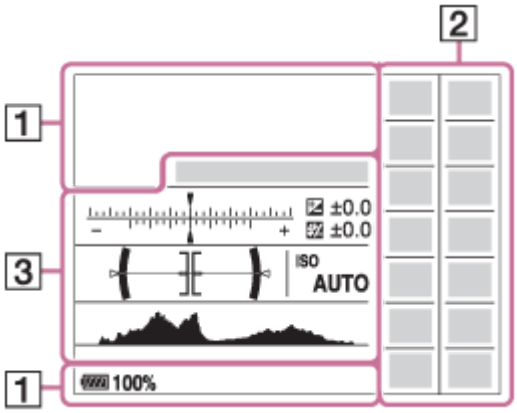


## Mode lecture

**Affichage des informations de base**

**Affichage de l'histogramme**

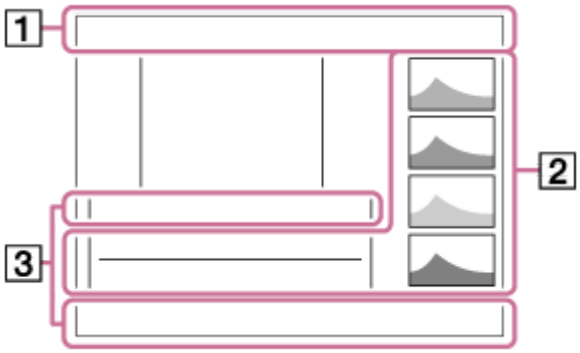


1. P P* A S M P A S M P A S M
Mode Pr. vue

1 2 3 M1 M2 M3 M4
Rappel de mémoire

Icônes Reconnaissance de scène

Sélection scène

NO CARD
État de la carte mémoire

**100**
Nombre d'images enregistrables

3:2 4:3 16:9 1:1
Ratio d'aspect des images fixes

**20M / 18M / 17M / 13M / 10M / 7.5M / 6.5M / 5.0M / 4.2M / 3.7M / VGA**
WIDE STD
Taille d'image des images fixes

RAW RAW+J X.FINE FINE STD
Qualité d'image des images fixes

120p 100p 60p 50p 60i 50i 30p 25p 24p
Cadence de prise de vue (films)

100 60 50 25 16 FX FH
Réglages d'enregistrement de films

Connexion Bluetooth disponible/Connexion Bluetooth non disponible

Connecté à un smartphone/Non connecté à un smartphone

**100 %**
Charge restante de la batterie

Avertissement de charge restante

Alimentation USB

Charge du flash en cours

ON
Illuminateur AF

VIEW
Définit. d'effet désac.

NFC est activé

Mode avion

Icône de superposition

OFF
Enregistrement audio désactivé (films)

100 Px 60 Px 50 Px 25 Px 16 Px

Px Enregistr. proxy

Réduction bruit vent

OFF
SteadyShot Désactivé/Activé, avertissement de bougé de l'appareil

Informations sur l’emplacement obtenues/Les informations sur l’emplacement ne peuvent pas être obtenues

Avertissement de surchauffe

**×2.0**
Téléconvertisseur numérique

FULL ERROR
Fichier de base de données plein/Erreur du fichier de base de données

S C D
Zoom intelligent/ Zoom "Clear Img"/Zoom numérique

AVCHD XAVC S HD XAVC S 4K
Mode Visualisation

**100-0003**
Numéro de dossier-numéro de fichier

Protéger

XAVC S 4K XAVC S HD AVCHD
Format d’enregistrement de films

**DPOF**
Marque DPOF ajoutée

–PC–
PC à distance

Vérificat. lumineuse

©
Écriture des informations sur les droits d'auteur

**240fps 250fps 480fps 500fps 960fps 1000fps**
Vitesse de défilement pour l’enregistrement HFR

HFR Chrono ENREG.

Assist S-Log2 Assist S-Log3

Aide affich. Gamma

Recadrage automatique

3

Écriture des données/Nombre d'images qu'il reste à écrire

**CAPTURE**

Capture d'image fixe

Impossible de capturer des images fixes

Dual Rec automatiq.

Annuler la mise au point

Verrouillage AF désactivé

**Mis. au point centrée**

Exécution de la Mis. au point centrée

2. Hi MID Lo 10 C3 2s BRK C 0.3EV3 BRK S 0.3EV3 BRK C 0.3EV3 BRK S 0.3EV3 BRK WB HI BRK DRO Lo BRK WB HI BRK DRO LO

Entraînement

AUTO SLOW REAR WL AUTO

Mode Flash/Réd. yeux rouges

±0.0

Correct.flash

AF-S AF-A AF-C MF DMF

Mode mise au point

Zone mise au point

STD L

Mode de mesure

AWB AWB AWB −1 0 +1 +2 WB 7500K A5 G5

Bal. des blancs (Automatique, Prédéfinie, Personnalisée, Température des couleurs, Filtre couleur)

D-R OFF DRO AUTO HDR AUTO

Optimiseur de plage dynamique/HDR auto

Std. Vivid Ntrl Clear Deep Light Port. Land. Sunset Night Autm B/W Sepia +3 +3 +3

Modes créatifs/Contraste, saturation et netteté

AF ON AF OFF

Prior. visag./yeux AF

Toy Norm Pop Pos Pos Rtro Sftfl key Part R Part G Part B Part V HC BW Soft Mid Pntg Mid Rich BW Mini AUTO WtrC Ilus Mid OFF

Effet de photo

©

Des informations sur les droits d'auteur sont disponibles pour cette image

Témoin de sensibilité de la détection de sourire

PP1 — PP9

PP OFF

Profil d'image

PEAK HI PEAK MID PEAK LO PEAK OFF

Intensification

3. ● **Verrouillage AF**

Affichage du guide pour le Verrouillage AF de la touche centrale

● **Sélect. point focal act/désact**

Affichage du guide pour le réglage de Zone mise au point

● **Annuler la mise au point**

Affichage du guide pour le réglage de Annuler la mise au point

Indicateur de bracketing

Correction de l'exposition/Mesure manuelle

**STBY**

Enregistrement de films en veille

**REC 1:00:12**

Durée d'enregistrement réelle du film (heures : minutes : secondes)

Fonction Bague d'objectif

Fonction Molette de commande

Fonction Sélecteur de commande

Mise au point

Limiteur de plage de mise au point

**1/250**

Vitesse d'obturation

**F3.5**

Valeur d'ouverture

**ISO400**

**ISO AUTO**

Sensibilité ISO

Guide de réglage de l'exposition

Verrouillage AE

Indicateur de vitesse d'obturation

Témoin d'ouverture

Histogramme

Informations sur l'emplacement

**90°44′55″N**

**233°44′55″W**

Informations sur la latitude/longitude

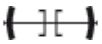

Indicateur de niveau numérique

Niveau audio

D-R OFF DRO HDR HDR !
DRO/Avertissement relatif à l’image HDR Auto

Erreur liée à l’effet Photo

**2017-1-1**
**10:37AM**
Date de l’enregistrement

**3/7**
Numéro de fichier/Nombre d’images dans le mode de visualisation

REC STBY
Commande REC

Zone de mesure du spot

**C:32:00**
Affichage d’autodiagnostic

**00:00:00:00**
Code temporel (heure : minute : seconde : image)

**00 00 00 00**
Bit utilisateur

4-725-901-22(1) Copyright 2017 Sony Corporation

Appareil photo numérique
DSC-RX10M4

## Témoins sur le panneau d’affichage

Vous pouvez régler la vitesse d’obturation et l’ouverture, la correction d’exposition, la correction d’exposition au flash, la sensibilité ISO, la balance des blancs, le mode d’entraînement, etc., au moyen du panneau d’affichage sur le haut de l’appareil.

### Vitesse d’obturation/Ouverture

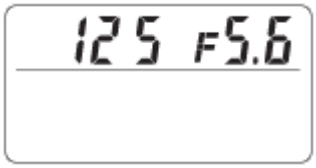


### Correction d’exposition/Correction d’exposition au flash

### Sensibilité ISO

### Balance des blancs

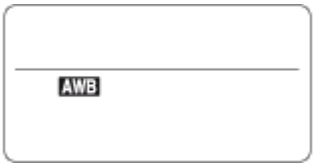


### Mode d’entraînement

### Charge restante de la batterie

### Nombre restant d’images enregistrables*

* Même si le nombre d’images enregistrables est supérieur à 9 999, le panneau d’affichage indique « 9999 ».

### Pour allumer le rétroéclairage du panneau d’affichage

Appuyez sur le bouton ☼ (Éclairage du panneau d’affichage) (A) situé sur le dessus de l’appareil. Si vous appuyez à nouveau sur la touche, le rétroéclairage du panneau d’affichage s’éteindra.

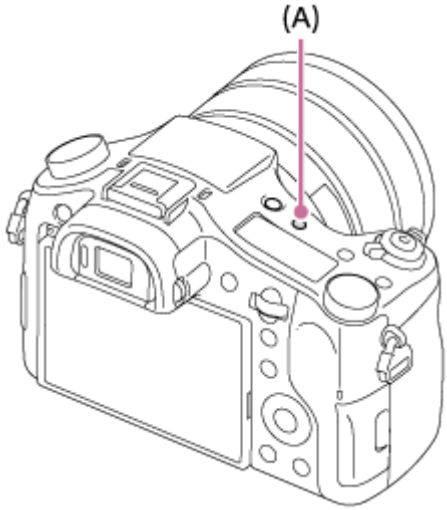


4-725-901-22(1) Copyright 2017 Sony Corporation

Appareil photo numérique
DSC-RX10M4

# Changement d’affichage d’écran (pendant la prise de vue ou la lecture)

Vous pouvez changer les contenus d’affichage à l’écran.

**1 Appuyez sur le bouton DISP (Réglage de l’affichage).**

- Pour changer les informations affichées dans le viseur, appuyez sur le bouton DISP tout en regardant dans le viseur.
- Chaque fois que vous appuyez sur le bouton DISP, l’affichage à l’écran change.
- Les contenus affichés et leurs positions sont donnés à titre indicatif, et peuvent être différents de l’affichage réel.

### Pendant la prise de vue (écran)

Afficher ttes infos → Pas d'info affich → Histogramme → Niveau → Pour le viseur → Afficher ttes infos

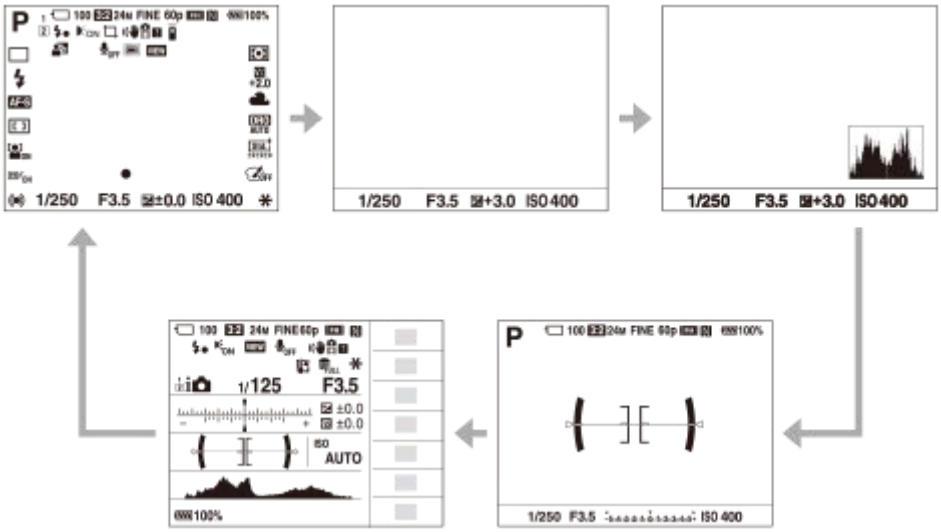


### Pendant la prise de vue (viseur)

Niveau → Pas d'info affich → Histogramme → Niveau

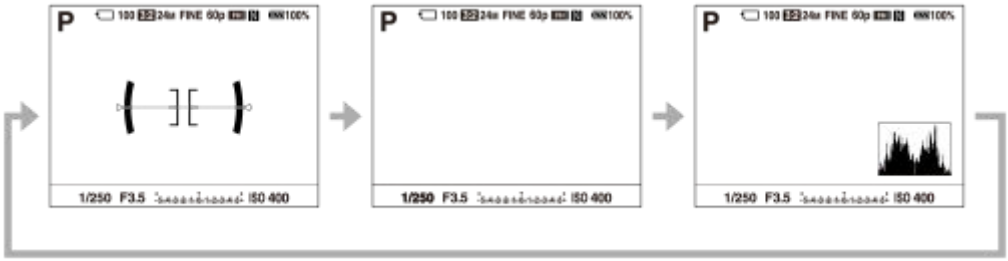


### Pendant la lecture (écran/viseur)

Info. affichage → Histogramme → Pas d'info affich → Info. affichage

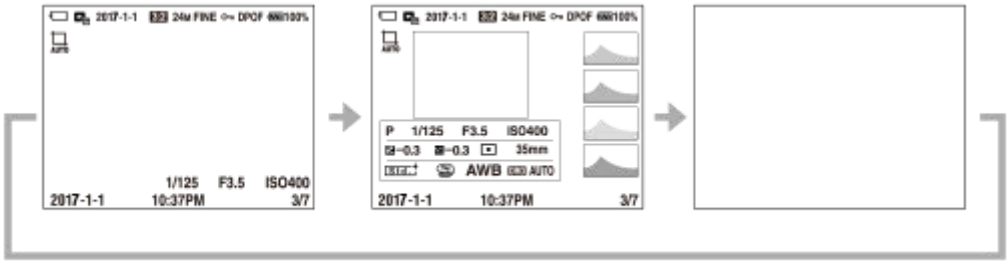


- Si l'image présente des zones surexposées ou sous-exposées, la partie correspondante clignote sur l'affichage de l'histogramme (avertissement surexposition/sous-exposition).
- Les réglages pour la lecture sont également appliqués dans [Affichage instantané].

## Affichage de l'histogramme

Un histogramme indique la distribution de la luminance, en affichant le nombre de pixels présents par luminance. Il est plus sombre vers la gauche et plus clair vers la droite.
L'histogramme change selon la correction d'exposition.
Les pics aux extrémités droite et gauche de l'histogramme indiquent que l'image présente des zones surexposées ou sous-exposées, respectivement. Vous ne pourrez pas corriger de tels défauts au moyen d'un ordinateur après la prise de vue. Effectuez la correction d'exposition avant la prise de vue au besoin.

**(A)** : Nombre de pixels
**(B)** : Luminosité

**Note**

- L'affichage du viseur et l'affichage de l'écran pour la prise de vue peuvent être réglés séparément. Regardez dans le viseur pour définir les réglages d'affichage de celui-ci.
- [Histogramme] ne s'affiche pas pendant la prise de vue panoramique.
- Les informations dans l'affichage de l'histogramme n'indiquent pas la photo finale. Il s'agit d'informations sur l'image affichée à l'écran. Le résultat final dépend de la valeur d'ouverture, etc.
- L'affichage de l'histogramme est très différent entre la prise de vue et la lecture dans les cas suivants :
  - Lorsque le flash est utilisé
  - Lors de la prise de vue d'un sujet à faible luminance comme un scène de nuit
- En mode film, [Pour le viseur] ne peut pas être affiché.

**Astuce**

- Les éléments suivants ne sont pas affichés dans les réglages par défaut.

— Aff. graphique
— Afficher ttes infos (lors de l'utilisation du viseur)

Pour modifier les modes d'affichage entre lesquels l'affichage bascule lorsque vous appuyez sur le bouton DISP, sélectionnez MENU → 2 (Réglages de prise de vue2) → [Bouton DISP] et modifiez le réglage.

---

### Rubrique associée

- Bouton DISP (Écran/Viseur)

4-725-901-22(1) Copyright 2017 Sony Corporation

Appareil photo numérique
DSC-RX10M4

# Bouton DISP (Écran/Viseur)

Vous permet de choisir les modes d'affichage à l'écran qui peuvent être sélectionnés à l'aide de DISP (Réglage d'affichage) en mode de prise de vue.

1. **MENU → 2 (Réglages de prise de vue2) → [Bouton DISP] → [Écran] ou [Viseur] → réglage souhaité → [Entrer].**

   Les éléments marqués d'une ✓ sont disponibles.

## Détails des éléments du menu

**Aff. graphique :**
Affiche les informations de prise de vue de base. Affiche la vitesse d'obturation et la valeur d'ouverture sous forme de graphique.

**Afficher ttes infos :**
Affiche les informations d'enregistrement.

**Pas d'info affich :**
N'affiche pas les informations d'enregistrement.

**Histogramme :**
Affiche un graphique de distribution de luminance.

**Niveau :**
Indique si le produit est de niveau à la fois dans le sens avant-arrière **(A)** et **(B)** dans le sens horizontal. Lorsque le produit est de niveau dans les deux directions, l'indicateur devient vert.

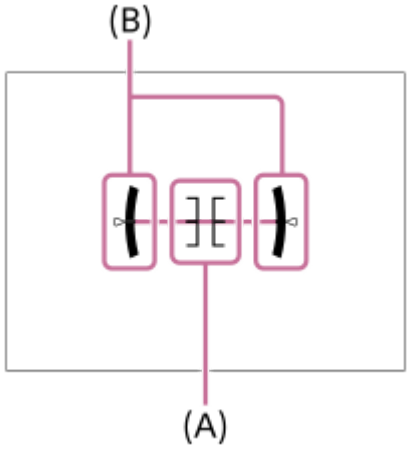


**Pour le viseur* :**
Affiche les informations adaptées à la prise de vue avec le viseur.

* Ce mode d'écran est disponible uniquement dans le réglage pour [Écran].

**Note**

- Si vous inclinez le produit en avant ou en arrière avec un angle élevé, le degré d'erreur sera plus important.
- Le produit peut avoir une marge d'erreur de presque ±1° même si l'inclinaison est corrigée par le niveau.

**Rubrique associée**

- Changement d'affichage d'écran (pendant la prise de vue ou la lecture)

4-725-901-22(1) Copyright 2017 Sony Corporation

Appareil photo numérique
DSC-RX10M4

## Vérification de l'appareil et des éléments fournis

Le nombre indiqué entre parenthèses correspond au nombre d’éléments fournis.

- Appareil photo (1)
- Cordon d'alimentation (1)* (fourni dans certains pays/régions)

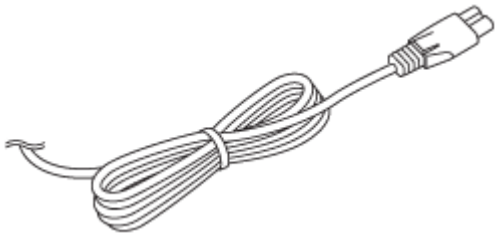

- Batterie rechargeable NP-FW50 (1)

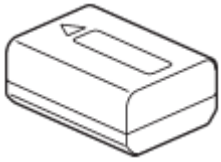

- Câble micro-USB (1)

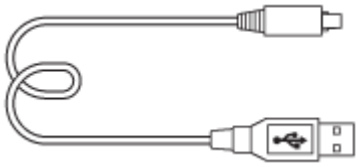

- Adaptateur secteur (1)
  La forme de l’adaptateur secteur peut varier selon le pays/la région.

- Bandoulière (1)

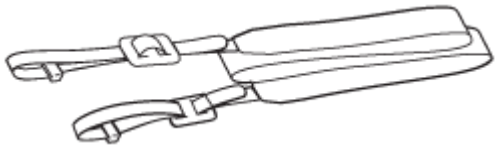

- Capuchon d'objectif (1)

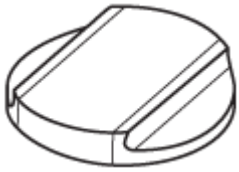

- Pare-soleil (1)

- Oculaire de visée (1) (fixé à l’appareil photo)
- Capuchon de la griffe (1) (fixé à l’appareil photo)
- Mode d’emploi (1)
- Guide de référence (1)
- Wi-Fi Connection/One-touch (NFC) Guide (1)

4-725-901-22(1) Copyright 2017 Sony Corporation

Appareil photo numérique
DSC-RX10M4

## Insertion/Retrait de la batterie

1. **Ouvrez le couvercle du compartiment de la batterie.**

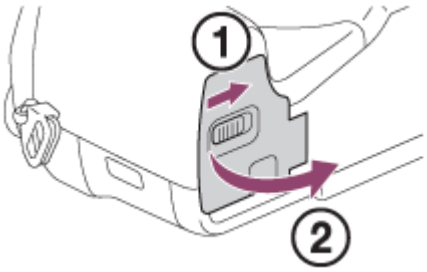


2. **Insérez la batterie tout en appuyant sur le levier de verrouillage (A) avec l'extrémité de la batterie jusqu'à ce qu'elle s'enclenche et se verrouille.**

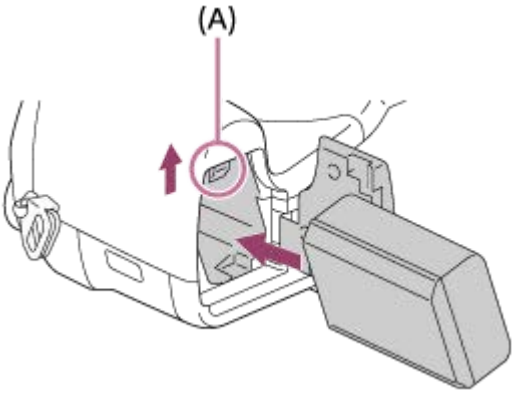


3. **Fermez le couvercle.**

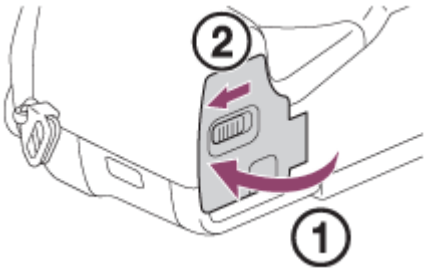


### Pour retirer la batterie

Assurez-vous que le témoin d'accès est éteint, puis mettez l'appareil hors tension. Ensuite, faites glisser le levier de verrouillage **(A)** et retirez la batterie.

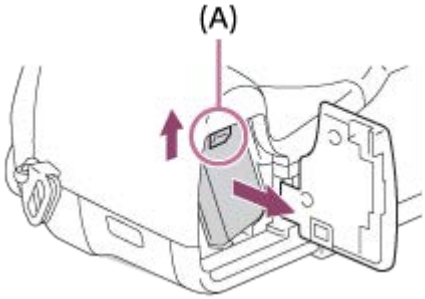


4-725-901-22(1) Copyright 2017 Sony Corporation

# Charge de la batterie lorsque celle-ci est insérée dans l'appareil

1. **Mettez-le hors tension.**

2. **La batterie étant insérée dans l'appareil, raccordez celui-ci à l'adaptateur secteur (fourni) à l'aide du câble micro-USB (fourni) et branchez l'adaptateur secteur sur la prise murale.**

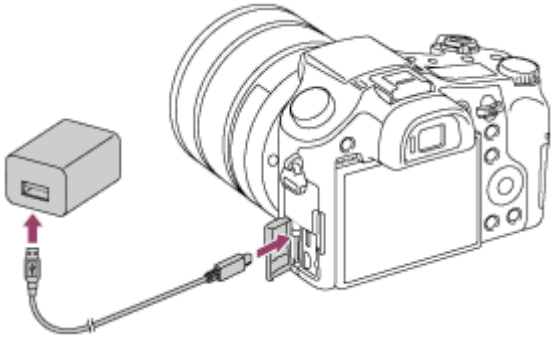

**Témoin de charge de l'appareil (orange)**
Allumé : charge en cours
Éteint : charge terminée
Clignotant : erreur de charge ou interruption momentanée de la charge parce que la température de l'appareil est en dehors de la plage recommandée

- Durée de charge (Charge complète) : La durée de charge est d'environ 150 minutes.
- La durée de charge ci-dessus s'applique lors de la charge d'une batterie complètement déchargée, à une température de 25 °C (77 °F). Selon les conditions d'utilisation et les circonstances, la charge peut prendre plus longtemps.
- Le témoin de charge s'éteint une fois la charge terminée.
- Si le témoin de charge s'allume puis s'éteint immédiatement, la batterie est complètement chargée.

**Note**

- Si le témoin de charge clignote alors que la batterie n'est pas entièrement chargée, retirez la batterie ou débranchez le câble USB de l'appareil photo, puis réinsérez la batterie ou rebranchez le câble pour recharger.
- Si le témoin de charge situé sur l'appareil clignote lorsque l'adaptateur secteur est branché sur la prise murale, cela signifie que la charge est momentanément interrompue parce que la température est en dehors de la plage recommandée. Lorsque la température revient dans la plage adaptée, la charge reprend. Nous vous recommandons de recharger la batterie à une température ambiante comprise entre 10 °C et 30 °C (50 °F et 86 °F).
- Lorsque vous utilisez l'adaptateur secteur/le chargeur de batterie, branchez-le dans une prise murale se trouvant à proximité. En cas de dysfonctionnement, débranchez immédiatement la fiche de la prise murale pour couper l'alimentation.
  Si vous utilisez un produit équipé d'un témoin de charge, notez que l'alimentation du produit n'est pas coupée même lorsque le témoin est éteint.
- Lorsque vous mettez l'appareil sous tension, il est alimenté par la prise murale, et vous pouvez utiliser l'appareil. Cependant, la batterie ne se charge pas.
- Lorsque vous chargez une batterie neuve (première charge) ou une batterie qui n'a pas été utilisée depuis longtemps, le témoin de charge peut clignoter rapidement lorsque la batterie est chargée. Dans ce cas, retirez la batterie ou débranchez le câble USB de l'appareil photo, puis réinsérez la batterie ou rebranchez le câble pour recharger.
- Ne chargez pas la batterie en continu, ne la chargez pas de façon répétée sans l'utiliser si elle est déjà complètement chargée ou presque. Sinon, vous risquez de provoquer une détérioration des performances de la batterie.

- Une fois la batterie chargée, débranchez l’adaptateur secteur de la prise murale.
- Utilisez exclusivement des batteries, des câbles micro-USB (fournis) et des adaptateurs secteur (fournis) de la marque Sony.

**Rubrique associée**

- Remarques sur la batterie
- Remarques sur la charge de la batterie
- Utilisation de l'adaptateur secteur/du chargeur de batterie à l'étranger

4-725-901-22(1) Copyright 2017 Sony Corporation

Appareil photo numérique
DSC-RX10M4

# Charge en se raccordant à un ordinateur

La batterie peut être rechargée en raccordant l'appareil photo à un ordinateur au moyen du câble micro-USB.

1. **Mettez le produit hors tension, et raccordez-le au port USB de l'ordinateur.**

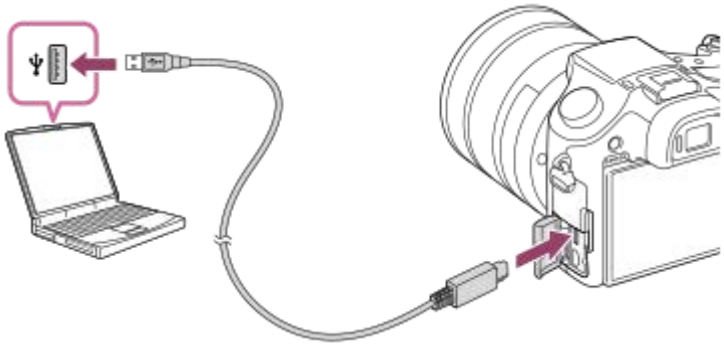

**Note**

- Si l'appareil photo est raccordé à un ordinateur portable qui n'est pas branché sur une source d'alimentation, le niveau de la batterie de l'ordinateur portable diminue. Ne laissez pas le produit branché sur un ordinateur portable pendant une période prolongée.
- N'allumez pas, n'éteignez pas ou ne redémarrez pas l'ordinateur, et ne le réactivez pas à partir du mode veille lorsqu'une connexion USB a été établie entre l'ordinateur et l'appareil photo. Cela pourrait provoquer un dysfonctionnement. Avant d'allumer, d'éteindre ou de redémarrer l'ordinateur, ou de le réactiver à partir du mode veille, déconnectez l'appareil photo de l'ordinateur.
- Un bon fonctionnement ne peut pas être garanti pour tous les types d'ordinateur.
- Le chargement ne peut pas être garanti avec un ordinateur construit sur mesure, un ordinateur modifié ou un ordinateur raccordé via un concentrateur (hub) USB.
- L'appareil risque de ne pas fonctionner correctement lorsque d'autres dispositifs USB sont utilisés simultanément.

**Rubrique associée**

- Remarques sur la batterie
- Remarques sur la charge de la batterie

4-725-901-22(1) Copyright 2017 Sony Corporation

## Durée de service de la batterie et nombre d'images enregistrables

| | | Durée de service de la batterie | Nombre d'images |
|---|---|---|---|
| Prise de vue (images fixes) | Mode écran | – | Environ 400 |
| | Mode Viseur | – | Environ 370 |
| Prise de vue réelle (films) | Mode écran | Environ 75 min | – |
| | Mode Viseur | Environ 75 min | – |
| Prise de vue en continu (films) | Mode écran | Environ 135 min | – |
| | Mode Viseur | Environ 135 min | – |

**Note**

- L'autonomie de la batterie et le nombre d'images enregistrables estimés ci-dessus sont valables pour une batterie complètement chargée. L'autonomie de la batterie et le nombre d'images peuvent diminuer en fonction des conditions d'utilisation.
- L'autonomie de la batterie et le nombre d'images enregistrables sont des estimations basées sur les conditions suivantes de prise de vue avec les réglages par défaut :
  - Utilisation de la batterie à une température ambiante de 25 °C (77 °F).
  - Utiliser une carte mémoire Sony SDXC (U3) (vendue séparément)
- Les nombres pour la « Prise de vue (images fixes) » sont basés sur la norme CIPA et sur les conditions de prise de vue suivantes :
  (CIPA: Camera & Imaging Products Association)
  - Une prise de vue toutes les 30 secondes.
  - Mise sous et hors tension toutes les dix prises.
  - Déclenchement du flash toutes les deux prises.
  - Passage du zoom alternativement de l'extrémité W à l'extrémité T.
- Le nombre de minutes d'enregistrement de films est basé sur la norme CIPA et sur les conditions de prise de vue suivantes :
  - La qualité d'image est réglée sur XAVC S HD 60p 50M/50p 50M.
  - Prise de vue réelle (films) : l'autonomie de la batterie est basée sur la répétition d'opérations telles que la prise de vue, l'utilisation du zoom, l'attente de prise de vue, la mise sous et hors tension de l'appareil, etc.
  - Prise de vue en continu (films) : l'autonomie de la batterie est basée sur une prise de vue en continu jusqu'à la durée limite (29 minutes), et la poursuite de la prise de vue par une nouvelle pression sur le bouton MOVIE (Film). Les autres fonctions, comme le zoom, ne sont pas utilisées.

4-725-901-22(1) Copyright 2017 Sony Corporation

Appareil photo numérique
DSC-RX10M4

# Alimentation par une prise murale

Utilisez l’adaptateur secteur fourni pour effectuer des prises de vue et lire des images lorsque l’alimentation est assurée par une prise murale. Ceci économise la batterie de l’appareil.

1. **Insérez la batterie dans l'appareil.**

2. **Raccordez l'appareil à la prise murale à l'aide d'un câble micro-USB (fourni) et d'un adaptateur secteur (fourni).**

**Note**

- L'appareil ne s'allume pas si la batterie est déchargée. Insérez une batterie suffisamment chargée dans l'appareil.
- Si vous utilisez l'appareil lorsque l'alimentation est assurée par la prise murale, vérifiez que l'icône ( ) est affichée à l'écran.
- Ne retirez pas la batterie lorsque l'alimentation est assurée par une prise murale. Si vous retirez la batterie, l'appareil s'éteint.
- Ne retirez pas la batterie lorsque le témoin d’accès est allumé. Vous risquez d'endommager les données de la carte mémoire.
- Tant que l'appareil est allumé, la batterie ne se charge pas même si l'appareil est raccordé à l’adaptateur secteur.
- Dans certaines conditions, l'alimentation peut être assurée de façon complémentaire par la batterie même si vous utilisez l’adaptateur secteur.
- Ne retirez pas le câble micro-USB lorsque l'alimentation est assurée par une prise murale. Avant de retirer le câble micro-USB, mettez l'appareil hors tension.
- Selon la température de l’appareil et de la batterie, le temps d’enregistrement en continu risque de diminuer lorsque l'alimentation est assurée par une prise murale.
- Lorsque vous utilisez un chargeur portable comme source d'alimentation, vérifiez qu'il est complètement chargé avant de l'utiliser. Pensez aussi à vérifier la charge restante du chargeur portable en cours d'utilisation.

4-725-901-22(1) Copyright 2017 Sony Corporation

# Remarques sur la batterie

## Remarques sur l'utilisation de la batterie

- Veillez à utiliser uniquement des batteries spécifiées pour ce produit.
- En fonction des conditions de l'environnement ou de fonctionnement, l'indicateur de charge restante de la batterie peut ne pas s'afficher correctement.
- N'exposez pas la batterie à l'eau. La batterie n'est pas étanche à l'eau.
- Ne laissez pas la batterie dans des endroits très chauds, par exemple dans un véhicule ou en plein soleil.

## Charge de la batterie

- Chargez la batterie (fournie) avant d'utiliser le produit pour la première fois.
- La batterie chargée se déchargera peu à peu même si vous ne l'utilisez pas. Chargez la batterie chaque fois que vous utiliserez le produit pour que vous ne ratiez pas d'occasions de prendre des images.
- Ne chargez pas de batteries autres que celles spécifiées pour ce produit. Vous risqueriez de provoquer des fuites, une surchauffe, des explosions, des électrocutions, des brûlures ou des blessures.
- Si le témoin de charge clignote alors que la batterie n'est pas entièrement chargée, retirez la batterie ou débranchez le câble USB de l'appareil photo, puis réinsérez la batterie ou rebranchez le câble pour recharger.
- Nous vous recommandons de recharger la batterie à une température ambiante comprise entre 10 °C et 30 °C (50 °F et 86 °F). La batterie peut ne pas se charger efficacement en dehors de cette plage de températures.
- Lorsque vous connectez ce produit et un ordinateur portable non raccordé à une source d'alimentation, il se peut que la charge de la batterie de l'ordinateur portable diminue. Ne chargez pas ce produit au moyen d'un ordinateur portable pendant trop longtemps.
- Ne mettez pas sous tension ou redémarrez un ordinateur, ne sortez pas un ordinateur du mode de veille ni n'éteignez un ordinateur alors que ce produit est connecté à l'ordinateur via un câble USB. Cela pourrait provoquer un dysfonctionnement du produit. Débranchez le produit et l'ordinateur avant de procéder aux opérations ci-dessus.
- La charge ne saurait être garantie si vous utilisez un ordinateur modifié ou monté soi-même.
- Une fois la charge terminée, débranchez l'adaptateur secteur de la prise murale ou déconnectez le câble USB de l'appareil. Vous risquez autrement de réduire la durée de vie de la batterie.

## Indicateur de charge restante de la batterie

- L'indicateur de charge restante de la batterie apparaît sur l'écran.

**A :** Niveau de batterie élevé
**B :** Batterie épuisée

- Il faut environ une minute avant que l'indicateur de charge restante de la batterie correct apparaisse.
- En fonction des conditions de l'environnement ou de fonctionnement, l'indicateur de charge restante de la batterie peut ne pas s'afficher correctement.
- Si l'indicateur de charge restante de la batterie n'apparaît pas sur l'écran, appuyez sur le bouton DISP (Réglage de l'affichage) pour l'afficher.

## Durée de charge (Charge complète)

La durée de charge est d'environ 150 minutes avec l'adaptateur secteur (fourni).
La durée de charge ci-dessus s'applique lors de la charge d'une batterie complètement déchargée, à une température de 25 °C (77 °F). Selon les conditions d'utilisation et les circonstances, la charge peut prendre plus longtemps.

## Comment utiliser efficacement la batterie

- La performance de la batterie diminue lorsque la température ambiante est basse. La durée de fonctionnement de la batterie est donc plus courte dans des endroits froids. Pour prolonger la durée d'utilisation de la batterie, nous vous recommandons de la placer dans votre poche près du corps pour la réchauffer et de l'insérer dans le produit juste avant la prise de vue. Si votre poche contient des objets métalliques tels que des clés, prenez garde au risque de court-circuit.
- La batterie s'épuisera rapidement si vous utilisez fréquemment le flash ou la fonction de prise de vue en continu, si vous mettez l'appareil sous/hors tension de manière répétée ou si vous augmentez la luminosité de l'écran.
- Nous vous recommandons de prévoir une batterie de rechange et de prendre des clichés d'essai avant de prendre des clichés réels.
- Si les bornes de la batterie sont encrassées, il se peut que vous ne parveniez pas à mettre le produit sous tension, ou que la batterie ne se charge pas correctement. Dans ce cas, retirez légèrement la poussière à l'aide d'un chiffon doux ou d'un coton-tige pour nettoyer la batterie.

## Comment stocker la batterie

Pour entretenir la capacité de la batterie, chargez-la puis déchargez-la complètement dans l'appareil photo au moins une fois par an avant de la ranger. Rangez la batterie dans un endroit frais et sec après l'avoir retirée de l'appareil.

## Durée de vie de la batterie

- La durée de vie de la batterie est limitée. Si vous utilisez à plusieurs reprises la même batterie ou utilisez la même batterie pendant une période prolongée, la capacité de la batterie diminuera progressivement. Si la durée d'utilisation de la batterie est considérablement réduite, le moment est venu de remplacer la batterie par une neuve.
- La durée de vie de la batterie varie en fonction des conditions ambiantes, de stockage et d'utilisation.

4-725-901-22(1) Copyright 2017 Sony Corporation

## Remarques sur la charge de la batterie

- L'adaptateur secteur fourni est destiné uniquement à ce produit. Ne le raccordez pas à d'autres dispositifs électroniques. Cela pourrait provoquer un dysfonctionnement.
- Assurez-vous d'utiliser un adaptateur secteur Sony d'origine.
- Si le témoin de charge du produit clignote pendant la charge, retirez la batterie en cours de charge, puis insérez à nouveau fermement cette même batterie dans le produit. Si le témoin de charge clignote à nouveau, cela peut indiquer une batterie défectueuse ou qu'une batterie de type autre que spécifié a été insérée. Vérifiez que la batterie correspond au type spécifié.
  Si la batterie est du type spécifié, retirez la batterie, remplacez-la par une batterie neuve ou différente, et vérifiez si la batterie nouvellement insérée se charge correctement. Si la batterie nouvellement insérée se charge correctement, il se peut que la batterie précédemment insérée soit défectueuse.
- Si le témoin de charge clignote même si l'adaptateur secteur est branché au produit et à la prise murale, cela indique que la charge s'est temporairement arrêtée et est en veille. La charge s'arrête et passe automatiquement en état de veille lorsque la température est hors de la plage de température de fonctionnement recommandée. Lorsque la température revient dans la plage appropriée, la charge reprend et le témoin de charge se rallume. Nous vous recommandons de recharger la batterie à une température ambiante comprise entre 10 °C et 30 °C (50 °F et 86 °F).

4-725-901-22(1) Copyright 2017 Sony Corporation

Appareil photo numérique
DSC-RX10M4

# Insertion/retrait d'une carte mémoire

Explique comment insérer une carte mémoire (vendue séparément) dans le produit.

1. **Ouvrez le couvercle de la carte mémoire.**

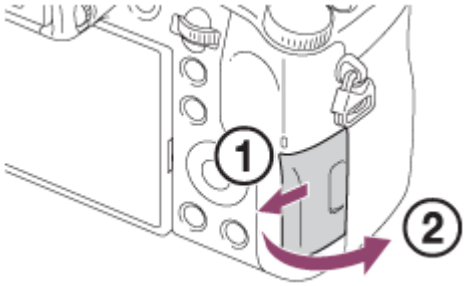


2. **Insérez la carte mémoire.**

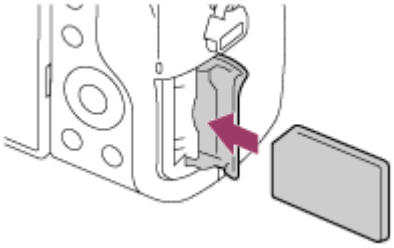

- En positionnant le coin biseauté comme illustré, insérez la carte mémoire jusqu'au clic d'enclenchement. Insérez correctement la carte mémoire, sous peine de provoquer un dysfonctionnement.

3. **Fermez le couvercle.**

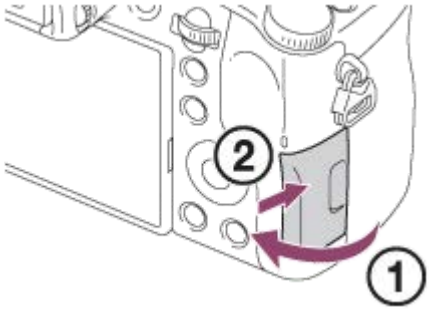


**Astuce**

- Lorsque vous utilisez une carte mémoire pour la première fois avec cet appareil, nous vous recommandons de la formater avec l'appareil, afin de garantir une performance stable de la carte mémoire.

## Pour retirer la carte mémoire

Ouvrez le couvercle de la carte mémoire et assurez-vous que le témoin d'accès **(A)** est éteint, puis poussez légèrement sur la carte mémoire une fois pour la retirer.

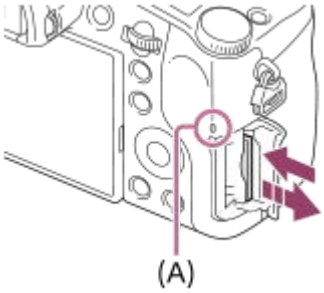


**Rubrique associée**

- Cartes mémoires pouvant être utilisées
- Remarques sur les cartes mémoire
- Formater

4-725-901-22(1) Copyright 2017 Sony Corporation

# Cartes mémoires pouvant être utilisées

Lors de l'utilisation de cartes mémoire microSD ou d'un Memory Stick Micro avec cet appareil, veillez à utiliser l'adaptateur approprié.

## Cartes mémoire SD

| Format d'enregistrement | | Carte mémoire prise en charge |
|---|---|---|
| **Image fixe** | | Carte SD/SDHC/SDXC |
| **AVCHD** | | Carte SD/SDHC/SDXC (classe 4 ou supérieure, ou U1 ou supérieure) |
| **XAVC S** | **4K 60 Mb/s*<br>HD 50 Mb/s ou moins*<br>HD 60 Mb/s** | Carte SDHC/SDXC (classe 10 ou U1 ou supérieure) |
| | **4K 100 Mb/s*<br>HD 100 Mb/s** | Carte SDHC/SDXC (U3) |
| | **Vitesse de défilement élevée*** | Carte SDHC/SDXC (classe 10 ou U1 ou supérieure) |

* Y compris lorsque vous enregistrez des films proxy simultanément

## Memory Stick

| Format d'enregistrement | | Carte mémoire prise en charge |
|---|---|---|
| **Image fixe** | | Memory Stick PRO Duo/Memory Stick PRO-HG Duo |
| **AVCHD** | | Memory Stick PRO Duo (Mark 2)/Memory Stick PRO-HG Duo |
| **XAVC S** | **4K 60 Mb/s*<br>HD 50 Mb/s ou moins*<br>HD 60 Mb/s** | Memory Stick PRO-HG Duo |
| | **4K 100 Mb/s*<br>HD 100 Mb/s** | — |
| | **Vitesse de défilement élevée*** | Memory Stick PRO-HG Duo |

* Y compris lorsque vous enregistrez des films proxy simultanément

**Note**

- Lorsque vous utilisez une carte mémoire SDHC pour enregistrer un film XAVC S pendant une période prolongée, les films enregistrés sont divisés en fichiers de 4 Go de taille. Les fichiers divisés peuvent être gérés en tant que fichier unique en les important sur un ordinateur à l'aide de PlayMemories Home.
- Rechargez complètement la batterie avant d'essayer de récupérer les fichiers de base de données sur la carte mémoire.

**Rubrique associée**

- Remarques sur les cartes mémoire

- Nombre d’images enregistrables
- Durées de film enregistrables

4-725-901-22(1) Copyright 2017 Sony Corporation

## Remarques sur les cartes mémoire

- Si vous effectuez des prises de vue et supprimez des images de façon répétée sur une période prolongée, les données des fichiers de la carte mémoire risquent de se fragmenter, et l'enregistrement d'un film peut s'interrompre au milieu de la prise de vue. Le cas échéant, sauvegardez vos images sur un ordinateur ou un autre emplacement de stockage, puis exécutez [Formater] avec cet appareil.
- Ne retirez pas la batterie ou la carte mémoire, ne débranchez pas le câble USB, ni n'éteignez l'appareil photo pendant que le témoin d'accès est allumé. Cela risquerait d'endommager les données de la carte mémoire.
- Veillez à sauvegarder les données par précaution.
- Nous ne pouvons pas garantir le bon fonctionnement de toutes les cartes mémoire.
- Les images enregistrées sur une carte mémoire SDXC ne peuvent pas être importées ou lues sur des ordinateurs ou des périphériques AV non compatibles exFAT lors de la connexion au moyen d'un câble micro-USB. Assurez-vous que le périphérique est compatible exFAT avant de le raccorder à l'appareil.
  Si vous branchez votre appareil photo sur un périphérique non compatible, un message pourrait vous inviter à formater la carte. Ne formatez jamais la carte en réponse à cette invite, car cela effacerait toutes les données qu'elle contient.
  (exFAT est le système de fichiers utilisé sur les cartes mémoire SDXC.)
- N'exposez pas la carte mémoire à l'eau.
- Ne soumettez pas la carte mémoire à des chocs, ne la pliez pas et ne la laissez pas tomber.
- N'utilisez pas ou ne rangez pas la carte mémoire dans les conditions suivantes :
  - endroits présentant une température élevée, à l'intérieur d'un véhicule garé en plein soleil par exemple
  - endroits exposés aux rayons directs du soleil
  - endroits humides ou en présence de substances corrosives
- Si vous utilisez la carte mémoire à proximité d'un champ magnétique puissant ou dans un endroit soumis à de l'électricité statique ou du bruit électrique, les données de la carte mémoire peuvent être endommagées.
- Ne touchez pas les bornes de la carte mémoire avec les doigts ou un objet métallique.
- Ne laissez pas la carte mémoire à la portée de jeunes enfants. Ils risqueraient de l'avaler accidentellement.
- Ne démontez pas et ne modifiez pas la carte mémoire.
- Il se peut que la carte mémoire soit chaude juste après une utilisation prolongée. Manipulez-la avec précautions.
- Le fonctionnement d'une carte mémoire formatée sur un ordinateur n'est pas garanti avec le produit. Formatez la carte mémoire avec ce produit.
- Les vitesses de lecture/écriture des données dépendent de la combinaison de carte mémoire et du matériel utilisés.
- N'appuyez pas fortement sur la carte mémoire lorsque vous écrivez dans l'espace de notes.
- Ne collez pas d'étiquette sur la carte mémoire, ni sur l'adaptateur de carte mémoire.
- Si le commutateur de protection en écriture ou le commutateur de protection contre l'effacement d'une carte mémoire est réglé sur la position LOCK, vous ne pouvez pas enregistrer ou supprimer des images. Dans ce cas, placez le commutateur en position d'enregistrement.
- Pour utiliser un Memory Stick Micro ou une carte mémoire microSD avec ce produit :
  - Veillez à insérer la carte mémoire dans un adaptateur dédié. Si vous insérez une carte mémoire dans le produit sans utiliser un adaptateur pour carte mémoire, vous risquez de ne pas pouvoir la sortir du produit.
  - Lors de l'insertion d'une carte mémoire dans un adaptateur de carte mémoire, assurez-vous que la carte mémoire est dans le bon sens, puis insérez-la à fond. Une insertion incorrecte peut provoquer un dysfonctionnement.
- À propos de Memory Stick PRO Duo et Memory Stick PRO-HG Duo :
  - Ce Memory Stick est pourvu de la fonction MagicGate. MagicGate est une technologie de protection des droits d'auteur faisant appel au cryptage.
    L'enregistrement/la lecture de données nécessitant les fonctions MagicGate ne peuvent pas être effectués avec ce produit.
  - Le transfert de données à haute vitesse par une interface parallèle est pris en charge.

4-725-901-22(1) Copyright 2017 Sony Corporation

Appareil photo numérique
DSC-RX10M4

## Installation du pare-soleil

Nous vous recommandons d'installer le pare-soleil afin d'éviter que de la lumière provenant de l'extérieur du cadre de prise de vue n'affecte l'image.

1. **Faites correspondre la fixation du pare-soleil avec l'extrémité de l'objectif, et faites tourner le pare-soleil dans le sens des aiguilles d'une montre jusqu'au déclic.**

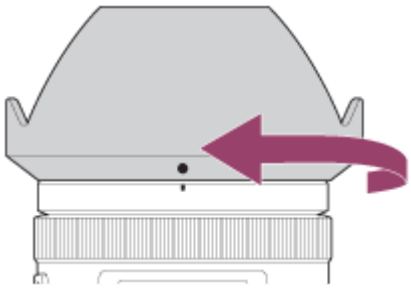

**Note**

- Fixez le pare-soleil correctement. Sinon, le pare-soleil risque de n'avoir aucun effet, ou de se refléter en partie sur l'image.
- Lorsque le pare-soleil est installé correctement, la ligne rouge située sur l'appareil et le repère du pare-soleil (point rouge) sont alignés.
- Retirez le pare-soleil lorsque vous utilisez le flash, car le pare-soleil bloque la lumière du flash et peut apparaître sous la forme d'une ombre sur l'image.
- Pour ranger le pare-soleil après la prise de vue, montez-le à l'envers sur l'objectif.

4-725-901-22(1) Copyright 2017 Sony Corporation

Appareil photo numérique
DSC-RX10M4

# Réglage de la langue, de la date et de l'heure

L'écran de réglage de la langue, la date et l'heure s'affiche automatiquement lorsque vous mettez pour la première fois ce produit sous tension, vous réinitialisez ce produit ou lorsque la batterie interne rechargeable de sauvegarde est complètement déchargée.

1. **Allumez l'appareil.**

   L'écran de réglage de la langue apparaît, puis celui du réglage de la date et de l'heure.

2. **Sélectionnez votre langue et appuyez au centre de la molette de commande.**

3. **Vérifiez que [Entrer] est sélectionné sur l'écran, puis appuyez au centre.**

4. **Sélectionnez l'emplacement géographique de votre choix, puis appuyez au centre.**

5. **Sélectionnez un élément de réglage en appuyant sur le côté supérieur/inférieur de la molette de commande ou en la faisant tourner, puis appuyez au centre.**

6. **Réglez [Heure d'été], [Date/heure] et [Format de date] en appuyant sur le côté supérieur/inférieur/gauche/droit, puis appuyez au centre.**

   - Minuit est indiqué par 12:00 AM, et midi par 12:00 PM lorsque vous réglez [Date/heure].
   - Changez les valeurs à l'aide du côté supérieur/inférieur lorsque vous réglez [Date/heure].

7. **Répétez les Étapes 5 et 6 pour régler d'autres éléments, puis sélectionnez [Entrer] et appuyez au centre.**

## Comment conserver la date et l'heure

Cet appareil comporte une batterie interne rechargeable pour la conservation de la date, de l'heure et d'autres réglages, que l'appareil soit allumé ou éteint, ou que la batterie soit chargée ou déchargée.
Pour charger la batterie interne rechargeable de sauvegarde, insérez une batterie chargée dans l'appareil photo et laissez le produit éteint pendant 24 heures ou plus.
Si l'horloge se réinitialise chaque fois que la batterie est chargée, il se peut que la batterie interne rechargeable de sauvegarde soit épuisée. Consultez votre centre de service après-vente.

**Astuce**

- Pour régler à nouveau la date et l'heure ou l'emplacement géographique après avoir terminé le réglage de la date et de l'heure, sélectionnez MENU → (Réglage) → [Rég. date/heure] ou [Réglage zone].

**Note**

- Si le réglage de la date et de l'heure est annulé en cours de route, l'écran de réglage de la date et de l'heure s'affiche chaque fois que vous mettez l'appareil sous tension.

**Rubrique associée**

- Rég. date/heure
- Réglage zone
- Utilisation de la molette de commande

4-725-901-22(1) Copyright 2017 Sony Corporation

Appareil photo numérique
DSC-RX10M4

## Guide intégr. à l'app.

Le [Guide intégr. à l'app.] affiche des descriptions des éléments du MENU, des élément Fn (Fonction) et des réglages. Attribuez au préalable la fonction [Guide intégr. à l'app.] à la touche souhaitée au moyen de [Touche perso(p.d.v.)].

1. **MENU → (Réglages de prise de vue2) → [Touche perso(p.d.v.)] → touche souhaitée, puis attribuez la fonction [Guide intégr. à l'app.] à la touche.**
   - La fonction [Guide intégr. à l'app.] ne peut pas être attribuée à certaines touches.

2. **Sélectionnez l'élément de MENU ou Fn dont vous souhaitez voir la description, puis appuyez sur le bouton auquel la fonction [Guide intégr. à l'app.] est attribuée.**

   Les descriptions de l'élément s'affichent.

**Rubrique associée**

- Touche perso(p.d.v.)/Touche perso(lire)

4-725-901-22(1) Copyright 2017 Sony Corporation

## Prise d'images fixes

1. **Sélectionnez le mode de prise de vue souhaité en faisant tourner le sélecteur de mode.**

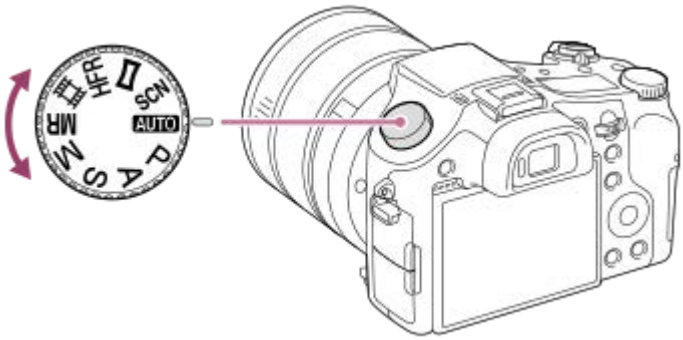


2. **Ajustez l'angle de l'écran et tenez l'appareil photo.Vous pouvez aussi regarder dans le viseur et tenir l'appareil photo.**

3. **Vous pouvez agrandir les images avec le levier W/T (zoom) lors de la prise de vue.**

4. **Enfoncez le déclencheur à mi-course pour effectuer la mise au point.**

   Lorsque l'image est mise au point, un bip se fait entendre et le témoin (comme ● ) s'allume.

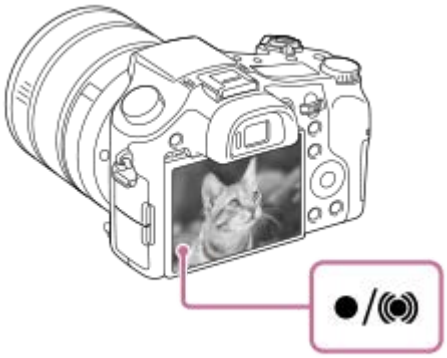

- La distance minimale de prise de vue depuis l'avant de l'objectif est à environ 3 cm (0,10 pi) sur le côté grand angle, à environ 72 cm (2,36 pi) sur le côté téléobjectif et à environ 140 cm (4,59 pi) à une longueur focale d'environ 250 mm (équivalent en 35 mm).

5. **Enfoncez complètement le déclencheur.**

### Pour prendre des images avec la mise au point verrouillée sur le sujet souhaité (verrouillage de la mise au point)

Effectue des prises de vue avec la mise au point verrouillée sur le sujet souhaité en mode mise au point automatique.

1. Tournez le sélecteur de mode de mise au point pour sélectionner S (AF ponctuel) ou A (AF automatique).
2. Placez le sujet à l'intérieur de la zone AF et enfoncez le déclencheur à mi-course.

La mise au point est verrouillée.

- S'il s'avère difficile de faire la mise au point sur le sujet souhaité, réglez [Zone mise au point] sur [Centre] ou [Spot flexible].

3. Maintenez le déclencheur enfoncé à mi-course et replacez le sujet dans la position initiale pour recomposer la photo.

4. Enfoncez le déclencheur à fond pour prendre la photo.

**Astuce**

- Lorsque le produit ne parvient pas effectuer automatiquement la mise au point, le témoin de mise au point clignote et le bip ne retentit pas. Recadrez l'image, ou changez le réglage de mise au point.En mode [AF continu], s'allume et le bip indiquant que la mise au point est effectuée ne retentit pas.

**Note**

- Lorsque le sujet se déplace, vous ne pouvez pas verrouiller la mise au point même si [Mode mise au point] est réglé sur [AF automatique].

---

**Rubrique associée**

- Liste de fonctions du sélecteur de mode
- Zoom
- Lecture des images fixes
- Affichage instantané
- Mode mise au point
- Zone mise au point

4-725-901-22(1) Copyright 2017 Sony Corporation

Appareil photo numérique
DSC-RX10M4

# Mode mise au point

Sélectionne la méthode de mise au point adaptée au mouvement du sujet.

1 **Tournez le sélecteur de mode de mise au point (A) pour sélectionner le mode souhaité.**

## Détails des réglages

**S (AF ponctuel) :**
Le produit verrouille la mise au point une fois qu'elle est obtenue. Utilisez cette option lorsque le sujet est immobile.
**A(AF automatique) :**
[AF ponctuel] et [AF continu] sont permutés en fonction du mouvement du sujet. Lorsque vous enfoncez le déclencheur à mi-course, le produit verrouille la mise au point lorsqu'il détermine que le sujet est immobile, ou continue la mise au point lorsque le sujet est en mouvement. Pendant la prise de vue en continu, le produit passe automatiquement en mode AF continu dès la seconde prise.
**C (AF continu) :**
Le produit continue la mise au point tant que vous maintenez le déclencheur enfoncé à mi-course. Utilisez cette option lorsque le sujet est en mouvement. En mode [AF continu], il n'y a pas de bip lorsque l'appareil fait la mise au point.
**DMF (Direct MFocus) :**
Vous pouvez réaliser des réglages précis manuellement une fois la mise au point automatique obtenue, ce qui vous permet de faire la mise au point sur un sujet plus rapidement que lorsque vous utilisez la mise au point manuelle depuis le début. Ceci se révèle pratique pour la prise de vue macro, par exemple.
**MF (MaP manuelle) :**
Règle la mise au point manuellement. Si vous ne pouvez pas effectuer automatiquement la mise au point sur le sujet choisi, utilisez la mise au point manuelle.

- Tournez la bague d'objectif avant pour régler la mise au point manuellement dans le mode de mise au point manuelle directe ou le mode de mise au point manuelle.

## Témoin de mise au point

● (allumé) :
Le sujet est net et la mise au point est verrouillée.
● (clignotant) :
Le sujet n'est pas net.
(allumé) :
Le sujet est net. La mise au point est ajustée continuellement en fonction des mouvements du sujet.
(allumé) :
La mise au point est en cours.

### Limiteur de plage de mise au point

Lorsque le commutateur du limiteur de plage de mise au point est réglé sur « ∞-3m », l'appareil fait la mise au point sur des sujets éloignés de plus de 3 mètres avec la prise de vue en mode téléobjectif (prise de vue avec une longueur focale équivalente en 35 mm à 150 mm ou plus). Cette fonction permet à l'appareil de faire la mise au point plus rapidement sur les sujets distants en l'empêchant de faire la mise au point sur les sujets très proches avec la prise de vue en mode téléobjectif.
Une icône indiquant l'état du limiteur de plage de mise au point s'affiche sur l'écran.
FULL : Le limiteur de plage de mise au point n'est pas appliqué. L'appareil fait la mise au point n'importe où au sein de la distance totale de prise de vue.
LIMIT : Le limiteur de plage de mise au point est appliqué. L'appareil fait la mise au point dans une plage limitée d'environ 3 m à l'infini.

- Lorsque le commutateur du limiteur de plage de mise au point est réglé sur « ∞-3m » avec la prise de vue autre que le mode téléobjectif (prise de vue avec une longueur focale équivalente en 35 mm à moins de 150 mm), FULL apparaît et l'appareil fait la mise au point n'importe où au sein de la distance totale de prise de vue.

### Sujets sur lesquels il est difficile de faire automatiquement la mise au point

- Sujets sombres et éloignés
- Sujets faiblement contrastés
- Sujets vus à travers une vitre
- Sujets se déplaçant rapidement
- Lumière réfléchie ou surfaces brillantes
- Lumière clignotante
- Sujets en contre-jour
- Motifs répétitifs continus, comme les façades de bâtiments
- Sujets dans la zone de mise au point ayant des distances focales différentes

**Astuce**

- En mode [AF continu], vous pouvez verrouiller la mise au point en maintenant enfoncé le bouton de verrouillage de la mise au point.
- Lorsque vous réglez la mise au point sur l'infini dans le mode de mise au point manuelle ou le mode de mise au point manuelle directe, assurez-vous que la mise au point se fait sur un sujet suffisamment éloigné en vérifiant sur l'écran ou dans le viseur.

**Note**

- Même si le sélecteur de mode de mise au point est réglé sur S, A ou DMF, le mode de mise au point basculera sur [AF continu] lors de l'enregistrement de films ou lorsque le sélecteur de mode est réglé sur HFR.
- Selon les conditions d'utilisation, même si le commutateur du limiteur de plage de mise au point est réglé sur « ∞ - 3 m », la distance minimale de prise de vue peut être légèrement inférieure ou supérieure à 3 m.

---

**Rubrique associée**

- Mise au point manuelle directe (DMF)
- MaP manuelle
- Aide MF (image fixe)

4-725-901-22(1) Copyright 2017 Sony Corporation

Appareil photo numérique
DSC-RX10M4

# Zone mise au point

Sélectionne la zone de mise au point. Utilisez cette fonction lorsqu'il est difficile d'effectuer correctement la mise au point en mode de mise au point automatique.

1. **MENU → (Réglages de prise de vue1) → [Zone mise au point] → réglage souhaité.**

## Détails des éléments du menu

**Large :**
Fait automatiquement la mise au point sur un sujet couvrant l'ensemble de l'écran. Lorsque vous enfoncez le déclencheur à mi-course en mode d'enregistrement d'images fixes, un cadre vert s'affiche autour de la zone mise au point.

**Centre :**
Effectue automatiquement la mise au point sur un sujet au centre de l'image. À utiliser avec la fonction de verrouillage de la mise au point pour créer la composition de votre choix.

**Spot flexible :**
Vous permet de déplacer le cadre de mise au point sur le collimateur souhaité sur l'écran et de faire la mise au point sur un sujet extrêmement petit dans une zone étroite.
Sur l'écran de prise de vue Spot flexible, vous pouvez changer la taille du cadre de mise au point en tournant la molette de commande.

**Spot flexible élargi :**
Si le produit ne peut pas effectuer la mise au point sur un seul collimateur sélectionné, il utilise les collimateurs situés autour du spot flexible comme deuxième zone de priorité pour effectuer la mise au point.

**Verrouillage AF :**
Lorsque vous maintenez le déclencheur enfoncé à mi-course, le produit suit le sujet à l'intérieur de la zone de mise au point automatique sélectionnée. Ce réglage est disponible uniquement si le mode de mise au point est réglé sur [AF continu]. Dirigez le curseur sur [Verrouillage AF] sur l'écran de réglage [Zone mise au point], puis sélectionnez la zone souhaitée pour démarrer le suivi en appuyant sur le côté gauche/droit de la molette de commande. Vous pouvez également déplacer la zone de début de suivi sur le collimateur souhaité en désignant la zone comme étant un spot flexible ou un spot flexible élargi. Sur l'écran de prise de vue Spot flexible, vous pouvez changer la taille du cadre de mise au point en tournant la molette de commande.

## Pour déplacer la zone de mise au point

- Lorsque [Zone mise au point] est réglé sur [Spot flexible] ou [Spot flexible élargi], si vous appuyez sur le bouton auquel [Standard mise au pt] est attribué, vous pouvez photographier tout en déplaçant le cadre de mise au point au moyen du côté supérieur/inférieur/gauche/droit de la molette de commande. Pour modifier les réglages de prise de vue au moyen de la molette de commande, appuyez sur le bouton auquel [Standard mise au pt] est attribué.
- Vous pouvez déplacer rapidement le cadre de mise au point en le touchant et en le faisant glisser sur l'écran. Réglez [Fonctionnem. tactile] sur une autre option que [OFF] au préalable.

**Note**

- [Zone mise au point] est verrouillé sur [Large] dans les situations suivantes :
  - [Auto intelligent]
  - [Automat. supérieur]
  - [Sélection scène]
  - Pendant le mode Détection de sourire
  - Le sélecteur de mode est réglé sur (Film) et [Dual Rec automatiq.] est réglé sur [On].
- La zone de mise au point peut ne pas s'allumer pendant la prise de vue en continu ou lorsque le déclencheur est enfoncé complètement en une fois.

- Lorsque le sélecteur de mode est placé sur (Film) ou pendant l'enregistrement de films, [Verrouillage AF] ne peut pas être sélectionné comme la [Zone mise au point].
- Vous ne pouvez pas exécuter les fonctions attribuées à la molette de commande ou au bouton personnalisé 3 tout en déplaçant le cadre de mise au point.

**Rubrique associée**

- Fonctionnem. tactile
- Réglage des paramètres de la zone de mise au point en fonction de l'orientation de l'appareil (horizontale/verticale) (Comm zo. AF V/H)
- Enregistrement de la zone de mise au point actuelle (Enregistr. zone AF)

4-725-901-22(1) Copyright 2017 Sony Corporation

## AF à détection de phase

Lorsque des collimateurs AF à détection de phase se trouvent dans la zone de mise au point automatique, le produit associe la mise au point automatique de l'AF à détection de phase et de l'AF par optimisation des contrastes.

**Note**

- Lorsque le nombre F est plus grand que F8, vous ne pouvez pas utiliser l'AF à détection de phase. Seul l'AF par optimisation des contrastes est disponible.
- Lorsque [ Format fichier] est réglé sur [XAVC S HD] et que [ Réglage d'enreg.] est réglé sur [120p]/[100p], l'AF à détection de phase ne peut pas être utilisé. Seul l'AF par optimisation des contrastes est disponible.

4-725-901-22(1) Copyright 2017 Sony Corporation

## Standard mise au pt

Si vous attribuez [Standard mise au pt] à la touche personnalisée souhaitée, vous pouvez rappeler les fonctions pratiques comme déplacer rapidement le cadre de mise au point, etc., selon les réglages de la zone de mise au point.

1. **MENU → 2 (Réglages de prise de vue2) → [Touche perso(p.d.v.)] → bouton souhaité, puis attribuez la fonction [Standard mise au pt] au bouton.**

2. **Appuyez sur la touche à laquelle la fonction [Standard mise au pt] est attribuée.**
   - Ce que vous pouvez faire en appuyant sur la touche varie selon les réglages de [Zone mise au point] et [Verrouill. AF central].

**Lorsque [Zone mise au point] est réglé sur [Spot flexible] ou [Spot flexible élargi] :**
En appuyant sur la touche, la position du cadre de mise au point se déplace au moyen du côté supérieur/inférieur/gauche/droit de la molette de commande.

**Lorsque [Zone mise au point] est réglé sur [Large] ou [Centre] :**

- Lorsque [Verrouill. AF central] est réglé sur [ON], [Verrouill. AF central] est activé en appuyant sur la touche. L'appareil détecte le sujet situé au centre de l'écran et commence à le suivre lorsque vous appuyez au centre de la molette de commande. Si vous appuyez sur la touche pendant le suivi du sujet, le suivi sera annulé.

**Note**

- Vous ne pouvez pas régler la fonction [Standard mise au pt] sur [Touche gauche], [Touche droite] ou [Touche bas].

**Rubrique associée**

- Touche perso(p.d.v.)/Touche perso(lire)
- Zone mise au point
- Verrouill. AF central

4-725-901-22(1) Copyright 2017 Sony Corporation

Appareil photo numérique
DSC-RX10M4

# Réglage des paramètres de la zone de mise au point en fonction de l'orientation de l'appareil (horizontale/verticale) (Comm zo. AF V/H)

Vous pouvez choisir de modifier le réglage de [Zone mise au point] et la position du cadre de mise au point en fonction de l'orientation de l'appareil (horizontale/verticale). Cette fonction est utile pour la prise de vue de scènes pour lesquelles vous devez changer fréquemment la position de l'appareil, comme les portraits ou le sport.

1. **MENU → (Réglages de prise de vue1) → [ Comm zo. AF V/H] → réglage souhaité.**

## Détails des éléments du menu

**Désactivé :**
Ne modifie pas le réglage de [Zone mise au point] et la position du cadre de mise au point en fonction de l'orientation de l'appareil (horizontale/verticale).

**Point AF uniquem. :**
Modifie la position du cadre de mise au point en fonction de l'orientation de l'appareil (horizontale/verticale). Le réglage de [Zone mise au point] est fixé.

**Point AF + zone AF :**
Modifie le réglage de [Zone mise au point] et la position du cadre de mise au point en fonction de l'orientation de l'appareil (horizontale/verticale)

**Exemple lorsque [Point AF + zone AF] est sélectionné**

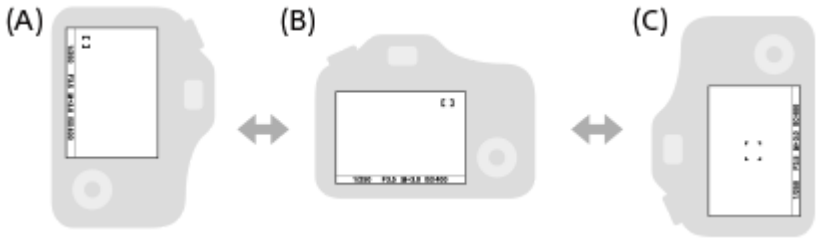


**(A)** Verticale : [Spot flexible] (Coin supérieur gauche)
**(B)** Horizontale : [Spot flexible] (Coin supérieur droit)
**(C)** Vertical : [Centre]

- Trois orientations de l'appareil peuvent être détectées : horizontale, verticale avec le déclencheur vers le haut, verticale avec le déclencheur vers le bas.

**Note**

- Si le réglage de [ Comm zo. AF V/H] est modifié, les réglages de mise au point de chaque orientation de l'appareil ne seront pas conservés.
- Le réglage de [Zone mise au point] et la position du cadre de mise au point ne changent pas même si [ Comm zo. AF V/H] est réglé sur [Point AF + zone AF] ou [Point AF uniquem.] dans les situations suivantes :
  - Lorsque le mode de prise de vue est réglé sur [Auto intelligent], [Automat. supérieur], [Film] ou [Vit. défilem. élevée]
  - Lorsque le déclencheur est enfoncé à mi-course
  - Pendant l'enregistrement de films
  - Lorsque vous utilisez la fonction de zoom numérique
  - Lorsque la mise au point automatique est activée
  - Lors de la prise de vue en rafale
  - Pendant le compte à rebours du retardateur
  - Lorsque [Loupe mise pt] est activé

- Lorsque vous effectuez des prises de vue immédiatement après avoir mis l'appareil sous tension et que celui-ci est orienté à la verticale, la première prise de vue est effectuée avec le réglage correspondant à la position horizontale ou avec le dernier réglage de mise au point.
- L'orientation de l'appareil ne peut pas être détectée lorsque l'objectif est dirigé vers le haut ou vers le bas.

### Rubrique associée

- Zone mise au point

4-725-901-22(1) Copyright 2017 Sony Corporation

Appareil photo numérique
DSC-RX10M4

# CommandeAF/MF

Vous pouvez facilement faire passer le mode de mise au point d'automatique à manuel et vice-versa pendant la prise de vue sans modifier votre position de maintien.

1. **MENU → 2 (Réglages de prise de vue2) → [Touche perso(p.d.v.)] → bouton souhaité → [Tenir contr. AF/MF] ou [App/rel.cont.AF/MF].**

## Détails des éléments du menu

**Tenir contr. AF/MF :**
Commute le mode de mise au point lorsque le bouton est maintenu enfoncé.

**App/rel.cont.AF/MF :**
Commute le mode de mise au point jusqu'à ce que le bouton soit à nouveau enfoncé.

**Note**

- Vous ne pouvez pas régler la fonction [Tenir contr. AF/MF] sur [Touche gauche], [Touche droite] ou [Touche bas] de la molette de commande.

### Rubrique associée

- Touche perso(p.d.v.)/Touche perso(lire)

4-725-901-22(1) Copyright 2017 Sony Corporation

Appareil photo numérique
DSC-RX10M4

# AF par déclenc. (image fixe)

Active/désactive la mise au point automatique lorsque vous enfoncez le déclencheur à mi-course. Sélectionnez [OFF] pour régler la mise au point et l'exposition séparément.

1 **MENU → (Réglages de prise de vue1) → [ AF par déclenc.] → réglage souhaité.**

## Détails des éléments du menu

**ON :**
La mise au point automatique est activée lorsque vous enfoncez le déclencheur à mi-course.
**OFF :**
La mise au point automatique n'est pas activée même si vous enfoncez le déclencheur à mi-course.

**Rubrique associée**

- AF activé
- Pré-AF (image fixe)
- Loupe mise pt

4-725-901-22(1) Copyright 2017 Sony Corporation

# AF activé

Vous pouvez effectuer la mise au point sans enfoncer le déclencheur à mi-course. Les réglages du sélecteur de mode de mise au point seront appliqués.

1. **MENU→ 2 (Réglages de prise de vue2)→[Touche perso(p.d.v.)]→touche souhaitée, puis attribuez la fonction [AF activé] à la touche.**

2. **Appuyez sur la touche à laquelle vous avez attribué la fonction [AF activé] pendant la prise de vue avec mise au point automatique.**

**Astuce**

- Réglez [AF par déclenc.] sur [OFF] si vous ne souhaitez pas effectuer la mise au point automatique au moyen du déclencheur.
- Réglez [AF par déclenc.] et [Pré-AF] sur [OFF] pour effectuer la mise au point à une distance de prise de vue spécifique prévoyant la position du sujet.

**Rubrique associée**

- Touche perso(p.d.v.)/Touche perso(lire)
- AF par déclenc. (image fixe)
- Pré-AF (image fixe)

4-725-901-22(1) Copyright 2017 Sony Corporation

Appareil photo numérique
DSC-RX10M4

# Régl.AF visage/yeux

Cette fonction est utilisée pour déterminer si l'appareil effectue la mise au point avec la priorité sur les visages ou les yeux.
Cette fonction est disponible lorsque la version 2.00 ou ultérieure du logiciel du système de l'appareil photo (microprogramme) est utilisée.

Il existe deux méthodes pour exécuter [AF sur les yeux].

- Faire la mise au point sur les yeux en enfonçant le déclencheur à mi-course.
- Faire la mise au point sur les yeux en appuyant sur la touche personnalisée. Pour en savoir plus sur l'utilisation de la touche personnalisée pour exécuter [AF sur les yeux], reportez-vous à l'explication ci-dessous (▼).

1. **MENU → 1(Réglages de prise de vue1) → [Régl.AF visage/yeux] → élément de réglage souhaité.**

## Détails des éléments du menu

**Prior. visag./yeux AF :**
Active/désactive la détection des visages ou des yeux à l'intérieur de la zone mise au point et fait la mise au point sur les yeux (AF sur les yeux) lorsque la mise au point automatique est activée. ([ON]/[OFF])
(Note : les opérations sur l'appareil sont différentes lorsque vous utilisez la touche personnalisée pour exécuter [AF sur les yeux].)

**Détection de sujet :**
Sélectionne la cible à détecter.
[Humain] : détecte les visages/yeux humains.
[Animal] : détecte les yeux des animaux. Les visages des animaux ne sont pas détectés.

**Aff. cadre dét. visage :**
Active/désactive l'affichage du cadre de détection de visage lorsqu'un visage humain est détecté. ([ON]/[OFF])

**Affich. yeux animal :**
Active/désactive l'affichage du cadre de détection d'œil lorsque l'œil d'un animal est détecté. ([ON]/[OFF])

## Cadre de détection de visage

Lorsque le produit détecte un visage, le cadre de détection de visage (gris) apparaît. Lorsque le produit détermine que l'autofocus est activé, le cadre de détection de visage devient blanc.
Si vous avez enregistré l'ordre de priorité des visages au moyen de [Enregistrem. visage], le produit sélectionne automatiquement le visage au niveau de priorité le plus élevé, et le cadre de détection de ce visage devient blanc. Les cadres de détection des autres visages enregistrés deviennent pourpres.

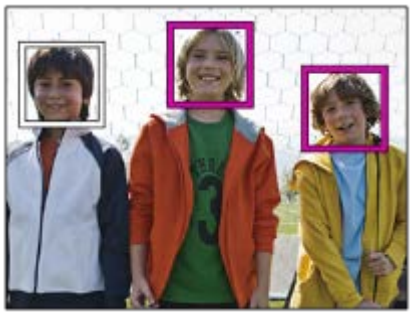

## Cadre de détection d'œil

Un cadre de détection d'œil blanc s'affiche lorsqu'un œil est détecté et que l'appareil détermine que la mise au point automatique est possible, selon les réglages.
Le cadre de détection d'œil s'affiche comme suit lorsque [Détection de sujet] est réglé sur [Animal].

### [AF sur les yeux] par la touche personnalisée

La fonction AF sur les yeux peut également être utilisée en attribuant [AF sur les yeux] à une touche personnalisée. L'appareil peut faire la mise au point sur les yeux tant que vous appuyez sur la touche. Cette fonction est utile lorsque vous souhaitez appliquer temporairement la fonction AF sur les yeux à tout l'écran quel que soit le réglage pour [Zone mise au point]. L'appareil ne fait pas automatiquement la mise au point si aucun visage ou œil n'est détecté.
(Note : lorsque vous essayez de faire la mise au point sur les yeux en enfonçant le déclencheur à mi-course, l'appareil ne détecte que les visages ou les yeux à l'intérieur ou autour de la zone de mise au point désignée par [Zone mise au point]. Si l'appareil ne détecte aucun visage ou œil, il effectue la mise au point automatique normale.)

1. MENU → 2 (Réglages de prise de vue2) → [Touche perso(p.d.v.)] → touche souhaitée, puis attribuez la fonction [AF sur les yeux] à la touche.
2. MENU → 1 (Réglages de prise de vue1) → [Régl.AF visage/yeux] → [Détection de sujet] → réglage souhaité.
3. Dirigez l'appareil vers le visage d'une personne ou d'un animal, et appuyez sur la touche à laquelle vous avez attribué la fonction [AF sur les yeux].
4. Appuyez sur le déclencheur tout en appuyant sur la touche.

**Astuce**

- Si vous voulez que le cadre de détection de visage ou d'œil disparaisse au bout d'un certain laps de temps après que l'appareil a fait la mise au point sur le visage ou l'œil, réglez [Désact. Aut. Zone AF] sur [ON].

**Note**

- Lorsque [Détection de sujet] est réglé sur [Humain], les yeux des animaux ne sont pas détectés. Lorsque [Détection de sujet] est réglé sur [Animal], les visages humains ne sont pas détectés.
- Lorsque [Sélection scène] est réglé sur [Portrait], [Prior. visag./yeux AF] est verrouillé sur [ON] et [Détection de sujet] est verrouillé sur [Humain].
- Lorsque [Détec. de sourire] est réglé sur [ON], [Prior. visag./yeux AF] est verrouillé sur [ON] et [Détection de sujet] est verrouillé sur [Humain].
- Lorsque [Détection de sujet] est réglé sur [Animal], les fonctions suivantes ne sont pas disponibles.
  - Verrouillage AF
  - Verrouill. AF central
  - Prior. vis. multimes.
  - Priorité visages enr.
  - Effet peau douce
- La fonction [AF sur les yeux] risque de mal fonctionner dans les situations suivantes :
  - Lorsque la personne porte des lunettes de soleil.
  - Lorsque les yeux de la personne sont couverts par une frange.
  - Lorsque l'éclairage est faible ou que le sujet est en contre-jour.
  - Lorsque les yeux sont fermés.
  - Lorsque le sujet est dans l'ombre.
  - Lorsque le sujet est flou.

— Lorsque le sujet bouge trop.

- Si le sujet bouge trop, le cadre de détection risque de ne pas s'afficher correctement sur ses yeux.
- Selon les circonstances, les yeux peuvent ne pas être mis au point.
- Lorsque l'appareil ne peut pas faire la mise au point sur les yeux humains, il détectera et fera la mise au point sur le visage à la place. L'appareil ne peut pas faire la mise au point sur les yeux si aucun visage humain n'est détecté.
- Dans certaines conditions, il se peut que le produit ne détecte aucun visage ou détecte accidentellement d'autres objets en tant que visages.
- La fonction AF sur les yeux n'est pas disponible lorsque le sélecteur de mode est réglé sur (Film) ou pendant l'enregistrement de films.
- Le cadre de détection d'œil ne s'affiche pas lorsque la fonction AF sur les yeux n'est pas disponible.
- Vous ne pouvez pas utiliser la fonction de détection de visage/œil avec les fonctions suivantes :
  — Fonctions de zoom autres que le zoom optique.
  — [Panor. par balayage]
  — [Postérisation] dans [Effet de photo]
  — Loupe de mise au point
  — Lorsque [Sélection scène] est réglé sur [Paysage], [Scène de nuit] ou [Crépuscule]
  — Lorsque vous photographiez avec une vitesse de défilement élevée.
- Vous ne pouvez pas utiliser la fonction de détection de visage avec les fonctions suivantes :
  — Enregistrement de films avec [ Réglage d'enreg.] réglé sur [120p]/[100p]
- Il est possible de détecter jusqu'à 8 visages de sujet.
- Même si [Aff. cadre dét. visage] ou [Affich. yeux animal] est réglé sur [OFF], un cadre de mise au point vert s'affiche sur les visages ou les yeux qui sont nets.
- Lorsque le mode de prise de vue est réglé sur [Auto intelligent] ou [Automat. supérieur], [Prior. visag./yeux AF] est verrouillé sur [ON].
- Pour détecter les yeux d'un animal, cadrez la photo de sorte que les deux yeux et le nez de l'animal se trouvent dans l'angle de champ. Une fois que vous faites la mise au point sur le visage de l'animal, ses yeux seront détectés plus facilement.
- Même lorsque [Détection de sujet] est réglé sur [Animal], les yeux de certains types d'animaux ne peuvent pas être détectés.

---

**Rubrique associée**

- Mode mise au point
- Zone mise au point
- Désact. Aut. Zone AF
- Touche perso(p.d.v.)/Touche perso(lire)
- Version

4-725-901-22(1) Copyright 2017 Sony Corporation

Appareil photo numérique
DSC-RX10M4

## Verrouill. AF central

Lorsque vous appuyez au centre de la molette de commande, l'appareil détecte le sujet situé au centre de l'écran et le suit.

1. **MENU → 1 (Réglages de prise de vue1) → [Verrouill. AF central] → [ON].**

2. **Alignez le cadre cible (A) sur le sujet et appuyez au centre de la molette de commande.**
   - Appuyez à nouveau au centre pour arrêter le suivi.

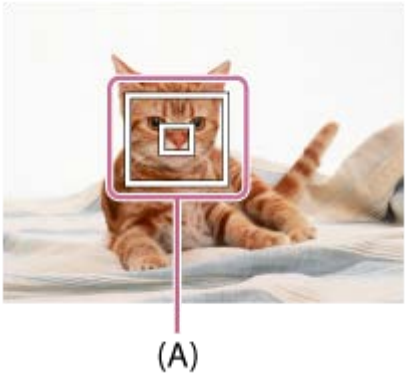


3. **Enfoncez complètement le déclencheur pour prendre la photo.**

### Astuce

- Si vous attribuez la fonction [Standard mise au pt] à la touche de votre choix, vous pouvez activer [Verrouill. AF central] ou détecter à nouveau un sujet en appuyant sur la touche lorsque [Zone mise au point] est réglé sur [Large] ou [Centre].
- Vous pouvez sélectionner le sujet à suivre par opération tactile lors de la prise de vue par l'écran. Réglez [Fonctionnem. tactile] sur une autre option que [OFF].

### Note

- La fonction [Verrouill. AF central] risque de mal fonctionner dans les situations suivantes :
  - Le sujet se déplace trop rapidement.
  - Le sujet est trop petit ou trop gros.
  - Le contraste entre le sujet et l'arrière-plan est faible.
  - Il fait sombre.
  - La luminosité ambiante change.
- Le mode Verrouillage AF ne fonctionne pas dans les situations suivantes :
  - [Panor. par balayage]
  - Lorsque [Sélection scène] est réglé sur [Crép. sans trépied] ou [Anti-flou de mvt].
  - Lorsque [Téléconvert. num.] est utilisé.
  - Lorsque vous effectuez une prise de vue en mode de mise au point manuelle.
  - Lorsque vous utilisez le zoom numérique
  - Lorsque le mode de prise de vue est réglé sur Film, et que [ SteadyShot] est réglé sur [Actif intelligent].
  - Lorsque vous enregistrez des films avec [ Réglage d'enreg.] réglé sur [120p]/[100p]
  - Pendant un enregistrement à vitesse de défilement élevée

### Rubrique associée

- Standard mise au pt

4-725-901-22(1) Copyright 2017 Sony Corporation

Appareil photo numérique
DSC-RX10M4

## Verrou AF

Verrouille la mise au point pendant que la touche à laquelle la fonction de verrouillage de la mise au point a été attribuée est enfoncée.

1. **MENU→ 2 (Réglages de prise de vue2)→[Touche perso(p.d.v.)]→attribuer la fonction [Verrou AF] à la touche de votre choix.**
2. **Faites la mise au point et appuyez sur la touche à laquelle la fonction [Verrou AF] a été attribuée.**
3. **Appuyez sur le déclencheur tout en maintenant enfoncée la touche.**

**Rubrique associée**

- Touche perso(p.d.v.)/Touche perso(lire)

4-725-901-22(1) Copyright 2017 Sony Corporation

Appareil photo numérique
DSC-RX10M4

# Enregistrement de la zone de mise au point actuelle (Enregistr. zone AF)

Vous pouvez déplacer temporairement le cadre du télémètre sur une position prédéfinie à l'aide d'une touche personnalisée. Cette fonction est utile pour la prise de vue de scènes dans lesquelles les mouvements du sujet sont prévisibles, comme le sport. Grâce à cette fonction, vous pouvez modifier la zone de mise au point rapidement en fonction de la situation.

## Comment enregistrer une zone de mise au point

1. MENU → 1 (Réglages de prise de vue1) → [ Enregistr. zone AF] → [ON].
2. Placez la zone de mise au point à l'endroit souhaité puis maintenez le bouton Fn (Fonction) enfoncé.

## Comment rappeler la zone de mise au point enregistrée

1. MENU → 2 (Réglages de prise de vue2) → [Touche perso(p.d.v.)] → touche souhaitée, puis sélectionnez [Enr.zoneAF maintien].
2. Mettez l'appareil en mode de prise de vue, maintenez enfoncée la touche à laquelle [Enr.zoneAF maintien] a été affecté puis appuyez sur le déclencheur pour effectuer des prises de vue.

**Astuce**

- Lorsqu'un cadre de mise au point est enregistré à l'aide de [ Enregistr. zone AF], le cadre enregistré clignote sur l'écran.
- Si vous affectez [App/Relâ zonAF enr] à une touche personnalisée, vous pouvez utiliser le cadre de mise au point enregistré sans maintenir la touche enfoncée.
- Si [Zone AF enr+AF act.] est affecté à une touche personnalisée, la mise au point automatique à l'aide du cadre de mise au point enregistré est effectuée lorsque vous appuyez sur la touche.

**Note**

- Il est impossible d'enregistrer une zone de mise au point dans les situations suivantes :
  - Le sélecteur de mode est réglé sur (Film) ou HFR
  - Pendant l'exécution de [Mise au point tactile]
  - Lorsque vous utilisez la fonction de zoom numérique
  - Pendant l'exécution de [Verrouillage AF]
  - Pendant la mise au point
  - Pendant l'utilisation du verrouillage de la mise au point
- Vous ne pouvez pas attribuer [Enr.zoneAF maintien] à [Touche gauche], [Touche droite] ou [Touche bas].
- Vous ne pouvez pas rappeler la zone de mise au point enregistrée dans les situations suivantes :
  - Le sélecteur de mode est réglé sur AUTO (Mode auto), (Film) ou HFR
- Lorsque [ Enregistr. zone AF] est réglé sur [ON], le réglage [Verr. sélecteur/mol.] est bloqué sur [Déverrouiller].

**Rubrique associée**

- Zone mise au point
- Touche perso(p.d.v.)/Touche perso(lire)

4-725-901-22(1) Copyright 2017 Sony Corporation

Appareil photo numérique
DSC-RX10M4

## Suppression d'une zone AF enregistrée (Suppr zoneAF enr)

Supprime la position du cadre de mise au point enregistrée à l'aide de [ Enregistr. zone AF].

1. **MENU → 1 (Réglages de prise de vue1) → [ Suppr zoneAF enr].**

**Rubrique associée**

- Enregistrement de la zone de mise au point actuelle (Enregistr. zone AF)

4-725-901-22(1) Copyright 2017 Sony Corporation

Appareil photo numérique
DSC-RX10M4

## Pré-AF (image fixe)

Le produit met au point automatiquement avant que vous n'enfonciez le déclencheur à mi-course.

1. **MENU → (Réglages de prise de vue1) → [ Pré-AF] → réglage souhaité.**

### Détails des éléments du menu

**ON :**
Met au point automatiquement avant que vous n'enfonciez le déclencheur à mi-course.
**OFF :**
Ne met pas au point avant que vous n'enfonciez le déclencheur à mi-course.

4-725-901-22(1) Copyright 2017 Sony Corporation

Appareil photo numérique
DSC-RX10M4

# Illuminateur AF (image fixe)

L'illuminateur AF offre un éclairage d'appoint pour faciliter la mise au point sur le sujet dans des endroits sombres. Afin de faciliter la mise au point, l'illuminateur AF rouge s'allume entre le moment où vous enfoncez le déclencheur à mi-course et celui où la mise au point est verrouillée.

1. **MENU → (Réglages de prise de vue1) → [ Illuminateur AF] → réglage souhaité.**

## Détails des éléments du menu

**Auto :**
L'illuminateur AF s'allume automatiquement dans les environnements sombres.

**OFF :**
L'illuminateur AF est désactivé.

**Note**

- Vous ne pouvez pas utiliser [ Illuminateur AF] dans les situations suivantes :
  - En mode film
  - Panor. par balayage
  - Lorsque [ Mode mise au point] est réglé sur [AF continu] ou [AF automatique] et que le sujet se déplace (lorsque le témoin de mise au point ou s'allume).
  - Lorsque [Loupe mise pt] est activé.
  - Lorsque [Sélection scène] est réglé sur l'un des modes suivants :
    - [Paysage]
    - [Activités sportives]
    - [Scène de nuit]
- Si la griffe multi-interface est pourvue d'un flash avec une fonction illuminateur AF, lorsque le flash est activé, l'illuminateur AF s'allume également.
- L'illuminateur AF émet une lumière très vive. Bien qu'il n'y ait pas de risque pour la santé, ne regardez pas directement de près dans l'illuminateur AF.

4-725-901-22(1) Copyright 2017 Sony Corporation

Appareil photo numérique
DSC-RX10M4

## Désact. Aut. Zone AF

Permet de choisir entre affichage permanent de la zone de mise au point et disparition automatique et rapide de celle-ci une fois la mise au point effectuée.

1. **MENU → (Réglages de prise de vue1) → [Désact. Aut. Zone AF] → réglage souhaité.**

### Détails des éléments du menu

**ON :**
La zone de mise au point disparaît automatiquement et rapidement une fois la mise au point effectuée.
**OFF :**
La zone de mise au point est affichée en permanence.

4-725-901-22(1) Copyright 2017 Sony Corporation

Appareil photo numérique
DSC-RX10M4

# Affich. zone AF cont.

Vous pouvez activer/désactiver l'affichage de la zone mise au point lorsque [Zone mise au point] est réglé sur [Large] en mode [AF continu].

1. **MENU → (Réglages de prise de vue1) → [Affich. zone AF cont.] → réglage souhaité.**

## Détails des éléments du menu

**ON :**
Affiche la zone de mise au point nette.

**OFF :**
N'affiche pas la zone de mise au point nette.

**Note**

- Lorsque [Zone mise au point] est réglé sur l'une des options suivantes, les cadres de mise au point dans la zone nette deviennent verts :
  - [Centre]
  - [Spot flexible]
  - [Spot flexible élargi]

4-725-901-22(1) Copyright 2017 Sony Corporation

Appareil photo numérique
DSC-RX10M4

# Zone détect. phase

Active/désactive l'affichage de la zone AF à détection de phase.

1 **MENU → 1 (Réglages de prise de vue1) → [Zone détect. phase] → réglage souhaité.**

## Détails des éléments du menu

**ON :**
La zone AF à détection de phase est affichée.
**OFF :**
La zone AF à détection de phase n'est pas affichée.

**Note**

- Si la valeur F est supérieure à F8, il est impossible d'utiliser l'AF à détection de phase. Seul l'AF par optimisation des contrastes est disponible.
- Lorsque [ Format fichier] est réglé sur [XAVC S HD] et que [ Réglage d'enreg.] est réglé sur [120p]/[100p], l'AF à détection de phase ne peut pas être utilisé. Seul l'AF par optimisation des contrastes est disponible.
- Lorsque vous enregistrez des films, la zone AF à détection de phase ne s'affiche pas.

4-725-901-22(1) Copyright 2017 Sony Corporation

Appareil photo numérique
DSC-RX10M4

## MaP manuelle

Lorsqu'il est difficile d'effectuer correctement la mise au point en mode autofocus, il est possible d'ajuster manuellement la mise au point.

1. **Tournez le sélecteur de mode de mise au point (A) pour sélectionner MF.**

2. **Tournez la bague d'objectif avant pour effectuer une mise au point précise.**

- Lorsque vous tournez la bague d'objectif avant, la distance de mise au point s'affiche à l'écran.

3. **Enfoncez complètement le déclencheur pour effectuer la prise de vue.**

**Astuce**

- Vous pouvez attribuer la fonction de mise au point à la bague d'objectif arrière en sélectionnant MENU → 2 (Réglages de prise de vue2) → [Conf. bague objectif].

**Note**

- Si vous utilisez le viseur, ajustez le niveau de dioptrie pour obtenir la bonne mise au point sur le viseur.
- Si vous sélectionnez à nouveau [Mode mise au point], toute distance de mise au point réglée manuellement sera annulée.

**Rubrique associée**

- Loupe mise pt
- Niv. d'intensification
- Aide MF (image fixe)
- Conf. bague objectif

4-725-901-22(1) Copyright 2017 Sony Corporation

Appareil photo numérique
DSC-RX10M4

## Mise au point manuelle directe (DMF)

Vous pouvez réaliser des réglages précis manuellement une fois la mise au point automatique obtenue, ce qui vous permet de faire la mise au point sur un sujet plus rapidement que lorsque vous utilisez la mise au point manuelle depuis le début. Ceci se révèle pratique pour la prise de vue macro, par exemple.

1. **Tournez le sélecteur de mode de mise au point (A) et sélectionnez DMF.**

2. **Enfoncez le déclencheur jusqu'à mi-course pour effectuer la mise au point automatiquement.**

3. **Maintenez le déclencheur enfoncé à mi-course puis tournez la bague d'objectif avant pour obtenir une image plus nette.**

- Lorsque vous tournez la bague d'objectif avant, la distance de mise au point s'affiche à l'écran.

4. **Enfoncez complètement le déclencheur pour effectuer la prise de vue.**

**Astuce**

- Vous pouvez attribuer la fonction de mise au point à la bague d'objectif arrière en sélectionnant MENU → 2 (Réglages de prise de vue2) → [Conf. bague objectif].

**Rubrique associée**

- Niv. d'intensification

4-725-901-22(1) Copyright 2017 Sony Corporation

Appareil photo numérique
DSC-RX10M4

# Loupe mise pt

Vous pouvez vérifier la mise au point en agrandissant l'image avant la prise de vue.
À la différence de [ Aide MF], vous pouvez agrandir l'image sans utiliser la bague d'objectif.

1. **MENU → (Réglages de prise de vue1) → [Loupe mise pt].**

2. **Appuyez au centre de la molette de commande pour agrandir l'image et sélectionnez la partie que vous souhaitez agrandir en appuyant sur le côté supérieur/inférieur/gauche/droit de la molette de commande.**
   - Chaque fois que vous appuyez au centre, le facteur d'agrandissement change.
   - Vous pouvez régler l'agrandissement initial en sélectionnant MENU → (Réglages de prise de vue1) → [ Gross. init. m.a.pt].

3. **Vérifiez la mise au point.**
   - Appuyez sur le bouton (Supprimer) pour amener l'emplacement agrandi au centre d'une image.
   - Lorsque le mode de mise au point est [MaP manuelle], vous pouvez ajuster la mise au point alors qu'une image est agrandie. La fonction [Loupe mise pt] est désactivée lorsque vous enfoncez le déclencheur à mi-course.
   - Vous pouvez définir la durée d'affichage de l'image agrandie en sélectionnant MENU → (Réglages de prise de vue1) → [Tmps gross. m. au p.].

4. **Enfoncez complètement le déclencheur pour prendre la photo.**

## Pour utiliser la fonction de loupe de mise au point par opération tactile

Vous pouvez agrandir l'image et ajuster la mise au point en touchant l'écran.Réglez [Fonctionnem. tactile] sur une autre option que [OFF] au préalable. Lorsque le mode de mise au point est [MaP manuelle], vous pouvez exécuter [Loupe mise pt] en touchant deux fois la zone à mettre au point tout en photographiant avec l'écran.
Lors de la prise de vue avec le viseur, un cadre apparaît au centre de l'écran en touchant deux fois et vous pouvez le déplacer en le faisant glisser. L'image est agrandie en appuyant au centre de la molette de commande.

**Astuce**

- Tout en utilisant la fonction de loupe de mise au point, vous pouvez déplacer la zone agrandie en la faisant glisser sur l'écran tactile.
- Pour quitter la fonction de loupe de mise au point, touchez de nouveau l'écran deux fois. Vous pouvez également quitter la fonction de loupe de mise au point en enfonçant le déclencheur à mi-course.

**Rubrique associée**

- Aide MF (image fixe)
- Tmps gross. m. au p.
- Gross. init. m.a.pt (image fixe)
- Touche perso(p.d.v.)/Touche perso(lire)
- Fonctionnem. tactile

4-725-901-22(1) Copyright 2017 Sony Corporation

Appareil photo numérique
DSC-RX10M4

# Aide MF (image fixe)

Agrandit automatiquement l'image à l'écran pour faciliter la mise au point manuelle. Fonctionne pour les prises de vue en mode mise au point manuelle ou mise au point manuelle directe.

1. **MENU → 1 (Réglages de prise de vue1) → [ Aide MF] → [ON].**

2. **Tournez la bague d'objectif sur laquelle la fonction de mise au point a été attribuée pour régler la mise au point.**
   - L'image sélectionnée est agrandie. Vous pouvez agrandir encore les images en appuyant au centre de la molette de commande.

**Astuce**

- Vous pouvez définir la durée d'affichage de l'image agrandie en sélectionnant MENU → 1 (Réglages de prise de vue1) → [Tmps gross. m. au p.].

**Note**

- Vous ne pouvez pas utiliser [ Aide MF] lors de l'enregistrement de films. Utilisez la fonction [Loupe mise pt] à la place.

**Rubrique associée**

- MaP manuelle
- Mise au point manuelle directe (DMF)
- Tmps gross. m. au p.

4-725-901-22(1) Copyright 2017 Sony Corporation

Appareil photo numérique
DSC-RX10M4

# Tmps gross. m. au p.

Réglez la durée pendant laquelle l'image est agrandie au moyen de la fonction [ Aide MF] ou [Loupe mise pt].

1. **MENU → (Réglages de prise de vue1) → [Tmps gross. m. au p.] → réglage souhaité.**

## Détails des éléments du menu

**2 sec. :**
Agrandit l'image pendant 2 secondes.
**5 sec. :**
Agrandit l'image pendant 5 secondes.
**Aucune limite :**
Agrandit les images jusqu'à ce que vous appuyiez sur le déclencheur.

**Rubrique associée**

- Loupe mise pt
- Aide MF (image fixe)

4-725-901-22(1) Copyright 2017 Sony Corporation

Appareil photo numérique
DSC-RX10M4

# Gross. init. m.a.pt (image fixe)

Règle le facteur d'agrandissement initial lors de l'utilisation de [Loupe mise pt]. Sélectionnez un réglage qui vous aidera à cadrer votre photo.

1. **MENU → (Réglages de prise de vue1) → [ Gross. init. m.a.pt] → réglage souhaité.**

## Détails des éléments du menu

**x1.0 :**
Affiche l'image avec le même agrandissement que l'écran de prise de vue.

**x5.3 :**
Affiche une image agrandie 5,3 fois.

### Rubrique associée

- Loupe mise pt

4-725-901-22(1) Copyright 2017 Sony Corporation

Appareil photo numérique
DSC-RX10M4

# Niv. d'intensification

Renforce le contour des plages mises au point avec une couleur spécifique pour la prise de vue en mode mise au point manuelle ou mise au point manuelle directe.

1. **MENU → 1(Réglages de prise de vue1) → [Niv. d'intensification] → réglage souhaité.**

## Détails des éléments du menu

**Élevé :**
Règle le niveau d'intensification sur élevé.

**Moyen :**
Règle le niveau d'intensification sur moyen.

**Faible :**
Règle le niveau d'intensification sur faible.

**OFF :**
Fonction d'intensification désactivée.

**Note**

- Étant donné que le produit reconnaît les zones nettes comme mises au point, l'effet d'intensification varie selon le sujet.
- Le contour des zones nettes n'est pas renforcé sur les périphériques connectés via HDMI.

**Rubrique associée**

- MaP manuelle
- Mise au point manuelle directe (DMF)
- Couleur d'intensific.

4-725-901-22(1) Copyright 2017 Sony Corporation

# Couleur d'intensific.

Définit la couleur utilisée pour la fonction d'intensification en mode mise au point manuelle ou mise au point manuelle directe.

1. **MENU → 1(Réglages de prise de vue1) → [Couleur d'intensific.] → réglage souhaité.**

## Détails des éléments du menu

**Rouge :**
Renforce les contours en rouge.

**Jaune :**
Renforce les contours en jaune.

**Blanc :**
Renforce les contours en blanc.

**Rubrique associée**

- MaP manuelle
- Mise au point manuelle directe (DMF)
- Niv. d'intensification

4-725-901-22(1) Copyright 2017 Sony Corporation

Appareil photo numérique
DSC-RX10M4

# Rot. bag. mise au pt

Attribue une mise au point longue distance et courte distance aux sens de rotation de la bague d'objectif à laquelle la fonction de mise au point est attribuée.

1. **MENU → 1 (Réglages de prise de vue1) → [Rot. bag. mise au pt] → réglage souhaité.**

## Détails des éléments du menu

**Gauche /Droite :**
Attribue une mise au point longue distance au sens de rotation inverse des aiguilles d'une montre et une mise au point courte distance au sens de rotation des aiguilles d'une montre.

**Droite /Gauche :**
Attribue une mise au point longue distance au sens de rotation des aiguilles d'une montre et une mise au point courte distance au sens de rotation inverse des aiguilles d'une montre.

### Rubrique associée

- Conf. bague objectif

4-725-901-22(1) Copyright 2017 Sony Corporation

Appareil photo numérique
DSC-RX10M4

# Entraînement

Sélectionnez le mode approprié pour le sujet, comme la prise de vue image par image, la prise de vue en continu ou la prise de vue en bracketing.

1. **MENU → (Réglages de prise de vue1) → [Entraînement] → réglage souhaité.**
2. **Sélectionnez le mode souhaité en appuyant sur le côté droit/gauche de la molette de commande.**

## Détails des éléments de menu

**Prise de vue unique :**
Mode de prise de vue normal.

**Prise d. v. en continu :**
Effectue des prises de vue en rafale tant que vous maintenez le déclencheur enfoncé.

**Retardateur :**
Effectue une prise de vue en utilisant le retardateur, le délai spécifié (en secondes) partant du moment où vous appuyez sur le déclencheur.

**Retardateur (Cont.) :**
Effectue le nombre de prises de vue spécifié en utilisant le retardateur, le délai spécifié (en secondes) partant du moment où vous appuyez sur le déclencheur.

**BRKC Bracket continu :**
Permet de prendre des images pendant que le déclencheur est enfoncé, chacune avec un degré d'exposition différent.

**BRKS Bracket simple :**
Effectue le nombre de prises de vue spécifié, une par une et chacune avec un degré d'exposition différent.

**BRKWB Bracket.bal.B :**
Permet de prendre trois images en tout avec différentes tonalités de couleur en fonction des réglages de la balance des blancs, de la température de couleur et du filtre de couleur sélectionnés.

**BRKDRO Bracket DRO :**
Permet de prendre trois images en tout, chacune à un degré d'optimiseur de plage dynamique différent.

**Note**

- Lorsque le mode de prise de vue est réglé sur [Sélection scène] et [Activités sportives] est sélectionné, [Prise de vue unique] ne peut pas être exécuté.

### Rubrique associée

- Prise d. v. en continu
- Retardateur
- Retardateur (Cont.)
- Bracket continu
- Bracket simple
- Bracket.bal.B
- Bracket DRO

4-725-901-22(1) Copyright 2017 Sony Corporation

Appareil photo numérique
DSC-RX10M4

# Prise d. v. en continu

Effectue des prises de vue en rafale tant que vous maintenez le déclencheur enfoncé.

1. **MENU → (Réglages de prise de vue1) → [Entraînement] → [Prise d. v. en continu].**
2. **Sélectionnez le mode souhaité en appuyant sur le côté droit/gauche de la molette de commande.**

## Détails des éléments de menu

**Prise de vue en continu : Hi / Prise de vue en continu : Mid/ Prise de vue en continu : Lo**

| | Type déclencheur | |
|---|---|---|
| | **Déclench. mécaniq.** | **Auto/Déclench. électron.** |
| Prise de vue en continu : Hi | – | 24 images par seconde au maximum* |
| Prise de vue en continu : Mid | 10 images par seconde au maximum* | 10 images par seconde au maximum* |
| Prise de vue en continu : Lo | 3,5 images par seconde au maximum | 3,5 images par seconde au maximum |

* Lorsque la valeur F est supérieure à F8, la mise au point est verrouillée sur le réglage de la première prise.

### Astuce

- Pour ajuster continuellement la mise au point et l'exposition pendant la prise de vue en continu, réglez comme suit :
  - [Mode mise au point] : [AF continu]
  - [ AEL avec obturat.] : [OFF] ou [Auto]

### Note

- La prise de vue en continu n'est pas disponible dans les situations suivantes :
  - Le mode de prise de vue est réglé sur [Panor. par balayage].
  - Le mode de prise de vue est réglé sur [Sélection scène] et une scène autre que [Activités sportives] est sélectionnée.
  - [Effet de photo] est réglé sur l'une des options suivantes :[Flou artistique] [Peinture HDR] [Monochrome riche] [Miniature] [Aquarelle] [Illustration]
  - [Opti Dyn/HDR aut] est réglé sur [HDR auto].
  - [ISO] est réglé sur [RB multi-photos].
  - [Détec. de sourire] est utilisé.
- Lorsque [ Type déclencheur] est réglé sur [Déclench. mécaniq.], la vitesse de prise de vue en continu ne peut pas être réglée sur [Prise de vue en continu : Hi].

### Rubrique associée

- Mode mise au point
- AEL avec obturat. (image fixe)
- Type déclencheur (image fixe)

4-725-901-22(1) Copyright 2017 Sony Corporation

Appareil photo numérique
DSC-RX10M4

# Retardateur

Effectue une prise de vue en utilisant le retardateur, le délai spécifié (en secondes) partant du moment où vous appuyez sur le déclencheur. Utilisez le retardateur de 5 secondes ou 10 secondes si vous voulez être sur la photo et celui de 2 secondes pour réduire le bougé de l'appareil provoqué par la pression sur le déclencheur.

1. **MENU → 1 (Réglages de prise de vue1) → [Entraînement] → [Retardateur].**
2. **Sélectionnez le mode souhaité en appuyant sur le côté droit/gauche de la molette de commande.**
3. **Réglez la mise au point et effectuez la prise de vue.**

   Le témoin de retardateur clignote, un bip est émis et une photo est prise après que le nombre spécifié de secondes est écoulé.

## Détails des éléments du menu

Le mode sélectionné détermine la durée (en secondes) au bout de laquelle la photo est prise après que vous avez appuyé sur le déclencheur.

**10 Retardateur : 10 sec.**
**5 Retardateur : 5 sec.**
**2 Retardateur : 2 sec.**

**Astuce**

- Appuyez de nouveau sur le déclencheur pour arrêter le compte à rebours du retardateur.
- Sélectionnez MENU → 1 (Réglages de prise de vue1) → [Entraînement] → [Prise de vue unique] pour annuler le réglage du retardateur.
- Réglez [Signal sonore] sur [OFF] pour désactiver le bip pendant le compte à rebours du retardateur.
- Pour utiliser le retardateur en mode bracketing, sélectionnez ce mode comme mode d'entraînement, puis sélectionnez MENU → 1 (Réglages de prise de vue1) → [Réglages bracketing] → [Retardateur pdt brkt].

**Note**

- Le retardateur n'est pas disponible dans les situations suivantes :
  - Le mode de prise de vue est réglé sur [Panor. par balayage].
  - [Activités sportives] dans [Sélection scène]
  - [Détec. de sourire]

### Rubrique associée

- Signal sonore

4-725-901-22(1) Copyright 2017 Sony Corporation

Appareil photo numérique
DSC-RX10M4

# Retardateur (Cont.)

Effectue le nombre de prises de vue spécifié en utilisant le retardateur, le délai spécifié (en secondes) partant du moment où vous appuyez sur le déclencheur. Vous pouvez choisir la meilleure prise de vue parmi les photographies prises.

1. **MENU → 1 (Réglages de prise de vue1) → [Entraînement] → [Retardateur (Cont.)].**
2. **Sélectionnez le mode souhaité en appuyant sur le côté droit/gauche de la molette de commande.**
3. **Réglez la mise au point et effectuez la prise de vue.**

   Le témoin de retardateur clignote, un bip est émis et les photos sont prises après que le nombre spécifié de secondes est écoulé. Le nombre spécifié de photos est pris en rafale.

## Détails des éléments du menu

Par exemple, trois images sont prises 10 secondes après avoir enfoncé le déclencheur lorsque [Retardateur (Cont.) : 10 s 3 img] est sélectionné.

**Retardateur (Cont.) : 10 s 3 img**
**Retardateur (Cont.) : 10 s 5 img**
**Retardateur (Cont.) : 5 sec. 3 img**
**Retardateur (Cont.) : 5 sec. 5 img**
**Retardateur (Cont.) : 2 sec. 3 img**
**Retardateur (Cont.) : 2 sec. 5 img**

### Astuce

- Appuyez de nouveau sur le déclencheur pour arrêter le compte à rebours du retardateur.
- Sélectionnez MENU → 1 (Réglages de prise de vue1) → [Entraînement] → [Prise de vue unique] pour annuler le réglage du retardateur.

4-725-901-22(1) Copyright 2017 Sony Corporation

Appareil photo numérique
DSC-RX10M4

# Bracket continu

Prend plusieurs images tout en décalant automatiquement l'exposition de standard à plus sombre, puis à plus claire. Vous pouvez sélectionner une image qui correspond à vos attentes après l'enregistrement.

1. **MENU → 1 (Réglages de prise de vue1) → [Entraînement] → [Bracket continu].**

2. **Sélectionnez le mode souhaité en appuyant sur le côté droit/gauche de la molette de commande.**

3. **Réglez la mise au point et effectuez la prise de vue.**
   - L'exposition de base est réglée lors de la première prise.
   - Continuez de maintenir enfoncé le déclencheur jusqu'à ce que la prise de vue en bracketing soit terminée.

## Détails des éléments du menu

Par exemple, l'appareil prend en rafale un total de trois photos en décalant la valeur d'exposition de plus ou moins 0,3 EV lorsque [Bracket continu : 3 images 0,3EV] est sélectionné.

**Note**

- La dernière prise est montrée sur l'affichage instantané.
- Lorsque [ISO AUTO] est sélectionné en mode [Exposition manuelle], l'exposition est modifiée en ajustant la valeur ISO. Si un autre réglage que [ISO AUTO] est sélectionné, l'exposition est modifiée en ajustant la vitesse d'obturation.
- Lorsque l'exposition est corrigée, elle est décalée à partir de la valeur corrigée.
- La prise de vue en bracketing n'est pas disponible dans les modes suivants :
  - [Auto intelligent]
  - [Automat. supérieur]
  - [Sélection scène]
  - [Panor. par balayage]
- Lorsque vous utilisez le flash, le produit exécute la prise de vue en bracketing avec flash, laquelle modifie l'intensité lumineuse du flash même si [Bracket continu] est sélectionné. Enfoncez le déclencheur pour chaque image.

**Rubrique associée**

- Réglages bracketing
- Indicateur pendant la prise de vue en bracketing

4-725-901-22(1) Copyright 2017 Sony Corporation

Appareil photo numérique
DSC-RX10M4

# Bracket simple

Prend plusieurs images tout en décalant automatiquement l'exposition de standard à plus sombre, puis à plus claire. Vous pouvez sélectionner l'image qui correspond à vos attentes après l'enregistrement.
Chaque fois que vous appuyez sur le déclencheur, une seule prise de vue est effectuée : vous pouvez donc régler la mise au point ou la composition de chaque photo.

1. **MENU → (Réglages de prise de vue1) → [Entraînement] → [Bracket simple].**
2. **Sélectionnez le mode souhaité en appuyant sur le côté droit/gauche de la molette de commande.**
3. **Réglez la mise au point et effectuez la prise de vue.**
   - Enfoncez le déclencheur pour chaque image.

## Détails des éléments du menu

Par exemple, lorsque [Bracket simple : 3 images 0,3EV] est sélectionné, trois images sont prises une à la fois avec la valeur d'exposition augmentée ou diminuée par incréments de 0,3 EV.

**Note**

- Lorsque [ISO AUTO] est sélectionné en mode [Exposition manuelle], l'exposition est modifiée en ajustant la valeur ISO. Si un autre réglage que [ISO AUTO] est sélectionné, l'exposition est modifiée en ajustant la vitesse d'obturation.
- Lorsque l'exposition est corrigée, elle est décalée à partir de la valeur corrigée.
- La prise de vue en bracketing n'est pas disponible dans les modes suivants :
  - [Auto intelligent]
  - [Automat. supérieur]
  - [Sélection scène]
  - [Panor. par balayage]

**Rubrique associée**

- Réglages bracketing
- Indicateur pendant la prise de vue en bracketing

4-725-901-22(1) Copyright 2017 Sony Corporation

Appareil photo numérique
DSC-RX10M4

# Indicateur pendant la prise de vue en bracketing

## Viseur

**Bracketing à la lumière ambiante***
**3 photos avec un décalage de 0,3 EV**
**Correction de l'exposition ±0,0 EV**

## Écran (Afficher ttes infos ou Histogramme)

**Bracketing à la lumière ambiante***
**3 photos avec un décalage de 0,3 EV**
**Correction de l'exposition ±0,0 EV**

**Bracketing au flash**
**3 photos avec un décalage de 0,7 EV**
**Correction du flash -1,0 EV**

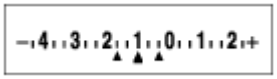


## Écran (Pour le viseur)

**Bracketing à la lumière ambiante* (indicateur supérieur)**
**3 photos avec un décalage de 0,3 EV**
**Correction de l'exposition ±0,0 EV**

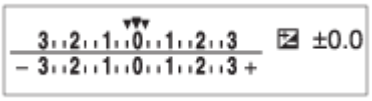


**Bracketing au flash (indicateur inférieur)**
**3 photos avec un décalage de 0,7 EV**
**Correction du flash -1,0 EV**

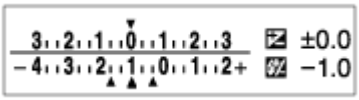


* Lumière ambiante : terme générique désignant un éclairage non produit par un flash, comme la lumière naturelle, la lumière incandescente (ampoule) ou la lumière fluorescente. Alors que le flash est ponctuel, la lumière ambiante est constante, d'où son nom.

**Note**

- Pendant la prise de vue en bracketing, le nombre d'images à prendre est affiché sous forme de traits au-dessus/au-dessous de l'indicateur.
- Lorsque vous commencez la prise de vue en bracketing unique, ces traits disparaissent un par un à mesure de l'enregistrement des images.

4-725-901-22(1) Copyright 2017 Sony Corporation

Appareil photo numérique
DSC-RX10M4

# Bracket.bal.B

Permet de prendre trois images en tout avec différentes tonalités de couleur en fonction des réglages de la balance des blancs, de la température de couleur et du filtre de couleur sélectionnés.

1. **MENU → (Réglages de prise de vue1) → [Entraînement] → [Bracket.bal.B].**
2. **Sélectionnez le mode souhaité en appuyant sur le côté droit/gauche de la molette de commande.**
3. **Réglez la mise au point et effectuez la prise de vue.**

## Détails des éléments du menu

**Bracket balance des blancs : Lo :**
Enregistre une série de trois images avec de faibles variations de la balance des blancs (dans la plage de 10MK$^{-1*}$).

**Bracket balance des blancs : Hi :**
Enregistre une série de trois images avec de grandes variations de la balance des blancs (dans la plage de 20MK$^{-1*}$).

* MK$^{-1}$ correspond à l'unité indiquant la capacité des filtres de conversion de la température de couleur et indique la même valeur que « mired ».

**Note**

- La dernière prise est montrée sur l'affichage instantané.

### Rubrique associée

- Réglages bracketing

4-725-901-22(1) Copyright 2017 Sony Corporation

Appareil photo numérique
DSC-RX10M4

# Bracket DRO

Vous pouvez enregistrer un total de trois images, chacune avec un réglage différent de l'optimiseur de plage dynamique.

1. **MENU → 1 (Réglages de prise de vue1) → [Entraînement] → [Bracket DRO].**
2. **Sélectionnez le mode souhaité en appuyant sur le côté droit/gauche de la molette de commande.**
3. **Réglez la mise au point et effectuez la prise de vue.**

## Détails des éléments du menu

**Bracket DRO : Lo :**
Enregistre une série de trois images avec de faibles variations du réglage de l'optimiseur de plage dynamique (Nv 1, Nv 2 et Nv 3).

**Bracket DRO : Hi :**
Enregistre une série de trois images avec des variations importantes du réglage de l'optimiseur de plage dynamique (Nv 1, Nv 3 et Nv 5).

**Note**

- La dernière prise est montrée sur l'affichage instantané.

**Rubrique associée**

- Réglages bracketing

4-725-901-22(1) Copyright 2017 Sony Corporation

Appareil photo numérique
DSC-RX10M4

# Réglages bracketing

En prise de vue en bracketing, vous pouvez régler le retardateur ainsi que l'ordre des niveaux d'exposition et de balance des blancs.

1. **MENU → (Réglages de prise de vue1) → [Entraînement] → sélectionnez le mode de prise de vue en bracketing.**

2. **MENU → (Réglages de prise de vue1) → [Réglages bracketing] → réglage souhaité.**

## Détails des éléments du menu

**Retardateur pdt brkt :**
Active/désactive l'utilisation du retardateur lors de la prise de vue en bracketing. Permet aussi de définir le délai (en secondes) de déclenchement de l'obturateur si vous utilisez le retardateur.
(OFF/2 sec./5 sec./10 sec.)

**Ordre Bracket. :**
Permet de définir l'ordre des niveaux d'exposition et de balance des blancs pour la prise de vue en bracketing.
(0→-→+/-→0→+)

**Rubrique associée**

- Bracket continu
- Bracket simple
- Bracket.bal.B
- Bracket DRO

4-725-901-22(1) Copyright 2017 Sony Corporation

Appareil photo numérique
DSC-RX10M4

# Fonctionnem. tactile

Active/désactive le fonctionnement tactile sur l'écran.
Les opérations tactiles lors de la prise de vue avec l'écran sont appelées « opérations de l'écran tactile », tandis que les opérations tactiles lors de la prise de vue par le viseur sont appelées « opérations du pavé tactile ».

1. **MENU → (Réglage) → [Fonctionnem. tactile] → réglage souhaité.**

## Détails des éléments du menu

**Écran+pavé tactile :**
Active à la fois les opérations de l'écran tactile lors de la prise de vue avec l'écran et les opérations du pavé tactile lors de la prise de vue par le viseur.

**Uniq. écran tactile :**
Active uniquement les opérations de l'écran tactile lors de la prise de vue avec l'écran.

**Uniq. pavé tactile :**
Active uniquement les opérations du pavé tactile lors de la prise de vue par le viseur.

**OFF :**
Désactive toutes les opérations tactiles.

**Rubrique associée**

- Mise au point tactile
- Réglag. pavé tactile

4-725-901-22(1) Copyright 2017 Sony Corporation

Appareil photo numérique
DSC-RX10M4

# Mise au point tactile

Vous pouvez sélectionner un sujet sur lequel vous souhaitez effectuer la mise au point au moyen des opérations tactiles dans les modes d'image fixe et d'enregistrement de films.

1. **MENU → (Réglage) → [Fonctionnem. tactile] → réglage souhaité autre que [OFF].**

## Spécifier la position où vous souhaitez faire la mise au point dans le mode d'image fixe

Vous pouvez faire la mise au point sur l'emplacement souhaité en touchant l'écran.

1. Sélectionnez une [Zone mise au point] autre que [Spot flexible] ou [Spot flexible élargi].
2. MENU → (Réglages de prise de vue1) → [Verrouill. AF central] → [OFF].
3. Touchez l'écran.
   - Lors de la prise de vue avec l'écran, touchez le sujet à mettre au point.
   - Lors de la prise de vue par le viseur, vous pouvez déplacer la position de la mise au point en touchant et en faisant glisser sur l'écran tout en regardant par le viseur.

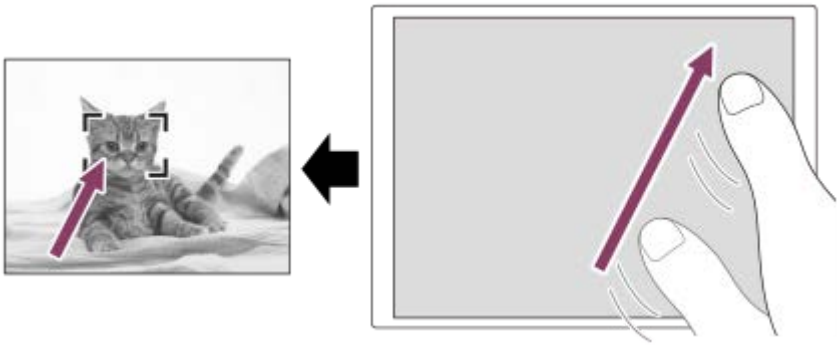

   - Lorsque le déclencheur est enfoncé à mi-course, l'appareil effectue la mise au point sur le cadre de mise au point. Enfoncez complètement le déclencheur pour prendre des images.
   - Pour annuler la mise au point avec les opérations tactiles, touchez ou appuyez au centre de la molette de commande pendant la prise de vue avec l'écran et appuyez au centre de la molette de commande pendant la prise de vue par le viseur.

## Spécifier la position où vous souhaitez faire la mise au point dans le mode d'enregistrement de films (mise au point ponctuelle)

L'appareil fait la mise au point sur le sujet touché.La mise au point ponctuelle n'est pas disponible lors de la prise de vue par le viseur.

1. Sélectionnez une [Zone mise au point] autre que [Spot flexible] ou [Spot flexible élargi].
2. MENU → (Réglages de prise de vue1) → [Verrouill. AF central] → [OFF].
3. Touchez le sujet sur lequel vous souhaitez faire la mise au point avant ou pendant l'enregistrement.
   - Lorsque vous touchez le sujet, le mode de mise au point bascule temporairement sur la mise au point manuelle et la mise au point peut être ajustée au moyen de la bague d'objectif avant.
   - Pour annuler la mise au point ponctuelle, touchez ou appuyez au centre de la molette de commande.

**Astuce**

- Outre la fonction de mise au point tactile, les opérations tactiles comme celles qui suivent sont également disponibles.
  - Lorsque [Zone mise au point] est réglé sur [Spot flexible] ou [Spot flexible élargi], le cadre de mise au point peut être déplacé par opérations tactiles.

- Lorsque le [Mode mise au point] est réglé sur [MaP manuelle], la loupe de mise au point peut être utilisée en touchant deux fois l'écran.

**Note**

- La fonction de mise au point tactile n'est pas disponible dans les situations suivantes :
  - Lorsque le mode de prise de vue est réglé sur [Panor. par balayage].
  - Lorsque [Mode mise au point] est réglé sur [MaP manuelle].
  - Lorsque vous utilisez le zoom numérique

### Rubrique associée

- Fonctionnem. tactile

4-725-901-22(1) Copyright 2017 Sony Corporation

Appareil photo numérique
DSC-RX10M4

# Réglag. pavé tactile

Vous pouvez régler les paramètres relatifs aux opérations via le pavé tactile pendant la prise de vue par le viseur.

1. **MENU→ (Réglage) → [Réglag. pavé tactile] → réglage souhaité.**

## Détails des éléments du menu

**Fonctm. en orient. v. :**
Active/désactive les opérations via le pavé tactile lors de prise de vue par le viseur orientée verticalement. Vous pouvez éviter les opérations erronées pendant la prise de vue orientée verticalement provoquées par votre nez, etc. en touchant l'écran.

**Mode position tactile :**
Permet de déplacer le cadre de mise au point sur la position touchée sur l'écran ([Position absolue]) ou de déplacer le cadre de mise au point sur la position souhaitée d'après le sens de glissement et la quantité de mouvement ([Position relative]).

**Zone d'utilisation :**
Permet de définir la zone à utiliser pour les opérations via le pavé tactile. En limitant la zone opérationnelle, vous pouvez éviter les opérations erronées provoquées par votre nez, etc. en touchant l'écran.

## À propos du mode de positionnement tactile

Sélectionner [Position absolue] vous permet de déplacer le cadre de mise au point sur une position éloignée plus rapidement, car vous pouvez spécifier directement la position du cadre de mise au point par les opérations tactiles.

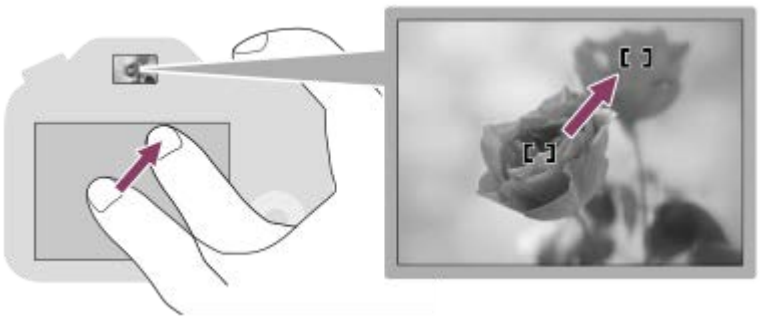

Sélectionner [Position relative] vous permet d'utiliser le pavé tactile d'où c'est le plus facile, sans avoir à déplacer votre doigt sur une zone étendue.

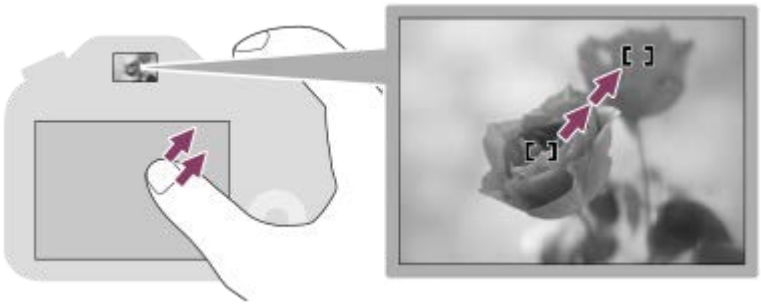

**Astuce**

- Dans les opérations via le pavé tactile lorsque [Mode position tactile] est réglé sur [Position absolue], la zone réglée dans [Zone d'utilisation] est traitée comme l'intégralité de l'écran.

**Rubrique associée**

- Fonctionnem. tactile

4-725-901-22(1) Copyright 2017 Sony Corporation

Appareil photo numérique
DSC-RX10M4

# Taille d'image (image fixe)

Plus la taille d'image est grande, plus de détails sont reproduits lorsque l'image est imprimée sur un papier grand format. Plus la taille d'image est petite, plus vous pouvez enregistrer d'images.

1 **MENU → (Réglages de prise de vue1) → [ Taille d'image] → réglage souhaité.**

## Détails des éléments du menu

| [ Ratio d'aspect] est réglé sur [3:2] | |
|---|---|
| L : 20M | 5472 × 3648 pixels |
| M : 10M | 3888 × 2592 pixels |
| S: 5.0M | 2736 × 1824 pixels |

| [ Ratio d'aspect] est réglé sur [4:3] | |
|---|---|
| L : 18M | 4864 × 3648 pixels |
| M : 10M | 3648 × 2736 pixels |
| S: 5.0M | 2592 × 1944 pixels |
| VGA | 640 × 480 pixels |

| [ Ratio d'aspect] est réglé sur [16:9] | |
|---|---|
| L : 17M | 5472 × 3080 pixels |
| M : 7.5M | 3648 × 2056 pixels |
| S: 4.2M | 2720 × 1528 pixels |

| [ Ratio d'aspect] est réglé sur [1:1] | |
|---|---|
| L : 13M | 3648 × 3648 pixels |
| M : 6.5M | 2544 × 2544 pixels |
| S : 3.7M | 1920 × 1920 pixels |

**Note**

- Lorsque [ Qualité] est réglé sur [RAW] ou [RAW & JPEG], la taille d'image des images RAW correspond à « L ».

**Rubrique associée**

- Ratio d'aspect (image fixe)

4-725-901-22(1) Copyright 2017 Sony Corporation

# Ratio d'aspect (image fixe)

1 **MENU → (Réglages de prise de vue1) → [ Ratio d'aspect] → réglage souhaité.**

## Détails des éléments du menu

**3:2 :**
Ratio d'aspect identique au film argentique 35 mm
**4:3 :**
Un ratio d'aspect adapté au visionnement sur un téléviseur qui ne prend pas en charge la haute définition
**16:9 :**
Un ratio d'aspect adapté au visionnement sur un téléviseur qui prend en charge la haute définition
**1:1 :**
Le rapport horizontal et vertical est égal.

4-725-901-22(1) Copyright 2017 Sony Corporation

# Qualité (image fixe)

1 **MENU → (Réglages de prise de vue1) → [ Qualité] → réglage souhaité.**

## Détails des éléments du menu

**RAW :**
Format de fichier : RAW (enregistre dans le format RAW compressé)
Aucun traitement numérique n'est réalisé pour ce format de fichier. Sélectionnez ce format pour traiter des images sur un ordinateur, à des fins professionnelles.

- La taille d'image est fixée au maximum. La taille d'image n'est pas indiquée sur l'écran.

**RAW & JPEG :**
Format de fichier : RAW (enregistre dans le format RAW compressé) + JPEG
Une image RAW et une image JPEG sont créées simultanément. Utilisez cette option si vous avez besoin de 2 fichiers d'image : un fichier JPEG pour la visualisation et un fichier RAW pour l'édition. La qualité d'image JPEG est réglée sur [Fine].
**Extra fine :**
Format de fichier : JPEG
L'image est compressée au format JPEG et enregistrée avec une qualité supérieure à celle de [Fine].
**Fine :**
Format de fichier : JPEG
L'image est compressée au format JPEG lorsqu'elle est enregistrée.
**Standard :**
Format de fichier : JPEG
L'image est compressée au format JPEG lorsqu'elle est enregistrée. Comme le taux de compression de [Standard] est supérieur à celui de [Fine], la taille de fichier obtenue avec [Standard] est inférieure à celle de [Fine]. Cela permet d'enregistrer un plus grand nombre de fichiers sur une carte mémoire au prix, toutefois, d'une diminution de qualité d'image.

## À propos des images RAW

- Le logiciel Image Data Converter est nécessaire pour ouvrir un fichier d'image RAW enregistré avec cet appareil. Avec Image Data Converter, vous pouvez ouvrir un fichier d'image RAW, le convertir dans un format d'image classique tel que JPEG ou TIFF, ou réajuster la balance des blancs, la saturation ou le contraste de l'image.
- Vous ne pouvez pas utiliser les fonctions [HDR auto] ou [Effet de photo] sur des images RAW.

**Note**

- Si vous n'avez pas l'intention de modifier les images en utilisant votre ordinateur, nous vous recommandons de les enregistrer au format JPEG.
- Vous ne pouvez pas ajouter d'indication DPOF (ordre d'impression) sur des images au format RAW.

4-725-901-22(1) Copyright 2017 Sony Corporation

Appareil photo numérique
DSC-RX10M4

# Panorama : taille

Sélectionne la taille d'image lors de la prise d'images panoramiques. La taille d'image varie en fonction du réglage [Panorama : orient.].

1 **MENU → 1 (Réglages de prise de vue1) → [Panorama : taille] → réglage souhaité.**

## Détails des éléments du menu

Lorsque [Panorama : orient.] est réglé sur [Haut] ou [Bas]
**Standard :** 3872×2160
**Large :** 5536×2160

Lorsque [Panorama : orient.] est réglé sur [Gauche] ou [Droite]
**Standard :** 8192×1856
**Large :** 12416×1856

### Rubrique associée

- Panor. par balayage
- Panorama : orient.

4-725-901-22(1) Copyright 2017 Sony Corporation

Appareil photo numérique
DSC-RX10M4

# Panorama : orient.

Sélectionne le sens de balayage lors de la prise de vue d'images panoramiques.

1. **MENU → 1 (Réglages de prise de vue1) → [Panorama : orient.] → réglage souhaité.**

## Détails des éléments du menu

**Droite :**
Balayage panoramique de la gauche vers la droite.
**Gauche :**
Balayage panoramique de la droite vers la gauche.
**Haut :**
Balayage panoramique du bas vers le haut.
**Bas :**
Balayage panoramique du haut vers le bas.

### Rubrique associée

- Panor. par balayage

4-725-901-22(1) Copyright 2017 Sony Corporation

Appareil photo numérique
DSC-RX10M4

# Liste de fonctions du sélecteur de mode

Vous pouvez changer de mode de prise de vue en fonction du sujet ou du but de la prise de vue.

**1 Tournez le sélecteur de mode pour sélectionner le mode de prise de vue souhaité.**

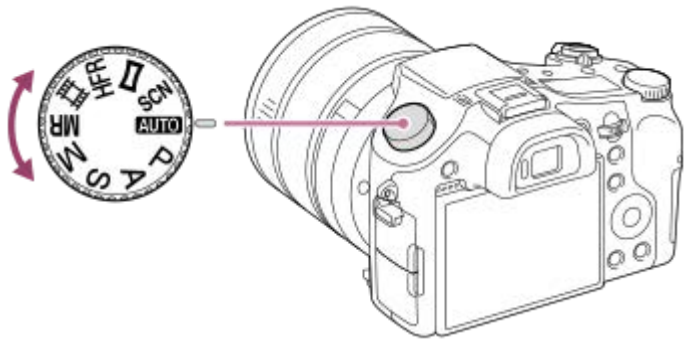


## Fonctions disponibles

**AUTO (Mode auto) :**
Ce mode permet de prendre des images fixes avec de bons résultats, quels que soient le sujet et les conditions, en sélectionnant les valeurs appropriées définies par le produit.
**P (Programme Auto) :**
Ce mode vous permet d'effectuer une prise de vue avec réglage automatique de l'exposition (vitesse d'obturation et valeur d'ouverture (valeur F)). Vous pouvez également sélectionner divers réglages à l'aide du menu.
**A (Priorité ouvert.) :**
Ce mode vous permet de régler l'ouverture et d'effectuer la prise de vue lorsque vous voulez estomper l'arrière-plan, etc.
**S (Priorité vitesse) :**
Ce mode vous permet de prendre des sujets se déplaçant rapidement, etc., en réglant manuellement la vitesse d'obturation.
**M (Exposition manuelle) :**
Permet de prendre des images fixes avec l'exposition souhaitée en ajustant l'exposition (la vitesse d'obturation et la valeur d'ouverture (nombre F)).
**MR (Rappel de mémoire) :**
Ce mode vous permet d'effectuer une prise de vue après avoir rappelé des modes ou paramètres numériques souvent utilisés et enregistrés à l'avance.
**(Film) :**
Vous permet de définir un mode d'exposition et d'enregistrer des films.
**HFR (Vit. défilem. élevée) :**
Vous permet d'enregistrer des films avec une vitesse de défilement plus élevée que le format d'enregistrement afin que vous puissiez enregistrer des films au très grand ralenti fluides.
**(Panor. par balayage) :**
Vous permet de photographier une image panoramique en faisant un assemblage composite des images.
**SCN (Sélection scène) :**
Ce mode vous permet d'effectuer une prise de vue avec les réglages prédéfinis selon la scène.

**Rubrique associée**

- Auto intelligent
- Automat. supérieur
- Programme Auto

- Priorité ouvert.
- Priorité vitesse
- Exposition manuelle
- Rappel (Réglages de prise de vue1/Réglages de prise de vue2)
- Film : Mode d'exposit.
- Enregistrement de films au très grand ralenti (Réglages HFR)
- HFR (Vit. défilem. élevée) : Mode d'exposit.
- Panor. par balayage
- Sélection scène

4-725-901-22(1) Copyright 2017 Sony Corporation

# Auto intelligent

L'appareil effectue des prises de vue en mode reconnaissance de scène automatique.

1. **Réglez le sélecteur de mode sur AUTO (Mode auto).**

2. **MENU→ (Réglages de prise de vue1)→[Mode auto]→[Auto intelligent].**

3. **Dirigez l'appareil vers le sujet.**

   Lorsque l'appareil reconnaît la scène, l'icône de la scène reconnue s'affiche à l'écran.

4. **Réglez la mise au point et effectuez la prise de vue.**

**Note**

- Le produit ne reconnaît pas la scène lorsque vous effectuez des prises de vue avec des fonctions de zoom autres que le zoom optique.
- Il se peut que le produit ne reconnaisse pas correctement la scène dans certaines conditions de prise de vue.
- En mode [Auto intelligent], la plupart des fonctions sont réglées automatiquement, et vous ne pouvez pas ajuster les paramètres vous-même.

**Rubrique associée**

- Changement du mode auto (Mode auto)
- Reconnaissance de scène
- Guide sél. de mode

4-725-901-22(1) Copyright 2017 Sony Corporation

Appareil photo numérique
DSC-RX10M4

## Automat. supérieur

L'appareil effectue des prises de vue en mode reconnaissance de scène automatique. Ce mode permet d'obtenir des images nettes de scènes faiblement éclairées ou en contre-jour.

Pour les scènes faiblement éclairées ou en contre-jour, l'appareil peut si nécessaire effectuer plusieurs prises de vue, et créer une image composite afin d'enregistrer des images de meilleure qualité qu'en mode Intelligent Auto.

1. **Réglez le sélecteur de mode sur AUTO (Mode auto).**

2. **MENU → 1 (Réglages de prise de vue1) → [Mode auto] → [Automat. supérieur].**

3. **Dirigez l'appareil vers le sujet.**

   Lorsque l'appareil reconnaît une scène, l'icône de reconnaissance de scène apparaît à l'écran. Le cas échéant, (icône de superposition) peut apparaître.

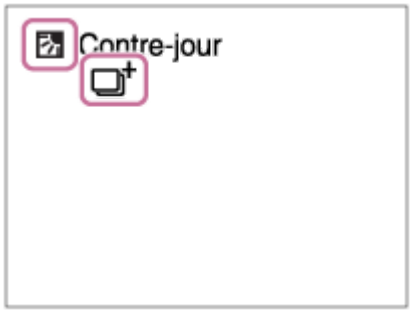


4. **Réglez la mise au point et effectuez la prise de vue.**

**Note**

- Lorsque le produit est utilisé pour créer des images composites, le processus d'enregistrement prend plus de temps. Dans ce cas, (l'icône de superposition) s'affiche et le bruit de l'obturateur se fait entendre à plusieurs reprises, mais une seule image est enregistrée.
- Lorsque (l'icône de superposition) est affichée, veillez à ne pas déplacer l'appareil avant que plusieurs images ne soient enregistrées.
- Le produit ne reconnaît pas la scène lorsque vous utilisez des fonctions de zoom autres que le zoom optique.
- Il se peut que le produit ne reconnaisse pas correctement une scène dans certaines conditions de prise de vue.
- Lorsque [ Qualité] est réglé sur [RAW] ou [RAW & JPEG], le produit ne peut pas créer d'images composites.
- En mode [Automat. supérieur], la plupart des fonctions sont réglées automatiquement, et vous ne pouvez pas ajuster les paramètres vous-même.

**Rubrique associée**

- Changement du mode auto (Mode auto)
- Guide sél. de mode

- Reconnaissance de scène

4-725-901-22(1) Copyright 2017 Sony Corporation

Appareil photo numérique
DSC-RX10M4

# Changement du mode auto (Mode auto)

Cet appareil dispose des deux modes de prise de vue automatique suivants : [Auto intelligent] et [Automat. supérieur]. Vous pouvez changer le mode auto pour photographier en fonction du sujet et de vos préférences.

1. **Réglez le sélecteur de mode sur AUTO.**
2. **MENU → (Réglages de prise de vue1) → [Mode auto] → réglage souhaité.**

## Détails des éléments du menu

**Auto intelligent :**
Vous permet d'effectuer une prise de vue avec la reconnaissance de scène automatique.

**Automat. supérieur :**
Vous permet d'effectuer une prise de vue avec la reconnaissance de scène automatique. Ce mode permet d'obtenir des images nettes de scènes faiblement éclairées ou en contre-jour.

**Note**

- En mode [Automat. supérieur], le processus d'enregistrement prend plus de temps, car le produit assemble plusieurs images. Dans ce cas, (l'icône de superposition) s'affiche et le bruit de l'obturateur se fait entendre à plusieurs reprises, mais une seule image est enregistrée.
- En mode [Automat. supérieur] et lorsque (l'icône de superposition) est affichée, veillez à ne pas déplacer l'appareil avant que toutes les images ne soient enregistrées.
- En modes [Auto intelligent] et [Automat. supérieur], la plupart des fonctions sont réglées automatiquement, et vous ne pouvez pas ajuster les paramètres vous-même.

**Rubrique associée**

- Auto intelligent
- Automat. supérieur

4-725-901-22(1) Copyright 2017 Sony Corporation

Appareil photo numérique
DSC-RX10M4

# Reconnaissance de scène

La Reconnaissance de scène fonctionne en mode [Auto intelligent] et en mode [Automat. supérieur].

Cette fonction permet au produit de reconnaître automatiquement les conditions de prise de vue et de prendre l'image.

## Reconnaissance de scène

Lorsque le produit reconnaît certaines scènes, les icônes et les guides suivants s'affichent sur la première ligne :

- (Portrait)
- (Enfant en bas âge)
- (Portrait de nuit)
- (Scène de nuit)
- (Portrait contre-jour)
- (Contre-jour)
- (Paysage)
- (Macro)
- (Projecteur)
- (Faible éclairage)

Lorsque le produit reconnaît certaines conditions, les icônes suivantes s'affichent sur la deuxième ligne :

- (Trépied)
- (Marche)*
- (Mouvement)
- (Mouvement (Lumineux))
- (Mouvement (Sombre))

* La condition (Marche) est reconnue uniquement lorsque [ SteadyShot] est réglé sur [Active] ou [Actif intelligent].

**Rubrique associée**

- Auto intelligent
- Automat. supérieur

4-725-901-22(1) Copyright 2017 Sony Corporation

# Programme Auto

Ce mode vous permet d'effectuer des prises de vue avec réglage automatique de l'exposition (vitesse d'obturation et valeur d'ouverture).

Vous pouvez définir des fonctions de prise de vue comme [ISO].

1. **Réglez le sélecteur de mode sur P (Programme Auto).**
2. **Définissez les fonctions de prise de vue sur les réglages désirés.**
3. **Effectuez la mise au point et prenez le sujet.**

## Décalage de programme

Lorsque vous n'utilisez pas le flash, vous pouvez changer la combinaison vitesse d'obturation et ouverture (valeur F) sans modifier l'exposition appropriée réglée par l'appareil photo.
Tournez le sélecteur de commande pour sélectionner la combinaison valeur d'ouverture et vitesse d'obturation.

- Le « P » affiché à l'écran se transforme en « P* » lorsque vous tournez le sélecteur de commande.
- Pour annuler le décalage de programme, sélectionnez un mode de prise de vue autre que [Programme Auto], ou éteignez l'appareil.

**Note**

- En fonction de la luminosité de l'environnement, il se peut que le décalage de programme ne puisse pas être utilisé.
- Réglez le mode de prise de vue sur un autre mode que « P » ou coupez l'alimentation pour annuler le réglage effectué.
- Lorsque la luminosité change, l'ouverture (valeur F) et la vitesse d'obturation changent aussi, tout en maintenant la quantité de décalage.

4-725-901-22(1) Copyright 2017 Sony Corporation

# Priorité ouvert.

Vous pouvez photographier en réglant l'ouverture et en modifiant la plage de mise au point, ou en floutant l'arrière-plan.

1. **Réglez le sélecteur de mode sur A (Priorité ouvert.).**

2. **Sélectionnez la valeur souhaitée en tournant la bague d'ouverture (A).**

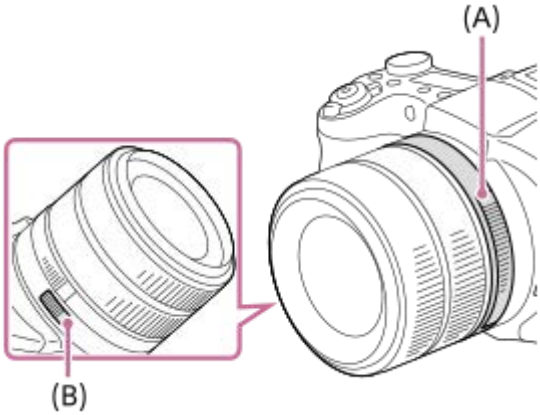


- Valeur F faible : La mise au point est effectuée sur le sujet, mais ce qui se trouve devant et derrière lui est flou.
  Valeur F élevée : La mise au point s'effectue à la fois sur le sujet, l'avant-plan et l'arrière-plan.
- Si la valeur d'ouverture que vous avez définie ne permet pas d'obtenir l'exposition appropriée, la vitesse d'obturation sur l'écran de prise de vue clignotera. Le cas échéant, modifiez la valeur d'ouverture.

3. **Effectuez la mise au point et prenez le sujet.**

   La vitesse d'obturation est réglée automatiquement pour obtenir l'exposition adaptée.

## À propos de la bague d'ouverture

L'ouverture maximale dépend de la distance focale de l'objectif. Vous ne pouvez pas augmenter l'ouverture plus que l'ouverture maximale même si vous réglez une valeur F plus petite avec la bague d'ouverture. Vous pouvez confirmer la valeur F correcte sur le panneau d'affichage de l'écran.

**Astuce**

- Vous pouvez activer/désactiver l'émission du son de la bague d'ouverture à l'aide de l'interrupteur de clic de l'ouverture (B). Lorsque vous prenez des images fixes, réglez l'interrupteur de clic de l'ouverture sur « ON », et sur « OFF » lorsque vous enregistrez des films.

**Note**

- La luminosité de l'image sur l'écran peut être différente de celle de l'image réelle en cours de prise de vue.
- Nous vous recommandons de régler la valeur d'ouverture entre F2,4 et F8 si vous voulez effectuer des prises de vue haute résolution.

4-725-901-22(1) Copyright 2017 Sony Corporation

# Priorité vitesse

Vous pouvez rendre le mouvement d'un sujet de différentes façons, par exemple en choisissant une vitesse d'obturation élevée pour exprimer l'instantanéité du mouvement. Vous pouvez aussi obtenir un effet de traînée lumineuse en sélectionnant une vitesse d'obturation lente.

1. **Réglez le sélecteur de mode sur S (Priorité vitesse).**

2. **Sélectionnez la valeur désirée en tournant le sélecteur de commande.**
   - Si une exposition correcte n'est pas obtenue après le réglage, la valeur d'ouverture sur l'écran de prise de vue clignote. Le cas échéant, modifiez la vitesse d'obturation.

3. **Effectuez la mise au point et prenez le sujet.**

   L'ouverture est réglée automatiquement pour obtenir l'exposition adaptée.

### Astuce

- Utilisez un trépied pour éviter le flou de bougé si vous avez choisi une vitesse d'obturation lente.
- Lorsque vous photographiez des scènes de sport en intérieur, réglez la sensibilité ISO à une valeur supérieure.

### Note

- L'indicateur d'avertissement SteadyShot n'apparaît pas en mode de priorité à la vitesse d'obturation.
- Lorsque [ RB Pose longue] est réglé sur [ON] et que la vitesse d'obturation est supérieure ou égale à 1/3 seconde(s) alors que l'option sélectionnée pour [ Type déclencheur] est différente de [Déclench. électron.], la réduction de bruit après la prise de vue sera réalisée pendant un temps égal à la durée de l'ouverture de l'obturateur. Toutefois, vous ne pouvez plus photographier tant que la réduction du bruit est en cours.
- La luminosité de l'image sur l'écran peut être différente de celle de l'image réelle en cours de prise de vue.

### Rubrique associée

- RB Pose longue (image fixe)

4-725-901-22(1) Copyright 2017 Sony Corporation

# Exposition manuelle

Vous pouvez prendre des clichés avec l'exposition désirée en réglant à la fois la vitesse d'obturation et l'ouverture.

1. **Réglez le sélecteur de mode sur M (Exposition manuelle).**

2. **Sélectionnez l'ouverture désirée en tournant la bague d'ouverture.**
   **Sélectionnez la vitesse d'obturation souhaitée en tournant le sélecteur de commande.**

   - Vous pouvez également régler [ISO] sur [ISO AUTO] dans le mode d'exposition manuelle. La sensibilité ISO change automatiquement pour obtenir l'exposition appropriée en fonction de la vitesse d'obturation et de la valeur d'ouverture que vous avez définies.
   - Lorsque [ISO] est réglé sur [ISO AUTO], l'indicateur de sensibilité ISO clignote si la valeur que vous avez définie ne permet pas d'obtenir une exposition appropriée. Le cas échéant, modifiez la vitesse d'obturation ou la valeur d'ouverture.
   - Lorsque [ISO] est réglé sur une autre option que [ISO AUTO], utilisez MM (mesure manuelle)* pour vérifier la valeur d'exposition.
     **Vers + :** Les images s'éclaircissent.
     **Vers - :** Les images s'assombrissent.
     **0 :** Exposition adéquate analysée par le produit.
     * Indique en-dessous/au-dessus pour l'exposition appropriée. S'affiche sous la forme d'une valeur numérique sur l'écran et sous la forme d'un indicateur de mesure sur le viseur.

3. **Effectuez la mise au point et prenez le sujet.**

### Astuce

- Vous pouvez modifier la combinaison vitesse d'obturation et ouverture (nombre F) sans changer l'exposition définie en tournant la bague d'ouverture tout en appuyant sur le bouton AEL. (Décalage manuel)

### Note

- L'indicateur de mesure manuelle n'apparaît pas lorsque [ISO] est réglé sur [ISO AUTO].
- Lorsque la quantité de lumière ambiante excède la plage de mesure manuelle, l'indicateur de mesure manuelle clignote.
- L'indicateur d'avertissement SteadyShot n'apparaît pas en mode d'exposition manuelle.
- La luminosité de l'image sur l'écran peut être différente de celle de l'image réelle en cours de prise de vue.

4-725-901-22(1) Copyright 2017 Sony Corporation

# Prise de vue BULB (pose longue)

L'exposition longue vous permet de capturer une image de traînée du mouvement d'un sujet.
La prise de vue BULB est adaptée pour capturer des traînées de lumière, comme les étoiles, les feux d'artifice, etc.

1. **Réglez le sélecteur de mode sur M (Exposition manuelle).**

2. **Tournez le sélecteur de commande dans le sens des aiguilles d'une montre jusqu'à ce que [BULB] s'affiche.**

3. **Sélectionnez la valeur d'ouverture (valeur F) avec la bague d'ouverture.**

4. **Enfoncez le déclencheur à mi-course pour effectuer la mise au point.**

5. **Maintenez le déclencheur enfoncé pendant la durée de la prise de vue.**

   Tant que vous appuyez sur le déclencheur, l'obturateur reste ouvert.

### Astuce

- Lorsque vous photographiez des feux d'artifices, etc., faites la mise au point à l'infini en mode de mise au point manuelle.
- Pour effectuer la prise de vue BULB sans entraîner la détérioration de la qualité d'image, nous vous recommandons de commencer à photographier lorsque l'appareil photo est froid.
- Les images prises en mode [BULB] ont tendance à être floues. Nous vous recommandons d'utiliser un trépied et une télécommande (vendue séparément) équipée d'une fonction de verrouillage du déclencheur. Utilisez une télécommande prenant en charge la connexion via la prise multi/micro-USB.

### Note

- Plus la durée d'exposition est élevée, plus le niveau de bruit sur l'image est important.
- Après la prise de vue, une réduction de bruit est réalisée pendant un temps égal à la durée d'ouverture de l'obturateur. Toutefois, vous ne pouvez plus photographier tant que la réduction du bruit est en cours.
- Vous ne pouvez pas régler la vitesse d'obturation sur [BULB] dans les situations suivantes :
  - [Détec. de sourire]
  - [HDR auto]
  - [Effet de photo] est réglé sur [Peinture HDR] ou [Monochrome riche].
  - [RB multi-photos]
  - Lorsque [Entraînement] est réglé sur l'un des modes suivants :
    - [Prise d. v. en continu]
    - [Retardateur (Cont.)]
    - [Bracket continu]
  - [ Type déclencheur] est réglé sur [Déclench. électron.].

  Si vous utilisez les fonctions ci-dessus lorsque la vitesse d'obturation est réglée sur [BULB], cette dernière est temporairement réglée sur 30 secondes.

**Rubrique associée**

- Exposition manuelle

4-725-901-22(1) Copyright 2017 Sony Corporation

## Panor. par balayage

Ce mode vous permet de créer une image panoramique à partir de plusieurs images prises en effectuant un balayage panoramique.

1. **Réglez le sélecteur de mode sur (Panor. par balayage).**

2. **Dirigez l'appareil vers le sujet.**

3. **Tout en enfonçant le déclencheur à mi-course, pointez l'appareil vers une extrémité de la composition panoramique souhaitée.**
   - Vous pouvez changer le sens de la prise de vue avant la prise de vue au moyen du sélecteur de commande.

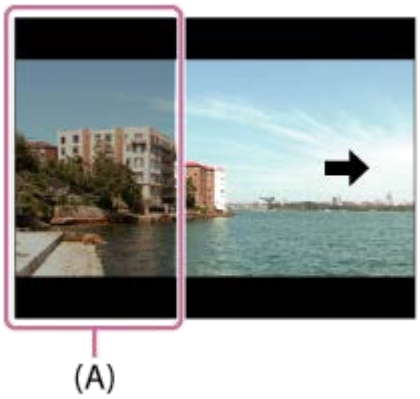


**(A)** Cette partie ne sera pas enregistrée.

4. **Enfoncez complètement le déclencheur.**

5. **Effectuez un balayage panoramique avec le produit en le faisant pivoter dans le sens de la flèche affichée à l'écran, jusqu'à l'extrémité du guide.**

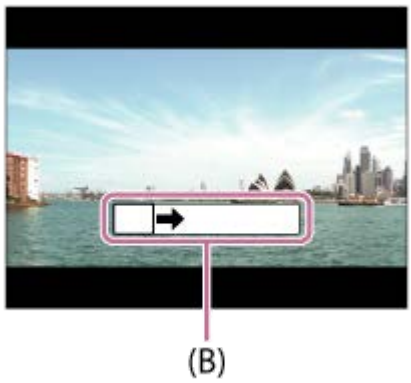


**(B)** Barre de guidage

**Note**

- Si vous ne pouvez pas effectuer le panoramique sur la totalité de l'angle de prise de vue dans le temps imparti, une zone grise apparaît sur l'image composite. Si cela se produit, déplacez plus rapidement le produit pour enregistrer une image panoramique complète.
- Lorsque [Large] est sélectionné comme [Panorama : taille], vous risquez de ne pas pouvoir effectuer le panoramique sur la totalité de l'angle de prise de vue dans le temps imparti. Si cela se produit, recommencez la prise de vue après avoir réglé [Panorama : taille] sur [Standard].
- Comme il s'agit d'un assemblage d'images, il se peut que les jonctions ne soient pas enregistrées avec fluidité dans certains cas.
- Il se peut que les images soient floues dans les scènes sombres.
- Sous une lumière scintillante, comme un éclairage fluorescent, il se peut que la luminosité et la couleur de l'image assemblée ne soit pas totalement homogène.
- Lorsque l'angle total de la prise de vue panoramique et l'angle de verrouillage AE/AF sont très différents en luminosité et mise au point, la prise de vue risque d'échouer. Si cela se produit, changez l'angle de verrouillage AE/AF et recommencez la prise de vue.
- Les situations suivantes ne sont pas adaptées à la prise de vue Panorama par balayage :
  - Sujets en mouvement.
  - Sujets trop proches du produit.
  - Sujets présentant des motifs similaires continus, comme le ciel, une plage de sable ou une pelouse.
  - Sujets changeant continuellement, comme des vagues ou une cascade.
  - Sujets dont la luminosité est très différente de leur environnement, comme le soleil ou une ampoule électrique.
- Il est possible que la prise de vue Panorama par balayage s'interrompe dans les situations suivantes :
  - Le balayage est trop rapide ou trop lent.
  - Lorsque l'appareil bouge excessivement.
- La prise de vue en continu est effectuée pendant le Panorama par balayage et l'émission du son de l'obturateur continue jusqu'à ce que la prise de vue soit terminée.
- Les fonctions suivantes ne sont pas disponibles avec le Panorama par balayage :
  - Détec. de sourire
  - Prior. visag./yeux AF
  - Prior. vis. multimes.
  - Cadrage automat.
  - Opti Dyn/HDR aut
  - Effet de photo
  - Profil d'image
  - Effet peau douce
  - RB Pose longue
  - RB ISO élevée
  - Verrouillage AF
  - Zoom
  - Entraînement
  - Vérificat. lumineuse
- Les valeurs des réglages pour certaines fonctions sont fixes avec le Panorama par balayage, comme suit :

- [ISO] est fixé sur [ISO AUTO].
- [Zone mise au point] est fixé sur [Large].
- [Mode Flash] est fixé sur [Flash désactivé].

### Rubrique associée

- Panorama : taille
- Panorama : orient.

4-725-901-22(1) Copyright 2017 Sony Corporation

Appareil photo numérique
DSC-RX10M4

# Sélection scène

Ce mode vous permet d'effectuer une prise de vue avec les réglages prédéfinis selon la scène.

1. **Réglez le sélecteur de mode sur SCN (Sélection scène).**
2. **Tournez le sélecteur de commande pour sélectionner le réglage souhaité.**

## Détails des éléments du menu

**Portrait :**
Estompe l'arrière-plan et augmente la netteté du sujet. Pour une douce accentuation des teintes de peau.

**Activités sportives :**
Photographie un sujet en mouvement à une vitesse d'obturation élevée, pour que le sujet semble immobile. Le produit prend des vues en continu tant que vous maintenez le déclencheur enfoncé.

**Macro :**
Ce mode vous permet d'effectuer des gros plans de vos sujets (comme fleurs, insectes, aliments ou petits objets).

**Paysage :**
Pour photographier un paysage net du premier au dernier plan, avec des couleurs éclatantes et vives.

**Crépuscule :**
Restitue magnifiquement le rouge des couchers de soleil.

**Scène de nuit :**
Photographie des scènes nocturnes sans perdre l'ambiance sombre.

**Crép. sans trépied :**
Photographie à main levée des scènes nocturnes avec moins de bruit et de flou. Ce mode effectue des prises de vue en rafale. Un traitement est ensuite appliqué à l'image pour en atténuer le flou, les effets de bougé et le bruit.

**Portrait de nuit :**
Prend des portraits de nuit au flash.
Le flash ne sort pas automatiquement. Déployez manuellement le flash avant d'effectuer la prise de vue.

**Anti-flou de mvt :**
Ce mode vous permet d'effectuer des prises de vue en intérieur sans recourir au flash, tout en atténuant le phénomène de flou. Le produit prend plusieurs images en rafale, qu'il combine ensuite pour obtenir l'image finale, atténuant ainsi le phénomène de flou et le bruit.

**Note**

- Lorsque les réglages suivants sont sélectionnés, la vitesse d'obturation est plus faible, et l'utilisation d'un trépied est recommandée afin d'éviter que l'image ne soit floue :
  - [Scène de nuit]
  - [Portrait de nuit]
- En mode [Crép. sans trépied] ou [Anti-flou de mvt], l'obturateur clique 4 fois et une image est enregistrée.
- Si vous sélectionnez [Crép. sans trépied] ou [Anti-flou de mvt] avec [RAW] ou [RAW & JPEG], la qualité d'image devient temporairement [Fine].
- La réduction du flou est moins efficace, même en mode [Crép. sans trépied] ou [Anti-flou de mvt] lors de la prise de vue des sujets suivants :
  - Sujets aux mouvements imprévus.
  - Sujets trop proches du produit.

- Sujets présentant des motifs similaires continus, comme le ciel, une plage de sable ou une pelouse.
- Sujets changeant continuellement, comme des vagues ou une cascade.

- En mode [Crép. sans trépied] ou [Anti-flou de mvt], l'image peut être affectée par un bruit de bloc lorsque vous utilisez une source de lumière scintillante, comme un éclairage fluorescent.
- La distance minimale au sujet ne change pas, même si vous sélectionnez [Macro]. Pour la plage de mise au point minimale, référez-vous à la distance minimale de l'objectif installé sur le produit.

### Astuce

- Pour modifier la scène, faites tourner le sélecteur de commande sur l'écran de prise de vue pour sélectionner une nouvelle scène.

---

### Rubrique associée

- Utilisation du flash

4-725-901-22(1) Copyright 2017 Sony Corporation

Appareil photo numérique
DSC-RX10M4

# Rappel (Réglages de prise de vue1/Réglages de prise de vue2)

Ce mode vous permet de prendre une image après avoir rappelé des modes ou réglages de l'appareil souvent utilisés enregistrés avec [ 1/ 2 Mémoire] à l'avance.

1. **Réglez le sélecteur de mode sur MR (Rappel de mémoire).**

2. **Appuyez sur le côté gauche/droit de la molette de commande ou tournez la molette de commande pour sélectionner le numéro souhaité, puis appuyez au centre de la molette de commande.**
   - Vous pouvez également rappeler des modes ou réglages enregistrés en sélectionnant MENU → 1 (Réglages de prise de vue1) → [ 1/ 2 Rappel].

### Astuce

- Pour rappeler les réglages enregistrés sur la carte mémoire, placez le sélecteur de mode sur MR (Rappel de mémoire), puis sélectionnez le numéro souhaité en appuyant sur le côté gauche/droit de la molette de commande.
- Les réglages enregistrés sur une carte mémoire au moyen d'un autre appareil de même modèle peuvent être rappelés avec cet appareil.

### Note

- Si vous réglez [ 1/ 2 Rappel] après avoir effectué les réglages de prise de vue, les réglages enregistrés sont prioritaires, et les réglages originaux peuvent devenir invalides. Vérifiez les indicateurs sur l'écran avant la prise de vue.

### Rubrique associée

- Mémoire (Réglages de prise de vue1/Réglages de prise de vue2)

4-725-901-22(1) Copyright 2017 Sony Corporation

Appareil photo numérique
DSC-RX10M4

# Film : Mode d'exposit.

Vous pouvez régler le mode d'exposition pour l'enregistrement de films.

1. **Réglez le sélecteur de mode sur (Film).**

2. **MENU→ (Réglages de prise de vue2) → [ Mode d'exposit.] → réglage souhaité.**

3. **Appuyez sur le bouton MOVIE (film) pour commencer l'enregistrement.**

   - Appuyez à nouveau sur le bouton MOVIE pour arrêter l'enregistrement.

## Détails des éléments du menu

**Programme Auto :**
Ce mode vous permet d'effectuer des prises de vue avec réglage automatique de l'exposition (vitesse d'obturation et valeur d'ouverture).

**Priorité ouvert. :**
Vous permet d'effectuer l'enregistrement après avoir réglé manuellement la valeur d'ouverture.

**Priorité vitesse :**
Vous permet d'effectuer l'enregistrement après avoir réglé manuellement la vitesse d'obturation.

**Exposition manuelle :**
Vous permet d'effectuer l'enregistrement après avoir réglé manuellement l'exposition (vitesse d'obturation et ouverture).

**Note**

- Lorsque vous ajustez l'ouverture au moyen de la bague d'ouverture pendant l'enregistrement de films, réglez l'interrupteur de clic de l'ouverture sur « OFF ». Si vous modifiez l'ouverture pendant l'enregistrement de films alors que l'interrupteur de clic de l'ouverture est réglé sur « ON », le son de la bague d'ouverture est enregistré.

4-725-901-22(1) Copyright 2017 Sony Corporation

# HFR (Vit. défilem. élevée) : Mode d'exposit.

Vous pouvez sélectionner le mode d'exposition pour la prise de vue HFR en fonction du sujet et de l'effet souhaité.

1. **Réglez le sélecteur de mode sur HFR (Vit. défilem. élevée).**
2. **MENU → 2 (Réglages de prise de vue2) → [ HFR Mode d'exposit.] → réglage souhaité.**

## Détails des éléments du menu

**HFR Programme Auto :**
Ce mode vous permet d'effectuer des prises de vue avec réglage automatique de l'exposition (vitesse d'obturation et valeur d'ouverture).

**HFR Priorité d'ouvert. :**
Vous permet d'effectuer l'enregistrement après avoir réglé manuellement la valeur d'ouverture.

**HFR Priorité vitesse :**
Vous permet d'effectuer l'enregistrement après avoir réglé manuellement la vitesse d'obturation.

**HFR Exposit. manuelle :**
Vous permet d'effectuer l'enregistrement après avoir réglé manuellement l'exposition (vitesse d'obturation et ouverture).

### Rubrique associée

- Enregistrement de films au très grand ralenti (Réglages HFR)

4-725-901-22(1) Copyright 2017 Sony Corporation

Appareil photo numérique
DSC-RX10M4

## Correct. exposition

Normalement, l'exposition est réglée automatiquement (exposition automatique). En fonction de l'exposition définie par la fonction d'exposition automatique, vous pouvez éclaircir ou assombrir l'image entière en modifiant le réglage de [Correct. exposition] vers le côté plus ou le côté moins respectivement (correction de l'exposition).

1. **Tournez la molette de correction d'exposition (A).**

**Côté + (surexposition) :**
Les images s'éclaircissent.
**Côté - (sous-exposition) :**
Les images s'assombrissent.

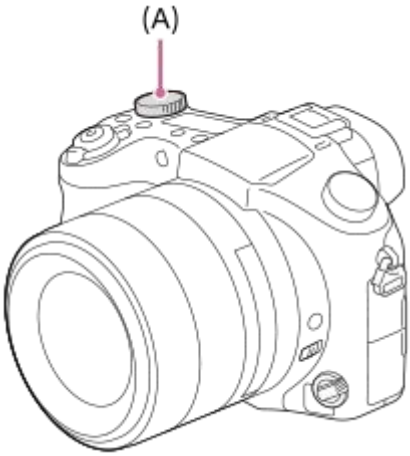


- Vous pouvez régler la correction d'exposition dans la plage allant de -3,0 EV à +3,0 EV.
- Vous pouvez vérifier la correction d'exposition que vous avez définie sur l'écran de prise de vue.

**Écran**

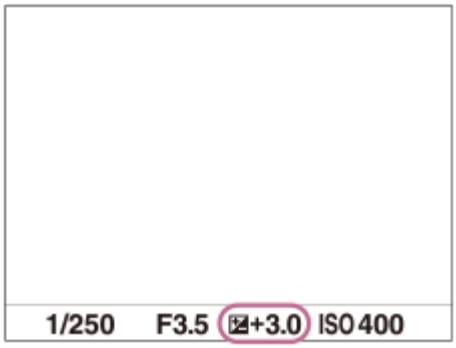


**Viseur**

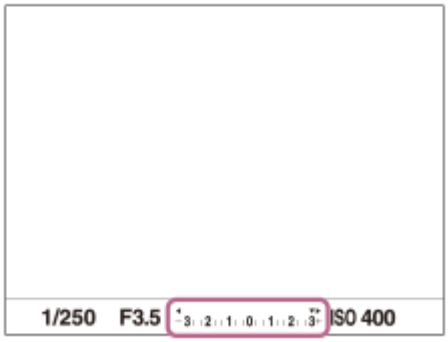

### Réglage de la correction d’exposition avec le MENU

Vous pouvez régler la correction d’exposition dans la plage allant de -3,0 EV à +3,0 EV lorsque la molette de correction d’exposition est réglée sur « 0 ».
MENU→ 1 (Réglages de prise de vue1) → [Correct. exposition] → réglage souhaité.

**Note**

- Vous ne pouvez pas effectuer la correction d’exposition dans les modes de prise de vue suivants :
  - [Auto intelligent]
  - [Automat. supérieur]
  - [Sélection scène]
- Lorsque vous utilisez [Exposition manuelle], vous pouvez effectuer la correction d’exposition uniquement si [ISO] est réglé sur [ISO AUTO].
- Les réglages de la molette de correction d’exposition auront priorité sur [Correct. exposition] dans le MENU.
- Vous pouvez régler la correction d’exposition dans la plage allant de -2,0 EV à +2,0 EV pour les films.
- Si vous prenez un sujet dans des conditions extrêmement lumineuses ou sombres, ou lorsque vous utilisez le flash, il est possible que vous n’obteniez pas un effet satisfaisant.
- Lorsque vous faites passer le réglage de la molette de correction d’exposition d’une autre valeur que « 0 » à « 0 », la valeur d’exposition passe sur « 0 » quel que soit le réglage [Correct. exposition].

---

**Rubrique associée**

- Rég.corr.expo
- Bracket continu
- Bracket simple
- Zebra

4-725-901-22(1) Copyright 2017 Sony Corporation

# Rétablir comp. EV

Active/désactive le maintien de la valeur d'exposition définie à l'aide de [Correct. exposition] lors de la mise hors tension et que la molette de correction d'exposition est réglée sur « 0 ».

1. **MENU → (Réglages de prise de vue1) → [Rétablir comp. EV] → réglage souhaité.**

## Détails des éléments du menu

**Maintenir :**
Maintient les réglages.
**Rétablir :**
Réinitialise les réglages.

4-725-901-22(1) Copyright 2017 Sony Corporation

Appareil photo numérique
DSC-RX10M4

## Guide param. expos.

Vous pouvez activer ou désactiver l’affichage d'un guide lorsque vous modifiez l'exposition.

1. **MENU → (Réglages de prise de vue2) → [Guide param. expos.] → réglage souhaité.**

### Détails des éléments du menu

**OFF :**
N’affiche pas le guide.

**ON :**
Affiche le guide.

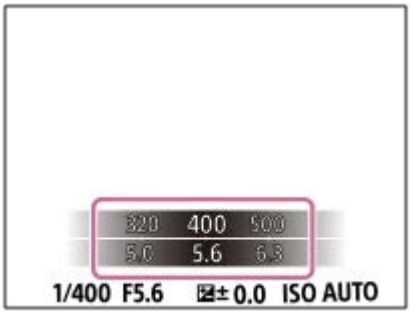


4-725-901-22(1) Copyright 2017 Sony Corporation

Appareil photo numérique
DSC-RX10M4

# Mode de mesure

Sélectionne le mode de mesure qui détermine la partie de l'écran à mesurer pour déterminer l'exposition.

1. **MENU → (Réglages de prise de vue1) → [Mode de mesure] → réglage souhaité.**

## Détails des éléments du menu

**Multi :**
Mesure l'intensité lumineuse dans chaque zone après avoir divisé la surface totale en plusieurs surfaces et détermine l'exposition appropriée de l'ensemble de l'écran (mesure Multi).

**Centre :**
Mesure la luminosité moyenne sur l'ensemble de l'écran, tout en mettant l'accent sur la zone centrale de l'écran (mesure Pondération centrale).

**Spot :**
Mesure uniquement la zone centrale (mesure Spot). Ce mode convient pour mesurer la lumière sur une partie spécifique de l'écran entier. La taille du cercle de mesure peut être sélectionnée entre [Spot: Standard] et [Spot: Grande]. La position du cercle de mesure dépend du réglage de [Point spotmètre].

**Moy. écr. tt entier :**
Mesure la luminosité moyenne de l'écran entier. L'exposition est stable même si la composition ou la position du sujet change.

**Ton clair :**
Mesure la luminosité tout en accentuant la zone des hautes lumières sur l'écran. Ce mode convient à la prise de vue du sujet tout en évitant la surexposition.

**Astuce**

- Lorsque [Spot] est sélectionné et que [Zone mise au point] est réglé sur [Spot flexible] ou [Spot flexible élargi] pendant que [Point spotmètre] est réglé sur [Lien de point focal], le point de mesure spot peut être coordonné avec la zone de mise au point.
- Lorsque [Mode de mesure] est réglé sur [Ton clair] et que la fonction [Opti Dyna] ou [HDR auto] est activée, la luminosité et le contraste sont corrigés automatiquement en divisant l'image en petites zones et en analysant le contraste des lumières et des ombres. Faites les réglages d'après les circonstances de prise de vue.

**Note**

- [Mode de mesure] est fixé sur [Multi] dans les modes de prise de vue suivants :
  - [Auto intelligent]
  - [Automat. supérieur]
  - [Sélection scène]
  - Autres fonctions de zoom que le zoom optique
- En mode [Ton clair], le sujet peut être sombre si une portion plus claire existe sur l'écran.

**Rubrique associée**

- Verrouillage AE
- Point spotmètre
- Opti Dyna (DRO)
- HDR auto

4-725-901-22(1) Copyright 2017 Sony Corporation

Appareil photo numérique
DSC-RX10M4

# Prior. vis. multimes.

Active/désactive la mesure par l'appareil de la luminosité en fonction des visages détectés avec [Mode de mesure] réglé sur [Multi].
Cette fonction est disponible lorsque la version 2.00 ou ultérieure du logiciel du système de l'appareil photo (microprogramme) est utilisée.

1. **MENU → 1 (Réglages de prise de vue1) → [Prior. vis. multimes.] → réglage souhaité.**

## Détails des éléments du menu

**ON :**
L'appareil mesure la luminosité d'après les visages détectés.
**OFF :**
L'appareil mesure la luminosité à l'aide du réglage [Multi], sans détecter les visages.

**Note**

- Lorsque le mode de prise de vue est réglé sur [Auto intelligent] ou [Automat. supérieur], [Prior. vis. multimes.] est verrouillé sur [ON].
- Lorsque [Détection de sujet] sous [Régl.AF visage/yeux] est réglé sur [Animal], [Prior. vis. multimes.] n'est pas disponible.

**Rubrique associée**

- Mode de mesure
- Version

4-725-901-22(1) Copyright 2017 Sony Corporation

# Point spotmètre

Permet de choisir de coordonner la position de la mesure spot avec la zone de mise au point lorsque [Zone mise au point] est réglé sur [Spot flexible] ou [Spot flexible élargi].

1. **MENU → 1 (Réglages de prise de vue1) → [Point spotmètre] → réglage souhaité.**

## Détails des éléments du menu

**Centre :**
La position de la mesure spot n'est pas coordonnée avec la zone de mise au point, mais mesure toujours la luminosité au centre.

**Lien de point focal :**
La position de la mesure spot est coordonnée avec la zone de mise au point.

**Note**

- Lorsque [Zone mise au point] est réglé sur une autre option que [Spot flexible] ou [Spot flexible élargi], la position de la mesure spot est verrouillée au centre.
- Lorsque [Zone mise au point] est réglé sur [Verrouillage AF : Spot flexible] ou [Verrouill. AF : Spot flexible élargi], la position de la mesure spot est coordonnée avec la position de départ du Verrouillage AF, mais n'est pas coordonnée avec le suivi du sujet.

**Rubrique associée**

- Zone mise au point
- Mode de mesure

4-725-901-22(1) Copyright 2017 Sony Corporation

Appareil photo numérique
DSC-RX10M4

# Verrouillage AE

Lorsque le contraste entre le sujet et l'arrière-plan est élevé, par exemple lors d'une prise de vue d'un sujet à contre-jour ou proche d'une fenêtre, mesurez la lumière en un point où le sujet semble avoir la luminosité adaptée et verrouillez l'exposition avant la prise de vue. Pour réduire la luminosité du sujet, mesurez la lumière en un point plus lumineux que le sujet et verrouillez l'exposition de l'ensemble de l'image. Pour augmenter la luminosité du sujet, mesurez la lumière en un point plus sombre que le sujet et verrouillez l'exposition de l'ensemble de l'image.

1. **Effectuez la mise au point sur le point où l'exposition a été réglée.**

2. **Appuyez sur le bouton AEL.**

L'exposition est verrouillée, et le témoin ✱ (verrouillage AE) s'affiche.

3. **Maintenez le bouton AEL enfoncé, réalisez de nouveau la mise au point sur le sujet, puis effectuez la prise de vue.**
   - Maintenez le bouton AEL enfoncé pendant la prise de vue si vous voulez conserver l'exposition fixée. Relâchez le bouton pour réinitialiser l'exposition.

**Astuce**

- Si vous sélectionnez le MENU → 2 (Réglages de prise de vue2) → [Touche perso(p.d.v.)] → [Touche AEL] → [App/Relâ AEL], vous pouvez verrouiller l'exposition sans maintenir le bouton enfoncé.

**Note**

- [ Maintien AEL] et [ App/Relâ AEL] ne sont pas disponibles lors de l'utilisation des fonctions de zoom autres que le zoom optique.

4-725-901-22(1) Copyright 2017 Sony Corporation

Appareil photo numérique
DSC-RX10M4

# AEL avec obturat. (image fixe)

Active/désactive le verrouillage de l'exposition lorsque vous enfoncez le déclencheur à mi-course.
Sélectionnez [OFF] pour régler la mise au point et l'exposition séparément.

1. **MENU → (Réglages de prise de vue1) → [ AEL avec obturat.] → réglage souhaité.**

## Détails des éléments du menu

**Auto :**
Fixe l'exposition une fois le réglage automatique de la mise au point effectué après que vous avez enfoncé le déclencheur à mi-course avec le sélecteur de mode de mise au point tourné sur « S (AF ponctuel) ». Lorsque le mode de mise au point est réglé sur « A (AF automatique) », et que le produit détermine que le sujet se déplace ou que vous prenez plusieurs images en rafale, l'exposition verrouillée est annulée.

**ON :**
Verrouille l'exposition lorsque vous enfoncez le déclencheur à mi-course.

**OFF :**
Ne verrouille pas l'exposition lorsque vous enfoncez le déclencheur à mi-course. Utilisez ce mode si vous voulez ajuster la mise au point et l'exposition séparément.
Le produit continue d'ajuster l'exposition pendant la prise de vue en mode [Prise d. v. en continu].

**Note**

- Le fonctionnement avec le bouton AEL a priorité sur les réglages [ AEL avec obturat.].

4-725-901-22(1) Copyright 2017 Sony Corporation

Appareil photo numérique
DSC-RX10M4

# Régl. stdrd d'expo

Règle le standard de cet appareil pour la valeur d'exposition correcte pour chaque mode de mesure.

1. **MENU → 1 (Réglages de prise de vue1) → [Régl. stdrd d'expo] → mode de mesure souhaité.**

2. **Sélectionnez la valeur souhaitée comme standard de mesure.**
   - Vous pouvez régler une valeur comprise entre -1 et +1 EV par incréments de 1/6 EV.

## Mode de mesure

La valeur standard définie est appliquée quand vous sélectionnez le mode de mesure correspondant dans MENU → 1 (Réglages de prise de vue1) → [Mode de mesure].
**Multi/ Centre/ Spot/ Moy. écr. tt entier/ Ton clair**

**Note**

- La correction d'exposition n'est pas affectée lorsque [Régl. stdrd d'expo] est changé.
- La valeur d'exposition sera verrouillée conformément à la valeur définie pour [ Spot] pendant l'utilisation d'AEL Spot.
- La valeur standard pour M.M (mesure manuelle) changera conformément à la valeur définie dans [Régl. stdrd d'expo].
- La valeur définie dans [Régl. stdrd d'expo] est enregistrée dans les données Exif séparément de la valeur de correction d'exposition. Le degré de la valeur d'exposition standard ne sera pas ajouté à la valeur de correction d'exposition.
- Si vous réglez [Régl. stdrd d'expo] pendant la prise de vue en bracketing, le nombre de photos pour le bracketing sera réinitialisé.

**Rubrique associée**

- Mode de mesure

4-725-901-22(1) Copyright 2017 Sony Corporation

Appareil photo numérique
DSC-RX10M4

# Rég.corr.expo

Applique la valeur de correction d'exposition pour contrôler à la fois la lumière du flash et la lumière ambiante ou seulement la lumière ambiante.

1. **MENU → (Réglages de prise de vue1) → [Rég.corr.expo] → réglage souhaité.**

## Détails des éléments du menu

**Ambiant&flash :**
Applique la valeur de correction d'exposition pour contrôler à la fois la lumière du flash et la lumière ambiante.
**Ambiant seul :**
Applique la valeur de correction d'exposition pour contrôler uniquement la lumière ambiante.

### Rubrique associée

- Correct.flash

4-725-901-22(1) Copyright 2017 Sony Corporation

# Zebra

Le motif zébré apparaît sur une portion d'une image si le niveau de luminosité de cette portion atteint le niveau IRE que vous avez défini. Utilisez le motif zébré comme guide pour ajuster la luminosité.

1. **MENU → (Réglages de prise de vue2) → [Zebra] → réglage souhaité.**

## Détails des éléments du menu

**OFF :**
N'affiche pas le motif zébré.

**70/75/80/85/90/95/100/100+/ Personnalisée1 /Personnalisée2 :**
Corrige le niveau de luminosité.

**Astuce**

- Vous pouvez enregistrer des valeurs pour vérifier l'exposition correcte ou la surexposition ainsi que le niveau de luminosité pour [Zebra]. Les réglages de vérification de l'exposition correcte et de la vérification de la surexposition sont par défaut respectivement enregistrés dans [Personnalisée1] et [Personnalisée2].
- Pour vérifier l'exposition correcte, définissez une valeur standard et la plage de niveau de luminosité. Le motif zébré apparaît sur les zones se trouvant dans la plage ainsi définie.
- Pour vérifier la surexposition, définissez une valeur minimum pour le niveau de luminosité. Le motif zébré apparaît sur les zones dont le niveau de luminosité est égal ou supérieur à la valeur réglée.

**Note**

- Le motif zébré ne s'affiche pas sur les périphériques connectés via HDMI.

4-725-901-22(1) Copyright 2017 Sony Corporation

Appareil photo numérique
DSC-RX10M4

# Opti Dyna (DRO)

Le produit divise l'image en petites zones, ce qui lui permet d'analyser le contraste ombre-lumière entre le sujet et l'arrière-plan. Il peut ainsi produire une image à la luminosité et la gradation optimales.

1. **MENU → (Réglages de prise de vue1) → [Opti Dyn/HDR aut] → [Opti Dyna].**
2. **Sélectionnez le réglage souhaité en appuyant sur le côté gauche/droit de la molette de commande.**

## Détails des éléments du menu

**Optimiseur de Dynamique : Auto :**
Corrige automatiquement la luminosité.

**Optimiseur de Dynamique : Lv1 — Optimiseur de Dynamique : Lv5 :**
Optimise la gradation d'une image enregistrée pour chaque zone divisée. Sélectionnez le niveau d'optimisation de Lv1 (faible) à Lv5 (élevé).

**Note**

- Dans les situations suivantes, [Opti Dyna] est fixé sur [OFF] :
  - Le mode de prise de vue est réglé sur [Panor. par balayage].
  - RB multi-photos
  - Lorsque [Effet de photo] est réglé sur une autre option que [OFF]
  - Lorsque [Profil d'image] est réglé sur une autre option que [OFF]
- [Opti Dyn/HDR aut] est fixé sur [OFF] lorsque les modes suivants sont sélectionnés dans [Sélection scène].
  - [Crépuscule]
  - [Scène de nuit]
  - [Portrait de nuit]
  - [Crép. sans trépied]
  - [Anti-flou de mvt]

  Le réglage est fixé sur [Optimiseur de Dynamique : Auto] lorsque des modes [Sélection scène] autres que les modes ci-dessus sont sélectionnés.
- Lorsque [ Réglage d'enreg.] est réglé sur [120p 100M], [100p 100M], [120p 60M] ou [100p 60M], [Opti Dyn/HDR aut] bascule sur [OFF].
- Lorsque vous photographiez avec [Opti Dyna], l'image peut comporter du bruit. Sélectionnez le niveau adapté en vérifiant l'image enregistrée, surtout si vous augmentez l'effet.

4-725-901-22(1) Copyright 2017 Sony Corporation

Appareil photo numérique
DSC-RX10M4

# HDR auto

Prend trois images avec des expositions différentes et combine les images avec l'exposition correcte, les parties claires d'une image sous-exposée et les parties sombres d'une image surexposée pour créer des images ayant une plus grande plage de gradation (HDR, High Dynamic Range). Une image avec l'exposition adéquate et une image superposée sont enregistrées.

1. **MENU → (Réglages de prise de vue1) → [Opti Dyn/HDR aut] → [HDR auto].**
2. **Sélectionnez le réglage souhaité en appuyant sur le côté gauche/droit de la molette de commande.**

## Détails des éléments du menu

**HDR auto: Diff. d'exposition auto :**
Corrige automatiquement la luminosité.

**HDR auto : Diff. d'exposit. 1,0EV — HDR auto : Diff. d'exposit. 6,0EV :**
Règle la différence d'exposition, en fonction du contraste du sujet. Sélectionnez le niveau d'optimisation de 1,0 EV (faible) à 6,0 EV (élevé).
Par exemple, si vous réglez la valeur d'exposition sur 2,0 EV, trois images seront composées avec les niveaux d'exposition suivants : −1,0 EV, exposition correcte et +1,0 EV.

### Astuce

- L'obturateur est déclenché trois fois pour une photo. Faites attention aux points suivants :
  - Utilisez cette fonction lorsque le sujet est immobile ou ne clignote pas.
  - Ne modifiez pas la composition avant la prise de vue.

### Note

- Cette fonction n'est pas disponible lorsque [ Qualité] est [RAW] ou [RAW & JPEG].
- [HDR auto] n'est pas disponible dans les modes de prise de vue suivants :
  - [Auto intelligent]
  - [Automat. supérieur]
  - [Panor. par balayage]
  - [Sélection scène]
- [HDR auto] n'est pas disponible dans les situations suivantes :
  - Lorsque [RB multi-photos] est sélectionné.
  - Lorsque [Effet de photo] est réglé sur une autre option que [OFF].
  - Lorsque [Profil d'image] est réglé sur une autre option que [OFF].
- Vous ne pouvez pas commencer la prise de vue suivante avant que le processus de capture de la prise de vue précédente ne soit terminé.
- Selon la différence de luminance d'un sujet et les conditions de prise de vue, il est possible que vous n'obteniez pas l'effet désiré.
- Lorsque vous utilisez le flash, cette fonction a un effet limité.
- Lorsque le contraste de la scène est faible, ou en cas de flou de bougé ou de flou du sujet, il se peut que vous n'obteniez pas de bonnes images HDR. HDR ! s'affiche sur l'image enregistrée pour vous avertir que l'appareil a détecté que l'image est floue. Modifiez la composition ou reprenez l'image avec précaution pour éviter le flou de l'image si nécessaire.

4-725-901-22(1) Copyright 2017 Sony Corporation

Appareil photo numérique
DSC-RX10M4

# ISO

La sensibilité à la lumière est exprimée par le numéro ISO (indice de lumination recommandé). Plus la valeur est grande, plus la sensibilité est élevée.

1. **MENU → (Réglages de prise de vue1) → [ISO] → réglage souhaité.**

## Détails des éléments du menu

**RB multi-photos :**
Combine des prises de vue en rafale pour créer une image avec moins de bruit. Appuyez sur le côté droit pour afficher l'écran de réglage, puis sélectionnez la valeur souhaitée avec le côté supérieur/inférieur de la molette de commande.

Sélectionnez le réglage souhaité pour la sensibilité ISO : ISO AUTO ou une valeur dans la plage ISO 100 – ISO 25600.

**ISO AUTO :**
Règle automatiquement la sensibilité ISO.

**ISO 64 – ISO 12800 :**
Règle manuellement la sensibilité ISO. Plus la valeur est élevée, plus la sensibilité ISO l'est aussi.

### Astuce

- Vous pouvez modifier la plage de sensibilité ISO réglée automatiquement dans le mode [ISO AUTO]. Sélectionnez [ISO AUTO] et appuyez sur le côté droit de la molette de commande, puis sélectionnez les valeurs désirées pour [ISO AUTO Maximum] et [ISO AUTO Minimum].
- Les valeurs sont également appliquées lors de la prise de vue en mode [ISO AUTO] sous [RB multi-photos].
- Vous pouvez régler le niveau de l'effet pour la réduction du bruit en sélectionnant [Effet RB] sous [RB multi-photos].

### Note

- Lorsque [ Qualité] est réglé sur [RAW] ou [RAW & JPEG], [RB multi-photos] ne peut pas être sélectionné.
- Lorsque [RB multi-photos] est sélectionné, le flash, [Opti Dyna] ou [HDR auto] ne peut pas être utilisé.
- Lorsque [Profil d'image] est réglé sur une autre option que [OFF], [RB multi-photos] ne peut pas être sélectionné.
- Lorsque [Effet de photo] est réglé sur une autre option que [OFF], [RB multi-photos] ne peut pas être sélectionné.
- [ISO AUTO] est sélectionné lorsque vous utilisez les fonctions suivantes :
  - [Auto intelligent]
  - [Automat. supérieur]
  - [Sélection scène]
  - [Panor. par balayage]
- Lorsque la sensibilité ISO est réglée sur une valeur inférieure à ISO 100, la plage de luminosité du sujet enregistrable (plage dynamique) risque de diminuer.
- Plus la valeur ISO est élevée, plus les images seront affectées par le bruit.
- Les réglages ISO disponibles varient selon que vous prenez des images fixes, enregistrez des films ou utilisez la fonction HFR.
- Lorsque vous filmez des films, les valeurs ISO comprises entre 100 et 12800 sont disponibles. Si la valeur ISO sélectionnée est inférieure à 100, le réglage est automatiquement ramené à 100. Une fois l'enregistrement de films terminé, la valeur ISO revient au réglage initial.
- Lorsque vous utilisez [RB multi-photos], le produit met un certain temps à réaliser le traitement de la superposition des images.
- Lorsque vous sélectionnez [ISO AUTO] avec le mode de prise de vue réglé sur [P], [A], [S] ou [M], la sensibilité ISO est automatiquement réglée dans la plage sélectionnée.

4-725-901-22(1) Copyright 2017 Sony Corporation

Appareil photo numérique
DSC-RX10M4

# ISO AUTO vit.ob min

Si vous sélectionnez [ISO AUTO] ou [ISO AUTO] dans [RB multi-photos] lorsque le mode de prise de vue est P (Programme Auto) ou A (Priorité ouvert.), vous pouvez définir la vitesse d'obturation à partir de laquelle la sensibilité ISO change.
Cette fonction est efficace pour photographier des sujets en mouvement. Vous pouvez réduire le flou du sujet tout en évitant le bougé de l'appareil.

1. **MENU → (Réglages de prise de vue1) → [ISO AUTO vit.ob min] → réglage souhaité.**

## Détails des éléments du menu

**FASTER (Plus rapide)/FAST (Rapide) :**
La sensibilité ISO change pour des vitesses d'obturation supérieures à [Standard], ce qui permet d'éviter le bougé de l'appareil et le flou du sujet.

**STD (Standard) :**
L'appareil règle automatiquement la vitesse d'obturation en fonction de la longueur focale de l'objectif.

**SLOW (Lente)/SLOWER (Plus lente) :**
La sensibilité ISO change pour des vitesses d'obturation inférieures à [Standard], ce qui permet de réduire le bruit des images.

**1/32000 — 30" :**
La sensibilité ISO change à partir de la vitesse d'obturation que vous avez définie.

**Astuce**

- La variation de vitesse d'obturation à partir de laquelle la sensibilité ISO change est de 1 EV entre [Plus rapide], [Rapide], [Standard], [Lente] et [Plus lente].

**Note**

- Si l'exposition est insuffisante même lorsque la sensibilité ISO est réglée sur [ISO AUTO Maximum] dans [ISO AUTO], la vitesse d'obturation sera inférieure à la vitesse définie dans [ISO AUTO vit.ob min] afin de permettre une prise de vue avec une exposition adaptée.
- La vitesse d'obturation réelle risque d'être différente de la valeur sélectionnée dans les situations suivantes :
  - Lorsque la vitesse d'obturation maximum a changé en fonction de l'ouverture ou du réglage [ Type déclencheur].
  - Lorsque vous utilisez le flash pour photographier des scènes lumineuses avec [ Type déclencheur] réglé sur [Déclench. électron.]. (La vitesse d'obturation maximum est limitée par la vitesse de synchronisation du flash qui est de 1/100 seconde.)
  - Lorsque vous utilisez le flash pour photographier des scènes sombres avec [Mode Flash] réglé sur [Flash forcé] ou [Sans fil]. (La vitesse d'obturation minimum est limitée par la vitesse déterminée automatiquement par l'appareil.)

**Rubrique associée**

- Programme Auto
- Priorité ouvert.
- ISO

4-725-901-22(1) Copyright 2017 Sony Corporation

Appareil photo numérique
DSC-RX10M4

## Fonctions zoom du produit

La fonction zoom de ce produit vous permet d'obtenir un grossissement accru grâce à l'association de différentes fonctions de zoom. L'icône affichée sur l'écran change, selon la fonction de zoom sélectionnée.

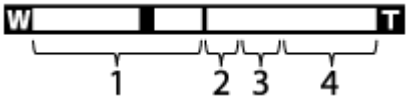


1. **Plage du zoom optique**
   Les images sont agrandies à l'intérieur de la plage de zoom optique du produit.

2. **Plage du zoom intelligent** ( S )
   Les images sont agrandies sans détérioration de la qualité d'origine en les recadrant légèrement (uniquement les images de taille [M], [S] ou [VGA]).

3. **Plage du zoom Image claire** ( C )
   Les images sont agrandies grâce à un traitement d'image qui réduit leur détérioration. Lorsque vous réglez [Réglage du zoom] sur [Activ:ZoomImgClair.] ou [Activé:Zoom num.], vous pouvez utiliser cette fonction de zoom.

4. **Plage du zoom numérique** ( D )
   Les images sont agrandies grâce à un traitement d'image. Lorsque vous réglez [Réglage du zoom] sur [Activé:Zoom num.], vous pouvez utiliser cette fonction de zoom.

**Note**

- Le réglage par défaut pour [Réglage du zoom] est [Zoom opt. uniqmnt].
- Le réglage par défaut pour [ Taille d'image] est [L]. Pour utiliser le zoom intelligent, réglez [ Taille d'image] sur [M], [S] ou [VGA].
- Le zoom n'est pas disponible lorsque vous photographiez des images panoramiques.
- Les fonctions de zoom autres que le zoom optique ne sont pas disponibles lors de la prise de vue dans les situations suivantes :
  - [ Qualité] est réglé sur [RAW] ou [RAW & JPEG].
  - [ Réglage d'enreg.] est réglé sur [120p]/[100p].
  - Le sélecteur de mode est réglé sur HFR (Vit. défilem. élevée).
  - La fonction de téléconvertisseur intelligent est attribuée à l'une des touches personnalisées.
- Vous ne pouvez pas utiliser la fonction de zoom intelligent avec les films.
- Le zoom n'est pas disponible lorsque l'écran est réglé sur prise de vue HFR (vitesse de défilement élevée).
- Lorsque vous utilisez une fonction de zoom autre que le zoom optique, le réglage [Mode de mesure] est fixé sur [Multi].
- Lorsque vous utilisez une fonction de zoom autre que le zoom optique, les fonctions suivantes ne sont pas disponibles :
  - Prior. visag./yeux AF
  - Prior. vis. multimes.
  - Verrouillage AF
  - Cadrage automat.

**Rubrique associée**

- Zoom
- Réglage du zoom

- Facteur de zoom
- Vitesse du zoom

4-725-901-22(1) Copyright 2017 Sony Corporation

Appareil photo numérique
DSC-RX10M4

# Zoom

Vous pouvez agrandir les images avec la bague d'objectif arrière ou le levier W/T (zoom) lors de la prise de vue.

1. **Vous pouvez agrandir les images avec la bague d'objectif arrière ou le levier W/T (zoom).**
   - Tournez la bague d'objectif arrière vers la droite pour effectuer un zoom avant et vers la gauche pour effectuer un zoom arrière.
   - Faites glisser le levier W/T (zoom) vers le côté T pour effectuer un zoom avant et vers le côté W pour effectuer un zoom arrière.

**Astuce**

- Lorsque vous sélectionnez une option autre que [Zoom opt. uniqmnt] pour [Réglage du zoom], vous pouvez excéder la plage de zoom du zoom optique pour agrandir des images.
- Vous pouvez attribuer la fonction de zoom à la bague d'objectif avant en sélectionnant MENU → (Réglages de prise de vue2) → [Conf. bague objectif].
- Vous pouvez attribuer les fonctions de zoom avant (T) ou arrière (W) à un sens de rotation de la bague d'objectif à laquelle la fonction de zoom est attribuée en sélectionnant MENU → (Réglages de prise de vue2) → [Rotation bague zoom].

**Rubrique associée**

- Réglage du zoom
- Fonctions zoom du produit
- Vitesse du zoom
- Fnct. Zoom s. bague
- Conf. bague objectif
- Rotation bague zoom

4-725-901-22(1) Copyright 2017 Sony Corporation

# Réglage du zoom

Vous pouvez sélectionner le réglage de zoom du produit.

1. **MENU → (Réglages de prise de vue2) → [Réglage du zoom] → réglage souhaité.**

## Détails des éléments du menu

**Zoom opt. uniqmnt :**
Limite la plage de zoom au zoom optique. Vous pouvez utiliser la fonction de zoom intelligent si vous réglez [ Taille d'image] sur [M], [S] ou [VGA].

**Activ:ZoomImgClair. :**
Sélectionnez ce réglage pour utiliser le zoom Image claire. Même si la plage de zoom dépasse le zoom optique, le produit agrandit l'image dans la plage dans laquelle la qualité d'image n'est pas détériorée de manière significative.

**Activé:Zoom num. :**
Lorsque la plage du zoom Image claire est dépassée, le produit agrandit les images au facteur de grossissement le plus élevé. Cependant, la qualité de l'image est réduite.

**Note**

- Sélectionnez [Zoom opt. uniqmnt] si vous souhaitez agrandir des images à l'intérieur de la plage dans laquelle la qualité d'image n'est pas détériorée.

**Rubrique associée**

- Fonctions zoom du produit
- Facteur de zoom
- Vitesse du zoom

4-725-901-22(1) Copyright 2017 Sony Corporation

Appareil photo numérique
DSC-RX10M4

## Facteur de zoom

Le facteur de zoom utilisé en association avec le zoom de l'objectif varie en fonction de la taille d'image sélectionnée.

### Lorsque [ Ratio d'aspect] est de [3:2]

| Taille d'image | Réglage du zoom | | |
|---|---|---|---|
| | Zoom opt. uniqmnt (zoom intelligent) | Activ:ZoomImgClair. | Activé:Zoom num. |
| L: 20M | - | Environ 2,0× | Environ 4,0× |
| M: 10M | Environ 1,4× | Environ 2,8× | Environ 5,6× |
| S: 5.0M | Environ 2,0× | Environ 4,0× | Environ 8,0× |

**Rubrique associée**

- Zoom
- Fonctions zoom du produit
- Réglage du zoom
- Taille d'image (image fixe)

4-725-901-22(1) Copyright 2017 Sony Corporation

Appareil photo numérique
DSC-RX10M4

# Aide du zoom

Effectue un zoom arrière temporaire et affiche une zone plus grande lors de la prise de vue d'un sujet côté téléobjectif (côté T) de la plage de zoom. Repère rapidement les sujets que vous avez perdus et facilite la composition de votre photo. Veillez à attribuer au préalable la fonction [Aide du zoom] à une touche au moyen de [Touche perso(p.d.v.)].

1. **Maintenez enfoncée la touche à laquelle vous avez attribué [Aide du zoom].**

   Le facteur de zoom diminue et l'affichage de l'écran de prise de vue effectue un zoom arrière. L'angle de champ avant d'avoir enfoncé la touche s'affiche sous la forme d'un cadre (**A :** cadre d'assistance zoom).

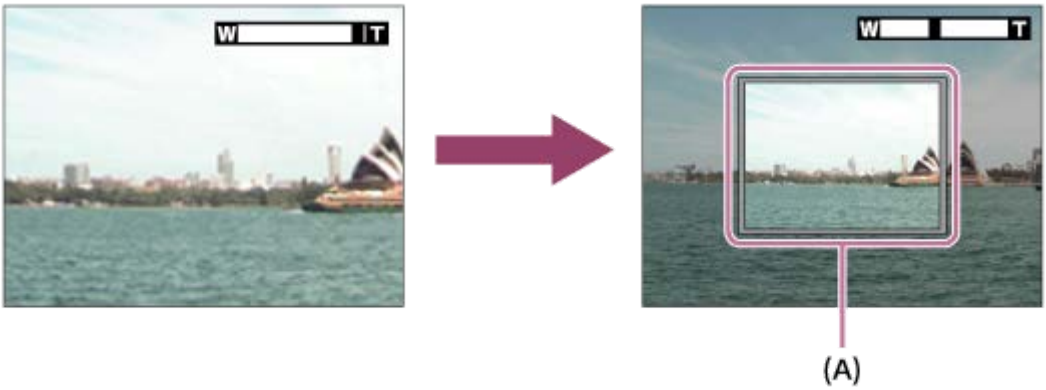


2. **Composez votre photo de sorte que le sujet tienne dans le cadre d'assistance zoom et relâchez la touche.**

   Le facteur de zoom précédent est rétabli et la zone à l'intérieur du cadre d'assistance zoom s'affiche en plein écran.

### Astuce

- Vous pouvez modifier la taille du cadre d'assistance zoom au moyen de la fonction de zoom standard tout en appuyant sur la touche à laquelle a été attribué [Aide du zoom]. Après avoir relâché la touche, le facteur de zoom change pour la nouvelle taille du cadre d'assistance zoom.
- Vous pouvez changer le degré de zoom arrière en sélectionnant MENU → 2 (Réglages de prise de vue2) → [Gamme d'aide zoom].

### Note

- Si vous enfoncez complètement le déclencheur tout en appuyant sur la touche, le facteur de zoom précédent ne sera pas rétabli et la prise de vue sera effectuée avec l'angle de champ réglé pendant l'assistance zoom.
- Lorsque vous utilisez la fonction [Aide du zoom] pendant l'enregistrement vidéo, la zone capturée ne s'affiche pas à l'intérieur du cadre d'assistance zoom, mais sur l'écran. De plus, le bruit du zoom peut être enregistré.

### Rubrique associée

- Touche perso(p.d.v.)/Touche perso(lire)
- Gamme d'aide zoom

4-725-901-22(1) Copyright 2017 Sony Corporation

Appareil photo numérique
DSC-RX10M4

# Gamme d'aide zoom

Sélectionne le degré de zoom arrière avec la fonction [Aide du zoom].

1. **MENU → (Réglages de prise de vue2) → [Gamme d'aide zoom] → réglage souhaité.**

## Détails des éléments du menu

**S :**
Le zoom arrière est petit.
**M :**
Le zoom arrière est moyen.
**L :**
Le zoom arrière est grand.

### Rubrique associée

- Aide du zoom

4-725-901-22(1) Copyright 2017 Sony Corporation

# Vitesse du zoom

Permet de régler la vitesse de zoom du levier de zoom de l'appareil.

1. **MENU → (Réglages de prise de vue2) → [Vitesse du zoom] → réglage souhaité.**

## Détails des éléments du menu

**Normal :**
Règle la vitesse de zoom du levier de zoom sur vitesse normale.

**Rapide :**
Règle la vitesse de zoom du levier de zoom sur vitesse rapide.

**Astuce**

- Les réglages [Vitesse du zoom] sont aussi utilisés lorsque vous effectuez un zoom avec une télécommande (vendue séparément) connectée à l'appareil.

**Note**

- Sélectionner [Rapide] augmente la probabilité que le bruit du zoom soit enregistré.

**Rubrique associée**

- Zoom
- Fonctions zoom du produit
- Réglage du zoom

4-725-901-22(1) Copyright 2017 Sony Corporation

# Rotation bague zoom

Affecte les fonctions de zoom avant (T) ou arrière (W) aux sens de rotation de la bague d'objectif à laquelle la fonction de zoom est attribuée.

1. **MENU → (Réglages de prise de vue2) → [Rotation bague zoom] → réglage souhaité.**

## Détails des éléments du menu

**Gauch.(W)/Droit.(T) :**
Affecte la fonction de zoom arrière (W) à la rotation vers la gauche et la fonction de zoom avant (T) à la rotation vers la droite.

**Droit.(W)/Gauch.(T) :**
Affecte la fonction de zoom avant (T) à la rotation vers la gauche et la fonction de zoom arrière (W) à la rotation vers la droite.

### Rubrique associée

- Conf. bague objectif

4-725-901-22(1) Copyright 2017 Sony Corporation

Appareil photo numérique
DSC-RX10M4

## Téléconvert. num.

Le téléconvertisseur intelligent agrandit et recadre le centre de l'image, puis l'enregistre.

1. **MENU → 2 (Réglages de prise de vue2) → [Touche perso(p.d.v.)] → attribuez la fonction [Téléconvert. num.] à la touche souhaitée.**

2. **Agrandissez une image en appuyant sur la touche à laquelle vous avez attribué la fonction [Téléconvert. num.].**

   Les réglages changent à chaque fois que vous appuyez sur la touche.

**Rubrique associée**

- Touche perso(p.d.v.)/Touche perso(lire)

4-725-901-22(1) Copyright 2017 Sony Corporation

# Fnct. Zoom s. bague

Permet de régler les fonctions de zoom lorsque vous utilisez la bague d'objectif pour modifier le facteur de zoom.

1. **MENU → (Réglages de prise de vue2) → [Fnct. Zoom s. bague] → réglage souhaité.**

## Détails des éléments du menu

**Standard :**
Effectue un zoom avant/arrière fluide lorsque vous actionnez le zoom en tournant la bague d'objectif.

**Vite :**
Effectue un zoom avant/arrière selon l'angle de champ correspondant à la rotation de la bague d'objectif.

**Incrément :**
Effectue un zoom avant/arrière par incréments d'angle lorsque vous actionnez le zoom en tournant la bague d'objectif.

**Note**

- Dans les situations suivantes, la fonction de zoom se déroule comme si [Fnct. Zoom s. bague] était réglé sur [Standard], même si le réglage réel est [Incrément].
  - Lors du changement du facteur de zoom au moyen du levier W/T (zoom).
  - Lors de l'enregistrement de films.
  - Lorsque vous utilisez des fonctions de zoom autres que le zoom optique.
- Sélectionner [Vite] augmente la probabilité que le bruit du zoom soit enregistré.

4-725-901-22(1) Copyright 2017 Sony Corporation

Appareil photo numérique
DSC-RX10M4

# Bal. des blancs

Corrige l'effet de nuance des conditions de la lumière ambiante pour enregistrer un sujet blanc neutre en blanc. Utilisez cette fonction lorsque les tonalités de couleur de l'image ne ressortent pas comme vous l'aviez prévu, ou lorsque vous souhaitez les modifier pour une raison artistique.

1. **MENU → (Réglages de prise de vue1) → [Bal. des blancs] → réglage souhaité.**

## Détails des éléments du menu

**AWB Auto/ Lumière jour / Ombre / Nuageux / Incandescent / -1 Fluor. : Blanc chaud / 0 Fluor. : Blanc froid / +1 Fluor. : Blanc neutre / +2 Fluor. : Lumière jour / Flash :** Lorsque vous sélectionnez une source lumineuse qui éclaire le sujet, le produit ajuste les tonalités de couleur selon la source lumineuse sélectionnée (balance des blancs préprogrammée). Lorsque vous sélectionnez [Auto], le produit détecte automatiquement la source de lumière et ajuste les tonalités de couleur.

**Temp./Filtre C. :**
Règle les tonalités de couleur selon la source d'éclairage. Permet d'obtenir l'effet des filtres de CC (Compensation des couleurs) pour la photographie.

**Personnalisée 1/Personnalisée 2/Personnalisée 3 :**
Utilise le réglage de balance des blancs sauvegardé dans [Réglage personnel].

**SET Réglage personnel :**
Mémorise la couleur blanche de base dans les conditions d'éclairage de la prise de vue.
Sélectionnez un numéro de réglage mémorisé de balance des blancs personnalisée.

### Astuce

- Vous pouvez afficher l'écran de réglage précis et régler de façon précise les teintes de couleur si nécessaire en appuyant sur le côté droit de la molette de commande.
- Si les tonalités de couleur ne ressortent pas comme vous l'aviez prévu dans les réglages sélectionnés, effectuez la prise de vue [Bracket.bal.B].
- ou s'affiche uniquement lorsque [Régl. prior. ds AWB] est réglé sur [Ambiance] ou [Blanc].

### Note

- [Bal. des blancs] est fixé sur [Auto] dans les modes de prise de vue suivants :
  - [Auto intelligent]
  - [Automat. supérieur]
  - [Sélection scène]
- Si vous utilisez une lampe au mercure ou au sodium comme source d'éclairage, une balance des blancs précise ne sera pas obtenue en raison des caractéristiques de la lumière. Il est recommandé de prendre des images avec un flash ou de sélectionner [Réglage personnel].

### Rubrique associée

- Capturer la couleur blanche de base en mode [Réglage personnel]
- Régl. prior. ds AWB
- Bracket.bal.B

4-725-901-22(1) Copyright 2017 Sony Corporation

Appareil photo numérique
DSC-RX10M4

# Régl. prior. ds AWB

Permet de sélectionner la tonalité prioritaire lors de la prise de vue dans des conditions d'éclairage spécifique comme une lumière incandescente avec [Bal. des blancs] réglé sur [Auto].

1. **MENU → (Réglages de prise de vue1) → [Régl. prior. ds AWB] → réglage souhaité.**

## Détails des éléments du menu

**Standard :**
Photographie avec la balance des blancs automatique standard. L'appareil photo règle automatiquement la teinte de couleur.

**Ambiance :**
Donne la priorité à la teinte de couleur de la source lumineuse. Convient si vous souhaitez recréer une ambiance chaleureuse.

**Blanc :**
Donne la priorité à la reproduction du blanc lorsque la température de couleur de la source lumineuse est basse.

### Rubrique associée

- Bal. des blancs

4-725-901-22(1) Copyright 2017 Sony Corporation

# Capturer la couleur blanche de base en mode [Réglage personnel]

Dans une scène où la lumière ambiante est composée de plusieurs types de sources lumineuses, il est recommandé d'utiliser la balance des blancs personnalisée afin de restituer la blancheur.Vous pouvez enregistrer 3 réglages.

1. **MENU → (Réglages de prise de vue1) → [Bal. des blancs] → [Réglage personnel].**

2. **Tenez le produit de façon à ce que la zone blanche couvre complètement le cercle situé au centre, puis appuyez au centre de la molette de commande.**

   Après l'émission du son de l'obturateur, les valeurs étalonnées (Température de couleur et Filtre couleur) s'affichent.

3. **Sélectionnez un numéro d'enregistrement en appuyant sur le côté gauche/droit de la molette de commande, puis appuyez au centre.**

   L'écran revient à l'affichage des informations d'enregistrement et le réglage de la balance des blancs personnalisée est mémorisé.

   - Le réglage de balance des blancs personnalisée enregistré reste mémorisé jusqu'à ce qu'il soit réécrit par un autre réglage.

**Note**

- Le message [Erreur de balance des blancs] indique que la valeur se trouve dans la plage prévue, par exemple lorsque le sujet est trop éclatant. Vous pouvez enregistrer le réglage à ce moment, mais il est recommandé de régler à nouveau la balance des blancs. Si une valeur erronée est réglée, l'indicateur devient orange sur l'affichage des informations d'enregistrement. L'indicateur s'affiche en blanc lorsque la valeur réglée se trouve dans la plage prévue.
- Si vous utilisez un flash lors de la capture d'une photo, la balance des blancs personnalisée est enregistrée avec la lumière du flash. Prenez des images avec un flash lors du rappel d'un réglage enregistré avec le flash.

4-725-901-22(1) Copyright 2017 Sony Corporation

Appareil photo numérique
DSC-RX10M4

## Modes créatifs

Vous permet de régler le traitement d'image souhaité et d'ajuster précisément le contraste, la saturation et la netteté pour chaque style d'image. Vous pouvez ajuster l'exposition (vitesse d'obturation et ouverture) à votre guise avec cette fonction, à la différence de [Sélection scène] où le produit ajuste l'exposition.

1. **MENU → (Réglages de prise de vue1) → [Modes créatifs].**

2. **Sélectionnez le style souhaité ou [Boîte des styles] en appuyant sur le côté supérieur/inférieur de la molette de commande.**

3. **Pour ajuster (Contraste), (Saturation) et (Netteté), sélectionnez l'élément souhaité au moyen du côté droit/gauche, puis sélectionnez la valeur au moyen du côté supérieur/inférieur.**

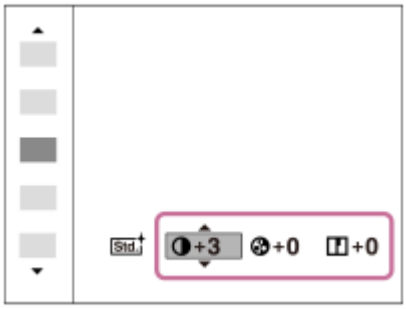


4. **Si vous sélectionnez [Boîte des styles], avancez au côté droit en appuyant sur le côté droit de la molette de commande, puis sélectionnez le style souhaité.**

   - Vous pouvez rappeler le même style avec des réglages légèrement différents.

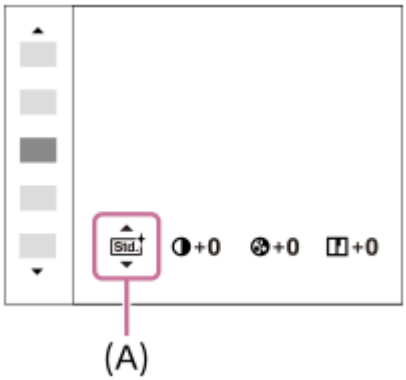


**(A)** : Affiché uniquement si Case de style est sélectionnée

### Détails des éléments du menu

**Std. Standard :**
Pour effectuer des prises de vue de différentes scènes avec une gradation riche et de belles couleurs.

**Vivid Eclatant :**
La saturation et le contraste sont accentués pour effectuer des prises aux couleurs vives de scènes et sujets très colorés, tels que des fleurs, la verdure du printemps, le ciel bleu ou l'océan.

**Ntrl Neutre :**
La saturation et la netteté sont réduites pour la prise d'images aux tons sobres. Convient aussi à la capture d'images à modifier sur un ordinateur.

**Clear Lumineux :**
Pour effectuer des prises de vue dans des tons clairs avec des couleurs limpides dans les zones de lumière et capturer la lumière rayonnante.

**Deep Profond :**
Pour effectuer des prises de vue avec des couleurs intenses et profondes, et capturer la présence forte du sujet.

**Light Pastel :**
Pour effectuer des prises de vue avec des couleurs simples et lumineuses, et capturer une ambiance légère et rafraîchissante.

**Port. Portrait :**
Idéal pour les portraits, ce mode donne un rendu adouci des teintes de peau.

**Land. Paysage :**
La saturation, le contraste et la netteté sont intensifiés pour effectuer des prises de vue de scènes nettes et vives. Les paysages lointains sont encore plus remarquables.

**Sunset Crépuscule :**
Pour effectuer des prises de vue du superbe rouge du soleil couchant.

**Night Scène de nuit :**
Le contraste est réduit pour restituer les scènes nocturnes.

**Autm Feuil.automn :**
Pour capturer les scènes automne, en soulignant de façon éclatante les rouges et les jaunes des feuilles.

**B/W Noir et blanc :**
Pour effectuer des prises de vue en noir et blanc.

**Sepia Sépia :**
Pour effectuer des prises de vue en sépia.

**1 Std. Enregistrement de vos réglages préférés (Boîte des styles) :**
Sélectionnez les six cases de style (les cases avec un numéro sur le côté gauche ( 1 Std. )) pour enregistrer vos réglages préférés. Sélectionnez ensuite les réglages souhaités en appuyant sur le côté droit.
Vous pouvez rappeler le même style avec des réglages légèrement différents.

## Pour régler [Contraste], [Saturation] et [Netteté]

[Contraste], [Saturation] et [Netteté] peuvent être réglés pour chaque style d'image prédéfini comme [Standard] et [Paysage], et pour chaque [Boîte des styles] sur lequel vous pouvez enregistrer vos réglages préférés.
Sélectionnez un élément à régler en appuyant sur le côté droit/gauche de la molette de commande, puis réglez la valeur au moyen du côté supérieur/inférieur de la molette de commande.

**Contraste :**
Plus la valeur sélectionnée est élevée, plus la différence entre l'ombre et la lumière est accentuée, et plus l'effet sur l'image est important.

**Saturation :**
Plus la valeur sélectionnée est élevée, plus les couleurs sont vives. Lorsqu'une valeur basse est sélectionnée, la couleur de l'image est limitée et sobre.

**Netteté :**
Permet de régler la netteté. Plus la valeur sélectionnée est élevée, plus les contours sont accentués, et plus la valeur sélectionnée est basse, plus les contours sont atténués.

**Note**

- [Modes créatifs] est fixé sur [Standard] dans les situations suivantes :
  - [Auto intelligent]
  - [Automat. supérieur]
  - [Sélection scène]
  - [Effet de photo] est réglé sur une autre option que [OFF].
  - [Profil d'image] est réglé sur une autre option que [OFF].
- Lorsque cette fonction est réglée sur [Noir et blanc] ou [Sépia], [Saturation] ne peut pas être ajusté.

4-725-901-22(1) Copyright 2017 Sony Corporation

Appareil photo numérique
DSC-RX10M4

# Effet de photo

Sélectionnez le filtre d'effet désiré pour obtenir des images plus impressionnantes et plus artistiques.

1. **MENU → (Réglages de prise de vue1) → [Effet de photo] → réglage souhaité.**

## Détails des éléments du menu

**OFF :**
Désactive la fonction [Effet de photo].

**Toy Camera :**
Crée une image douce, avec des coins sombres et une netteté atténuée.

**Couleur pop :**
Crée une image éclatante en renforçant les tonalités de couleur.

**Postérisation :**
Crée un contraste élevé et un ressenti abstrait en renforçant fortement les couleurs primaires, ou en utilisant le noir et blanc.

**Photo rétro :**
Crée le ressenti d'une image ancienne, avec des tons de couleur sépia et un contraste altéré.

**Soft High-key :**
Crée une image à l'ambiance indiquée : lumineuse, transparente, aérienne, tendre, douce.

**Couleur partielle :**
Crée une image qui conserve une couleur spécifique, mais convertit les autres en noir et blanc.

**Monoc. contr. élevé :**
Crée une image avec un contraste élevé en noir et blanc.

**Flou artistique :**
Crée une image remplie d'un effet d'éclairage doux.

**Peinture HDR :**
Crée le ressenti d'une peinture, en renforçant les couleurs et les détails.

**Monochrome riche :**
Crée une image en noir et blanc avec une gradation riche et la reproduction des détails.

**Miniature :**
Crée une image qui renforce de façon très nette le sujet en estompant considérablement l'arrière-plan. On rencontre souvent cet effet dans des images de modèles miniatures.

**Aquarelle :**
Crée une image avec des effets de déteinte et de flou comme si elle avait été peinte à l'aquarelle.

**Illustration :**
Crée une image semblable à une illustration en accentuant les contours.

### Astuce

- Vous pouvez procéder aux réglages détaillés pour certains éléments avec le côté gauche/droit de la molette de commande.

### Note

- Lorsque vous utilisez une fonction de zoom autre que le zoom optique, si vous réglez un facteur de zoom plus grand, [Toy Camera] est moins efficace.
- Lorsque [Couleur partielle] est sélectionné, il est possible que les images ne conservent pas la couleur sélectionnée, selon le sujet ou les conditions de prise de vue.

- Vous ne pouvez pas vérifier les effets suivants sur l'écran de prise de vue, car le produit traite l'image après la prise de vue. Par ailleurs, vous ne pouvez pas effectuer une autre prise de vue avant la fin du traitement de l'image. Vous ne pouvez pas utiliser ces effets sur les films.
  - [Flou artistique]
  - [Peinture HDR]
  - [Monochrome riche]
  - [Miniature]
  - [Aquarelle]
  - [Illustration]
- Avec [Peinture HDR] et [Monochrome riche], l'obturateur est déclenché trois fois pour une prise. Faites attention aux points suivants :
  - Utilisez cette fonction lorsque le sujet est immobile ou ne clignote pas.
  - Ne modifiez pas la composition pendant la prise de vue.

  Si le contraste de la scène est faible, si l'appareil bouge ou si le sujet est flou, vous risquez de ne pas pouvoir obtenir des images HDR de bonne qualité. Si le produit détecte une telle situation, s'affiche sur l'image enregistrée pour vous en informer. Modifiez la composition ou reprenez l'image avec précaution pour éviter le flou de l'image si nécessaire.
- Cette fonction n'est pas disponible dans les modes de prise de vue suivants :
  - [Auto intelligent]
  - [Automat. supérieur]
  - [Sélection scène]
  - [Panor. par balayage]
- Lorsque [ Qualité] est réglé sur [RAW] ou [RAW & JPEG], cette fonction n'est pas disponible.

4-725-901-22(1) Copyright 2017 Sony Corporation

Appareil photo numérique
DSC-RX10M4

# Effet peau douce (image fixe)

Définit l'effet utilisé pour photographier la peau avec un ton doux lorsque la fonction Détection de visage est sélectionnée.

1. **MENU → 1 (Réglages de prise de vue1) → [ Effet peau douce] → réglage souhaité.**

## Détails des éléments du menu

**OFF :**
La fonction [ Effet peau douce] est désactivée.
**ON :**
L'[ Effet peau douce] est utilisé.

**Astuce**

- Lorsque [ Effet peau douce] est réglé sur [ON], vous pouvez sélectionner le niveau de l'effet.Sélectionnez le niveau de l'effet en appuyant sur le côté droit/gauche de la molette de commande.

**Note**

- [ Effet peau douce] n'est pas disponible lorsque [ Qualité] est réglé sur [RAW].
- [ Effet peau douce] n'est pas disponible pour les images RAW lorsque [ Qualité] est [RAW & JPEG].

4-725-901-22(1) Copyright 2017 Sony Corporation

Appareil photo numérique
DSC-RX10M4

# Cadrage automat. (image fixe)

Lorsque le produit détecte et photographie des visages, des sujets en gros plan (macro) ou des sujets suivis par [Verrouillage AF], il recadre automatiquement l'image pour créer une composition appropriée avant de l'enregistrer. L'image originale et l'image recadrée sont toutes deux sauvegardées. L'image recadrée est enregistrée dans la même taille que l'image d'origine.

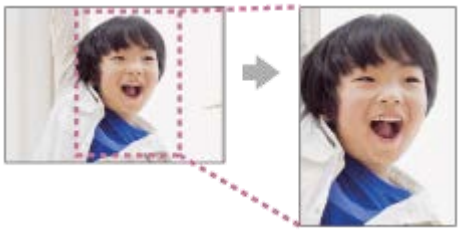

1 **MENU → 1 (Réglages de prise de vue1) → [ Cadrage automat.] → réglage souhaité.**

## Détails des éléments du menu

**OFF :**
Le recadrage est désactivé.

**Auto :**
Les images sont automatiquement recadrées pour créer une composition appropriée.

**Note**

- [ Cadrage automat.] n'est pas disponible lorsque le mode de prise de vue est réglé sur [Panor. par balayage], [Film] ou [Vit. défilem. élevée], ou bien lorsque [Sélection scène] est réglé sur [Crép. sans trépied], [Activités sportives] ou [Anti-flou de mvt].
- Selon les conditions de prise de vue, il se peut que l'image recadrée ne corresponde pas à la meilleure composition possible.
- [ Cadrage automat.] ne peut pas être sélectionné lorsque [ Qualité] est réglé sur [RAW] ou [RAW & JPEG].
- [ Cadrage automat.] n'est pas disponible dans les situations suivantes :
  - [Entraînement] est réglé sur [Prise d. v. en continu], [Retardateur (Cont.)], [Bracket continu], [Bracket simple], [Bracket.bal.B] ou [Bracket DRO].
  - La sensibilité ISO est réglée sur [RB multi-photos].
  - [Opti Dyn/HDR aut] est réglé sur [HDR auto].
  - Autres fonctions de zoom que le zoom optique
  - Lorsque vous effectuez une prise de vue en mode de mise au point manuelle
  - [Effet de photo] est réglé sur [Flou artistique], [Peinture HDR], [Monochrome riche], [Miniature], [Aquarelle] ou [Illustration].

4-725-901-22(1) Copyright 2017 Sony Corporation

# Espace colorim. (image fixe)

Le spectre de reproduction des couleurs, ou le système de représentation des couleurs dans lequel les couleurs sont associées à des nombres est appelé « espace colorimétrique ». Vous pouvez modifier l'espace colorimétrique selon la fonction de l'image.

1. **MENU → (Réglages de prise de vue1) → [ Espace colorim.] → réglage souhaité.**

## Détails des éléments du menu

**sRVB :**
Il s'agit de l'espace colorimétrique standard de l'appareil photo numérique. Utilisez [sRVB] dans les prises de vue normales, par exemple lorsque vous souhaitez imprimer des images sans modifications.

**AdobeRVB :**
Cet espace colorimétrique possède une grande gamme de reproduction de couleurs. Adobe RGB est efficace lorsqu'une grande partie du sujet est verte ou rouge vif. Le nom de fichier de l'image enregistrée commence par « _ ».

**Note**

- [AdobeRVB] est destiné aux applications ou imprimantes prenant en charge la gestion des couleurs et l'espace colorimétrique optionnel DCF2.0. Il se peut que les images ne soient pas imprimées ou affichées dans les bonnes couleurs si vous utilisez une application ou une imprimante ne prenant pas en charge Adobe RGB.
- Lors de l'affichage sur des périphériques non compatibles Adobe RGB d'images enregistrées avec [AdobeRVB], les images s'affichent avec une saturation faible.

4-725-901-22(1) Copyright 2017 Sony Corporation

Appareil photo numérique
DSC-RX10M4

# Déclen. sans c. mém.

Active/désactive le déclenchement de l'obturateur lorsqu'aucune carte mémoire n'est insérée.

1. **MENU → (Réglages de prise de vue2) → [Déclen. sans c. mém.] → réglage souhaité.**

## Détails des éléments du menu

**Activé :**
Active le déclenchement de l'obturateur même si aucune carte mémoire n'est insérée.
**Désactivé :**
Désactive le déclenchement de l'obturateur lorsqu'aucune carte mémoire n'est insérée.

**Note**

- Si aucune carte mémoire n'est insérée, les images prises ne seront pas sauvegardées.
- Le réglage par défaut est [Activé]. Nous vous recommandons de sélectionner [Désactivé] avant d'effectuer la prise de vue.

4-725-901-22(1) Copyright 2017 Sony Corporation

Appareil photo numérique
DSC-RX10M4

# Type déclencheur (image fixe)

Vous pouvez choisir d'effectuer la prise de vue avec un obturateur mécanique ou un obturateur électronique.

1. **MENU→ (Réglages de prise de vue2)→[ Type déclencheur]→réglage souhaité.**

## Détails des éléments du menu

**Auto :**
Le type d'obturateur change automatiquement en fonction des conditions de prise de vue et de la vitesse d'obturation.

**Déclench. mécaniq. :**
Prise de vue avec l'obturateur mécanique uniquement.

**Déclench. électron. :**
Prise de vue avec l'obturateur électronique uniquement.

### Astuce

- Dans les situations suivantes, réglez [ Type déclencheur] sur [Auto] ou [Déclench. électron.].
  - Lors de la prise de vue à vitesse d'obturation élevée dans un environnement lumineux (extérieur en plein soleil, plage, montagnes enneigées).
  - Lorsque vous voulez augmenter la vitesse de la prise de vue en continu.
- Dans les situations suivantes, réglez [ Type déclencheur] sur [Auto] ou [Déclench. mécaniq.].
  - Lorsque vous voulez utiliser le flash avec une vitesse d'obturation supérieure à 1/100 seconde.
  - Lorsque vous redoutez une distorsion de l'image en raison du mouvement du sujet ou de l'appareil.

### Note

- Lors de la prise de vue avec l'obturateur électronique, le mouvement du sujet ou de la caméra peut entraîner une distorsion de l'image.
- Des bandes de dégradé allant du lumineux au sombre peuvent apparaître lors de la prise de vue avec l'obturateur électronique sous une lumière scintillante, comme un éclairage fluorescent ou un éclairage instantané (flash d'un autre appareil).
- Dans de rares cas, le bruit de l'obturateur peut se faire entendre lors de la mise hors tension même si [ Type déclencheur] est réglé sur [Déclench. électron.]. Toutefois, ceci n'est pas une anomalie.
- Dans les situations suivantes, l'obturateur mécanique est activé même si [ Type déclencheur] est réglé sur [Déclench. électron.].
  - Capture de la couleur blanche de base lorsque [Réglage personnel] est sélectionné dans [Bal. des blancs]
  - [Enregistrem. visage]
- Les fonctions suivantes sont indisponibles lorsque [ Type déclencheur] est réglé sur [Déclench. électron.].
  - RB Pose longue
  - Prise de vue Bulb
- Lorsque vous utilisez un flash externe, la vitesse d'obturation la plus élevée que vous pouvez régler est de 1/4000 secondes. Toutefois, étant donné que cette vitesse d'obturation utilise l'obturateur électronique, un contraste en ceinture peut être enregistré sur l'image. Le cas échéant, réglez [ Type déclencheur] sur [Déclench. mécaniq.].

### Rubrique associée

- Utilisation du flash

## SteadyShot (image fixe)

Permet d'activer ou non la fonction SteadyShot.

1 **MENU → (Réglages de prise de vue2) → [ SteadyShot] → réglage souhaité.**

### Détails des éléments du menu

**ON :**
Active [ SteadyShot].

**OFF :**
Fonction [ SteadyShot] désactivée.
Nous vous recommandons de régler l'appareil photo sur [OFF] lorsque vous utilisez un trépied.

4-725-901-22(1) Copyright 2017 Sony Corporation

Appareil photo numérique
DSC-RX10M4

# RB Pose longue (image fixe)

Lorsque la vitesse d'obturation est réglée sur 1/3 seconde(s) ou plus (prise de vue en exposition longue), la réduction de bruit est activée pendant toute la durée d'ouverture de l'obturateur. Avec cette fonction activée, le bruit granuleux propre aux expositions longues est réduit.

1. **MENU → (Réglages de prise de vue1) → [ RB Pose longue] → réglage souhaité.**

## Détails des éléments du menu

**ON :**
Active la réduction de bruit pendant toute la durée d'ouverture de l'obturateur. Pendant la réduction de bruit, un message s'affiche et vous ne pouvez pas prendre d'autres clichés. Sélectionnez cette option pour donner la priorité à la qualité de l'image.

**OFF :**
La réduction de bruit est désactivée. Sélectionnez cette option pour donner la priorité au rythme de la prise de vue.

**Note**

- [ RB Pose longue] n'est pas disponible lorsque [ Type déclencheur] est réglé sur [Déclench. électron.].
- La réduction du bruit peut ne pas s'activer même si [ RB Pose longue] est réglé sur [ON] dans les situations suivantes :
  - Le mode de prise de vue est réglé sur [Panor. par balayage].
  - [Entraînement] est réglé sur [Prise d. v. en continu] ou [Bracket continu].
  - Le mode de prise de vue est réglé sur [Sélection scène] et [Activités sportives], [Crép. sans trépied] ou [Anti-flou de mvt] est sélectionné.
  - La sensibilité ISO est réglée sur [RB multi-photos].
- [ RB Pose longue] ne peut pas être réglé sur [OFF] dans les modes de prise de vue suivants :
  - [Auto intelligent]
  - [Automat. supérieur]
  - [Sélection scène]
- Selon les conditions de prise de vue, l'appareil photo peut ne pas exécuter la réduction du bruit, même si la vitesse d'obturation est de 1/3 seconde(s) ou plus.

4-725-901-22(1) Copyright 2017 Sony Corporation

Appareil photo numérique
DSC-RX10M4

# RB ISO élevée (image fixe)

Lors des prises de vue à une sensibilité ISO élevée, le produit réduit le bruit, qui devient plus perceptible lorsque la sensibilité augmente.

1. **MENU → (Réglages de prise de vue1) → [ RB ISO élevée] → réglage souhaité.**

## Détails des éléments du menu

**Normal :**
Active normalement la réduction de bruit à une valeur ISO élevée.

**Faible :**
Active modérément la réduction de bruit à une valeur ISO élevée.

**OFF :**
La réduction de bruit à une valeur ISO élevée est désactivée. Sélectionnez cette option pour donner la priorité au rythme de la prise de vue.

**Note**

- [ RB ISO élevée] n'est pas disponible dans les modes de prise de vue suivants :
  - [Auto intelligent]
  - [Automat. supérieur]
  - [Sélection scène]
  - [Panor. par balayage]
- Lorsque [ Qualité] est réglé sur [RAW], cette fonction n'est pas disponible.
- [ RB ISO élevée] est inopérant pour les images RAW lorsque [ Qualité] est [RAW & JPEG].

4-725-901-22(1) Copyright 2017 Sony Corporation

Appareil photo numérique
DSC-RX10M4

# Priorité visages enr.

Active/désactive la mise au point avec une priorité plus élevée sur les visages enregistrés à l'aide de [Enregistrem. visage].
Cette fonction est disponible lorsque la version 2.00 ou ultérieure du logiciel du système de l'appareil photo (microprogramme) est utilisée.

1. **MENU → (Réglages de prise de vue1) → [Priorité visages enr.] → réglage souhaité.**

## Détails des éléments du menu

**ON :**
Effectue la mise au point avec une priorité plus élevée sur les visages enregistrés avec [Enregistrem. visage].

**OFF :**
Effectue la mise au point sans donner une priorité plus élevée aux visages enregistrés.

**Astuce**

- Pour utiliser la fonction [Priorité visages enr.], réglez comme suit.
  - [Prior. visag./yeux AF] sous [Régl.AF visage/yeux] : [ON]
  - [Détection de sujet] sous [Régl.AF visage/yeux] : [Humain]

**Rubrique associée**

- Régl.AF visage/yeux
- Enregistrem. visage (Nouvel enregistrement)
- Enregistrem. visage (Modification de l'ordre)
- Version

4-725-901-22(1) Copyright 2017 Sony Corporation

Appareil photo numérique
DSC-RX10M4

# Détec. de sourire

L'appareil prend automatiquement une image lorsqu'il détecte un visage souriant.
Cette fonction est disponible lorsque la version 2.00 ou ultérieure du logiciel du système de l'appareil photo (microprogramme) est utilisée.

1. **MENU → 1 (Réglages de prise de vue1) → [Détec. de sourire] → réglage souhaité.**

## Détails des éléments du menu

**OFF :**
La fonction [Détec. de sourire] est désactivée.

**ON :**
L'appareil prend automatiquement une image lorsqu'il détecte un visage souriant. Vous pouvez sélectionner [Activé : Léger sourire], [Activé : Sourire normal] ou [Activé : Grand sourire] pour la sensibilité de la détection.

## Conseils pour une capture plus efficace des sourires

- Ne cachez pas les yeux avec une frange, et gardez les yeux mi-clos.
- Veillez à ne pas obscurcir le visage avec un chapeau, un masque, des lunettes de soleil, etc.
- Essayez d'orienter le visage face au produit et soyez le plus droit possible.
- Faites un sourire franc avec la bouche entrouverte. Le sourire est plus facile à détecter lorsque les dents sont visibles.
- Si vous appuyez sur le déclencheur pendant l'utilisation de la Détection de sourire, le produit effectue la prise de vue. Après la prise de vue, le produit repasse en mode Détection de sourire.

**Note**

- Vous ne pouvez pas utiliser la fonction [Détec. de sourire] avec les fonctions suivantes :
  - [Panor. par balayage]
  - [Effet de photo]
  - Lorsque vous utilisez la fonction [Loupe mise pt].
  - [Sélection scène] est réglé sur [Paysage], [Scène de nuit], [Crépuscule], [Crép. sans trépied] ou [Anti-flou de mvt].
  - Lors de l'enregistrement de films.
  - Pendant un enregistrement à vitesse de défilement élevée
- Il est possible de détecter jusqu'à 8 visages de sujet.
- Dans certaines conditions, il se peut que le produit ne détecte aucun visage ou détecte accidentellement d'autres objets en tant que visages.
- Si le produit ne parvient pas à détecter un sourire, réglez la sensibilité de la détection des sourires.
- Si vous suivez un visage avec [Verrouillage AF] tout en utilisant la fonction Détection de sourire, la détection de sourire est réalisée uniquement pour ce visage.

### Rubrique associée

- Version

4-725-901-22(1) Copyright 2017 Sony Corporation

# Enregistrem. visage (Nouvel enregistrement)

Si vous enregistrez des visages au préalable, le produit peut faire la mise au point sur le visage enregistré en priorité.

1. **MENU → (Réglages de prise de vue1) → [Enregistrem. visage] → [Nouvel enregistrement].**
2. **Alignez le cadre de guidage avec le visage à enregistrer et appuyez sur le déclencheur.**
3. **À l'affichage du message de confirmation, sélectionnez [Entrer].**

**Note**

- Vous pouvez enregistrer jusqu'à huit visages.
- Photographiez le visage de face, dans un endroit bien éclairé. Le visage peut ne pas être enregistré correctement s'il est obscurci par un chapeau, un masque, des lunettes de soleil, etc.

**Rubrique associée**

- Priorité visages enr.
- Détec. de sourire

4-725-901-22(1) Copyright 2017 Sony Corporation

Appareil photo numérique
DSC-RX10M4

## Enregistrem. visage (Modification de l'ordre)

Lorsque plusieurs visages sont enregistrés comme prioritaires, la priorité est accordée au premier visage enregistré. Vous pouvez changer cet ordre de priorité.

1. **MENU → 1 (Réglages de prise de vue1) → [Enregistrem. visage] → [Modification de l'ordre].**
2. **Sélectionnez le visage dont vous voulez changer l'ordre de priorité.**
3. **Sélectionnez la destination.**

**Rubrique associée**

- Priorité visages enr.
- Détec. de sourire

4-725-901-22(1) Copyright 2017 Sony Corporation

Appareil photo numérique
DSC-RX10M4

## Enregistrem. visage (Supprimer)

Supprime un visage enregistré.

1. **MENU → 1 (Réglages de prise de vue1) → [Enregistrem. visage] → [Supprimer].**

   Si vous sélectionnez [Suppr. tout], vous pouvez supprimer tous les visages enregistrés.

**Note**

- Même si vous exécutez [Supprimer], les données du visage enregistré demeurent dans le produit. Pour supprimer du produit les données des visages enregistrés, sélectionnez [Suppr. tout].

4-725-901-22(1) Copyright 2017 Sony Corporation

Appareil photo numérique
DSC-RX10M4

# Utilisation du flash

Dans un environnement sombre, utilisez le flash pour éclairer le sujet pendant la prise de vue. Utilisez également le flash pour éviter le flou de bougé.

1. **Appuyez sur le bouton ⚡ (Déploiement du flash) pour ouvrir le flash.**
   - Le flash ne sort pas automatiquement.

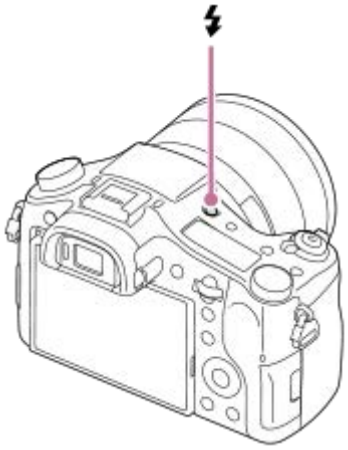

2. **Enfoncez complètement le déclencheur.**
   - Les modes de flash disponibles dépendent du mode de prise de vue et de la fonction.

## Lorsque vous n'utilisez pas le flash

Lorsque vous n'utilisez pas le flash, faites-le rentrer dans le corps de l'appareil.

**Note**

- La lumière du flash peut être bloquée si le pare-soleil est fixé et la partie inférieure d'une image enregistrée peut être sombre. Retirez le pare-soleil.
- Si vous déclenchez le flash avant qu'il ne soit entièrement sorti, vous risquez de provoquer un dysfonctionnement.
- Vous ne pouvez pas utiliser le flash lorsque vous enregistrez des films. (Vous pouvez utiliser une lampe LED si vous utilisez un flash (vendu séparément) avec éclairage LED.)
- Si un flash externe (vendu séparément) est fixé sur la griffe multi-interface, l'état du flash externe est prioritaire sur le réglage du flash de ce produit. Vous ne pouvez pas utiliser le flash interne de ce produit.
- Mettez le produit hors tension avant d'installer un accessoire (par exemple un flash) sur la griffe multi-interface ou de l'en retirer. Lorsque vous fixez un accessoire, assurez-vous que l'accessoire est solidement fixé sur le produit.
- N'utilisez pas la griffe multi-interface avec un flash en vente dans le commerce appliquant une tension de 250 V ou plus ou ayant une polarité inverse à celle de l'appareil photo. Cela pourrait provoquer un dysfonctionnement.
- Lors de la prise de vue avec flash, si le zoom se trouve sur W, il se peut que l'ombre de l'objectif apparaisse sur l'écran, selon les conditions de prise de vue. Si cela se produit, éloignez-vous du sujet ou placez le zoom sur T et effectuez à nouveau la prise de vue avec le flash.
- Lors de la prise de vue avec flash externe, des bandes sombres et lumineuses peuvent apparaître sur l'image si la vitesse d'obturation est supérieure à 1/4000 seconde. Dans ce cas, Sony recommande d'effectuer la prise de vue au flash manuel et de régler le niveau du flash sur 1/2 ou plus.

- Pour en savoir plus sur les accessoires compatibles avec la griffe multi-interface, visitez le site Web Sony ou consultez votre revendeur Sony ou un centre de service après-vente Sony agréé.

**Rubrique associée**

- Mode Flash
- Prise de vue avec flash sans fil

4-725-901-22(1) Copyright 2017 Sony Corporation

# Réd. yeux rouges

Lorsque vous utilisez le flash, celui-ci se déclenche deux fois ou plus avant la prise de vue afin d'atténuer le phénomène des yeux rouges.

1. **MENU → (Réglages de prise de vue1) → [Réd. yeux rouges] → réglage souhaité.**

## Détails des éléments du menu

**ON :**
Le flash se déclenche toujours pour réduire le phénomène des yeux rouges.
**OFF :**
Atténuation des yeux rouges désactivée.

**Note**

- Il se peut que l'atténuation des yeux rouges ne produise pas les effets désirés. Cela dépend des conditions et des différentes individuelles, comme la distance au sujet, ou si celui-ci regarde ou non le pré-flash.

4-725-901-22(1) Copyright 2017 Sony Corporation

Appareil photo numérique
DSC-RX10M4

# Mode Flash

Vous pouvez régler le mode de flash utilisé.

1. **MENU → 1 (Réglages de prise de vue1) → [Mode Flash] → réglage souhaité.**

## Détails des éléments du menu

**Flash désactivé :**
Le flash ne fonctionne pas.

**Flash auto :**
Le flash se déclenche dans des environnements sombres ou si vous photographiez une source de lumière vive.

**Flash forcé :**
Le flash se déclenche à chaque fois que vous appuyez sur le déclencheur.

**Sync. lente :**
Le flash se déclenche à chaque fois que vous appuyez sur le déclencheur. La prise de vue en synchronisation lente permet de photographier une image claire à la fois du sujet et de l'arrière-plan, en ralentissant la vitesse d'obturation.

**Sync. arrière :**
Le flash se déclenche juste avant la fin du temps d'exposition à chaque fois que vous appuyez sur le déclencheur. La synchronisation arrière vous permet de photographier une image naturelle de la traînée de sujets en déplacement, comme une voiture qui roule ou une personne en train de marcher.

**Sans fil :**
L'utilisation d'un flash sans fil permet de créer un effet d'ombre qui donne au sujet un relief 3D plus important qu'avec le flash de l'appareil.

Ce mode est disponible lorsque le produit est équipé d'un flash externe pouvant être commandé à distance (vendu séparément) et que vous effectuez des prises de vue avec un flash sans fil (vendu séparément) placé loin du produit.

**Note**

- Le réglage par défaut dépend du mode de prise de vue.
- Certains réglages [Mode Flash] ne sont pas disponibles selon le mode de prise de vue.
- Le réglage [Sans fil] ne peut pas être utilisé avec le flash intégré de l'appareil.

**Rubrique associée**

- Utilisation du flash
- Prise de vue avec flash sans fil

4-725-901-22(1) Copyright 2017 Sony Corporation

Appareil photo numérique
DSC-RX10M4

## Correct.flash

Ajuste l'intensité lumineuse du flash dans une plage comprise entre –3,0 EV et +3,0 EV. La correction du flash modifie uniquement l'intensité lumineuse du flash. La compensation d'exposition modifie l'intensité lumineuse du flash en même temps que la vitesse d'obturation et l'ouverture.

1. **MENU → 1 (Réglages de prise de vue1) → [Correct.flash] → réglage souhaité.**
   - Si vous sélectionnez des valeurs plus élevées (côté +), l'intensité du flash augmente, tandis que si vous sélectionnez des valeurs moins élevées (côté -), l'intensité du flash diminue.

**Note**

- [Correct.flash] ne fonctionne pas lorsque le mode de prise de vue est réglé sur les modes suivants :
  - [Auto intelligent]
  - [Automat. supérieur]
  - [Panor. par balayage]
  - [Sélection scène]
- Il se peut que l'augmentation du niveau du flash (côté +) ne soit pas visible en raison de la quantité limitée de lumière du flash disponible si le sujet est situé au-delà de la portée maximale du flash. Si le sujet est très proche, il se peut que la réduction du niveau du flash (côté -) ne soit pas visible.

**Rubrique associée**

- Utilisation du flash

4-725-901-22(1) Copyright 2017 Sony Corporation

# Prise de vue avec flash sans fil

Vous disposez de deux méthodes pour la prise de vue avec flash sans fil : la prise de vue avec flash par signal lumineux qui utilise la lumière du flash fixé sur l'appareil comme un signal lumineux, et la prise de vue avec flash par signal radio qui utilise la communication sans fil. Pour effectuer la prise de vue avec flash par signal radio, utilisez un flash compatible ou le radio contrôleur sans fil (vendu séparément). Pour en savoir plus sur la manière de régler chaque méthode, reportez-vous au mode d'emploi du flash ou du radio contrôleur sans fil.

1. **Retirez le capuchon de la griffe de l'appareil, puis fixez le flash ou le radio contrôleur sans fil.**
   - Lorsque vous effectuez la prise de vue avec flash sans fil avec un flash fixé sur l'appareil, réglez-le en tant que contrôleur.
2. **MENU → 1 (Réglages de prise de vue1) → [Mode Flash] → [Sans fil].**
3. **Configurez un flash déporté réglé sur le mode sans fil ou un flash fixé au radio récepteur sans fil (vendu séparément).**
   - Appuyez sur le bouton AEL de l'appareil pour déclencher un flash de test.

## Réglage du bouton AEL

Nous vous recommandons de régler MENU → 2 (Réglages de prise de vue2) → [Touche perso(p.d.v.)] → [Touche AEL] sur [Maintien AEL] lorsque vous effectuez la prise de vue avec flash sans fil.

**Note**

- Le flash déporté peut émettre de la lumière après avoir reçu un signal lumineux d'un flash utilisé comme contrôleur d'un autre appareil photo. Le cas échéant, changez le canal de votre flash. Pour en savoir plus sur la manière de changer le canal, reportez-vous au mode d'emploi du flash.
- Pour le flash qui est compatible avec la prise de vue avec flash sans fil, visitez le site Web Sony ou consultez votre revendeur Sony ou un centre de service après-vente Sony agréé.

4-725-901-22(1) Copyright 2017 Sony Corporation

# Enregistrement de films

Vous pouvez enregistrer des films en appuyant sur le bouton MOVIE (Film).

1. **Appuyez sur le bouton MOVIE pour commencer l'enregistrement.**

   - Étant donné que [Bouton MOVIE] est réglé sur [Toujours] par défaut, l'enregistrement de films peut être démarré à partir de n'importe quel mode de prise de vue.

2. **Appuyez à nouveau sur le bouton MOVIE pour arrêter l'enregistrement.**

### Astuce

- Vous pouvez attribuer la commande de début/fin d'enregistrement de film à la touche de votre choix. MENU → 2 (Réglages de prise de vue2) → [Touche perso(p.d.v.)] → attribuez la fonction [MOVIE] à la touche souhaitée.
- Lorsque vous voulez spécifier la zone de mise au point, définissez-la à l'aide de [Zone mise au point].
- Pour conserver la mise au point sur un visage, définissez la composition de façon à ce que le cadre de mise au point et le cadre de détection de visage se chevauchent, ou réglez la [Zone mise au point] sur [Large].
- Pour ajuster la vitesse d'obturation et la valeur d'ouverture sur les réglages souhaités, réglez le mode de prise de vue sur (Film) et sélectionnez le mode d'exposition souhaité.
- Les réglages suivants pour la prise d'images fixes sont appliqués à l'enregistrement de films :
  - Bal. des blancs
  - Modes créatifs
  - Mode de mesure
  - Prior. visag./yeux AF (La fonction AF sur les yeux n'est pas disponible pendant l'enregistrement de films.)
  - Prior. vis. multimes.
  - Opti Dyna
- Vous pouvez changer les réglages pour la sensibilité ISO, la correction d'exposition et la zone de mise au point pendant l'enregistrement de films.
- Pendant l'enregistrement de films, l'image enregistrée peut être émise sans l'affichage des informations de prise de vue en réglant [Affichage info HDMI] sur [Désactivé].

### Note

- Le son lié au fonctionnement de l'objectif et du produit peut également être enregistré pendant l'enregistrement de films.Le bruit du zoom est particulièrement susceptible d'être enregistré pendant l'enregistrement de films si [Vitesse du zoom] est réglé sur

[Rapide] ou [Fnct. Zoom s. bague] est réglé sur [Vite].
Vous pouvez désactiver le son en sélectionnant MENU → (Réglages de prise de vue2) → [Enregistrem. audio] → [OFF].

- Lors de la prise de vue, le bruit des crochets de la bandoulière (crochets triangulaires) risque d'être enregistré, en fonction des conditions d'utilisation.
- La température de l'appareil a tendance à augmenter si vous enregistrez continuellement des films et vous pourriez trouver que l'appareil est assez chaud. Il ne s'agit pas d'une anomalie. De plus, [Surchauffe de l'appareil. Laissez-le se refroidir.] peut apparaître. Dans ce cas, mettez l'appareil hors tension et patientez jusqu'à ce que l'appareil soit prêt à photographier à nouveau.
- Si l'icône apparaît, la température de l'appareil a augmenté.
- Pour la durée d'enregistrement en continu de films, reportez-vous à « Durées de film enregistrables ». Lorsque l'enregistrement d'un film est terminé, vous pouvez redémarrer l'enregistrement en appuyant à nouveau sur le bouton MOVIE. Selon la température du produit ou de la batterie, il se peut que l'enregistrement s'arrête pour protéger le produit.
- Lorsque le sélecteur de mode est réglé sur (Film) ou lors de l'enregistrement de films, vous ne pouvez pas sélectionner [Verrouillage AF] comme [Zone mise au point].
- En mode [Programme Auto] lors de l'enregistrement de films, la valeur d'ouverture et la vitesse d'obturation sont réglées automatiquement et ne peuvent pas être modifiées. Pour cette raison, la vitesse d'obturation peut devenir rapide dans un environnement lumineux, et le mouvement du sujet risque de ne pas être enregistré avec fluidité. En changeant le mode d'exposition et en réglant la valeur d'ouverture et la vitesse d'obturation, le mouvement du sujet peut être enregistré avec fluidité.
- En mode d'enregistrement de films, la sensibilité ISO peut être sélectionnée entre 100 ISO et 12800 ISO. Si la valeur ISO sélectionnée est inférieure à 100 ISO, le réglage est automatiquement ramené à 100 ISO. Une fois l'enregistrement de films terminé, la valeur ISO revient au réglage initial.
- Lorsque la sensibilité ISO est réglée sur [RB multi-photos], [ISO AUTO] est réglé provisoirement.
- En mode d'enregistrement de films, les réglages suivants ne peuvent pas être réglés dans [Effet de photo]. Lorsqu'un enregistrement de films débute, [OFF] est réglé provisoirement.
  - Flou artistique
  - Peinture HDR
  - Monochrome riche
  - Miniature
  - Aquarelle
  - Illustration
- Si vous dirigez l'appareil photo vers une source lumineuse très intense pendant l'enregistrement d'un film à faible sensibilité ISO, la zone des hautes lumières de l'image peut être enregistrée comme zone noire.
- Si le mode d'affichage de l'écran est réglé sur [Pour le viseur], le mode d'affichage bascule sur [Afficher ttes infos] lorsque l'enregistrement de films démarre.
- Utilisez PlayMemories Home lors de l'importation de films XAVC S et de films AVCHD sur un ordinateur.

### Rubrique associée

- Bouton MOVIE
- Films avec déclench.
- Format fichier (film)
- Durées de film enregistrables
- Touche perso(p.d.v.)/Touche perso(lire)
- Zone mise au point

4-725-901-22(1) Copyright 2017 Sony Corporation

# Films avec déclench.

Vous pouvez démarrer et arrêter l'enregistrement de films en appuyant sur le déclencheur, qui est plus grand et plus facile à utiliser que le bouton MOVIE (Film).

1. **MENU → (Réglages de prise de vue2) → [Films avec déclench.] → réglage souhaité.**

## Détails des éléments du menu

**Activé :**
Active l'enregistrement de films avec le déclencheur lorsque le mode de prise de vue est réglé sur [Film] ou pendant l'enregistrement à vitesse de défilement élevée.

**Désactivé :**
Désactive l'enregistrement de films avec le déclencheur.

**Astuce**

- Lorsque [Films avec déclench.] est réglé sur [Activé], vous pouvez encore démarrer et arrêter l'enregistrement de films en appuyant sur le bouton MOVIE.
- Lorsque [Films avec déclench.] est réglé sur [Activé], vous pouvez utiliser le déclencheur pour démarrer et arrêter l'enregistrement de films sur un périphérique externe d'enregistrement/lecture à l'aide de [ Commande REC].

**Rubrique associée**

- Enregistrement de films

4-725-901-22(1) Copyright 2017 Sony Corporation

# Formats d'enregistrement de films

Les formats d'enregistrement de film suivants sont disponibles sur cet appareil.

## Qu'est-ce que le format XAVC S ?

Enregistre des films en haute définition comme 4K en les convertissant en films MP4 à l'aide du codec MPEG-4 AVC/H.264. Le codec MPEG-4 AVC/H.264 est capable de compresser des images avec une grande efficacité. Vous pouvez enregistrer des images de haute qualité tout en réduisant le volume de données.

## Format d'enregistrement XAVC S/AVCHD

**XAVC S 4K :**
Débit binaire : env. 100 Mb/s ou env. 60 Mb/s
Les films sont enregistrés à la résolution 4K (3840×2160).

**XAVC S HD :**
Débit binaire : env. 100 Mb/s, env. 60 Mb/s, env. 50 Mb/s, env. 25 Mb/s ou env. 16 Mb/s
Les films sont enregistrés avec une qualité plus nette que AVCHD pour les volumes de données plus importants.

**AVCHD :**
Débit binaire : env. 24 Mb/s (maximum) ou env. 17 Mb/s (moyenne)
Le format AVCHD présente un niveau de compatibilité élevé avec les dispositifs de stockage autres que les ordinateurs.

- Le débit binaire correspond au volume de données traitées dans une période donnée.

**Rubrique associée**

- Format fichier (film)
- Réglage d'enreg. (film)
- Format AVCHD

4-725-901-22(1) Copyright 2017 Sony Corporation

Appareil photo numérique
DSC-RX10M4

# Format fichier (film)

Sélectionne le format de fichier film.

1 **MENU → (Réglages de prise de vue2) → [ Format fichier] → réglage souhaité.**

## Détails des éléments du menu

| Format fichier | Caractéristiques | |
|---|---|---|
| XAVC S 4K | Les films sont enregistrés à la résolution 4K (3840×2160). | Vous pouvez sauvegarder des films sur un ordinateur au moyen du logiciel PlayMemories Home. |
| XAVC S HD | Les films sont enregistrés avec une qualité plus nette que AVCHD pour les volumes de données plus importants. | Vous pouvez sauvegarder des films sur un ordinateur au moyen du logiciel PlayMemories Home. |
| AVCHD | Le format AVCHD présente un niveau de compatibilité élevé avec les dispositifs de stockage autres que les ordinateurs. | Vous pouvez sauvegarder des films sur un ordinateur ou créer un disque prenant en charge ce format au moyen du logiciel PlayMemories Home. |

**Note**

- Lorsque [ Format fichier] est réglé sur [AVCHD], la taille du film est limitée à environ 2 Go. Si la taille du film atteint environ 2 Go en cours d'enregistrement, un nouveau fichier est créé automatiquement.
- Si vous réglez [ Format fichier] sur [XAVC S 4K] et enregistrez des films alors que l'appareil est connecté à un périphérique HDMI, les images ne seront pas affichées sur l'écran.

4-725-901-22(1) Copyright 2017 Sony Corporation

## Réglage d'enreg. (film)

Sélectionne la cadence de prise de vue et le débit binaire pour l'enregistrement de films.

1. **MENU → (Réglages de prise de vue2) → [ Réglage d'enreg.] → réglage souhaité.**
   - Plus le débit binaire est élevé, plus la qualité d'image est élevée.

### Détails des éléments du menu

### Lorsque [ Format fichier] est réglé sur [XAVC S 4K]

| Réglage d'enreg. | Débit binaire | Description |
|---|---|---|
| 30p 100M/25p 100M | Environ 100 Mb/s | Enregistre des films au format 3840×2160 (30p/25p). |
| 30p 60M/25p 60M | Environ 60 Mb/s | Enregistre des films au format 3840×2160 (30p/25p). |
| 24p 100M* | Environ 100 Mb/s | Enregistre des films au format 3840×2160 (24p). |
| 24p 60M* | Environ 60 Mb/s | Enregistre des films au format 3840×2160 (24p). |

* Uniquement lorsque [Sélect. NTSC/PAL] est réglé sur NTSC

### Lorsque [ Format fichier] est réglé sur [XAVC S HD]

| Réglage d'enreg. | Débit binaire | Description |
|---|---|---|
| 60p 50M/50p 50M | Environ 50 Mb/s | Enregistre des films au format 1920×1080 (60p/50p). |
| 60p 25M/50p 25M | Environ 25 Mb/s | Enregistre des films au format 1920×1080 (60p/50p). |
| 30p 50M/25p 50M | Environ 50 Mb/s | Enregistre des films au format 1920×1080 (30p/25p). |
| 30p 16M/25p 16M | Environ 16 Mb/s | Enregistre des films au format 1920×1080 (30p/25p). |
| 24p 50M* | Environ 50 Mb/s | Enregistre des films au format 1920×1080 (24p). |
| 120p 100M/100p 100M | Environ 100 Mb/s | Enregistre des films grande vitesse au format 1920×1080 (120p/100p). Vous pouvez enregistrer des films à 120 im/s ou 100 im/s.<br>• Vous pouvez créer des films ralentis plus fluides au moyen d'éditeurs compatibles. |
| 120p 60M/100p 60M | Environ 60 Mb/s | Enregistre des films grande vitesse au format 1920×1080 (120p/100p). Vous pouvez enregistrer des films à 120 im/s ou 100 im/s.<br>• Vous pouvez créer des films ralentis plus fluides au moyen d'éditeurs compatibles. |

* Uniquement lorsque [Sélect. NTSC/PAL] est réglé sur NTSC

### Lorsque [ Format fichier] est réglé sur [AVCHD]

| Réglage d'enreg. | Débit binaire | Description |
|---|---|---|
| 60i 24M(FX)/50i 24M(FX) | 24 Mb/s au maximum | Enregistre des films au format 1920×1080 (60i/50i). |
| 60i 17M(FH)/50i 17M(FH) | Environ 17 Mb/s en moyenne | Enregistre des films au format 1920×1080 (60i/50i). |

**Note**

- Les films enregistrés dont le [ Réglage d'enreg.] est [60i 24M(FX)]/[50i 24M(FX)] sont convertis par PlayMemories Home afin de créer un disque d'enregistrement AVCHD. Vous ne pouvez pas créer un disque avec la qualité d'image d'origine. Cette conversion peut prendre un certain temps. Si vous souhaitez conserver la qualité d'image d'origine, stockez vos films sur un disque Blu-ray.
- [120p]/[100p] ne peut pas être sélectionné pour les réglages suivants.
  - [Auto intelligent]
  - [Automat. supérieur]
  - [Sélection scène]

**Rubrique associée**

- Enregistrement de films au très grand ralenti (Réglages HFR)

4-725-901-22(1) Copyright 2017 Sony Corporation

# Enregistrement de films au très grand ralenti (Réglages HFR)

L'utilisation d'une vitesse de défilement plus élevée que le format d'enregistrement vous permet d'enregistrer un film fluide au très grand ralenti.

1. **Réglez le sélecteur de mode sur HFR (Vit. défilem. élevée).**

   L'écran des réglages de prise de vue s'affiche.

2. **MENU → 2 (Réglages de prise de vue2) → [ HFR Réglages HFR] puis sélectionnez les réglages souhaités pour [ HFR Réglage d'enreg.], [ HFR Vit. de défilement], [ HFR Réglage priorité] et [ HFR Chrono ENREG.].**

   - Vous pouvez ajuster le mode d'exposition souhaité en sélectionnant MENU → 2 (Réglages de prise de vue2)→[ HFR Mode d'exposit.].

3. **Dirigez l'appareil photo sur le sujet et ajustez les réglages comme la mise au point.**

   - Vous pouvez également modifier d'autres réglages, tels que le mode de mise au point, la sensibilité ISO, etc.

4. **Appuyez au centre de la molette de commande.**

   L'écran d'attente de prise de vue s'affiche.

   - Pendant l'attente de prise de vue, [Prise de vue en attente] s'affiche au centre de l'écran. Vous ne pouvez pas régler l'exposition, régler la mise au point, utiliser le zoom, etc., alors que [Prise de vue en attente] est affiché. Si vous souhaitez modifier les réglages de prise de vue, appuyez à nouveau au centre de la molette de commande pour revenir à l'écran des réglages de prise de vue.

5. **Appuyez sur le bouton MOVIE (Film).**

   **Lorsque [ HFR Chrono ENREG.] est réglé sur [Début déclenchem.] :**
   La capture de films (prise de vue) commence. Lorsque vous appuyez à nouveau sur le bouton MOVIE ou lorsque la

durée enregistrable s'est écoulée, la capture de films s'arrête et l'appareil commence à enregistrer le film capturé sur la carte mémoire.
**Lorsque [ HFR Chrono ENREG.] est réglé sur [Fin déclenchement] ou [Fin déclench. moitié] :**
La capture de films s'arrête et l'appareil commence à enregistrer le film capturé sur la carte mémoire.

## Détails des éléments du menu

**HFR Réglage d'enreg. :**
Vous pouvez sélectionner la vitesse de défilement du film parmi les valeurs suivantes : [60p 50M]/[50p 50M], [30p 50M]/[25p 50M] et [24p 50M*].
* Uniquement lorsque [Sélect. NTSC/PAL] est réglé sur NTSC.

**HFR Vit. de défilement :**
Vous pouvez sélectionner la cadence de prise de vue parmi les valeurs suivantes : [240fps]/[250fps], [480fps]/[500fps] et [960fps]/[1000fps].

**HFR Réglage priorité :**
Sélectionnez entre [Priorité à la qualité] qui donne la priorité à la qualité d'image et [Priorité temps pr.d.v.] qui donne la priorité à la durée du film.

**HFR Chrono ENREG. :**
Vous pouvez sélectionner d'enregistrer pendant un certain temps après avoir appuyé sur le bouton MOVIE ([Début déclenchem.]) ou pendant un certain temps jusqu'à ce que vous appuyez sur le bouton MOVIE ([Fin déclenchement]/[Fin déclench. moitié]).

## Vitesse de défilement

Avec l'enregistrement de films au très grand ralenti, l'appareil photo filme à une vitesse d'obturation plus rapide que le nombre de prises de vue par seconde. Par exemple, lorsque [ HFR Vit. de défilement] est réglé sur [960fps], la vitesse d'obturation par image est plus rapide qu'environ 1/1000 seconde pour pouvoir filmer 960 images par seconde. Pour maintenir cette vitesse d'obturation, une lumière ambiante suffisante est nécessaire pendant la prise de vue. Si la lumière ambiante est insuffisante, la sensibilité ISO sera plus élevée, ce qui accroît le bruit.

## Distance minimale de prise de vue

- L'image devient floue lorsque le sujet est trop proche, par exemple lors d'une prise de vue en gros plan (macro). Photographiez depuis la distance minimale de prise de vue (depuis l'avant de l'objectif, à environ 3 cm (0,10 pi) sur le côté grand-angle, environ 72 cm (2,36 pi) sur le côté téléobjectif et environ 140 cm (4,59 pi) à une longueur focale équivalente en 35 mm à environ 250 mm) ou plus.

## Synchronisation de l'enregistrement

La relation entre le moment où vous appuyez sur le bouton MOVIE et la partie du film enregistrée varie en fonction du réglage [ HFR Chrono ENREG.], comme illustré ci-dessous.

**[Début déclenchem.]**
La capture de films (prise de vue) commence lorsque vous appuyez sur le bouton MOVIE. Lorsque vous appuyez à nouveau sur le bouton MOVIE ou lorsque la durée enregistrable s'est écoulée, la capture de films s'arrête et l'appareil commence à enregistrer le film capturé sur la carte mémoire.

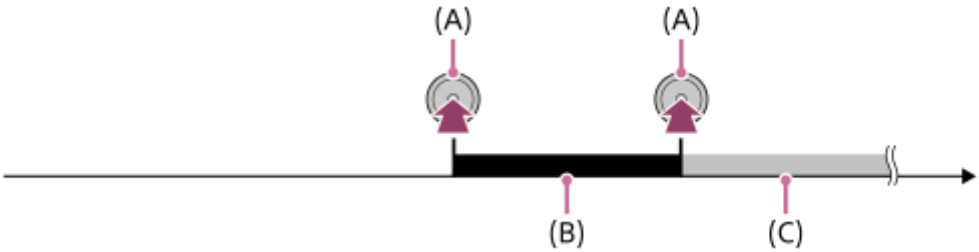


(A) : le point lorsque vous appuyez sur le bouton MOVIE
(B) : la portion enregistrée
(C) : l'enregistrement en cours sur la carte mémoire (vous ne pouvez pas lancer la prochaine séance de prise de vue).

**[Fin déclenchement]/[Fin déclench. moitié]**
La mise en mémoire tampon (capture temporaire d'un film sur l'appareil) démarre une fois que l'écran d'attente de prise de vue est affiché. Lorsque les données capturées saturent la capacité tampon, les anciennes données sont écrasées de façon séquentielle. Lorsque vous appuyez sur le bouton MOVIE, l'appareil commence à enregistrer un film de la durée définie calculée rétroactivement depuis ce point sur la carte mémoire.

- Avec [Fin déclenchement], un film de la durée maximale possible est enregistré. Avec [Fin déclench. moitié], un film de la moitié de la durée maximale possible est enregistré. Avec [Fin déclench. moitié], le temps nécessaire pour enregistrer sur la carte mémoire est également plus court qu'avec [Fin déclenchement].

Fin déclenchement

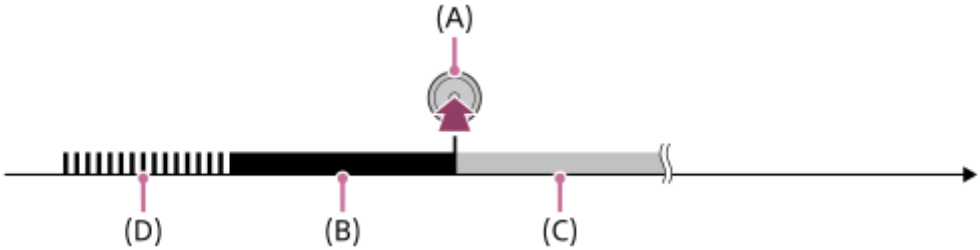


Fin déclench. moitié

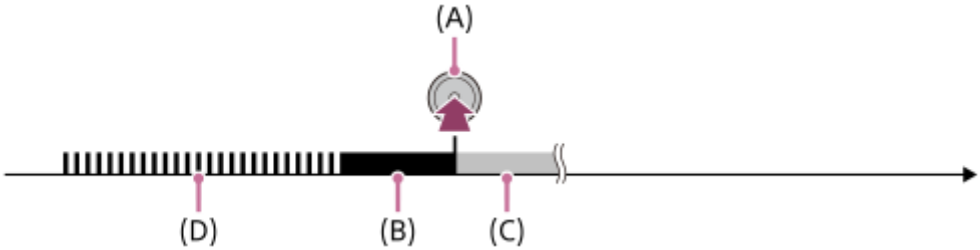


(A) : le point lorsque vous appuyez sur le bouton MOVIE
(B) : la portion enregistrée
(C) : l'enregistrement en cours sur la carte mémoire (vous ne pouvez pas lancer la prochaine séance de prise de vue).
(D) : la mise en mémoire tampon en cours

### Pour recommencer la prise de vue

Vous pouvez annuler l'enregistrement en sélectionnant [Annuler] sur l'écran. Cependant, le film déjà enregistré au moment de l'annulation sera conservé.

### Vitesse de lecture

La vitesse de lecture varie comme indiqué ci-dessous en fonction des paramètres [ HFR Vit. de défilement] et [ HFR Réglage d'enreg.] sélectionnés.

| HFR Vit. de défilement | HFR Réglage d'enreg. | | |
|---|---|---|---|
| | 24p 50M* | 30p 50M/25p 50M | 60p 50M/50p 50M |
| 240fps/250fps | 10 fois plus lente | 8 fois plus lente/10 fois plus lente | 4 fois plus lente/5 fois plus lente |
| 480fps/500fps | 20 fois plus lente | 16 fois plus lente/20 fois plus lente | 8 fois plus lente/10 fois plus lente |
| 960fps/1000fps | 40 fois plus lente | 32 fois plus lente/40 fois plus lente | 16 fois plus lente/20 fois plus lente |

* Uniquement lorsque [Sélect. NTSC/PAL] est réglé sur NTSC.

### [ HFR Réglage priorité] et durée de la prise de vue

| HFR Réglage priorité | HFR Vit. de défilement | Nombre de pixels efficaces lus à partir du capteur d'image | Durée de la prise de vue |
|---|---|---|---|
| Priorité à la qualité | 240fps/250fps | 1824×1026 | Environ 4 secondes |
| | 480fps/500fps | 1824×616 | Environ 3 secondes |
| | 960fps/1000fps | 1244×420 | |
| Priorité temps pr.d.v. | 240fps/250fps | 1824×616 | Environ 7 secondes |
| | 480fps/500fps | 1292×436 | Environ 7 secondes/Environ 6 secondes |
| | 960fps/1000fps | 912×308 | Environ 6 secondes |

### Durée de lecture

Par exemple, si vous filmez pendant environ 4 secondes avec [ HFR Réglage d'enreg.] réglé sur [24p 50M]*, [ HFR Vit. de défilement] réglé sur [960fps] et [ HFR Réglage priorité] réglé sur [Priorité temps pr.d.v.], la vitesse de lecture sera 40 fois plus lente et la durée de lecture sera d'environ 160 secondes (environ 2 minutes 40 secondes).

**Note**

- Le son ne sera pas enregistré.
- Le film sera enregistré au format XAVC S HD.
- Il se peut que l'arrêt de l'enregistrement prenne un certain temps après que vous avez appuyé sur le bouton MOVIE. Attendez que l'écran bascule sur l'écran d'attente de prise de vue avant de commencer la prise de vue suivante.

**Rubrique associée**

- Formats d'enregistrement de films
- Cartes mémoires pouvant être utilisées
- HFR (Vit. défilem. élevée) : Mode d'exposit.

4-725-901-22(1) Copyright 2017 Sony Corporation

Appareil photo numérique
DSC-RX10M4

# Capture d'images fixes pendant l'enregistrement d'un film (Dual Rec)

Vous pouvez capturer des images fixes pendant l'enregistrement d'un film sans arrêter l'enregistrement. Utilisez Dual Rec lorsque vous voulez à la fois enregistrer des films et capturer des images fixes.

1. **Appuyez sur le bouton MOVIE pour commencer l'enregistrement du film.**

2. **Appuyez sur le déclencheur pour capturer une image fixe.**
   - Si vous enfoncez le déclencheur à mi-course, le nombre d'images fixes enregistrables s'affiche à l'écran.
   - Lors de la prise de vue d'images fixes, le message [CAPTURE] s'affiche à l'écran.

3. **Appuyez de nouveau sur le bouton MOVIE pour arrêter l'enregistrement du film.**

**Astuce**

- Vous pouvez sélectionner la taille et la qualité d'image des images fixes depuis MENU → 2 (Réglages de prise de vue2)→[Taille img(Dual Rec)]/[Qualité (Dual Rec)].

**Note**

- Il se peut que Dual Rec ne soit pas disponible en fonction du réglage d'enregistrement ou du réglage de mode.
- Lorsque [ Px Enregistr. proxy] est réglé sur [ON], Dual Rec n'est pas disponible.
- L'enregistrement d'une image fixe peut prendre un certain temps, en fonction de la carte mémoire utilisée.
- Il se peut que le bruit du déclencheur soit enregistré.
- Vous ne pouvez pas utiliser le flash lorsque vous utilisez Dual Rec.

**Rubrique associée**

- Qualité (Dual Rec)
- Taille img(Dual Rec)
- Dual Rec automatiq.
- Prise d'images fixes

- Enregistrement de films

4-725-901-22(1) Copyright 2017 Sony Corporation

Appareil photo numérique
DSC-RX10M4

## Qualité (Dual Rec)

Permet de sélectionner la qualité des images fixes à capturer lors de l'enregistrement de films.

1. **MENU → (Réglages de prise de vue2) → [Qualité (Dual Rec)] → réglage souhaité.**

### Détails des éléments du menu

**Extra fine/Fine/Standard**

4-725-901-22(1) Copyright 2017 Sony Corporation

Appareil photo numérique
DSC-RX10M4

## Taille img(Dual Rec)

Permet de sélectionner la taille des images fixes à capturer lors de l'enregistrement de films.

1. **MENU → (Réglages de prise de vue2) → [Taille img(Dual Rec)] → réglage souhaité.**

### Détails des éléments du menu

**L: 17M/M: 7.5M/S: 4.2M**

4-725-901-22(1) Copyright 2017 Sony Corporation

Appareil photo numérique
DSC-RX10M4

# Dual Rec automatiq.

Active/désactive la prise de vue automatique d'images fixes pendant l'enregistrement de films. Effectue une prise de vue lorsque l'appareil détecte une composition intéressante incluant une personne. Cette fonction peut aussi enregistrer des versions des images prises automatiquement qui ont été recadrées pour créer une composition optimale. Lorsqu'une image recadrée est enregistrée, l'image non recadrée et l'image recadrée sont enregistrées.

1. **MENU → (Réglages de prise de vue2) → [Dual Rec automatiq.] → réglage souhaité.**

2. **Appuyez sur le bouton MOVIE pour commencer l'enregistrement.**
   - Les images fixes sont capturées automatiquement. Lors de la capture d'images fixes, le message [CAPTURE] s'affiche à l'écran.

3. **Appuyez à nouveau sur le bouton MOVIE pour arrêter l'enregistrement.**
   - Pour visualiser les films et les images fixes enregistrées, appuyez sur le bouton (Lecture).

## Détails des éléments du menu

**OFF :**
Auto Dual Rec n'est pas activé.

**ON : fréq. prise de vue faible/ON : fréq. prise de vue standard/ON : fréq. prise de vue élevée :**
Auto Dual Rec est exécuté avec la fréquence de prise de vue spécifiée.

- La position, l'orientation et l'expression des visages sont détectées afin de créer des images fixes avec une composition intéressante.

**Astuce**

- Si vous voulez modifier la taille et la qualité d'image des images fixes, sélectionnez MENU → (Réglages de prise de vue2)→[Taille img(Dual Rec)]/[Qualité (Dual Rec)].
- Même lorsque [Dual Rec automatiq.] est activé (On), vous pouvez enregistrer des images fixes en appuyant sur le déclencheur.

**Note**

- Selon les conditions d'enregistrement, il se peut que le rythme de prise des vue des images fixes ne soit pas optimal.

**Rubrique associée**

- Capture d'images fixes pendant l'enregistrement d'un film (Dual Rec)
- Cadrage automat. (image fixe)

4-725-901-22(1) Copyright 2017 Sony Corporation

# Enregistr. proxy

Permet de choisir d'enregistrer simultanément des films proxy à débit binaire bas lors de l'enregistrement de films XAVC S. Étant donné que les films proxy ont une petite taille de fichier, ils sont appropriés pour le transfert sur les smartphones ou le téléchargement sur les sites Web.

1. **MENU → (Réglages de prise de vue2) → [ Px Enregistr. proxy] → réglage souhaité.**

## Détails des éléments du menu

**ON :**
Les films proxy sont enregistrés simultanément.
**OFF :**
Les films proxy ne sont pas enregistrés.

### Astuce

- Les films proxy sont enregistrés au format XAVC S HD (1280×720) à 9 Mb/s. La vitesse de défilement du film proxy est la même que celle du film original.
- Les films proxy ne sont pas affichés sur l'écran de lecture (écran d'affichage d'une seule image ou écran planche index). Px s'affiche sur les films pour lesquels un film proxy a été enregistré simultanément.

### Note

- Les films proxy ne peuvent pas être lus sur cet appareil.
- L'enregistrement proxy n'est pas disponible dans les situations suivantes.
  - Lorsque [ Format fichier] est réglé sur [AVCHD]
  - Lorsque [ Format fichier] est réglé sur [XAVC S HD] et que [ Réglage d'enreg.] est réglé sur [120p]/[100p]
  - Lorsque [ SteadyShot] est réglé sur [Actif intelligent]
- La suppression/protection de films qui ont des films proxy supprime/protège à la fois les films orignaux et proxy. Vous ne pouvez pas supprimer/protéger uniquement les films originaux ou proxy.
- Les films ne peuvent pas être édités sur cet appareil.

### Rubrique associée

- Fnct Env. vers smart. : Cible d'envoi (films proxy)
- Formats d'enregistrement de films
- Lecture des images sur l'écran planche index (Index d'images)
- Cartes mémoires pouvant être utilisées

4-725-901-22(1) Copyright 2017 Sony Corporation

Appareil photo numérique
DSC-RX10M4

## Enregistrem. audio

Active ou désactive l'enregistrement du son en mode Film. Sélectionnez [OFF] pour éviter d'enregistrer les bruits de fonctionnement de l'objectif et de l'appareil.

1. **MENU → (Réglages de prise de vue2) → [Enregistrem. audio] → réglage souhaité.**

### Détails des éléments du menu

**ON :**
L'enregistrement du son est activé (stéréo).
**OFF :**
L'enregistrement du son est désactivé.

4-725-901-22(1) Copyright 2017 Sony Corporation

Appareil photo numérique
DSC-RX10M4

# Affich. niv. audio

Active/désactive l'affichage du niveau audio à l'écran.

1. **MENU → (Réglages de prise de vue2) → [Affich. niv. audio] → réglage souhaité.**

## Détails des éléments du menu

**ON :**
Affiche le niveau audio.
**OFF :**
N'affiche pas le niveau audio.

**Note**

- Le niveau audio ne s'affiche pas dans les situations suivantes :
  - Lorsque [Enregistrem. audio] est réglé sur [OFF].
  - Lorsque DISP (Contenus d'affichage) est réglé sur [Pas d'info affich].
  - Pendant un enregistrement à vitesse de défilement élevée
- Le niveau audio est également affiché pendant l'attente de prise de vue en mode d'enregistrement de films.

4-725-901-22(1) Copyright 2017 Sony Corporation

Appareil photo numérique
DSC-RX10M4

# Niveau d'enr. audio

Vous pouvez ajuster le niveau d'enregistrement audio tout en vérifiant le niveau sonore.

1. **MENU → (Réglages de prise de vue2) → [Niveau d'enr. audio].**
2. **Sélectionnez le niveau souhaité en appuyant sur le côté droit/gauche de la molette de commande.**

## Détails des éléments du menu

**+ :**
Augmente le niveau d'enregistrement audio.
**- :**
Réduit le niveau d'enregistrement audio.
**Réinitialiser :**
Rétablit le réglage par défaut du niveau d'enregistrement audio.

**Astuce**

- Si vous enregistrez des films audio à un niveau sonore élevé, réglez [Niveau d'enr. audio] sur un niveau sonore inférieur. Ce qui vous permettra d'enregistrer des sons plus réalistes. Si vous enregistrez des films audio à un niveau sonore faible, réglez [Niveau d'enr. audio] sur un niveau sonore supérieur pour que le son soit plus facile à entendre.

**Note**

- Indépendamment des réglages [Niveau d'enr. audio], le limiteur fonctionne toujours.
- [Niveau d'enr. audio] est disponible uniquement si le mode de prise de vue est réglé sur le mode Film.
- [Niveau d'enr. audio] n'est pas disponible pendant un enregistrement à vitesse de défilement élevée.
- Les réglages [Niveau d'enr. audio] sont appliqués à la fois pour le microphone interne et l'entrée de la prise (microphone).

4-725-901-22(1) Copyright 2017 Sony Corporation

# Chrono Sortie Audio

Vous pouvez régler la suppression d'écho pendant le contrôle du son et éviter des écarts indésirables entre l'image et le son pendant la sortie HDMI.

1. **MENU → (Réglages de prise de vue2) → [Chrono Sortie Audio] → réglage souhaité.**

## Détails des éléments du menu

**Direct :**
Restitue le son sans délai. Sélectionnez ce réglage lorsque la déviation audio pose problème pendant le contrôle du son.

**Synchronisat. lèvres :**
Restitue le son et l'image en synchro. Sélectionnez ce réglage pour éviter des déviations indésirables entre le son et l'image.

4-725-901-22(1) Copyright 2017 Sony Corporation

Appareil photo numérique
DSC-RX10M4

# Réduction bruit vent

Active/désactive la réduction du bruit du vent en coupant le son basse fréquence de l'audio reçue par le microphone intégré.

1. **MENU → (Réglages de prise de vue2) → [Réduction bruit vent] → réglage souhaité.**

## Détails des éléments du menu

**ON :**
Réduction du bruit du vent activée.
**OFF :**
Réduction du bruit du vent désactivée.

**Note**

- Le réglage de cet élément sur [ON] lorsque le vent ne souffle pas assez fort peut entraîner l'enregistrement de sons normaux à un volume sonore trop faible.
- Lorsqu'un microphone externe (vendu séparément) est utilisé, [Réduction bruit vent] ne fonctionne pas.

4-725-901-22(1) Copyright 2017 Sony Corporation

# Profil d'image

Vous permet de modifier les réglages de couleur, de gradation, etc.

## Personnalisation du profil d'image

Vous pouvez personnaliser la qualité d'image en réglant les éléments de profil d'image comme [Gamma] et [Détails]. Lorsque vous réglez ces paramètres, raccordez l'appareil à un téléviseur ou à un moniteur, et effectuez vos réglages tout en observant l'image à l'écran.

1. **MENU → (Réglages de prise de vue1) → [Profil d'image] → le profil que vous souhaitez modifier.**
2. **Accédez à l'écran index des éléments en appuyant sur le côté droit de la molette de commande.**
3. **Sélectionnez l'élément à modifier en appuyant sur le côté supérieur/inférieur de la molette de commande.**
4. **Sélectionnez la valeur souhaitée en appuyant sur le côté supérieur/inférieur de la molette de commande, puis appuyez au centre.**

### Utilisation du préréglage du profil d'image

Les réglages par défaut de [PP1] à [PP9] pour les films ont été réglés au préalable sur l'appareil photo d'après différentes conditions de prise de vue.
MENU → (Réglages de prise de vue1) → [Profil d'image] → réglage souhaité.

**PP1 :**
Exemple de réglage avec le gamma [Movie]
**PP2 :**
Exemple de réglage avec le gamma [Still]
**PP3 :**
Exemple de réglage de la tonalité des couleurs naturelles avec le gamma [ITU709]
**PP4 :**
Exemple de réglage de tonalités de couleurs reproduisant celles de la norme ITU709
**PP5 :**
Exemple de réglage avec le gamma [Cine1]
**PP6 :**
Exemple de réglage avec le gamma [Cine2]
**PP7 :**
Exemple de réglage avec le gamma [S-Log2]
**PP8 :**
Exemple de réglage avec le gamma [S-Log3] et le [S-Gamut3.Cine] en mode [Mode couleur].
**PP9 :**
Exemple de réglage avec le gamma [S-Log3] et le [S-Gamut3] en mode [Mode couleur].

### Éléments du profil d'image

**Niveau noir**
Définit le niveau de noir. (-15 à +15 )

**Gamma**

Sélectionne une courbe gamma.

Movie : courbe gamma standard pour les films

Still : courbe gamma standard pour les images fixes

Cine1 : réduit le contraste des zones sombres et accentue la gradation des zones lumineuses pour créer un film aux couleurs douces. (équivalent à HG4609G33)

Cine2 : similaire à [Cine1], mais optimisé pour l'édition d'image dans une plage correspondant à 100 % du signal vidéo. (équivalent à HG4600G30)

ITU709 : courbe gamma correspondant à ITU709.

ITU709(800%) : courbe gamma pour vérifier les scènes en supposant que la prise de vue a été effectuée avec [S-Log2] ou [S-Log3].

S-Log2 : courbe gamma pour [S-Log2]. Ce réglage présuppose que l'image sera traitée après la prise de vue.

S-Log3 : courbe gamma pour [S-Log3] avec des caractéristiques plus proches de celles d'un film. Ce réglage présuppose que l'image sera traitée après la prise de vue.

**Gamma noir**

Corrige le gamma dans les zones de faible intensité.

Gamme : sélectionne une plage de correction. (Large/Moyenne/Étroite)

Niveau : règle le niveau de correction. (de -7 (compression du noir maximale) à +7 (amplification du noir maximale))

**Coude**

Définit le coude et la pente de la compression du signal vidéo permettant d'éviter une surexposition en limitant les signaux dans les zones de forte intensité du sujet à la plage dynamique de l'appareil.
Lorsque [Still], [Cine1], [Cine2], [ITU709(800%)], [S-Log2] ou [S-Log3] est sélectionné dans [Gamma], [Coude] n'est plus disponible si [Mode] est réglé sur [Auto]. Pour utiliser les fonctions dans [Coude], réglez [Mode] sur [Manuel].

Mode : sélectionne le réglage automatique ou manuel.

- Auto : le coude et la pente sont réglés automatiquement.
- Manuel : le coude et la pente sont réglés manuellement.

Réglage automatiq. : réglages lorsque [Auto] est sélectionné comme [Mode ].

- Point maximum : définit la valeur maximale du coude. (90 % à 100 %)
- Sensibilité : règle la sensibilité. (Élevé/Moyen/Faible)

Réglage manuel : réglages lorsque [Manuel] est sélectionné comme [Mode].

- Point : règle le coude. (75% à 105%)
- Pente : règle la pente. (-5 (douce) à +5 (raide))

**Mode couleur**

Règle le type et le niveau des couleurs.

Movie : couleurs adaptées lorsque [Gamma] est réglé sur [Movie].

Still : couleurs adaptées lorsque [Gamma] est réglé sur [Still].

Cinema : couleurs adaptées lorsque [Gamma] est réglé sur [Cine1].

Pro : tonalités de couleurs similaires à la qualité d'image standard des appareils photo professionnels Sony (lorsque ce mode est utilisé avec le gamma ITU709)

Matrice ITU709 : couleurs correspondant à la norme ITU709 (lorsque ce mode est utilisé avec le gamma ITU709)

Noir et blanc : règle la saturation sur zéro pour effectuer des prises de vue en noir et blanc.

S-Gamut : réglage présupposant que l'image sera traitée après la prise de vue. Utilisé lorsque [Gamma] est réglé sur [S-Log2].

S-Gamut3.Cine : réglage présupposant que l'image sera traitée après la prise de vue. Utilisé lorsque [Gamma] est réglé sur [S-Log3]. Ce réglage vous permet d'effectuer des prises de vue dans un espace colorimétrique qui peut facilement être converti pour les besoins du cinéma numérique.

S-Gamut3 : réglage présupposant que l'image sera traitée après la prise de vue. Utilisé lorsque [Gamma] est réglé sur [S-Log3]. Ce réglage vous permet d'effectuer des prises de vue dans un espace colorimétrique étendu.

**Saturation**

Règle la saturation des couleurs. (-32 à +32 )

**Phase couleur**
Règle la phase des couleurs. (-7 à +7 )

**Profondeur couleur**
Règle la profondeur de couleur de chaque phase de couleur. Cette fonction est plus efficace pour les couleurs chromatiques et moins efficace pour les couleurs achromatiques. Plus la valeur de réglage est élevée (positive), plus la couleur semble foncée, plus la valeur de réglage est faible (négative), plus la couleur semble claire. Cette fonction est activée même si vous réglez [Mode couleur] sur [Noir et blanc].

[R] de -7 (rouge clair) à +7 (rouge foncé)

[G] de -7 (vert clair) à +7 (vert foncé)

[B] de -7 (bleu clair) à +7 (bleu foncé)

[C] de -7 (cyan clair) à +7 (cyan foncé)

[M] de -7 (magenta clair) à +7 (magenta foncé)

[Y] de -7 (jaune clair) à +7 (jaune foncé)

**Détails**
Règle les éléments de [Détails].

Niveau : règle le niveau de [Détails]. (-7 à +7 )

Régler : il est possible de régler manuellement les paramètres suivants.

- Mode : sélectionne le réglage automatique ou manuel. (Auto (optimisation automatique)/Manuel (les détails sont réglés manuellement.))
- Balance V/H : règle les balances verticale (V) et horizontale (H) de DETAIL. (de -2 (effet vertical (V) plus marqué) à +2 (effet horizontal (H) plus marqué))
- Balance B/W : sélectionne les balances inférieure (B) et supérieure (W) de DETAIL. (Type1 (côté inférieur (B) de DETAIL plus marqué) à Type5 (côté supérieur (W) de DETAIL plus marqué))
- Limite : règle le niveau limite de [Détails]. (de 0 (niveau limite bas : susceptible d'être limité) à 7 (niveau limite élevé : peu susceptible d'être limité))
- Crispning : règle le niveau de correction des contours. (de 0 (niveau de correction des contours faible) à 7 (niveau de correction des contours élevé))
- Détail haute lumière : règle le niveau de [Détails] dans les zones de forte intensité. (0 à 4 )

**Pour copier les réglages sur un autre numéro de profil d'image**
Vous pouvez copier les réglages du profil d'image sur un autre numéro de profil d'image.

MENU → 1 (Réglages de prise de vue1) → [Profil d'image] → [Copier].

**Pour rétablir les réglages par défaut du profil d'image**
Vous pouvez rétablir les réglages par défaut du profil d'image. Vous ne pouvez pas réinitialiser tous les réglages de profil d'image simultanément.

MENU → 1 (Réglages de prise de vue1) → [Profil d'image] → [Réinitialiser].

**Note**

- Les paramètres s'appliquent aux films et aux images fixes : ajustez la valeur lorsque vous changez de mode de prise de vue.
- Si vous imprimez des images RAW avec les réglages de prise de vue, les réglages suivants ne sont pas répercutés :
  - Niveau noir
  - Gamma noir
  - Coude
  - Profondeur couleur
- Lorsque [ Réglage d'enreg.] est réglé sur [120p 100M]/[100p 100M] ou [120p 60M]/[100p 60M], [Gamma noir] est fixé sur « 0 » et ne peut pas être modifié.
- Si vous modifiez le réglage [Gamma], la plage de valeurs ISO disponibles change.
- Lorsque vous utilisez le gamma S-Log2 ou S-Log3, le bruit devient plus perceptible qu'avec d'autres gammas. Si le bruit est encore important même après traitement des images, vous pouvez améliorer la situation en effectuant les prises de vue avec un réglage plus lumineux. La plage dynamique diminue toutefois en conséquence lorsque vous effectuez les prises de vue avec un

réglage plus lumineux. Nous vous recommandons de vérifier l'image au préalable en réalisant une prise de vue d'essai lorsque vous utilisez S-Log2 ou S-Log3.

- Sélectionner [ITU709(800%)], [S-Log2] ou [S-Log3] risque de provoquer une erreur lors du réglage personnalisé de la balance des blancs. Dans ce cas, recommencez le réglage personnalisé avec un autre gamma que [ITU709(800%)], [S-Log2] ou [S-Log3], puis sélectionnez le gamma [ITU709(800%)], [S-Log2] ou [S-Log3].
- Sélectionner [ITU709(800%)], [S-Log2] ou [S-Log3] désactive le réglage [Niveau noir].
- Si vous réglez [Pente] sur +5 dans [Réglage manuel], [Coude] est réglé sur [OFF].
- S-Gamut, S-Gamut3.Cine, et S-Gamut3 sont des espaces colorimétriques exclusifs de Sony. Cependant, le réglage S-Gamut de cet appareil ne prend pas en charge la totalité de l'espace colorimétrique S-Gamut : il permet d'obtenir une reproduction de couleurs équivalente à celle du S-Gamut.

### Rubrique associée

- Aide affich. Gamma

4-725-901-22(1) Copyright 2017 Sony Corporation

Appareil photo numérique
DSC-RX10M4

# Aide affich. Gamma

Les films enregistrés avec le mode gamma S-Log sont supposés être traités après la prise de vue afin d'exploiter la plage dynamique étendue. Ils sont par conséquent affichés avec un faible contraste pendant la prise de vue et il peut être difficile de surveiller l'enregistrement. Cependant, il est possible de reproduire un contraste équivalent à celui du mode gamma normal à l'aide de [Aide affich. Gamma]. Il est aussi possible d'utiliser [Aide affich. Gamma] lors de la lecture de films sur l'écran/le viseur de l'appareil.

1. **MENU → (Réglage) → [Aide affich. Gamma].**
2. **Sélectionnez le réglage souhaité en appuyant sur le côté supérieur/inférieur de la molette de commande.**

## Détails des éléments du menu

**Assist OFF OFF :**
Fonction [Aide affich. Gamma] désactivée.

**Assist AUTO Auto :**
Restitue des films avec un effet [S-Log2→709(800%)] lorsque le gamma sélectionné dans [Profil d'image] est [S-Log2], et avec un effet [S-Log3→709(800%)] lorsque le gamma est réglé sur [S-Log3].

**Assist S-Log2 S-Log2→709(800%) :**
Restitue des films avec un effet gamma S-Log2 reproduisant un contraste équivalent à la norme ITU709 (800 %).

**Assist S-Log3 S-Log3→709(800%) :**
Restitue des films avec un effet gamma S-Log3 reproduisant un contraste équivalent à la norme ITU709 (800 %).

**Note**

- Lors de la lecture avec [Aide affich. Gamma] réglé sur [Auto], le film est restitué en fonction du gamma sélectionné dans [Profil d'image], et pas en fonction de la détection automatique de la valeur de gamma du film.
- La fonction [Aide affich. Gamma] n'est pas activée pour les films lus sur un téléviseur ou un écran raccordé à l'appareil.

### Rubrique associée

- Profil d'image

4-725-901-22(1) Copyright 2017 Sony Corporation

# Obt. vit. lente aut. (film)

Active/désactive le réglage automatique de la vitesse d'obturation lorsque vous filmez un sujet faiblement éclairé.

1. **MENU → (Réglages de prise de vue2) → [ Obt. vit. lente aut.] → réglage souhaité.**

## Détails des éléments du menu

**ON :**
Fonction Obturateur à vitesse lente auto activée. La vitesse d'obturation diminue automatiquement lorsque vous filmez dans un endroit sombre. Vous pouvez réduire le bruit dans le film en utilisant une vitesse d'obturation lente lors de l'enregistrement dans un endroit sombre.

**OFF :**
L'obturateur à vitesse lente auto n'est pas utilisé. Le film enregistré sera plus sombre que lorsque [ON] est sélectionné, mais vous pouvez enregistrer des films avec des mouvements plus fluides et un flou du sujet réduit.

**Note**

- [ Obt. vit. lente aut.] ne fonctionne pas dans les situations suivantes :
  - Pendant un enregistrement à vitesse de défilement élevée
  - S (Priorité vitesse)
  - M (Exposition manuelle)
  - Lorsque [ISO] est réglé sur une autre option que [ISO AUTO]

4-725-901-22(1) Copyright 2017 Sony Corporation

# Vitesse AF (film)

Vous pouvez commuter la vitesse de mise au point lors de l'utilisation de la mise au point automatique en mode Film.

1. **MENU → (Réglages de prise de vue2) → [ Vitesse AF] → réglage souhaité.**

## Détails des éléments du menu

**Rapide :**
Règle la vitesse AF sur vitesse rapide. Ce mode convient pour la prise de vue de scènes d’action, comme les activités sportives.

**Normal :**
Règle la vitesse AF sur vitesse normale.

**Lente :**
Règle la vitesse AF sur vitesse lente. Ce mode permet un changement de mise au point fluide lorsque vous passez d'un sujet à un autre.

**Note**

- Lorsque [ Réglage d'enreg.] est réglé sur [120p]/[100p], [ Vitesse AF] ne peut pas être utilisé.

4-725-901-22(1) Copyright 2017 Sony Corporation

Appareil photo numérique
DSC-RX10M4

## Sensibil. Suivi AF (film)

Vous pouvez régler la sensibilité AF en mode Film.

1. **MENU → (Réglages de prise de vue2) → [ Sensibil. Suivi AF]→réglage souhaité.**

### Détails des éléments du menu

**réactif :**
Règle la sensibilité AF sur élevée. Ce mode est pratique pour l'enregistrement de films dans lesquels le sujet se déplace rapidement.

**Standard :**
Règle la sensibilité AF sur normale. Ce mode est pratique en présence d'obstacles devant le sujet ou dans des endroits très fréquentés.

**Note**

- Lorsque [ Réglage d'enreg.] est réglé sur [120p]/[100p], [ Sensibil. Suivi AF] ne peut pas être utilisé.

4-725-901-22(1) Copyright 2017 Sony Corporation

Appareil photo numérique
DSC-RX10M4

# SteadyShot (film)

Règle l'effet [ SteadyShot] lors de l'enregistrement de films.Régler l'effet [ SteadyShot] sur [OFF] lorsque vous utilisez un trépied (vendu séparément) permet d'obtenir une image naturelle.

1. **MENU → (Réglages de prise de vue2) → [ SteadyShot] → réglage souhaité.**

## Détails des éléments du menu

**Actif intelligent :**
Permet d'obtenir un effet SteadyShot plus puissant que [Active].

**Active :**
Permet d'obtenir un effet SteadyShot plus puissant.

**Standard :**
Permet de réduire les bougés de l'appareil dans des conditions de prise de vue stables.

**OFF :**
Fonction [ SteadyShot] désactivée.

**Note**

- Si vous modifiez le réglage [ SteadyShot], l'angle de champ change.
- Il est impossible de sélectionner [Actif intelligent] et [Active] lorsque [ Format fichier] est réglé sur [XAVC S 4K].

4-725-901-22(1) Copyright 2017 Sony Corporation

Appareil photo numérique
DSC-RX10M4

# Réglages TC/UB

Les informations de code temporel (TC) et de bit utilisateur (UB) peuvent être enregistrées comme données jointes aux films.

1. **MENU → (Réglage) → [Réglages TC/UB] → valeur de réglage que vous souhaitez modifier.**

## Détails des éléments du menu

**Régl. d'aff. TC/UB :**
Définit l'affichage du compteur, du code temporel et du bit utilisateur.

**TC Preset :**
Règle le code temporel.

**UB Preset :**
Règle le bit utilisateur.

**TC Format :**
Sélectionne la méthode d'enregistrement du code temporel. (Uniquement lorsque [Sélect. NTSC/PAL] est réglé sur NTSC.)

**TC Run :**
Sélectionne le format de comptage du code temporel.

**TC Make :**
Sélectionne le format d'enregistrement du code temporel sur le support d'enregistrement.

**UB Time Rec :**
Active/désactive l'enregistrement du temps sous forme de bit utilisateur.

## Comment régler le code temporel (TC Preset)

1. MENU → (Réglage) → [Réglages TC/UB] → [TC Preset].
2. Tournez la molette de commande et sélectionnez les deux premiers chiffres.
   - La plage de réglage du code temporel est la suivante.
     Lorsque [60i] est sélectionné : de 00:00:00:00 à 23:59:59:29
     * Lorsque [24p] est sélectionné, vous pouvez définir les deux derniers chiffres du code temporel comme étant des multiples de 4, de 0 à 23 images.
     Lorsque [50i] est sélectionné : de 00:00:00:00 à 23:59:59:24
3. Réglez les autres chiffres en suivant la procédure de l'étape 2, puis appuyez au centre de la molette de commande.

## Comment réinitialiser le code temporel

1. MENU → (Réglage) → [Réglages TC/UB] → [TC Preset].
2. Appuyez sur le bouton (Supprimer) pour réinitialiser le code temporel (00:00:00:00).

Vous pouvez également réinitialiser le code temporel (00:00:00:00) à l'aide de la télécommande RMT-VP1K (vendue séparément).

## Comment régler le bit utilisateur (UB Preset)

1. MENU → (Réglage) → [Réglages TC/UB] → [UB Preset].
2. Tournez la molette de commande et sélectionnez les deux premiers chiffres.
3. Réglez les autres chiffres en suivant la procédure de l'étape 2, puis appuyez au centre de la molette de commande.

## Comment réinitialiser le bit utilisateur

1. MENU → (Réglage) → [Réglages TC/UB] → [UB Preset].

2. Appuyez sur le bouton (Supprimer) pour réinitialiser le bit utilisateur (00 00 00 00).

### Comment sélectionner la méthode d'enregistrement du code temporel (TC Format *1)

1. MENU → (Réglage) → [Réglages TC/UB] → [TC Format].

**DF :**
Enregistre le code temporel au format Drop Frame*2 (ajustement sur le temps réel).
**NDF :**
Enregistre le code temporel au format Non-Drop Frame (sans ajustement sur le temps réel)

*1 Uniquement lorsque [Sélect. NTSC/PAL] est réglé sur NTSC.
*2 Le code temporel est basé sur 30 images par seconde. Cependant, un écart entre le temps réel et le code temporel apparaît lors de périodes d'enregistrement prolongées, dans la mesure où la fréquence du signal vidéo NTSC correspond à environ 29,97 images par seconde. La méthode Drop frame permet de corriger cet écart entre le temps réel et le code temporel. Elle consiste à supprimer les deux premières images de chaque minute, sauf pour les minutes multiples de 10. Le code temporel non corrigé à l'aide de cette méthode est appelé Non-Drop Frame.

- Le réglage est fixé sur [NDF] lors d'un enregistrement au format 4K/24p ou 1080/24p.

### Comment sélectionner le format de comptage du code temporel (TC Run)

1. MENU → (Réglage) → [Réglages TC/UB] → [TC Run].

**Rec Run :**
Le code temporel est incrémenté uniquement pendant l'enregistrement. Le code temporel est enregistré de façon séquentielle en partant du dernier code temporel de l'enregistrement précédent.
**Free Run :**
Le code temporel est incrémenté en permanence, indépendamment de l'utilisation de l'appareil.

- Il se peut que le code temporel ne soit pas enregistré de façon séquentielle dans les situations suivantes, même lorsque le mode d'incrémentation sélectionné est [Rec Run] .
  - Lorsque vous modifiez le format d'enregistrement.
  - Lorsque vous enlevez le support d'enregistrement.

### Comment sélectionner le mode d'enregistrement du code temporel (TC Make)

1. MENU → (Réglage) → [Réglages TC/UB] → [TC Make].

**Preset :**
Le nouveau code temporel défini est enregistré sur le support d'enregistrement.
**Regenerate :**
L'appareil lit le dernier code temporel de l'enregistrement précédent sur le support d'enregistrement et enregistre le nouveau code temporel à la suite du dernier code temporel. Le code temporel est incrémenté selon le mode [Rec Run], indépendamment du réglage [TC Run].

4-725-901-22(1) Copyright 2017 Sony Corporation

Appareil photo numérique
DSC-RX10M4

## Commut. aff. TC/UB

Vous permet d'afficher le code temporel (TC) et le bit utilisateur (UB) d'un film en appuyant sur la touche à laquelle vous avez attribué la fonction [Commut. aff. TC/UB].

1. **MENU → 2 (Réglages de prise de vue2) → [Touche perso(p.d.v.)]/[Touche perso(lire)] → attribuez la fonction [Commut. aff. TC/UB] à la touche souhaitée.**

2. **Appuyez sur la touche à laquelle la fonction [Commut. aff. TC/UB] est attribuée.**
   - Chaque fois que vous appuyez sur la touche, l'affichage à l'écran change selon la séquence suivante : compteur de la durée d'enregistrement du film → code temporel (TC) → bit utilisateur (UB).

4-725-901-22(1) Copyright 2017 Sony Corporation

Appareil photo numérique
DSC-RX10M4

# Bouton MOVIE

Active/désactive le bouton MOVIE (Film).

1 **MENU → (Réglages de prise de vue2) → [Bouton MOVIE] → réglage souhaité.**

## Détails des éléments du menu

**Toujours :**
Démarre l'enregistrement de films lorsque vous appuyez sur le bouton MOVIE dans n'importe quel mode.(sauf quand le sélecteur de mode est réglé sur HFR (Vit. défilem. élevée).)

**Mode Film uniquem. :**
Lance l'enregistrement de films lorsque vous appuyez sur le bouton MOVIE uniquement si le mode de prise de vue est réglé sur le mode [ Film].

4-725-901-22(1) Copyright 2017 Sony Corporation

Appareil photo numérique
DSC-RX10M4

# Affich. marqueur (film)

Active/désactive l'affichage sur l'écran ou le viseur de marqueurs définis à l'aide de [ Régl. marqueurs] lors de l'enregistrement de films.

1. **MENU → (Réglages de prise de vue2) → [ Affich. marqueur] → réglage souhaité.**

## Détails des éléments du menu

**ON :**
Les marqueurs sont affichés. Les marqueurs ne sont pas enregistrés.
**OFF :**
Aucun marqueur n'est affiché.

**Note**

- Les marqueurs sont affichés lorsque le sélecteur de mode est réglé sur ( Film) ou lorsque vous enregistrez des films.
- Vous ne pouvez pas afficher de marqueurs lorsque vous utilisez [Loupe mise pt].
- Les marqueurs sont affichés sur l'écran ou sur le viseur. (Vous ne pouvez pas enregistrer les marqueurs.)

**Rubrique associée**

- Régl. marqueurs (film)

4-725-901-22(1) Copyright 2017 Sony Corporation

Appareil photo numérique
DSC-RX10M4

# Régl. marqueurs (film)

Permet de régler les marqueurs affichés à l'écran lors de l'enregistrement de films.

1. **MENU → (Réglages de prise de vue2) → [ Régl. marqueurs] → réglage souhaité.**

## Détails des éléments du menu

**Centre :**
Active/désactive l'affichage du marqueur central au centre de l'écran de prise de vue.
[OFF]/[ON]

**Aspect :**
Permet de régler l'affichage du marqueur d'aspect.
[OFF]/[4:3]/[13:9]/[14:9]/[15:9]/[1.66:1]/[1.85:1]/[2.35:1]

**Zone de sécurité :**
Permet de régler l'affichage de la zone de sécurité. Il s'agit de la plage standard d'affichage compatible avec un téléviseur classique.
[OFF]/[80%]/[90%]

**Image guide :**
Active/désactive l'affichage du cadre de guidage. Vous pouvez vérifier si le sujet est horizontal ou perpendiculaire au sol.
[OFF]/[ON]

**Astuce**

- Vous pouvez afficher plusieurs marqueurs simultanément.
- Positionnez le sujet sur le point d'intersection du [Image guide] pour équilibrer votre composition.

4-725-901-22(1) Copyright 2017 Sony Corporation

Appareil photo numérique
DSC-RX10M4

# Sél. de sortie 4K (film)

Vous pouvez définir comment enregistrer des films et les restituer via HDMI lorsque votre appareil est connecté à des périphériques externes d'enregistrement/lecture, etc. compatibles 4K.

1. **Réglez le sélecteur de mode sur (film).**
2. **Raccordez l'appareil au périphérique souhaité avec un câble HDMI.**
3. **MENU → (Réglage) → [ Sél. de sortie 4K] → réglage souhaité.**

## Détails des éléments du menu

**Carte mém.+HDMI :**
Permet de restituer le film sur un périphérique externe d'enregistrement/lecture et de l'enregistrer simultanément sur la carte mémoire de l'appareil.

**HDMI uniqmnt.(30p) :**
Permet de restituer un film 4K au format 30p sur un périphérique externe d'enregistrement/lecture sans l'enregistrer sur la carte mémoire de l'appareil.

**HDMI uniqmnt.(24p) :**
Permet de restituer un film 4K au format 24p sur un périphérique externe d'enregistrement/lecture sans l'enregistrer sur la carte mémoire de l'appareil.

**HDMI uniqmnt.(25p) * :**
Permet de restituer un film 4K au format 25p sur un périphérique externe d'enregistrement/lecture sans l'enregistrer sur la carte mémoire de l'appareil.

* Uniquement lorsque [Sélect. NTSC/PAL] est réglé sur PAL.

**Note**

- Vous pouvez régler cet élément uniquement lorsque l'appareil est en mode film et connecté à un périphérique compatible 4K.
- Lorsque [HDMI uniqmnt.(30p)], [HDMI uniqmnt.(24p)] ou [HDMI uniqmnt.(25p)] est sélectionné, [Affichage info HDMI] est temporairement réglé sur [Désactivé].
- Lorsque [HDMI uniqmnt.(30p)], [HDMI uniqmnt.(24p)] ou [HDMI uniqmnt.(25p)] est réglé, le compteur n'est pas incrémenté (la durée réelle d'enregistrement n'est pas comptée) pendant que le film est enregistré sur un périphérique externe d'enregistrement/lecture.
- Lorsque [ Format fichier] est réglé sur [XAVC S 4K] et que l'appareil est connecté via HDMI, les fonctions suivantes ne sont pas disponibles.
  - [Prior. visag./yeux AF]
  - [Prior. vis. multimes.]
  - [Verrouill. AF central]

**Rubrique associée**

- Réglages HDMI : Commande REC (film)
- Format fichier (film)
- Réglage d'enreg. (film)
- Réglages HDMI : Affichage info HDMI

4-725-901-22(1) Copyright 2017 Sony Corporation

# Mode éclairag. vidéo

Permet de régler le dispositif d'éclairage HVL-LBPC (vendu séparément).

1. **MENU → (Réglages de prise de vue2) → [Mode éclairag. vidéo] → réglage souhaité.**

## Détails des éléments du menu

**Lien d'alimentation :**
L'éclairage vidéo s'allume/s'éteint de manière synchronisée avec la commande ON/OFF de l'appareil.

**Lien d'enregistrem. :**
L'éclairage vidéo s'allume/s'éteint de manière synchronisée avec la commande de début/fin d'enregistrement de film.

**Lien d'ENR&STBY :**
L'éclairage vidéo s'allume lorsque l'enregistrement de films débute, son intensité diminue lorsque vous n'enregistrez pas (STBY).

**Auto :**
L'éclairage vidéo s'allume automatiquement lorsqu'il fait sombre.

4-725-901-22(1) Copyright 2017 Sony Corporation

# Lecture des images fixes

Lit les images enregistrées.

1. **Appuyez sur le bouton ▶ (lecture) pour basculer sur le mode lecture.**

2. **Sélectionnez l'image à l'aide de la molette de commande.**
   - Les images prises en rafale s'affichent comme un groupe. Pour lire les images dans le groupe, appuyez au centre de la molette de commande.

### Astuce

- Le produit crée sur la carte mémoire un fichier de base de données d'images. Celui-ci permet l'enregistrement et la lecture des images. Une image non enregistrée dans le fichier de base de données d'images risque de ne pas être lue correctement. Pour lire des images prises avec d'autres dispositifs, enregistrez-les dans le fichier de base de données d'images au moyen de MENU → (Réglage) → [Récup. BD images].
- Si vous lisez les images juste après la prise de vue en continu, l'écran peut afficher une icône indiquant que les données sont écrites ou le nombre d'images qu'il reste à écrire. Pendant l'écriture des données, certaines fonctions ne sont pas disponibles.
- Vous pouvez aussi agrandir une image en touchant deux fois l'écran. De plus, vous pouvez glisser et déplacer la position agrandie sur l'écran. Réglez [Fonctionnem. tactile] sur une autre option que [OFF] au préalable.

### Rubrique associée

- Récup. BD images

4-725-901-22(1) Copyright 2017 Sony Corporation

Appareil photo numérique
DSC-RX10M4

# Agrandissement d'une image affichée (Agrandir)

Agrandit l'image en cours de lecture. Utilisez cette fonction pour vérifier la mise au point de l'image, etc.

1. **Affichez l'image que vous souhaitez agrandir, puis faites glisser le levier W/T (zoom) vers le côté T.**
   - Faites glisser le levier W/T (zoom) vers le côté W pour ajuster le facteur de zoom.
   - En tournant le sélecteur de commande, vous pouvez passer à l'image précédente ou suivante tout en conservant le même facteur de zoom.
   - L'image est affichée en agrandissant la partie sur laquelle a été effectuée la mise au point pendant la prise de vue. Si l'appareil ne parvient pas à obtenir les informations de position de mise au point, il agrandit le centre de l'image.

2. **Sélectionnez la partie de l'image que vous souhaitez agrandir en appuyant sur le côté supérieur/inférieur/droit/gauche de la molette de commande.**

3. **Appuyez sur le bouton MENU ou au centre de la molette de commande pour quitter le zoom de lecture.**

**Astuce**

- Vous pouvez également agrandir une image en cours de lecture avec le MENU.
- Vous pouvez modifier l'agrandissement initial et la position initiale des images agrandies en sélectionnant MENU → ▶ (Lecture) → [ Agrand. gross. init.] ou [ Agrand. posit. init.].
- Vous pouvez aussi agrandir une image en touchant deux fois l'écran. De plus, vous pouvez glisser et déplacer la position agrandie sur l'écran. Réglez [Fonctionnem. tactile] sur une autre option que [OFF] au préalable.

**Note**

- Vous ne pouvez pas agrandir les films.

**Rubrique associée**

- Fonctionnem. tactile
- Agrand. gross. init.
- Agrand. posit. init.

4-725-901-22(1) Copyright 2017 Sony Corporation

Appareil photo numérique
DSC-RX10M4

# Rotation automatique des images enregistrées (Rotation d'affichage)

Permet de sélectionner l'orientation lors de la lecture des images enregistrées.

1. **MENU → ▶ (Lecture) → [Rotation d'affichage] → réglage souhaité.**

## Détails des éléments du menu

**Auto :**
Lorsque vous faites pivoter l'appareil photo, l'image affichée est automatiquement pivotée en détectant l'orientation de l'appareil photo.

**Manuel :**
Les images prises à la verticale sont affichées à la verticale. Si vous avez réglé l'orientation de l'image au moyen de la fonction [Pivoter], l'image s'affichera en conséquence.

**OFF :**
Les images sont toujours affichées à l'horizontale.

### Rubrique associée

- Rotation d'une image (Pivoter)

4-725-901-22(1) Copyright 2017 Sony Corporation

# Rotation d'une image (Pivoter)

Fait pivoter une image fixe enregistrée dans le sens inverse des aiguilles d'une montre.

1. **Affichez l'image à faire pivoter, puis sélectionnez MENU → ▶ (Lecture) → [Pivoter].**

2. **Appuyez au centre de la molette de commande.**

   L'image pivote dans le sens inverse des aiguilles d'une montre. L'image pivote lorsque vous appuyez au centre. Une fois que vous avez fait tourner une image, elle reste dans cette position même après que le produit est mis hors tension.

**Note**

- Vous ne pouvez pas faire tourner les films.
- Il est possible que vous ne puissiez pas faire pivoter des photos prises avec d'autres produits.
- Lors de l'affichage sur un ordinateur d'images ayant subi une rotation, il se peut que ces images s'affichent dans leur orientation d'origine, en fonction du logiciel.

4-725-901-22(1) Copyright 2017 Sony Corporation

Appareil photo numérique
DSC-RX10M4

## Lecture des images panoramiques

Le produit fait défiler automatiquement une image panoramique du début à la fin.

1. **Appuyez sur le bouton ▶ (Lecture) pour basculer vers le mode lecture.**

2. **Sélectionnez l'image panoramique à afficher au moyen de la molette de commande puis appuyez au centre pour lancer la lecture.**

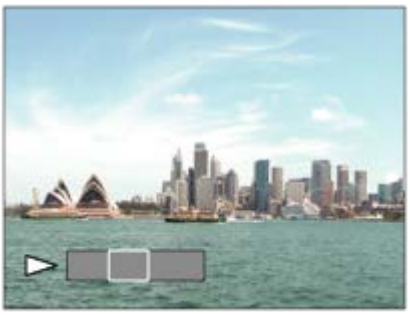

- Pour suspendre la lecture, appuyez de nouveau au centre.
- Pour faire défiler manuellement les images panoramiques, appuyez sur le côté supérieur/inférieur/droit/gauche pendant la pause.
- Pour revenir à l'affichage de l'image entière, appuyez sur le bouton MENU.

**Note**

- Il est possible que les images panoramiques prises avec un autre produit ne défilent pas correctement, ou que leur taille d'affichage diffère de la taille réelle.

4-725-901-22(1) Copyright 2017 Sony Corporation

Appareil photo numérique
DSC-RX10M4

# Agrand. gross. init.

Règle le facteur d'agrandissement initial lors de la lecture d'images agrandies.

1 **MENU → ▶ (Lecture) → [⊕ Agrand. gross. init.] → réglage souhaité.**

## Détails des éléments du menu

**Grossiss. standard :**
Affiche une image avec l'agrandissement standard.

**Grossiss. précédent :**
Affiche une image avec l'agrandissement précédent. L'agrandissement précédent est mémorisé même après avoir quitté le mode de zoom de lecture.

### Rubrique associée

- Agrandissement d'une image affichée (Agrandir)
- Agrand. posit. init.

4-725-901-22(1) Copyright 2017 Sony Corporation

Appareil photo numérique
DSC-RX10M4

# Agrand. posit. init.

Règle la position initiale lors de l'agrandissement d'une image pendant la lecture.

1. **MENU → ▶ (Lecture) → [⊕ Agrand. posit. init.] → réglage souhaité.**

## Détails des éléments du menu

**Position mise au pt :**
Agrandit l'image à partir du point de mire pendant la prise de vue.
**Centre :**
Agrandit l'image à partir du centre de l'écran.

### Rubrique associée

- Agrandissement d'une image affichée (Agrandir)
- Agrand. gross. init.

4-725-901-22(1) Copyright 2017 Sony Corporation

Appareil photo numérique
DSC-RX10M4

# Lecture de films

Lit les films enregistrés.

1. **Appuyez sur le bouton ▶ (Lecture) pour basculer vers le mode lecture.**

2. **Sélectionnez le film à lire au moyen de la molette de commande puis appuyez au centre de la molette de commande pour lancer la lecture.**

## Opérations disponibles pendant la lecture de films

Vous pouvez effectuer une lecture au ralenti, régler le volume sonore, etc., en appuyant sur le côté inférieur de la molette de commande.

- : Lecture
- : Pause
- : Avance rapide
- : Recul rapide
- : Ralenti avant
- : Ralenti arrière
- : Film suivant
- : Film précédent
- : Affichage de l'image suivante
- : Affichage de l'image précédente
- : Vidéo cliché mvmnt (montre la trajectoire d'un sujet en mouvement.)
- : Capture photo
- : Réglage du volume sonore
- : Fermeture du panneau de commande

**Astuce**

- « Le ralenti avant », « le ralenti arrière », « l'affichage de l'image suivante » et « l'affichage de l'image précédente » sont disponibles pendant la pause.
- Les fichiers de films enregistrés avec d'autres produits peuvent ne pas être lisibles sur cet appareil.

**Rubrique associée**

- Basculement entre images fixes et films (Mode Visualisation)
- Vidéo cliché mvmnt

4-725-901-22(1) Copyright 2017 Sony Corporation

Appareil photo numérique
DSC-RX10M4

# Vidéo cliché mvmnt

Vous pouvez observer la trajectoire d'un sujet se déplaçant très rapidement, comme sur une image stroboscopique.

1. **Appuyez sur le côté inférieur de la molette de commande pendant la lecture du film, puis sélectionnez .**
   - Pour quitter la lecture [Vidéo cliché mvmnt], sélectionnez .
   - Si vous ne réussissez pas à capturer la trajectoire, vous pouvez régler l'intervalle de suivi du mouvement à l'aide de .

**Astuce**

- Vous pouvez aussi modifier l'intervalle de suivi du mouvement à l'aide de MENU → (Lecture) → [Aj. interval. mouvmt].

**Note**

- Vous ne pouvez pas sauvegarder les images prises avec [Vidéo cliché mvmnt] sous forme de film.
- Si le sujet se déplace trop lentement ou trop peu, le produit risque de ne pas pouvoir créer l'image.

**Rubrique associée**

- Aj. interval. mouvmt

4-725-901-22(1) Copyright 2017 Sony Corporation

Appareil photo numérique
DSC-RX10M4

# Aj. interval. mouvmt

Vous pouvez régler l'intervalle de l'alignement du mouvement du sujet.

1. **MENU → ▶ (Lecture) → [Aj. interval. mouvmt] → réglage souhaité.**

**Rubrique associée**

- Vidéo cliché mvmnt

4-725-901-22(1) Copyright 2017 Sony Corporation

# Réglages du volume

Permet de régler le volume sonore lors de la lecture de films.

1. **MENU → (Réglage) → [Réglages du volume] → réglage souhaité.**

## Réglage du volume pendant la lecture

Appuyez sur le côté inférieur de la molette de commande pendant la lecture de films pour faire apparaître le panneau de commande, puis réglez le volume. Vous pouvez régler le volume tout en écoutant le son réel.

4-725-901-22(1) Copyright 2017 Sony Corporation

Appareil photo numérique
DSC-RX10M4

## Capture photo

Capture une scène choisie d'un film pour la sauvegarder comme image fixe. Commencez par enregistrer un film, puis suspendez le film pendant la lecture pour capturer un moment décisif difficile à capter lors de la prise d'images fixes, puis sauvegardez-le comme image fixe.

1. **Affichez le film que vous souhaitez capturer comme image fixe.**
2. **MENU → (Lecture) → [Capture photo].**
3. **Lancez la lecture du film, puis suspendez-la.**
4. **Trouvez la scène souhaitée avec la lecture ralentie avant, la lecture ralentie arrière, l'affichage de l'image suivante et l'affichage de l'image précédente, puis arrêtez le film.**
5. **Appuyez sur (Capture photo) pour capturer la scène choisie.**

   La scène est sauvegardée comme image fixe.

**Rubrique associée**

- Enregistrement de films
- Lecture de films

4-725-901-22(1) Copyright 2017 Sony Corporation

Appareil photo numérique
DSC-RX10M4

# Lecture des images sur l'écran planche index (Index d'images)

Vous pouvez afficher plusieurs images simultanément en mode de lecture.

1. **Faites glisser le levier W/T (zoom) du côté W pendant la lecture de l'image.**

2. **Sélectionnez l'image en appuyant sur le côté supérieur/inférieur/droit/gauche de la molette de commande ou en tournant la molette de commande.**

## Pour modifier le nombre d'images à afficher

MENU → ▶ (Lecture) → [Index d'images] → réglage souhaité.

## Détails des éléments du menu

**9 images/25 images**

## Pour revenir à l'affichage d'une seule image

Sélectionnez l'image souhaitée et appuyez au centre de la molette de commande.

## Pour afficher rapidement l'image souhaitée

Sélectionnez la barre à gauche de l'écran planche index avec la molette de commande, puis appuyez sur le côté supérieur/inférieur de la molette de commande. Quand la barre est sélectionnée, vous pouvez afficher l'écran du calendrier ou l'écran de sélection de dossiers en appuyant au centre. En outre, vous pouvez changer de mode de visualisation en sélectionnant une icône.

**Rubrique associée**

- Basculement entre images fixes et films (Mode Visualisation)

4-725-901-22(1) Copyright 2017 Sony Corporation

Appareil photo numérique
DSC-RX10M4

# Basculement entre images fixes et films (Mode Visualisation)

Définit le mode de visualisation (méthode d'affichage de l'image).

1. **MENU → (Lecture) → [Mode Visualisation] → réglage souhaité.**

## Détails des éléments du menu

**Vue par date :**
Affiche les images par date.

**Vue par doss. (Img fixe) :**
Affiche uniquement les images fixes.

**Vue AVCHD :**
Affiche uniquement les films au format AVCHD.

**Vue XAVC S HD :**
Affiche uniquement les films au format XAVC S HD.

**Vue XAVC S 4K :**
Affiche uniquement les films au format XAVC S 4K.

4-725-901-22(1) Copyright 2017 Sony Corporation

Appareil photo numérique
DSC-RX10M4

# Aff grp pdv en cont

Active/désactive l'affichage des images prises en rafale en groupe.

1. **MENU → ▶ (Lecture) → [Aff grp pdv en cont] → réglage souhaité.**

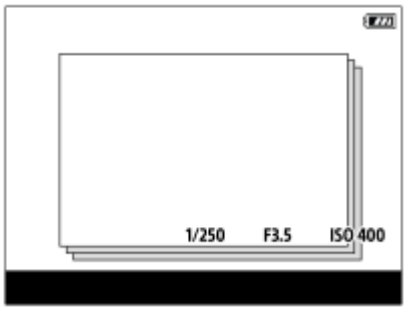


## Détails des éléments du menu

**ON :**
Affiche les images prises en rafale en groupe.
**OFF :**
N'affiche pas les images prises en rafales en groupe.

**Astuce**

- Les images prises avec [Entraînement] réglé sur [Prise d. v. en continu] sont regroupées. Une séquence d'images prises en rafale en maintenant enfoncé le déclencheur pendant la prise de vue en continu devient un groupe.
- Sur l'écran planche index, ❑ s'affiche sur le groupe de prise de vue en continu.

**Note**

- Les images peuvent être regroupées et affichées uniquement lorsque [Mode Visualisation] est réglé sur [Vue par date]. Lorsque cet élément n'est pas réglé sur [Vue par date], les images ne peuvent pas être regroupées et affichées, même si [Aff grp pdv en cont] est réglé sur [ON].
- Si vous supprimez le groupe de prise de vue en continu, toutes les images dans le groupe seront supprimées.

### Rubrique associée

- Prise d. v. en continu

4-725-901-22(1) Copyright 2017 Sony Corporation

Appareil photo numérique
DSC-RX10M4

# Lecture des images avec un diaporama (Diaporama)

Lit automatiquement les images en continu.

1. **MENU → ▶ (Lecture) → [Diaporama] → réglage souhaité.**
2. **Sélectionnez [Entrer].**

## Détails des éléments du menu

**Répéter :**
Sélectionnez [ON] pour une lecture en boucle des images, ou [OFF] pour que le produit quitte le diaporama après que toutes les images ont été lues une fois.

**Intervalle :**
Sélectionnez l'intervalle d'affichage des images parmi les valeurs suivantes [1 sec.], [3 sec.], [5 sec.], [10 sec.] ou [30 sec.].

## Pour quitter le diaporama en cours de lecture

Appuyez sur le bouton MENU pour quitter le diaporama. Vous ne pouvez pas suspendre le diaporama.

### Astuce

- Pendant la lecture, vous pouvez afficher l'image suivante/précédente en appuyant sur le côté droit/gauche de la molette de commande.
- Vous pouvez activer un diaporama uniquement lorsque [Mode Visualisation] est réglé sur [Vue par date] ou [Vue par doss. (Img fixe)].

4-725-901-22(1) Copyright 2017 Sony Corporation

Appareil photo numérique
DSC-RX10M4

# Protection des images (Protéger)

Protège les images enregistrées contre un effacement accidentel. Le symbole s'affiche sur les images protégées.

1. **MENU → (Lecture) → [Protéger] → réglage souhaité.**

## Détails des éléments du menu

**Images multipl. :**
Active ou annule la protection des images multiples sélectionnées.
(1) Sélectionnez l'image à protéger, puis appuyez au centre de la molette de commande. Le symbole s'affiche dans la case. Pour annuler la sélection, appuyez de nouveau au centre pour retirer le symbole .
(2) Pour protéger d'autres images, répétez l'étape (1).
(3) MENU → [OK].

**Tout dans ce dossier :**
Protège toutes les images du dossier sélectionné.

**Tout de cette date :**
Protège toutes les images de la période sélectionnée.

**Annul. tt dans ce dossier :**
Annule la protection de toutes les images du dossier sélectionné.

**Annul. tout de cette date :**
Annule la protection de toutes les images de la période sélectionnée.

**Ttes dans grp pdv cont :**
Protège toutes les images dans le groupe de prise de vue en continu sélectionné.

**Annul. ttes ds gr pdv cnt :**
Annule la protection de toutes les images dans le groupe de prise de vue en continu sélectionné.

**Astuce**

- Si vous sélectionnez un groupe de prise de vue en continu dans [Images multipl.], toutes les images dans le groupe seront protégées. Pour sélectionner et protéger des images particulières au sein du groupe, exécutez [Images multipl.] tout en affichant les images du groupe.

**Note**

- Les éléments de menu pouvant être sélectionnés varient selon le réglage [Mode Visualisation] et le contenu sélectionné.

4-725-901-22(1) Copyright 2017 Sony Corporation

# Spécification des images à imprimer (Spécifier impression)

Vous pouvez spécifier à l'avance sur la carte mémoire quelles images fixes vous souhaitez imprimer par la suite. L'icône DPOF (ordre d'impression) apparaît sur les images spécifiées. DPOF signifie « Digital Print Order Format » (Format de commande d'impression numérique).
Le réglage DPOF est conservé après l'impression de l'image. Nous vous recommandons d'annuler ce réglage après l'impression.

1. **MENU → ▶ (Lecture) → [Spécifier impression] → réglage souhaité.**

## Détails des éléments du menu

**Images multipl. :**
Sélectionne les images à imprimer.
(1) Sélectionnez une image puis appuyez au centre de la molette de commande. Le symbole ✔ s'affiche dans la case. Pour annuler la sélection, appuyez de nouveau au centre pour effacer le symbole ✔.
(2) Pour imprimer d'autres images, répétez l'étape (1). Pour sélectionner toutes les images depuis une certaine date ou dans un certain dossier, sélectionnez la case pour la date ou le dossier.
(3) MENU → [OK].

**Tout annuler :**
Efface toutes les indications DPOF.

**Réglage d'impression :**
Active/désactive l'impression de la date sur les images enregistrées avec l'indication DPOF.

- L'emplacement ou le format de la date (à l'intérieur ou en dehors de l'image) peut être différent selon l'imprimante.

**Note**

- Vous ne pouvez pas ajouter d'indication DPOF sur les fichiers suivants :
  - Images RAW
- Le nombre de copies ne peut pas être spécifié.
- Certaines imprimantes ne prennent pas en charge la fonction d'impression de la date.

4-725-901-22(1) Copyright 2017 Sony Corporation

Appareil photo numérique
DSC-RX10M4

## Suppression d'une image affichée

Il est possible de supprimer une image affichée. Lorsque vous avez effacé une image, vous ne pouvez pas la récupérer. Confirmez l'image à effacer au préalable.

1. **Affichez l'image que vous voulez supprimer.**
2. **Appuyez sur le bouton 🗑 (Supprimer).**
3. **Sélectionnez [Supprimer] au moyen de la molette de commande.**

**Note**

- Les images protégées ne peuvent pas être supprimées.

**Rubrique associée**

- Suppression de plusieurs images sélectionnées (Supprimer)

4-725-901-22(1) Copyright 2017 Sony Corporation

Appareil photo numérique
DSC-RX10M4

# Suppression de plusieurs images sélectionnées (Supprimer)

Vous pouvez supprimer plusieurs images sélectionnées. Lorsque vous avez effacé une image, vous ne pouvez pas la récupérer. Confirmez l'image à effacer au préalable.

1. **MENU → ▶ (Lecture) → [Supprimer] → réglage souhaité.**

## Détails des éléments du menu

**Images multipl. :**
Supprime les images sélectionnées.
(1) Sélectionnez les images à supprimer, puis appuyez au centre de la molette de commande. Le symbole ✓ s'affiche dans la case. Pour annuler la sélection, appuyez de nouveau au centre pour retirer le symbole ✓.
(2) Pour supprimer d'autres images, répétez l'étape (1).
(3) MENU → [OK].

**Tout dans ce dossier :**
Supprime toutes les images du dossier sélectionné.

**Tout de cette date :**
Supprime toutes les images de la période sélectionnée.

**Ttes autr. que cette img :**
Supprime toutes les images dans le groupe de prise de vue en continu, sauf la sélection.

**Ttes dans grp pdv cont :**
Supprime toutes les images dans le groupe de prise de vue en continu sélectionné.

**Astuce**

- Exécutez [Formater]pour supprimer toutes les images, y compris les images protégées.
- Pour afficher le dossier ou la date souhaités, sélectionnez-les pendant la lecture en procédant comme suit :
  Bouton ▦ (Index d'images) → sélectionnez la barre à gauche au moyen de la molette de commande → sélectionnez le dossier ou la date souhaités avec le côté supérieur/inférieur de la molette de commande.
- Si vous sélectionnez un groupe de prise de vue en continu dans [Images multipl.], toutes les images dans le groupe seront supprimées. Pour sélectionner et supprimer des images particulières au sein du groupe, exécutez [Images multipl.] tout en affichant les images du groupe.

**Note**

- Les images protégées ne peuvent pas être supprimées.
- Les éléments de menu pouvant être sélectionnés varient selon le réglage [Mode Visualisation] et le contenu sélectionné.

**Rubrique associée**

- Suppression d'une image affichée
- Formater

4-725-901-22(1) Copyright 2017 Sony Corporation

Appareil photo numérique
DSC-RX10M4

## Confirm.effac.

Vous pouvez sélectionner [Supprimer] ou [Annuler] comme réglage par défaut sur l'écran de confirmation de suppression.

1. **MENU → (Réglage) → [Confirm.effac.] → réglage souhaité.**

### Détails des éléments du menu

**"Effacer" déf. :**
[Supprimer] est sélectionné comme réglage par défaut.
**"Annuler" déf. :**
[Annuler] est sélectionné comme réglage par défaut.

4-725-901-22(1) Copyright 2017 Sony Corporation

Appareil photo numérique
DSC-RX10M4

# Affichage des images sur un téléviseur au moyen d'un câble HDMI

Pour afficher sur un téléviseur les images stockées sur ce produit, vous devez disposer d'un câble HDMI (vendu séparément) et d'un téléviseur HD équipé d'une prise HDMI.

1. **Mettez le produit et le téléviseur hors tension.**

2. **Raccordez la prise micro HDMI du produit à la prise HDMI du téléviseur au moyen d'un câble HDMI (vendu séparément).**

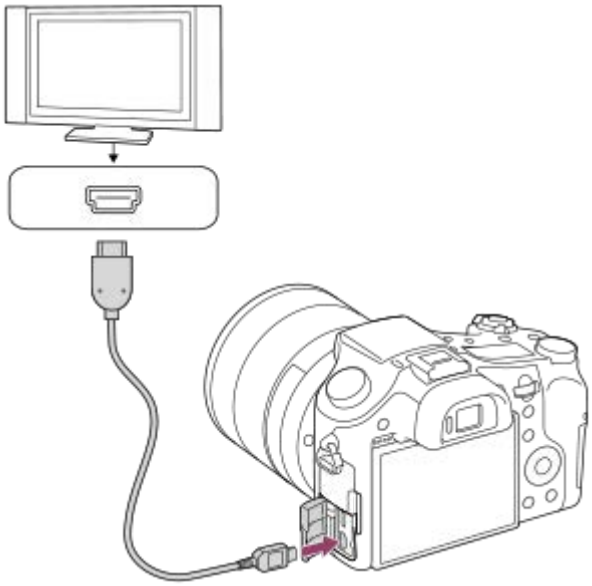

3. **Allumez le téléviseur et choisissez l'entrée vidéo.**

4. **Mettez le produit en marche.**

   Les images prises avec le produit apparaissent sur l'écran du téléviseur.

5. **Sélectionnez une image en appuyant sur les côtés droit/gauche de la molette de commande.**

   - L'écran de cet appareil ne s'allume pas sur l'écran de lecture.
   - Si l'écran de lecture ne s'affiche pas, appuyez sur le bouton ▶ (Lecture).

## « BRAVIA » Sync

En raccordant ce produit à un téléviseur compatible « BRAVIA » Sync au moyen d'un câble HDMI (vendu séparément), vous pouvez commander les fonctions de lecture de ce produit avec la télécommande du téléviseur.

1. Après avoir exécuté les étapes ci-dessus pour connecter cet appareil à un téléviseur, sélectionnez MENU → (Réglage) → [Réglages HDMI] → [COMMANDE HDMI] → [ON].
2. Appuyez sur le bouton SYNC MENU sur la télécommande du téléviseur, puis sélectionnez le mode désiré.

- Si vous raccordez cet appareil à un téléviseur au moyen d'un câble HDMI, les éléments du menu disponibles sont limités.

- Seuls les téléviseurs compatibles « BRAVIA » Sync permettent les opérations SYNC MENU. Pour plus d'informations, consultez le mode d'emploi fourni avec le téléviseur.
- Si le produit répond de manière inopportune aux commandes de la télécommande du téléviseur lorsqu'il est raccordé au téléviseur d'un autre fabricant à l'aide d'une connexion HDMI, sélectionnez MENU → (Réglage) → [Réglages HDMI] → [COMMANDE HDMI] → [OFF].

### Astuce

- Ce produit est compatible avec la norme PhotoTV HD. Si vous raccordez des appareils Sony compatibles PhotoTV HD au moyen d'un câble HDMI (vendu séparément), le téléviseur sélectionne la qualité d'image adaptée à l'affichage d'images fixes, et de nouveaux horizons photographiques s'offrent à vous dans une qualité époustouflante.
- Vous pouvez raccorder ce produit à des périphériques Sony compatibles PhotoTV HD et munis d'un connecteur USB au moyen du câble micro-USB fourni.
- Grâce à PhotoTV HD, vous obtenez une expression photographique très détaillée de textures et couleurs subtiles.
- Pour plus d'informations, consultez le mode d'emploi fourni avec le téléviseur compatible.

### Note

- Ne raccordez pas ce produit à un autre périphérique à l'aide de leurs bornes de sortie. Cela pourrait provoquer un dysfonctionnement.
- Certains périphériques peuvent ne pas fonctionner correctement lorsqu'ils sont connectés au produit. Par exemple, ils risquent de ne pas restituer le son ou l'image.
- Utilisez un câble HDMI portant le logo HDMI ou un câble de la marque Sony.
- Utilisez un câble HDMI compatible avec la prise micro HDMI du produit et avec la prise HDMI du téléviseur.
- Lorsque [ Sortie TC] est réglé sur [ON], il se peut que l'image ne soit pas restituée correctement sur le téléviseur ou le dispositif d'enregistrement. En pareil cas, réglez [ Sortie TC] sur [OFF].
- Si les images n'apparaissent pas correctement sur l'écran du téléviseur, sélectionnez MENU → (Réglage) → [Réglages HDMI] → [Résolution HDMI] → [2160p/1080p], [1080p] ou [1080i] selon le téléviseur à raccorder.
- Lors d'une restitution en HDMI, si vous faites passer la qualité d'image du film de 4K à HD ou vice-versa, ou si vous modifiez la vitesse de défilement, il se peut que l'écran s'assombrisse. Il ne s'agit pas d'une anomalie.
- Si vous réglez [ Format fichier] sur [XAVC S 4K] et enregistrez des films alors que l'appareil est connecté à un périphérique HDMI, les images ne seront pas affichées sur l'écran.

4-725-901-22(1) Copyright 2017 Sony Corporation

Appareil photo numérique
DSC-RX10M4

# Mémoire (Réglages de prise de vue1/Réglages de prise de vue2)

Vous permet d'enregistrer jusqu'à 3 modes ou réglages souvent utilisés sur le produit, et jusqu'à 4 (M1 à M4) sur la carte mémoire. Vous pouvez rappeler les réglages à l'aide du sélecteur de mode.

1. **Placez le produit sur le réglage que vous voulez enregistrer.**
2. **MENU → 1(Réglages de prise de vue1) → [ 1/ 2 Mémoire] → numéro souhaité.**
3. **Appuyez au centre de la molette de commande pour confirmer.**

## Paramètres pouvant être enregistrés

- Vous pouvez enregistrer différentes fonctions pour la prise de vue. Les paramètres enregistrables apparaissent dans le menu de l'appareil photo.
- Vitesse d'obturation
- Facteur de zoom optique

## Pour modifier les réglages enregistrés

Remplacez le réglage existant par le réglage souhaité, et réenregistrez le réglage sous le même numéro de mode.

**Note**

- Il est possible de sélectionner les mémoires M1 à M4 uniquement lorsqu'une carte mémoire est insérée dans le produit.
- Il est impossible d'enregistrer le décalage de programme.
- Pour certaines fonctions, la position du sélecteur et le réglage réellement utilisé pour la prise de vue risquent de ne pas correspondre. Si cela se produit, effectuez les prises de vue en vous référant aux informations affichées à l'écran.

**Rubrique associée**

- Rappel (Réglages de prise de vue1/Réglages de prise de vue2)

4-725-901-22(1) Copyright 2017 Sony Corporation

Appareil photo numérique
DSC-RX10M4

# Enregistrement des réglages de prise de vue sur une touche personnalisée (Enr. régl. pdv pers.)

Vous pouvez enregistrer des réglages de prise de vue (exposition, mise au point, mode d'entraînement, etc.) à l'avance sur une touche personnalisée et les rappeler momentanément en appuyant sur cette touche. Il suffit d'appuyer sur la touche personnalisée pour rappeler ces réglages et de la relâcher pour revenir aux réglages initiaux. Cette fonction est utile pour la prise de vue de scènes d'action, comme les activités sportives.

1. **MENU → 1 (Réglages de prise de vue1) → [Enr. régl. pdv pers.] → Sélectionnez un numéro d'enregistrement entre [Rapp pers maintien1] et [Rapp pers maintien3].**

   L'écran de réglage du numéro sélectionné s'affiche.

2. **En appuyant sur le côté supérieur/inférieur/gauche/droit de la molette de commande, sélectionnez les fonctions que vous souhaitez rappeler avec l'un des numéros d'enregistrement et appuyez au centre pour cocher les cases correspondantes.**

   Une marque ✓ s'affiche dans les cases des fonctions.
   - Pour annuler une sélection, appuyez à nouveau sur la partie centrale.

3. **Sélectionnez la fonction que vous souhaitez régler en appuyant sur le côté supérieur/inférieur/gauche/droit de la molette de commande, puis appuyez au centre de la molette de commande pour effectuer le réglage.**
   - Sélectionnez [Importer réglage actuel] pour enregistrer les réglages actuels de l'appareil dans le numéro d'enregistrement sélectionné.

4. **Sélectionnez [Enregistrer].**

## Paramètres pouvant être enregistrés

- Vous pouvez enregistrer différentes fonctions pour la prise de vue. Les paramètres enregistrables apparaissent dans le menu de l'appareil photo.
- Exposition
- Réglage de la mise au point
- Mode d'entraînement (autre que retardateur)

## Pour rappeler les réglages enregistrés

1. MENU → 2 (Réglages de prise de vue2) → [Touche perso(p.d.v.)] → Sélectionnez la touche souhaitée, puis sélectionnez l'un des numéros d'enregistrement entre [Rapp pers maintien1] et [Rapp pers maintien3].
2. Sur l'écran de prise de vue, appuyez sur le déclencheur tout en maintenant enfoncée la touche à laquelle vous avez attribué l'un des numéros d'enregistrement.
   Les réglages enregistrés sont activés lorsque vous maintenez enfoncée la touche personnalisée.

**Astuce**

- Vous pouvez modifier les réglages de [Enr. régl. pdv pers.] après avoir attribué l'un des numéros d'enregistrement à la touche personnalisée à l'aide de [Touche perso(p.d.v.)].

**Note**

- Les numéros d'enregistrement compris entre [Rapp pers maintien1] et [Rapp pers maintien3] sont disponibles uniquement lorsque le mode de prise de vue est réglé sur P/A/S/M.

- Selon l’état de l’appareil lorsque les réglages enregistrés sont rappelés, ces réglages peuvent ne pas être appliqués.

### Rubrique associée

- Touche perso(p.d.v.)/Touche perso(lire)

4-725-901-22(1) Copyright 2017 Sony Corporation

Appareil photo numérique
DSC-RX10M4

# Touche perso(p.d.v.)/Touche perso(lire)

Vous pouvez attribuer la fonction souhaitée à la touche souhaitée.
Certaines fonctions sont disponibles uniquement lorsqu'elles sont attribuées à une touche personnalisée. Par exemple, si vous attribuez [AF sur les yeux] sur [Touche centrale] pour [Touche perso(p.d.v.)], vous pouvez facilement rappeler [AF sur les yeux] en appuyant simplement au centre de la molette de commande pendant la prise de vue.

1. **MENU → 2 (Réglages de prise de vue2) → [Touche perso(p.d.v.)] ou [Touche perso(lire)].**

2. **Sélectionnez la touche à laquelle vous souhaitez attribuer la fonction sur l'écran de sélection et appuyez au centre de la molette de commande.**
   - Les touches auxquelles vous pouvez attribuer une fonction sont différentes pour [Touche perso(p.d.v.)] et [Touche perso(lire)].
   - Vous pouvez attribuer les fonctions souhaitées aux touches suivantes.

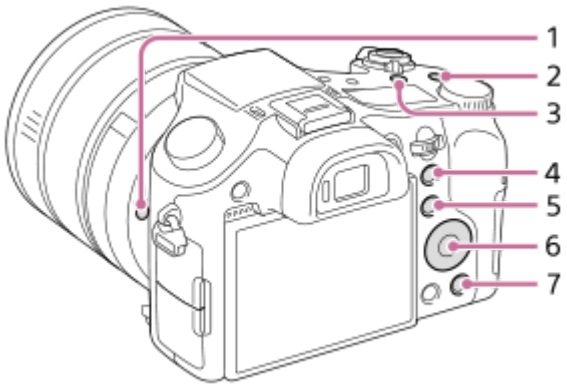


1. Touche Verr AF
2. Bout. personnalisé 1
3. Bout. personnalisé 2
4. Touche AEL
5. Bouton Fn/
6. Molette commande/Touche centrale/Touche bas/Touche gauche/Touche droite
7. Bout. personnalisé 3

3. **Sélectionnez la fonction à attribuer.**
   - Les fonctions pouvant être attribuées diffèrent selon les touches.

**Rubrique associée**

- Standard mise au pt

4-725-901-22(1) Copyright 2017 Sony Corporation

Appareil photo numérique
DSC-RX10M4

## Réglages menu fnct.

Vous pouvez attribuer les fonctions à afficher lorsque vous appuyez sur le bouton Fn (Fonction).

1. **MENU → (Réglages de prise de vue2) → [Réglages menu fnct.] → réglez la fonction sur l’emplacement souhaité.**
   - Les fonctions pouvant être attribuées sont affichées sur l'écran de sélection de l'élément de réglage.

4-725-901-22(1) Copyright 2017 Sony Corporation

Appareil photo numérique
DSC-RX10M4

# Conf. bague objectif

Vous pouvez faire un zoom et la mise au point de manière plus intuitive en utilisant les deux bagues d'objectif (avant et arrière). Attribue la fonction de mise au point et la fonction de zoom à la bague d'objectif avant et à la bague d'objectif arrière.

1. **MENU → (Réglages de prise de vue2)→[Conf. bague objectif]→réglage souhaité.**

## Détails des éléments du menu

**FRONT M. au pt REAR Zoom :**
Attribue la fonction de mise au point à la bague d'objectif avant et la fonction de zoom à la bague d'objectif arrière.

**FRONT Zoom REAR M. au pt :**
Attribue la fonction de zoom à la bague d'objectif avant et la fonction de mise au point à la bague d'objectif arrière.

**Astuce**

- Vous pouvez changer l'opération associée à un sens de rotation de la bague d'objectif en sélectionnant MENU → (Réglages de prise de vue1) → [Rot. bag. mise au pt] ou MENU → (Réglages de prise de vue2) → [Rotation bague zoom].
- Vous pouvez changer la fonction de zoom attribuée à la bague d'objectif en sélectionnant MENU → (Réglages de prise de vue2) → [Fnct. Zoom s. bague].

**Rubrique associée**

- Rot. bag. mise au pt
- Rotation bague zoom
- Fnct. Zoom s. bague

4-725-901-22(1) Copyright 2017 Sony Corporation

Appareil photo numérique
DSC-RX10M4

# Verr. sélecteur/mol.

Vous pouvez activer ou désactiver le verrouillage du sélecteur et de la molette en maintenant enfoncé le bouton Fn (Fonction).

1. **MENU → (Réglages de prise de vue2) → [Verr. sélecteur/mol.] → réglage souhaité.**

## Détails des éléments du menu

**Verrouiller :**
Verrouille le sélecteur de commande et la molette de commande.

**Déverrouiller :**
Ne verrouille pas le sélecteur de commande ou la molette de commande même si vous maintenez enfoncé le bouton Fn (Fonction).

**Astuce**

- Vous pouvez désactiver le verrouillage en maintenant à nouveau enfoncé le bouton Fn (Fonction).

**Note**

- Lorsque [ Enregistr. zone AF] est réglé sur [ON], [Verr. sélecteur/mol.] est fixé sur [Déverrouiller].

4-725-901-22(1) Copyright 2017 Sony Corporation

Appareil photo numérique
DSC-RX10M4

# Ajouter un élément

Vous pouvez enregistrer les éléments du menu souhaités dans ★ (Mon Menu) dans MENU.

1. **MENU → ★ (Mon Menu) → [Ajouter un élément].**
2. **Sélectionnez l'élément que vous souhaitez ajouter à ★ (Mon Menu) en appuyant sur le côté supérieur/inférieur/gauche/droit de la molette de commande.**
3. **Sélectionnez la destination en appuyant sur le côté supérieur/inférieur/gauche/droit de la molette de commande.**

**Astuce**

- Vous pouvez ajouter au maximum 30 éléments à ★ (Mon Menu).

**Note**

- Vous ne pouvez pas ajouter les éléments suivants à ★ (Mon Menu).
  - Tout élément du MENU → ▶ (Lecture)
  - [Visionner sur TV]

**Rubrique associée**

- Trier un élément
- Supprimer élément
- Utilisation des éléments du MENU

4-725-901-22(1) Copyright 2017 Sony Corporation

Appareil photo numérique
DSC-RX10M4

## Trier un élément

Vous pouvez réordonner les éléments du menu ajoutés à ★ (Mon Menu) dans MENU.

1. **MENU → ★ (Mon Menu) → [Trier un élément].**
2. **Sélectionnez l'élément que vous souhaitez déplacer en appuyant sur le côté supérieur/inférieur/gauche/droit de la molette de commande.**
3. **Sélectionnez la destination en appuyant sur le côté supérieur/inférieur/gauche/droit de la molette de commande.**

### Rubrique associée

- Ajouter un élément

4-725-901-22(1) Copyright 2017 Sony Corporation

# Supprimer élément

Vous pouvez supprimer les éléments du menu ajoutés à ★ (Mon Menu) dans MENU.

1. **MENU → ★ (Mon Menu) → [Supprimer élément].**

2. **Sélectionnez l'élément que vous souhaitez supprimer en appuyant sur le côté supérieur/inférieur/gauche/droit de la molette de commande, puis appuyez au centre de la molette de commande pour supprimer cet élément.**

### Astuce

- Pour supprimer tous les éléments d'une page, sélectionnez MENU → ★ (Mon Menu) → [Supprimer page].
- Vous pouvez supprimer tous les éléments ajoutés à ★ (Mon Menu) en sélectionnant MENU → ★ (Mon Menu) → [Supprimer tout].

### Rubrique associée

- Supprimer page
- Supprimer tout
- Ajouter un élément

4-725-901-22(1) Copyright 2017 Sony Corporation

Appareil photo numérique
DSC-RX10M4

## Supprimer page

Vous pouvez supprimer toutes les éléments du menu ajoutés à une page sous ★ (Mon Menu) dans MENU.

1. **MENU → ★ (Mon Menu) → [Supprimer page].**

2. **Sélectionnez une page que vous souhaitez supprimer en appuyant sur le côté gauche/droit de la molette de commande, puis appuyez au centre de la molette de commande pour supprimer les éléments.**

**Rubrique associée**

- Ajouter un élément
- Supprimer tout

4-725-901-22(1) Copyright 2017 Sony Corporation

Appareil photo numérique
DSC-RX10M4

## Supprimer tout

Vous pouvez supprimer tous les éléments du menu ajoutés à ★ (Mon Menu) dans MENU.

1. **MENU → ★ (Mon Menu) → [Supprimer tout].**
2. **Sélectionnez [OK].**

**Rubrique associée**

- Ajouter un élément
- Supprimer page

4-725-901-22(1) Copyright 2017 Sony Corporation

# Affichage instantané

Cette fonction vous permet d'afficher sur l'écran l'image que vous venez d'enregistrer. Vous pouvez aussi régler le temps d'affichage pour l'affichage instantané.

1. **MENU → (Réglages de prise de vue2) → [Affichage instantané] → réglage souhaité.**

## Détails des éléments du menu

**10 sec./5 sec./2 sec. :**
Affiche l'image enregistrée sur l'écran juste après la prise de vue pendant la durée sélectionnée. Si vous faites un agrandissement pendant l'affichage instantané, vous pouvez vérifier cette image au moyen de l'échelle d'agrandissement.

**OFF :**
L'affichage instantané est désactivé.

**Note**

- Lorsque vous utilisez une fonction de traitement d'images, il se peut que l'image avant traitement soit affichée momentanément, puis l'image après traitement.
- Les réglages DISP (Réglage de l'affichage) sont appliqués pour l'affichage instantané.

**Rubrique associée**

- Agrandissement d'une image affichée (Agrandir)

4-725-901-22(1) Copyright 2017 Sony Corporation

# Affichage Live View

Permet de régler l'affichage ou non des images modifiées avec des effets de correction de l'exposition, de la balance des blancs, [Modes créatifs] ou [Effet de photo] sur l'écran.

1. **MENU → (Réglages de prise de vue2) → [Affichage Live View] → réglage souhaité.**

## Détails des éléments du menu

**Définit. d'effet activé :**
Affiche l'image Live View proche de l'image obtenue en appliquant tous vos réglages. Ce réglage est utile lorsque vous voulez effectuer des prises de vue tout en vérifiant les résultats sur l'écran Live View.

**Définit. d'effet désac. :**
Affiche l'image Live View sans les effets de la correction d'exposition, de la balance des blancs, de [Modes créatifs] ou d'[Effet de photo]. Lorsque vous utilisez ce réglage, vous pouvez facilement vérifier la composition de l'image.
L'image Live View est toujours affichée avec la luminosité appropriée même en mode [Exposition manuelle].
Lorsque [Définit. d'effet désac.] est sélectionné, l'icône VIEW s'affiche sur l'écran Live View.

**Astuce**

- Lorsque vous utilisez un flash d'un autre fabricant, par exemple un flash de studio, il se peut que l'affichage Live View soit sombre pour certains réglages de vitesse d'obturation. Lorsque [Affichage Live View] est réglé sur [Définit. d'effet désac.], l'affichage Live View est lumineux pour vous permettre de vérifier facilement la composition.

**Note**

- [Affichage Live View] ne peut pas être réglé sur [Définit. d'effet désac.] dans les modes de prise de vue suivants :
  - [Auto intelligent]
  - [Automat. supérieur]
  - [Panor. par balayage]
  - [Film]
  - [Vit. défilem. élevée]
  - [Sélection scène]
- Lorsque [Affichage Live View] est réglé sur [Définit. d'effet désac.], la luminosité de l'image prise est différente de celle de l'image Live View affichée.

4-725-901-22(1) Copyright 2017 Sony Corporation

Appareil photo numérique
DSC-RX10M4

# Quadrillage

Active/désactive l'affichage du quadrillage. Le quadrillage vous aide à ajuster la composition des images.

1. **MENU → (Réglages de prise de vue2) → [Quadrillage] → réglage souhaité.**

## Détails des éléments du menu

**Grille règle des tiers :**
Positionnez les principaux sujets à proximité de l'une des lignes du quadrillage qui divise l'image en trois pour une composition bien équilibrée.

**Grille carrée :**
Le quadrillage carré facilite la confirmation de l'horizontalité de votre composition. Parfait pour déterminer la qualité de la composition lors de la prise de paysage, de gros plans ou d'images en double.

**Diag. + Grille carrée :**
Placez un sujet sur la ligne diagonale pour exprimer la tonicité et la puissance.

**OFF :**
Le quadrillage est désactivé.

4-725-901-22(1) Copyright 2017 Sony Corporation

# FINDER/MONITOR

Règle la méthode pour faire basculer l'affichage entre le viseur électronique et l'écran.

1. **MENU → (Réglages de prise de vue2) → [FINDER/MONITOR] → réglage souhaité.**

## Détails des éléments du menu

**Auto :**
Lorsque vous regardez dans le viseur électronique, le capteur de visée réagit et l'affichage bascule automatiquement sur le viseur électronique.

**Viseur(manuel) :**
L'écran s'éteint et l'image est affichée uniquement sur le viseur électronique.

**Écran(manuel) :**
Le viseur électronique est désactivé et l'image s'affiche toujours sur l'écran.

**Astuce**

- Vous pouvez attribuer la fonction [FINDER/MONITOR] à la touche de votre choix.
  MENU → (Réglages de prise de vue2) → [Touche perso(p.d.v.)] → attribuez la fonction [Sél. Finder/Monitor] à la touche souhaitée.
- Pour désactiver le changement automatique de l'affichage au moyen du capteur de visée, réglez [FINDER/MONITOR] sur [Viseur(manuel)] ou [Écran(manuel)].

**Note**

- Lorsque l'écran est sorti, le capteur de visée de l'appareil ne détecte pas votre œil qui approche, même si [FINDER/MONITOR] est réglé sur [Auto]. L'image restera affichée sur l'écran.

### Rubrique associée

- Touche perso(p.d.v.)/Touche perso(lire)

4-725-901-22(1) Copyright 2017 Sony Corporation

Appareil photo numérique
DSC-RX10M4

## Désactive l'écran

Lorsque vous appuyez sur la touche à laquelle est attribuée la fonction [Désactive l'écran], l'écran devient noir et l'affichage à l'écran est verrouillé sur [Pas d'info affich].

1. **MENU → 2 (Réglages de prise de vue2) → [Touche perso(p.d.v.)] → réglez la fonction [Désactive l'écran] sur la touche souhaitée.**

2. **Appuyez sur la touche à laquelle la fonction [Désactive l'écran] est attribuée.**
   - Pour rétablir l'affichage, appuyez à nouveau sur la touche à laquelle [Désactive l'écran] est attribuée.

**Note**

- Même si vous exécutez [Désactive l'écran], le rétroéclairage de l'écran reste allumé. Pour éteindre le rétroéclairage, passez du mode écran au mode viseur à l'aide de la fonction [FINDER/MONITOR].

**Rubrique associée**

- Touche perso(p.d.v.)/Touche perso(lire)
- Changement d'affichage d'écran (pendant la prise de vue ou la lecture)
- FINDER/MONITOR

4-725-901-22(1) Copyright 2017 Sony Corporation

Appareil photo numérique
DSC-RX10M4

# Luminosité d'écran

Réglez la luminosité de l’écran.

1. **MENU → (Réglage) → [Luminosité d'écran] → réglage souhaité.**

## Détails des éléments du menu

**Manuel :**
Ajuste la luminosité dans la plage –2 à +2.

**Tps. ensoleillé :**
Règle la luminosité de manière adaptée pour les prises de vue en extérieur.

**Note**

- Le réglage [Tps. ensoleillé] est trop lumineux pour les prises de vue en intérieur. Réglez [Luminosité d'écran] sur [Manuel] pour les prises de vue en intérieur.
- La luminosité de l'écran ne peut pas être réglée dans les situations suivantes. La luminosité maximum sera [±0].
  - Lorsque [ Format fichier] est réglé sur [XAVC S 4K].
  - Lorsque [ Format fichier] est réglé sur [XAVC S HD] et que [ Réglage d'enreg.] est réglé sur [120p]/[100p].
  - Pendant un enregistrement à vitesse de défilement élevée
- La luminosité de l’écran est fixée sur [-2] lorsque vous enregistrez un film au moyen des fonctions Wi-Fi.

4-725-901-22(1) Copyright 2017 Sony Corporation

Appareil photo numérique
DSC-RX10M4

# Luminosité du viseur

Lorsque vous utilisez un viseur électronique, le produit ajuste la luminosité de ce viseur en fonction du milieu environnant.

1. **MENU → (Réglage) → [Luminosité du viseur] → réglage souhaité.**

## Détails des éléments du menu

**Auto :**
Corrige automatiquement la luminosité.

**Manuel :**
Sélectionne la luminosité du viseur électronique dans la plage –2 à +2.

**Note**

- La luminosité du viseur électronique ne peut pas être réglée dans les situations suivantes. La luminosité maximum sera [±0].
  - Lorsque [ Format fichier] est réglé sur [XAVC S 4K].
  - Lorsque [ Format fichier] est réglé sur [XAVC S HD] et que [ Réglage d'enreg.] est réglé sur [120p]/[100p].
  - Pendant un enregistrement à vitesse de défilement élevée

4-725-901-22(1) Copyright 2017 Sony Corporation

Appareil photo numérique
DSC-RX10M4

# Tempér. coul. viseur

Règle la température de couleur du viseur électronique.

1 **MENU → (Réglage) → [Tempér. coul. viseur] → réglage souhaité.**

## Détails des éléments du menu

**– 2 à +2 :**
Lorsque vous sélectionnez « - », la couleur de l'écran du viseur devient plus chaude, et plus froide lorsque vous sélectionnez « + ».

4-725-901-22(1) Copyright 2017 Sony Corporation

Appareil photo numérique
DSC-RX10M4

# Qualité d'affichage

Il est possible de changer la qualité d’affichage.

1. **MENU → (Réglage) → [Qualité d'affichage] → réglage souhaité.**

## Détails des éléments du menu

**Élevée :**
L’affichage en qualité élevée est activé.
**Standard :**
L’affichage en qualité standard est activé.

**Note**

- Lorsque [Élevée] est sélectionné, la consommation d'énergie est plus élevée que lorsque [Standard] est sélectionné.

4-725-901-22(1) Copyright 2017 Sony Corporation

Appareil photo numérique
DSC-RX10M4

## Vérificat. lumineuse

Vous permet de définir la composition lors de la prise de vue dans des environnements sombres. Augmenter la durée d'exposition vous permet de vérifier la composition sur le viseur/l'écran même dans des endroits sombres, par exemple sous le ciel nocturne.

1. **MENU → (Réglages de prise de vue2) → [Touche perso(p.d.v.)] → attribuez la fonction [Vérificat. lumineuse] à la touche souhaitée.**

2. **Appuyez sur la touche à laquelle vous avez attribué la fonction [Vérificat. lumineuse], puis prenez une image.**
   - La luminosité définie par [Vérificat. lumineuse] est conservée après la prise de vue.
   - Pour faire revenir la luminosité de l'écran à la normale, appuyez de nouveau sur la touche à laquelle vous avez attribué la fonction [Vérificat. lumineuse].

**Note**

- Pendant [Vérificat. lumineuse], [Affichage Live View] bascule automatiquement sur [Définit. d'effet désac.], et les valeurs de réglage telles que la correction d'exposition ne sont pas répercutées dans l'affichage Live View. Nous vous recommandons d'utiliser [Vérificat. lumineuse] uniquement dans des endroits sombres.
- [Vérificat. lumineuse] est automatiquement annulé dans les situations suivantes.
  - Lorsque l'appareil est hors tension.
  - Lorsque le mode de prise de vue passe de P/A/S/M à un mode autre que P/A/S/M.
  - Lorsque le mode de mise au point est réglé sur une autre option que mise au point manuelle.
  - Lorsque [ Aide MF] est exécuté.
  - Lorsque [Loupe mise pt] est sélectionné.
- Lorsque [Vérificat. lumineuse] est activé, la vitesse d'obturation risque d'être plus lente qu'à la normale lors de la prise de vue dans des endroits sombres. De plus, étant donné que la plage de la luminosité mesurée est élargie, l'exposition peut changer.

### Rubrique associée

- Affichage Live View

4-725-901-22(1) Copyright 2017 Sony Corporation

# Formater

Lorsque vous utilisez une carte mémoire pour la première fois avec cet appareil, nous vous recommandons de la formater en utilisant l'appareil, afin de garantir une performance stable de la carte mémoire. Notez que le formatage efface définitivement toutes les données de la carte mémoire, et qu'elles ne peuvent pas être récupérées. Sauvegardez vos données importantes sur un ordinateur, etc.

1. **MENU → (Réglage) → [Formater].**

**Note**

- Le formatage efface définitivement toutes les données, y compris les images protégées et les réglages enregistrés (de M1 à M4).
- Le témoin d'accès s'allume pendant le formatage. Ne retirez pas la carte mémoire lorsque le témoin d'accès est allumé.
- Formatez la carte mémoire sur cet appareil. Si vous formatez la carte mémoire sur l'ordinateur, la carte mémoire risque d'être inutilisable selon le type de format.
- Selon la carte mémoire, le formatage peut prendre quelques minutes.
- La carte mémoire ne peut pas être formatée si la charge restante de la batterie est inférieure à 1 %.

4-725-901-22(1) Copyright 2017 Sony Corporation

# Nº de fichier

Sélectionne la méthode d'attribution des numéros de fichier aux images fixes.

1 **MENU → (Réglage) → [Nº de fichier] → réglage souhaité.**

## Détails des éléments du menu

**Série :**
Le produit attribue des numéros séquentiels aux fichiers sans réinitialiser la numérotation, le plus grand numéro étant « 9999 ».
**Réinitialiser :**
Le produit réinitialise la numérotation lorsqu'un fichier est enregistré dans un nouveau dossier et attribue des numéros aux fichiers en partant de « 0001 ».
(Si le dossier d'enregistrement contient un fichier, un numéro supérieur d'une unité au numéro le plus élevé est alors attribué.)

4-725-901-22(1) Copyright 2017 Sony Corporation

Appareil photo numérique
DSC-RX10M4

# Définir nom d. fichier

Vous pouvez spécifier les trois premiers caractères du nom du fichier des images que vous prenez.

1. **MENU → (Réglage) → [Définir nom d. fichier].**

2. **Sélectionnez le champ de saisie du nom du fichier pour afficher un clavier à l'écran, puis saisissez les trois caractères de votre choix.**

**Note**

- Vous ne pouvez saisir que des majuscules, des chiffres et des traits de soulignement. Vous ne pouvez toutefois pas utiliser un trait de soulignement comme premier caractère.
- Les trois caractères du nom du fichier que vous définissez à l'aide de [Définir nom d. fichier] ne seront appliqués aux images prises qu'une fois le réglage modifié.

**Rubrique associée**

- Comment utiliser le clavier

4-725-901-22(1) Copyright 2017 Sony Corporation

Appareil photo numérique
DSC-RX10M4

## Affich. info support

La durée enregistrable des films pour la carte mémoire insérée est affichée. Le nombre d'images fixes enregistrables pour la carte mémoire insérée s'affiche également.

1. **MENU → (Réglage) → [Affich. info support].**

4-725-901-22(1) Copyright 2017 Sony Corporation

Appareil photo numérique
DSC-RX10M4

## Sélect. dossier REC

Avec [Nom du dossier] réglé sur [Standard] et en présence de plus de deux dossiers, vous pouvez sélectionner le dossier sur la carte mémoire dans lequel les images seront enregistrées.

1. **MENU→ (Réglage)→[Sélect. dossier REC]→dossier souhaité.**

**Note**

- Vous ne pouvez pas sélectionner le dossier lorsque [Nom du dossier] est réglé sur [Date].

**Rubrique associée**

- Nom du dossier

4-725-901-22(1) Copyright 2017 Sony Corporation

Appareil photo numérique
DSC-RX10M4

## Créat. d'un dossier

Permet de créer un nouveau dossier sur la carte mémoire pour l’enregistrement des images fixes. Un nouveau dossier est créé avec un numéro de dossier supérieur d’une unité au numéro le plus élevé actuellement utilisé. Les images sont enregistrées dans le dossier nouvellement créé.

1. **MENU→ (Réglage)→[Créat. d'un dossier].**

**Note**

- Lorsque vous insérez dans ce produit une carte mémoire qui a été utilisée avec un autre équipement et prenez des images, il se peut qu’un nouveau dossier soit créé automatiquement.
- Il est possible d'enregistrer jusqu’à 4 000 images dans un dossier. Lorsqu’un dossier est plein, il se peut qu'un nouveau dossier soit automatiquement créé.

4-725-901-22(1) Copyright 2017 Sony Corporation

Appareil photo numérique
DSC-RX10M4

# Nom du dossier

Les images fixes sont enregistrées dans un dossier créé automatiquement dans le dossier DCIM sur la carte mémoire. Vous pouvez modifier la façon dont les noms de dossier sont attribués.

1. **MENU → (Réglage) → [Nom du dossier] → réglage souhaité.**

## Détails des éléments du menu

**Standard :**
Le format du nom de dossier est le suivant : numéro du dossier + MSDCF.
Exemple : 100MSDCF

**Date :**
Le format du nom de dossier est le suivant : numéro du dossier + A (dernier chiffre de l'année)/MM/JJ.
Exemple : 10070405 (Numéro de dossier : 100, date : 04/05/2017)

**Note**

- Vous ne pouvez pas changer les réglages [Nom du dossier] pour les films.

4-725-901-22(1) Copyright 2017 Sony Corporation

Appareil photo numérique
DSC-RX10M4

## Récup. BD images

Le traitement des fichiers image sur un ordinateur peut entraîner des problèmes dans le fichier de base de données d'images. Dans de tels cas, il est impossible de lire sur le produit les images présentes sur la carte mémoire. Si ce problème survient, réparez le fichier à l'aide de [Récup. BD images].

1. **MENU → (Réglage) → [Récup. BD images] → [Entrer].**

**Note**

- Si la batterie est extrêmement déchargée, les fichiers de la base de données d'images ne peuvent pas être réparés. Utilisez une batterie suffisamment chargée.

4-725-901-22(1) Copyright 2017 Sony Corporation

Appareil photo numérique
DSC-RX10M4

# Signal sonore

Active/désactive l'émission de son par le produit.

1. **MENU → (Réglages de prise de vue2) → [Signal sonore] → réglage souhaité.**

## Détails des éléments du menu

**ON :**
Des sons sont émis par exemple lorsque vous enfoncez le déclencheur à mi-course pour effectuer la mise au point.
**Déclench :**
Active uniquement l'émission du son de l'obturateur.
**OFF :**
Aucun son n'est émis.

**Note**

- Si [Mode mise au point] est réglé sur [AF continu], l'appareil n'émet pas de bip lors de la mise au point sur un sujet.

4-725-901-22(1) Copyright 2017 Sony Corporation

# Inscrire date (image fixe)

Active/désactive l'enregistrement de la date de prise de vue sur une image fixe.

1. **MENU → (Réglages de prise de vue2) → [ Inscrire date] → réglage souhaité.**

## Détails des éléments du menu

**ON :**
La date de prise de vue est enregistrée.
**OFF :**
La date de prise de vue n'est pas enregistrée.

**Note**

- Si vous prenez des images avec la date, vous ne pouvez pas supprimer plus tard la date des images.
- Les dates sont imprimées deux fois si vous activez l'impression des dates sur le produit lors de l'impression via un PC ou une imprimante.
- L'heure d'enregistrement de l'image ne peut pas être superposée sur l'image.
- [ Inscrire date] n'est pas disponible pour les images RAW.

4-725-901-22(1) Copyright 2017 Sony Corporation

Appareil photo numérique
DSC-RX10M4

# Menu mosaïque

Active/désactive l'affichage systématique du premier écran du menu lorsque vous appuyez sur le bouton MENU.

1. **MENU → (Réglage) → [Menu mosaïque] → réglage souhaité.**

## Détails des éléments du menu

**ON:**
Affiche toujours le premier écran du menu (Menu mosaïque).
**OFF:**
Désactive l'affichage du menu mosaïque.

4-725-901-22(1) Copyright 2017 Sony Corporation

Appareil photo numérique
DSC-RX10M4

# Guide sél. de mode

Vous pouvez afficher la description d'un mode de prise de vue lorsque vous tournez le sélecteur de mode ; vous pouvez aussi modifier les réglages disponibles pour ce mode de prise de vue.

1. **MENU → (Réglage) → [Guide sél. de mode] → réglage souhaité.**

## Détails des éléments du menu

**ON :**
Affiche le guide du sélecteur de mode.
**OFF :**
N’affiche pas le guide du sélecteur de mode.

4-725-901-22(1) Copyright 2017 Sony Corporation

Appareil photo numérique
DSC-RX10M4

## H. début écon. éner.

Permet de définir des intervalles de temps déclenchant automatiquement le basculement en mode d'économie d'énergie lorsque vous n'exécutez aucune opération pour éviter une décharge complète de la batterie. Pour revenir au mode de prise de vue, exécutez une opération comme enfoncer le déclencheur à mi-course.

1. **MENU → (Réglage) → [H. début écon. éner.] → réglage souhaité.**

### Détails des éléments du menu

**30 min./5 min./2 min./1 min./10 sec.**

**Note**

- Éteignez le produit lorsque vous ne l'utilisez pas pendant une longue durée.
- La fonction d'économie d'énergie n'est pas activée lors de la lecture de diaporamas ou de l'enregistrement de films, ou lorsque le produit est alimenté via une connexion USB ou connecté à un ordinateur ou à un téléviseur.

4-725-901-22(1) Copyright 2017 Sony Corporation

## Sélect. NTSC/PAL

Lit les films enregistrés avec le produit sur un téléviseur NTSC/PAL.

1. **MENU → (Réglage) → [Sélect. NTSC/PAL] → [Entrer]**

**Note**

- Si vous insérez une carte mémoire qui a été au préalable formatée avec un système vidéo différent, un message vous demandant de reformater la carte apparaît.
  Si vous souhaitez enregistrer avec un autre système, vous devez reformater la carte mémoire ou en utiliser une autre.
- Lorsque vous utilisez [Sélect. NTSC/PAL] et que le réglage sélectionné n'est plus le réglage par défaut, le message « Exécution en NTSC. » ou « Exécution en PAL. » apparaît sur l'écran de démarrage.

4-725-901-22(1) Copyright 2017 Sony Corporation

Appareil photo numérique
DSC-RX10M4

# Réglages HDMI : Résolution HDMI

Lorsque vous raccordez le produit à un téléviseur Haute Définition (HD) équipé de bornes HDMI à l'aide d'un câble HDMI (vendu séparément), vous pouvez sélectionner la Résolution HDMI pour lire les images sur le téléviseur.

1. **MENU → (Réglage) → [Réglages HDMI] → [Résolution HDMI] → réglage souhaité.**

## Détails des éléments du menu

**Auto :**
Le produit reconnaît automatiquement un téléviseur HD et règle la résolution de sortie.

**2160p/1080p :**
Transmet les signaux en 2160p/1080p.

**1080p :**
Transmet les signaux en qualité d'image HD (1080p).

**1080i :**
Transmet les signaux en qualité d'image HD (1080i).

**Note**

- Si le réglage [Auto] ne permet pas d'afficher correctement les images, sélectionnez [1080i], [1080p] ou [2160p/1080p], en fonction du téléviseur à raccorder.

4-725-901-22(1) Copyright 2017 Sony Corporation

Appareil photo numérique
DSC-RX10M4

# Réglages HDMI : Sortie 24p/60p (film) (Uniquement pour les modèles compatibles 1080 60i)

Vous pouvez régler le format de sortie HDMI sur 1080/24p ou 1080/60p lorsque [ Réglage d'enreg.] est réglé sur [24p 50M].

1. **MENU → (Réglage) → [Réglages HDMI] → [Résolution HDMI] → [1080p] ou [2160p/1080p].**
2. **MENU → (Réglage) → [Réglages HDMI] → [ Sortie 24p/60p] → réglage souhaité.**

## Détails des éléments du menu

**60p :**
Les films sont restitués au format 60p.
**24p :**
Les films sont restitués au format 24p.

**Note**

- Les étapes 1 et 2 peuvent être réalisées dans l'ordre que vous voulez.
- Lorsque [ Réglage d'enreg.] est réglé sur une autre option que [24p 50M], ce réglage est annulé, et la vidéo HDMI est restituée en fonction des réglages [Résolution HDMI].

## Rubrique associée

- Réglage d'enreg. (film)

4-725-901-22(1) Copyright 2017 Sony Corporation

# Réglages HDMI : Affichage info HDMI

Active/désactive l'affichage des informations de prise de vue lorsque le produit et le téléviseur sont connectés au moyen d'un câble HDMI (vendu séparément).

1. **MENU → (Réglage) → [Réglages HDMI] → [Affichage info HDMI] → réglage souhaité.**

## Détails des éléments du menu

**Activé :**
Affiche les informations de prise de vue sur le téléviseur.
L'image enregistrée et les informations de prise de vue sont affichées sur le téléviseur, et rien n'est affiché sur l'écran de l'appareil.

**Désactivé :**
N'affiche pas les informations de prise de vue sur le téléviseur.
Seule l'image enregistrée est affichée sur le téléviseur, et l'image enregistrée et les informations de prise de vue sont affichées sur l'écran de l'appareil.

**Note**

- Lorsque ce produit est connecté à un téléviseur compatible 4K, [Désactivé] est automatiquement sélectionné.
- Si vous réglez [ Format fichier] sur [XAVC S 4K] et enregistrez des films alors que l'appareil est connecté à un périphérique HDMI, les images ne seront pas affichées sur l'écran.

4-725-901-22(1) Copyright 2017 Sony Corporation

Appareil photo numérique
DSC-RX10M4

# Réglages HDMI : Sortie TC (film)

Active/désactive la superposition de l’information de code temporel TC au signal de sortie via le connecteur HDMI lors du transfert du signal vers d’autres périphériques à usage professionnel.
Cette fonction superpose les informations de code temporel au signal de sortie HDMI. Le produit transmet les informations de code temporel sous forme de données numériques, et non sous forme d’image affichée à l’écran. Le périphérique connecté peut ensuite utiliser ces données numériques pour reconnaître les données temporelles.

1. **MENU → (Réglage) → [Réglages HDMI] → [ Sortie TC] → réglage souhaité.**

## Détails des éléments du menu

**ON :**
Le code temporel est transmis à d'autres périphériques.
**OFF :**
Le code temporel n'est pas transmis à d'autres périphériques.

**Note**

- Lorsque [ Sortie TC] est réglé sur [ON], il se peut que l’image ne soit pas restituée correctement sur le téléviseur ou le dispositif d’enregistrement. En pareil cas, réglez [ Sortie TC] sur [OFF].

4-725-901-22(1) Copyright 2017 Sony Corporation

Appareil photo numérique
DSC-RX10M4

# Réglages HDMI : Commande REC (film)

Si vous raccordez l’appareil à un enregistreur /lecteur externe, vous pouvez utiliser l’appareil pour démarrer/arrêter l’enregistrement/la lecture à distance.

1. **MENU → (Réglage) → [Réglages HDMI] → [ Commande REC] → réglage souhaité.**

## Détails des éléments du menu

**ON :**
STBY L’appareil peut envoyer une commande d’enregistrement à un enregistreur/lecteur externe.
REC L’appareil envoie une commande d’enregistrement à un enregistreur/lecteur externe.

**OFF :**
L'appareil ne peut pas envoyer de commande de début/fin d'enregistrement à un enregistreur/lecteur externe.

**Note**

- Disponible pour les enregistreurs/lecteurs compatibles avec [ Commande REC].
- Lorsque vous utilisez la fonction [ Commande REC], réglez le mode de prise de vue sur (Film).
- Lorsque [ Sortie TC] est réglé sur [OFF], vous ne pouvez pas utiliser la fonction [ Commande REC] .
- Même lorsque REC est affiché, l'enregistreur/lecteur externe risque de ne pas fonctionner correctement en fonction des réglages ou de l'état de l'enregistreur/lecteur. Vérifiez si l’enregistreur/lecteur externe fonctionne correctement avant de l’utiliser.

4-725-901-22(1) Copyright 2017 Sony Corporation

Appareil photo numérique
DSC-RX10M4

# Réglages HDMI : COMMANDE HDMI

Lorsque vous raccordez le produit à un téléviseur compatible « BRAVIA » Sync à l'aide du câble HDMI (vendu séparément), vous pouvez commander le produit en dirigeant la télécommande du téléviseur vers le téléviseur.

1. **MENU → (Réglage) → [Réglages HDMI] → [COMMANDE HDMI] → réglage souhaité.**
2. **Raccordez ce produit à un téléviseur compatible « BRAVIA » Sync.**

   L'entrée du téléviseur bascule automatiquement et les images sur ce produit s'affichent sur l'écran du téléviseur.
3. **Appuyez sur le bouton SYNC MENU de la télécommande du téléviseur.**
4. **Utilisez ce produit avec la télécommande du téléviseur.**

## Détails des éléments du menu

**ON :**
Vous pouvez utiliser ce produit avec la télécommande du téléviseur.
**OFF :**
Vous ne pouvez pas utiliser ce produit avec la télécommande du téléviseur.

**Note**

- Si vous raccordez ce produit à un téléviseur au moyen d'un câble HDMI, les éléments du menu disponibles sont limités.
- [COMMANDE HDMI] est disponible uniquement avec un téléviseur compatible « BRAVIA » Sync. De plus, le fonctionnement du SYNC MENU est différent selon le téléviseur que vous utilisez. Pour plus d'informations, consultez le mode d'emploi fourni avec le téléviseur.
- Si le produit répond de manière inopportune aux commandes de la télécommande du téléviseur lorsqu'il est raccordé au téléviseur d'un autre fabricant à l'aide d'une connexion HDMI, sélectionnez MENU → (Réglage) → [Réglages HDMI] → [COMMANDE HDMI] → [OFF].

4-725-901-22(1) Copyright 2017 Sony Corporation

# Connexion USB

Permet de sélectionner le mode de connexion USB lorsque le produit est raccordé à un ordinateur, etc.

1. **MENU → (Réglage) → [Connexion USB] → réglage souhaité.**

## Détails des éléments du menu

**Auto :**
Établit automatiquement une connexion Stockage de masse ou MTP en fonction de l'ordinateur ou d'autres périphériques USB à raccorder. Les ordinateurs fonctionnant sous Windows 7, Windows 8.1 ou Windows 10 sont connectés en MTP et leurs fonctions spécifiques sont activées.

**Stock.de mass :**
Établit une connexion Stockage de masse entre le produit, un ordinateur et d'autres périphériques USB.

**MTP :**
Établit une connexion MTP entre ce produit, un ordinateur et d'autres périphériques USB. Les ordinateurs fonctionnant sous Windows 7, Windows 8.1 ou Windows 10 sont connectés en MTP et leurs fonctions spécifiques sont activées.

**PC à distance :**
Utilise « Remote Camera Control » pour commander ce produit depuis l'ordinateur, y compris pour les fonctions comme la prise de vue et le stockage des images sur l'ordinateur.

**Note**

- La connexion entre ce produit et un ordinateur peut prendre un certain temps lorsque [Connexion USB] est réglé sur [Auto].

**Rubrique associée**

- Régl. PC à distance : Dest. enreg. img fixe
- Régl. PC à distance : Sauv img PC RAW+J

4-725-901-22(1) Copyright 2017 Sony Corporation

Appareil photo numérique
DSC-RX10M4

# Réglage USB LUN

Améliore la compatibilité en limitant les fonctions de la connexion USB.

1. **MENU → (Réglage) → [Réglage USB LUN] → réglage souhaité.**

## Détails des éléments du menu

**Multiple :**
En principe, utilisez [Multiple].
**Unique :**
Réglez [Réglage USB LUN] sur [Unique] uniquement si vous ne parvenez pas à établir de connexion.

4-725-901-22(1) Copyright 2017 Sony Corporation

Appareil photo numérique
DSC-RX10M4

# Alimentation USB

Active/désactive l’alimentation via le câble micro-USB lorsque le produit est connecté à un ordinateur ou à un périphérique USB.

1. **MENU → (Réglage) → [Alimentation USB] → réglage souhaité.**

## Détails des éléments du menu

**ON :**
Le produit est alimenté via le câble micro-USB lorsqu'il est connecté à un ordinateur, etc.

**OFF :**
Le produit n'est pas alimenté via le câble micro-USB lorsqu'il est connecté à un ordinateur, etc. Si vous utilisez l'adaptateur secteur fourni, le produit est alimenté même lorsque [OFF] est sélectionné.

**Note**

- Insérez la batterie dans le produit pour activer l'alimentation via le câble USB.

4-725-901-22(1) Copyright 2017 Sony Corporation

Appareil photo numérique
DSC-RX10M4

# Régl. PC à distance : Dest. enreg. img fixe

Active/désactive la sauvegarde des images fixes stockées à la fois dans l'appareil et l'ordinateur pendant la prise de vue à distance de l'ordinateur. Ce réglage se révèle pratique si vous souhaitez vérifier les images enregistrées sur l'appareil sans laisser l'appareil sans surveillance.

* PC à distance : Utilise « Remote Camera Control » pour commander le produit depuis l'ordinateur, y compris pour les fonctions comme la prise de vue et le stockage des images sur l'ordinateur.

1. **MENU → (Réglage) → [Régl. PC à distance] → [Dest. enreg. img fixe] → réglage souhaité.**

## Détails des éléments du menu

**Uniquement PC :**
Sauvegarde les images fixes uniquement sur l'ordinateur.

**PC+caméra :**
Sauvegarde les images fixes sur l'ordinateur et l'appareil.

**Note**

- Pendant la prise de vue à distance par l'ordinateur, vous ne pouvez pas changer les réglages de [Dest. enreg. img fixe]. Ajustez les réglages avant de commencer la prise de vue.
- Si vous insérez une carte mémoire non enregistrable, vous ne pouvez pas prendre d'images fixes même si vous sélectionnez [PC+caméra].
- Si vous sélectionnez [PC+caméra] et n'avez pas inséré de carte mémoire dans l'appareil photo, vous ne pouvez pas déclencher l'obturateur même si [Déclen. sans c. mém.] est réglé sur [Activé].
- Pendant la lecture des images fixes sur l'appareil photo, vous ne pouvez pas photographier au moyen de PC à distance.

## Rubrique associée

- Connexion USB
- Déclen. sans c. mém.
- Régl. PC à distance : Sauv img PC RAW+J

4-725-901-22(1) Copyright 2017 Sony Corporation

Appareil photo numérique
DSC-RX10M4

# Régl. PC à distance : Sauv img PC RAW+J

Permet de sélectionner le type de fichier pour les images à transférer à l'ordinateur en prise de vue à distance de l'ordinateur.
Lors de la prise d'images fixes au moyen de la fonction PC à distance, l'application sur l'ordinateur n'affiche pas l'image tant qu'elle n'est pas complètement transférée. Lors de la prise de vue RAW+JPEG, vous pouvez accélérer la vitesse de traitement de l'affichage en transférant uniquement les images JPEG plutôt que de transférer à la fois les images RAW et JPEG.

* PC à distance : Utilise « Remote Camera Control » pour commander le produit depuis l'ordinateur, y compris pour les fonctions comme la prise de vue et le stockage des images sur l'ordinateur.

1. **MENU → (Réglage) → [Régl. PC à distance] → [Sauv img PC RAW+J] → réglage souhaité.**

## Détails des éléments du menu

**RAW & JPEG :**
Transfert à la fois les fichiers RAW et JPEG sur l'ordinateur.

**Uniquement JPEG :**
Transfert uniquement les fichiers JPEG sur l'ordinateur.

**Uniquement RAW :**
Transfert uniquement les fichiers RAW sur l'ordinateur.

**Note**

- [Sauv img PC RAW+J] peut être réglé uniquement si [ Qualité] est réglé sur [RAW & JPEG].

### Rubrique associée

- Connexion USB
- Qualité (image fixe)
- Régl. PC à distance : Dest. enreg. img fixe

4-725-901-22(1) Copyright 2017 Sony Corporation

Appareil photo numérique
DSC-RX10M4

## Langue

Sélectionne la langue à utiliser pour les éléments de menu, les avertissements et les messages.

1. **MENU → (Réglage) → [ Langue] → langue souhaitée.**

4-725-901-22(1) Copyright 2017 Sony Corporation

Appareil photo numérique
DSC-RX10M4

# Rég. date/heure

L'écran de réglage de l'horloge s'affiche automatiquement lorsque vous mettez pour la première fois ce produit sous tension ou lorsque la batterie interne rechargeable de sauvegarde est complètement déchargée. Sélectionnez ce menu pour régler la date et l'heure après la première mise sous tension.

1. **MENU → (Réglage) → [Rég. date/heure] → réglage souhaité.**

## Détails des éléments du menu

**Heure d'été :**
Active/désactive l'heure d'été [ON]/[OFF].
**Date/heure :**
Règle la date et l'heure.
**Format de date :**
Sélectionne le format d'affichage de la date et de l'heure.

### Astuce

- Pour charger la batterie interne rechargeable de sauvegarde, insérez une batterie chargée et laissez le produit éteint pendant 24 heures ou plus.
- Si l'horloge se réinitialise chaque fois que la batterie est chargée, il se peut que la batterie interne rechargeable de sauvegarde soit épuisée. Consultez votre centre de service après-vente.

4-725-901-22(1) Copyright 2017 Sony Corporation

## Réglage zone

Définit la zone dans laquelle vous utilisez le produit.

1. **MENU → (Réglage) → [Réglage zone] → zone souhaitée.**

4-725-901-22(1) Copyright 2017 Sony Corporation

# Informat. copyright

Ajoute des informations sur les droits d'auteur sur les images fixes.

1. **MENU → (Réglage) → [Informat. copyright] → réglage souhaité.**

2. **Lorsque vous sélectionnez [Définir photographe] ou [Définir le copyright], un clavier s'affiche à l'écran. Saisissez le nom souhaité.**

## Détails des éléments du menu

**Inscr. info. copyright :**
Active/désactive l'écriture des informations sur les droits d'auteur. ([ON]/[OFF])

- Si vous sélectionnez [ON], une icône © apparaît sur l'écran de prise de vue.

**Définir photographe :**
Permet de définir le nom du photographe.

**Définir le copyright :**
Permet de définir le nom du détenteur des droits d'auteur.

**Aff. info. copyright :**
Affiche les informations actuelles sur les droits d'auteur.

**Note**

- Vous ne pouvez saisir que des caractères alphanumériques et des symboles pour [Définir photographe] et [Définir le copyright]. Vous pouvez saisir jusqu'à 46 lettres.
- Une icône © apparaît lors de la lecture d'images comportant des informations sur les droits d'auteur.
- Afin d'éviter une utilisation non autorisée de [Informat. copyright], veillez à effacer les colonnes [Définir photographe] et [Définir le copyright] avant de prêter ou de transférer l'appareil à un tiers.
- Sony ne saurait être tenu responsable des problèmes ou dommages provoqués par l'utilisation de [Informat. copyright].

**Rubrique associée**

- Comment utiliser le clavier

4-725-901-22(1) Copyright 2017 Sony Corporation

Appareil photo numérique
DSC-RX10M4

## Version

Affiche la version du logiciel de ce produit. Vérifiez la version lorsque des mises à jour pour le logiciel de ce produit sont disponibles, etc.

1. **MENU → (Réglage) → [Version].**

**Note**

- La mise à jour ne peut être effectuée que si l'indicateur de charge restante de la batterie affiche (3 barres de charge restante de la batterie) ou plus. Il est recommandé d'utiliser une batterie suffisamment chargée ou l'adaptateur secteur (vendu séparément).

4-725-901-22(1) Copyright 2017 Sony Corporation

# Mode Démo

La fonction [Mode Démo] affiche automatiquement les films enregistrés sur la carte mémoire (démonstration) lorsque l'appareil n'a pas été utilisé pendant un certain temps. En principe, sélectionnez [OFF].

1. **MENU → (Réglage) → [Mode Démo] → réglage souhaité.**

## Détails des éléments du menu

**ON :**
La démonstration de lecture de film démarre automatiquement lorsque le produit n'est pas utilisé pendant environ une minute. Seuls les films AVCHD protégés peuvent être lus.
Réglez le mode de visualisation sur [Vue AVCHD], et protégez le film dont la date et l'heure d'enregistrement sont les plus anciennes.
**OFF :**
La démonstration est désactivée.

**Note**

- Vous pouvez régler cet élément uniquement lorsque le produit est alimenté par un adaptateur secteur (fourni).
- En l'absence de films AVCHD protégés sur la carte mémoire, vous ne pouvez pas sélectionner [ON].

4-725-901-22(1) Copyright 2017 Sony Corporation

Appareil photo numérique
DSC-RX10M4

# Rétablir le réglage

Permet de rétablir les réglages par défaut du produit. Même si vous exécutez [Rétablir le réglage], les images enregistrées sont conservées.

1. **MENU → (Réglage) → [Rétablir le réglage] → réglage souhaité.**

## Détails des éléments du menu

**Réinit. param. appar. photo :**
Réinitialise les principaux réglages de prise de vue à leurs valeurs par défaut.

**Initialiser :**
Réinitialise tous les réglages à leurs valeurs par défaut.

**Note**

- Veillez à ne pas retirer la batterie pendant la réinitialisation.
- Les réglages de [Profil d'image] ne seront pas réinitialisés même si vous exécutez [Réinit. param. appar. photo] ou [Initialiser].

4-725-901-22(1) Copyright 2017 Sony Corporation

## PlayMemories Mobile

L'utilisation de l'application pour smartphone PlayMemories Mobile vous permet de prendre une image tout en commandant l'appareil avec un smartphone ou de transférer les images enregistrées sur l'appareil vers le smartphone. Téléchargez et installez l'application PlayMemories Mobile depuis la boutique d'applications de votre smartphone. Si PlayMemories Mobile est déjà installé sur votre smartphone, veillez à le mettre à jour vers la plus récente version. Pour plus d'informations sur PlayMemories Mobile, consultez la page d'assistance (https://www.sony.net/pmm/).

La dernière version de l'application du smartphone a été rebaptisée Imaging Edge Mobile.

**Note**

- Les procédures d'utilisation et les affichages à l'écran sont modifiables sans préavis en fonction des futures mises à niveau.

4-725-901-22(1) Copyright 2017 Sony Corporation

Appareil photo numérique
DSC-RX10M4

# Commande de l'appareil photo avec un smartphone Android (Commande à distance par simple contact NFC)

Vous pouvez connecter ce produit à un smartphone Android équipé de la technologie NFC en les mettant en contact, puis commander le produit à l'aide du smartphone.
Assurez-vous que [Contrôl. via smartph.] est réglé sur [ON] en sélectionnant MENU → (Réseau) → [Contrôl. via smartph.].

1. **Activez la fonction NFC du smartphone.**

2. **Placez ce produit sur le mode de prise de vue.**
   - La fonction NFC est disponible uniquement lorsque le (repère N) est affiché sur l'écran.

3. **Mettez le smartphone en contact avec le produit.**

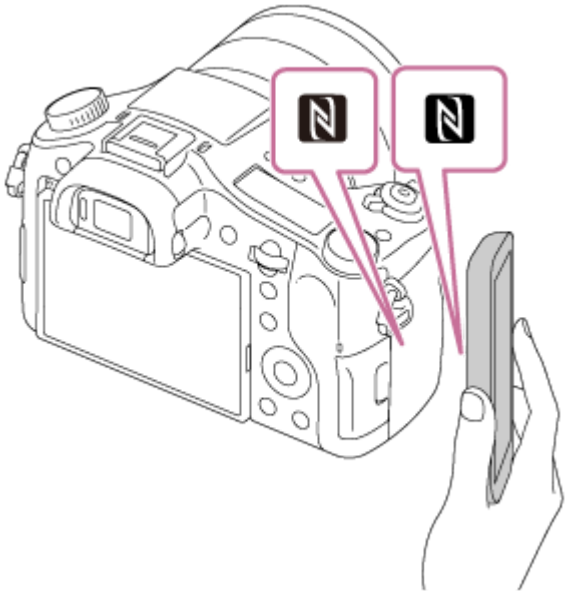

Le smartphone et le produit sont connectés, et PlayMemories Mobile est lancé.

- Vous pouvez prendre une image au moyen de la télécommande tout en vérifiant la composition de l'image sur l'écran de votre smartphone.
- Mettez le smartphone en contact avec le produit pendant une à deux secondes jusqu'à ce que PlayMemories Mobile soit lancé.

**À propos de « NFC »**
NFC est une technologie permettant la communication sans fil de courte portée entre plusieurs dispositifs, comme un téléphone portable ou une puce électronique, etc. NFC facilite la communication de données grâce à un simple toucher du point de contact désigné.

- NFC (Near Field Communication) est une norme internationale de technologie de communication sans fil de courte portée.

**Note**

- Si vous ne pouvez pas établir la connexion, procédez comme suit :
  - Lancez PlayMemories Mobile sur votre smartphone, puis approchez-le lentement du (repère N) de ce produit.
  - Si le smartphone est dans un étui, sortez-le.
  - Si le produit est dans un étui, enlevez-le.
  - Vérifiez que la fonction NFC est bien activée sur votre smartphone.
- Des interférences d'ondes radio peuvent se produire étant donné que les communications Bluetooth et les communications Wi-Fi utilisent la même bande fréquence. Si votre connexion Wi-Fi est instable, vous pouvez l'améliorer en désactivant la fonction Bluetooth de votre smartphone. Ce faisant, la fonction de liaison des informations sur l'emplacement n'est pas disponible.
- Lorsque vous enregistrez des films en commandant le produit à distance avec un smartphone, l'écran du produit s'assombrit.
- Lorsque [Mode avion] est réglé sur [ON], il est impossible de connecter ce produit au smartphone. Réglez [Mode avion] sur [OFF].
- Si ce produit et le smartphone sont connectés lorsque le produit est en mode de lecture, l'image affichée est envoyée au smartphone.

---

### Rubrique associée

- PlayMemories Mobile
- Mode avion

4-725-901-22(1) Copyright 2017 Sony Corporation

Appareil photo numérique
DSC-RX10M4

## Commande de l'appareil photo avec un smartphone Android (QR code)

Vous pouvez commander ce produit avec votre smartphone en le connectant à l'appareil photo au moyen du QR code. Assurez-vous que [Contrôl. via smartph.] est réglé sur [ON] en sélectionnant MENU → (Réseau) → [Contrôl. via smartph.].

1. **MENU → (Réseau) → [Contrôl. via smartph.] → [ Connexion].**

   QR code **(A)** et le SSID **(B)** s'affichent sur l'écran de ce produit.

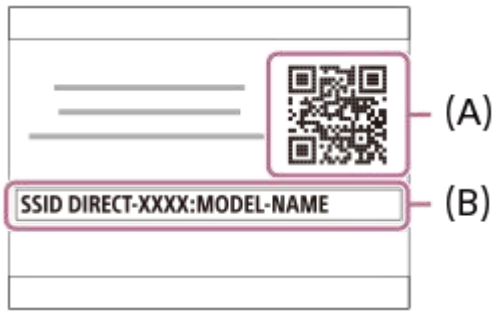


2. **Démarrez PlayMemories Mobile sur votre smartphone et sélectionnez [Scanner le QR Code de la caméra].**

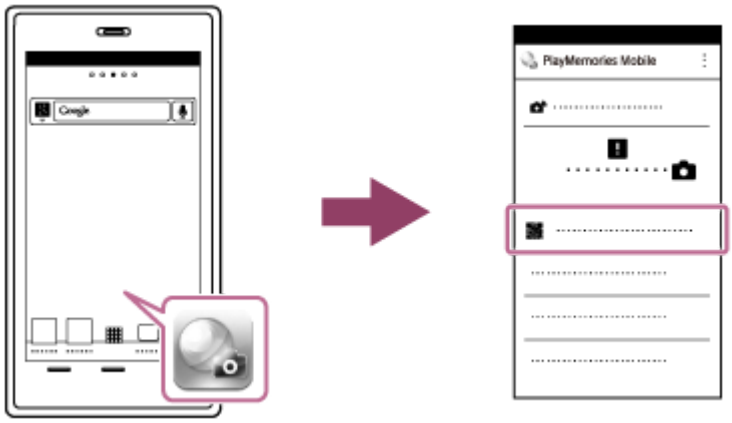


3. **Sélectionnez [OK] sur l'écran du smartphone.**

   - Lorsqu'un message s'affiche, sélectionnez de nouveau [OK].

4. **Lisez le QR code affiché sur l'écran de ce produit avec le smartphone.**

Après lecture du QR code, le message [Voulez-vous établir une connexion avec la caméra ?] s'affiche sur l'écran du smartphone.

**5 Sélectionnez [OK] sur l'écran du smartphone.**

Le smartphone est connecté au produit.

- Vous pouvez maintenant prendre des photos à distance tout en vérifiant la composition sur l'écran du smartphone.

**Astuce**

- Après lecture du QR code, le SSID (DIRECT-xxxx) et le mot de passe de ce produit sont enregistrés sur le smartphone. Ceci vous permet de connecter facilement le smartphone au produit par Wi-Fi ultérieurement en sélectionnant le SSID.(Configurez préalablement [Contrôl. via smartph.] sur [ON].)

**Note**

- Des interférences d'ondes radio peuvent se produire étant donné que les communications Bluetooth et les communications Wi-Fi utilisent la même bande fréquence. Si votre connexion Wi-Fi est instable, vous pouvez l'améliorer en désactivant la fonction Bluetooth de votre smartphone. Ce faisant, la fonction de liaison des informations sur l'emplacement n'est pas disponible.
- Lorsque vous enregistrez des films en commandant le produit à distance avec un smartphone, l'écran du produit s'assombrit.
- Si vous ne pouvez pas connecter votre smartphone à ce produit à l'aide de la fonction [Simple contact(NFC)] ou du QR code, utilisez le SSID et le mot de passe.

**Rubrique associée**

- PlayMemories Mobile
- Commande de l'appareil photo avec un smartphone Android (SSID)

4-725-901-22(1) Copyright 2017 Sony Corporation

Appareil photo numérique
DSC-RX10M4

## Commande de l'appareil photo avec un smartphone Android (SSID)

Vous pouvez commander ce produit avec votre smartphone en le connectant à l'appareil photo au moyen du SSID et du mot de passe.
Assurez-vous que [Contrôl. via smartph.] est réglé sur [ON] en sélectionnant MENU → (Réseau) → [Contrôl. via smartph.].

1. **MENU → (Réseau) → [Contrôl. via smartph.] → [ Connexion].**

   Le QR code s'affiche sur l'écran de ce produit.

2. **Appuyez sur le bouton (Supprimer) de ce produit.**

   Le SSID et le mot de passe de ce produit s'affichent sur son écran.

3. **Lancez PlayMemories Mobile sur votre smartphone.**

4. **Sélectionnez le nom du modèle du produit (DIRECT-xxxx: xxxx).**

5. **Saisissez le mot de passe qui s'affiche sur ce produit.**

Le smartphone est connecté au produit.

- Vous pouvez maintenant prendre des photos à distance tout en vérifiant la composition sur l'écran du smartphone.

**Note**

- Des interférences d'ondes radio peuvent se produire étant donné que les communications Bluetooth et les communications Wi-Fi utilisent la même bande fréquence. Si votre connexion Wi-Fi est instable, vous pouvez l'améliorer en désactivant la fonction Bluetooth de votre smartphone. Ce faisant, la fonction de liaison des informations sur l'emplacement n'est pas disponible.
- Lorsque vous enregistrez des films en commandant le produit à distance avec un smartphone, l'écran du produit s'assombrit.

**Rubrique associée**

- PlayMemories Mobile

4-725-901-22(1) Copyright 2017 Sony Corporation

Appareil photo numérique
DSC-RX10M4

# Commande de l'appareil photo avec un iPhone ou un iPad (QR code)

Vous pouvez connecter un iPhone ou un iPad à l'appareil au moyen du QR code et le commander avec l'iPhone ou l'iPad.
Assurez-vous que [Contrôl. via smartph.] est réglé sur [ON] en sélectionnant MENU → (Réseau) → [Contrôl. via smartph.].

1. **MENU → (Réseau) → [Contrôl. via smartph.] → [ Connexion].**

   QR code **(A)** et le SSID **(B)** s'affichent sur l'écran de ce produit.

2. **Démarrez PlayMemories Mobile sur votre iPhone ou iPad et sélectionnez [Scanner le QR Code de la caméra].**

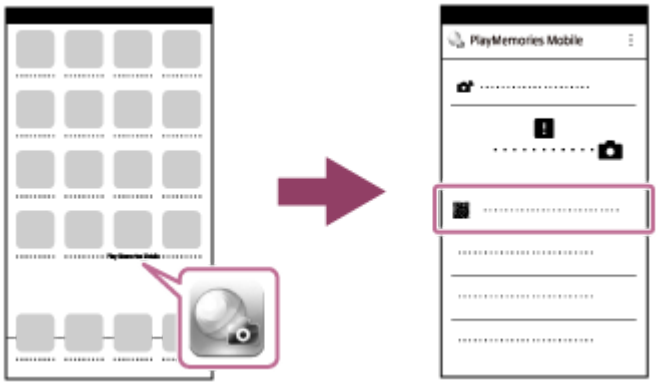


3. **Sélectionnez [OK] sur l'écran de votre iPhone ou iPad.**

   - Lorsqu'un message s'affiche, sélectionnez de nouveau [OK].

**4 Lisez le QR code affiché sur l’écran de ce produit avec votre iPhone ou iPad.**

**5 Installez le profil (informations de réglage) en suivant les instructions affichées sur l'écran de votre iPhone ou iPad et sélectionnez [OK].**

Le profil sera installé sur votre iPhone ou iPad.

- Si vous avez activé la fonction de verrouillage par code d’accès pour votre iPhone ou iPad, vous devez saisir le code d’accès. Saisissez le code d’accès que vous avez réglé pour votre iPhone ou iPad.

**6 Sélectionnez [Settings] sur l’écran « Home » → [Wi-Fi] → le SSID pour ce produit sur l’iPhone ou l’iPad.**

Votre iPhone ou iPad se connectera au produit.

**7 Retournez à l’écran « Home » de votre iPhone ou iPad et lancez PlayMemories Mobile.**

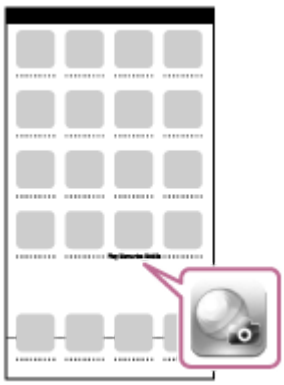

- Vous pouvez maintenant prendre des photos à distance tout en vérifiant la composition sur l’écran de votre iPhone ou iPad.

**Astuce**

- Après lecture du QR code, le SSID (DIRECT-xxxx) et le mot de passe de ce produit sont enregistrés sur votre iPhone ou iPad. Ceci vous permet de connecter facilement votre iPhone ou iPad au produit par Wi-Fi ultérieurement en sélectionnant le SSID. (Configurez préalablement [Contrôl. via smartph.] sur [ON].)

**Note**

- Des interférences d'ondes radio peuvent se produire étant donné que les communications Bluetooth et les communications Wi-Fi utilisent la même bande fréquence. Si votre connexion Wi-Fi est instable, vous pouvez l'améliorer en désactivant la fonction Bluetooth de votre smartphone. Ce faisant, la fonction de liaison des informations sur l'emplacement n'est pas disponible.
- Lorsque vous enregistrez des films en commandant le produit à distance avec un smartphone, l'écran du produit s'assombrit.
- Si vous ne pouvez pas connecter votre iPhone ou iPad à ce produit à l'aide du QR code, utilisez le SSID et le mot de passe.

---

### Rubrique associée

- PlayMemories Mobile
- Commande de l'appareil photo avec un iPhone ou un iPad (SSID)

4-725-901-22(1) Copyright 2017 Sony Corporation

Appareil photo numérique
DSC-RX10M4

## Commande de l'appareil photo avec un iPhone ou un iPad (SSID)

Vous pouvez commander l'appareil avec un iPhone ou un iPad en connectant l'iPhone ou l'iPad à l'appareil avec un SSID ou un mot de passe.
Assurez-vous que [Contrôl. via smartph.] est réglé sur [ON] en sélectionnant MENU → (Réseau) → [Contrôl. via smartph.].

1. **MENU → (Réseau) → [Contrôl. via smartph.] → [ Connexion].**

   Le QR code s'affiche sur l'écran de ce produit.

2. **Appuyez sur le bouton (Supprimer) de ce produit.**

   Le SSID et le mot de passe de ce produit s'affichent sur son écran.

3. **Sélectionnez le nom de modèle de ce produit (DIRECT-xxxx: xxxx) sur l'écran de réglage Wi-Fi de votre iPhone ou iPad.**

4. **Saisissez le mot de passe qui s'affiche sur ce produit.**

L'iPhone ou l'iPad est connecté au produit.

**5 Confirmez que votre iPhone ou iPad était connecté au « SSID » indiqué sur ce produit.**

**6 Retournez à l'écran « Home » de votre iPhone ou iPad et lancez PlayMemories Mobile.**

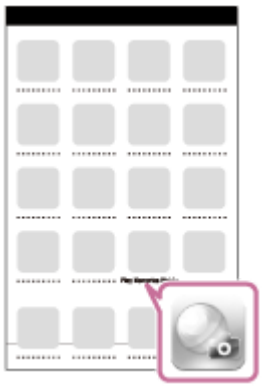

- Vous pouvez maintenant prendre des photos à distance tout en vérifiant la composition sur l'écran de votre iPhone ou iPad.

**Note**

- Des interférences d'ondes radio peuvent se produire étant donné que les communications Bluetooth et les communications Wi-Fi utilisent la même bande fréquence. Si votre connexion Wi-Fi est instable, vous pouvez l'améliorer en désactivant la fonction Bluetooth de votre smartphone. Ce faisant, la fonction de liaison des informations sur l'emplacement n'est pas disponible.
- Lorsque vous enregistrez des films en commandant le produit à distance avec un smartphone, l'écran du produit s'assombrit.

**Rubrique associée**

- PlayMemories Mobile

4-725-901-22(1) Copyright 2017 Sony Corporation

Appareil photo numérique
DSC-RX10M4

# Fnct Env. vers smart. : Env. vers smartphon.

Vous pouvez transférer des images fixes, des films XAVC S ou des films HFR sur un smartphone et les visionner. L'application PlayMemories Mobile doit être installée sur votre smartphone.

1. **MENU → (Réseau) → [Fnct Env. vers smart.]→ [Env. vers smartphon.] → réglage souhaité.**
   - Si vous appuyez sur le bouton (Env. vers smartphon.) en mode de lecture, l'écran de réglage pour [Env. vers smartphon.] apparaît.

2. **Si le produit est prêt à effectuer le transfert, l'écran d'information s'affiche sur le produit. Connectez le smartphone et le produit en utilisant ces informations.**
   - La méthode de réglage pour connecter le smartphone et le produit dépend du smartphone.

## Détails des éléments du menu

**Sélect. sur ce dispositif :**
Permet de sélectionner une image sur le produit pour la transférer vers le smartphone.
(1) Sélectionnez [Cette img], [Tout de cette date] ou [Plusieurs images].

- Les options affichées peuvent varier en fonction du mode de visualisation sélectionné sur l'appareil.

(2) Si vous sélectionnez [Plusieurs images], sélectionnez les images de votre choix au moyen du centre de la molette de commande, puis appuyez sur MENU → [Entrer].
**Sélect. sur smartphone :**
Affiche toutes les images enregistrées sur la carte mémoire du produit sur le smartphone.

**Note**

- Vous pouvez transférer uniquement les images sauvegardées sur la carte mémoire de l'appareil.
- Vous pouvez sélectionner une taille d'image à envoyer au smartphone parmi [Original], [2M] ou [VGA].
  Pour modifier la taille d'image, procédez comme suit.
  - Pour un smartphone Android
    Démarrez PlayMemories Mobile et modifiez la taille d'image en sélectionnant [Réglages] → [Copier la taille de l'image].
  - Pour un iPhone/iPad
    Sélectionnez PlayMemories Mobile dans le menu de réglage et modifiez la taille d'image à l'aide de [Copier la taille de l'image].
- Les images RAW sont converties au format JPEG lorsqu'elles sont envoyées.
- Vous ne pouvez pas envoyer de films au format AVCHD.
- Vous ne pouvez pas transférer de films XAVC S 4K ou les données d'origine de films XAVC S HD enregistrés en [120p]/[100p] sur un smartphone. Vous pouvez uniquement transférer les films proxy.

- Selon le smartphone, le film transféré peut ne pas être lu correctement. Par exemple, la lecture du film peut être saccadée, ou le son peut être coupé.
- Selon le format de l'image fixe, du film ou du film HFR, il peut s'avérer impossible de les lire sur un smartphone.
- Ce produit partage les informations de connexion pour [Env. vers smartphon.] avec un dispositif ayant l'autorisation de se connecter. Si vous voulez changer le dispositif qui est autorisé à se connecter au produit, réinitialisez les informations de connexion en suivant ces étapes. MENU → (Réseau) → [Réglages Wi-Fi] → [Réinit. SSID/MdP]. Après avoir réinitialisé les informations de connexion, il est nécessaire de réenregistrer le smartphone.
- Lorsque [Mode avion] est réglé sur [ON], il est impossible de connecter ce produit au smartphone. Réglez [Mode avion] sur [OFF].
- Lorsque vous transférez de nombreuses images ou des films longs, nous vous recommandons d'alimenter l'appareil en électricité depuis une prise murale à l'aide de l'adaptateur secteur (fourni).

**Rubrique associée**

- PlayMemories Mobile
- Commande de l'appareil photo avec un smartphone Android (QR code)
- Commande de l'appareil photo avec un smartphone Android (SSID)
- Commande de l'appareil photo avec un iPhone ou un iPad (QR code)
- Commande de l'appareil photo avec un iPhone ou un iPad (SSID)
- Envoi d'images à un smartphone Android (Partage par simple contact NFC)
- Fnct Env. vers smart. : Cible d'envoi (films proxy)
- Mode avion

4-725-901-22(1) Copyright 2017 Sony Corporation

Appareil photo numérique
DSC-RX10M4

# Fnct Env. vers smart. : Cible d'envoi (films proxy)

Lors du transfert de vidéos XAVC S sur un smartphone avec [Env. vers smartphon.], vous pouvez choisir de transférer le film proxy à débit binaire bas ou le film original à débit binaire élevé.

1. **MENU → (Réseau) → [Fnct Env. vers smart.] → [ Px Cible d'envoi] → réglage souhaité.**

## Détails des éléments du menu

**Uniquement proxy :**
Transfère uniquement les films proxy.

**Uniquement original :**
Transfère uniquement les films originaux.

**Proxy & original :**
Transfère les films proxy et originaux.

**Note**

- Vous ne pouvez pas transférer de films XAVC S 4K ou les données d'origine de films XAVC S HD enregistrés en [120p]/[100p] sur un smartphone. Vous pouvez uniquement transférer les films proxy.
- Lorsque vous transférez de nombreuses images ou des films longs, nous vous recommandons d'alimenter l'appareil en électricité depuis une prise murale à l'aide de l'adaptateur secteur (fourni).

**Rubrique associée**

- Fnct Env. vers smart. : Env. vers smartphon.
- Enregistr. proxy

4-725-901-22(1) Copyright 2017 Sony Corporation

# Envoi d'images à un smartphone Android (Partage par simple contact NFC)

D'un simple contact, vous pouvez connecter ce produit et un smartphone Android équipé de la technologie NFC pour envoyer une image affichée sur l'écran du produit directement vers le smartphone.Vous pouvez transférer des images fixes, des films XAVC S et des films HFR.

1. **Activez la fonction NFC du smartphone.**

2. **Affichez sur le produit une image à envoyer.**

3. **Mettez le smartphone en contact avec le produit.**

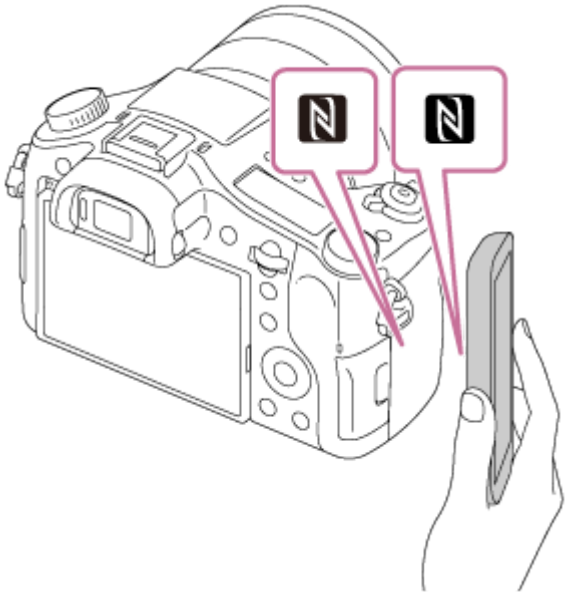

Le produit et le smartphone sont connectés, et PlayMemories Mobile est automatiquement lancé sur le smartphone, puis l'image affichée est envoyée vers le smartphone.

- Avant de mettre en contact le smartphone, annulez les fonctions de sommeil et de blocage de l'écran du smartphone.
- La fonction NFC est disponible uniquement sur les produits portant le symbole (N Mark).
- Mettez le smartphone en contact avec le produit pendant une à deux secondes jusqu'à ce que PlayMemories Mobile soit lancé.
- Pour transférer deux images ou plus, sélectionnez MENU → (Réseau) → [Fnct Env. vers smart.] → [Env. vers smartphon.] pour sélectionner des images. Après que l'écran d'activation de la connexion apparaît, utilisez NFC pour connecter le produit et le smartphone.

## À propos de « NFC »

NFC est une technologie permettant la communication sans fil de courte portée entre plusieurs dispositifs, comme un téléphone portable ou une puce électronique, etc. NFC facilite la communication de données grâce à un simple toucher du point de contact désigné.

- NFC (Near Field Communication) est une norme internationale de technologie de communication sans fil de courte portée.

**Note**

- Vous pouvez sélectionner une taille d'image à envoyer au smartphone parmi [Original], [2M] ou [VGA].
  Pour modifier la taille d'image, procédez comme suit.
  — Démarrez PlayMemories Mobile et modifiez la taille d'image en sélectionnant [Réglages] → [Copier la taille de l'image].
- Les images RAW sont converties au format JPEG lorsqu'elles sont envoyées.
- Vous ne pouvez pas envoyer de films au format AVCHD.
- Vous ne pouvez pas transférer de films XAVC S 4K ou les données d'origine de films XAVC S HD enregistrés en [120p]/[100p] sur un smartphone. Vous pouvez uniquement transférer les films proxy.
- Selon le smartphone, le film transféré peut ne pas être lu correctement. Par exemple, la lecture du film peut être saccadée, ou le son peut être coupé.
- Si les images sont affichées sous forme d'index d'images sur le produit, vous ne pouvez pas transférer d'images à l'aide de la fonction NFC.
- Si vous ne pouvez pas établir la connexion, procédez comme suit :
  — Lancez PlayMemories Mobile sur votre smartphone, puis approchez-le lentement du (repère N) de ce produit.
  — Si le smartphone est dans un étui, sortez-le.
  — Si le produit est dans un étui, enlevez-le.
  — Vérifiez que la fonction NFC est bien activée sur votre smartphone.
- Lorsque [Mode avion] est réglé sur [ON], vous ne pouvez pas connecter le produit et le smartphone. Réglez [Mode avion] sur [OFF].

**Rubrique associée**

- PlayMemories Mobile
- Fnct Env. vers smart. : Env. vers smartphon.
- Fnct Env. vers smart. : Cible d'envoi (films proxy)
- Mode avion

4-725-901-22(1) Copyright 2017 Sony Corporation

Appareil photo numérique
DSC-RX10M4

# Env. vers ordinateur

Vous pouvez transférer les images stockées sur le produit vers un ordinateur connecté à un point d'accès sans fil ou à routeur sans fil large bande et effectuer facilement des copies de sauvegarde grâce à cette opération. Avant de commencer, installez PlayMemories Home sur votre ordinateur et enregistrez le point d'accès sur le produit.

1. **Démarrez votre ordinateur.**
2. **MENU → (Réseau) → [Env. vers ordinateur].**

**Note**

- Selon les paramètres d'application de votre ordinateur, le produit se mettra automatiquement hors tension une fois les images sauvegardées sur votre ordinateur.
- Vous pouvez transférer des images depuis le produit vers un seul ordinateur à la fois.
- Si vous voulez transférer des images vers un autre ordinateur, connectez le produit et l'ordinateur via une connexion USB et suivez les instructions de PlayMemories Home.
- Les films proxy ne peuvent pas être transférés.

**Rubrique associée**

- Installation de PlayMemories Home
- Réglages Wi-Fi : WPS Push
- Réglages Wi-Fi : Régl. point d'accès

4-725-901-22(1) Copyright 2017 Sony Corporation

Appareil photo numérique
DSC-RX10M4

# Visionner sur TV

Vous pouvez visualiser les images sur un téléviseur compatible réseau en les transférant depuis le produit sans raccorder le produit et le téléviseur au moyen d'un câble. Pour certains téléviseurs, vous aurez peut-être à réaliser des opérations sur le téléviseur. Pour plus d'informations, consultez le mode d'emploi fourni avec le téléviseur.

1. **MENU → (Réseau) → [Visionner sur TV] → périphérique que vous souhaitez connecter.**

2. **Pour afficher les images sous forme de diaporama, appuyez au centre de la molette de commande.**

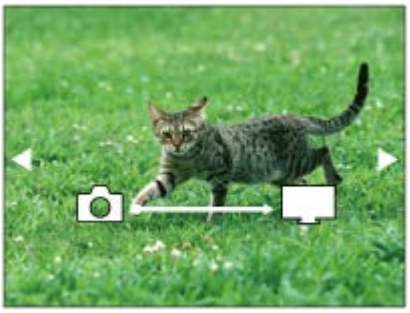

- Pour afficher manuellement l'image suivante/précédente, appuyez sur le côté droit/gauche de la molette de commande.
- Pour changer le périphérique à connecter, appuyez sur le côté inférieur de la molette de commande, puis sélectionnez [List. dispos].

## Réglages du diaporama

Vous pouvez modifier les réglages du diaporama en appuyant sur le côté inférieur de la molette de commande.
**Lecture sélection :**
Permet de sélectionner le groupe d'images à afficher.
**Vue par doss. (Img fixe) :**
Permet de sélectionner entre [Tous] et [Tout le dossier].
**Vue par date :**
Permet de sélectionner entre [Tous] et [Img même date].
**Intervalle :**
Permet de sélectionner entre [Court] et [Long].
**Effets* :**
Permet de sélectionner entre [ON] et [OFF].
**Taille d'img lecture :**
Permet de sélectionner entre [HD] et [4K].

* Les réglages ne sont efficaces que pour un téléviseur BRAVIA qui est compatible avec les fonctions.

**Note**

- Vous pouvez utiliser cette fonction sur un téléviseur compatible DLNA.
- Vous pouvez visualiser les images sur un téléviseur compatible Wi-Fi Direct ou compatible réseau (y compris la télévision par câble).
- Si vous raccordez le téléviseur et l'appareil sans utiliser Wi-Fi Direct, vous devez tout d'abord enregistrer votre point d'accès sur l'appareil.
- L'affichage des images sur le téléviseur peut prendre un certain temps.

- Il est impossible de visionner des films sur un téléviseur au moyen de la fonction Wi-Fi. Utilisez un câble HDMI (vendu séparément).

**Rubrique associée**

- Réglages Wi-Fi : WPS Push
- Réglages Wi-Fi : Régl. point d'accès

4-725-901-22(1) Copyright 2017 Sony Corporation

Appareil photo numérique
DSC-RX10M4

# Régl. liais. inf. empl

Vous pouvez utiliser l'application PlayMemories Mobile pour obtenir des informations sur l'emplacement depuis un smartphone connecté à votre appareil photo au moyen de la communication Bluetooth. Vous pouvez enregistrer les informations sur l'emplacement obtenues lors de la prise de vue.

## Préparatifs à l'avance

Pour utiliser la fonction de liaison des informations sur l'emplacement de l'appareil, l'application PlayMemories Mobile est nécessaire.
Si « Liaison informations emplacement » ne s'affiche pas sur la page principale de PlayMemories Mobile, il est nécessaire d'exécuter les étapes suivantes au préalable.

1. Installez PlayMemories Mobile sur votre smartphone.
   - Vous pouvez installer PlayMemories Mobile depuis le magasin d'applications de votre smartphone. Si vous avez déjà installé l'application, mettez-la à jour à la version la plus récente.
2. Transférez une image pré-enregistrée sur votre smartphone au moyen de la fonction [Env. vers smartphon.] de l'appareil.
   - Après avoir transféré une image enregistrée au moyen de votre smartphone, « Liaison informations emplacement » apparaît sur la page principale de l'application.

## Procédure de fonctionnement

: Opérations effectuées sur le smartphone
: Opérations effectuées sur l'appareil photo

1. : Confirmez que la fonction Bluetooth de votre smartphone est activée.
   - N'effectuez pas la synchronisation Bluetooth sur l'écran de réglage du smartphone. Aux étapes 2 à 7, la synchronisation est effectuée au moyen de l'appareil et de l'application PlayMemories Mobile.
   - Si vous exécutez par inadvertance la synchronisation sur l'écran de réglage du smartphone à l'étape 1, annulez-la, puis exécutez-la en suivant les étapes 2 à 7 au moyen de l'appareil et de l'application PlayMemories Mobile.
2. : Sur l'appareil photo, sélectionnez MENU → (Réseau) → [Réglages Bluetooth] → [Fonction Bluetooth] → [ON].
3. : Sur l'appareil photo, sélectionnez MENU → (Réseau) → [Réglages Bluetooth] → [Jumelage].
4. : Lancez PlayMemories Mobile sur votre smartphone et touchez « Liaison informations emplacement ».
   - Si « Liaison informations emplacement » ne s'affiche pas, suivez les étapes « Préparatifs à l'avance » ci-dessus.
5. : Activez [Liaison informations emplacement] sur l'écran de réglage [Liaison informations emplacement] de PlayMemories Mobile.
6. : Suivez les instructions sur l'écran de réglage [Liaison informations emplacement] de PlayMemories Mobile, puis sélectionnez votre appareil dans la liste.
7. : Sélectionnez [OK] lorsqu'un message s'affiche sur l'écran de l'appareil.

- La synchronisation de l'appareil et de PlayMemories Mobile est terminée.

8. : Sur l'appareil photo, sélectionnez MENU → (Réseau) → [ Régl. liais. inf. empl] → [Liais. info. d'emplac.] → [ON].

   - (icône d'obtention des informations sur l'emplacement) s'affiche sur l'écran de l'appareil. Les informations sur l'emplacement obtenues par votre smartphone via GPS, etc., seront enregistrées lors de la prise de vue.

### Détails des éléments du menu

**Liais. info. d'emplac. :**
Active/désactive l'obtention des informations sur l'emplacement en reliant un smartphone.

**Corr. auto. de l'heure :**
Active/désactive la correction automatique du réglage de la date de l'appareil au moyen des informations provenant d'un smartphone lié.

**Ajust. auto. région :**
Active/désactive la correction automatique du réglage de la zone de l'appareil au moyen des informations provenant d'un smartphone lié.

### Icônes affichées lors de l'obtention des informations sur l'emplacement

(Obtention des informations sur l'emplacement) : L'appareil obtient les informations sur l'emplacement.
(Les informations sur l'emplacement ne peuvent pas être obtenues) : L'appareil ne peut pas obtenir les informations sur l'emplacement.
(Connexion Bluetooth disponible) : La connexion Bluetooth avec le smartphone est établie.
(Connexion Bluetooth non disponible) : La connexion Bluetooth avec le smartphone n'est pas établie.

**Astuce**

- Les informations sur l'emplacement peuvent être liées lorsque PlayMemories Mobile s'exécute sur le smartphone même si son écran est éteint. Toutefois, si l'appareil a été mis hors tension pendant un certain temps, les informations sur l'emplacement peuvent ne pas être liées immédiatement lorsque vous rallumez l'appareil. Dans ce cas, les informations sur l'emplacement seront immédiatement liées si vous ouvrez l'écran PlayMemories Mobile sur le smartphone.
- Lorsque PlayMemories Mobile ne fonctionne pas, par exemple, lorsque le smartphone redémarre, lancez PlayMemories Mobile pour reprendre la liaison des informations sur l'emplacement.
- Si la fonction de liaison des informations sur l'emplacement ne fonctionne pas correctement, voir les remarques suivantes et procédez à nouveau à la synchronisation.
  - Confirmez que la fonction Bluetooth de votre smartphone est activée.
  - Confirmez que l'appareil n'est pas connecté à d'autres appareils via la fonction Bluetooth.
  - Confirmez que [Mode avion] pour l'appareil est réglé sur [OFF].
  - Supprimez les informations de synchronisation pour l'appareil enregistré dans PlayMemories Mobile.
  - Exécutez [Réinit. régl. Réseau] de l'appareil.
- Pour des instructions plus détaillées, reportez-vous à la page d'assistance suivante.
  https://www.sony.net/iem/btg/

**Note**

- Lorsque vous réinitialisez l'appareil, les informations de synchronisation sont également effacées. Pour effectuer à nouveau la synchronisation, supprimez les informations de synchronisation pour l'appareil enregistré dans PlayMemories Mobile avant d'essayer à nouveau.
- Les informations sur l'emplacement ne sont pas enregistrées si elles ne peuvent pas être obtenues, comme lorsque la connexion Bluetooth est interrompue.
- L'appareil peut être synchronisé avec un maximum de 15 périphériques Bluetooth, mais peut relier les informations sur l'emplacement avec celles d'un seul smartphone. Si vous voulez relier les informations sur l'emplacement à celles d'un autre smartphone, désactivez la fonction [Liaison informations emplacement] du smartphone déjà lié.
- Si la connexion Bluetooth est instable, retirez tout obstacle, comme des personnes ou des objets métalliques, d'entre l'appareil et le smartphone synchronisé.
- Lorsque vous synchronisez l'appareil et votre smartphone, assurez-vous d'utiliser le menu [Liaison informations emplacement] sur PlayMemories Mobile.

## Smartphones pris en charge

- Smartphones Android : Android 5.0 ou ultérieur et compatible avec Bluetooth 4.0 ou ultérieur*
- iPhone/iPad : iPhone 4S ou ultérieur/iPad 3e génération ou ultérieur

* En date de septembre 2017. Pour obtenir les informations les plus récentes, consultez le site d'assistance.
* Pour connaître la version Bluetooth, consultez le site Web pour votre smartphone.

---

### Rubrique associée

- PlayMemories Mobile
- Fnct Env. vers smart. : Env. vers smartphon.
- Réglages Bluetooth

4-725-901-22(1) Copyright 2017 Sony Corporation

Appareil photo numérique
DSC-RX10M4

## Mode avion

Vous pouvez désactiver temporairement toutes les fonctions sans fil, y compris la fonction Wi-Fi, lorsque vous vous trouvez à bord d'un avion, etc.

1. **MENU → (Réseau) → [Mode avion] → réglage souhaité.**

   Si vous réglez [Mode avion] sur [ON], une marque d'avion s'affiche sur l'écran.

4-725-901-22(1) Copyright 2017 Sony Corporation

Appareil photo numérique
DSC-RX10M4

# Réglages Wi-Fi : WPS Push

Si votre point d'accès comporte un bouton Wi-Fi Protected Setup (WPS), vous pouvez enregistrer facilement le point d'accès sur ce produit.

1. **MENU → (Réseau) →[Réglages Wi-Fi] → [WPS Push].**

2. **Poussez le bouton Wi-Fi Protected Setup (WPS) sur le point d'accès auquel vous voulez vous connecter.**

**Note**

- [WPS Push] fonctionne uniquement si le réglage de sécurité de votre point d'accès est réglé sur WPA ou WPA2, et si votre point d'accès est compatible avec la méthode du bouton Wi-Fi Protected Setup (WPS). Si le réglage de sécurité est placé sur WEP ou si votre point d'accès ne prend pas en charge la méthode du bouton Wi-Fi Protected Setup (WPS), exécutez [Régl. point d'accès].
- Pour plus d'informations sur les fonctions et les réglages disponibles sur votre point d'accès, reportez-vous au mode d'emploi de celui-ci ou contactez l'administrateur du point d'accès.
- Une connexion peut ne pas être possible ou la distance de communication peut être plus courte selon les conditions ambiantes, telles que le type de matériau du mur et la présence d'obstacles ou d'ondes radio entre le produit et le point d'accès. Dans ce cas, modifiez l'emplacement du produit ou rapprochez-le du point d'accès.

**Rubrique associée**

- Réglages Wi-Fi : Régl. point d'accès

4-725-901-22(1) Copyright 2017 Sony Corporation

Appareil photo numérique
DSC-RX10M4

# Réglages Wi-Fi : Régl. point d'accès

Vous pouvez enregistrer votre point d'accès manuellement. Avant de lancer la procédure, vérifiez le nom SSID du point d'accès, le système de sécurité et le mot de passe. Le mot de passe peut être préétabli sur certains appareils. Pour en savoir plus, voir le mode d'emploi du point d'accès ou adressez-vous à l'administrateur du point d'accès.

1. **MENU → (Réseau) → [Réglages Wi-Fi] → [Régl. point d'accès].**

2. **Sélectionnez le point d'accès à enregistrer.**

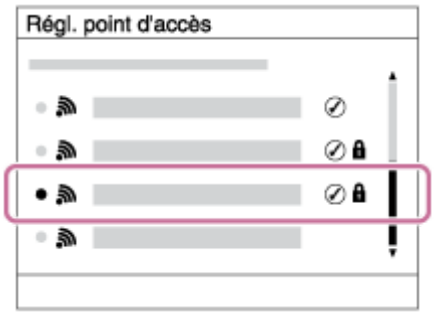


**Lorsque le point d'accès souhaité s'affiche à l'écran :** Sélectionnez le point d'accès désiré.
**Lorsque le point d'accès souhaité ne s'affiche pas à l'écran :** Sélectionnez [Réglage manuel] et définissez le point d'accès.

- Si vous sélectionnez [Réglage manuel], saisissez le nom SSID du point d'accès, puis sélectionnez le système de sécurité.

3. **Saisissez le mot de passe puis sélectionnez [OK].**

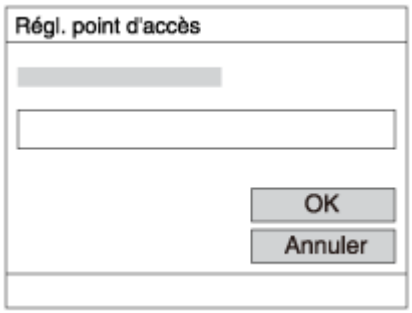


- Les points d'accès sans le symbole n'ont pas besoin de mot de passe.

4. **Sélectionnez [OK].**

## Autres éléments de réglage

Selon l'état ou la méthode de réglage de votre point d'accès, il se peut que vous souhaitiez régler d'autres éléments.

**WPS PIN :**
Affiche le code PIN saisi dans le périphérique raccordé.
**Connex. Prioritaire :**
Sélectionnez [ON] ou [OFF].

**Réglage adresse IP :**
Sélectionnez [Auto] ou [Manuel].

**Adresse IP :**
Si vous saisissez l'adresse IP manuellement, saisissez l'adresse spécifiée.

**Masque sous-réseau/Passerelle par défaut :**
Si vous avez réglé [Réglage adresse IP] sur [Manuel], saisissez chaque adresse en fonction de votre environnement réseau.

**Note**

- Pour donner la priorité au point d'accès enregistré à l'avenir, réglez [Connex. Prioritaire] sur [ON].

---

**Rubrique associée**

- Réglages Wi-Fi : WPS Push
- Comment utiliser le clavier

4-725-901-22(1) Copyright 2017 Sony Corporation

Appareil photo numérique
DSC-RX10M4

# Réglages Wi-Fi : Affich. Adresse MAC

Permet d'afficher l'adresse MAC du produit.

1. **MENU → (Réseau) → [Réglages Wi-Fi] → [Affich. Adresse MAC].**

4-725-901-22(1) Copyright 2017 Sony Corporation

Appareil photo numérique
DSC-RX10M4

# Réglages Wi-Fi : Réinit. SSID/MdP

Ce produit partage les informations de connexion pour [Env. vers smartphon.] et [ Connexion] avec un dispositif ayant l'autorisation de se connecter. Si vous voulez changer le dispositif qui est autorisé à se connecter, réinitialisez les informations de connexion.

1. **MENU → (Réseau) → [Réglages Wi-Fi] → [Réinit. SSID/MdP] → [OK].**

**Note**

- Si vous connectez ce produit à un smartphone après réinitialisation des informations de connexion, vous devez faire de nouveau les réglages pour le smartphone.

**Rubrique associée**

- Fnct Env. vers smart. : Env. vers smartphon.
- Contrôl. via smartph.

4-725-901-22(1) Copyright 2017 Sony Corporation

Appareil photo numérique
DSC-RX10M4

# Éditer Nom Disposit.

Vous pouvez changer le nom du dispositif pour la connexion Wi-Fi Direct ou Bluetooth.

1. **MENU → (Réseau) → [Éditer Nom Disposit.].**
2. **Sélectionnez la zone de saisie, puis saisissez le nom du dispositif→[OK].**

**Rubrique associée**

- Réglages Wi-Fi : WPS Push
- Réglages Wi-Fi : Régl. point d'accès
- Comment utiliser le clavier

4-725-901-22(1) Copyright 2017 Sony Corporation

Appareil photo numérique
DSC-RX10M4

## Réinit. régl. Réseau

Permet de rétablir les réglages par défaut du réseau.

1. **MENU → (Réseau) → [Réinit. régl. Réseau] → [Entrer].**

4-725-901-22(1) Copyright 2017 Sony Corporation

Appareil photo numérique
DSC-RX10M4

## Environnement matériel et logiciel recommandé

Vous pouvez vérifier l'environnement d'exploitation du logiciel à l'adresse URL suivante :
http://www.sony.net/pcenv/

4-725-901-22(1) Copyright 2017 Sony Corporation

Appareil photo numérique
DSC-RX10M4

## PlayMemories Home

PlayMemories Home vous permet de faire ce qui suit :

- Vous pouvez importer des images prises avec ce produit sur votre ordinateur.
- Vous pouvez lire les images importées sur votre ordinateur.
- Vous pouvez partager vos images au moyen de PlayMemories Online.
- Vous pouvez éditer des films en les coupant ou en les assemblant.
- Vous pouvez ajouter différents effets aux films, comme une musique de fond ou des sous-titres.
- Vous pouvez modifier la vitesse de lecture des films et des films enregistrés au ralenti.

En outre sous Windows, vous pouvez faire ce qui suit :

- Afficher les images sur votre ordinateur sous forme de calendrier, en les classant par date de prise de vue.
- Vous pouvez éditer et corriger les images, par exemple au moyen du recadrage ou du redimensionnement.
- Vous pouvez créer des disques à partir de films importés sur un ordinateur.
  Vous pouvez créer des disques Blu-ray ou AVCHD à partir de films au format XAVC S.
- Télécharger des images sur un service réseau. (Une connexion Internet est nécessaire.)
- Pour d'autres informations, consultez l'Aide de PlayMemories Home.

**Rubrique associée**

- Installation de PlayMemories Home

4-725-901-22(1) Copyright 2017 Sony Corporation

Appareil photo numérique
DSC-RX10M4

## Installation de PlayMemories Home

1. **Saisissez l'URL ci-dessous dans le navigateur Internet de votre ordinateur pour accéder au site, puis téléchargez PlayMemories Home en suivant les instructions à l'écran.**

   http://www.sony.net/pm/

   - Une connexion Internet est nécessaire.
   - Pour plus d'informations, consultez la page d'assistance PlayMemories Home (en anglais uniquement). http://www.sony.co.jp/pmh-se/

2. **Raccordez le produit à votre ordinateur à l'aide du câble micro-USB (fourni), puis mettez le produit sous tension.**

   - Il est possible d'ajouter de nouvelles fonctions à PlayMemories Home. Même si PlayMemories Home a déjà été installé sur votre ordinateur, connectez de nouveau le produit à votre ordinateur.
   - Ne débranchez pas le câble micro-USB (fourni) de l'appareil lorsque celui-ci fonctionne ou lorsque l'écran d'accès est affiché. Vous risqueriez d'endommager les données.

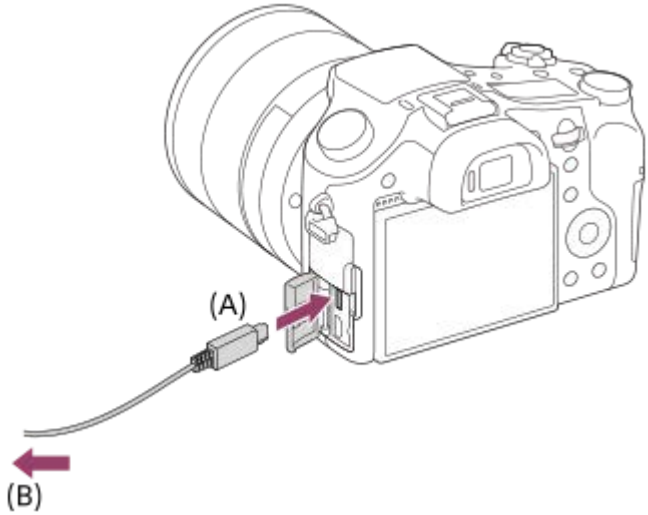


**A :** Vers le Multi/micro connecteur USB
**B :** Vers la prise USB de l'ordinateur

**Note**

- Connectez-vous en tant qu'administrateur.
- Il peut être nécessaire de redémarrer votre ordinateur. Lorsque le message de confirmation de redémarrage apparaît, redémarrez l'ordinateur en suivant les instructions sur l'écran.
- Selon l'environnement système de votre ordinateur, il se peut que DirectX soit installé.

4-725-901-22(1) Copyright 2017 Sony Corporation

Appareil photo numérique
DSC-RX10M4

## Connexion à un ordinateur

1. **Insérez une batterie suffisamment chargée dans l'appareil ou branchez l'appareil à une prise murale avec un adaptateur secteur (vendu séparément).**

2. **Allumez l'appareil et l'ordinateur.**

3. **Vérifiez que [Connexion USB] sous (Réglage) est réglé sur [Stock.de mass].**

4. **Raccordez l'appareil à votre ordinateur à l'aide du câble micro-USB (fourni) (A).**

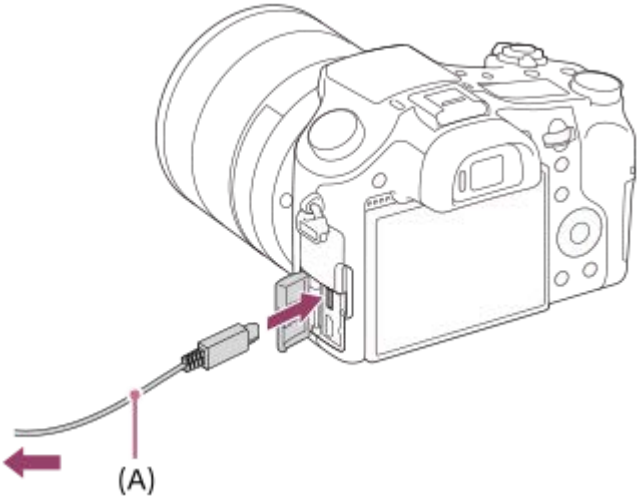


- Lors de la première connexion de l'appareil à un ordinateur, la procédure de reconnaissance de l'appareil peut démarrer automatiquement sur l'ordinateur. Patientez jusqu'à ce qu'elle se termine.
- Si vous raccordez le produit à votre ordinateur à l'aide du câble micro-USB alors que [Alimentation USB] est réglé sur [ON], l'alimentation est assurée par l'ordinateur. (Réglage par défaut : [ON])

**Rubrique associée**

- Connexion USB
- Réglage USB LUN

4-725-901-22(1) Copyright 2017 Sony Corporation

# Importation d'images vers un ordinateur sans utiliser PlayMemories Home

PlayMemories Home vous permet d'importer facilement des images. Pour plus d'informations sur les fonctions de PlayMemories Home, reportez-vous à l'Aide de PlayMemories Home.

## Importation d'images vers un ordinateur sans utiliser PlayMemories Home (sous Windows)

Lorsque l'assistant de lecture automatique apparaît après avoir établi une connexion USB entre ce produit et un ordinateur, cliquez sur [Ouvrir le dossier et afficher les fichiers] → [OK] → [DCIM]. Puis copiez les images souhaitées sur l'ordinateur.

## Importation d'images vers un ordinateur sans utiliser PlayMemories Home (sous Mac)

Raccordez le produit à votre ordinateur Mac. Double-cliquez sur l'icône nouvellement reconnue sur le bureau → le dossier dans lequel l'image que vous voulez importer est stockée. Puis faites glisser le fichier d'image sur l'icône du disque dur.

**Note**

- Pour les opérations comme l'importation de films XAVC S ou AVCHD sur l'ordinateur, utilisez le logiciel PlayMemories Home.
- Ne modifiez ni ne traitez les fichiers/dossiers de film AVCHD ou XAVC S depuis l'ordinateur raccordé. Vous risqueriez d'endommager les fichiers de film ou de les rendre illisibles. Ne supprimez pas ou ne copiez pas de films AVCHD ou XAVC S sur la carte mémoire de l'ordinateur. Sony n'est pas responsable des conséquences découlant de telles opérations via l'ordinateur.

4-725-901-22(1) Copyright 2017 Sony Corporation

Appareil photo numérique
DSC-RX10M4

# Déconnexion de l'appareil de l'ordinateur

Exécutez les étapes 1 et 2 ci-dessous avant d'effectuer les opérations suivantes :

- Débrancher le câble micro-USB.
- Retirer une carte mémoire.
- Mettre le produit hors tension.

1. **Cliquez sur (Retirer le périphérique en toute sécurité et éjecter le média) dans la barre des tâches.**

2. **Cliquez sur le message affiché.**

**Note**

- Sur les ordinateurs Mac, glissez-déposez l'icône de la carte mémoire ou l'icône du lecteur dans l'icône « Corbeille ». L'appareil sera déconnecté de l'ordinateur.
- Sur les ordinateurs fonctionnant sous Windows 7/Windows 8, il se peut que l'icône de déconnexion ne s'affiche pas. Dans ce cas, vous pouvez sauter les étapes ci-dessus.
- Ne retirez pas le câble micro-USB de l'appareil alors que le témoin d'accès est allumé. Cela risquerait d'endommager les données.

4-725-901-22(1) Copyright 2017 Sony Corporation

Appareil photo numérique
DSC-RX10M4

# Imaging Edge

Imaging Edge est une suite de logiciels comprenant des fonctions comme la prise de vue à distance depuis un ordinateur et le réglage ou développement des images RAW enregistrées avec l'appareil photo.

**Viewer :**
Vous pouvez afficher et rechercher les images.

**Edit :**
Vous pouvez modifier les images avec différentes corrections comme la courbe tonale et la netteté, et développer les images enregistrées au format RAW.

**Remote :**
Vous pouvez ajuster les réglages de l'appareil ou photographier des images depuis un ordinateur connecté à l'appareil avec un câble USB.
Pour commander l'appareil à l'aide de l'ordinateur, sélectionnez MENU → (Réglage) → [Connexion USB] → [PC à distance], puis connectez l'appareil à l'ordinateur avec un câble USB.

Pour plus d'informations sur la manière d'utiliser Imaging Edge, consultez la page d'assistance.
https://www.sony.net/disoft/help/

## Installation de Imaging Edge sur votre ordinateur

Téléchargez le logiciel depuis l'URL suivante et installez-le :
https://www.sony.net/disoft/d/

**Rubrique associée**

- Connexion USB

4-725-901-22(1) Copyright 2017 Sony Corporation

Appareil photo numérique
DSC-RX10M4

## Sélection du disque à créer

Vous pouvez créer un disque qui pourra être lu sur d'autres périphériques à partir d'un film enregistré avec cet appareil. Le type de périphérique capable de lire le disque dépend du type de disque. Sélectionnez un type de disque adapté aux périphériques de lecture que vous souhaitez utiliser.
Selon le type de film, il se peut que le format du film soit converti lors de la création du disque.

**Qualité d'image haute définition (HD) (Disque Blu-ray)**
Les films avec une qualité d'image haute définition (HD) peuvent être enregistrés sur un disque Blu-ray, et un disque avec une qualité d'image haute définition (HD) est créé.
Un disque Blu-ray vous permet d'enregistrer des films en qualité d'image haute définition (HD) d'une durée plus importante qu'avec les disques DVD.
Formats de films enregistrables : XAVC S, AVCHD
Lecteurs : périphériques de lecture de disques Blu-ray (lecteurs de disque Blu-ray Sony, PlayStation 3, etc.)

**Qualité d'image haute définition (HD) (disque d'enregistrement AVCHD)**
Les films avec une qualité d'image haute définition (HD) peuvent être enregistrés sur un support DVD, tel que des disques DVD-R, et un disque avec une qualité d'image haute définition (HD) est créé.
Formats de films enregistrables : XAVC S, AVCHD
Lecteurs : périphériques de lecture de format AVCHD (lecteurs de disque Blu-ray Sony, PlayStation 3, etc.)
La lecture de ces genres de disques n'est pas possible sur un lecteur DVD ordinaire.

**Qualité d'image à définition standard (STD)**
Des films avec une qualité d'image à définition standard (STD) convertis à partir de films avec une qualité d'image haute définition (HD) peuvent être enregistrés sur un support DVD, tel que des disques DVD-R, et un disque avec une qualité d'image standard (STD) est créé.
Formats de films enregistrables : AVCHD
Lecteurs : Périphériques de lecture DVD ordinaires (lecteurs DVD, ordinateurs pouvant lire des disques DVD, etc.)

**Astuce**

- Vous pouvez utiliser les types suivants de disques 12 cm avec PlayMemories Home.
  **BD-R/DVD-R/DVD+R/DVD+R DL** : non réinscriptible
  **BD-RE/DVD-RW/DVD+RW** : réinscriptible
  Il est impossible d'effectuer plusieurs enregistrements.
- Mettez toujours à jour votre « PlayStation 3 » pour utiliser la version la plus récente du logiciel système de « PlayStation 3 ».

**Note**

- Les films 4K ne peuvent pas être enregistrés sur un disque de qualité d'image 4K.

**Rubrique associée**

- Création de disques Blu-ray à partir de films de qualité d'image haute définition
- Création de DVD (disques d'enregistrement AVCHD) à partir de films de qualité d'image haute définition
- Création de DVD à partir de films de qualité d'image standard

4-725-901-22(1) Copyright 2017 Sony Corporation

# Création de disques Blu-ray à partir de films de qualité d'image haute définition

Vous pouvez créer des disques Blu-ray qui peuvent être lus sur des périphériques de lecture de disques Blu-ray (par exemple lecteurs de disques Blu-ray Sony, PlayStation 3, etc.).

**A. Création à l'aide d'un ordinateur**
Sur un ordinateur fonctionnant sous Windows, vous pouvez copier des films importés sur l'ordinateur et créer des disques Blu-ray à l'aide de PlayMemories Home.
Votre ordinateur doit être capable de créer des disques Blu-ray.
Lorsque vous créez un disque Blu-ray pour la première fois, raccordez votre appareil à l'ordinateur à l'aide d'un câble USB. Le logiciel requis sera automatiquement ajouté sur votre ordinateur. (Une connexion Internet est nécessaire.)
Pour plus d'informations sur la création de disques à l'aide de PlayMemories Home, reportez-vous au Guide d'aide de PlayMemories Home.

**B. Création à l'aide d'un autre dispositif qu'un ordinateur**
Vous pouvez aussi créer des disques Blu-ray avec un enregistreur Blu-ray, etc.
Pour plus d'informations, consultez le mode d'emploi du dispositif.

**Note**

- Lorsque vous créez des disques Blu-ray avec PlayMemories Home à partir de films enregistrés au format XAVC S, la qualité d'image est convertie au format 1920 × 1080 (60i/50i). Il n'est pas possible de créer de disques avec la qualité d'image d'origine. Pour enregistrer des films en conservant la qualité d'image d'origine, copiez les films sur un ordinateur ou sur un support externe.

**Rubrique associée**

- Sélection du disque à créer
- Création de DVD (disques d'enregistrement AVCHD) à partir de films de qualité d'image haute définition
- Création de DVD à partir de films de qualité d'image standard

4-725-901-22(1) Copyright 2017 Sony Corporation

Appareil photo numérique
DSC-RX10M4

# Création de DVD (disques d'enregistrement AVCHD) à partir de films de qualité d'image haute définition

Vous pouvez créer des DVD (disques d'enregistrement AVCHD) qui peuvent être lus sur des périphériques de lecture compatibles AVCHD (par exemple lecteurs de disques Blu-raySony, PlayStation 3, etc.).

**A. Création à l'aide d'un ordinateur**
Sur un ordinateur fonctionnant sous Windows, vous pouvez copier des films importés sur l'ordinateur et créer des DVD (disques d'enregistrement AVCHD) à l'aide de PlayMemories Home.
Votre ordinateur doit être capable de créer des DVD (disques d'enregistrement AVCHD).
Lorsque vous créez un DVD pour la première fois, raccordez votre appareil à l'ordinateur à l'aide d'un câble USB. Le logiciel requis sera automatiquement ajouté sur votre ordinateur. (Une connexion Internet est nécessaire.)
Pour plus d'informations sur la création de disques à l'aide de PlayMemories Home, reportez-vous au Guide d'aide de PlayMemories Home.

**B. Création à l'aide d'un autre dispositif qu'un ordinateur**
Vous pouvez également créer des disques DVD (disques d'enregistrement AVCHD) avec un enregistreur Blu-ray, etc.
Pour plus d'informations, consultez le mode d'emploi du dispositif.

**Note**

- Lorsque vous créez des disques DVD (disques d'enregistrement AVCHD) avec PlayMemories Home à partir de films enregistrés au format XAVC S, la qualité d'image est convertie au format 1920 × 1080 (60i/50i). Il n'est pas possible de créer de disques avec la qualité d'image d'origine.
  Pour enregistrer des films en conservant la qualité d'image d'origine, copiez les films sur un ordinateur ou sur un support externe.
- Lorsque vous créez des disques d'enregistrement AVCHD avec PlayMemories Home à partir de films enregistrés au format AVCHD avec [ Réglage d'enreg.] réglé sur [60i 24M(FX)]/[50i 24M(FX)], la qualité d'image est convertie et il est impossible de créer des disques avec la qualité d'image d'origine.
  Cette conversion peut prendre un certain temps. Pour enregistrer des films en conservant la qualité d'image d'origine, utilisez des disques Blu-ray.

**Rubrique associée**

- Sélection du disque à créer
- Création de disques Blu-ray à partir de films de qualité d'image haute définition
- Création de DVD à partir de films de qualité d'image standard

4-725-901-22(1) Copyright 2017 Sony Corporation

Appareil photo numérique
DSC-RX10M4

# Création de DVD à partir de films de qualité d'image standard

Vous pouvez créer des DVD qui peuvent être lus sur des périphériques de lecture DVD ordinaires (lecteurs DVD, ordinateur pouvant lire des DVD, etc.).

**A. Création à l'aide d'un ordinateur**
Sur un ordinateur fonctionnant sous Windows, vous pouvez copier des films importés sur l'ordinateur et créer des DVD à l'aide de PlayMemories Home.
Votre ordinateur doit être capable de créer des DVD.
Lorsque vous créez un DVD pour la première fois, raccordez votre appareil à l'ordinateur à l'aide d'un câble USB.
Installez le logiciel d'extension dédié en suivant les instructions à l'écran. (Une connexion Internet est nécessaire.)
Pour plus d'informations sur la création de disques au moyen de PlayMemories Home, consultez l'Aide de PlayMemories Home.

**B. Création à l'aide d'un autre dispositif qu'un ordinateur**
Vous pouvez également créer des DVD à l'aide d'un enregistreur Blu-ray, d'un enregistreur HDD, etc.
Pour plus d'informations, reportez-vous au mode d'emploi du dispositif.

**Rubrique associée**

- Sélection du disque à créer
- Création de disques Blu-ray à partir de films de qualité d'image haute définition
- Création de DVD (disques d'enregistrement AVCHD) à partir de films de qualité d'image haute définition

4-725-901-22(1) Copyright 2017 Sony Corporation

Appareil photo numérique
DSC-RX10M4

## Utilisation des éléments du MENU

Vous pouvez changer les réglages liés au fonctionnement de l'appareil, notamment la prise de vue, la lecture et la méthode de fonctionnement. Vous pouvez également exécuter les fonctions de l'appareil depuis le MENU.

1. **Appuyez sur le bouton MENU pour afficher l'écran du menu.**

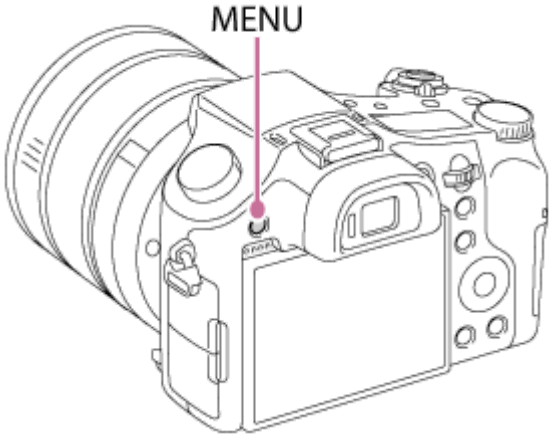


2. **Sélectionnez le réglage souhaité en appuyant sur le côté supérieur/inférieur/gauche/droit de la molette de commande ou en la faisant tourner, puis appuyez au centre de la molette de commande.**
   - Sélectionnez une icône en haut de l'écran **(A)** puis appuyez sur le côté gauche/droit de la molette de commande pour atteindre un autre élément de MENU.
   - Vous pouvez revenir à l'écran précédent en appuyant sur la touche MENU **(B)**.

3. **Sélectionnez la valeur de réglage désirée, puis appuyez au centre pour valider votre sélection.**

**Rubrique associée**

- Menu mosaïque

4-725-901-22(1) Copyright 2017 Sony Corporation

# Qualité (image fixe)

1 **MENU → (Réglages de prise de vue1) → [ Qualité] → réglage souhaité.**

## Détails des éléments du menu

**RAW :**
Format de fichier : RAW (enregistre dans le format RAW compressé)
Aucun traitement numérique n'est réalisé pour ce format de fichier. Sélectionnez ce format pour traiter des images sur un ordinateur, à des fins professionnelles.

- La taille d'image est fixée au maximum. La taille d'image n'est pas indiquée sur l'écran.

**RAW & JPEG :**
Format de fichier : RAW (enregistre dans le format RAW compressé) + JPEG
Une image RAW et une image JPEG sont créées simultanément. Utilisez cette option si vous avez besoin de 2 fichiers d'image : un fichier JPEG pour la visualisation et un fichier RAW pour l'édition. La qualité d'image JPEG est réglée sur [Fine].
**Extra fine :**
Format de fichier : JPEG
L'image est compressée au format JPEG et enregistrée avec une qualité supérieure à celle de [Fine].
**Fine :**
Format de fichier : JPEG
L'image est compressée au format JPEG lorsqu'elle est enregistrée.
**Standard :**
Format de fichier : JPEG
L'image est compressée au format JPEG lorsqu'elle est enregistrée. Comme le taux de compression de [Standard] est supérieur à celui de [Fine], la taille de fichier obtenue avec [Standard] est inférieure à celle de [Fine]. Cela permet d'enregistrer un plus grand nombre de fichiers sur une carte mémoire au prix, toutefois, d'une diminution de qualité d'image.

## À propos des images RAW

- Le logiciel Image Data Converter est nécessaire pour ouvrir un fichier d'image RAW enregistré avec cet appareil. Avec Image Data Converter, vous pouvez ouvrir un fichier d'image RAW, le convertir dans un format d'image classique tel que JPEG ou TIFF, ou réajuster la balance des blancs, la saturation ou le contraste de l'image.
- Vous ne pouvez pas utiliser les fonctions [HDR auto] ou [Effet de photo] sur des images RAW.

**Note**

- Si vous n'avez pas l'intention de modifier les images en utilisant votre ordinateur, nous vous recommandons de les enregistrer au format JPEG.
- Vous ne pouvez pas ajouter d'indication DPOF (ordre d'impression) sur des images au format RAW.

4-725-901-22(1) Copyright 2017 Sony Corporation

Appareil photo numérique
DSC-RX10M4

# Taille d'image (image fixe)

Plus la taille d'image est grande, plus de détails sont reproduits lorsque l'image est imprimée sur un papier grand format. Plus la taille d'image est petite, plus vous pouvez enregistrer d'images.

1 **MENU → (Réglages de prise de vue1) → [ Taille d'image] → réglage souhaité.**

## Détails des éléments du menu

| [ Ratio d'aspect] est réglé sur [3:2] | |
|---|---|
| L : 20M | 5472 × 3648 pixels |
| M : 10M | 3888 × 2592 pixels |
| S: 5.0M | 2736 × 1824 pixels |

| [ Ratio d'aspect] est réglé sur [4:3] | |
|---|---|
| L : 18M | 4864 × 3648 pixels |
| M : 10M | 3648 × 2736 pixels |
| S: 5.0M | 2592 × 1944 pixels |
| VGA | 640 × 480 pixels |

| [ Ratio d'aspect] est réglé sur [16:9] | |
|---|---|
| L : 17M | 5472 × 3080 pixels |
| M : 7.5M | 3648 × 2056 pixels |
| S: 4.2M | 2720 × 1528 pixels |

| [ Ratio d'aspect] est réglé sur [1:1] | |
|---|---|
| L : 13M | 3648 × 3648 pixels |
| M : 6.5M | 2544 × 2544 pixels |
| S : 3.7M | 1920 × 1920 pixels |

**Note**

- Lorsque [ Qualité] est réglé sur [RAW] ou [RAW & JPEG], la taille d'image des images RAW correspond à « L ».

**Rubrique associée**

- Ratio d'aspect (image fixe)

4-725-901-22(1) Copyright 2017 Sony Corporation

Appareil photo numérique
DSC-RX10M4

# Ratio d'aspect (image fixe)

1 **MENU → (Réglages de prise de vue1) → [ Ratio d'aspect] → réglage souhaité.**

## Détails des éléments du menu

**3:2 :**
Ratio d'aspect identique au film argentique 35 mm
**4:3 :**
Un ratio d'aspect adapté au visionnement sur un téléviseur qui ne prend pas en charge la haute définition
**16:9 :**
Un ratio d'aspect adapté au visionnement sur un téléviseur qui prend en charge la haute définition
**1:1 :**
Le rapport horizontal et vertical est égal.

4-725-901-22(1) Copyright 2017 Sony Corporation

Appareil photo numérique
DSC-RX10M4

# Panorama : taille

Sélectionne la taille d'image lors de la prise d'images panoramiques. La taille d'image varie en fonction du réglage [Panorama : orient.].

1 **MENU → 1 (Réglages de prise de vue1) → [Panorama : taille] → réglage souhaité.**

## Détails des éléments du menu

Lorsque [Panorama : orient.] est réglé sur [Haut] ou [Bas]
**Standard :** 3872×2160
**Large :** 5536×2160

Lorsque [Panorama : orient.] est réglé sur [Gauche] ou [Droite]
**Standard :** 8192×1856
**Large :** 12416×1856

### Rubrique associée

- Panor. par balayage
- Panorama : orient.

4-725-901-22(1) Copyright 2017 Sony Corporation

Appareil photo numérique
DSC-RX10M4

# Panorama : orient.

Sélectionne le sens de balayage lors de la prise de vue d'images panoramiques.

1. **MENU → 1 (Réglages de prise de vue1) → [Panorama : orient.] → réglage souhaité.**

## Détails des éléments du menu

**Droite :**
Balayage panoramique de la gauche vers la droite.
**Gauche :**
Balayage panoramique de la droite vers la gauche.
**Haut :**
Balayage panoramique du bas vers le haut.
**Bas :**
Balayage panoramique du haut vers le bas.

## Rubrique associée

- Panor. par balayage

4-725-901-22(1) Copyright 2017 Sony Corporation

Appareil photo numérique
DSC-RX10M4

# RB Pose longue (image fixe)

Lorsque la vitesse d'obturation est réglée sur 1/3 seconde(s) ou plus (prise de vue en exposition longue), la réduction de bruit est activée pendant toute la durée d'ouverture de l'obturateur. Avec cette fonction activée, le bruit granuleux propre aux expositions longues est réduit.

1. **MENU → (Réglages de prise de vue1) → [ RB Pose longue] → réglage souhaité.**

## Détails des éléments du menu

**ON :**
Active la réduction de bruit pendant toute la durée d'ouverture de l'obturateur. Pendant la réduction de bruit, un message s'affiche et vous ne pouvez pas prendre d'autres clichés. Sélectionnez cette option pour donner la priorité à la qualité de l'image.

**OFF :**
La réduction de bruit est désactivée. Sélectionnez cette option pour donner la priorité au rythme de la prise de vue.

**Note**

- [ RB Pose longue] n'est pas disponible lorsque [ Type déclencheur] est réglé sur [Déclench. électron.].
- La réduction du bruit peut ne pas s'activer même si [ RB Pose longue] est réglé sur [ON] dans les situations suivantes :
  - Le mode de prise de vue est réglé sur [Panor. par balayage].
  - [Entraînement] est réglé sur [Prise d. v. en continu] ou [Bracket continu].
  - Le mode de prise de vue est réglé sur [Sélection scène] et [Activités sportives], [Crép. sans trépied] ou [Anti-flou de mvt] est sélectionné.
  - La sensibilité ISO est réglée sur [RB multi-photos].
- [ RB Pose longue] ne peut pas être réglé sur [OFF] dans les modes de prise de vue suivants :
  - [Auto intelligent]
  - [Automat. supérieur]
  - [Sélection scène]
- Selon les conditions de prise de vue, l'appareil photo peut ne pas exécuter la réduction du bruit, même si la vitesse d'obturation est de 1/3 seconde(s) ou plus.

4-725-901-22(1) Copyright 2017 Sony Corporation

# RB ISO élevée (image fixe)

Lors des prises de vue à une sensibilité ISO élevée, le produit réduit le bruit, qui devient plus perceptible lorsque la sensibilité augmente.

1. **MENU → (Réglages de prise de vue1) → [ RB ISO élevée] → réglage souhaité.**

## Détails des éléments du menu

**Normal :**
Active normalement la réduction de bruit à une valeur ISO élevée.

**Faible :**
Active modérément la réduction de bruit à une valeur ISO élevée.

**OFF :**
La réduction de bruit à une valeur ISO élevée est désactivée. Sélectionnez cette option pour donner la priorité au rythme de la prise de vue.

**Note**

- [ RB ISO élevée] n'est pas disponible dans les modes de prise de vue suivants :
  - [Auto intelligent]
  - [Automat. supérieur]
  - [Sélection scène]
  - [Panor. par balayage]
- Lorsque [ Qualité] est réglé sur [RAW], cette fonction n'est pas disponible.
- [ RB ISO élevée] est inopérant pour les images RAW lorsque [ Qualité] est [RAW & JPEG].

4-725-901-22(1) Copyright 2017 Sony Corporation

# Espace colorim. (image fixe)

Le spectre de reproduction des couleurs, ou le système de représentation des couleurs dans lequel les couleurs sont associées à des nombres est appelé « espace colorimétrique ». Vous pouvez modifier l'espace colorimétrique selon la fonction de l'image.

1. **MENU → (Réglages de prise de vue1) → [ Espace colorim.] → réglage souhaité.**

## Détails des éléments du menu

**sRVB :**
Il s'agit de l'espace colorimétrique standard de l'appareil photo numérique. Utilisez [sRVB] dans les prises de vue normales, par exemple lorsque vous souhaitez imprimer des images sans modifications.

**AdobeRVB :**
Cet espace colorimétrique possède une grande gamme de reproduction de couleurs. Adobe RGB est efficace lorsqu'une grande partie du sujet est verte ou rouge vif. Le nom de fichier de l'image enregistrée commence par « _ ».

**Note**

- [AdobeRVB] est destiné aux applications ou imprimantes prenant en charge la gestion des couleurs et l'espace colorimétrique optionnel DCF2.0. Il se peut que les images ne soient pas imprimées ou affichées dans les bonnes couleurs si vous utilisez une application ou une imprimante ne prenant pas en charge Adobe RGB.
- Lors de l'affichage sur des périphériques non compatibles Adobe RGB d'images enregistrées avec [AdobeRVB], les images s'affichent avec une saturation faible.

4-725-901-22(1) Copyright 2017 Sony Corporation

# Changement du mode auto (Mode auto)

Cet appareil dispose des deux modes de prise de vue automatique suivants : [Auto intelligent] et [Automat. supérieur]. Vous pouvez changer le mode auto pour photographier en fonction du sujet et de vos préférences.

1. **Réglez le sélecteur de mode sur AUTO.**

2. **MENU → 1 (Réglages de prise de vue1) → [Mode auto] → réglage souhaité.**

## Détails des éléments du menu

**Auto intelligent :**
Vous permet d'effectuer une prise de vue avec la reconnaissance de scène automatique.

**Automat. supérieur :**
Vous permet d'effectuer une prise de vue avec la reconnaissance de scène automatique. Ce mode permet d'obtenir des images nettes de scènes faiblement éclairées ou en contre-jour.

**Note**

- En mode [Automat. supérieur], le processus d'enregistrement prend plus de temps, car le produit assemble plusieurs images. Dans ce cas, (l'icône de superposition) s'affiche et le bruit de l'obturateur se fait entendre à plusieurs reprises, mais une seule image est enregistrée.
- En mode [Automat. supérieur] et lorsque (l'icône de superposition) est affichée, veillez à ne pas déplacer l'appareil avant que toutes les images ne soient enregistrées.
- En modes [Auto intelligent] et [Automat. supérieur], la plupart des fonctions sont réglées automatiquement, et vous ne pouvez pas ajuster les paramètres vous-même.

**Rubrique associée**

- Auto intelligent
- Automat. supérieur

4-725-901-22(1) Copyright 2017 Sony Corporation

Appareil photo numérique
DSC-RX10M4

# Sélection scène

Ce mode vous permet d'effectuer une prise de vue avec les réglages prédéfinis selon la scène.

1. **Réglez le sélecteur de mode sur SCN (Sélection scène).**
2. **Tournez le sélecteur de commande pour sélectionner le réglage souhaité.**

## Détails des éléments du menu

**Portrait :**
Estompe l'arrière-plan et augmente la netteté du sujet. Pour une douce accentuation des teintes de peau.

**Activités sportives :**
Photographie un sujet en mouvement à une vitesse d'obturation élevée, pour que le sujet semble immobile. Le produit prend des vues en continu tant que vous maintenez le déclencheur enfoncé.

**Macro :**
Ce mode vous permet d'effectuer des gros plans de vos sujets (comme fleurs, insectes, aliments ou petits objets).

**Paysage :**
Pour photographier un paysage net du premier au dernier plan, avec des couleurs éclatantes et vives.

**Crépuscule :**
Restitue magnifiquement le rouge des couchers de soleil.

**Scène de nuit :**
Photographie des scènes nocturnes sans perdre l'ambiance sombre.

**Crép. sans trépied :**
Photographie à main levée des scènes nocturnes avec moins de bruit et de flou. Ce mode effectue des prises de vue en rafale. Un traitement est ensuite appliqué à l'image pour en atténuer le flou, les effets de bougé et le bruit.

**Portrait de nuit :**
Prend des portraits de nuit au flash.
Le flash ne sort pas automatiquement. Déployez manuellement le flash avant d'effectuer la prise de vue.

**Anti-flou de mvt :**
Ce mode vous permet d'effectuer des prises de vue en intérieur sans recourir au flash, tout en atténuant le phénomène de flou. Le produit prend plusieurs images en rafale, qu'il combine ensuite pour obtenir l'image finale, atténuant ainsi le phénomène de flou et le bruit.

**Note**

- Lorsque les réglages suivants sont sélectionnés, la vitesse d'obturation est plus faible, et l'utilisation d'un trépied est recommandée afin d'éviter que l'image ne soit floue :
  - [Scène de nuit]
  - [Portrait de nuit]
- En mode [Crép. sans trépied] ou [Anti-flou de mvt], l'obturateur clique 4 fois et une image est enregistrée.
- Si vous sélectionnez [Crép. sans trépied] ou [Anti-flou de mvt] avec [RAW] ou [RAW & JPEG], la qualité d'image devient temporairement [Fine].
- La réduction du flou est moins efficace, même en mode [Crép. sans trépied] ou [Anti-flou de mvt] lors de la prise de vue des sujets suivants :
  - Sujets aux mouvements imprévus.
  - Sujets trop proches du produit.

— Sujets présentant des motifs similaires continus, comme le ciel, une plage de sable ou une pelouse.
— Sujets changeant continuellement, comme des vagues ou une cascade.

- En mode [Crép. sans trépied] ou [Anti-flou de mvt], l'image peut être affectée par un bruit de bloc lorsque vous utilisez une source de lumière scintillante, comme un éclairage fluorescent.
- La distance minimale au sujet ne change pas, même si vous sélectionnez [Macro]. Pour la plage de mise au point minimale, référez-vous à la distance minimale de l'objectif installé sur le produit.

### Astuce

- Pour modifier la scène, faites tourner le sélecteur de commande sur l'écran de prise de vue pour sélectionner une nouvelle scène.

---

### Rubrique associée

- Utilisation du flash

4-725-901-22(1) Copyright 2017 Sony Corporation

Appareil photo numérique
DSC-RX10M4

# Entraînement

Sélectionnez le mode approprié pour le sujet, comme la prise de vue image par image, la prise de vue en continu ou la prise de vue en bracketing.

1. **MENU → (Réglages de prise de vue1) → [Entraînement] → réglage souhaité.**
2. **Sélectionnez le mode souhaité en appuyant sur le côté droit/gauche de la molette de commande.**

## Détails des éléments de menu

**Prise de vue unique :**
Mode de prise de vue normal.

**Prise d. v. en continu :**
Effectue des prises de vue en rafale tant que vous maintenez le déclencheur enfoncé.

**Retardateur :**
Effectue une prise de vue en utilisant le retardateur, le délai spécifié (en secondes) partant du moment où vous appuyez sur le déclencheur.

**Retardateur (Cont.) :**
Effectue le nombre de prises de vue spécifié en utilisant le retardateur, le délai spécifié (en secondes) partant du moment où vous appuyez sur le déclencheur.

**BRKC Bracket continu :**
Permet de prendre des images pendant que le déclencheur est enfoncé, chacune avec un degré d'exposition différent.

**BRKS Bracket simple :**
Effectue le nombre de prises de vue spécifié, une par une et chacune avec un degré d'exposition différent.

**BRKWB Bracket.bal.B :**
Permet de prendre trois images en tout avec différentes tonalités de couleur en fonction des réglages de la balance des blancs, de la température de couleur et du filtre de couleur sélectionnés.

**BRKDRO Bracket DRO :**
Permet de prendre trois images en tout, chacune à un degré d'optimiseur de plage dynamique différent.

**Note**

- Lorsque le mode de prise de vue est réglé sur [Sélection scène] et [Activités sportives] est sélectionné, [Prise de vue unique] ne peut pas être exécuté.

### Rubrique associée

- Prise d. v. en continu
- Retardateur
- Retardateur (Cont.)
- Bracket continu
- Bracket simple
- Bracket.bal.B
- Bracket DRO

4-725-901-22(1) Copyright 2017 Sony Corporation

Appareil photo numérique
DSC-RX10M4

# Réglages bracketing

En prise de vue en bracketing, vous pouvez régler le retardateur ainsi que l'ordre des niveaux d'exposition et de balance des blancs.

1. **MENU → (Réglages de prise de vue1) → [Entraînement] → sélectionnez le mode de prise de vue en bracketing.**

2. **MENU → (Réglages de prise de vue1) → [Réglages bracketing] → réglage souhaité.**

## Détails des éléments du menu

**Retardateur pdt brkt :**
Active/désactive l'utilisation du retardateur lors de la prise de vue en bracketing. Permet aussi de définir le délai (en secondes) de déclenchement de l'obturateur si vous utilisez le retardateur.
(OFF/2 sec./5 sec./10 sec.)

**Ordre Bracket. :**
Permet de définir l'ordre des niveaux d'exposition et de balance des blancs pour la prise de vue en bracketing.
(0→-→+/-→0→+)

**Rubrique associée**

- Bracket continu
- Bracket simple
- Bracket.bal.B
- Bracket DRO

4-725-901-22(1) Copyright 2017 Sony Corporation

Appareil photo numérique
DSC-RX10M4

# Rappel (Réglages de prise de vue1/Réglages de prise de vue2)

Ce mode vous permet de prendre une image après avoir rappelé des modes ou réglages de l'appareil souvent utilisés enregistrés avec [ 1/ 2 Mémoire] à l'avance.

1. **Réglez le sélecteur de mode sur MR (Rappel de mémoire).**

2. **Appuyez sur le côté gauche/droit de la molette de commande ou tournez la molette de commande pour sélectionner le numéro souhaité, puis appuyez au centre de la molette de commande.**
   - Vous pouvez également rappeler des modes ou réglages enregistrés en sélectionnant MENU → 1 (Réglages de prise de vue1) → [ 1/ 2 Rappel].

### Astuce

- Pour rappeler les réglages enregistrés sur la carte mémoire, placez le sélecteur de mode sur MR (Rappel de mémoire), puis sélectionnez le numéro souhaité en appuyant sur le côté gauche/droit de la molette de commande.
- Les réglages enregistrés sur une carte mémoire au moyen d'un autre appareil de même modèle peuvent être rappelés avec cet appareil.

### Note

- Si vous réglez [ 1/ 2 Rappel] après avoir effectué les réglages de prise de vue, les réglages enregistrés sont prioritaires, et les réglages originaux peuvent devenir invalides. Vérifiez les indicateurs sur l'écran avant la prise de vue.

### Rubrique associée

- Mémoire (Réglages de prise de vue1/Réglages de prise de vue2)

4-725-901-22(1) Copyright 2017 Sony Corporation

Appareil photo numérique
DSC-RX10M4

# Mémoire (Réglages de prise de vue1/Réglages de prise de vue2)

Vous permet d'enregistrer jusqu'à 3 modes ou réglages souvent utilisés sur le produit, et jusqu'à 4 (M1 à M4) sur la carte mémoire. Vous pouvez rappeler les réglages à l'aide du sélecteur de mode.

1. **Placez le produit sur le réglage que vous voulez enregistrer.**
2. **MENU → 1(Réglages de prise de vue1) → [ 1/ 2 Mémoire] → numéro souhaité.**
3. **Appuyez au centre de la molette de commande pour confirmer.**

## Paramètres pouvant être enregistrés

- Vous pouvez enregistrer différentes fonctions pour la prise de vue. Les paramètres enregistrables apparaissent dans le menu de l'appareil photo.
- Vitesse d'obturation
- Facteur de zoom optique

## Pour modifier les réglages enregistrés

Remplacez le réglage existant par le réglage souhaité, et réenregistrez le réglage sous le même numéro de mode.

**Note**

- Il est possible de sélectionner les mémoires M1 à M4 uniquement lorsqu'une carte mémoire est insérée dans le produit.
- Il est impossible d'enregistrer le décalage de programme.
- Pour certaines fonctions, la position du sélecteur et le réglage réellement utilisé pour la prise de vue risquent de ne pas correspondre. Si cela se produit, effectuez les prises de vue en vous référant aux informations affichées à l'écran.

**Rubrique associée**

- Rappel (Réglages de prise de vue1/Réglages de prise de vue2)

4-725-901-22(1) Copyright 2017 Sony Corporation

Appareil photo numérique
DSC-RX10M4

# Enregistrement des réglages de prise de vue sur une touche personnalisée (Enr. régl. pdv pers.)

Vous pouvez enregistrer des réglages de prise de vue (exposition, mise au point, mode d'entraînement, etc.) à l'avance sur une touche personnalisée et les rappeler momentanément en appuyant sur cette touche. Il suffit d'appuyer sur la touche personnalisée pour rappeler ces réglages et de la relâcher pour revenir aux réglages initiaux. Cette fonction est utile pour la prise de vue de scènes d'action, comme les activités sportives.

1. **MENU → 1 (Réglages de prise de vue1) → [Enr. régl. pdv pers.] → Sélectionnez un numéro d'enregistrement entre [Rapp pers maintien1] et [Rapp pers maintien3].**

   L'écran de réglage du numéro sélectionné s'affiche.

2. **En appuyant sur le côté supérieur/inférieur/gauche/droit de la molette de commande, sélectionnez les fonctions que vous souhaitez rappeler avec l'un des numéros d'enregistrement et appuyez au centre pour cocher les cases correspondantes.**

   Une marque ✓ s'affiche dans les cases des fonctions.
   - Pour annuler une sélection, appuyez à nouveau sur la partie centrale.

3. **Sélectionnez la fonction que vous souhaitez régler en appuyant sur le côté supérieur/inférieur/gauche/droit de la molette de commande, puis appuyez au centre de la molette de commande pour effectuer le réglage.**
   - Sélectionnez [Importer réglage actuel] pour enregistrer les réglages actuels de l'appareil dans le numéro d'enregistrement sélectionné.

4. **Sélectionnez [Enregistrer].**

## Paramètres pouvant être enregistrés

- Vous pouvez enregistrer différentes fonctions pour la prise de vue. Les paramètres enregistrables apparaissent dans le menu de l'appareil photo.
- Exposition
- Réglage de la mise au point
- Mode d'entraînement (autre que retardateur)

## Pour rappeler les réglages enregistrés

1. MENU → 2 (Réglages de prise de vue2) → [Touche perso(p.d.v.)] → Sélectionnez la touche souhaitée, puis sélectionnez l'un des numéros d'enregistrement entre [Rapp pers maintien1] et [Rapp pers maintien3].
2. Sur l'écran de prise de vue, appuyez sur le déclencheur tout en maintenant enfoncée la touche à laquelle vous avez attribué l'un des numéros d'enregistrement.
   Les réglages enregistrés sont activés lorsque vous maintenez enfoncée la touche personnalisée.

**Astuce**

- Vous pouvez modifier les réglages de [Enr. régl. pdv pers.] après avoir attribué l'un des numéros d'enregistrement à la touche personnalisée à l'aide de [Touche perso(p.d.v.)].

**Note**

- Les numéros d'enregistrement compris entre [Rapp pers maintien1] et [Rapp pers maintien3] sont disponibles uniquement lorsque le mode de prise de vue est réglé sur P/A/S/M.

- Selon l’état de l’appareil lorsque les réglages enregistrés sont rappelés, ces réglages peuvent ne pas être appliqués.

### Rubrique associée

- Touche perso(p.d.v.)/Touche perso(lire)

4-725-901-22(1) Copyright 2017 Sony Corporation

Appareil photo numérique
DSC-RX10M4

# Zone mise au point

Sélectionne la zone de mise au point. Utilisez cette fonction lorsqu'il est difficile d'effectuer correctement la mise au point en mode de mise au point automatique.

1. **MENU → (Réglages de prise de vue1) → [Zone mise au point] → réglage souhaité.**

## Détails des éléments du menu

**Large :**
Fait automatiquement la mise au point sur un sujet couvrant l'ensemble de l'écran. Lorsque vous enfoncez le déclencheur à mi-course en mode d'enregistrement d'images fixes, un cadre vert s'affiche autour de la zone mise au point.

**Centre :**
Effectue automatiquement la mise au point sur un sujet au centre de l'image. À utiliser avec la fonction de verrouillage de la mise au point pour créer la composition de votre choix.

**Spot flexible :**
Vous permet de déplacer le cadre de mise au point sur le collimateur souhaité sur l'écran et de faire la mise au point sur un sujet extrêmement petit dans une zone étroite.
Sur l'écran de prise de vue Spot flexible, vous pouvez changer la taille du cadre de mise au point en tournant la molette de commande.

**Spot flexible élargi :**
Si le produit ne peut pas effectuer la mise au point sur un seul collimateur sélectionné, il utilise les collimateurs situés autour du spot flexible comme deuxième zone de priorité pour effectuer la mise au point.

**Verrouillage AF :**
Lorsque vous maintenez le déclencheur enfoncé à mi-course, le produit suit le sujet à l'intérieur de la zone de mise au point automatique sélectionnée. Ce réglage est disponible uniquement si le mode de mise au point est réglé sur [AF continu]. Dirigez le curseur sur [Verrouillage AF] sur l'écran de réglage [Zone mise au point], puis sélectionnez la zone souhaitée pour démarrer le suivi en appuyant sur le côté gauche/droit de la molette de commande. Vous pouvez également déplacer la zone de début de suivi sur le collimateur souhaité en désignant la zone comme étant un spot flexible ou un spot flexible élargi. Sur l'écran de prise de vue Spot flexible, vous pouvez changer la taille du cadre de mise au point en tournant la molette de commande.

## Pour déplacer la zone de mise au point

- Lorsque [Zone mise au point] est réglé sur [Spot flexible] ou [Spot flexible élargi], si vous appuyez sur le bouton auquel [Standard mise au pt] est attribué, vous pouvez photographier tout en déplaçant le cadre de mise au point au moyen du côté supérieur/inférieur/gauche/droit de la molette de commande. Pour modifier les réglages de prise de vue au moyen de la molette de commande, appuyez sur le bouton auquel [Standard mise au pt] est attribué.
- Vous pouvez déplacer rapidement le cadre de mise au point en le touchant et en le faisant glisser sur l'écran. Réglez [Fonctionnem. tactile] sur une autre option que [OFF] au préalable.

**Note**

- [Zone mise au point] est verrouillé sur [Large] dans les situations suivantes :
  - [Auto intelligent]
  - [Automat. supérieur]
  - [Sélection scène]
  - Pendant le mode Détection de sourire
  - Le sélecteur de mode est réglé sur (Film) et [Dual Rec automatiq.] est réglé sur [On].
- La zone de mise au point peut ne pas s'allumer pendant la prise de vue en continu ou lorsque le déclencheur est enfoncé complètement en une fois.

- Lorsque le sélecteur de mode est placé sur (Film) ou pendant l'enregistrement de films, [Verrouillage AF] ne peut pas être sélectionné comme la [Zone mise au point].
- Vous ne pouvez pas exécuter les fonctions attribuées à la molette de commande ou au bouton personnalisé 3 tout en déplaçant le cadre de mise au point.

**Rubrique associée**

- Fonctionnem. tactile
- Réglage des paramètres de la zone de mise au point en fonction de l'orientation de l'appareil (horizontale/verticale) (Comm zo. AF V/H)
- Enregistrement de la zone de mise au point actuelle (Enregistr. zone AF)

4-725-901-22(1) Copyright 2017 Sony Corporation

Appareil photo numérique
DSC-RX10M4

# Réglage des paramètres de la zone de mise au point en fonction de l'orientation de l'appareil (horizontale/verticale) (Comm zo. AF V/H)

Vous pouvez choisir de modifier le réglage de [Zone mise au point] et la position du cadre de mise au point en fonction de l'orientation de l'appareil (horizontale/verticale). Cette fonction est utile pour la prise de vue de scènes pour lesquelles vous devez changer fréquemment la position de l'appareil, comme les portraits ou le sport.

1. **MENU → (Réglages de prise de vue1) → [ Comm zo. AF V/H] → réglage souhaité.**

## Détails des éléments du menu

**Désactivé :**
Ne modifie pas le réglage de [Zone mise au point] et la position du cadre de mise au point en fonction de l'orientation de l'appareil (horizontale/verticale).

**Point AF uniquem. :**
Modifie la position du cadre de mise au point en fonction de l'orientation de l'appareil (horizontale/verticale). Le réglage de [Zone mise au point] est fixé.

**Point AF + zone AF :**
Modifie le réglage de [Zone mise au point] et la position du cadre de mise au point en fonction de l'orientation de l'appareil (horizontale/verticale)

**Exemple lorsque [Point AF + zone AF] est sélectionné**

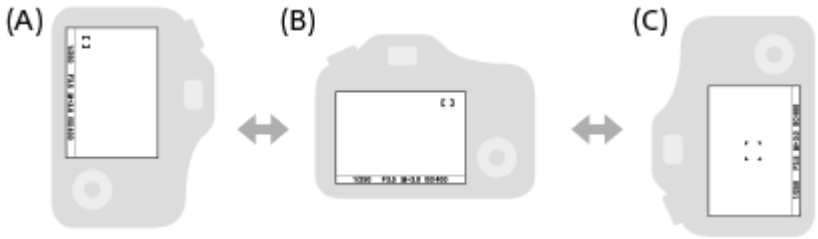


**(A)** Verticale : [Spot flexible] (Coin supérieur gauche)
**(B)** Horizontale : [Spot flexible] (Coin supérieur droit)
**(C)** Vertical : [Centre]

- Trois orientations de l'appareil peuvent être détectées : horizontale, verticale avec le déclencheur vers le haut, verticale avec le déclencheur vers le bas.

**Note**

- Si le réglage de [ Comm zo. AF V/H] est modifié, les réglages de mise au point de chaque orientation de l'appareil ne seront pas conservés.
- Le réglage de [Zone mise au point] et la position du cadre de mise au point ne changent pas même si [ Comm zo. AF V/H] est réglé sur [Point AF + zone AF] ou [Point AF uniquem.] dans les situations suivantes :
  - Lorsque le mode de prise de vue est réglé sur [Auto intelligent], [Automat. supérieur], [Film] ou [Vit. défilem. élevée]
  - Lorsque le déclencheur est enfoncé à mi-course
  - Pendant l'enregistrement de films
  - Lorsque vous utilisez la fonction de zoom numérique
  - Lorsque la mise au point automatique est activée
  - Lors de la prise de vue en rafale
  - Pendant le compte à rebours du retardateur
  - Lorsque [Loupe mise pt] est activé

- Lorsque vous effectuez des prises de vue immédiatement après avoir mis l'appareil sous tension et que celui-ci est orienté à la verticale, la première prise de vue est effectuée avec le réglage correspondant à la position horizontale ou avec le dernier réglage de mise au point.
- L'orientation de l'appareil ne peut pas être détectée lorsque l'objectif est dirigé vers le haut ou vers le bas.

### Rubrique associée

- Zone mise au point

4-725-901-22(1) Copyright 2017 Sony Corporation

Appareil photo numérique
DSC-RX10M4

# Illuminateur AF (image fixe)

L'illuminateur AF offre un éclairage d'appoint pour faciliter la mise au point sur le sujet dans des endroits sombres. Afin de faciliter la mise au point, l'illuminateur AF rouge s'allume entre le moment où vous enfoncez le déclencheur à mi-course et celui où la mise au point est verrouillée.

1. **MENU → (Réglages de prise de vue1) → [ Illuminateur AF] → réglage souhaité.**

## Détails des éléments du menu

**Auto :**
L'illuminateur AF s'allume automatiquement dans les environnements sombres.

**OFF :**
L'illuminateur AF est désactivé.

**Note**

- Vous ne pouvez pas utiliser [ Illuminateur AF] dans les situations suivantes :
  - En mode film
  - Panor. par balayage
  - Lorsque [ Mode mise au point] est réglé sur [AF continu] ou [AF automatique] et que le sujet se déplace (lorsque le témoin de mise au point ou s'allume).
  - Lorsque [Loupe mise pt] est activé.
  - Lorsque [Sélection scène] est réglé sur l'un des modes suivants :
    - [Paysage]
    - [Activités sportives]
    - [Scène de nuit]
- Si la griffe multi-interface est pourvue d'un flash avec une fonction illuminateur AF, lorsque le flash est activé, l'illuminateur AF s'allume également.
- L'illuminateur AF émet une lumière très vive. Bien qu'il n'y ait pas de risque pour la santé, ne regardez pas directement de près dans l'illuminateur AF.

4-725-901-22(1) Copyright 2017 Sony Corporation

Appareil photo numérique
DSC-RX10M4

## Verrouill. AF central

Lorsque vous appuyez au centre de la molette de commande, l'appareil détecte le sujet situé au centre de l'écran et le suit.

1. **MENU → 1 (Réglages de prise de vue1) → [Verrouill. AF central] → [ON].**

2. **Alignez le cadre cible (A) sur le sujet et appuyez au centre de la molette de commande.**
   - Appuyez à nouveau au centre pour arrêter le suivi.

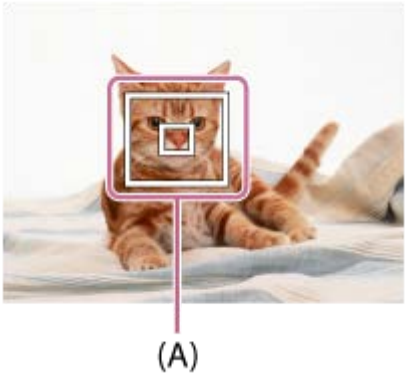


3. **Enfoncez complètement le déclencheur pour prendre la photo.**

### Astuce

- Si vous attribuez la fonction [Standard mise au pt] à la touche de votre choix, vous pouvez activer [Verrouill. AF central] ou détecter à nouveau un sujet en appuyant sur la touche lorsque [Zone mise au point] est réglé sur [Large] ou [Centre].
- Vous pouvez sélectionner le sujet à suivre par opération tactile lors de la prise de vue par l'écran. Réglez [Fonctionnem. tactile] sur une autre option que [OFF].

### Note

- La fonction [Verrouill. AF central] risque de mal fonctionner dans les situations suivantes :
  - Le sujet se déplace trop rapidement.
  - Le sujet est trop petit ou trop gros.
  - Le contraste entre le sujet et l'arrière-plan est faible.
  - Il fait sombre.
  - La luminosité ambiante change.
- Le mode Verrouillage AF ne fonctionne pas dans les situations suivantes :
  - [Panor. par balayage]
  - Lorsque [Sélection scène] est réglé sur [Crép. sans trépied] ou [Anti-flou de mvt].
  - Lorsque [Téléconvert. num.] est utilisé.
  - Lorsque vous effectuez une prise de vue en mode de mise au point manuelle.
  - Lorsque vous utilisez le zoom numérique
  - Lorsque le mode de prise de vue est réglé sur Film, et que [ SteadyShot] est réglé sur [Actif intelligent].
  - Lorsque vous enregistrez des films avec [ Réglage d'enreg.] réglé sur [120p]/[100p]
  - Pendant un enregistrement à vitesse de défilement élevée

### Rubrique associée

- Standard mise au pt

4-725-901-22(1) Copyright 2017 Sony Corporation

Appareil photo numérique
DSC-RX10M4

# Régl.AF visage/yeux

Cette fonction est utilisée pour déterminer si l'appareil effectue la mise au point avec la priorité sur les visages ou les yeux.
Cette fonction est disponible lorsque la version 2.00 ou ultérieure du logiciel du système de l'appareil photo (microprogramme) est utilisée.

Il existe deux méthodes pour exécuter [AF sur les yeux].

- Faire la mise au point sur les yeux en enfonçant le déclencheur à mi-course.
- Faire la mise au point sur les yeux en appuyant sur la touche personnalisée. Pour en savoir plus sur l'utilisation de la touche personnalisée pour exécuter [AF sur les yeux], reportez-vous à l'explication ci-dessous (▼).

1. **MENU → 1(Réglages de prise de vue1) → [Régl.AF visage/yeux] → élément de réglage souhaité.**

## Détails des éléments du menu

**Prior. visag./yeux AF :**
Active/désactive la détection des visages ou des yeux à l'intérieur de la zone mise au point et fait la mise au point sur les yeux (AF sur les yeux) lorsque la mise au point automatique est activée. ([ON]/[OFF])
(Note : les opérations sur l'appareil sont différentes lorsque vous utilisez la touche personnalisée pour exécuter [AF sur les yeux].)

**Détection de sujet :**
Sélectionne la cible à détecter.
[Humain] : détecte les visages/yeux humains.
[Animal] : détecte les yeux des animaux. Les visages des animaux ne sont pas détectés.

**Aff. cadre dét. visage :**
Active/désactive l'affichage du cadre de détection de visage lorsqu'un visage humain est détecté. ([ON]/[OFF])

**Affich. yeux animal :**
Active/désactive l'affichage du cadre de détection d'œil lorsque l'œil d'un animal est détecté. ([ON]/[OFF])

## Cadre de détection de visage

Lorsque le produit détecte un visage, le cadre de détection de visage (gris) apparaît. Lorsque le produit détermine que l'autofocus est activé, le cadre de détection de visage devient blanc.
Si vous avez enregistré l'ordre de priorité des visages au moyen de [Enregistrem. visage], le produit sélectionne automatiquement le visage au niveau de priorité le plus élevé, et le cadre de détection de ce visage devient blanc. Les cadres de détection des autres visages enregistrés deviennent pourpres.

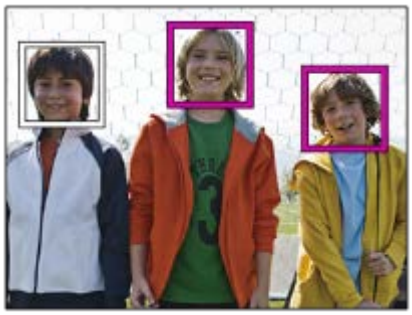

## Cadre de détection d'œil

Un cadre de détection d'œil blanc s'affiche lorsqu'un œil est détecté et que l'appareil détermine que la mise au point automatique est possible, selon les réglages.
Le cadre de détection d'œil s'affiche comme suit lorsque [Détection de sujet] est réglé sur [Animal].

### [AF sur les yeux] par la touche personnalisée

La fonction AF sur les yeux peut également être utilisée en attribuant [AF sur les yeux] à une touche personnalisée. L'appareil peut faire la mise au point sur les yeux tant que vous appuyez sur la touche. Cette fonction est utile lorsque vous souhaitez appliquer temporairement la fonction AF sur les yeux à tout l'écran quel que soit le réglage pour [Zone mise au point]. L'appareil ne fait pas automatiquement la mise au point si aucun visage ou œil n'est détecté.
(Note : lorsque vous essayez de faire la mise au point sur les yeux en enfonçant le déclencheur à mi-course, l'appareil ne détecte que les visages ou les yeux à l'intérieur ou autour de la zone de mise au point désignée par [Zone mise au point]. Si l'appareil ne détecte aucun visage ou œil, il effectue la mise au point automatique normale.)

1. MENU → 2 (Réglages de prise de vue2) → [Touche perso(p.d.v.)] → touche souhaitée, puis attribuez la fonction [AF sur les yeux] à la touche.
2. MENU → 1 (Réglages de prise de vue1) → [Régl.AF visage/yeux] → [Détection de sujet] → réglage souhaité.
3. Dirigez l'appareil vers le visage d'une personne ou d'un animal, et appuyez sur la touche à laquelle vous avez attribué la fonction [AF sur les yeux].
4. Appuyez sur le déclencheur tout en appuyant sur la touche.

**Astuce**

- Si vous voulez que le cadre de détection de visage ou d'œil disparaisse au bout d'un certain laps de temps après que l'appareil a fait la mise au point sur le visage ou l'œil, réglez [Désact. Aut. Zone AF] sur [ON].

**Note**

- Lorsque [Détection de sujet] est réglé sur [Humain], les yeux des animaux ne sont pas détectés. Lorsque [Détection de sujet] est réglé sur [Animal], les visages humains ne sont pas détectés.
- Lorsque [Sélection scène] est réglé sur [Portrait], [Prior. visag./yeux AF] est verrouillé sur [ON] et [Détection de sujet] est verrouillé sur [Humain].
- Lorsque [Détec. de sourire] est réglé sur [ON], [Prior. visag./yeux AF] est verrouillé sur [ON] et [Détection de sujet] est verrouillé sur [Humain].
- Lorsque [Détection de sujet] est réglé sur [Animal], les fonctions suivantes ne sont pas disponibles.
  - Verrouillage AF
  - Verrouill. AF central
  - Prior. vis. multimes.
  - Priorité visages enr.
  - Effet peau douce
- La fonction [AF sur les yeux] risque de mal fonctionner dans les situations suivantes :
  - Lorsque la personne porte des lunettes de soleil.
  - Lorsque les yeux de la personne sont couverts par une frange.
  - Lorsque l'éclairage est faible ou que le sujet est en contre-jour.
  - Lorsque les yeux sont fermés.
  - Lorsque le sujet est dans l'ombre.
  - Lorsque le sujet est flou.

— Lorsque le sujet bouge trop.

- Si le sujet bouge trop, le cadre de détection risque de ne pas s'afficher correctement sur ses yeux.
- Selon les circonstances, les yeux peuvent ne pas être mis au point.
- Lorsque l'appareil ne peut pas faire la mise au point sur les yeux humains, il détectera et fera la mise au point sur le visage à la place. L'appareil ne peut pas faire la mise au point sur les yeux si aucun visage humain n'est détecté.
- Dans certaines conditions, il se peut que le produit ne détecte aucun visage ou détecte accidentellement d'autres objets en tant que visages.
- La fonction AF sur les yeux n'est pas disponible lorsque le sélecteur de mode est réglé sur (Film) ou pendant l'enregistrement de films.
- Le cadre de détection d'œil ne s'affiche pas lorsque la fonction AF sur les yeux n'est pas disponible.
- Vous ne pouvez pas utiliser la fonction de détection de visage/œil avec les fonctions suivantes :
  — Fonctions de zoom autres que le zoom optique.
  — [Panor. par balayage]
  — [Postérisation] dans [Effet de photo]
  — Loupe de mise au point
  — Lorsque [Sélection scène] est réglé sur [Paysage], [Scène de nuit] ou [Crépuscule]
  — Lorsque vous photographiez avec une vitesse de défilement élevée.
- Vous ne pouvez pas utiliser la fonction de détection de visage avec les fonctions suivantes :
  — Enregistrement de films avec [ Réglage d'enreg.] réglé sur [120p]/[100p]
- Il est possible de détecter jusqu'à 8 visages de sujet.
- Même si [Aff. cadre dét. visage] ou [Affich. yeux animal] est réglé sur [OFF], un cadre de mise au point vert s'affiche sur les visages ou les yeux qui sont nets.
- Lorsque le mode de prise de vue est réglé sur [Auto intelligent] ou [Automat. supérieur], [Prior. visag./yeux AF] est verrouillé sur [ON].
- Pour détecter les yeux d'un animal, cadrez la photo de sorte que les deux yeux et le nez de l'animal se trouvent dans l'angle de champ. Une fois que vous faites la mise au point sur le visage de l'animal, ses yeux seront détectés plus facilement.
- Même lorsque [Détection de sujet] est réglé sur [Animal], les yeux de certains types d'animaux ne peuvent pas être détectés.

---

**Rubrique associée**

- Mode mise au point
- Zone mise au point
- Désact. Aut. Zone AF
- Touche perso(p.d.v.)/Touche perso(lire)
- Version

4-725-901-22(1) Copyright 2017 Sony Corporation

Appareil photo numérique
DSC-RX10M4

# AF par déclenc. (image fixe)

Active/désactive la mise au point automatique lorsque vous enfoncez le déclencheur à mi-course. Sélectionnez [OFF] pour régler la mise au point et l'exposition séparément.

1. **MENU → (Réglages de prise de vue1) → [ AF par déclenc.] → réglage souhaité.**

## Détails des éléments du menu

**ON :**
La mise au point automatique est activée lorsque vous enfoncez le déclencheur à mi-course.
**OFF :**
La mise au point automatique n'est pas activée même si vous enfoncez le déclencheur à mi-course.

**Rubrique associée**

- AF activé
- Pré-AF (image fixe)
- Loupe mise pt

4-725-901-22(1) Copyright 2017 Sony Corporation

Appareil photo numérique
DSC-RX10M4

# Pré-AF (image fixe)

Le produit met au point automatiquement avant que vous n'enfonciez le déclencheur à mi-course.

1. **MENU → (Réglages de prise de vue1) → [ Pré-AF] → réglage souhaité.**

## Détails des éléments du menu

**ON :**
Met au point automatiquement avant que vous n'enfonciez le déclencheur à mi-course.
**OFF :**
Ne met pas au point avant que vous n'enfonciez le déclencheur à mi-course.

4-725-901-22(1) Copyright 2017 Sony Corporation

Appareil photo numérique
DSC-RX10M4

# Enregistrement de la zone de mise au point actuelle (Enregistr. zone AF)

Vous pouvez déplacer temporairement le cadre du télémètre sur une position prédéfinie à l'aide d'une touche personnalisée. Cette fonction est utile pour la prise de vue de scènes dans lesquelles les mouvements du sujet sont prévisibles, comme le sport. Grâce à cette fonction, vous pouvez modifier la zone de mise au point rapidement en fonction de la situation.

## Comment enregistrer une zone de mise au point

1. MENU → 1 (Réglages de prise de vue1) → [ Enregistr. zone AF] → [ON].
2. Placez la zone de mise au point à l'endroit souhaité puis maintenez le bouton Fn (Fonction) enfoncé.

## Comment rappeler la zone de mise au point enregistrée

1. MENU → 2 (Réglages de prise de vue2) → [Touche perso(p.d.v.)] → touche souhaitée, puis sélectionnez [Enr.zoneAF maintien].
2. Mettez l'appareil en mode de prise de vue, maintenez enfoncée la touche à laquelle [Enr.zoneAF maintien] a été affecté puis appuyez sur le déclencheur pour effectuer des prises de vue.

**Astuce**

- Lorsqu'un cadre de mise au point est enregistré à l'aide de [ Enregistr. zone AF], le cadre enregistré clignote sur l'écran.
- Si vous affectez [App/Relâ zonAF enr] à une touche personnalisée, vous pouvez utiliser le cadre de mise au point enregistré sans maintenir la touche enfoncée.
- Si [Zone AF enr+AF act.] est affecté à une touche personnalisée, la mise au point automatique à l'aide du cadre de mise au point enregistré est effectuée lorsque vous appuyez sur la touche.

**Note**

- Il est impossible d'enregistrer une zone de mise au point dans les situations suivantes :
  - Le sélecteur de mode est réglé sur (Film) ou HFR
  - Pendant l'exécution de [Mise au point tactile]
  - Lorsque vous utilisez la fonction de zoom numérique
  - Pendant l'exécution de [Verrouillage AF]
  - Pendant la mise au point
  - Pendant l'utilisation du verrouillage de la mise au point
- Vous ne pouvez pas attribuer [Enr.zoneAF maintien] à [Touche gauche], [Touche droite] ou [Touche bas].
- Vous ne pouvez pas rappeler la zone de mise au point enregistrée dans les situations suivantes :
  - Le sélecteur de mode est réglé sur AUTO (Mode auto), (Film) ou HFR
- Lorsque [ Enregistr. zone AF] est réglé sur [ON], le réglage [Verr. sélecteur/mol.] est bloqué sur [Déverrouiller].

**Rubrique associée**

- Zone mise au point
- Touche perso(p.d.v.)/Touche perso(lire)

4-725-901-22(1) Copyright 2017 Sony Corporation

Appareil photo numérique
DSC-RX10M4

## Suppression d'une zone AF enregistrée (Suppr zoneAF enr)

Supprime la position du cadre de mise au point enregistrée à l'aide de [ Enregistr. zone AF].

1. **MENU → 1 (Réglages de prise de vue1) → [ Suppr zoneAF enr].**

**Rubrique associée**

- Enregistrement de la zone de mise au point actuelle (Enregistr. zone AF)

4-725-901-22(1) Copyright 2017 Sony Corporation

Appareil photo numérique
DSC-RX10M4

## Désact. Aut. Zone AF

Permet de choisir entre affichage permanent de la zone de mise au point et disparition automatique et rapide de celle-ci une fois la mise au point effectuée.

1. **MENU → (Réglages de prise de vue1) → [Désact. Aut. Zone AF] → réglage souhaité.**

### Détails des éléments du menu

**ON :**
La zone de mise au point disparaît automatiquement et rapidement une fois la mise au point effectuée.
**OFF :**
La zone de mise au point est affichée en permanence.

4-725-901-22(1) Copyright 2017 Sony Corporation

# Affich. zone AF cont.

Vous pouvez activer/désactiver l'affichage de la zone mise au point lorsque [Zone mise au point] est réglé sur [Large] en mode [AF continu].

1. **MENU → 1 (Réglages de prise de vue1) → [Affich. zone AF cont.] → réglage souhaité.**

## Détails des éléments du menu

**ON :**
Affiche la zone de mise au point nette.

**OFF :**
N'affiche pas la zone de mise au point nette.

**Note**

- Lorsque [Zone mise au point] est réglé sur l'une des options suivantes, les cadres de mise au point dans la zone nette deviennent verts :
  - [Centre]
  - [Spot flexible]
  - [Spot flexible élargi]

4-725-901-22(1) Copyright 2017 Sony Corporation

Appareil photo numérique
DSC-RX10M4

# Zone détect. phase

Active/désactive l'affichage de la zone AF à détection de phase.

1 **MENU → 1 (Réglages de prise de vue1) → [Zone détect. phase] → réglage souhaité.**

## Détails des éléments du menu

**ON :**
La zone AF à détection de phase est affichée.
**OFF :**
La zone AF à détection de phase n'est pas affichée.

**Note**

- Si la valeur F est supérieure à F8, il est impossible d'utiliser l'AF à détection de phase. Seul l'AF par optimisation des contrastes est disponible.
- Lorsque [ Format fichier] est réglé sur [XAVC S HD] et que [ Réglage d'enreg.] est réglé sur [120p]/[100p], l'AF à détection de phase ne peut pas être utilisé. Seul l'AF par optimisation des contrastes est disponible.
- Lorsque vous enregistrez des films, la zone AF à détection de phase ne s'affiche pas.

4-725-901-22(1) Copyright 2017 Sony Corporation

Appareil photo numérique
DSC-RX10M4

## Correct. exposition

Normalement, l'exposition est réglée automatiquement (exposition automatique). En fonction de l'exposition définie par la fonction d'exposition automatique, vous pouvez éclaircir ou assombrir l'image entière en modifiant le réglage de [Correct. exposition] vers le côté plus ou le côté moins respectivement (correction de l'exposition).

1 **Tournez la molette de correction d'exposition (A).**

**Côté + (surexposition) :**
Les images s'éclaircissent.
**Côté - (sous-exposition) :**
Les images s'assombrissent.

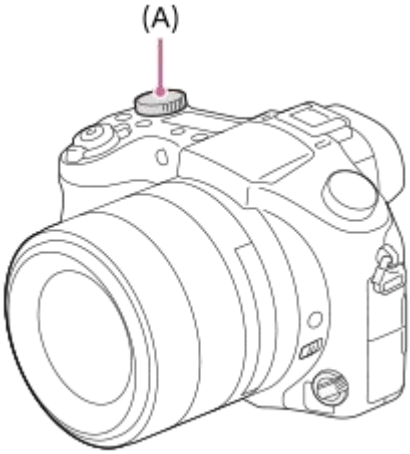


- Vous pouvez régler la correction d'exposition dans la plage allant de -3,0 EV à +3,0 EV.
- Vous pouvez vérifier la correction d'exposition que vous avez définie sur l'écran de prise de vue.

**Écran**

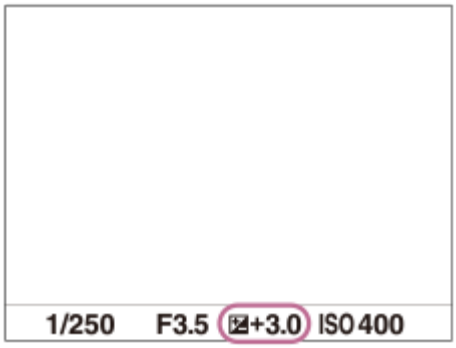


**Viseur**

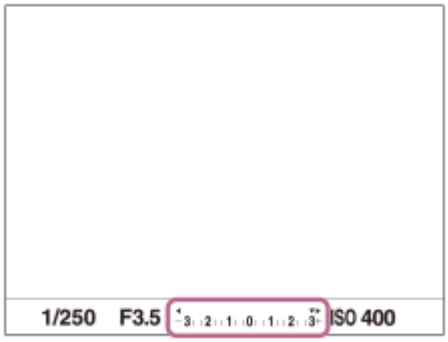

### Réglage de la correction d’exposition avec le MENU

Vous pouvez régler la correction d’exposition dans la plage allant de -3,0 EV à +3,0 EV lorsque la molette de correction d’exposition est réglée sur « 0 ».
MENU→ 1 (Réglages de prise de vue1) → [Correct. exposition] → réglage souhaité.

**Note**

- Vous ne pouvez pas effectuer la correction d’exposition dans les modes de prise de vue suivants :
  - [Auto intelligent]
  - [Automat. supérieur]
  - [Sélection scène]
- Lorsque vous utilisez [Exposition manuelle], vous pouvez effectuer la correction d’exposition uniquement si [ISO] est réglé sur [ISO AUTO].
- Les réglages de la molette de correction d’exposition auront priorité sur [Correct. exposition] dans le MENU.
- Vous pouvez régler la correction d’exposition dans la plage allant de -2,0 EV à +2,0 EV pour les films.
- Si vous prenez un sujet dans des conditions extrêmement lumineuses ou sombres, ou lorsque vous utilisez le flash, il est possible que vous n’obteniez pas un effet satisfaisant.
- Lorsque vous faites passer le réglage de la molette de correction d’exposition d’une autre valeur que « 0 » à « 0 », la valeur d’exposition passe sur « 0 » quel que soit le réglage [Correct. exposition].

---

**Rubrique associée**

- Rég.corr.expo
- Bracket continu
- Bracket simple
- Zebra

4-725-901-22(1) Copyright 2017 Sony Corporation

Appareil photo numérique
DSC-RX10M4

# Rétablir comp. EV

Active/désactive le maintien de la valeur d'exposition définie à l'aide de [Correct. exposition] lors de la mise hors tension et que la molette de correction d'exposition est réglée sur « 0 ».

1. **MENU → (Réglages de prise de vue1) → [Rétablir comp. EV] → réglage souhaité.**

## Détails des éléments du menu

**Maintenir :**
Maintient les réglages.
**Rétablir :**
Réinitialise les réglages.

4-725-901-22(1) Copyright 2017 Sony Corporation

Appareil photo numérique
DSC-RX10M4

# ISO

La sensibilité à la lumière est exprimée par le numéro ISO (indice de lumination recommandé). Plus la valeur est grande, plus la sensibilité est élevée.

1. **MENU → (Réglages de prise de vue1) → [ISO] → réglage souhaité.**

## Détails des éléments du menu

**RB multi-photos :**
Combine des prises de vue en rafale pour créer une image avec moins de bruit. Appuyez sur le côté droit pour afficher l'écran de réglage, puis sélectionnez la valeur souhaitée avec le côté supérieur/inférieur de la molette de commande.

Sélectionnez le réglage souhaité pour la sensibilité ISO : ISO AUTO ou une valeur dans la plage ISO 100 – ISO 25600.

**ISO AUTO :**
Règle automatiquement la sensibilité ISO.

**ISO 64 – ISO 12800 :**
Règle manuellement la sensibilité ISO. Plus la valeur est élevée, plus la sensibilité ISO l'est aussi.

### Astuce

- Vous pouvez modifier la plage de sensibilité ISO réglée automatiquement dans le mode [ISO AUTO]. Sélectionnez [ISO AUTO] et appuyez sur le côté droit de la molette de commande, puis sélectionnez les valeurs désirées pour [ISO AUTO Maximum] et [ISO AUTO Minimum].
- Les valeurs sont également appliquées lors de la prise de vue en mode [ISO AUTO] sous [RB multi-photos].
- Vous pouvez régler le niveau de l'effet pour la réduction du bruit en sélectionnant [Effet RB] sous [RB multi-photos].

### Note

- Lorsque [ Qualité] est réglé sur [RAW] ou [RAW & JPEG], [RB multi-photos] ne peut pas être sélectionné.
- Lorsque [RB multi-photos] est sélectionné, le flash, [Opti Dyna] ou [HDR auto] ne peut pas être utilisé.
- Lorsque [Profil d'image] est réglé sur une autre option que [OFF], [RB multi-photos] ne peut pas être sélectionné.
- Lorsque [Effet de photo] est réglé sur une autre option que [OFF], [RB multi-photos] ne peut pas être sélectionné.
- [ISO AUTO] est sélectionné lorsque vous utilisez les fonctions suivantes :
  - [Auto intelligent]
  - [Automat. supérieur]
  - [Sélection scène]
  - [Panor. par balayage]
- Lorsque la sensibilité ISO est réglée sur une valeur inférieure à ISO 100, la plage de luminosité du sujet enregistrable (plage dynamique) risque de diminuer.
- Plus la valeur ISO est élevée, plus les images seront affectées par le bruit.
- Les réglages ISO disponibles varient selon que vous prenez des images fixes, enregistrez des films ou utilisez la fonction HFR.
- Lorsque vous filmez des films, les valeurs ISO comprises entre 100 et 12800 sont disponibles. Si la valeur ISO sélectionnée est inférieure à 100, le réglage est automatiquement ramené à 100. Une fois l'enregistrement de films terminé, la valeur ISO revient au réglage initial.
- Lorsque vous utilisez [RB multi-photos], le produit met un certain temps à réaliser le traitement de la superposition des images.
- Lorsque vous sélectionnez [ISO AUTO] avec le mode de prise de vue réglé sur [P], [A], [S] ou [M], la sensibilité ISO est automatiquement réglée dans la plage sélectionnée.

4-725-901-22(1) Copyright 2017 Sony Corporation

Appareil photo numérique
DSC-RX10M4

# ISO AUTO vit.ob min

Si vous sélectionnez [ISO AUTO] ou [ISO AUTO] dans [RB multi-photos] lorsque le mode de prise de vue est P (Programme Auto) ou A (Priorité ouvert.), vous pouvez définir la vitesse d'obturation à partir de laquelle la sensibilité ISO change.
Cette fonction est efficace pour photographier des sujets en mouvement. Vous pouvez réduire le flou du sujet tout en évitant le bougé de l'appareil.

1. **MENU → (Réglages de prise de vue1) → [ISO AUTO vit.ob min] → réglage souhaité.**

## Détails des éléments du menu

**FASTER (Plus rapide)/FAST (Rapide) :**
La sensibilité ISO change pour des vitesses d'obturation supérieures à [Standard], ce qui permet d'éviter le bougé de l'appareil et le flou du sujet.

**STD (Standard) :**
L'appareil règle automatiquement la vitesse d'obturation en fonction de la longueur focale de l'objectif.

**SLOW (Lente)/SLOWER (Plus lente) :**
La sensibilité ISO change pour des vitesses d'obturation inférieures à [Standard], ce qui permet de réduire le bruit des images.

**1/32000 — 30" :**
La sensibilité ISO change à partir de la vitesse d'obturation que vous avez définie.

**Astuce**

- La variation de vitesse d'obturation à partir de laquelle la sensibilité ISO change est de 1 EV entre [Plus rapide], [Rapide], [Standard], [Lente] et [Plus lente].

**Note**

- Si l'exposition est insuffisante même lorsque la sensibilité ISO est réglée sur [ISO AUTO Maximum] dans [ISO AUTO], la vitesse d'obturation sera inférieure à la vitesse définie dans [ISO AUTO vit.ob min] afin de permettre une prise de vue avec une exposition adaptée.
- La vitesse d'obturation réelle risque d'être différente de la valeur sélectionnée dans les situations suivantes :
  - Lorsque la vitesse d'obturation maximum a changé en fonction de l'ouverture ou du réglage [ Type déclencheur].
  - Lorsque vous utilisez le flash pour photographier des scènes lumineuses avec [ Type déclencheur] réglé sur [Déclench. électron.]. (La vitesse d'obturation maximum est limitée par la vitesse de synchronisation du flash qui est de 1/100 seconde.)
  - Lorsque vous utilisez le flash pour photographier des scènes sombres avec [Mode Flash] réglé sur [Flash forcé] ou [Sans fil]. (La vitesse d'obturation minimum est limitée par la vitesse déterminée automatiquement par l'appareil.)

**Rubrique associée**

- Programme Auto
- Priorité ouvert.
- ISO

4-725-901-22(1) Copyright 2017 Sony Corporation

Appareil photo numérique
DSC-RX10M4

# Mode de mesure

Sélectionne le mode de mesure qui détermine la partie de l'écran à mesurer pour déterminer l'exposition.

1. **MENU → (Réglages de prise de vue1) → [Mode de mesure] → réglage souhaité.**

## Détails des éléments du menu

**Multi :**
Mesure l'intensité lumineuse dans chaque zone après avoir divisé la surface totale en plusieurs surfaces et détermine l'exposition appropriée de l'ensemble de l'écran (mesure Multi).

**Centre :**
Mesure la luminosité moyenne sur l'ensemble de l'écran, tout en mettant l'accent sur la zone centrale de l'écran (mesure Pondération centrale).

**Spot :**
Mesure uniquement la zone centrale (mesure Spot). Ce mode convient pour mesurer la lumière sur une partie spécifique de l'écran entier. La taille du cercle de mesure peut être sélectionnée entre [Spot: Standard] et [Spot: Grande]. La position du cercle de mesure dépend du réglage de [Point spotmètre].

**Moy. écr. tt entier :**
Mesure la luminosité moyenne de l'écran entier. L'exposition est stable même si la composition ou la position du sujet change.

**Ton clair :**
Mesure la luminosité tout en accentuant la zone des hautes lumières sur l'écran. Ce mode convient à la prise de vue du sujet tout en évitant la surexposition.

**Astuce**

- Lorsque [Spot] est sélectionné et que [Zone mise au point] est réglé sur [Spot flexible] ou [Spot flexible élargi] pendant que [Point spotmètre] est réglé sur [Lien de point focal], le point de mesure spot peut être coordonné avec la zone de mise au point.
- Lorsque [Mode de mesure] est réglé sur [Ton clair] et que la fonction [Opti Dyna] ou [HDR auto] est activée, la luminosité et le contraste sont corrigés automatiquement en divisant l'image en petites zones et en analysant le contraste des lumières et des ombres. Faites les réglages d'après les circonstances de prise de vue.

**Note**

- [Mode de mesure] est fixé sur [Multi] dans les modes de prise de vue suivants :
  - [Auto intelligent]
  - [Automat. supérieur]
  - [Sélection scène]
  - Autres fonctions de zoom que le zoom optique
- En mode [Ton clair], le sujet peut être sombre si une portion plus claire existe sur l'écran.

**Rubrique associée**

- Verrouillage AE
- Point spotmètre
- Opti Dyna (DRO)
- HDR auto

4-725-901-22(1) Copyright 2017 Sony Corporation

Appareil photo numérique
DSC-RX10M4

# Prior. vis. multimes.

Active/désactive la mesure par l'appareil de la luminosité en fonction des visages détectés avec [Mode de mesure] réglé sur [Multi].
Cette fonction est disponible lorsque la version 2.00 ou ultérieure du logiciel du système de l'appareil photo (microprogramme) est utilisée.

1. **MENU → 1 (Réglages de prise de vue1) → [Prior. vis. multimes.] → réglage souhaité.**

## Détails des éléments du menu

**ON :**
L'appareil mesure la luminosité d'après les visages détectés.
**OFF :**
L'appareil mesure la luminosité à l'aide du réglage [Multi], sans détecter les visages.

**Note**

- Lorsque le mode de prise de vue est réglé sur [Auto intelligent] ou [Automat. supérieur], [Prior. vis. multimes.] est verrouillé sur [ON].
- Lorsque [Détection de sujet] sous [Régl.AF visage/yeux] est réglé sur [Animal], [Prior. vis. multimes.] n'est pas disponible.

**Rubrique associée**

- Mode de mesure
- Version

4-725-901-22(1) Copyright 2017 Sony Corporation

# Point spotmètre

Permet de choisir de coordonner la position de la mesure spot avec la zone de mise au point lorsque [Zone mise au point] est réglé sur [Spot flexible] ou [Spot flexible élargi].

1. **MENU → 1 (Réglages de prise de vue1) → [Point spotmètre] → réglage souhaité.**

## Détails des éléments du menu

**Centre :**
La position de la mesure spot n'est pas coordonnée avec la zone de mise au point, mais mesure toujours la luminosité au centre.

**Lien de point focal :**
La position de la mesure spot est coordonnée avec la zone de mise au point.

**Note**

- Lorsque [Zone mise au point] est réglé sur une autre option que [Spot flexible] ou [Spot flexible élargi], la position de la mesure spot est verrouillée au centre.
- Lorsque [Zone mise au point] est réglé sur [Verrouillage AF : Spot flexible] ou [Verrouill. AF : Spot flexible élargi], la position de la mesure spot est coordonnée avec la position de départ du Verrouillage AF, mais n'est pas coordonnée avec le suivi du sujet.

**Rubrique associée**

- Zone mise au point
- Mode de mesure

4-725-901-22(1) Copyright 2017 Sony Corporation

Appareil photo numérique
DSC-RX10M4

# AEL avec obturat. (image fixe)

Active/désactive le verrouillage de l'exposition lorsque vous enfoncez le déclencheur à mi-course.
Sélectionnez [OFF] pour régler la mise au point et l'exposition séparément.

1. **MENU → (Réglages de prise de vue1) → [ AEL avec obturat.] → réglage souhaité.**

## Détails des éléments du menu

**Auto :**
Fixe l'exposition une fois le réglage automatique de la mise au point effectué après que vous avez enfoncé le déclencheur à mi-course avec le sélecteur de mode de mise au point tourné sur « S (AF ponctuel) ». Lorsque le mode de mise au point est réglé sur « A (AF automatique) », et que le produit détermine que le sujet se déplace ou que vous prenez plusieurs images en rafale, l'exposition verrouillée est annulée.

**ON :**
Verrouille l'exposition lorsque vous enfoncez le déclencheur à mi-course.

**OFF :**
Ne verrouille pas l'exposition lorsque vous enfoncez le déclencheur à mi-course. Utilisez ce mode si vous voulez ajuster la mise au point et l'exposition séparément.
Le produit continue d'ajuster l'exposition pendant la prise de vue en mode [Prise d. v. en continu].

**Note**

- Le fonctionnement avec le bouton AEL a priorité sur les réglages [ AEL avec obturat.].

4-725-901-22(1) Copyright 2017 Sony Corporation

Appareil photo numérique
DSC-RX10M4

# Régl. stdrd d'expo

Règle le standard de cet appareil pour la valeur d'exposition correcte pour chaque mode de mesure.

1. **MENU → 1 (Réglages de prise de vue1) → [Régl. stdrd d'expo] → mode de mesure souhaité.**

2. **Sélectionnez la valeur souhaitée comme standard de mesure.**
   - Vous pouvez régler une valeur comprise entre -1 et +1 EV par incréments de 1/6 EV.

## Mode de mesure

La valeur standard définie est appliquée quand vous sélectionnez le mode de mesure correspondant dans MENU → 1 (Réglages de prise de vue1) → [Mode de mesure].
**Multi/ Centre/ Spot/ Moy. écr. tt entier/ Ton clair**

**Note**

- La correction d'exposition n'est pas affectée lorsque [Régl. stdrd d'expo] est changé.
- La valeur d'exposition sera verrouillée conformément à la valeur définie pour [ Spot] pendant l'utilisation d'AEL Spot.
- La valeur standard pour M.M (mesure manuelle) changera conformément à la valeur définie dans [Régl. stdrd d'expo].
- La valeur définie dans [Régl. stdrd d'expo] est enregistrée dans les données Exif séparément de la valeur de correction d'exposition. Le degré de la valeur d'exposition standard ne sera pas ajouté à la valeur de correction d'exposition.
- Si vous réglez [Régl. stdrd d'expo] pendant la prise de vue en bracketing, le nombre de photos pour le bracketing sera réinitialisé.

**Rubrique associée**

- Mode de mesure

4-725-901-22(1) Copyright 2017 Sony Corporation

Appareil photo numérique
DSC-RX10M4

# Mode Flash

Vous pouvez régler le mode de flash utilisé.

1. **MENU → 1 (Réglages de prise de vue1) → [Mode Flash] → réglage souhaité.**

## Détails des éléments du menu

**Flash désactivé :**
Le flash ne fonctionne pas.

**Flash auto :**
Le flash se déclenche dans des environnements sombres ou si vous photographiez une source de lumière vive.

**Flash forcé :**
Le flash se déclenche à chaque fois que vous appuyez sur le déclencheur.

**Sync. lente :**
Le flash se déclenche à chaque fois que vous appuyez sur le déclencheur. La prise de vue en synchronisation lente permet de photographier une image claire à la fois du sujet et de l'arrière-plan, en ralentissant la vitesse d'obturation.

**Sync. arrière :**
Le flash se déclenche juste avant la fin du temps d'exposition à chaque fois que vous appuyez sur le déclencheur. La synchronisation arrière vous permet de photographier une image naturelle de la traînée de sujets en déplacement, comme une voiture qui roule ou une personne en train de marcher.

**Sans fil :**
L'utilisation d'un flash sans fil permet de créer un effet d'ombre qui donne au sujet un relief 3D plus important qu'avec le flash de l'appareil.

Ce mode est disponible lorsque le produit est équipé d'un flash externe pouvant être commandé à distance (vendu séparément) et que vous effectuez des prises de vue avec un flash sans fil (vendu séparément) placé loin du produit.

**Note**

- Le réglage par défaut dépend du mode de prise de vue.
- Certains réglages [Mode Flash] ne sont pas disponibles selon le mode de prise de vue.
- Le réglage [Sans fil] ne peut pas être utilisé avec le flash intégré de l'appareil.

**Rubrique associée**

- Utilisation du flash
- Prise de vue avec flash sans fil

4-725-901-22(1) Copyright 2017 Sony Corporation

Appareil photo numérique
DSC-RX10M4

# Correct.flash

Ajuste l'intensité lumineuse du flash dans une plage comprise entre –3,0 EV et +3,0 EV. La correction du flash modifie uniquement l'intensité lumineuse du flash. La compensation d'exposition modifie l'intensité lumineuse du flash en même temps que la vitesse d'obturation et l'ouverture.

1. **MENU → 1 (Réglages de prise de vue1) → [Correct.flash] → réglage souhaité.**
   - Si vous sélectionnez des valeurs plus élevées (côté +), l'intensité du flash augmente, tandis que si vous sélectionnez des valeurs moins élevées (côté -), l'intensité du flash diminue.

**Note**

- [Correct.flash] ne fonctionne pas lorsque le mode de prise de vue est réglé sur les modes suivants :
  - [Auto intelligent]
  - [Automat. supérieur]
  - [Panor. par balayage]
  - [Sélection scène]
- Il se peut que l'augmentation du niveau du flash (côté +) ne soit pas visible en raison de la quantité limitée de lumière du flash disponible si le sujet est situé au-delà de la portée maximale du flash. Si le sujet est très proche, il se peut que la réduction du niveau du flash (côté -) ne soit pas visible.

**Rubrique associée**

- Utilisation du flash

4-725-901-22(1) Copyright 2017 Sony Corporation

Appareil photo numérique
DSC-RX10M4

# Rég.corr.expo

Applique la valeur de correction d'exposition pour contrôler à la fois la lumière du flash et la lumière ambiante ou seulement la lumière ambiante.

1. **MENU → (Réglages de prise de vue1) → [Rég.corr.expo] → réglage souhaité.**

## Détails des éléments du menu

**Ambiant&flash :**
Applique la valeur de correction d'exposition pour contrôler à la fois la lumière du flash et la lumière ambiante.
**Ambiant seul :**
Applique la valeur de correction d'exposition pour contrôler uniquement la lumière ambiante.

## Rubrique associée

- Correct.flash

4-725-901-22(1) Copyright 2017 Sony Corporation

# Réd. yeux rouges

Lorsque vous utilisez le flash, celui-ci se déclenche deux fois ou plus avant la prise de vue afin d'atténuer le phénomène des yeux rouges.

1. **MENU → (Réglages de prise de vue1) → [Réd. yeux rouges] → réglage souhaité.**

## Détails des éléments du menu

**ON :**
Le flash se déclenche toujours pour réduire le phénomène des yeux rouges.
**OFF :**
Atténuation des yeux rouges désactivée.

**Note**

- Il se peut que l'atténuation des yeux rouges ne produise pas les effets désirés. Cela dépend des conditions et des différentes individuelles, comme la distance au sujet, ou si celui-ci regarde ou non le pré-flash.

4-725-901-22(1) Copyright 2017 Sony Corporation

Appareil photo numérique
DSC-RX10M4

# Bal. des blancs

Corrige l'effet de nuance des conditions de la lumière ambiante pour enregistrer un sujet blanc neutre en blanc. Utilisez cette fonction lorsque les tonalités de couleur de l'image ne ressortent pas comme vous l'aviez prévu, ou lorsque vous souhaitez les modifier pour une raison artistique.

1. **MENU → (Réglages de prise de vue1) → [Bal. des blancs] → réglage souhaité.**

## Détails des éléments du menu

**AWB Auto/ Lumière jour / Ombre / Nuageux / Incandescent / -1 Fluor. : Blanc chaud / 0 Fluor. : Blanc froid / +1 Fluor. : Blanc neutre / +2 Fluor. : Lumière jour / Flash :** Lorsque vous sélectionnez une source lumineuse qui éclaire le sujet, le produit ajuste les tonalités de couleur selon la source lumineuse sélectionnée (balance des blancs préprogrammée). Lorsque vous sélectionnez [Auto], le produit détecte automatiquement la source de lumière et ajuste les tonalités de couleur.

**Temp./Filtre C. :**
Règle les tonalités de couleur selon la source d'éclairage. Permet d'obtenir l'effet des filtres de CC (Compensation des couleurs) pour la photographie.

**Personnalisée 1/Personnalisée 2/Personnalisée 3 :**
Utilise le réglage de balance des blancs sauvegardé dans [Réglage personnel].

**SET Réglage personnel :**
Mémorise la couleur blanche de base dans les conditions d'éclairage de la prise de vue.
Sélectionnez un numéro de réglage mémorisé de balance des blancs personnalisée.

### Astuce

- Vous pouvez afficher l'écran de réglage précis et régler de façon précise les teintes de couleur si nécessaire en appuyant sur le côté droit de la molette de commande.
- Si les tonalités de couleur ne ressortent pas comme vous l'aviez prévu dans les réglages sélectionnés, effectuez la prise de vue [Bracket.bal.B].
- ou s'affiche uniquement lorsque [Régl. prior. ds AWB] est réglé sur [Ambiance] ou [Blanc].

### Note

- [Bal. des blancs] est fixé sur [Auto] dans les modes de prise de vue suivants :
  - [Auto intelligent]
  - [Automat. supérieur]
  - [Sélection scène]
- Si vous utilisez une lampe au mercure ou au sodium comme source d'éclairage, une balance des blancs précise ne sera pas obtenue en raison des caractéristiques de la lumière. Il est recommandé de prendre des images avec un flash ou de sélectionner [Réglage personnel].

### Rubrique associée

- Capturer la couleur blanche de base en mode [Réglage personnel]
- Régl. prior. ds AWB
- Bracket.bal.B

Appareil photo numérique
DSC-RX10M4

# Régl. prior. ds AWB

Permet de sélectionner la tonalité prioritaire lors de la prise de vue dans des conditions d'éclairage spécifique comme une lumière incandescente avec [Bal. des blancs] réglé sur [Auto].

1. **MENU → (Réglages de prise de vue1) → [Régl. prior. ds AWB] → réglage souhaité.**

## Détails des éléments du menu

**Standard :**
Photographie avec la balance des blancs automatique standard. L'appareil photo règle automatiquement la teinte de couleur.

**Ambiance :**
Donne la priorité à la teinte de couleur de la source lumineuse. Convient si vous souhaitez recréer une ambiance chaleureuse.

**Blanc :**
Donne la priorité à la reproduction du blanc lorsque la température de couleur de la source lumineuse est basse.

### Rubrique associée

- Bal. des blancs

4-725-901-22(1) Copyright 2017 Sony Corporation

Appareil photo numérique
DSC-RX10M4

# Opti Dyna (DRO)

Le produit divise l'image en petites zones, ce qui lui permet d'analyser le contraste ombre-lumière entre le sujet et l'arrière-plan. Il peut ainsi produire une image à la luminosité et la gradation optimales.

1. **MENU → (Réglages de prise de vue1) → [Opti Dyn/HDR aut] → [Opti Dyna].**
2. **Sélectionnez le réglage souhaité en appuyant sur le côté gauche/droit de la molette de commande.**

## Détails des éléments du menu

**Optimiseur de Dynamique : Auto :**
Corrige automatiquement la luminosité.

**Optimiseur de Dynamique : Lv1 — Optimiseur de Dynamique : Lv5 :**
Optimise la gradation d'une image enregistrée pour chaque zone divisée. Sélectionnez le niveau d'optimisation de Lv1 (faible) à Lv5 (élevé).

**Note**

- Dans les situations suivantes, [Opti Dyna] est fixé sur [OFF] :
  - Le mode de prise de vue est réglé sur [Panor. par balayage].
  - RB multi-photos
  - Lorsque [Effet de photo] est réglé sur une autre option que [OFF]
  - Lorsque [Profil d'image] est réglé sur une autre option que [OFF]
- [Opti Dyn/HDR aut] est fixé sur [OFF] lorsque les modes suivants sont sélectionnés dans [Sélection scène].
  - [Crépuscule]
  - [Scène de nuit]
  - [Portrait de nuit]
  - [Crép. sans trépied]
  - [Anti-flou de mvt]

  Le réglage est fixé sur [Optimiseur de Dynamique : Auto] lorsque des modes [Sélection scène] autres que les modes ci-dessus sont sélectionnés.
- Lorsque [ Réglage d'enreg.] est réglé sur [120p 100M], [100p 100M], [120p 60M] ou [100p 60M], [Opti Dyn/HDR aut] bascule sur [OFF].
- Lorsque vous photographiez avec [Opti Dyna], l'image peut comporter du bruit. Sélectionnez le niveau adapté en vérifiant l'image enregistrée, surtout si vous augmentez l'effet.

4-725-901-22(1) Copyright 2017 Sony Corporation

Appareil photo numérique
DSC-RX10M4

# HDR auto

Prend trois images avec des expositions différentes et combine les images avec l'exposition correcte, les parties claires d'une image sous-exposée et les parties sombres d'une image surexposée pour créer des images ayant une plus grande plage de gradation (HDR, High Dynamic Range). Une image avec l'exposition adéquate et une image superposée sont enregistrées.

1. **MENU → (Réglages de prise de vue1) → [Opti Dyn/HDR aut] → [HDR auto].**
2. **Sélectionnez le réglage souhaité en appuyant sur le côté gauche/droit de la molette de commande.**

## Détails des éléments du menu

**HDR auto: Diff. d'exposition auto :**
Corrige automatiquement la luminosité.

**HDR auto : Diff. d'exposit. 1,0EV — HDR auto : Diff. d'exposit. 6,0EV :**
Règle la différence d'exposition, en fonction du contraste du sujet. Sélectionnez le niveau d'optimisation de 1,0 EV (faible) à 6,0 EV (élevé).
Par exemple, si vous réglez la valeur d'exposition sur 2,0 EV, trois images seront composées avec les niveaux d'exposition suivants : −1,0 EV, exposition correcte et +1,0 EV.

**Astuce**

- L'obturateur est déclenché trois fois pour une photo. Faites attention aux points suivants :
  - Utilisez cette fonction lorsque le sujet est immobile ou ne clignote pas.
  - Ne modifiez pas la composition avant la prise de vue.

**Note**

- Cette fonction n'est pas disponible lorsque [ Qualité] est [RAW] ou [RAW & JPEG].
- [HDR auto] n'est pas disponible dans les modes de prise de vue suivants :
  - [Auto intelligent]
  - [Automat. supérieur]
  - [Panor. par balayage]
  - [Sélection scène]
- [HDR auto] n'est pas disponible dans les situations suivantes :
  - Lorsque [RB multi-photos] est sélectionné.
  - Lorsque [Effet de photo] est réglé sur une autre option que [OFF].
  - Lorsque [Profil d'image] est réglé sur une autre option que [OFF].
- Vous ne pouvez pas commencer la prise de vue suivante avant que le processus de capture de la prise de vue précédente ne soit terminé.
- Selon la différence de luminance d'un sujet et les conditions de prise de vue, il est possible que vous n'obteniez pas l'effet désiré.
- Lorsque vous utilisez le flash, cette fonction a un effet limité.
- Lorsque le contraste de la scène est faible, ou en cas de flou de bougé ou de flou du sujet, il se peut que vous n'obteniez pas de bonnes images HDR. HDR ! s'affiche sur l'image enregistrée pour vous avertir que l'appareil a détecté que l'image est floue. Modifiez la composition ou reprenez l'image avec précaution pour éviter le flou de l'image si nécessaire.

4-725-901-22(1) Copyright 2017 Sony Corporation

Appareil photo numérique
DSC-RX10M4

## Modes créatifs

Vous permet de régler le traitement d'image souhaité et d'ajuster précisément le contraste, la saturation et la netteté pour chaque style d'image. Vous pouvez ajuster l'exposition (vitesse d'obturation et ouverture) à votre guise avec cette fonction, à la différence de [Sélection scène] où le produit ajuste l'exposition.

1. **MENU → (Réglages de prise de vue1) → [Modes créatifs].**

2. **Sélectionnez le style souhaité ou [Boîte des styles] en appuyant sur le côté supérieur/inférieur de la molette de commande.**

3. **Pour ajuster (Contraste), (Saturation) et (Netteté), sélectionnez l'élément souhaité au moyen du côté droit/gauche, puis sélectionnez la valeur au moyen du côté supérieur/inférieur.**

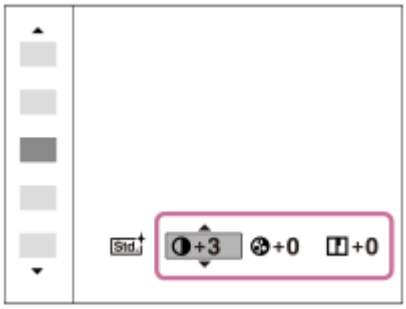


4. **Si vous sélectionnez [Boîte des styles], avancez au côté droit en appuyant sur le côté droit de la molette de commande, puis sélectionnez le style souhaité.**

   - Vous pouvez rappeler le même style avec des réglages légèrement différents.

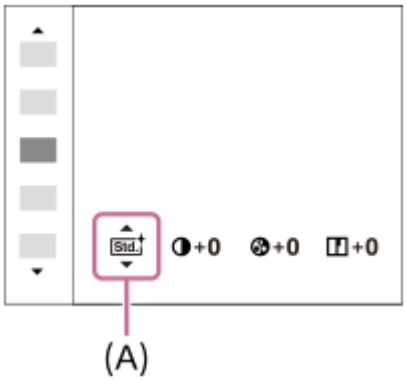


**(A)** : Affiché uniquement si Case de style est sélectionnée

### Détails des éléments du menu

**Std. Standard :**
Pour effectuer des prises de vue de différentes scènes avec une gradation riche et de belles couleurs.

**Vivid Eclatant :**
La saturation et le contraste sont accentués pour effectuer des prises aux couleurs vives de scènes et sujets très colorés, tels que des fleurs, la verdure du printemps, le ciel bleu ou l'océan.

**Ntrl Neutre :**
La saturation et la netteté sont réduites pour la prise d'images aux tons sobres. Convient aussi à la capture d'images à modifier sur un ordinateur.

**Clear Lumineux :**
Pour effectuer des prises de vue dans des tons clairs avec des couleurs limpides dans les zones de lumière et capturer la lumière rayonnante.

**Deep Profond :**
Pour effectuer des prises de vue avec des couleurs intenses et profondes, et capturer la présence forte du sujet.

**Light Pastel :**
Pour effectuer des prises de vue avec des couleurs simples et lumineuses, et capturer une ambiance légère et rafraîchissante.

**Port. Portrait :**
Idéal pour les portraits, ce mode donne un rendu adouci des teintes de peau.

**Land. Paysage :**
La saturation, le contraste et la netteté sont intensifiés pour effectuer des prises de vue de scènes nettes et vives. Les paysages lointains sont encore plus remarquables.

**Sunset Crépuscule :**
Pour effectuer des prises de vue du superbe rouge du soleil couchant.

**Night Scène de nuit :**
Le contraste est réduit pour restituer les scènes nocturnes.

**Autm Feuil.automn :**
Pour capturer les scènes automne, en soulignant de façon éclatante les rouges et les jaunes des feuilles.

**B/W Noir et blanc :**
Pour effectuer des prises de vue en noir et blanc.

**Sepia Sépia :**
Pour effectuer des prises de vue en sépia.

**1 Std. Enregistrement de vos réglages préférés (Boîte des styles) :**
Sélectionnez les six cases de style (les cases avec un numéro sur le côté gauche ( 1 Std. )) pour enregistrer vos réglages préférés. Sélectionnez ensuite les réglages souhaités en appuyant sur le côté droit.
Vous pouvez rappeler le même style avec des réglages légèrement différents.

## Pour régler [Contraste], [Saturation] et [Netteté]

[Contraste], [Saturation] et [Netteté] peuvent être réglés pour chaque style d'image prédéfini comme [Standard] et [Paysage], et pour chaque [Boîte des styles] sur lequel vous pouvez enregistrer vos réglages préférés.
Sélectionnez un élément à régler en appuyant sur le côté droit/gauche de la molette de commande, puis réglez la valeur au moyen du côté supérieur/inférieur de la molette de commande.

**Contraste :**
Plus la valeur sélectionnée est élevée, plus la différence entre l'ombre et la lumière est accentuée, et plus l'effet sur l'image est important.

**Saturation :**
Plus la valeur sélectionnée est élevée, plus les couleurs sont vives. Lorsqu'une valeur basse est sélectionnée, la couleur de l'image est limitée et sobre.

**Netteté :**
Permet de régler la netteté. Plus la valeur sélectionnée est élevée, plus les contours sont accentués, et plus la valeur sélectionnée est basse, plus les contours sont atténués.

**Note**

- [Modes créatifs] est fixé sur [Standard] dans les situations suivantes :
  - [Auto intelligent]
  - [Automat. supérieur]
  - [Sélection scène]
  - [Effet de photo] est réglé sur une autre option que [OFF].
  - [Profil d'image] est réglé sur une autre option que [OFF].
- Lorsque cette fonction est réglée sur [Noir et blanc] ou [Sépia], [Saturation] ne peut pas être ajusté.

4-725-901-22(1) Copyright 2017 Sony Corporation

Appareil photo numérique
DSC-RX10M4

# Effet de photo

Sélectionnez le filtre d'effet désiré pour obtenir des images plus impressionnantes et plus artistiques.

1. **MENU → (Réglages de prise de vue1) → [Effet de photo] → réglage souhaité.**

## Détails des éléments du menu

**OFF :**
Désactive la fonction [Effet de photo].

**Toy Camera :**
Crée une image douce, avec des coins sombres et une netteté atténuée.

**Couleur pop :**
Crée une image éclatante en renforçant les tonalités de couleur.

**Postérisation :**
Crée un contraste élevé et un ressenti abstrait en renforçant fortement les couleurs primaires, ou en utilisant le noir et blanc.

**Photo rétro :**
Crée le ressenti d'une image ancienne, avec des tons de couleur sépia et un contraste altéré.

**Soft High-key :**
Crée une image à l'ambiance indiquée : lumineuse, transparente, aérienne, tendre, douce.

**Couleur partielle :**
Crée une image qui conserve une couleur spécifique, mais convertit les autres en noir et blanc.

**Monoc. contr. élevé :**
Crée une image avec un contraste élevé en noir et blanc.

**Flou artistique :**
Crée une image remplie d'un effet d'éclairage doux.

**Peinture HDR :**
Crée le ressenti d'une peinture, en renforçant les couleurs et les détails.

**Monochrome riche :**
Crée une image en noir et blanc avec une gradation riche et la reproduction des détails.

**Miniature :**
Crée une image qui renforce de façon très nette le sujet en estompant considérablement l'arrière-plan. On rencontre souvent cet effet dans des images de modèles miniatures.

**Aquarelle :**
Crée une image avec des effets de déteinte et de flou comme si elle avait été peinte à l'aquarelle.

**Illustration :**
Crée une image semblable à une illustration en accentuant les contours.

### Astuce

- Vous pouvez procéder aux réglages détaillés pour certains éléments avec le côté gauche/droit de la molette de commande.

### Note

- Lorsque vous utilisez une fonction de zoom autre que le zoom optique, si vous réglez un facteur de zoom plus grand, [Toy Camera] est moins efficace.
- Lorsque [Couleur partielle] est sélectionné, il est possible que les images ne conservent pas la couleur sélectionnée, selon le sujet ou les conditions de prise de vue.

- Vous ne pouvez pas vérifier les effets suivants sur l'écran de prise de vue, car le produit traite l'image après la prise de vue. Par ailleurs, vous ne pouvez pas effectuer une autre prise de vue avant la fin du traitement de l'image. Vous ne pouvez pas utiliser ces effets sur les films.
  - [Flou artistique]
  - [Peinture HDR]
  - [Monochrome riche]
  - [Miniature]
  - [Aquarelle]
  - [Illustration]
- Avec [Peinture HDR] et [Monochrome riche], l'obturateur est déclenché trois fois pour une prise. Faites attention aux points suivants :
  - Utilisez cette fonction lorsque le sujet est immobile ou ne clignote pas.
  - Ne modifiez pas la composition pendant la prise de vue.

  Si le contraste de la scène est faible, si l'appareil bouge ou si le sujet est flou, vous risquez de ne pas pouvoir obtenir des images HDR de bonne qualité. Si le produit détecte une telle situation, s'affiche sur l'image enregistrée pour vous en informer. Modifiez la composition ou reprenez l'image avec précaution pour éviter le flou de l'image si nécessaire.
- Cette fonction n'est pas disponible dans les modes de prise de vue suivants :
  - [Auto intelligent]
  - [Automat. supérieur]
  - [Sélection scène]
  - [Panor. par balayage]
- Lorsque [ Qualité] est réglé sur [RAW] ou [RAW & JPEG], cette fonction n'est pas disponible.

4-725-901-22(1) Copyright 2017 Sony Corporation

Appareil photo numérique
DSC-RX10M4

# Profil d'image

Vous permet de modifier les réglages de couleur, de gradation, etc.

## Personnalisation du profil d'image

Vous pouvez personnaliser la qualité d'image en réglant les éléments de profil d'image comme [Gamma] et [Détails]. Lorsque vous réglez ces paramètres, raccordez l'appareil à un téléviseur ou à un moniteur, et effectuez vos réglages tout en observant l'image à l'écran.

1. **MENU → (Réglages de prise de vue1) → [Profil d'image] → le profil que vous souhaitez modifier.**
2. **Accédez à l'écran index des éléments en appuyant sur le côté droit de la molette de commande.**
3. **Sélectionnez l'élément à modifier en appuyant sur le côté supérieur/inférieur de la molette de commande.**
4. **Sélectionnez la valeur souhaitée en appuyant sur le côté supérieur/inférieur de la molette de commande, puis appuyez au centre.**

### Utilisation du préréglage du profil d'image

Les réglages par défaut de [PP1] à [PP9] pour les films ont été réglés au préalable sur l'appareil photo d'après différentes conditions de prise de vue.
MENU → (Réglages de prise de vue1) → [Profil d'image] → réglage souhaité.

**PP1 :**
Exemple de réglage avec le gamma [Movie]
**PP2 :**
Exemple de réglage avec le gamma [Still]
**PP3 :**
Exemple de réglage de la tonalité des couleurs naturelles avec le gamma [ITU709]
**PP4 :**
Exemple de réglage de tonalités de couleurs reproduisant celles de la norme ITU709
**PP5 :**
Exemple de réglage avec le gamma [Cine1]
**PP6 :**
Exemple de réglage avec le gamma [Cine2]
**PP7 :**
Exemple de réglage avec le gamma [S-Log2]
**PP8 :**
Exemple de réglage avec le gamma [S-Log3] et le [S-Gamut3.Cine] en mode [Mode couleur].
**PP9 :**
Exemple de réglage avec le gamma [S-Log3] et le [S-Gamut3] en mode [Mode couleur].

### Éléments du profil d'image

**Niveau noir**
Définit le niveau de noir. (-15 à +15 )

**Gamma**

Sélectionne une courbe gamma.

Movie : courbe gamma standard pour les films

Still : courbe gamma standard pour les images fixes

Cine1 : réduit le contraste des zones sombres et accentue la gradation des zones lumineuses pour créer un film aux couleurs douces. (équivalent à HG4609G33)

Cine2 : similaire à [Cine1], mais optimisé pour l'édition d'image dans une plage correspondant à 100 % du signal vidéo. (équivalent à HG4600G30)

ITU709 : courbe gamma correspondant à ITU709.

ITU709(800%) : courbe gamma pour vérifier les scènes en supposant que la prise de vue a été effectuée avec [S-Log2] ou [S-Log3].

S-Log2 : courbe gamma pour [S-Log2]. Ce réglage présuppose que l'image sera traitée après la prise de vue.

S-Log3 : courbe gamma pour [S-Log3] avec des caractéristiques plus proches de celles d'un film. Ce réglage présuppose que l'image sera traitée après la prise de vue.

**Gamma noir**

Corrige le gamma dans les zones de faible intensité.

Gamme : sélectionne une plage de correction. (Large/Moyenne/Étroite)

Niveau : règle le niveau de correction. (de -7 (compression du noir maximale) à +7 (amplification du noir maximale))

**Coude**

Définit le coude et la pente de la compression du signal vidéo permettant d'éviter une surexposition en limitant les signaux dans les zones de forte intensité du sujet à la plage dynamique de l'appareil.
Lorsque [Still], [Cine1], [Cine2], [ITU709(800%)], [S-Log2] ou [S-Log3] est sélectionné dans [Gamma], [Coude] n'est plus disponible si [Mode] est réglé sur [Auto]. Pour utiliser les fonctions dans [Coude], réglez [Mode] sur [Manuel].

Mode : sélectionne le réglage automatique ou manuel.

- Auto : le coude et la pente sont réglés automatiquement.
- Manuel : le coude et la pente sont réglés manuellement.

Réglage automatiq. : réglages lorsque [Auto] est sélectionné comme [Mode ].

- Point maximum : définit la valeur maximale du coude. (90 % à 100 %)
- Sensibilité : règle la sensibilité. (Élevé/Moyen/Faible)

Réglage manuel : réglages lorsque [Manuel] est sélectionné comme [Mode].

- Point : règle le coude. (75% à 105%)
- Pente : règle la pente. (-5 (douce) à +5 (raide))

**Mode couleur**

Règle le type et le niveau des couleurs.

Movie : couleurs adaptées lorsque [Gamma] est réglé sur [Movie].

Still : couleurs adaptées lorsque [Gamma] est réglé sur [Still].

Cinema : couleurs adaptées lorsque [Gamma] est réglé sur [Cine1].

Pro : tonalités de couleurs similaires à la qualité d'image standard des appareils photo professionnels Sony (lorsque ce mode est utilisé avec le gamma ITU709)

Matrice ITU709 : couleurs correspondant à la norme ITU709 (lorsque ce mode est utilisé avec le gamma ITU709)

Noir et blanc : règle la saturation sur zéro pour effectuer des prises de vue en noir et blanc.

S-Gamut : réglage présupposant que l'image sera traitée après la prise de vue. Utilisé lorsque [Gamma] est réglé sur [S-Log2].

S-Gamut3.Cine : réglage présupposant que l'image sera traitée après la prise de vue. Utilisé lorsque [Gamma] est réglé sur [S-Log3]. Ce réglage vous permet d'effectuer des prises de vue dans un espace colorimétrique qui peut facilement être converti pour les besoins du cinéma numérique.

S-Gamut3 : réglage présupposant que l'image sera traitée après la prise de vue. Utilisé lorsque [Gamma] est réglé sur [S-Log3]. Ce réglage vous permet d'effectuer des prises de vue dans un espace colorimétrique étendu.

**Saturation**

Règle la saturation des couleurs. (-32 à +32 )

**Phase couleur**
Règle la phase des couleurs. (-7 à +7 )

**Profondeur couleur**
Règle la profondeur de couleur de chaque phase de couleur. Cette fonction est plus efficace pour les couleurs chromatiques et moins efficace pour les couleurs achromatiques. Plus la valeur de réglage est élevée (positive), plus la couleur semble foncée, plus la valeur de réglage est faible (négative), plus la couleur semble claire. Cette fonction est activée même si vous réglez [Mode couleur] sur [Noir et blanc].

[R] de -7 (rouge clair) à +7 (rouge foncé)

[G] de -7 (vert clair) à +7 (vert foncé)

[B] de -7 (bleu clair) à +7 (bleu foncé)

[C] de -7 (cyan clair) à +7 (cyan foncé)

[M] de -7 (magenta clair) à +7 (magenta foncé)

[Y] de -7 (jaune clair) à +7 (jaune foncé)

**Détails**
Règle les éléments de [Détails].

Niveau : règle le niveau de [Détails]. (-7 à +7 )

Régler : il est possible de régler manuellement les paramètres suivants.

- Mode : sélectionne le réglage automatique ou manuel. (Auto (optimisation automatique)/Manuel (les détails sont réglés manuellement.))
- Balance V/H : règle les balances verticale (V) et horizontale (H) de DETAIL. (de -2 (effet vertical (V) plus marqué) à +2 (effet horizontal (H) plus marqué))
- Balance B/W : sélectionne les balances inférieure (B) et supérieure (W) de DETAIL. (Type1 (côté inférieur (B) de DETAIL plus marqué) à Type5 (côté supérieur (W) de DETAIL plus marqué))
- Limite : règle le niveau limite de [Détails]. (de 0 (niveau limite bas : susceptible d'être limité) à 7 (niveau limite élevé : peu susceptible d'être limité))
- Crispning : règle le niveau de correction des contours. (de 0 (niveau de correction des contours faible) à 7 (niveau de correction des contours élevé))
- Détail haute lumière : règle le niveau de [Détails] dans les zones de forte intensité. (0 à 4 )

**Pour copier les réglages sur un autre numéro de profil d'image**
Vous pouvez copier les réglages du profil d'image sur un autre numéro de profil d'image.

MENU → 1 (Réglages de prise de vue1) → [Profil d'image] → [Copier].

**Pour rétablir les réglages par défaut du profil d'image**
Vous pouvez rétablir les réglages par défaut du profil d'image. Vous ne pouvez pas réinitialiser tous les réglages de profil d'image simultanément.

MENU → 1 (Réglages de prise de vue1) → [Profil d'image] → [Réinitialiser].

**Note**

- Les paramètres s'appliquent aux films et aux images fixes : ajustez la valeur lorsque vous changez de mode de prise de vue.
- Si vous imprimez des images RAW avec les réglages de prise de vue, les réglages suivants ne sont pas répercutés :
  - Niveau noir
  - Gamma noir
  - Coude
  - Profondeur couleur
- Lorsque [ Réglage d'enreg.] est réglé sur [120p 100M]/[100p 100M] ou [120p 60M]/[100p 60M], [Gamma noir] est fixé sur « 0 » et ne peut pas être modifié.
- Si vous modifiez le réglage [Gamma], la plage de valeurs ISO disponibles change.
- Lorsque vous utilisez le gamma S-Log2 ou S-Log3, le bruit devient plus perceptible qu'avec d'autres gammas. Si le bruit est encore important même après traitement des images, vous pouvez améliorer la situation en effectuant les prises de vue avec un réglage plus lumineux. La plage dynamique diminue toutefois en conséquence lorsque vous effectuez les prises de vue avec un

réglage plus lumineux. Nous vous recommandons de vérifier l'image au préalable en réalisant une prise de vue d'essai lorsque vous utilisez S-Log2 ou S-Log3.

- Sélectionner [ITU709(800%)], [S-Log2] ou [S-Log3] risque de provoquer une erreur lors du réglage personnalisé de la balance des blancs. Dans ce cas, recommencez le réglage personnalisé avec un autre gamma que [ITU709(800%)], [S-Log2] ou [S-Log3], puis sélectionnez le gamma [ITU709(800%)], [S-Log2] ou [S-Log3].
- Sélectionner [ITU709(800%)], [S-Log2] ou [S-Log3] désactive le réglage [Niveau noir].
- Si vous réglez [Pente] sur +5 dans [Réglage manuel], [Coude] est réglé sur [OFF].
- S-Gamut, S-Gamut3.Cine, et S-Gamut3 sont des espaces colorimétriques exclusifs de Sony. Cependant, le réglage S-Gamut de cet appareil ne prend pas en charge la totalité de l'espace colorimétrique S-Gamut : il permet d'obtenir une reproduction de couleurs équivalente à celle du S-Gamut.

### Rubrique associée

- Aide affich. Gamma

4-725-901-22(1) Copyright 2017 Sony Corporation

Appareil photo numérique
DSC-RX10M4

# Effet peau douce (image fixe)

Définit l'effet utilisé pour photographier la peau avec un ton doux lorsque la fonction Détection de visage est sélectionnée.

1. **MENU → 1 (Réglages de prise de vue1) → [ Effet peau douce] → réglage souhaité.**

## Détails des éléments du menu

**OFF :**
La fonction [ Effet peau douce] est désactivée.
**ON :**
L'[ Effet peau douce] est utilisé.

### Astuce

- Lorsque [ Effet peau douce] est réglé sur [ON], vous pouvez sélectionner le niveau de l'effet.Sélectionnez le niveau de l'effet en appuyant sur le côté droit/gauche de la molette de commande.

### Note

- [ Effet peau douce] n'est pas disponible lorsque [ Qualité] est réglé sur [RAW].
- [ Effet peau douce] n'est pas disponible pour les images RAW lorsque [ Qualité] est [RAW & JPEG].

4-725-901-22(1) Copyright 2017 Sony Corporation

Appareil photo numérique
DSC-RX10M4

# Loupe mise pt

Vous pouvez vérifier la mise au point en agrandissant l'image avant la prise de vue.
À la différence de [ Aide MF], vous pouvez agrandir l'image sans utiliser la bague d'objectif.

1. **MENU → (Réglages de prise de vue1) → [Loupe mise pt].**

2. **Appuyez au centre de la molette de commande pour agrandir l'image et sélectionnez la partie que vous souhaitez agrandir en appuyant sur le côté supérieur/inférieur/gauche/droit de la molette de commande.**
   - Chaque fois que vous appuyez au centre, le facteur d'agrandissement change.
   - Vous pouvez régler l'agrandissement initial en sélectionnant MENU → (Réglages de prise de vue1) → [ Gross. init. m.a.pt].

3. **Vérifiez la mise au point.**
   - Appuyez sur le bouton (Supprimer) pour amener l'emplacement agrandi au centre d'une image.
   - Lorsque le mode de mise au point est [MaP manuelle], vous pouvez ajuster la mise au point alors qu'une image est agrandie. La fonction [Loupe mise pt] est désactivée lorsque vous enfoncez le déclencheur à mi-course.
   - Vous pouvez définir la durée d'affichage de l'image agrandie en sélectionnant MENU → (Réglages de prise de vue1) → [Tmps gross. m. au p.].

4. **Enfoncez complètement le déclencheur pour prendre la photo.**

## Pour utiliser la fonction de loupe de mise au point par opération tactile

Vous pouvez agrandir l'image et ajuster la mise au point en touchant l'écran.Réglez [Fonctionnem. tactile] sur une autre option que [OFF] au préalable. Lorsque le mode de mise au point est [MaP manuelle], vous pouvez exécuter [Loupe mise pt] en touchant deux fois la zone à mettre au point tout en photographiant avec l'écran.
Lors de la prise de vue avec le viseur, un cadre apparaît au centre de l'écran en touchant deux fois et vous pouvez le déplacer en le faisant glisser. L'image est agrandie en appuyant au centre de la molette de commande.

**Astuce**

- Tout en utilisant la fonction de loupe de mise au point, vous pouvez déplacer la zone agrandie en la faisant glisser sur l'écran tactile.
- Pour quitter la fonction de loupe de mise au point, touchez de nouveau l'écran deux fois. Vous pouvez également quitter la fonction de loupe de mise au point en enfonçant le déclencheur à mi-course.

**Rubrique associée**

- Aide MF (image fixe)
- Tmps gross. m. au p.
- Gross. init. m.a.pt (image fixe)
- Touche perso(p.d.v.)/Touche perso(lire)
- Fonctionnem. tactile

4-725-901-22(1) Copyright 2017 Sony Corporation

Appareil photo numérique
DSC-RX10M4

# Tmps gross. m. au p.

Réglez la durée pendant laquelle l'image est agrandie au moyen de la fonction [ Aide MF] ou [Loupe mise pt].

1. **MENU → (Réglages de prise de vue1) → [Tmps gross. m. au p.] → réglage souhaité.**

## Détails des éléments du menu

**2 sec. :**
Agrandit l'image pendant 2 secondes.
**5 sec. :**
Agrandit l'image pendant 5 secondes.
**Aucune limite :**
Agrandit les images jusqu'à ce que vous appuyiez sur le déclencheur.

**Rubrique associée**

- Loupe mise pt
- Aide MF (image fixe)

4-725-901-22(1) Copyright 2017 Sony Corporation

# Gross. init. m.a.pt (image fixe)

Règle le facteur d'agrandissement initial lors de l'utilisation de [Loupe mise pt]. Sélectionnez un réglage qui vous aidera à cadrer votre photo.

1. **MENU → (Réglages de prise de vue1) → [ Gross. init. m.a.pt] → réglage souhaité.**

## Détails des éléments du menu

**x1.0 :**
Affiche l'image avec le même agrandissement que l'écran de prise de vue.

**x5.3 :**
Affiche une image agrandie 5,3 fois.

### Rubrique associée

- Loupe mise pt

4-725-901-22(1) Copyright 2017 Sony Corporation

Appareil photo numérique
DSC-RX10M4

# Aide MF (image fixe)

Agrandit automatiquement l'image à l'écran pour faciliter la mise au point manuelle. Fonctionne pour les prises de vue en mode mise au point manuelle ou mise au point manuelle directe.

1. **MENU → 1 (Réglages de prise de vue1) → [ Aide MF] → [ON].**

2. **Tournez la bague d'objectif sur laquelle la fonction de mise au point a été attribuée pour régler la mise au point.**
   - L'image sélectionnée est agrandie. Vous pouvez agrandir encore les images en appuyant au centre de la molette de commande.

**Astuce**

- Vous pouvez définir la durée d'affichage de l'image agrandie en sélectionnant MENU → 1 (Réglages de prise de vue1) → [Tmps gross. m. au p.].

**Note**

- Vous ne pouvez pas utiliser [ Aide MF] lors de l'enregistrement de films. Utilisez la fonction [Loupe mise pt] à la place.

**Rubrique associée**

- MaP manuelle
- Mise au point manuelle directe (DMF)
- Tmps gross. m. au p.

4-725-901-22(1) Copyright 2017 Sony Corporation

Appareil photo numérique
DSC-RX10M4

# Niv. d'intensification

Renforce le contour des plages mises au point avec une couleur spécifique pour la prise de vue en mode mise au point manuelle ou mise au point manuelle directe.

1. **MENU → 1(Réglages de prise de vue1) → [Niv. d'intensification] → réglage souhaité.**

## Détails des éléments du menu

**Élevé :**
Règle le niveau d'intensification sur élevé.

**Moyen :**
Règle le niveau d'intensification sur moyen.

**Faible :**
Règle le niveau d'intensification sur faible.

**OFF :**
Fonction d'intensification désactivée.

**Note**

- Étant donné que le produit reconnaît les zones nettes comme mises au point, l'effet d'intensification varie selon le sujet.
- Le contour des zones nettes n'est pas renforcé sur les périphériques connectés via HDMI.

**Rubrique associée**

- MaP manuelle
- Mise au point manuelle directe (DMF)
- Couleur d'intensific.

4-725-901-22(1) Copyright 2017 Sony Corporation

Appareil photo numérique
DSC-RX10M4

# Couleur d'intensific.

Définit la couleur utilisée pour la fonction d'intensification en mode mise au point manuelle ou mise au point manuelle directe.

1. **MENU → (Réglages de prise de vue1) → [Couleur d'intensific.] → réglage souhaité.**

## Détails des éléments du menu

**Rouge :**
Renforce les contours en rouge.

**Jaune :**
Renforce les contours en jaune.

**Blanc :**
Renforce les contours en blanc.

**Rubrique associée**

- MaP manuelle
- Mise au point manuelle directe (DMF)
- Niv. d'intensification

4-725-901-22(1) Copyright 2017 Sony Corporation

Appareil photo numérique
DSC-RX10M4

# Rot. bag. mise au pt

Attribue une mise au point longue distance et courte distance aux sens de rotation de la bague d'objectif à laquelle la fonction de mise au point est attribuée.

1. **MENU → 1 (Réglages de prise de vue1) → [Rot. bag. mise au pt] → réglage souhaité.**

## Détails des éléments du menu

**Gauche /Droite :**
Attribue une mise au point longue distance au sens de rotation inverse des aiguilles d'une montre et une mise au point courte distance au sens de rotation des aiguilles d'une montre.

**Droite /Gauche :**
Attribue une mise au point longue distance au sens de rotation des aiguilles d'une montre et une mise au point courte distance au sens de rotation inverse des aiguilles d'une montre.

### Rubrique associée

- Conf. bague objectif

4-725-901-22(1) Copyright 2017 Sony Corporation

# Enregistrem. visage (Nouvel enregistrement)

Si vous enregistrez des visages au préalable, le produit peut faire la mise au point sur le visage enregistré en priorité.

1. **MENU → (Réglages de prise de vue1) → [Enregistrem. visage] → [Nouvel enregistrement].**
2. **Alignez le cadre de guidage avec le visage à enregistrer et appuyez sur le déclencheur.**
3. **À l'affichage du message de confirmation, sélectionnez [Entrer].**

**Note**

- Vous pouvez enregistrer jusqu'à huit visages.
- Photographiez le visage de face, dans un endroit bien éclairé. Le visage peut ne pas être enregistré correctement s'il est obscurci par un chapeau, un masque, des lunettes de soleil, etc.

**Rubrique associée**

- Priorité visages enr.
- Détec. de sourire

4-725-901-22(1) Copyright 2017 Sony Corporation

Appareil photo numérique
DSC-RX10M4

## Enregistrem. visage (Modification de l'ordre)

Lorsque plusieurs visages sont enregistrés comme prioritaires, la priorité est accordée au premier visage enregistré. Vous pouvez changer cet ordre de priorité.

1. **MENU → 1 (Réglages de prise de vue1) → [Enregistrem. visage] → [Modification de l'ordre].**
2. **Sélectionnez le visage dont vous voulez changer l'ordre de priorité.**
3. **Sélectionnez la destination.**

**Rubrique associée**

- Priorité visages enr.
- Détec. de sourire

4-725-901-22(1) Copyright 2017 Sony Corporation

Appareil photo numérique
DSC-RX10M4

## Enregistrem. visage (Supprimer)

Supprime un visage enregistré.

1. **MENU → 1 (Réglages de prise de vue1) → [Enregistrem. visage] → [Supprimer].**

   Si vous sélectionnez [Suppr. tout], vous pouvez supprimer tous les visages enregistrés.

**Note**

- Même si vous exécutez [Supprimer], les données du visage enregistré demeurent dans le produit. Pour supprimer du produit les données des visages enregistrés, sélectionnez [Suppr. tout].

4-725-901-22(1) Copyright 2017 Sony Corporation

Appareil photo numérique
DSC-RX10M4

# Priorité visages enr.

Active/désactive la mise au point avec une priorité plus élevée sur les visages enregistrés à l'aide de [Enregistrem. visage].
Cette fonction est disponible lorsque la version 2.00 ou ultérieure du logiciel du système de l'appareil photo (microprogramme) est utilisée.

1. **MENU → (Réglages de prise de vue1) → [Priorité visages enr.] → réglage souhaité.**

## Détails des éléments du menu

**ON :**
Effectue la mise au point avec une priorité plus élevée sur les visages enregistrés avec [Enregistrem. visage].

**OFF :**
Effectue la mise au point sans donner une priorité plus élevée aux visages enregistrés.

**Astuce**

- Pour utiliser la fonction [Priorité visages enr.], réglez comme suit.
  - [Prior. visag./yeux AF] sous [Régl.AF visage/yeux] : [ON]
  - [Détection de sujet] sous [Régl.AF visage/yeux] : [Humain]

**Rubrique associée**

- Régl.AF visage/yeux
- Enregistrem. visage (Nouvel enregistrement)
- Enregistrem. visage (Modification de l'ordre)
- Version

4-725-901-22(1) Copyright 2017 Sony Corporation

Appareil photo numérique
DSC-RX10M4

# Détec. de sourire

L'appareil prend automatiquement une image lorsqu'il détecte un visage souriant.
Cette fonction est disponible lorsque la version 2.00 ou ultérieure du logiciel du système de l'appareil photo (microprogramme) est utilisée.

1. **MENU → 1 (Réglages de prise de vue1) → [Détec. de sourire] → réglage souhaité.**

## Détails des éléments du menu

**OFF :**
La fonction [Détec. de sourire] est désactivée.

**ON :**
L'appareil prend automatiquement une image lorsqu'il détecte un visage souriant. Vous pouvez sélectionner [Activé : Léger sourire], [Activé : Sourire normal] ou [Activé : Grand sourire] pour la sensibilité de la détection.

## Conseils pour une capture plus efficace des sourires

- Ne cachez pas les yeux avec une frange, et gardez les yeux mi-clos.
- Veillez à ne pas obscurcir le visage avec un chapeau, un masque, des lunettes de soleil, etc.
- Essayez d'orienter le visage face au produit et soyez le plus droit possible.
- Faites un sourire franc avec la bouche entrouverte. Le sourire est plus facile à détecter lorsque les dents sont visibles.
- Si vous appuyez sur le déclencheur pendant l'utilisation de la Détection de sourire, le produit effectue la prise de vue. Après la prise de vue, le produit repasse en mode Détection de sourire.

**Note**

- Vous ne pouvez pas utiliser la fonction [Détec. de sourire] avec les fonctions suivantes :
  - [Panor. par balayage]
  - [Effet de photo]
  - Lorsque vous utilisez la fonction [Loupe mise pt].
  - [Sélection scène] est réglé sur [Paysage], [Scène de nuit], [Crépuscule], [Crép. sans trépied] ou [Anti-flou de mvt].
  - Lors de l'enregistrement de films.
  - Pendant un enregistrement à vitesse de défilement élevée
- Il est possible de détecter jusqu'à 8 visages de sujet.
- Dans certaines conditions, il se peut que le produit ne détecte aucun visage ou détecte accidentellement d'autres objets en tant que visages.
- Si le produit ne parvient pas à détecter un sourire, réglez la sensibilité de la détection des sourires.
- Si vous suivez un visage avec [Verrouillage AF] tout en utilisant la fonction Détection de sourire, la détection de sourire est réalisée uniquement pour ce visage.

### Rubrique associée

- Version

4-725-901-22(1) Copyright 2017 Sony Corporation

Appareil photo numérique
DSC-RX10M4

# Cadrage automat. (image fixe)

Lorsque le produit détecte et photographie des visages, des sujets en gros plan (macro) ou des sujets suivis par [Verrouillage AF], il recadre automatiquement l'image pour créer une composition appropriée avant de l'enregistrer. L'image originale et l'image recadrée sont toutes deux sauvegardées. L'image recadrée est enregistrée dans la même taille que l'image d'origine.

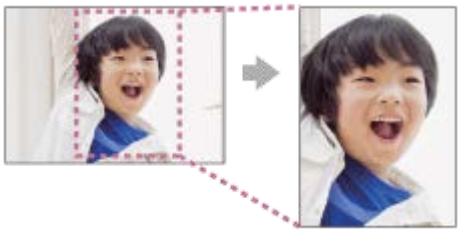

1 **MENU → 1 (Réglages de prise de vue1) → [ Cadrage automat.] → réglage souhaité.**

## Détails des éléments du menu

**OFF :**
Le recadrage est désactivé.

**Auto :**
Les images sont automatiquement recadrées pour créer une composition appropriée.

**Note**

- [ Cadrage automat.] n'est pas disponible lorsque le mode de prise de vue est réglé sur [Panor. par balayage], [Film] ou [Vit. défilem. élevée], ou bien lorsque [Sélection scène] est réglé sur [Crép. sans trépied], [Activités sportives] ou [Anti-flou de mvt].
- Selon les conditions de prise de vue, il se peut que l'image recadrée ne corresponde pas à la meilleure composition possible.
- [ Cadrage automat.] ne peut pas être sélectionné lorsque [ Qualité] est réglé sur [RAW] ou [RAW & JPEG].
- [ Cadrage automat.] n'est pas disponible dans les situations suivantes :
  - [Entraînement] est réglé sur [Prise d. v. en continu], [Retardateur (Cont.)], [Bracket continu], [Bracket simple], [Bracket.bal.B] ou [Bracket DRO].
  - La sensibilité ISO est réglée sur [RB multi-photos].
  - [Opti Dyn/HDR aut] est réglé sur [HDR auto].
  - Autres fonctions de zoom que le zoom optique
  - Lorsque vous effectuez une prise de vue en mode de mise au point manuelle
  - [Effet de photo] est réglé sur [Flou artistique], [Peinture HDR], [Monochrome riche], [Miniature], [Aquarelle] ou [Illustration].

4-725-901-22(1) Copyright 2017 Sony Corporation

Appareil photo numérique
DSC-RX10M4

# Film : Mode d'exposit.

Vous pouvez régler le mode d'exposition pour l'enregistrement de films.

1. **Réglez le sélecteur de mode sur (Film).**

2. **MENU→ (Réglages de prise de vue2) → [ Mode d'exposit.] → réglage souhaité.**

3. **Appuyez sur le bouton MOVIE (film) pour commencer l'enregistrement.**

   - Appuyez à nouveau sur le bouton MOVIE pour arrêter l'enregistrement.

## Détails des éléments du menu

**Programme Auto :**
Ce mode vous permet d'effectuer des prises de vue avec réglage automatique de l'exposition (vitesse d'obturation et valeur d'ouverture).

**Priorité ouvert. :**
Vous permet d'effectuer l'enregistrement après avoir réglé manuellement la valeur d'ouverture.

**Priorité vitesse :**
Vous permet d'effectuer l'enregistrement après avoir réglé manuellement la vitesse d'obturation.

**Exposition manuelle :**
Vous permet d'effectuer l'enregistrement après avoir réglé manuellement l'exposition (vitesse d'obturation et ouverture).

**Note**

- Lorsque vous ajustez l'ouverture au moyen de la bague d'ouverture pendant l'enregistrement de films, réglez l'interrupteur de clic de l'ouverture sur « OFF ». Si vous modifiez l'ouverture pendant l'enregistrement de films alors que l'interrupteur de clic de l'ouverture est réglé sur « ON », le son de la bague d'ouverture est enregistré.

4-725-901-22(1) Copyright 2017 Sony Corporation

Appareil photo numérique
DSC-RX10M4

# HFR (Vit. défilem. élevée) : Mode d'exposit.

Vous pouvez sélectionner le mode d'exposition pour la prise de vue HFR en fonction du sujet et de l'effet souhaité.

1. **Réglez le sélecteur de mode sur HFR (Vit. défilem. élevée).**
2. **MENU → 2 (Réglages de prise de vue2) → [ HFR Mode d'exposit.] → réglage souhaité.**

## Détails des éléments du menu

**HFR Programme Auto :**
Ce mode vous permet d'effectuer des prises de vue avec réglage automatique de l'exposition (vitesse d'obturation et valeur d'ouverture).

**HFR Priorité d'ouvert. :**
Vous permet d'effectuer l'enregistrement après avoir réglé manuellement la valeur d'ouverture.

**HFR Priorité vitesse :**
Vous permet d'effectuer l'enregistrement après avoir réglé manuellement la vitesse d'obturation.

**HFR Exposit. manuelle :**
Vous permet d'effectuer l'enregistrement après avoir réglé manuellement l'exposition (vitesse d'obturation et ouverture).

### Rubrique associée

- Enregistrement de films au très grand ralenti (Réglages HFR)

4-725-901-22(1) Copyright 2017 Sony Corporation

Appareil photo numérique
DSC-RX10M4

# Format fichier (film)

Sélectionne le format de fichier film.

1 **MENU → (Réglages de prise de vue2) → [ Format fichier] → réglage souhaité.**

## Détails des éléments du menu

| Format fichier | Caractéristiques | |
|---|---|---|
| XAVC S 4K | Les films sont enregistrés à la résolution 4K (3840×2160). | Vous pouvez sauvegarder des films sur un ordinateur au moyen du logiciel PlayMemories Home. |
| XAVC S HD | Les films sont enregistrés avec une qualité plus nette que AVCHD pour les volumes de données plus importants. | Vous pouvez sauvegarder des films sur un ordinateur au moyen du logiciel PlayMemories Home. |
| AVCHD | Le format AVCHD présente un niveau de compatibilité élevé avec les dispositifs de stockage autres que les ordinateurs. | Vous pouvez sauvegarder des films sur un ordinateur ou créer un disque prenant en charge ce format au moyen du logiciel PlayMemories Home. |

**Note**

- Lorsque [ Format fichier] est réglé sur [AVCHD], la taille du film est limitée à environ 2 Go. Si la taille du film atteint environ 2 Go en cours d'enregistrement, un nouveau fichier est créé automatiquement.
- Si vous réglez [ Format fichier] sur [XAVC S 4K] et enregistrez des films alors que l'appareil est connecté à un périphérique HDMI, les images ne seront pas affichées sur l'écran.

4-725-901-22(1) Copyright 2017 Sony Corporation

Appareil photo numérique
DSC-RX10M4

## Réglage d'enreg. (film)

Sélectionne la cadence de prise de vue et le débit binaire pour l'enregistrement de films.

1. **MENU → (Réglages de prise de vue2) → [ Réglage d'enreg.] → réglage souhaité.**
   - Plus le débit binaire est élevé, plus la qualité d'image est élevée.

### Détails des éléments du menu

### Lorsque [ Format fichier] est réglé sur [XAVC S 4K]

| Réglage d'enreg. | Débit binaire | Description |
|---|---|---|
| 30p 100M/25p 100M | Environ 100 Mb/s | Enregistre des films au format 3840×2160 (30p/25p). |
| 30p 60M/25p 60M | Environ 60 Mb/s | Enregistre des films au format 3840×2160 (30p/25p). |
| 24p 100M* | Environ 100 Mb/s | Enregistre des films au format 3840×2160 (24p). |
| 24p 60M* | Environ 60 Mb/s | Enregistre des films au format 3840×2160 (24p). |

* Uniquement lorsque [Sélect. NTSC/PAL] est réglé sur NTSC

### Lorsque [ Format fichier] est réglé sur [XAVC S HD]

| Réglage d'enreg. | Débit binaire | Description |
|---|---|---|
| 60p 50M/50p 50M | Environ 50 Mb/s | Enregistre des films au format 1920×1080 (60p/50p). |
| 60p 25M/50p 25M | Environ 25 Mb/s | Enregistre des films au format 1920×1080 (60p/50p). |
| 30p 50M/25p 50M | Environ 50 Mb/s | Enregistre des films au format 1920×1080 (30p/25p). |
| 30p 16M/25p 16M | Environ 16 Mb/s | Enregistre des films au format 1920×1080 (30p/25p). |
| 24p 50M* | Environ 50 Mb/s | Enregistre des films au format 1920×1080 (24p). |
| 120p 100M/100p 100M | Environ 100 Mb/s | Enregistre des films grande vitesse au format 1920×1080 (120p/100p). Vous pouvez enregistrer des films à 120 im/s ou 100 im/s.<br>• Vous pouvez créer des films ralentis plus fluides au moyen d'éditeurs compatibles. |
| 120p 60M/100p 60M | Environ 60 Mb/s | Enregistre des films grande vitesse au format 1920×1080 (120p/100p). Vous pouvez enregistrer des films à 120 im/s ou 100 im/s.<br>• Vous pouvez créer des films ralentis plus fluides au moyen d'éditeurs compatibles. |

* Uniquement lorsque [Sélect. NTSC/PAL] est réglé sur NTSC

### Lorsque [ Format fichier] est réglé sur [AVCHD]

| Réglage d'enreg. | Débit binaire | Description |
|---|---|---|
| 60i 24M(FX)/50i 24M(FX) | 24 Mb/s au maximum | Enregistre des films au format 1920×1080 (60i/50i). |
| 60i 17M(FH)/50i 17M(FH) | Environ 17 Mb/s en moyenne | Enregistre des films au format 1920×1080 (60i/50i). |

**Note**

- Les films enregistrés dont le [ Réglage d'enreg.] est [60i 24M(FX)]/[50i 24M(FX)] sont convertis par PlayMemories Home afin de créer un disque d'enregistrement AVCHD. Vous ne pouvez pas créer un disque avec la qualité d'image d'origine. Cette conversion peut prendre un certain temps. Si vous souhaitez conserver la qualité d'image d'origine, stockez vos films sur un disque Blu-ray.
- [120p]/[100p] ne peut pas être sélectionné pour les réglages suivants.
  - [Auto intelligent]
  - [Automat. supérieur]
  - [Sélection scène]

**Rubrique associée**

- Enregistrement de films au très grand ralenti (Réglages HFR)

4-725-901-22(1) Copyright 2017 Sony Corporation

# Enregistrement de films au très grand ralenti (Réglages HFR)

L'utilisation d'une vitesse de défilement plus élevée que le format d'enregistrement vous permet d'enregistrer un film fluide au très grand ralenti.

1. **Réglez le sélecteur de mode sur HFR (Vit. défilem. élevée).**

   L'écran des réglages de prise de vue s'affiche.

2. **MENU → 2 (Réglages de prise de vue2) → [ HFR Réglages HFR] puis sélectionnez les réglages souhaités pour [ HFR Réglage d'enreg.], [ HFR Vit. de défilement], [ HFR Réglage priorité] et [ HFR Chrono ENREG.].**

   - Vous pouvez ajuster le mode d'exposition souhaité en sélectionnant MENU → 2 (Réglages de prise de vue2)→[ HFR Mode d'exposit.].

3. **Dirigez l'appareil photo sur le sujet et ajustez les réglages comme la mise au point.**

   - Vous pouvez également modifier d'autres réglages, tels que le mode de mise au point, la sensibilité ISO, etc.

4. **Appuyez au centre de la molette de commande.**

   L'écran d'attente de prise de vue s'affiche.

   - Pendant l'attente de prise de vue, [Prise de vue en attente] s'affiche au centre de l'écran. Vous ne pouvez pas régler l'exposition, régler la mise au point, utiliser le zoom, etc., alors que [Prise de vue en attente] est affiché. Si vous souhaitez modifier les réglages de prise de vue, appuyez à nouveau au centre de la molette de commande pour revenir à l'écran des réglages de prise de vue.

5. **Appuyez sur le bouton MOVIE (Film).**

   **Lorsque [ HFR Chrono ENREG.] est réglé sur [Début déclenchem.] :**
   La capture de films (prise de vue) commence. Lorsque vous appuyez à nouveau sur le bouton MOVIE ou lorsque la

durée enregistrable s'est écoulée, la capture de films s'arrête et l'appareil commence à enregistrer le film capturé sur la carte mémoire.
**Lorsque [ HFR Chrono ENREG.] est réglé sur [Fin déclenchement] ou [Fin déclench. moitié] :**
La capture de films s'arrête et l'appareil commence à enregistrer le film capturé sur la carte mémoire.

## Détails des éléments du menu

**HFR Réglage d'enreg. :**
Vous pouvez sélectionner la vitesse de défilement du film parmi les valeurs suivantes : [60p 50M]/[50p 50M], [30p 50M]/[25p 50M] et [24p 50M*].
* Uniquement lorsque [Sélect. NTSC/PAL] est réglé sur NTSC.

**HFR Vit. de défilement :**
Vous pouvez sélectionner la cadence de prise de vue parmi les valeurs suivantes : [240fps]/[250fps], [480fps]/[500fps] et [960fps]/[1000fps].

**HFR Réglage priorité :**
Sélectionnez entre [Priorité à la qualité] qui donne la priorité à la qualité d'image et [Priorité temps pr.d.v.] qui donne la priorité à la durée du film.

**HFR Chrono ENREG. :**
Vous pouvez sélectionner d'enregistrer pendant un certain temps après avoir appuyé sur le bouton MOVIE ([Début déclenchem.]) ou pendant un certain temps jusqu'à ce que vous appuyez sur le bouton MOVIE ([Fin déclenchement]/[Fin déclench. moitié]).

## Vitesse de défilement

Avec l'enregistrement de films au très grand ralenti, l'appareil photo filme à une vitesse d'obturation plus rapide que le nombre de prises de vue par seconde. Par exemple, lorsque [ HFR Vit. de défilement] est réglé sur [960fps], la vitesse d'obturation par image est plus rapide qu'environ 1/1000 seconde pour pouvoir filmer 960 images par seconde. Pour maintenir cette vitesse d'obturation, une lumière ambiante suffisante est nécessaire pendant la prise de vue. Si la lumière ambiante est insuffisante, la sensibilité ISO sera plus élevée, ce qui accroît le bruit.

## Distance minimale de prise de vue

- L'image devient floue lorsque le sujet est trop proche, par exemple lors d'une prise de vue en gros plan (macro). Photographiez depuis la distance minimale de prise de vue (depuis l'avant de l'objectif, à environ 3 cm (0,10 pi) sur le côté grand-angle, environ 72 cm (2,36 pi) sur le côté téléobjectif et environ 140 cm (4,59 pi) à une longueur focale équivalente en 35 mm à environ 250 mm) ou plus.

## Synchronisation de l'enregistrement

La relation entre le moment où vous appuyez sur le bouton MOVIE et la partie du film enregistrée varie en fonction du réglage [ HFR Chrono ENREG.], comme illustré ci-dessous.

**[Début déclenchem.]**
La capture de films (prise de vue) commence lorsque vous appuyez sur le bouton MOVIE. Lorsque vous appuyez à nouveau sur le bouton MOVIE ou lorsque la durée enregistrable s'est écoulée, la capture de films s'arrête et l'appareil commence à enregistrer le film capturé sur la carte mémoire.

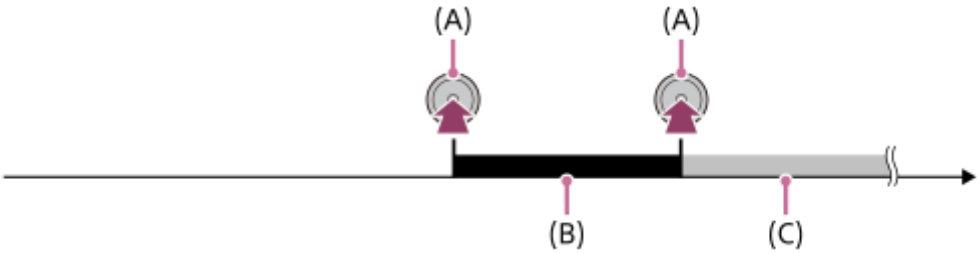


(A) : le point lorsque vous appuyez sur le bouton MOVIE
(B) : la portion enregistrée
(C) : l'enregistrement en cours sur la carte mémoire (vous ne pouvez pas lancer la prochaine séance de prise de vue).

**[Fin déclenchement]/[Fin déclench. moitié]**
La mise en mémoire tampon (capture temporaire d'un film sur l'appareil) démarre une fois que l'écran d'attente de prise de vue est affiché. Lorsque les données capturées saturent la capacité tampon, les anciennes données sont écrasées de façon séquentielle. Lorsque vous appuyez sur le bouton MOVIE, l'appareil commence à enregistrer un film de la durée définie calculée rétroactivement depuis ce point sur la carte mémoire.

- Avec [Fin déclenchement], un film de la durée maximale possible est enregistré. Avec [Fin déclench. moitié], un film de la moitié de la durée maximale possible est enregistré. Avec [Fin déclench. moitié], le temps nécessaire pour enregistrer sur la carte mémoire est également plus court qu'avec [Fin déclenchement].

Fin déclenchement

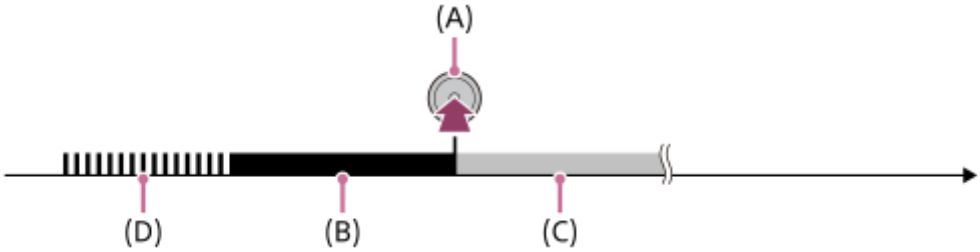


Fin déclench. moitié

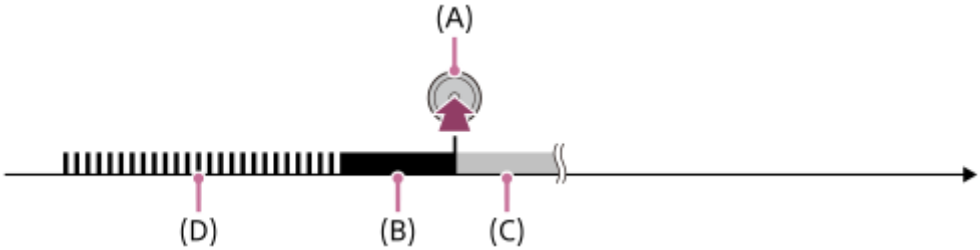


(A) : le point lorsque vous appuyez sur le bouton MOVIE
(B) : la portion enregistrée
(C) : l'enregistrement en cours sur la carte mémoire (vous ne pouvez pas lancer la prochaine séance de prise de vue).
(D) : la mise en mémoire tampon en cours

### Pour recommencer la prise de vue

Vous pouvez annuler l'enregistrement en sélectionnant [Annuler] sur l'écran. Cependant, le film déjà enregistré au moment de l'annulation sera conservé.

### Vitesse de lecture

La vitesse de lecture varie comme indiqué ci-dessous en fonction des paramètres [ HFR Vit. de défilement] et [ HFR Réglage d'enreg.] sélectionnés.

| HFR Vit. de défilement | HFR Réglage d'enreg. | | |
|---|---|---|---|
| | 24p 50M* | 30p 50M/25p 50M | 60p 50M/50p 50M |
| 240fps/250fps | 10 fois plus lente | 8 fois plus lente/10 fois plus lente | 4 fois plus lente/5 fois plus lente |
| 480fps/500fps | 20 fois plus lente | 16 fois plus lente/20 fois plus lente | 8 fois plus lente/10 fois plus lente |
| 960fps/1000fps | 40 fois plus lente | 32 fois plus lente/40 fois plus lente | 16 fois plus lente/20 fois plus lente |

* Uniquement lorsque [Sélect. NTSC/PAL] est réglé sur NTSC.

### [ HFR Réglage priorité] et durée de la prise de vue

| HFR Réglage priorité | HFR Vit. de défilement | Nombre de pixels efficaces lus à partir du capteur d'image | Durée de la prise de vue |
|---|---|---|---|
| Priorité à la qualité | 240fps/250fps | 1824×1026 | Environ 4 secondes |
| | 480fps/500fps | 1824×616 | Environ 3 secondes |
| | 960fps/1000fps | 1244×420 | |
| Priorité temps pr.d.v. | 240fps/250fps | 1824×616 | Environ 7 secondes |
| | 480fps/500fps | 1292×436 | Environ 7 secondes/Environ 6 secondes |
| | 960fps/1000fps | 912×308 | Environ 6 secondes |

### Durée de lecture

Par exemple, si vous filmez pendant environ 4 secondes avec [ HFR Réglage d'enreg.] réglé sur [24p 50M]*, [ HFR Vit. de défilement] réglé sur [960fps] et [ HFR Réglage priorité] réglé sur [Priorité temps pr.d.v.], la vitesse de lecture sera 40 fois plus lente et la durée de lecture sera d'environ 160 secondes (environ 2 minutes 40 secondes).

**Note**

- Le son ne sera pas enregistré.
- Le film sera enregistré au format XAVC S HD.
- Il se peut que l'arrêt de l'enregistrement prenne un certain temps après que vous avez appuyé sur le bouton MOVIE. Attendez que l'écran bascule sur l'écran d'attente de prise de vue avant de commencer la prise de vue suivante.

**Rubrique associée**

- Formats d'enregistrement de films
- Cartes mémoires pouvant être utilisées
- HFR (Vit. défilem. élevée) : Mode d'exposit.

4-725-901-22(1) Copyright 2017 Sony Corporation

Appareil photo numérique
DSC-RX10M4

# Capture d'images fixes pendant l'enregistrement d'un film (Dual Rec)

Vous pouvez capturer des images fixes pendant l'enregistrement d'un film sans arrêter l'enregistrement. Utilisez Dual Rec lorsque vous voulez à la fois enregistrer des films et capturer des images fixes.

1. **Appuyez sur le bouton MOVIE pour commencer l'enregistrement du film.**

2. **Appuyez sur le déclencheur pour capturer une image fixe.**
   - Si vous enfoncez le déclencheur à mi-course, le nombre d'images fixes enregistrables s'affiche à l'écran.
   - Lors de la prise de vue d'images fixes, le message [CAPTURE] s'affiche à l'écran.

3. **Appuyez de nouveau sur le bouton MOVIE pour arrêter l'enregistrement du film.**

**Astuce**

- Vous pouvez sélectionner la taille et la qualité d'image des images fixes depuis MENU → 2 (Réglages de prise de vue2)→[Taille img(Dual Rec)]/[Qualité (Dual Rec)].

**Note**

- Il se peut que Dual Rec ne soit pas disponible en fonction du réglage d'enregistrement ou du réglage de mode.
- Lorsque [ Px Enregistr. proxy] est réglé sur [ON], Dual Rec n'est pas disponible.
- L'enregistrement d'une image fixe peut prendre un certain temps, en fonction de la carte mémoire utilisée.
- Il se peut que le bruit du déclencheur soit enregistré.
- Vous ne pouvez pas utiliser le flash lorsque vous utilisez Dual Rec.

**Rubrique associée**

- Qualité (Dual Rec)
- Taille img(Dual Rec)
- Dual Rec automatiq.
- Prise d'images fixes

- Enregistrement de films

4-725-901-22(1) Copyright 2017 Sony Corporation

Appareil photo numérique
DSC-RX10M4

# Qualité (Dual Rec)

Permet de sélectionner la qualité des images fixes à capturer lors de l'enregistrement de films.

1. **MENU → (Réglages de prise de vue2) → [Qualité (Dual Rec)] → réglage souhaité.**

## Détails des éléments du menu

**Extra fine/Fine/Standard**

4-725-901-22(1) Copyright 2017 Sony Corporation

Appareil photo numérique
DSC-RX10M4

# Taille img(Dual Rec)

Permet de sélectionner la taille des images fixes à capturer lors de l'enregistrement de films.

1 **MENU → (Réglages de prise de vue2) → [Taille img(Dual Rec)] → réglage souhaité.**

## Détails des éléments du menu

**L: 17M/M: 7.5M/S: 4.2M**

4-725-901-22(1) Copyright 2017 Sony Corporation

Appareil photo numérique
DSC-RX10M4

# Dual Rec automatiq.

Active/désactive la prise de vue automatique d'images fixes pendant l'enregistrement de films. Effectue une prise de vue lorsque l'appareil détecte une composition intéressante incluant une personne. Cette fonction peut aussi enregistrer des versions des images prises automatiquement qui ont été recadrées pour créer une composition optimale. Lorsqu'une image recadrée est enregistrée, l'image non recadrée et l'image recadrée sont enregistrées.

1. **MENU → (Réglages de prise de vue2) → [Dual Rec automatiq.] → réglage souhaité.**

2. **Appuyez sur le bouton MOVIE pour commencer l'enregistrement.**
   - Les images fixes sont capturées automatiquement. Lors de la capture d'images fixes, le message [CAPTURE] s'affiche à l'écran.

3. **Appuyez à nouveau sur le bouton MOVIE pour arrêter l'enregistrement.**
   - Pour visualiser les films et les images fixes enregistrées, appuyez sur le bouton (Lecture).

## Détails des éléments du menu

**OFF :**
Auto Dual Rec n'est pas activé.

**ON : fréq. prise de vue faible/ON : fréq. prise de vue standard/ON : fréq. prise de vue élevée :**
Auto Dual Rec est exécuté avec la fréquence de prise de vue spécifiée.

- La position, l'orientation et l'expression des visages sont détectées afin de créer des images fixes avec une composition intéressante.

**Astuce**

- Si vous voulez modifier la taille et la qualité d'image des images fixes, sélectionnez MENU → (Réglages de prise de vue2)→[Taille img(Dual Rec)]/[Qualité (Dual Rec)].
- Même lorsque [Dual Rec automatiq.] est activé (On), vous pouvez enregistrer des images fixes en appuyant sur le déclencheur.

**Note**

- Selon les conditions d'enregistrement, il se peut que le rythme de prise des vue des images fixes ne soit pas optimal.

**Rubrique associée**

- Capture d'images fixes pendant l'enregistrement d'un film (Dual Rec)
- Cadrage automat. (image fixe)

4-725-901-22(1) Copyright 2017 Sony Corporation

# Enregistr. proxy

Permet de choisir d'enregistrer simultanément des films proxy à débit binaire bas lors de l'enregistrement de films XAVC S. Étant donné que les films proxy ont une petite taille de fichier, ils sont appropriés pour le transfert sur les smartphones ou le téléchargement sur les sites Web.

1. **MENU → (Réglages de prise de vue2) → [ Px Enregistr. proxy] → réglage souhaité.**

## Détails des éléments du menu

**ON :**
Les films proxy sont enregistrés simultanément.
**OFF :**
Les films proxy ne sont pas enregistrés.

### Astuce

- Les films proxy sont enregistrés au format XAVC S HD (1280×720) à 9 Mb/s. La vitesse de défilement du film proxy est la même que celle du film original.
- Les films proxy ne sont pas affichés sur l'écran de lecture (écran d'affichage d'une seule image ou écran planche index). Px s'affiche sur les films pour lesquels un film proxy a été enregistré simultanément.

### Note

- Les films proxy ne peuvent pas être lus sur cet appareil.
- L'enregistrement proxy n'est pas disponible dans les situations suivantes.
  - Lorsque [ Format fichier] est réglé sur [AVCHD]
  - Lorsque [ Format fichier] est réglé sur [XAVC S HD] et que [ Réglage d'enreg.] est réglé sur [120p]/[100p]
  - Lorsque [ SteadyShot] est réglé sur [Actif intelligent]
- La suppression/protection de films qui ont des films proxy supprime/protège à la fois les films orignaux et proxy. Vous ne pouvez pas supprimer/protéger uniquement les films originaux ou proxy.
- Les films ne peuvent pas être édités sur cet appareil.

### Rubrique associée

- Fnct Env. vers smart. : Cible d'envoi (films proxy)
- Formats d'enregistrement de films
- Lecture des images sur l'écran planche index (Index d'images)
- Cartes mémoires pouvant être utilisées

4-725-901-22(1) Copyright 2017 Sony Corporation

Appareil photo numérique
DSC-RX10M4

# Vitesse AF (film)

Vous pouvez commuter la vitesse de mise au point lors de l'utilisation de la mise au point automatique en mode Film.

1. **MENU → (Réglages de prise de vue2) → [ Vitesse AF] → réglage souhaité.**

## Détails des éléments du menu

**Rapide :**
Règle la vitesse AF sur vitesse rapide. Ce mode convient pour la prise de vue de scènes d’action, comme les activités sportives.

**Normal :**
Règle la vitesse AF sur vitesse normale.

**Lente :**
Règle la vitesse AF sur vitesse lente. Ce mode permet un changement de mise au point fluide lorsque vous passez d'un sujet à un autre.

**Note**

- Lorsque [ Réglage d'enreg.] est réglé sur [120p]/[100p], [ Vitesse AF] ne peut pas être utilisé.

4-725-901-22(1) Copyright 2017 Sony Corporation

Appareil photo numérique
DSC-RX10M4

## Sensibil. Suivi AF (film)

Vous pouvez régler la sensibilité AF en mode Film.

1 **MENU → (Réglages de prise de vue2) → [ Sensibil. Suivi AF]→réglage souhaité.**

### Détails des éléments du menu

**réactif :**
Règle la sensibilité AF sur élevée. Ce mode est pratique pour l'enregistrement de films dans lesquels le sujet se déplace rapidement.

**Standard :**
Règle la sensibilité AF sur normale. Ce mode est pratique en présence d'obstacles devant le sujet ou dans des endroits très fréquentés.

**Note**

- Lorsque [ Réglage d'enreg.] est réglé sur [120p]/[100p], [ Sensibil. Suivi AF] ne peut pas être utilisé.

4-725-901-22(1) Copyright 2017 Sony Corporation

Appareil photo numérique
DSC-RX10M4

# Obt. vit. lente aut. (film)

Active/désactive le réglage automatique de la vitesse d'obturation lorsque vous filmez un sujet faiblement éclairé.

1 **MENU → (Réglages de prise de vue2) → [ Obt. vit. lente aut.] → réglage souhaité.**

## Détails des éléments du menu

**ON :**
Fonction Obturateur à vitesse lente auto activée. La vitesse d'obturation diminue automatiquement lorsque vous filmez dans un endroit sombre. Vous pouvez réduire le bruit dans le film en utilisant une vitesse d'obturation lente lors de l'enregistrement dans un endroit sombre.

**OFF :**
L'obturateur à vitesse lente auto n'est pas utilisé. Le film enregistré sera plus sombre que lorsque [ON] est sélectionné, mais vous pouvez enregistrer des films avec des mouvements plus fluides et un flou du sujet réduit.

**Note**

- [ Obt. vit. lente aut.] ne fonctionne pas dans les situations suivantes :
  - Pendant un enregistrement à vitesse de défilement élevée
  - S (Priorité vitesse)
  - M (Exposition manuelle)
  - Lorsque [ISO] est réglé sur une autre option que [ISO AUTO]

4-725-901-22(1) Copyright 2017 Sony Corporation

Appareil photo numérique
DSC-RX10M4

## Enregistrem. audio

Active ou désactive l'enregistrement du son en mode Film. Sélectionnez [OFF] pour éviter d'enregistrer les bruits de fonctionnement de l'objectif et de l'appareil.

1. **MENU → (Réglages de prise de vue2) → [Enregistrem. audio] → réglage souhaité.**

### Détails des éléments du menu

**ON :**
L'enregistrement du son est activé (stéréo).
**OFF :**
L'enregistrement du son est désactivé.

4-725-901-22(1) Copyright 2017 Sony Corporation

Appareil photo numérique
DSC-RX10M4

# Niveau d'enr. audio

Vous pouvez ajuster le niveau d'enregistrement audio tout en vérifiant le niveau sonore.

1. **MENU → (Réglages de prise de vue2) → [Niveau d'enr. audio].**
2. **Sélectionnez le niveau souhaité en appuyant sur le côté droit/gauche de la molette de commande.**

## Détails des éléments du menu

**+ :**
Augmente le niveau d'enregistrement audio.
**- :**
Réduit le niveau d'enregistrement audio.
**Réinitialiser :**
Rétablit le réglage par défaut du niveau d'enregistrement audio.

**Astuce**

- Si vous enregistrez des films audio à un niveau sonore élevé, réglez [Niveau d'enr. audio] sur un niveau sonore inférieur. Ce qui vous permettra d'enregistrer des sons plus réalistes. Si vous enregistrez des films audio à un niveau sonore faible, réglez [Niveau d'enr. audio] sur un niveau sonore supérieur pour que le son soit plus facile à entendre.

**Note**

- Indépendamment des réglages [Niveau d'enr. audio], le limiteur fonctionne toujours.
- [Niveau d'enr. audio] est disponible uniquement si le mode de prise de vue est réglé sur le mode Film.
- [Niveau d'enr. audio] n'est pas disponible pendant un enregistrement à vitesse de défilement élevée.
- Les réglages [Niveau d'enr. audio] sont appliqués à la fois pour le microphone interne et l'entrée de la prise (microphone).

4-725-901-22(1) Copyright 2017 Sony Corporation

Appareil photo numérique
DSC-RX10M4

# Affich. niv. audio

Active/désactive l'affichage du niveau audio à l'écran.

1. **MENU → (Réglages de prise de vue2) → [Affich. niv. audio] → réglage souhaité.**

## Détails des éléments du menu

**ON :**
Affiche le niveau audio.
**OFF :**
N'affiche pas le niveau audio.

**Note**

- Le niveau audio ne s'affiche pas dans les situations suivantes :
  - Lorsque [Enregistrem. audio] est réglé sur [OFF].
  - Lorsque DISP (Contenus d'affichage) est réglé sur [Pas d'info affich].
  - Pendant un enregistrement à vitesse de défilement élevée
- Le niveau audio est également affiché pendant l'attente de prise de vue en mode d'enregistrement de films.

4-725-901-22(1) Copyright 2017 Sony Corporation

Appareil photo numérique
DSC-RX10M4

## Chrono Sortie Audio

Vous pouvez régler la suppression d'écho pendant le contrôle du son et éviter des écarts indésirables entre l'image et le son pendant la sortie HDMI.

1. **MENU → (Réglages de prise de vue2) → [Chrono Sortie Audio] → réglage souhaité.**

### Détails des éléments du menu

**Direct :**
Restitue le son sans délai. Sélectionnez ce réglage lorsque la déviation audio pose problème pendant le contrôle du son.

**Synchronisat. lèvres :**
Restitue le son et l'image en synchro. Sélectionnez ce réglage pour éviter des déviations indésirables entre le son et l'image.

4-725-901-22(1) Copyright 2017 Sony Corporation

Appareil photo numérique
DSC-RX10M4

# Réduction bruit vent

Active/désactive la réduction du bruit du vent en coupant le son basse fréquence de l'audio reçue par le microphone intégré.

1. **MENU → (Réglages de prise de vue2) → [Réduction bruit vent] → réglage souhaité.**

## Détails des éléments du menu

**ON :**
Réduction du bruit du vent activée.
**OFF :**
Réduction du bruit du vent désactivée.

**Note**

- Le réglage de cet élément sur [ON] lorsque le vent ne souffle pas assez fort peut entraîner l'enregistrement de sons normaux à un volume sonore trop faible.
- Lorsqu'un microphone externe (vendu séparément) est utilisé, [Réduction bruit vent] ne fonctionne pas.

4-725-901-22(1) Copyright 2017 Sony Corporation

Appareil photo numérique
DSC-RX10M4

# SteadyShot (film)

Règle l'effet [ SteadyShot] lors de l'enregistrement de films.Régler l'effet [ SteadyShot] sur [OFF] lorsque vous utilisez un trépied (vendu séparément) permet d'obtenir une image naturelle.

1. **MENU → (Réglages de prise de vue2) → [ SteadyShot] → réglage souhaité.**

## Détails des éléments du menu

**Actif intelligent :**
Permet d'obtenir un effet SteadyShot plus puissant que [Active].

**Active :**
Permet d'obtenir un effet SteadyShot plus puissant.

**Standard :**
Permet de réduire les bougés de l'appareil dans des conditions de prise de vue stables.

**OFF :**
Fonction [ SteadyShot] désactivée.

**Note**

- Si vous modifiez le réglage [ SteadyShot], l'angle de champ change.
- Il est impossible de sélectionner [Actif intelligent] et [Active] lorsque [ Format fichier] est réglé sur [XAVC S 4K].

4-725-901-22(1) Copyright 2017 Sony Corporation

Appareil photo numérique
DSC-RX10M4

# Affich. marqueur (film)

Active/désactive l'affichage sur l'écran ou le viseur de marqueurs définis à l'aide de [ Régl. marqueurs] lors de l'enregistrement de films.

1. **MENU → (Réglages de prise de vue2) → [ Affich. marqueur] → réglage souhaité.**

## Détails des éléments du menu

**ON :**
Les marqueurs sont affichés. Les marqueurs ne sont pas enregistrés.
**OFF :**
Aucun marqueur n'est affiché.

**Note**

- Les marqueurs sont affichés lorsque le sélecteur de mode est réglé sur ( Film) ou lorsque vous enregistrez des films.
- Vous ne pouvez pas afficher de marqueurs lorsque vous utilisez [Loupe mise pt].
- Les marqueurs sont affichés sur l'écran ou sur le viseur. (Vous ne pouvez pas enregistrer les marqueurs.)

**Rubrique associée**

- Régl. marqueurs (film)

4-725-901-22(1) Copyright 2017 Sony Corporation

Appareil photo numérique
DSC-RX10M4

# Régl. marqueurs (film)

Permet de régler les marqueurs affichés à l'écran lors de l'enregistrement de films.

1. **MENU → (Réglages de prise de vue2) → [ Régl. marqueurs] → réglage souhaité.**

## Détails des éléments du menu

**Centre :**
Active/désactive l'affichage du marqueur central au centre de l'écran de prise de vue.
[OFF]/[ON]

**Aspect :**
Permet de régler l'affichage du marqueur d'aspect.
[OFF]/[4:3]/[13:9]/[14:9]/[15:9]/[1.66:1]/[1.85:1]/[2.35:1]

**Zone de sécurité :**
Permet de régler l'affichage de la zone de sécurité. Il s'agit de la plage standard d'affichage compatible avec un téléviseur classique.
[OFF]/[80%]/[90%]

**Image guide :**
Active/désactive l'affichage du cadre de guidage. Vous pouvez vérifier si le sujet est horizontal ou perpendiculaire au sol.
[OFF]/[ON]

**Astuce**

- Vous pouvez afficher plusieurs marqueurs simultanément.
- Positionnez le sujet sur le point d'intersection du [Image guide] pour équilibrer votre composition.

4-725-901-22(1) Copyright 2017 Sony Corporation

# Mode éclairag. vidéo

Permet de régler le dispositif d'éclairage HVL-LBPC (vendu séparément).

1. **MENU → (Réglages de prise de vue2) → [Mode éclairag. vidéo] → réglage souhaité.**

## Détails des éléments du menu

**Lien d'alimentation :**
L'éclairage vidéo s'allume/s'éteint de manière synchronisée avec la commande ON/OFF de l'appareil.

**Lien d'enregistrem. :**
L'éclairage vidéo s'allume/s'éteint de manière synchronisée avec la commande de début/fin d'enregistrement de film.

**Lien d'ENR&STBY :**
L'éclairage vidéo s'allume lorsque l'enregistrement de films débute, son intensité diminue lorsque vous n'enregistrez pas (STBY).

**Auto :**
L'éclairage vidéo s'allume automatiquement lorsqu'il fait sombre.

4-725-901-22(1) Copyright 2017 Sony Corporation

# Films avec déclench.

Vous pouvez démarrer et arrêter l'enregistrement de films en appuyant sur le déclencheur, qui est plus grand et plus facile à utiliser que le bouton MOVIE (Film).

1. **MENU → (Réglages de prise de vue2) → [Films avec déclench.] → réglage souhaité.**

## Détails des éléments du menu

**Activé :**
Active l'enregistrement de films avec le déclencheur lorsque le mode de prise de vue est réglé sur [Film] ou pendant l'enregistrement à vitesse de défilement élevée.

**Désactivé :**
Désactive l'enregistrement de films avec le déclencheur.

**Astuce**

- Lorsque [Films avec déclench.] est réglé sur [Activé], vous pouvez encore démarrer et arrêter l'enregistrement de films en appuyant sur le bouton MOVIE.
- Lorsque [Films avec déclench.] est réglé sur [Activé], vous pouvez utiliser le déclencheur pour démarrer et arrêter l'enregistrement de films sur un périphérique externe d'enregistrement/lecture à l'aide de [ Commande REC].

**Rubrique associée**

- Enregistrement de films

4-725-901-22(1) Copyright 2017 Sony Corporation

Appareil photo numérique
DSC-RX10M4

# Type déclencheur (image fixe)

Vous pouvez choisir d'effectuer la prise de vue avec un obturateur mécanique ou un obturateur électronique.

1. **MENU→ (Réglages de prise de vue2)→[ Type déclencheur]→réglage souhaité.**

## Détails des éléments du menu

**Auto :**
Le type d'obturateur change automatiquement en fonction des conditions de prise de vue et de la vitesse d'obturation.

**Déclench. mécaniq. :**
Prise de vue avec l'obturateur mécanique uniquement.

**Déclench. électron. :**
Prise de vue avec l'obturateur électronique uniquement.

### Astuce

- Dans les situations suivantes, réglez [ Type déclencheur] sur [Auto] ou [Déclench. électron.].
  - Lors de la prise de vue à vitesse d'obturation élevée dans un environnement lumineux (extérieur en plein soleil, plage, montagnes enneigées).
  - Lorsque vous voulez augmenter la vitesse de la prise de vue en continu.
- Dans les situations suivantes, réglez [ Type déclencheur] sur [Auto] ou [Déclench. mécaniq.].
  - Lorsque vous voulez utiliser le flash avec une vitesse d'obturation supérieure à 1/100 seconde.
  - Lorsque vous redoutez une distorsion de l'image en raison du mouvement du sujet ou de l'appareil.

### Note

- Lors de la prise de vue avec l'obturateur électronique, le mouvement du sujet ou de la caméra peut entraîner une distorsion de l'image.
- Des bandes de dégradé allant du lumineux au sombre peuvent apparaître lors de la prise de vue avec l'obturateur électronique sous une lumière scintillante, comme un éclairage fluorescent ou un éclairage instantané (flash d'un autre appareil).
- Dans de rares cas, le bruit de l'obturateur peut se faire entendre lors de la mise hors tension même si [ Type déclencheur] est réglé sur [Déclench. électron.]. Toutefois, ceci n'est pas une anomalie.
- Dans les situations suivantes, l'obturateur mécanique est activé même si [ Type déclencheur] est réglé sur [Déclench. électron.].
  - Capture de la couleur blanche de base lorsque [Réglage personnel] est sélectionné dans [Bal. des blancs]
  - [Enregistrem. visage]
- Les fonctions suivantes sont indisponibles lorsque [ Type déclencheur] est réglé sur [Déclench. électron.].
  - RB Pose longue
  - Prise de vue Bulb
- Lorsque vous utilisez un flash externe, la vitesse d'obturation la plus élevée que vous pouvez régler est de 1/4000 secondes. Toutefois, étant donné que cette vitesse d'obturation utilise l'obturateur électronique, un contraste en ceinture peut être enregistré sur l'image. Le cas échéant, réglez [ Type déclencheur] sur [Déclench. mécaniq.].

### Rubrique associée

- Utilisation du flash

Appareil photo numérique
DSC-RX10M4

# Déclen. sans c. mém.

Active/désactive le déclenchement de l'obturateur lorsqu'aucune carte mémoire n'est insérée.

1. **MENU → (Réglages de prise de vue2) → [Déclen. sans c. mém.] → réglage souhaité.**

## Détails des éléments du menu

**Activé :**
Active le déclenchement de l'obturateur même si aucune carte mémoire n'est insérée.
**Désactivé :**
Désactive le déclenchement de l'obturateur lorsqu'aucune carte mémoire n'est insérée.

**Note**

- Si aucune carte mémoire n'est insérée, les images prises ne seront pas sauvegardées.
- Le réglage par défaut est [Activé]. Nous vous recommandons de sélectionner [Désactivé] avant d'effectuer la prise de vue.

4-725-901-22(1) Copyright 2017 Sony Corporation

Appareil photo numérique
DSC-RX10M4

## SteadyShot (image fixe)

Permet d'activer ou non la fonction SteadyShot.

1 **MENU → (Réglages de prise de vue2) → [ SteadyShot] → réglage souhaité.**

### Détails des éléments du menu

**ON :**
Active [ SteadyShot].

**OFF :**
Fonction [ SteadyShot] désactivée.
Nous vous recommandons de régler l'appareil photo sur [OFF] lorsque vous utilisez un trépied.

4-725-901-22(1) Copyright 2017 Sony Corporation

Appareil photo numérique
DSC-RX10M4

# Gamme d'aide zoom

Sélectionne le degré de zoom arrière avec la fonction [Aide du zoom].

1. **MENU → (Réglages de prise de vue2) → [Gamme d'aide zoom] → réglage souhaité.**

## Détails des éléments du menu

**S :**
Le zoom arrière est petit.
**M :**
Le zoom arrière est moyen.
**L :**
Le zoom arrière est grand.

### Rubrique associée

- Aide du zoom

4-725-901-22(1) Copyright 2017 Sony Corporation

# Réglage du zoom

Vous pouvez sélectionner le réglage de zoom du produit.

1. **MENU → (Réglages de prise de vue2) → [Réglage du zoom] → réglage souhaité.**

## Détails des éléments du menu

**Zoom opt. uniqmnt :**
Limite la plage de zoom au zoom optique. Vous pouvez utiliser la fonction de zoom intelligent si vous réglez [ Taille d'image] sur [M], [S] ou [VGA].

**Activ:ZoomImgClair. :**
Sélectionnez ce réglage pour utiliser le zoom Image claire. Même si la plage de zoom dépasse le zoom optique, le produit agrandit l'image dans la plage dans laquelle la qualité d'image n'est pas détériorée de manière significative.

**Activé:Zoom num. :**
Lorsque la plage du zoom Image claire est dépassée, le produit agrandit les images au facteur de grossissement le plus élevé. Cependant, la qualité de l'image est réduite.

**Note**

- Sélectionnez [Zoom opt. uniqmnt] si vous souhaitez agrandir des images à l'intérieur de la plage dans laquelle la qualité d'image n'est pas détériorée.

**Rubrique associée**

- Fonctions zoom du produit
- Facteur de zoom
- Vitesse du zoom

4-725-901-22(1) Copyright 2017 Sony Corporation

Appareil photo numérique
DSC-RX10M4

# Vitesse du zoom

Permet de régler la vitesse de zoom du levier de zoom de l'appareil.

1. **MENU → (Réglages de prise de vue2) → [Vitesse du zoom] → réglage souhaité.**

## Détails des éléments du menu

**Normal :**
Règle la vitesse de zoom du levier de zoom sur vitesse normale.
**Rapide :**
Règle la vitesse de zoom du levier de zoom sur vitesse rapide.

**Astuce**

- Les réglages [Vitesse du zoom] sont aussi utilisés lorsque vous effectuez un zoom avec une télécommande (vendue séparément) connectée à l'appareil.

**Note**

- Sélectionner [Rapide] augmente la probabilité que le bruit du zoom soit enregistré.

**Rubrique associée**

- Zoom
- Fonctions zoom du produit
- Réglage du zoom

4-725-901-22(1) Copyright 2017 Sony Corporation

Appareil photo numérique
DSC-RX10M4

# Rotation bague zoom

Affecte les fonctions de zoom avant (T) ou arrière (W) aux sens de rotation de la bague d'objectif à laquelle la fonction de zoom est attribuée.

1. **MENU → (Réglages de prise de vue2) → [Rotation bague zoom] → réglage souhaité.**

## Détails des éléments du menu

**Gauch.(W)/Droit.(T) :**
Affecte la fonction de zoom arrière (W) à la rotation vers la gauche et la fonction de zoom avant (T) à la rotation vers la droite.

**Droit.(W)/Gauch.(T) :**
Affecte la fonction de zoom avant (T) à la rotation vers la gauche et la fonction de zoom arrière (W) à la rotation vers la droite.

### Rubrique associée

- Conf. bague objectif

4-725-901-22(1) Copyright 2017 Sony Corporation

# Fnct. Zoom s. bague

Permet de régler les fonctions de zoom lorsque vous utilisez la bague d'objectif pour modifier le facteur de zoom.

1. **MENU → (Réglages de prise de vue2) → [Fnct. Zoom s. bague] → réglage souhaité.**

## Détails des éléments du menu

**Standard :**
Effectue un zoom avant/arrière fluide lorsque vous actionnez le zoom en tournant la bague d'objectif.

**Vite :**
Effectue un zoom avant/arrière selon l'angle de champ correspondant à la rotation de la bague d'objectif.

**Incrément :**
Effectue un zoom avant/arrière par incréments d'angle lorsque vous actionnez le zoom en tournant la bague d'objectif.

**Note**

- Dans les situations suivantes, la fonction de zoom se déroule comme si [Fnct. Zoom s. bague] était réglé sur [Standard], même si le réglage réel est [Incrément].
  - Lors du changement du facteur de zoom au moyen du levier W/T (zoom).
  - Lors de l'enregistrement de films.
  - Lorsque vous utilisez des fonctions de zoom autres que le zoom optique.
- Sélectionner [Vite] augmente la probabilité que le bruit du zoom soit enregistré.

4-725-901-22(1) Copyright 2017 Sony Corporation

Appareil photo numérique
DSC-RX10M4

# Bouton DISP (Écran/Viseur)

Vous permet de choisir les modes d'affichage à l'écran qui peuvent être sélectionnés à l'aide de DISP (Réglage d'affichage) en mode de prise de vue.

1. **MENU → 2 (Réglages de prise de vue2) → [Bouton DISP] → [Écran] ou [Viseur] → réglage souhaité → [Entrer].**

   Les éléments marqués d'une ✓ sont disponibles.

## Détails des éléments du menu

**Aff. graphique :**
Affiche les informations de prise de vue de base. Affiche la vitesse d'obturation et la valeur d'ouverture sous forme de graphique.

**Afficher ttes infos :**
Affiche les informations d'enregistrement.

**Pas d'info affich :**
N'affiche pas les informations d'enregistrement.

**Histogramme :**
Affiche un graphique de distribution de luminance.

**Niveau :**
Indique si le produit est de niveau à la fois dans le sens avant-arrière **(A)** et **(B)** dans le sens horizontal. Lorsque le produit est de niveau dans les deux directions, l'indicateur devient vert.

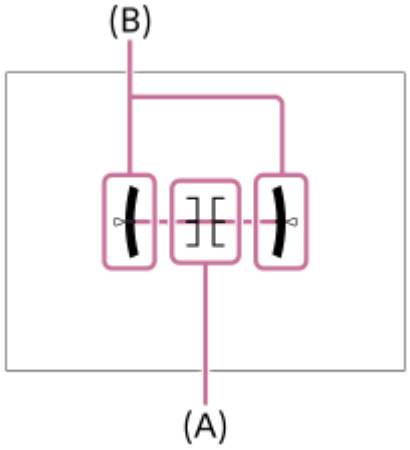


**Pour le viseur* :**
Affiche les informations adaptées à la prise de vue avec le viseur.

* Ce mode d'écran est disponible uniquement dans le réglage pour [Écran].

**Note**

- Si vous inclinez le produit en avant ou en arrière avec un angle élevé, le degré d'erreur sera plus important.
- Le produit peut avoir une marge d'erreur de presque ±1° même si l'inclinaison est corrigée par le niveau.

**Rubrique associée**

- Changement d'affichage d'écran (pendant la prise de vue ou la lecture)

4-725-901-22(1) Copyright 2017 Sony Corporation

Appareil photo numérique
DSC-RX10M4

# FINDER/MONITOR

Règle la méthode pour faire basculer l'affichage entre le viseur électronique et l'écran.

1. **MENU → (Réglages de prise de vue2) → [FINDER/MONITOR] → réglage souhaité.**

## Détails des éléments du menu

**Auto :**
Lorsque vous regardez dans le viseur électronique, le capteur de visée réagit et l'affichage bascule automatiquement sur le viseur électronique.

**Viseur(manuel) :**
L'écran s'éteint et l'image est affichée uniquement sur le viseur électronique.

**Écran(manuel) :**
Le viseur électronique est désactivé et l'image s'affiche toujours sur l'écran.

**Astuce**

- Vous pouvez attribuer la fonction [FINDER/MONITOR] à la touche de votre choix.
  MENU → (Réglages de prise de vue2) → [Touche perso(p.d.v.)] → attribuez la fonction [Sél. Finder/Monitor] à la touche souhaitée.
- Pour désactiver le changement automatique de l'affichage au moyen du capteur de visée, réglez [FINDER/MONITOR] sur [Viseur(manuel)] ou [Écran(manuel)].

**Note**

- Lorsque l'écran est sorti, le capteur de visée de l'appareil ne détecte pas votre œil qui approche, même si [FINDER/MONITOR] est réglé sur [Auto]. L'image restera affichée sur l'écran.

### Rubrique associée

- Touche perso(p.d.v.)/Touche perso(lire)

4-725-901-22(1) Copyright 2017 Sony Corporation

# Zebra

Le motif zébré apparaît sur une portion d'une image si le niveau de luminosité de cette portion atteint le niveau IRE que vous avez défini. Utilisez le motif zébré comme guide pour ajuster la luminosité.

1. **MENU → (Réglages de prise de vue2) → [Zebra] → réglage souhaité.**

## Détails des éléments du menu

**OFF :**
N'affiche pas le motif zébré.

**70/75/80/85/90/95/100/100+/ Personnalisée1 /Personnalisée2 :**
Corrige le niveau de luminosité.

**Astuce**

- Vous pouvez enregistrer des valeurs pour vérifier l'exposition correcte ou la surexposition ainsi que le niveau de luminosité pour [Zebra]. Les réglages de vérification de l'exposition correcte et de la vérification de la surexposition sont par défaut respectivement enregistrés dans [Personnalisée1] et [Personnalisée2].
- Pour vérifier l'exposition correcte, définissez une valeur standard et la plage de niveau de luminosité. Le motif zébré apparaît sur les zones se trouvant dans la plage ainsi définie.
- Pour vérifier la surexposition, définissez une valeur minimum pour le niveau de luminosité. Le motif zébré apparaît sur les zones dont le niveau de luminosité est égal ou supérieur à la valeur réglée.

**Note**

- Le motif zébré ne s'affiche pas sur les périphériques connectés via HDMI.

4-725-901-22(1) Copyright 2017 Sony Corporation

Appareil photo numérique
DSC-RX10M4

# Quadrillage

Active/désactive l'affichage du quadrillage. Le quadrillage vous aide à ajuster la composition des images.

1. **MENU → (Réglages de prise de vue2) → [Quadrillage] → réglage souhaité.**

## Détails des éléments du menu

**Grille règle des tiers :**
Positionnez les principaux sujets à proximité de l'une des lignes du quadrillage qui divise l'image en trois pour une composition bien équilibrée.

**Grille carrée :**
Le quadrillage carré facilite la confirmation de l'horizontalité de votre composition. Parfait pour déterminer la qualité de la composition lors de la prise de paysage, de gros plans ou d'images en double.

**Diag. + Grille carrée :**
Placez un sujet sur la ligne diagonale pour exprimer la tonicité et la puissance.

**OFF :**
Le quadrillage est désactivé.

4-725-901-22(1) Copyright 2017 Sony Corporation

Appareil photo numérique
DSC-RX10M4

# Guide param. expos.

Vous pouvez activer ou désactiver l’affichage d'un guide lorsque vous modifiez l'exposition.

1. **MENU → (Réglages de prise de vue2) → [Guide param. expos.] → réglage souhaité.**

## Détails des éléments du menu

**OFF :**
N’affiche pas le guide.

**ON :**
Affiche le guide.

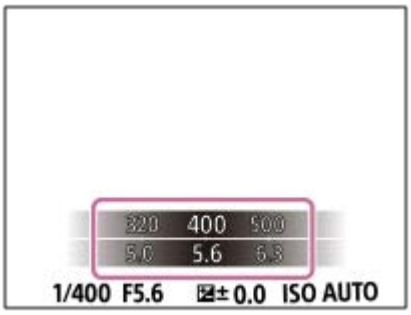


4-725-901-22(1) Copyright 2017 Sony Corporation

# Affichage Live View

Permet de régler l'affichage ou non des images modifiées avec des effets de correction de l'exposition, de la balance des blancs, [Modes créatifs] ou [Effet de photo] sur l'écran.

1. **MENU → (Réglages de prise de vue2) → [Affichage Live View] → réglage souhaité.**

## Détails des éléments du menu

**Définit. d'effet activé :**
Affiche l'image Live View proche de l'image obtenue en appliquant tous vos réglages. Ce réglage est utile lorsque vous voulez effectuer des prises de vue tout en vérifiant les résultats sur l'écran Live View.

**Définit. d'effet désac. :**
Affiche l'image Live View sans les effets de la correction d'exposition, de la balance des blancs, de [Modes créatifs] ou d'[Effet de photo]. Lorsque vous utilisez ce réglage, vous pouvez facilement vérifier la composition de l'image.
L'image Live View est toujours affichée avec la luminosité appropriée même en mode [Exposition manuelle].
Lorsque [Définit. d'effet désac.] est sélectionné, l'icône VIEW s'affiche sur l'écran Live View.

**Astuce**

- Lorsque vous utilisez un flash d'un autre fabricant, par exemple un flash de studio, il se peut que l'affichage Live View soit sombre pour certains réglages de vitesse d'obturation. Lorsque [Affichage Live View] est réglé sur [Définit. d'effet désac.], l'affichage Live View est lumineux pour vous permettre de vérifier facilement la composition.

**Note**

- [Affichage Live View] ne peut pas être réglé sur [Définit. d'effet désac.] dans les modes de prise de vue suivants :
  - [Auto intelligent]
  - [Automat. supérieur]
  - [Panor. par balayage]
  - [Film]
  - [Vit. défilem. élevée]
  - [Sélection scène]
- Lorsque [Affichage Live View] est réglé sur [Définit. d'effet désac.], la luminosité de l'image prise est différente de celle de l'image Live View affichée.

4-725-901-22(1) Copyright 2017 Sony Corporation

Appareil photo numérique
DSC-RX10M4

# Affichage instantané

Cette fonction vous permet d'afficher sur l'écran l'image que vous venez d'enregistrer. Vous pouvez aussi régler le temps d'affichage pour l'affichage instantané.

1. **MENU → (Réglages de prise de vue2) → [Affichage instantané] → réglage souhaité.**

## Détails des éléments du menu

**10 sec./5 sec./2 sec. :**
Affiche l'image enregistrée sur l'écran juste après la prise de vue pendant la durée sélectionnée. Si vous faites un agrandissement pendant l'affichage instantané, vous pouvez vérifier cette image au moyen de l'échelle d'agrandissement.

**OFF :**
L'affichage instantané est désactivé.

**Note**

- Lorsque vous utilisez une fonction de traitement d'images, il se peut que l'image avant traitement soit affichée momentanément, puis l'image après traitement.
- Les réglages DISP (Réglage de l'affichage) sont appliqués pour l'affichage instantané.

**Rubrique associée**

- Agrandissement d'une image affichée (Agrandir)

4-725-901-22(1) Copyright 2017 Sony Corporation

Appareil photo numérique
DSC-RX10M4

# Touche perso(p.d.v.)/Touche perso(lire)

Vous pouvez attribuer la fonction souhaitée à la touche souhaitée.
Certaines fonctions sont disponibles uniquement lorsqu'elles sont attribuées à une touche personnalisée. Par exemple, si vous attribuez [AF sur les yeux] sur [Touche centrale] pour [Touche perso(p.d.v.)], vous pouvez facilement rappeler [AF sur les yeux] en appuyant simplement au centre de la molette de commande pendant la prise de vue.

1. **MENU → 2 (Réglages de prise de vue2) → [Touche perso(p.d.v.)] ou [Touche perso(lire)].**

2. **Sélectionnez la touche à laquelle vous souhaitez attribuer la fonction sur l'écran de sélection et appuyez au centre de la molette de commande.**
   - Les touches auxquelles vous pouvez attribuer une fonction sont différentes pour [Touche perso(p.d.v.)] et [Touche perso(lire)].
   - Vous pouvez attribuer les fonctions souhaitées aux touches suivantes.

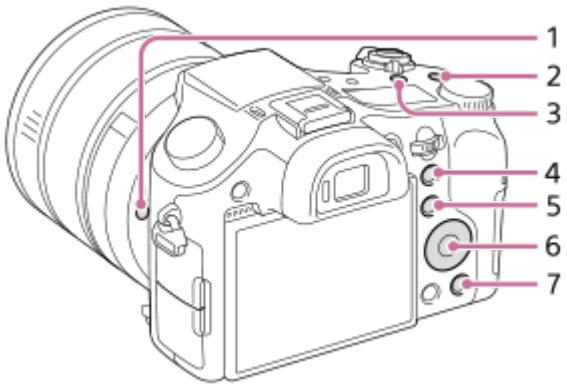


1. Touche Verr AF
2. Bout. personnalisé 1
3. Bout. personnalisé 2
4. Touche AEL
5. Bouton Fn/
6. Molette commande/Touche centrale/Touche bas/Touche gauche/Touche droite
7. Bout. personnalisé 3

3. **Sélectionnez la fonction à attribuer.**
   - Les fonctions pouvant être attribuées diffèrent selon les touches.

**Rubrique associée**

- Standard mise au pt

4-725-901-22(1) Copyright 2017 Sony Corporation

## Réglages menu fnct.

Vous pouvez attribuer les fonctions à afficher lorsque vous appuyez sur le bouton Fn (Fonction).

1. **MENU → 2 (Réglages de prise de vue2) → [Réglages menu fnct.] → réglez la fonction sur l'emplacement souhaité.**
   - Les fonctions pouvant être attribuées sont affichées sur l'écran de sélection de l'élément de réglage.

4-725-901-22(1) Copyright 2017 Sony Corporation

Appareil photo numérique
DSC-RX10M4

# Conf. bague objectif

Vous pouvez faire un zoom et la mise au point de manière plus intuitive en utilisant les deux bagues d'objectif (avant et arrière). Attribue la fonction de mise au point et la fonction de zoom à la bague d'objectif avant et à la bague d'objectif arrière.

1. **MENU → (Réglages de prise de vue2)→[Conf. bague objectif]→réglage souhaité.**

## Détails des éléments du menu

**FRONT M. au pt REAR Zoom :**
Attribue la fonction de mise au point à la bague d'objectif avant et la fonction de zoom à la bague d'objectif arrière.

**FRONT Zoom REAR M. au pt :**
Attribue la fonction de zoom à la bague d'objectif avant et la fonction de mise au point à la bague d'objectif arrière.

**Astuce**

- Vous pouvez changer l'opération associée à un sens de rotation de la bague d'objectif en sélectionnant MENU → (Réglages de prise de vue1) → [Rot. bag. mise au pt] ou MENU → (Réglages de prise de vue2) → [Rotation bague zoom].
- Vous pouvez changer la fonction de zoom attribuée à la bague d'objectif en sélectionnant MENU → (Réglages de prise de vue2) → [Fnct. Zoom s. bague].

**Rubrique associée**

- Rot. bag. mise au pt
- Rotation bague zoom
- Fnct. Zoom s. bague

4-725-901-22(1) Copyright 2017 Sony Corporation

Appareil photo numérique
DSC-RX10M4

# Bouton MOVIE

Active/désactive le bouton MOVIE (Film).

1 **MENU → (Réglages de prise de vue2) → [Bouton MOVIE] → réglage souhaité.**

## Détails des éléments du menu

**Toujours :**
Démarre l'enregistrement de films lorsque vous appuyez sur le bouton MOVIE dans n'importe quel mode.(sauf quand le sélecteur de mode est réglé sur HFR (Vit. défilem. élevée).)

**Mode Film uniquem. :**
Lance l'enregistrement de films lorsque vous appuyez sur le bouton MOVIE uniquement si le mode de prise de vue est réglé sur le mode [ Film].

4-725-901-22(1) Copyright 2017 Sony Corporation

Appareil photo numérique
DSC-RX10M4

# Verr. sélecteur/mol.

Vous pouvez activer ou désactiver le verrouillage du sélecteur et de la molette en maintenant enfoncé le bouton Fn (Fonction).

1. **MENU → (Réglages de prise de vue2) → [Verr. sélecteur/mol.] → réglage souhaité.**

## Détails des éléments du menu

**Verrouiller :**
Verrouille le sélecteur de commande et la molette de commande.

**Déverrouiller :**
Ne verrouille pas le sélecteur de commande ou la molette de commande même si vous maintenez enfoncé le bouton Fn (Fonction).

**Astuce**

- Vous pouvez désactiver le verrouillage en maintenant à nouveau enfoncé le bouton Fn (Fonction).

**Note**

- Lorsque [ Enregistr. zone AF] est réglé sur [ON], [Verr. sélecteur/mol.] est fixé sur [Déverrouiller].

4-725-901-22(1) Copyright 2017 Sony Corporation

Appareil photo numérique
DSC-RX10M4

# Signal sonore

Active/désactive l'émission de son par le produit.

1. **MENU → (Réglages de prise de vue2) → [Signal sonore] → réglage souhaité.**

## Détails des éléments du menu

**ON :**
Des sons sont émis par exemple lorsque vous enfoncez le déclencheur à mi-course pour effectuer la mise au point.
**Déclench :**
Active uniquement l'émission du son de l'obturateur.
**OFF :**
Aucun son n'est émis.

**Note**

- Si [Mode mise au point] est réglé sur [AF continu], l'appareil n'émet pas de bip lors de la mise au point sur un sujet.

4-725-901-22(1) Copyright 2017 Sony Corporation

Appareil photo numérique
DSC-RX10M4

# Inscrire date (image fixe)

Active/désactive l'enregistrement de la date de prise de vue sur une image fixe.

1. **MENU → (Réglages de prise de vue2) → [ Inscrire date] → réglage souhaité.**

## Détails des éléments du menu

**ON :**
La date de prise de vue est enregistrée.
**OFF :**
La date de prise de vue n'est pas enregistrée.

**Note**

- Si vous prenez des images avec la date, vous ne pouvez pas supprimer plus tard la date des images.
- Les dates sont imprimées deux fois si vous activez l'impression des dates sur le produit lors de l'impression via un PC ou une imprimante.
- L'heure d'enregistrement de l'image ne peut pas être superposée sur l'image.
- [ Inscrire date] n'est pas disponible pour les images RAW.

4-725-901-22(1) Copyright 2017 Sony Corporation

Appareil photo numérique
DSC-RX10M4

# Fnct Env. vers smart. : Env. vers smartphon.

Vous pouvez transférer des images fixes, des films XAVC S ou des films HFR sur un smartphone et les visionner. L'application PlayMemories Mobile doit être installée sur votre smartphone.

1. **MENU → (Réseau) → [Fnct Env. vers smart.]→ [Env. vers smartphon.] → réglage souhaité.**
   - Si vous appuyez sur le bouton (Env. vers smartphon.) en mode de lecture, l'écran de réglage pour [Env. vers smartphon.] apparaît.

2. **Si le produit est prêt à effectuer le transfert, l'écran d'information s'affiche sur le produit. Connectez le smartphone et le produit en utilisant ces informations.**
   - La méthode de réglage pour connecter le smartphone et le produit dépend du smartphone.

## Détails des éléments du menu

**Sélect. sur ce dispositif :**
Permet de sélectionner une image sur le produit pour la transférer vers le smartphone.
(1) Sélectionnez [Cette img], [Tout de cette date] ou [Plusieurs images].

- Les options affichées peuvent varier en fonction du mode de visualisation sélectionné sur l'appareil.

(2) Si vous sélectionnez [Plusieurs images], sélectionnez les images de votre choix au moyen du centre de la molette de commande, puis appuyez sur MENU → [Entrer].
**Sélect. sur smartphone :**
Affiche toutes les images enregistrées sur la carte mémoire du produit sur le smartphone.

**Note**

- Vous pouvez transférer uniquement les images sauvegardées sur la carte mémoire de l'appareil.
- Vous pouvez sélectionner une taille d'image à envoyer au smartphone parmi [Original], [2M] ou [VGA].
  Pour modifier la taille d'image, procédez comme suit.
  - Pour un smartphone Android
    Démarrez PlayMemories Mobile et modifiez la taille d'image en sélectionnant [Réglages] → [Copier la taille de l'image].
  - Pour un iPhone/iPad
    Sélectionnez PlayMemories Mobile dans le menu de réglage et modifiez la taille d'image à l'aide de [Copier la taille de l'image].
- Les images RAW sont converties au format JPEG lorsqu'elles sont envoyées.
- Vous ne pouvez pas envoyer de films au format AVCHD.
- Vous ne pouvez pas transférer de films XAVC S 4K ou les données d'origine de films XAVC S HD enregistrés en [120p]/[100p] sur un smartphone. Vous pouvez uniquement transférer les films proxy.

- Selon le smartphone, le film transféré peut ne pas être lu correctement. Par exemple, la lecture du film peut être saccadée, ou le son peut être coupé.
- Selon le format de l'image fixe, du film ou du film HFR, il peut s'avérer impossible de les lire sur un smartphone.
- Ce produit partage les informations de connexion pour [Env. vers smartphon.] avec un dispositif ayant l'autorisation de se connecter. Si vous voulez changer le dispositif qui est autorisé à se connecter au produit, réinitialisez les informations de connexion en suivant ces étapes. MENU → (Réseau) → [Réglages Wi-Fi] → [Réinit. SSID/MdP]. Après avoir réinitialisé les informations de connexion, il est nécessaire de réenregistrer le smartphone.
- Lorsque [Mode avion] est réglé sur [ON], il est impossible de connecter ce produit au smartphone. Réglez [Mode avion] sur [OFF].
- Lorsque vous transférez de nombreuses images ou des films longs, nous vous recommandons d'alimenter l'appareil en électricité depuis une prise murale à l'aide de l'adaptateur secteur (fourni).

**Rubrique associée**

- PlayMemories Mobile
- Commande de l'appareil photo avec un smartphone Android (QR code)
- Commande de l'appareil photo avec un smartphone Android (SSID)
- Commande de l'appareil photo avec un iPhone ou un iPad (QR code)
- Commande de l'appareil photo avec un iPhone ou un iPad (SSID)
- Envoi d'images à un smartphone Android (Partage par simple contact NFC)
- Fnct Env. vers smart. : Cible d'envoi (films proxy)
- Mode avion

4-725-901-22(1) Copyright 2017 Sony Corporation

Appareil photo numérique
DSC-RX10M4

# Fnct Env. vers smart. : Cible d'envoi (films proxy)

Lors du transfert de vidéos XAVC S sur un smartphone avec [Env. vers smartphon.], vous pouvez choisir de transférer le film proxy à débit binaire bas ou le film original à débit binaire élevé.

1. **MENU → (Réseau) → [Fnct Env. vers smart.] → [ Px Cible d'envoi] → réglage souhaité.**

## Détails des éléments du menu

**Uniquement proxy :**
Transfère uniquement les films proxy.

**Uniquement original :**
Transfère uniquement les films originaux.

**Proxy & original :**
Transfère les films proxy et originaux.

**Note**

- Vous ne pouvez pas transférer de films XAVC S 4K ou les données d'origine de films XAVC S HD enregistrés en [120p]/[100p] sur un smartphone. Vous pouvez uniquement transférer les films proxy.
- Lorsque vous transférez de nombreuses images ou des films longs, nous vous recommandons d'alimenter l'appareil en électricité depuis une prise murale à l'aide de l'adaptateur secteur (fourni).

**Rubrique associée**

- Fnct Env. vers smart. : Env. vers smartphon.
- Enregistr. proxy

4-725-901-22(1) Copyright 2017 Sony Corporation

Appareil photo numérique
DSC-RX10M4

# Env. vers ordinateur

Vous pouvez transférer les images stockées sur le produit vers un ordinateur connecté à un point d'accès sans fil ou à routeur sans fil large bande et effectuer facilement des copies de sauvegarde grâce à cette opération. Avant de commencer, installez PlayMemories Home sur votre ordinateur et enregistrez le point d'accès sur le produit.

1. **Démarrez votre ordinateur.**
2. **MENU → (Réseau) → [Env. vers ordinateur].**

**Note**

- Selon les paramètres d'application de votre ordinateur, le produit se mettra automatiquement hors tension une fois les images sauvegardées sur votre ordinateur.
- Vous pouvez transférer des images depuis le produit vers un seul ordinateur à la fois.
- Si vous voulez transférer des images vers un autre ordinateur, connectez le produit et l'ordinateur via une connexion USB et suivez les instructions de PlayMemories Home.
- Les films proxy ne peuvent pas être transférés.

**Rubrique associée**

- Installation de PlayMemories Home
- Réglages Wi-Fi : WPS Push
- Réglages Wi-Fi : Régl. point d'accès

4-725-901-22(1) Copyright 2017 Sony Corporation

Appareil photo numérique
DSC-RX10M4

# Visionner sur TV

Vous pouvez visualiser les images sur un téléviseur compatible réseau en les transférant depuis le produit sans raccorder le produit et le téléviseur au moyen d'un câble. Pour certains téléviseurs, vous aurez peut-être à réaliser des opérations sur le téléviseur. Pour plus d'informations, consultez le mode d'emploi fourni avec le téléviseur.

1. **MENU → (Réseau) → [Visionner sur TV] → périphérique que vous souhaitez connecter.**

2. **Pour afficher les images sous forme de diaporama, appuyez au centre de la molette de commande.**

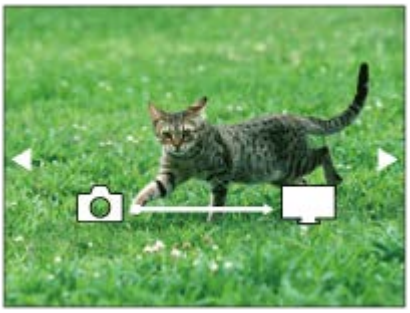

- Pour afficher manuellement l'image suivante/précédente, appuyez sur le côté droit/gauche de la molette de commande.
- Pour changer le périphérique à connecter, appuyez sur le côté inférieur de la molette de commande, puis sélectionnez [List. dispos].

## Réglages du diaporama

Vous pouvez modifier les réglages du diaporama en appuyant sur le côté inférieur de la molette de commande.
**Lecture sélection :**
Permet de sélectionner le groupe d'images à afficher.
**Vue par doss. (Img fixe) :**
Permet de sélectionner entre [Tous] et [Tout le dossier].
**Vue par date :**
Permet de sélectionner entre [Tous] et [Img même date].
**Intervalle :**
Permet de sélectionner entre [Court] et [Long].
**Effets* :**
Permet de sélectionner entre [ON] et [OFF].
**Taille d'img lecture :**
Permet de sélectionner entre [HD] et [4K].

* Les réglages ne sont efficaces que pour un téléviseur BRAVIA qui est compatible avec les fonctions.

**Note**

- Vous pouvez utiliser cette fonction sur un téléviseur compatible DLNA.
- Vous pouvez visualiser les images sur un téléviseur compatible Wi-Fi Direct ou compatible réseau (y compris la télévision par câble).
- Si vous raccordez le téléviseur et l'appareil sans utiliser Wi-Fi Direct, vous devez tout d'abord enregistrer votre point d'accès sur l'appareil.
- L'affichage des images sur le téléviseur peut prendre un certain temps.

- Il est impossible de visionner des films sur un téléviseur au moyen de la fonction Wi-Fi. Utilisez un câble HDMI (vendu séparément).

### Rubrique associée

- Réglages Wi-Fi : WPS Push
- Réglages Wi-Fi : Régl. point d'accès

4-725-901-22(1) Copyright 2017 Sony Corporation

# Contrôl. via smartph.

Permet de définir la condition pour la connexion de l'appareil avec un smartphone.

1 **MENU → (Réseau) → [Contrôl. via smartph.] → réglage souhaité.**

## Détails des éléments du menu

**Contrôl. via smartph. :**
Active/désactive la connexion entre l'appareil et un smartphone via Wi-Fi. ([ON]/[OFF])

**Connexion :**
Affiche le QR code ou SSID utilisé pour connecter l'appareil à un smartphone.

**Toujours connecté :**
Active/désactive le maintien de la connexion de l'appareil avec un smartphone. Si cet élément est réglé sur [ON], une fois que vous connectez l'appareil avec un smartphone, il restera connecté au smartphone en permanence. Si cet élément est réglé sur [OFF], l'appareil se connecte à un smartphone uniquement lorsque la procédure de connexion est effectuée.

**Note**

- Si [Toujours connecté] est réglé sur [ON], la consommation d'énergie sera plus élevée qu'avec [OFF].

**Rubrique associée**

- Commande de l'appareil photo avec un smartphone Android (Commande à distance par simple contact NFC)
- Commande de l'appareil photo avec un smartphone Android (QR code)
- Commande de l'appareil photo avec un smartphone Android (SSID)
- Commande de l'appareil photo avec un iPhone ou un iPad (QR code)
- Commande de l'appareil photo avec un iPhone ou un iPad (SSID)
- Fnct Env. vers smart. : Env. vers smartphon.

4-725-901-22(1) Copyright 2017 Sony Corporation

Appareil photo numérique
DSC-RX10M4

## Mode avion

Vous pouvez désactiver temporairement toutes les fonctions sans fil, y compris la fonction Wi-Fi, lorsque vous vous trouvez à bord d'un avion, etc.

1. **MENU → (Réseau) → [Mode avion] → réglage souhaité.**

   Si vous réglez [Mode avion] sur [ON], une marque d'avion s'affiche sur l'écran.

4-725-901-22(1) Copyright 2017 Sony Corporation

Appareil photo numérique
DSC-RX10M4

# Réglages Wi-Fi : WPS Push

Si votre point d'accès comporte un bouton Wi-Fi Protected Setup (WPS), vous pouvez enregistrer facilement le point d'accès sur ce produit.

1. **MENU → (Réseau) →[Réglages Wi-Fi] → [WPS Push].**

2. **Poussez le bouton Wi-Fi Protected Setup (WPS) sur le point d'accès auquel vous voulez vous connecter.**

**Note**

- [WPS Push] fonctionne uniquement si le réglage de sécurité de votre point d'accès est réglé sur WPA ou WPA2, et si votre point d'accès est compatible avec la méthode du bouton Wi-Fi Protected Setup (WPS). Si le réglage de sécurité est placé sur WEP ou si votre point d'accès ne prend pas en charge la méthode du bouton Wi-Fi Protected Setup (WPS), exécutez [Régl. point d'accès].
- Pour plus d'informations sur les fonctions et les réglages disponibles sur votre point d'accès, reportez-vous au mode d'emploi de celui-ci ou contactez l'administrateur du point d'accès.
- Une connexion peut ne pas être possible ou la distance de communication peut être plus courte selon les conditions ambiantes, telles que le type de matériau du mur et la présence d'obstacles ou d'ondes radio entre le produit et le point d'accès. Dans ce cas, modifiez l'emplacement du produit ou rapprochez-le du point d'accès.

**Rubrique associée**

- Réglages Wi-Fi : Régl. point d'accès

4-725-901-22(1) Copyright 2017 Sony Corporation

Appareil photo numérique
DSC-RX10M4

# Réglages Wi-Fi : Régl. point d'accès

Vous pouvez enregistrer votre point d'accès manuellement. Avant de lancer la procédure, vérifiez le nom SSID du point d'accès, le système de sécurité et le mot de passe. Le mot de passe peut être préétabli sur certains appareils. Pour en savoir plus, voir le mode d'emploi du point d'accès ou adressez-vous à l'administrateur du point d'accès.

1. **MENU → (Réseau) → [Réglages Wi-Fi] → [Régl. point d'accès].**

2. **Sélectionnez le point d'accès à enregistrer.**

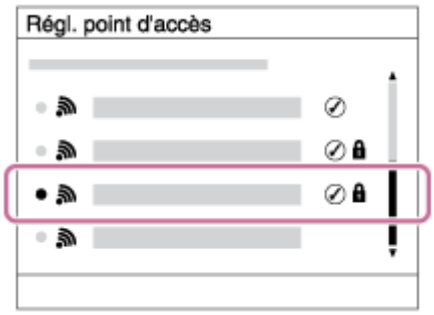


**Lorsque le point d'accès souhaité s'affiche à l'écran :** Sélectionnez le point d'accès désiré.
**Lorsque le point d'accès souhaité ne s'affiche pas à l'écran :** Sélectionnez [Réglage manuel] et définissez le point d'accès.

- Si vous sélectionnez [Réglage manuel], saisissez le nom SSID du point d'accès, puis sélectionnez le système de sécurité.

3. **Saisissez le mot de passe puis sélectionnez [OK].**

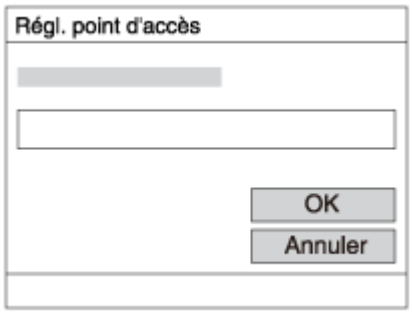


- Les points d'accès sans le symbole n'ont pas besoin de mot de passe.

4. **Sélectionnez [OK].**

## Autres éléments de réglage

Selon l'état ou la méthode de réglage de votre point d'accès, il se peut que vous souhaitiez régler d'autres éléments.

**WPS PIN :**
Affiche le code PIN saisi dans le périphérique raccordé.
**Connex. Prioritaire :**
Sélectionnez [ON] ou [OFF].

**Réglage adresse IP :**
Sélectionnez [Auto] ou [Manuel].

**Adresse IP :**
Si vous saisissez l'adresse IP manuellement, saisissez l'adresse spécifiée.

**Masque sous-réseau/Passerelle par défaut :**
Si vous avez réglé [Réglage adresse IP] sur [Manuel], saisissez chaque adresse en fonction de votre environnement réseau.

**Note**

- Pour donner la priorité au point d'accès enregistré à l'avenir, réglez [Connex. Prioritaire] sur [ON].

---

**Rubrique associée**

- Réglages Wi-Fi : WPS Push
- Comment utiliser le clavier

4-725-901-22(1) Copyright 2017 Sony Corporation

Appareil photo numérique
DSC-RX10M4

# Réglages Wi-Fi : Affich. Adresse MAC

Permet d'afficher l'adresse MAC du produit.

1. **MENU → (Réseau) → [Réglages Wi-Fi] → [Affich. Adresse MAC].**

4-725-901-22(1) Copyright 2017 Sony Corporation

Appareil photo numérique
DSC-RX10M4

# Réglages Wi-Fi : Réinit. SSID/MdP

Ce produit partage les informations de connexion pour [Env. vers smartphon.] et [ Connexion] avec un dispositif ayant l'autorisation de se connecter. Si vous voulez changer le dispositif qui est autorisé à se connecter, réinitialisez les informations de connexion.

1. **MENU → (Réseau) → [Réglages Wi-Fi] → [Réinit. SSID/MdP] → [OK].**

**Note**

- Si vous connectez ce produit à un smartphone après réinitialisation des informations de connexion, vous devez faire de nouveau les réglages pour le smartphone.

**Rubrique associée**

- Fnct Env. vers smart. : Env. vers smartphon.
- Contrôl. via smartph.

4-725-901-22(1) Copyright 2017 Sony Corporation

Appareil photo numérique
DSC-RX10M4

# Réglages Bluetooth

Contrôle les réglages pour connecter l'appareil à un smartphone via une connexion Bluetooth. Il est nécessaire de synchroniser l'appareil et le smartphone avant d'utiliser la fonction de liaison des informations sur l'emplacement.
Si vous souhaitez synchroniser l'appareil et un smartphone pour pouvoir utiliser la fonction de liaison des informations sur l'emplacement, reportez-vous à « Régl. liais. inf. empl ».

1. **MENU → (Réseau) → [Réglages Bluetooth] → réglage souhaité.**

## Détails des éléments du menu

**Fonction Bluetooth (ON/OFF) :**
Permet d'activer/désactiver la fonction Bluetooth de l'appareil.

**Jumelage :**
Affiche l'écran de synchronisation de l'appareil photo et du smartphone au moyen de PlayMemories Mobile.

**Aff. adr. du dispositif :**
Affiche l'adresse BD de l'appareil.

**Rubrique associée**

- Régl. liais. inf. empl

4-725-901-22(1) Copyright 2017 Sony Corporation

Appareil photo numérique
DSC-RX10M4

# Régl. liais. inf. empl

Vous pouvez utiliser l'application PlayMemories Mobile pour obtenir des informations sur l'emplacement depuis un smartphone connecté à votre appareil photo au moyen de la communication Bluetooth. Vous pouvez enregistrer les informations sur l'emplacement obtenues lors de la prise de vue.

## Préparatifs à l'avance

Pour utiliser la fonction de liaison des informations sur l'emplacement de l'appareil, l'application PlayMemories Mobile est nécessaire.
Si « Liaison informations emplacement » ne s'affiche pas sur la page principale de PlayMemories Mobile, il est nécessaire d'exécuter les étapes suivantes au préalable.

1. Installez PlayMemories Mobile sur votre smartphone.
   - Vous pouvez installer PlayMemories Mobile depuis le magasin d'applications de votre smartphone. Si vous avez déjà installé l'application, mettez-la à jour à la version la plus récente.
2. Transférez une image pré-enregistrée sur votre smartphone au moyen de la fonction [Env. vers smartphon.] de l'appareil.
   - Après avoir transféré une image enregistrée au moyen de votre smartphone, « Liaison informations emplacement » apparaît sur la page principale de l'application.

## Procédure de fonctionnement

: Opérations effectuées sur le smartphone
: Opérations effectuées sur l'appareil photo

1. : Confirmez que la fonction Bluetooth de votre smartphone est activée.
   - N'effectuez pas la synchronisation Bluetooth sur l'écran de réglage du smartphone. Aux étapes 2 à 7, la synchronisation est effectuée au moyen de l'appareil et de l'application PlayMemories Mobile.
   - Si vous exécutez par inadvertance la synchronisation sur l'écran de réglage du smartphone à l'étape 1, annulez-la, puis exécutez-la en suivant les étapes 2 à 7 au moyen de l'appareil et de l'application PlayMemories Mobile.
2. : Sur l'appareil photo, sélectionnez MENU → (Réseau) → [Réglages Bluetooth] → [Fonction Bluetooth] → [ON].
3. : Sur l'appareil photo, sélectionnez MENU → (Réseau) → [Réglages Bluetooth] → [Jumelage].
4. : Lancez PlayMemories Mobile sur votre smartphone et touchez « Liaison informations emplacement ».
   - Si « Liaison informations emplacement » ne s'affiche pas, suivez les étapes « Préparatifs à l'avance » ci-dessus.
5. : Activez [Liaison informations emplacement] sur l'écran de réglage [Liaison informations emplacement] de PlayMemories Mobile.
6. : Suivez les instructions sur l'écran de réglage [Liaison informations emplacement] de PlayMemories Mobile, puis sélectionnez votre appareil dans la liste.
7. : Sélectionnez [OK] lorsqu'un message s'affiche sur l'écran de l'appareil.

- La synchronisation de l'appareil et de PlayMemories Mobile est terminée.

8. : Sur l'appareil photo, sélectionnez MENU → (Réseau) → [ Régl. liais. inf. empl] → [Liais. info. d'emplac.] → [ON].

   - (icône d'obtention des informations sur l'emplacement) s'affiche sur l'écran de l'appareil. Les informations sur l'emplacement obtenues par votre smartphone via GPS, etc., seront enregistrées lors de la prise de vue.

### Détails des éléments du menu

**Liais. info. d'emplac. :**
Active/désactive l'obtention des informations sur l'emplacement en reliant un smartphone.

**Corr. auto. de l'heure :**
Active/désactive la correction automatique du réglage de la date de l'appareil au moyen des informations provenant d'un smartphone lié.

**Ajust. auto. région :**
Active/désactive la correction automatique du réglage de la zone de l'appareil au moyen des informations provenant d'un smartphone lié.

### Icônes affichées lors de l'obtention des informations sur l'emplacement

(Obtention des informations sur l'emplacement) : L'appareil obtient les informations sur l'emplacement.
(Les informations sur l'emplacement ne peuvent pas être obtenues) : L'appareil ne peut pas obtenir les informations sur l'emplacement.
(Connexion Bluetooth disponible) : La connexion Bluetooth avec le smartphone est établie.
(Connexion Bluetooth non disponible) : La connexion Bluetooth avec le smartphone n'est pas établie.

**Astuce**

- Les informations sur l'emplacement peuvent être liées lorsque PlayMemories Mobile s'exécute sur le smartphone même si son écran est éteint. Toutefois, si l'appareil a été mis hors tension pendant un certain temps, les informations sur l'emplacement peuvent ne pas être liées immédiatement lorsque vous rallumez l'appareil. Dans ce cas, les informations sur l'emplacement seront immédiatement liées si vous ouvrez l'écran PlayMemories Mobile sur le smartphone.
- Lorsque PlayMemories Mobile ne fonctionne pas, par exemple, lorsque le smartphone redémarre, lancez PlayMemories Mobile pour reprendre la liaison des informations sur l'emplacement.
- Si la fonction de liaison des informations sur l'emplacement ne fonctionne pas correctement, voir les remarques suivantes et procédez à nouveau à la synchronisation.
  - Confirmez que la fonction Bluetooth de votre smartphone est activée.
  - Confirmez que l'appareil n'est pas connecté à d'autres appareils via la fonction Bluetooth.
  - Confirmez que [Mode avion] pour l'appareil est réglé sur [OFF].
  - Supprimez les informations de synchronisation pour l'appareil enregistré dans PlayMemories Mobile.
  - Exécutez [Réinit. régl. Réseau] de l'appareil.
- Pour des instructions plus détaillées, reportez-vous à la page d'assistance suivante.
  https://www.sony.net/iem/btg/

**Note**

- Lorsque vous réinitialisez l'appareil, les informations de synchronisation sont également effacées. Pour effectuer à nouveau la synchronisation, supprimez les informations de synchronisation pour l'appareil enregistré dans PlayMemories Mobile avant d'essayer à nouveau.
- Les informations sur l'emplacement ne sont pas enregistrées si elles ne peuvent pas être obtenues, comme lorsque la connexion Bluetooth est interrompue.
- L'appareil peut être synchronisé avec un maximum de 15 périphériques Bluetooth, mais peut relier les informations sur l'emplacement avec celles d'un seul smartphone. Si vous voulez relier les informations sur l'emplacement à celles d'un autre smartphone, désactivez la fonction [Liaison informations emplacement] du smartphone déjà lié.
- Si la connexion Bluetooth est instable, retirez tout obstacle, comme des personnes ou des objets métalliques, d'entre l'appareil et le smartphone synchronisé.
- Lorsque vous synchronisez l'appareil et votre smartphone, assurez-vous d'utiliser le menu [Liaison informations emplacement] sur PlayMemories Mobile.

## Smartphones pris en charge

- Smartphones Android : Android 5.0 ou ultérieur et compatible avec Bluetooth 4.0 ou ultérieur*
- iPhone/iPad : iPhone 4S ou ultérieur/iPad 3e génération ou ultérieur

* En date de septembre 2017. Pour obtenir les informations les plus récentes, consultez le site d'assistance.
* Pour connaître la version Bluetooth, consultez le site Web pour votre smartphone.

---

### Rubrique associée

- PlayMemories Mobile
- Fnct Env. vers smart. : Env. vers smartphon.
- Réglages Bluetooth

4-725-901-22(1) Copyright 2017 Sony Corporation

Appareil photo numérique
DSC-RX10M4

# Éditer Nom Disposit.

Vous pouvez changer le nom du dispositif pour la connexion Wi-Fi Direct ou Bluetooth.

1. **MENU → (Réseau) → [Éditer Nom Disposit.].**
2. **Sélectionnez la zone de saisie, puis saisissez le nom du dispositif→[OK].**

**Rubrique associée**

- Réglages Wi-Fi : WPS Push
- Réglages Wi-Fi : Régl. point d'accès
- Comment utiliser le clavier

4-725-901-22(1) Copyright 2017 Sony Corporation

Appareil photo numérique
DSC-RX10M4

## Réinit. régl. Réseau

Permet de rétablir les réglages par défaut du réseau.

1. **MENU → (Réseau) → [Réinit. régl. Réseau] → [Entrer].**

4-725-901-22(1) Copyright 2017 Sony Corporation

Appareil photo numérique
DSC-RX10M4

# Suppression de plusieurs images sélectionnées (Supprimer)

Vous pouvez supprimer plusieurs images sélectionnées. Lorsque vous avez effacé une image, vous ne pouvez pas la récupérer. Confirmez l'image à effacer au préalable.

1. **MENU → ▶ (Lecture) → [Supprimer] → réglage souhaité.**

## Détails des éléments du menu

**Images multipl. :**
Supprime les images sélectionnées.
(1) Sélectionnez les images à supprimer, puis appuyez au centre de la molette de commande. Le symbole ✓ s'affiche dans la case. Pour annuler la sélection, appuyez de nouveau au centre pour retirer le symbole ✓.
(2) Pour supprimer d'autres images, répétez l'étape (1).
(3) MENU → [OK].

**Tout dans ce dossier :**
Supprime toutes les images du dossier sélectionné.

**Tout de cette date :**
Supprime toutes les images de la période sélectionnée.

**Ttes autr. que cette img :**
Supprime toutes les images dans le groupe de prise de vue en continu, sauf la sélection.

**Ttes dans grp pdv cont :**
Supprime toutes les images dans le groupe de prise de vue en continu sélectionné.

**Astuce**

- Exécutez [Formater]pour supprimer toutes les images, y compris les images protégées.
- Pour afficher le dossier ou la date souhaités, sélectionnez-les pendant la lecture en procédant comme suit :
  Bouton ▦ (Index d'images) → sélectionnez la barre à gauche au moyen de la molette de commande → sélectionnez le dossier ou la date souhaités avec le côté supérieur/inférieur de la molette de commande.
- Si vous sélectionnez un groupe de prise de vue en continu dans [Images multipl.], toutes les images dans le groupe seront supprimées. Pour sélectionner et supprimer des images particulières au sein du groupe, exécutez [Images multipl.] tout en affichant les images du groupe.

**Note**

- Les images protégées ne peuvent pas être supprimées.
- Les éléments de menu pouvant être sélectionnés varient selon le réglage [Mode Visualisation] et le contenu sélectionné.

**Rubrique associée**

- Suppression d'une image affichée
- Formater

4-725-901-22(1) Copyright 2017 Sony Corporation

Appareil photo numérique
DSC-RX10M4

# Basculement entre images fixes et films (Mode Visualisation)

Définit le mode de visualisation (méthode d'affichage de l'image).

1. **MENU → (Lecture) → [Mode Visualisation] → réglage souhaité.**

## Détails des éléments du menu

**Vue par date :**
Affiche les images par date.

**Vue par doss. (Img fixe) :**
Affiche uniquement les images fixes.

**Vue AVCHD :**
Affiche uniquement les films au format AVCHD.

**Vue XAVC S HD :**
Affiche uniquement les films au format XAVC S HD.

**Vue XAVC S 4K :**
Affiche uniquement les films au format XAVC S 4K.

4-725-901-22(1) Copyright 2017 Sony Corporation

# Lecture des images sur l'écran planche index (Index d'images)

Vous pouvez afficher plusieurs images simultanément en mode de lecture.

1. **Faites glisser le levier W/T (zoom) du côté W pendant la lecture de l'image.**
2. **Sélectionnez l'image en appuyant sur le côté supérieur/inférieur/droit/gauche de la molette de commande ou en tournant la molette de commande.**

## Pour modifier le nombre d'images à afficher

MENU → ▶ (Lecture) → [Index d'images] → réglage souhaité.

## Détails des éléments du menu

**9 images/25 images**

## Pour revenir à l'affichage d'une seule image

Sélectionnez l'image souhaitée et appuyez au centre de la molette de commande.

## Pour afficher rapidement l'image souhaitée

Sélectionnez la barre à gauche de l'écran planche index avec la molette de commande, puis appuyez sur le côté supérieur/inférieur de la molette de commande. Quand la barre est sélectionnée, vous pouvez afficher l'écran du calendrier ou l'écran de sélection de dossiers en appuyant au centre. En outre, vous pouvez changer de mode de visualisation en sélectionnant une icône.

**Rubrique associée**

- Basculement entre images fixes et films (Mode Visualisation)

4-725-901-22(1) Copyright 2017 Sony Corporation

Appareil photo numérique
DSC-RX10M4

# Aff grp pdv en cont

Active/désactive l'affichage des images prises en rafale en groupe.

1. **MENU → ▶ (Lecture) → [Aff grp pdv en cont] → réglage souhaité.**

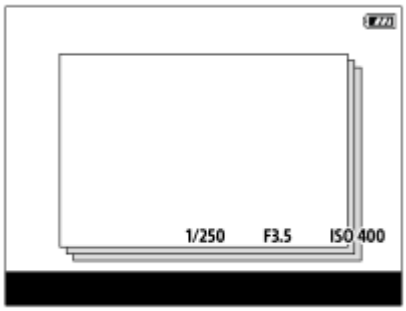


## Détails des éléments du menu

**ON :**
Affiche les images prises en rafale en groupe.
**OFF :**
N'affiche pas les images prises en rafales en groupe.

**Astuce**

- Les images prises avec [Entraînement] réglé sur [Prise d. v. en continu] sont regroupées. Une séquence d'images prises en rafale en maintenant enfoncé le déclencheur pendant la prise de vue en continu devient un groupe.
- Sur l'écran planche index, s'affiche sur le groupe de prise de vue en continu.

**Note**

- Les images peuvent être regroupées et affichées uniquement lorsque [Mode Visualisation] est réglé sur [Vue par date]. Lorsque cet élément n'est pas réglé sur [Vue par date], les images ne peuvent pas être regroupées et affichées, même si [Aff grp pdv en cont] est réglé sur [ON].
- Si vous supprimez le groupe de prise de vue en continu, toutes les images dans le groupe seront supprimées.

### Rubrique associée

- Prise d. v. en continu

4-725-901-22(1) Copyright 2017 Sony Corporation

Appareil photo numérique
DSC-RX10M4

# Rotation automatique des images enregistrées (Rotation d'affichage)

Permet de sélectionner l'orientation lors de la lecture des images enregistrées.

1. **MENU → ▶ (Lecture) → [Rotation d'affichage] → réglage souhaité.**

## Détails des éléments du menu

**Auto :**
Lorsque vous faites pivoter l'appareil photo, l'image affichée est automatiquement pivotée en détectant l'orientation de l'appareil photo.

**Manuel :**
Les images prises à la verticale sont affichées à la verticale. Si vous avez réglé l'orientation de l'image au moyen de la fonction [Pivoter], l'image s'affichera en conséquence.

**OFF :**
Les images sont toujours affichées à l'horizontale.

### Rubrique associée

- Rotation d'une image (Pivoter)

4-725-901-22(1) Copyright 2017 Sony Corporation

Appareil photo numérique
DSC-RX10M4

# Lecture des images avec un diaporama (Diaporama)

Lit automatiquement les images en continu.

1. **MENU → ▶ (Lecture) → [Diaporama] → réglage souhaité.**
2. **Sélectionnez [Entrer].**

## Détails des éléments du menu

**Répéter :**
Sélectionnez [ON] pour une lecture en boucle des images, ou [OFF] pour que le produit quitte le diaporama après que toutes les images ont été lues une fois.

**Intervalle :**
Sélectionnez l'intervalle d'affichage des images parmi les valeurs suivantes [1 sec.], [3 sec.], [5 sec.], [10 sec.] ou [30 sec.].

## Pour quitter le diaporama en cours de lecture

Appuyez sur le bouton MENU pour quitter le diaporama. Vous ne pouvez pas suspendre le diaporama.

### Astuce

- Pendant la lecture, vous pouvez afficher l'image suivante/précédente en appuyant sur le côté droit/gauche de la molette de commande.
- Vous pouvez activer un diaporama uniquement lorsque [Mode Visualisation] est réglé sur [Vue par date] ou [Vue par doss. (Img fixe)].

4-725-901-22(1) Copyright 2017 Sony Corporation

# Rotation d'une image (Pivoter)

Fait pivoter une image fixe enregistrée dans le sens inverse des aiguilles d'une montre.

1. **Affichez l'image à faire pivoter, puis sélectionnez MENU → ▶ (Lecture) → [Pivoter].**

2. **Appuyez au centre de la molette de commande.**

   L'image pivote dans le sens inverse des aiguilles d'une montre. L'image pivote lorsque vous appuyez au centre. Une fois que vous avez fait tourner une image, elle reste dans cette position même après que le produit est mis hors tension.

**Note**

- Vous ne pouvez pas faire tourner les films.
- Il est possible que vous ne puissiez pas faire pivoter des photos prises avec d'autres produits.
- Lors de l'affichage sur un ordinateur d'images ayant subi une rotation, il se peut que ces images s'affichent dans leur orientation d'origine, en fonction du logiciel.

4-725-901-22(1) Copyright 2017 Sony Corporation

Appareil photo numérique
DSC-RX10M4

# Agrandissement d'une image affichée (Agrandir)

Agrandit l'image en cours de lecture. Utilisez cette fonction pour vérifier la mise au point de l'image, etc.

1. **Affichez l'image que vous souhaitez agrandir, puis faites glisser le levier W/T (zoom) vers le côté T.**
   - Faites glisser le levier W/T (zoom) vers le côté W pour ajuster le facteur de zoom.
   - En tournant le sélecteur de commande, vous pouvez passer à l'image précédente ou suivante tout en conservant le même facteur de zoom.
   - L'image est affichée en agrandissant la partie sur laquelle a été effectuée la mise au point pendant la prise de vue. Si l'appareil ne parvient pas à obtenir les informations de position de mise au point, il agrandit le centre de l'image.

2. **Sélectionnez la partie de l'image que vous souhaitez agrandir en appuyant sur le côté supérieur/inférieur/droit/gauche de la molette de commande.**

3. **Appuyez sur le bouton MENU ou au centre de la molette de commande pour quitter le zoom de lecture.**

**Astuce**

- Vous pouvez également agrandir une image en cours de lecture avec le MENU.
- Vous pouvez modifier l'agrandissement initial et la position initiale des images agrandies en sélectionnant MENU → ▶ (Lecture) → [ Agrand. gross. init.] ou [ Agrand. posit. init.].
- Vous pouvez aussi agrandir une image en touchant deux fois l'écran. De plus, vous pouvez glisser et déplacer la position agrandie sur l'écran. Réglez [Fonctionnem. tactile] sur une autre option que [OFF] au préalable.

**Note**

- Vous ne pouvez pas agrandir les films.

**Rubrique associée**

- Fonctionnem. tactile
- Agrand. gross. init.
- Agrand. posit. init.

4-725-901-22(1) Copyright 2017 Sony Corporation

Appareil photo numérique
DSC-RX10M4

# Agrand. gross. init.

Règle le facteur d'agrandissement initial lors de la lecture d'images agrandies.

1 **MENU → ▶ (Lecture) → [⊕ Agrand. gross. init.] → réglage souhaité.**

## Détails des éléments du menu

**Grossiss. standard :**
Affiche une image avec l'agrandissement standard.

**Grossiss. précédent :**
Affiche une image avec l'agrandissement précédent. L'agrandissement précédent est mémorisé même après avoir quitté le mode de zoom de lecture.

### Rubrique associée

- Agrandissement d'une image affichée (Agrandir)
- Agrand. posit. init.

4-725-901-22(1) Copyright 2017 Sony Corporation

Appareil photo numérique
DSC-RX10M4

# Agrand. posit. init.

Règle la position initiale lors de l'agrandissement d'une image pendant la lecture.

1. **MENU → ▶ (Lecture) → [⊕ Agrand. posit. init.] → réglage souhaité.**

## Détails des éléments du menu

**Position mise au pt :**
Agrandit l'image à partir du point de mire pendant la prise de vue.
**Centre :**
Agrandit l'image à partir du centre de l'écran.

**Rubrique associée**

- Agrandissement d'une image affichée (Agrandir)
- Agrand. gross. init.

4-725-901-22(1) Copyright 2017 Sony Corporation

Appareil photo numérique
DSC-RX10M4

# Protection des images (Protéger)

Protège les images enregistrées contre un effacement accidentel. Le symbole s'affiche sur les images protégées.

1. **MENU → (Lecture) → [Protéger] → réglage souhaité.**

## Détails des éléments du menu

**Images multipl. :**
Active ou annule la protection des images multiples sélectionnées.
(1) Sélectionnez l'image à protéger, puis appuyez au centre de la molette de commande. Le symbole s'affiche dans la case. Pour annuler la sélection, appuyez de nouveau au centre pour retirer le symbole .
(2) Pour protéger d'autres images, répétez l'étape (1).
(3) MENU → [OK].

**Tout dans ce dossier :**
Protège toutes les images du dossier sélectionné.

**Tout de cette date :**
Protège toutes les images de la période sélectionnée.

**Annul. tt dans ce dossier :**
Annule la protection de toutes les images du dossier sélectionné.

**Annul. tout de cette date :**
Annule la protection de toutes les images de la période sélectionnée.

**Ttes dans grp pdv cont :**
Protège toutes les images dans le groupe de prise de vue en continu sélectionné.

**Annul. ttes ds gr pdv cnt :**
Annule la protection de toutes les images dans le groupe de prise de vue en continu sélectionné.

**Astuce**

- Si vous sélectionnez un groupe de prise de vue en continu dans [Images multipl.], toutes les images dans le groupe seront protégées. Pour sélectionner et protéger des images particulières au sein du groupe, exécutez [Images multipl.] tout en affichant les images du groupe.

**Note**

- Les éléments de menu pouvant être sélectionnés varient selon le réglage [Mode Visualisation] et le contenu sélectionné.

4-725-901-22(1) Copyright 2017 Sony Corporation

Appareil photo numérique
DSC-RX10M4

# Aj. interval. mouvmt

Vous pouvez régler l'intervalle de l'alignement du mouvement du sujet.

1. **MENU → ▶ (Lecture) → [Aj. interval. mouvmt] → réglage souhaité.**

**Rubrique associée**

- Vidéo cliché mvmnt

4-725-901-22(1) Copyright 2017 Sony Corporation

# Spécification des images à imprimer (Spécifier impression)

Vous pouvez spécifier à l'avance sur la carte mémoire quelles images fixes vous souhaitez imprimer par la suite. L'icône DPOF (ordre d'impression) apparaît sur les images spécifiées. DPOF signifie « Digital Print Order Format » (Format de commande d'impression numérique).
Le réglage DPOF est conservé après l'impression de l'image. Nous vous recommandons d'annuler ce réglage après l'impression.

1. **MENU → ▶ (Lecture) → [Spécifier impression] → réglage souhaité.**

## Détails des éléments du menu

**Images multipl. :**
Sélectionne les images à imprimer.
(1) Sélectionnez une image puis appuyez au centre de la molette de commande. Le symbole ✓ s'affiche dans la case. Pour annuler la sélection, appuyez de nouveau au centre pour effacer le symbole ✓.
(2) Pour imprimer d'autres images, répétez l'étape (1). Pour sélectionner toutes les images depuis une certaine date ou dans un certain dossier, sélectionnez la case pour la date ou le dossier.
(3) MENU → [OK].

**Tout annuler :**
Efface toutes les indications DPOF.

**Réglage d'impression :**
Active/désactive l'impression de la date sur les images enregistrées avec l'indication DPOF.

- L'emplacement ou le format de la date (à l'intérieur ou en dehors de l'image) peut être différent selon l'imprimante.

**Note**

- Vous ne pouvez pas ajouter d'indication DPOF sur les fichiers suivants :
  — Images RAW
- Le nombre de copies ne peut pas être spécifié.
- Certaines imprimantes ne prennent pas en charge la fonction d'impression de la date.

4-725-901-22(1) Copyright 2017 Sony Corporation

Appareil photo numérique
DSC-RX10M4

## Capture photo

Capture une scène choisie d'un film pour la sauvegarder comme image fixe. Commencez par enregistrer un film, puis suspendez le film pendant la lecture pour capturer un moment décisif difficile à capter lors de la prise d'images fixes, puis sauvegardez-le comme image fixe.

1. **Affichez le film que vous souhaitez capturer comme image fixe.**
2. **MENU → (Lecture) → [Capture photo].**
3. **Lancez la lecture du film, puis suspendez-la.**
4. **Trouvez la scène souhaitée avec la lecture ralentie avant, la lecture ralentie arrière, l'affichage de l'image suivante et l'affichage de l'image précédente, puis arrêtez le film.**
5. **Appuyez sur (Capture photo) pour capturer la scène choisie.**

   La scène est sauvegardée comme image fixe.

**Rubrique associée**

- Enregistrement de films
- Lecture de films

4-725-901-22(1) Copyright 2017 Sony Corporation

Appareil photo numérique
DSC-RX10M4

# Luminosité d'écran

Réglez la luminosité de l’écran.

1. **MENU → (Réglage) → [Luminosité d'écran] → réglage souhaité.**

## Détails des éléments du menu

**Manuel :**
Ajuste la luminosité dans la plage –2 à +2.

**Tps. ensoleillé :**
Règle la luminosité de manière adaptée pour les prises de vue en extérieur.

**Note**

- Le réglage [Tps. ensoleillé] est trop lumineux pour les prises de vue en intérieur. Réglez [Luminosité d'écran] sur [Manuel] pour les prises de vue en intérieur.
- La luminosité de l'écran ne peut pas être réglée dans les situations suivantes. La luminosité maximum sera [±0].
  - Lorsque [ Format fichier] est réglé sur [XAVC S 4K].
  - Lorsque [ Format fichier] est réglé sur [XAVC S HD] et que [ Réglage d'enreg.] est réglé sur [120p]/[100p].
  - Pendant un enregistrement à vitesse de défilement élevée
- La luminosité de l’écran est fixée sur [-2] lorsque vous enregistrez un film au moyen des fonctions Wi-Fi.

4-725-901-22(1) Copyright 2017 Sony Corporation

Appareil photo numérique
DSC-RX10M4

# Luminosité du viseur

Lorsque vous utilisez un viseur électronique, le produit ajuste la luminosité de ce viseur en fonction du milieu environnant.

1. **MENU → (Réglage) → [Luminosité du viseur] → réglage souhaité.**

## Détails des éléments du menu

**Auto :**
Corrige automatiquement la luminosité.

**Manuel :**
Sélectionne la luminosité du viseur électronique dans la plage –2 à +2.

**Note**

- La luminosité du viseur électronique ne peut pas être réglée dans les situations suivantes. La luminosité maximum sera [±0].
  - Lorsque [ Format fichier] est réglé sur [XAVC S 4K].
  - Lorsque [ Format fichier] est réglé sur [XAVC S HD] et que [ Réglage d'enreg.] est réglé sur [120p]/[100p].
  - Pendant un enregistrement à vitesse de défilement élevée

4-725-901-22(1) Copyright 2017 Sony Corporation

Appareil photo numérique
DSC-RX10M4

# Tempér. coul. viseur

Règle la température de couleur du viseur électronique.

1 **MENU → (Réglage) → [Tempér. coul. viseur] → réglage souhaité.**

## Détails des éléments du menu

**– 2 à +2 :**
Lorsque vous sélectionnez « - », la couleur de l'écran du viseur devient plus chaude, et plus froide lorsque vous sélectionnez « + ».

4-725-901-22(1) Copyright 2017 Sony Corporation

Appareil photo numérique
DSC-RX10M4

# Aide affich. Gamma

Les films enregistrés avec le mode gamma S-Log sont supposés être traités après la prise de vue afin d'exploiter la plage dynamique étendue. Ils sont par conséquent affichés avec un faible contraste pendant la prise de vue et il peut être difficile de surveiller l'enregistrement. Cependant, il est possible de reproduire un contraste équivalent à celui du mode gamma normal à l'aide de [Aide affich. Gamma]. Il est aussi possible d'utiliser [Aide affich. Gamma] lors de la lecture de films sur l'écran/le viseur de l'appareil.

1. **MENU → (Réglage) → [Aide affich. Gamma].**
2. **Sélectionnez le réglage souhaité en appuyant sur le côté supérieur/inférieur de la molette de commande.**

## Détails des éléments du menu

**Assist OFF OFF :**
Fonction [Aide affich. Gamma] désactivée.

**Assist AUTO Auto :**
Restitue des films avec un effet [S-Log2→709(800%)] lorsque le gamma sélectionné dans [Profil d'image] est [S-Log2], et avec un effet [S-Log3→709(800%)] lorsque le gamma est réglé sur [S-Log3].

**Assist S-Log2 S-Log2→709(800%) :**
Restitue des films avec un effet gamma S-Log2 reproduisant un contraste équivalent à la norme ITU709 (800 %).

**Assist S-Log3 S-Log3→709(800%) :**
Restitue des films avec un effet gamma S-Log3 reproduisant un contraste équivalent à la norme ITU709 (800 %).

**Note**

- Lors de la lecture avec [Aide affich. Gamma] réglé sur [Auto], le film est restitué en fonction du gamma sélectionné dans [Profil d'image], et pas en fonction de la détection automatique de la valeur de gamma du film.
- La fonction [Aide affich. Gamma] n'est pas activée pour les films lus sur un téléviseur ou un écran raccordé à l'appareil.

### Rubrique associée

- Profil d'image

4-725-901-22(1) Copyright 2017 Sony Corporation

Appareil photo numérique
DSC-RX10M4

# Réglages du volume

Permet de régler le volume sonore lors de la lecture de films.

1. **MENU → (Réglage) → [Réglages du volume] → réglage souhaité.**

## Réglage du volume pendant la lecture

Appuyez sur le côté inférieur de la molette de commande pendant la lecture de films pour faire apparaître le panneau de commande, puis réglez le volume. Vous pouvez régler le volume tout en écoutant le son réel.

4-725-901-22(1) Copyright 2017 Sony Corporation

# Menu mosaïque

Active/désactive l'affichage systématique du premier écran du menu lorsque vous appuyez sur le bouton MENU.

1. **MENU → (Réglage) → [Menu mosaïque] → réglage souhaité.**

## Détails des éléments du menu

**ON:**
Affiche toujours le premier écran du menu (Menu mosaïque).
**OFF:**
Désactive l'affichage du menu mosaïque.

4-725-901-22(1) Copyright 2017 Sony Corporation

Appareil photo numérique
DSC-RX10M4

## Guide sél. de mode

Vous pouvez afficher la description d'un mode de prise de vue lorsque vous tournez le sélecteur de mode ; vous pouvez aussi modifier les réglages disponibles pour ce mode de prise de vue.

1. **MENU → (Réglage) → [Guide sél. de mode] → réglage souhaité.**

### Détails des éléments du menu

**ON :**
Affiche le guide du sélecteur de mode.
**OFF :**
N’affiche pas le guide du sélecteur de mode.

4-725-901-22(1) Copyright 2017 Sony Corporation

Appareil photo numérique
DSC-RX10M4

# Confirm.effac.

Vous pouvez sélectionner [Supprimer] ou [Annuler] comme réglage par défaut sur l'écran de confirmation de suppression.

1. **MENU → (Réglage) → [Confirm.effac.] → réglage souhaité.**

## Détails des éléments du menu

**"Effacer" déf. :**
[Supprimer] est sélectionné comme réglage par défaut.
**"Annuler" déf. :**
[Annuler] est sélectionné comme réglage par défaut.

4-725-901-22(1) Copyright 2017 Sony Corporation

Appareil photo numérique
DSC-RX10M4

# Qualité d'affichage

Il est possible de changer la qualité d’affichage.

1. **MENU → (Réglage) → [Qualité d'affichage] → réglage souhaité.**

## Détails des éléments du menu

**Élevée :**
L’affichage en qualité élevée est activé.
**Standard :**
L’affichage en qualité standard est activé.

**Note**

- Lorsque [Élevée] est sélectionné, la consommation d'énergie est plus élevée que lorsque [Standard] est sélectionné.

4-725-901-22(1) Copyright 2017 Sony Corporation

Appareil photo numérique
DSC-RX10M4

## H. début écon. éner.

Permet de définir des intervalles de temps déclenchant automatiquement le basculement en mode d'économie d'énergie lorsque vous n'exécutez aucune opération pour éviter une décharge complète de la batterie. Pour revenir au mode de prise de vue, exécutez une opération comme enfoncer le déclencheur à mi-course.

1. **MENU → (Réglage) → [H. début écon. éner.] → réglage souhaité.**

### Détails des éléments du menu

**30 min./5 min./2 min./1 min./10 sec.**

**Note**

- Éteignez le produit lorsque vous ne l'utilisez pas pendant une longue durée.
- La fonction d'économie d'énergie n'est pas activée lors de la lecture de diaporamas ou de l'enregistrement de films, ou lorsque le produit est alimenté via une connexion USB ou connecté à un ordinateur ou à un téléviseur.

4-725-901-22(1) Copyright 2017 Sony Corporation

Appareil photo numérique
DSC-RX10M4

## Sélect. NTSC/PAL

Lit les films enregistrés avec le produit sur un téléviseur NTSC/PAL.

1. **MENU → (Réglage) → [Sélect. NTSC/PAL] → [Entrer]**

**Note**

- Si vous insérez une carte mémoire qui a été au préalable formatée avec un système vidéo différent, un message vous demandant de reformater la carte apparaît.
  Si vous souhaitez enregistrer avec un autre système, vous devez reformater la carte mémoire ou en utiliser une autre.
- Lorsque vous utilisez [Sélect. NTSC/PAL] et que le réglage sélectionné n'est plus le réglage par défaut, le message « Exécution en NTSC. » ou « Exécution en PAL. » apparaît sur l'écran de démarrage.

4-725-901-22(1) Copyright 2017 Sony Corporation

Appareil photo numérique
DSC-RX10M4

# Fonctionnem. tactile

Active/désactive le fonctionnement tactile sur l'écran.
Les opérations tactiles lors de la prise de vue avec l'écran sont appelées « opérations de l'écran tactile », tandis que les opérations tactiles lors de la prise de vue par le viseur sont appelées « opérations du pavé tactile ».

1. **MENU → (Réglage) → [Fonctionnem. tactile] → réglage souhaité.**

## Détails des éléments du menu

**Écran+pavé tactile :**
Active à la fois les opérations de l'écran tactile lors de la prise de vue avec l'écran et les opérations du pavé tactile lors de la prise de vue par le viseur.

**Uniq. écran tactile :**
Active uniquement les opérations de l'écran tactile lors de la prise de vue avec l'écran.

**Uniq. pavé tactile :**
Active uniquement les opérations du pavé tactile lors de la prise de vue par le viseur.

**OFF :**
Désactive toutes les opérations tactiles.

**Rubrique associée**

- Mise au point tactile
- Réglag. pavé tactile

4-725-901-22(1) Copyright 2017 Sony Corporation

Appareil photo numérique
DSC-RX10M4

# Réglag. pavé tactile

Vous pouvez régler les paramètres relatifs aux opérations via le pavé tactile pendant la prise de vue par le viseur.

1 **MENU→ (Réglage) → [Réglag. pavé tactile] → réglage souhaité.**

## Détails des éléments du menu

**Fonctm. en orient. v. :**
Active/désactive les opérations via le pavé tactile lors de prise de vue par le viseur orientée verticalement. Vous pouvez éviter les opérations erronées pendant la prise de vue orientée verticalement provoquées par votre nez, etc. en touchant l'écran.

**Mode position tactile :**
Permet de déplacer le cadre de mise au point sur la position touchée sur l'écran ([Position absolue]) ou de déplacer le cadre de mise au point sur la position souhaitée d'après le sens de glissement et la quantité de mouvement ([Position relative]).

**Zone d'utilisation :**
Permet de définir la zone à utiliser pour les opérations via le pavé tactile. En limitant la zone opérationnelle, vous pouvez éviter les opérations erronées provoquées par votre nez, etc. en touchant l'écran.

## À propos du mode de positionnement tactile

Sélectionner [Position absolue] vous permet de déplacer le cadre de mise au point sur une position éloignée plus rapidement, car vous pouvez spécifier directement la position du cadre de mise au point par les opérations tactiles.

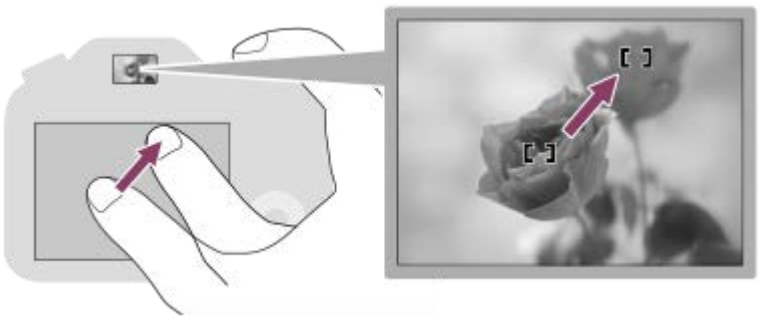

Sélectionner [Position relative] vous permet d'utiliser le pavé tactile d'où c'est le plus facile, sans avoir à déplacer votre doigt sur une zone étendue.

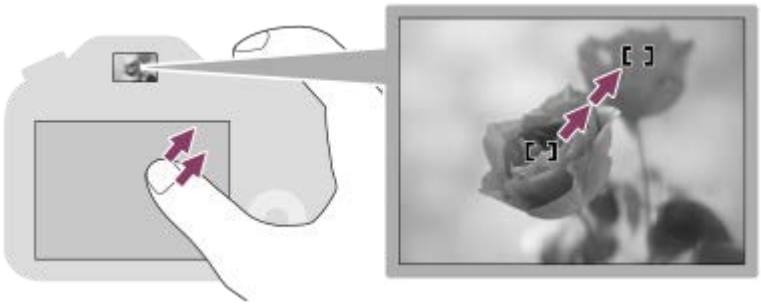

**Astuce**

- Dans les opérations via le pavé tactile lorsque [Mode position tactile] est réglé sur [Position absolue], la zone réglée dans [Zone d'utilisation] est traitée comme l'intégralité de l'écran.

**Rubrique associée**

- Fonctionnem. tactile

4-725-901-22(1) Copyright 2017 Sony Corporation

# Mode Démo

La fonction [Mode Démo] affiche automatiquement les films enregistrés sur la carte mémoire (démonstration) lorsque l'appareil n'a pas été utilisé pendant un certain temps. En principe, sélectionnez [OFF].

1. **MENU → (Réglage) → [Mode Démo] → réglage souhaité.**

## Détails des éléments du menu

**ON :**
La démonstration de lecture de film démarre automatiquement lorsque le produit n'est pas utilisé pendant environ une minute. Seuls les films AVCHD protégés peuvent être lus.
Réglez le mode de visualisation sur [Vue AVCHD], et protégez le film dont la date et l'heure d'enregistrement sont les plus anciennes.

**OFF :**
La démonstration est désactivée.

**Note**

- Vous pouvez régler cet élément uniquement lorsque le produit est alimenté par un adaptateur secteur (fourni).
- En l'absence de films AVCHD protégés sur la carte mémoire, vous ne pouvez pas sélectionner [ON].

4-725-901-22(1) Copyright 2017 Sony Corporation

Appareil photo numérique
DSC-RX10M4

# Réglages TC/UB

Les informations de code temporel (TC) et de bit utilisateur (UB) peuvent être enregistrées comme données jointes aux films.

1. **MENU → (Réglage) → [Réglages TC/UB] → valeur de réglage que vous souhaitez modifier.**

## Détails des éléments du menu

**Régl. d'aff. TC/UB :**
Définit l'affichage du compteur, du code temporel et du bit utilisateur.

**TC Preset :**
Règle le code temporel.

**UB Preset :**
Règle le bit utilisateur.

**TC Format :**
Sélectionne la méthode d'enregistrement du code temporel. (Uniquement lorsque [Sélect. NTSC/PAL] est réglé sur NTSC.)

**TC Run :**
Sélectionne le format de comptage du code temporel.

**TC Make :**
Sélectionne le format d'enregistrement du code temporel sur le support d'enregistrement.

**UB Time Rec :**
Active/désactive l'enregistrement du temps sous forme de bit utilisateur.

## Comment régler le code temporel (TC Preset)

1. MENU → (Réglage) → [Réglages TC/UB] → [TC Preset].
2. Tournez la molette de commande et sélectionnez les deux premiers chiffres.
   - La plage de réglage du code temporel est la suivante.
     Lorsque [60i] est sélectionné : de 00:00:00:00 à 23:59:59:29
     * Lorsque [24p] est sélectionné, vous pouvez définir les deux derniers chiffres du code temporel comme étant des multiples de 4, de 0 à 23 images.
     Lorsque [50i] est sélectionné : de 00:00:00:00 à 23:59:59:24
3. Réglez les autres chiffres en suivant la procédure de l'étape 2, puis appuyez au centre de la molette de commande.

## Comment réinitialiser le code temporel

1. MENU → (Réglage) → [Réglages TC/UB] → [TC Preset].
2. Appuyez sur le bouton (Supprimer) pour réinitialiser le code temporel (00:00:00:00).

Vous pouvez également réinitialiser le code temporel (00:00:00:00) à l'aide de la télécommande RMT-VP1K (vendue séparément).

## Comment régler le bit utilisateur (UB Preset)

1. MENU → (Réglage) → [Réglages TC/UB] → [UB Preset].
2. Tournez la molette de commande et sélectionnez les deux premiers chiffres.
3. Réglez les autres chiffres en suivant la procédure de l'étape 2, puis appuyez au centre de la molette de commande.

## Comment réinitialiser le bit utilisateur

1. MENU → (Réglage) → [Réglages TC/UB] → [UB Preset].

2. Appuyez sur le bouton (Supprimer) pour réinitialiser le bit utilisateur (00 00 00 00).

### Comment sélectionner la méthode d'enregistrement du code temporel (TC Format *1)

1. MENU → (Réglage) → [Réglages TC/UB] → [TC Format].

**DF :**
Enregistre le code temporel au format Drop Frame*2 (ajustement sur le temps réel).
**NDF :**
Enregistre le code temporel au format Non-Drop Frame (sans ajustement sur le temps réel)

*1 Uniquement lorsque [Sélect. NTSC/PAL] est réglé sur NTSC.
*2 Le code temporel est basé sur 30 images par seconde. Cependant, un écart entre le temps réel et le code temporel apparaît lors de périodes d'enregistrement prolongées, dans la mesure où la fréquence du signal vidéo NTSC correspond à environ 29,97 images par seconde. La méthode Drop frame permet de corriger cet écart entre le temps réel et le code temporel. Elle consiste à supprimer les deux premières images de chaque minute, sauf pour les minutes multiples de 10. Le code temporel non corrigé à l'aide de cette méthode est appelé Non-Drop Frame.

- Le réglage est fixé sur [NDF] lors d'un enregistrement au format 4K/24p ou 1080/24p.

### Comment sélectionner le format de comptage du code temporel (TC Run)

1. MENU → (Réglage) → [Réglages TC/UB] → [TC Run].

**Rec Run :**
Le code temporel est incrémenté uniquement pendant l'enregistrement. Le code temporel est enregistré de façon séquentielle en partant du dernier code temporel de l'enregistrement précédent.
**Free Run :**
Le code temporel est incrémenté en permanence, indépendamment de l'utilisation de l'appareil.

- Il se peut que le code temporel ne soit pas enregistré de façon séquentielle dans les situations suivantes, même lorsque le mode d'incrémentation sélectionné est [Rec Run] .
  - Lorsque vous modifiez le format d'enregistrement.
  - Lorsque vous enlevez le support d'enregistrement.

### Comment sélectionner le mode d'enregistrement du code temporel (TC Make)

1. MENU → (Réglage) → [Réglages TC/UB] → [TC Make].

**Preset :**
Le nouveau code temporel défini est enregistré sur le support d'enregistrement.
**Regenerate :**
L'appareil lit le dernier code temporel de l'enregistrement précédent sur le support d'enregistrement et enregistre le nouveau code temporel à la suite du dernier code temporel. Le code temporel est incrémenté selon le mode [Rec Run], indépendamment du réglage [TC Run].

4-725-901-22(1) Copyright 2017 Sony Corporation

Appareil photo numérique
DSC-RX10M4

# Réglages HDMI : Résolution HDMI

Lorsque vous raccordez le produit à un téléviseur Haute Définition (HD) équipé de bornes HDMI à l'aide d'un câble HDMI (vendu séparément), vous pouvez sélectionner la Résolution HDMI pour lire les images sur le téléviseur.

1. **MENU → (Réglage) → [Réglages HDMI] → [Résolution HDMI] → réglage souhaité.**

## Détails des éléments du menu

**Auto :**
Le produit reconnaît automatiquement un téléviseur HD et règle la résolution de sortie.

**2160p/1080p :**
Transmet les signaux en 2160p/1080p.

**1080p :**
Transmet les signaux en qualité d'image HD (1080p).

**1080i :**
Transmet les signaux en qualité d'image HD (1080i).

**Note**

- Si le réglage [Auto] ne permet pas d'afficher correctement les images, sélectionnez [1080i], [1080p] ou [2160p/1080p], en fonction du téléviseur à raccorder.

4-725-901-22(1) Copyright 2017 Sony Corporation

Appareil photo numérique
DSC-RX10M4

# Réglages HDMI : Sortie 24p/60p (film) (Uniquement pour les modèles compatibles 1080 60i)

Vous pouvez régler le format de sortie HDMI sur 1080/24p ou 1080/60p lorsque [ Réglage d'enreg.] est réglé sur [24p 50M].

1. **MENU → (Réglage) → [Réglages HDMI] → [Résolution HDMI] → [1080p] ou [2160p/1080p].**
2. **MENU → (Réglage) → [Réglages HDMI] → [ Sortie 24p/60p] → réglage souhaité.**

## Détails des éléments du menu

**60p :**
Les films sont restitués au format 60p.
**24p :**
Les films sont restitués au format 24p.

**Note**

- Les étapes 1 et 2 peuvent être réalisées dans l'ordre que vous voulez.
- Lorsque [ Réglage d'enreg.] est réglé sur une autre option que [24p 50M], ce réglage est annulé, et la vidéo HDMI est restituée en fonction des réglages [Résolution HDMI].

## Rubrique associée

- Réglage d'enreg. (film)

4-725-901-22(1) Copyright 2017 Sony Corporation

Appareil photo numérique
DSC-RX10M4

# Réglages HDMI : Affichage info HDMI

Active/désactive l'affichage des informations de prise de vue lorsque le produit et le téléviseur sont connectés au moyen d'un câble HDMI (vendu séparément).

1. **MENU → (Réglage) → [Réglages HDMI] → [Affichage info HDMI] → réglage souhaité.**

## Détails des éléments du menu

**Activé :**
Affiche les informations de prise de vue sur le téléviseur.
L'image enregistrée et les informations de prise de vue sont affichées sur le téléviseur, et rien n'est affiché sur l'écran de l'appareil.

**Désactivé :**
N'affiche pas les informations de prise de vue sur le téléviseur.
Seule l'image enregistrée est affichée sur le téléviseur, et l'image enregistrée et les informations de prise de vue sont affichées sur l'écran de l'appareil.

**Note**

- Lorsque ce produit est connecté à un téléviseur compatible 4K, [Désactivé] est automatiquement sélectionné.
- Si vous réglez [ Format fichier] sur [XAVC S 4K] et enregistrez des films alors que l'appareil est connecté à un périphérique HDMI, les images ne seront pas affichées sur l'écran.

4-725-901-22(1) Copyright 2017 Sony Corporation

Appareil photo numérique
DSC-RX10M4

# Réglages HDMI : Sortie TC (film)

Active/désactive la superposition de l’information de code temporel TC au signal de sortie via le connecteur HDMI lors du transfert du signal vers d’autres périphériques à usage professionnel.
Cette fonction superpose les informations de code temporel au signal de sortie HDMI. Le produit transmet les informations de code temporel sous forme de données numériques, et non sous forme d’image affichée à l’écran. Le périphérique connecté peut ensuite utiliser ces données numériques pour reconnaître les données temporelles.

1. **MENU → (Réglage) → [Réglages HDMI] → [ Sortie TC] → réglage souhaité.**

## Détails des éléments du menu

**ON :**
Le code temporel est transmis à d'autres périphériques.
**OFF :**
Le code temporel n'est pas transmis à d'autres périphériques.

**Note**

- Lorsque [ Sortie TC] est réglé sur [ON], il se peut que l’image ne soit pas restituée correctement sur le téléviseur ou le dispositif d’enregistrement. En pareil cas, réglez [ Sortie TC] sur [OFF].

4-725-901-22(1) Copyright 2017 Sony Corporation

Appareil photo numérique
DSC-RX10M4

# Réglages HDMI : Commande REC (film)

Si vous raccordez l'appareil à un enregistreur /lecteur externe, vous pouvez utiliser l'appareil pour démarrer/arrêter l'enregistrement/la lecture à distance.

1. **MENU → (Réglage) → [Réglages HDMI] → [ Commande REC] → réglage souhaité.**

## Détails des éléments du menu

**ON :**
STBY L'appareil peut envoyer une commande d'enregistrement à un enregistreur/lecteur externe.
REC L'appareil envoie une commande d'enregistrement à un enregistreur/lecteur externe.
**OFF :**
L'appareil ne peut pas envoyer de commande de début/fin d'enregistrement à un enregistreur/lecteur externe.

**Note**

- Disponible pour les enregistreurs/lecteurs compatibles avec [ Commande REC].
- Lorsque vous utilisez la fonction [ Commande REC], réglez le mode de prise de vue sur (Film).
- Lorsque [ Sortie TC] est réglé sur [OFF], vous ne pouvez pas utiliser la fonction [ Commande REC] .
- Même lorsque REC est affiché, l'enregistreur/lecteur externe risque de ne pas fonctionner correctement en fonction des réglages ou de l'état de l'enregistreur/lecteur. Vérifiez si l'enregistreur/lecteur externe fonctionne correctement avant de l'utiliser.

4-725-901-22(1) Copyright 2017 Sony Corporation

Appareil photo numérique
DSC-RX10M4

# Réglages HDMI : COMMANDE HDMI

Lorsque vous raccordez le produit à un téléviseur compatible « BRAVIA » Sync à l'aide du câble HDMI (vendu séparément), vous pouvez commander le produit en dirigeant la télécommande du téléviseur vers le téléviseur.

1. **MENU → (Réglage) → [Réglages HDMI] → [COMMANDE HDMI] → réglage souhaité.**
2. **Raccordez ce produit à un téléviseur compatible « BRAVIA » Sync.**

   L'entrée du téléviseur bascule automatiquement et les images sur ce produit s'affichent sur l'écran du téléviseur.
3. **Appuyez sur le bouton SYNC MENU de la télécommande du téléviseur.**
4. **Utilisez ce produit avec la télécommande du téléviseur.**

## Détails des éléments du menu

**ON :**
Vous pouvez utiliser ce produit avec la télécommande du téléviseur.
**OFF :**
Vous ne pouvez pas utiliser ce produit avec la télécommande du téléviseur.

**Note**

- Si vous raccordez ce produit à un téléviseur au moyen d'un câble HDMI, les éléments du menu disponibles sont limités.
- [COMMANDE HDMI] est disponible uniquement avec un téléviseur compatible « BRAVIA » Sync. De plus, le fonctionnement du SYNC MENU est différent selon le téléviseur que vous utilisez. Pour plus d'informations, consultez le mode d'emploi fourni avec le téléviseur.
- Si le produit répond de manière inopportune aux commandes de la télécommande du téléviseur lorsqu'il est raccordé au téléviseur d'un autre fabricant à l'aide d'une connexion HDMI, sélectionnez MENU → (Réglage) → [Réglages HDMI] → [COMMANDE HDMI] → [OFF].

4-725-901-22(1) Copyright 2017 Sony Corporation

Appareil photo numérique
DSC-RX10M4

# Sél. de sortie 4K (film)

Vous pouvez définir comment enregistrer des films et les restituer via HDMI lorsque votre appareil est connecté à des périphériques externes d'enregistrement/lecture, etc. compatibles 4K.

1. **Réglez le sélecteur de mode sur (film).**
2. **Raccordez l'appareil au périphérique souhaité avec un câble HDMI.**
3. **MENU → (Réglage) → [ Sél. de sortie 4K] → réglage souhaité.**

## Détails des éléments du menu

**Carte mém.+HDMI :**
Permet de restituer le film sur un périphérique externe d'enregistrement/lecture et de l'enregistrer simultanément sur la carte mémoire de l'appareil.

**HDMI uniqmnt.(30p) :**
Permet de restituer un film 4K au format 30p sur un périphérique externe d'enregistrement/lecture sans l'enregistrer sur la carte mémoire de l'appareil.

**HDMI uniqmnt.(24p) :**
Permet de restituer un film 4K au format 24p sur un périphérique externe d'enregistrement/lecture sans l'enregistrer sur la carte mémoire de l'appareil.

**HDMI uniqmnt.(25p) * :**
Permet de restituer un film 4K au format 25p sur un périphérique externe d'enregistrement/lecture sans l'enregistrer sur la carte mémoire de l'appareil.

* Uniquement lorsque [Sélect. NTSC/PAL] est réglé sur PAL.

**Note**

- Vous pouvez régler cet élément uniquement lorsque l'appareil est en mode film et connecté à un périphérique compatible 4K.
- Lorsque [HDMI uniqmnt.(30p)], [HDMI uniqmnt.(24p)] ou [HDMI uniqmnt.(25p)] est sélectionné, [Affichage info HDMI] est temporairement réglé sur [Désactivé].
- Lorsque [HDMI uniqmnt.(30p)], [HDMI uniqmnt.(24p)] ou [HDMI uniqmnt.(25p)] est réglé, le compteur n'est pas incrémenté (la durée réelle d'enregistrement n'est pas comptée) pendant que le film est enregistré sur un périphérique externe d'enregistrement/lecture.
- Lorsque [ Format fichier] est réglé sur [XAVC S 4K] et que l'appareil est connecté via HDMI, les fonctions suivantes ne sont pas disponibles.
  - [Prior. visag./yeux AF]
  - [Prior. vis. multimes.]
  - [Verrouill. AF central]

**Rubrique associée**

- Réglages HDMI : Commande REC (film)
- Format fichier (film)
- Réglage d'enreg. (film)
- Réglages HDMI : Affichage info HDMI

4-725-901-22(1) Copyright 2017 Sony Corporation

Appareil photo numérique
DSC-RX10M4

# Connexion USB

Permet de sélectionner le mode de connexion USB lorsque le produit est raccordé à un ordinateur, etc.

1. **MENU → (Réglage) → [Connexion USB] → réglage souhaité.**

## Détails des éléments du menu

**Auto :**
Établit automatiquement une connexion Stockage de masse ou MTP en fonction de l'ordinateur ou d'autres périphériques USB à raccorder. Les ordinateurs fonctionnant sous Windows 7, Windows 8.1 ou Windows 10 sont connectés en MTP et leurs fonctions spécifiques sont activées.

**Stock.de mass :**
Établit une connexion Stockage de masse entre le produit, un ordinateur et d'autres périphériques USB.

**MTP :**
Établit une connexion MTP entre ce produit, un ordinateur et d'autres périphériques USB. Les ordinateurs fonctionnant sous Windows 7, Windows 8.1 ou Windows 10 sont connectés en MTP et leurs fonctions spécifiques sont activées.

**PC à distance :**
Utilise « Remote Camera Control » pour commander ce produit depuis l'ordinateur, y compris pour les fonctions comme la prise de vue et le stockage des images sur l'ordinateur.

**Note**

- La connexion entre ce produit et un ordinateur peut prendre un certain temps lorsque [Connexion USB] est réglé sur [Auto].

**Rubrique associée**

- Régl. PC à distance : Dest. enreg. img fixe
- Régl. PC à distance : Sauv img PC RAW+J

4-725-901-22(1) Copyright 2017 Sony Corporation

Appareil photo numérique
DSC-RX10M4

# Réglage USB LUN

Améliore la compatibilité en limitant les fonctions de la connexion USB.

1. **MENU → (Réglage) → [Réglage USB LUN] → réglage souhaité.**

## Détails des éléments du menu

**Multiple :**
En principe, utilisez [Multiple].
**Unique :**
Réglez [Réglage USB LUN] sur [Unique] uniquement si vous ne parvenez pas à établir de connexion.

4-725-901-22(1) Copyright 2017 Sony Corporation

Appareil photo numérique
DSC-RX10M4

# Alimentation USB

Active/désactive l’alimentation via le câble micro-USB lorsque le produit est connecté à un ordinateur ou à un périphérique USB.

1. **MENU → (Réglage) → [Alimentation USB] → réglage souhaité.**

## Détails des éléments du menu

**ON :**
Le produit est alimenté via le câble micro-USB lorsqu'il est connecté à un ordinateur, etc.

**OFF :**
Le produit n'est pas alimenté via le câble micro-USB lorsqu'il est connecté à un ordinateur, etc. Si vous utilisez l'adaptateur secteur fourni, le produit est alimenté même lorsque [OFF] est sélectionné.

**Note**

- Insérez la batterie dans le produit pour activer l'alimentation via le câble USB.

4-725-901-22(1) Copyright 2017 Sony Corporation

Appareil photo numérique
DSC-RX10M4

# Régl. PC à distance : Dest. enreg. img fixe

Active/désactive la sauvegarde des images fixes stockées à la fois dans l'appareil et l'ordinateur pendant la prise de vue à distance de l'ordinateur. Ce réglage se révèle pratique si vous souhaitez vérifier les images enregistrées sur l'appareil sans laisser l'appareil sans surveillance.

* PC à distance : Utilise « Remote Camera Control » pour commander le produit depuis l'ordinateur, y compris pour les fonctions comme la prise de vue et le stockage des images sur l'ordinateur.

1. **MENU → (Réglage) → [Régl. PC à distance] → [Dest. enreg. img fixe] → réglage souhaité.**

## Détails des éléments du menu

**Uniquement PC :**
Sauvegarde les images fixes uniquement sur l'ordinateur.

**PC+caméra :**
Sauvegarde les images fixes sur l'ordinateur et l'appareil.

**Note**

- Pendant la prise de vue à distance par l'ordinateur, vous ne pouvez pas changer les réglages de [Dest. enreg. img fixe]. Ajustez les réglages avant de commencer la prise de vue.
- Si vous insérez une carte mémoire non enregistrable, vous ne pouvez pas prendre d'images fixes même si vous sélectionnez [PC+caméra].
- Si vous sélectionnez [PC+caméra] et n'avez pas inséré de carte mémoire dans l'appareil photo, vous ne pouvez pas déclencher l'obturateur même si [Déclen. sans c. mém.] est réglé sur [Activé].
- Pendant la lecture des images fixes sur l'appareil photo, vous ne pouvez pas photographier au moyen de PC à distance.

## Rubrique associée

- Connexion USB
- Déclen. sans c. mém.
- Régl. PC à distance : Sauv img PC RAW+J

4-725-901-22(1) Copyright 2017 Sony Corporation

Appareil photo numérique
DSC-RX10M4

# Régl. PC à distance : Sauv img PC RAW+J

Permet de sélectionner le type de fichier pour les images à transférer à l'ordinateur en prise de vue à distance de l'ordinateur.
Lors de la prise d'images fixes au moyen de la fonction PC à distance, l'application sur l'ordinateur n'affiche pas l'image tant qu'elle n'est pas complètement transférée. Lors de la prise de vue RAW+JPEG, vous pouvez accélérer la vitesse de traitement de l'affichage en transférant uniquement les images JPEG plutôt que de transférer à la fois les images RAW et JPEG.

* PC à distance : Utilise « Remote Camera Control » pour commander le produit depuis l'ordinateur, y compris pour les fonctions comme la prise de vue et le stockage des images sur l'ordinateur.

1. **MENU → (Réglage) → [Régl. PC à distance] → [Sauv img PC RAW+J] → réglage souhaité.**

## Détails des éléments du menu

**RAW & JPEG :**
Transfert à la fois les fichiers RAW et JPEG sur l'ordinateur.

**Uniquement JPEG :**
Transfert uniquement les fichiers JPEG sur l'ordinateur.

**Uniquement RAW :**
Transfert uniquement les fichiers RAW sur l'ordinateur.

**Note**

- [Sauv img PC RAW+J] peut être réglé uniquement si [ Qualité] est réglé sur [RAW & JPEG].

### Rubrique associée

- Connexion USB
- Qualité (image fixe)
- Régl. PC à distance : Dest. enreg. img fixe

4-725-901-22(1) Copyright 2017 Sony Corporation

Appareil photo numérique
DSC-RX10M4

## Langue

Sélectionne la langue à utiliser pour les éléments de menu, les avertissements et les messages.

1. **MENU → (Réglage) → [ Langue] → langue souhaitée.**

4-725-901-22(1) Copyright 2017 Sony Corporation

Appareil photo numérique
DSC-RX10M4

# Rég. date/heure

L'écran de réglage de l'horloge s'affiche automatiquement lorsque vous mettez pour la première fois ce produit sous tension ou lorsque la batterie interne rechargeable de sauvegarde est complètement déchargée. Sélectionnez ce menu pour régler la date et l'heure après la première mise sous tension.

1. **MENU → (Réglage) → [Rég. date/heure] → réglage souhaité.**

## Détails des éléments du menu

**Heure d'été :**
Active/désactive l'heure d'été [ON]/[OFF].
**Date/heure :**
Règle la date et l'heure.
**Format de date :**
Sélectionne le format d'affichage de la date et de l'heure.

### Astuce

- Pour charger la batterie interne rechargeable de sauvegarde, insérez une batterie chargée et laissez le produit éteint pendant 24 heures ou plus.
- Si l'horloge se réinitialise chaque fois que la batterie est chargée, il se peut que la batterie interne rechargeable de sauvegarde soit épuisée. Consultez votre centre de service après-vente.

4-725-901-22(1) Copyright 2017 Sony Corporation

Appareil photo numérique
DSC-RX10M4

## Réglage zone

Définit la zone dans laquelle vous utilisez le produit.

1. **MENU → (Réglage) → [Réglage zone] → zone souhaitée.**

4-725-901-22(1) Copyright 2017 Sony Corporation

Appareil photo numérique
DSC-RX10M4

# Informat. copyright

Ajoute des informations sur les droits d'auteur sur les images fixes.

1. **MENU → (Réglage) → [Informat. copyright] → réglage souhaité.**

2. **Lorsque vous sélectionnez [Définir photographe] ou [Définir le copyright], un clavier s'affiche à l'écran. Saisissez le nom souhaité.**

## Détails des éléments du menu

**Inscr. info. copyright :**
Active/désactive l'écriture des informations sur les droits d'auteur. ([ON]/[OFF])

- Si vous sélectionnez [ON], une icône © apparaît sur l'écran de prise de vue.

**Définir photographe :**
Permet de définir le nom du photographe.

**Définir le copyright :**
Permet de définir le nom du détenteur des droits d'auteur.

**Aff. info. copyright :**
Affiche les informations actuelles sur les droits d'auteur.

**Note**

- Vous ne pouvez saisir que des caractères alphanumériques et des symboles pour [Définir photographe] et [Définir le copyright]. Vous pouvez saisir jusqu'à 46 lettres.
- Une icône © apparaît lors de la lecture d'images comportant des informations sur les droits d'auteur.
- Afin d'éviter une utilisation non autorisée de [Informat. copyright], veillez à effacer les colonnes [Définir photographe] et [Définir le copyright] avant de prêter ou de transférer l'appareil à un tiers.
- Sony ne saurait être tenu responsable des problèmes ou dommages provoqués par l'utilisation de [Informat. copyright].

### Rubrique associée

- Comment utiliser le clavier

4-725-901-22(1) Copyright 2017 Sony Corporation

# Formater

Lorsque vous utilisez une carte mémoire pour la première fois avec cet appareil, nous vous recommandons de la formater en utilisant l'appareil, afin de garantir une performance stable de la carte mémoire. Notez que le formatage efface définitivement toutes les données de la carte mémoire, et qu'elles ne peuvent pas être récupérées. Sauvegardez vos données importantes sur un ordinateur, etc.

1. **MENU → (Réglage) → [Formater].**

**Note**

- Le formatage efface définitivement toutes les données, y compris les images protégées et les réglages enregistrés (de M1 à M4).
- Le témoin d'accès s'allume pendant le formatage. Ne retirez pas la carte mémoire lorsque le témoin d'accès est allumé.
- Formatez la carte mémoire sur cet appareil. Si vous formatez la carte mémoire sur l'ordinateur, la carte mémoire risque d'être inutilisable selon le type de format.
- Selon la carte mémoire, le formatage peut prendre quelques minutes.
- La carte mémoire ne peut pas être formatée si la charge restante de la batterie est inférieure à 1 %.

4-725-901-22(1) Copyright 2017 Sony Corporation

# Nº de fichier

Sélectionne la méthode d'attribution des numéros de fichier aux images fixes.

1 **MENU → (Réglage) → [Nº de fichier] → réglage souhaité.**

## Détails des éléments du menu

**Série :**
Le produit attribue des numéros séquentiels aux fichiers sans réinitialiser la numérotation, le plus grand numéro étant « 9999 ».
**Réinitialiser :**
Le produit réinitialise la numérotation lorsqu'un fichier est enregistré dans un nouveau dossier et attribue des numéros aux fichiers en partant de « 0001 ».
(Si le dossier d'enregistrement contient un fichier, un numéro supérieur d'une unité au numéro le plus élevé est alors attribué.)

4-725-901-22(1) Copyright 2017 Sony Corporation

# Définir nom d. fichier

Vous pouvez spécifier les trois premiers caractères du nom du fichier des images que vous prenez.

1. **MENU → (Réglage) → [Définir nom d. fichier].**

2. **Sélectionnez le champ de saisie du nom du fichier pour afficher un clavier à l'écran, puis saisissez les trois caractères de votre choix.**

**Note**

- Vous ne pouvez saisir que des majuscules, des chiffres et des traits de soulignement. Vous ne pouvez toutefois pas utiliser un trait de soulignement comme premier caractère.
- Les trois caractères du nom du fichier que vous définissez à l'aide de [Définir nom d. fichier] ne seront appliqués aux images prises qu'une fois le réglage modifié.

**Rubrique associée**

- Comment utiliser le clavier

4-725-901-22(1) Copyright 2017 Sony Corporation

Appareil photo numérique
DSC-RX10M4

## Sélect. dossier REC

Avec [Nom du dossier] réglé sur [Standard] et en présence de plus de deux dossiers, vous pouvez sélectionner le dossier sur la carte mémoire dans lequel les images seront enregistrées.

1. **MENU→ (Réglage)→[Sélect. dossier REC]→dossier souhaité.**

**Note**

- Vous ne pouvez pas sélectionner le dossier lorsque [Nom du dossier] est réglé sur [Date].

**Rubrique associée**

- Nom du dossier

4-725-901-22(1) Copyright 2017 Sony Corporation

Appareil photo numérique
DSC-RX10M4

## Créat. d'un dossier

Permet de créer un nouveau dossier sur la carte mémoire pour l’enregistrement des images fixes. Un nouveau dossier est créé avec un numéro de dossier supérieur d’une unité au numéro le plus élevé actuellement utilisé. Les images sont enregistrées dans le dossier nouvellement créé.

1. **MENU→ (Réglage)→[Créat. d'un dossier].**

**Note**

- Lorsque vous insérez dans ce produit une carte mémoire qui a été utilisée avec un autre équipement et prenez des images, il se peut qu’un nouveau dossier soit créé automatiquement.
- Il est possible d'enregistrer jusqu’à 4 000 images dans un dossier. Lorsqu’un dossier est plein, il se peut qu'un nouveau dossier soit automatiquement créé.

4-725-901-22(1) Copyright 2017 Sony Corporation

Appareil photo numérique
DSC-RX10M4

# Nom du dossier

Les images fixes sont enregistrées dans un dossier créé automatiquement dans le dossier DCIM sur la carte mémoire. Vous pouvez modifier la façon dont les noms de dossier sont attribués.

1. **MENU → (Réglage) → [Nom du dossier] → réglage souhaité.**

## Détails des éléments du menu

**Standard :**
Le format du nom de dossier est le suivant : numéro du dossier + MSDCF.
Exemple : 100MSDCF

**Date :**
Le format du nom de dossier est le suivant : numéro du dossier + A (dernier chiffre de l'année)/MM/JJ.
Exemple : 10070405 (Numéro de dossier : 100, date : 04/05/2017)

**Note**

- Vous ne pouvez pas changer les réglages [Nom du dossier] pour les films.

4-725-901-22(1) Copyright 2017 Sony Corporation

Appareil photo numérique
DSC-RX10M4

## Récup. BD images

Le traitement des fichiers image sur un ordinateur peut entraîner des problèmes dans le fichier de base de données d'images. Dans de tels cas, il est impossible de lire sur le produit les images présentes sur la carte mémoire. Si ce problème survient, réparez le fichier à l'aide de [Récup. BD images].

1. **MENU → (Réglage) → [Récup. BD images] → [Entrer].**

**Note**

- Si la batterie est extrêmement déchargée, les fichiers de la base de données d'images ne peuvent pas être réparés. Utilisez une batterie suffisamment chargée.

4-725-901-22(1) Copyright 2017 Sony Corporation

Appareil photo numérique
DSC-RX10M4

## Affich. info support

La durée enregistrable des films pour la carte mémoire insérée est affichée. Le nombre d'images fixes enregistrables pour la carte mémoire insérée s'affiche également.

1. **MENU → (Réglage) → [Affich. info support].**

4-725-901-22(1) Copyright 2017 Sony Corporation

Appareil photo numérique
DSC-RX10M4

## Version

Affiche la version du logiciel de ce produit. Vérifiez la version lorsque des mises à jour pour le logiciel de ce produit sont disponibles, etc.

1. **MENU → (Réglage) → [Version].**

**Note**

- La mise à jour ne peut être effectuée que si l'indicateur de charge restante de la batterie affiche (3 barres de charge restante de la batterie) ou plus. Il est recommandé d'utiliser une batterie suffisamment chargée ou l'adaptateur secteur (vendu séparément).

4-725-901-22(1) Copyright 2017 Sony Corporation

Appareil photo numérique
DSC-RX10M4

# Rétablir le réglage

Permet de rétablir les réglages par défaut du produit. Même si vous exécutez [Rétablir le réglage], les images enregistrées sont conservées.

1. **MENU → (Réglage) → [Rétablir le réglage] → réglage souhaité.**

## Détails des éléments du menu

**Réinit. param. appar. photo :**
Réinitialise les principaux réglages de prise de vue à leurs valeurs par défaut.

**Initialiser :**
Réinitialise tous les réglages à leurs valeurs par défaut.

**Note**

- Veillez à ne pas retirer la batterie pendant la réinitialisation.
- Les réglages de [Profil d'image] ne seront pas réinitialisés même si vous exécutez [Réinit. param. appar. photo] ou [Initialiser].

4-725-901-22(1) Copyright 2017 Sony Corporation

Appareil photo numérique
DSC-RX10M4

# Ajouter un élément

Vous pouvez enregistrer les éléments du menu souhaités dans ★ (Mon Menu) dans MENU.

1. **MENU → ★ (Mon Menu) → [Ajouter un élément].**
2. **Sélectionnez l'élément que vous souhaitez ajouter à ★ (Mon Menu) en appuyant sur le côté supérieur/inférieur/gauche/droit de la molette de commande.**
3. **Sélectionnez la destination en appuyant sur le côté supérieur/inférieur/gauche/droit de la molette de commande.**

**Astuce**

- Vous pouvez ajouter au maximum 30 éléments à ★ (Mon Menu).

**Note**

- Vous ne pouvez pas ajouter les éléments suivants à ★ (Mon Menu).
  - Tout élément du MENU → ▶ (Lecture)
  - [Visionner sur TV]

**Rubrique associée**

- Trier un élément
- Supprimer élément
- Utilisation des éléments du MENU

4-725-901-22(1) Copyright 2017 Sony Corporation

Appareil photo numérique
DSC-RX10M4

# Trier un élément

Vous pouvez réordonner les éléments du menu ajoutés à ★ (Mon Menu) dans MENU.

1. **MENU → ★ (Mon Menu) → [Trier un élément].**
2. **Sélectionnez l'élément que vous souhaitez déplacer en appuyant sur le côté supérieur/inférieur/gauche/droit de la molette de commande.**
3. **Sélectionnez la destination en appuyant sur le côté supérieur/inférieur/gauche/droit de la molette de commande.**

**Rubrique associée**

- Ajouter un élément

4-725-901-22(1) Copyright 2017 Sony Corporation

# Supprimer élément

Vous pouvez supprimer les éléments du menu ajoutés à ★ (Mon Menu) dans MENU.

1. **MENU → ★ (Mon Menu) → [Supprimer élément].**

2. **Sélectionnez l'élément que vous souhaitez supprimer en appuyant sur le côté supérieur/inférieur/gauche/droit de la molette de commande, puis appuyez au centre de la molette de commande pour supprimer cet élément.**

### Astuce

- Pour supprimer tous les éléments d'une page, sélectionnez MENU → ★ (Mon Menu) → [Supprimer page].
- Vous pouvez supprimer tous les éléments ajoutés à ★ (Mon Menu) en sélectionnant MENU → ★ (Mon Menu) → [Supprimer tout].

### Rubrique associée

- Supprimer page
- Supprimer tout
- Ajouter un élément

4-725-901-22(1) Copyright 2017 Sony Corporation

Appareil photo numérique
DSC-RX10M4

## Supprimer page

Vous pouvez supprimer toutes les éléments du menu ajoutés à une page sous ★ (Mon Menu) dans MENU.

1. **MENU → ★ (Mon Menu) → [Supprimer page].**

2. **Sélectionnez une page que vous souhaitez supprimer en appuyant sur le côté gauche/droit de la molette de commande, puis appuyez au centre de la molette de commande pour supprimer les éléments.**

**Rubrique associée**

- Ajouter un élément
- Supprimer tout

4-725-901-22(1) Copyright 2017 Sony Corporation

Appareil photo numérique
DSC-RX10M4

## Supprimer tout

Vous pouvez supprimer tous les éléments du menu ajoutés à ★ (Mon Menu) dans MENU.

1. **MENU → ★ (Mon Menu) → [Supprimer tout].**
2. **Sélectionnez [OK].**

**Rubrique associée**

- Ajouter un élément
- Supprimer page

4-725-901-22(1) Copyright 2017 Sony Corporation

# Précautions

Consultez également « Remarques sur l'utilisation de votre appareil » dans le Mode d'emploi (fourni) pour ce produit.

## Copie de sauvegarde des cartes mémoires

Les données peuvent être corrompues dans les situations suivantes. Veillez à sauvegarder les données par précaution.

- Lorsque vous retirez la carte mémoire, que vous déconnectez le câble USB ou que vous éteignez le produit pendant une opération de lecture ou d'écriture.
- Lorsque la carte mémoire est utilisée dans des endroits exposés à l'électricité statique ou à du bruit électrique.

## Erreur du fichier de base de données

Si vous insérez dans le produit une carte mémoire qui ne contient pas de fichier de base de données d'images, le produit crée automatiquement lors de sa mise en route un fichier de base de données d'images en utilisant une partie de la capacité de la carte mémoire. Le processus peut durer un certain temps, et vous ne pouvez pas utiliser le produit avant qu'il ne soit terminé.
En cas d'erreur du fichier de base de données, exportez toutes les images sur votre ordinateur au moyen de PlayMemories Home, puis formatez la carte mémoire avec ce produit.

## N'utilisez/ne rangez pas le produit dans les endroits suivants

- Dans un endroit extrêmement chaud, froid ou humide
  Dans des endroits tels qu'une voiture stationnée au soleil, le boîtier de l'appareil peut se déformer et cela pourrait provoquer un dysfonctionnement.
- En plein soleil ou à proximité d'un radiateur
  Le boîtier de l'appareil peut se décolorer ou se déformer, ce qui risque de provoquer un dysfonctionnement.
- Endroits soumis à des vibrations oscillantes
- À proximité d'un champ magnétique puissant
- Dans des endroits sablonneux ou poussiéreux
  Veillez à ce que du sable ou de la poussière ne pénètre pas dans le produit. Ceci risque d'entraîner un dysfonctionnement du produit, qui peut dans certains cas être irréparable.
- Dans les endroits très humides
  L'objectif risquerait de moisir.

## Rangement

Si l'appareil est sale après utilisation, nettoyez-le. L'eau, le sable, la poussière, le sel, etc., laissés dans l'appareil peuvent provoquer un dysfonctionnement.

## Précaution relative au transport

- Ne transportez pas l'appareil photo avec le trépied fixé. Cela risquerait de casser l'écrou de trépied.
- N'exercez pas une force excessive sur l'appareil, en tenant l'écran ou le flash, en frappant l'objectif, etc.

## Températures de fonctionnement

Son utilisation en dehors de cette plage de température (températures extrêmes) n'est pas recommandée.

## Condensation

- Si vous amenez directement le produit d'un endroit froid à un endroit chaud, de l'humidité peut se condenser à l'intérieur ou à l'extérieur du produit. Cette condensation pourrait provoquer un dysfonctionnement du produit.

- Lorsque vous faites passer le produit directement d'un endroit froid à un endroit chaud, enfermez-le dans un sac en plastique pour éviter la pénétration de l'air et la condensation. Attendez environ une heure que la température du produit atteigne la température ambiante.
- En cas de condensation, mettez le produit hors tension et attendez environ une heure que l'humidité s'évapore. Si vous essayez d'effectuer des prises de vue alors qu'il y a encore de l'humidité dans l'objectif, les images risquent de ne pas être nettes.

## Compatibilité des données d'image

Ce produit est conforme à la norme universelle DCF (Design rule for Camera File system) établie par la JEITA (Japan Electronics and Information Technology Industries Association).

## Lecture de films sur d'autres périphériques

Les films XAVC S peuvent être lus uniquement sur les appareils prenant en charge XAVC S.

## Écran et viseur

- Si vous utilisez l'appareil dans un endroit froid, l'image peut avoir une apparence de traînée. Il ne s'agit pas d'une anomalie.
- N'exercez aucune pression sur l'écran. Ceci pourrait décolorer l'écran et provoquer un dysfonctionnement.
- Si des gouttelettes d'eau ou d'autres liquides giclent sur le moniteur, essuyez-le avec un chiffon doux. Si le moniteur est mouillé, sa surface peut changer ou se détériorer. Cela pourrait provoquer un dysfonctionnement.
- Si le sujet est trop proche, il se peut que de la poussière ou des marques de doigt sur l'objectif apparaissent sur l'image. Essuyez l'objectif avec un chiffon doux, etc.
- L'appareil utilise des pièces magnétiques, notamment des aimants. N'approchez pas d'objets affectés par le magnétisme, notamment des cartes de crédit et des disquettes, à proximité de l'appareil.

## Services et logiciels fournis par d'autres sociétés

Les services réseau, le contenu et les [système d'exploitation et] logiciels de ce Produit peuvent être assujettis à certaines conditions générales et modifiés, interrompus ou arrêtés à tout moment et peuvent nécessiter des frais, une inscription et des informations de carte de crédit.

4-725-901-22(1) Copyright 2017 Sony Corporation

# Nettoyage

## Nettoyage de l'objectif, du viseur et du flash

Essuyez l'objectif, le viseur et le flash avec un tissu doux pour enlever les traces de doigts, la poussière, etc.

## Nettoyage de l'objectif

- N'utilisez pas une solution de nettoyage contenant des solvants organiques tels que diluant ou benzène.
- Utilisez un pinceau soufflant disponible dans le commerce pour enlever la poussière lorsque vous nettoyez la surface de l'objectif. Si de la poussière est collée en surface, essuyez l'objectif avec un chiffon doux ou du papier absorbant légèrement humidifié avec une solution de nettoyage pour objectifs. Essuyez la surface d'un mouvement en spirale du centre vers la périphérie. Ne vaporisez pas directement la solution de nettoyage d'objectif sur la surface de l'objectif.

## Nettoyage de l'extérieur du produit

Nettoyez l'extérieur du produit avec un chiffon doux légèrement humidifié avec de l'eau, puis essuyez-le avec un chiffon sec. Afin d'éviter d'endommager la finition ou le boîtier :

- N'exposez pas le produit à des produits chimiques tels que diluants, benzène, alcool, lingettes nettoyantes jetables, insectifuges, écrans solaires ou insecticides.
- Ne touchez pas le produit avec l'une des substances ci-dessus sur les mains.
- Ne laissez pas le produit en contact prolongé avec du caoutchouc ou du vinyle.

## Nettoyage de l'écran

- Si vous essuyez vigoureusement l'écran avec un mouchoir en papier, etc., vous risquez de rayer le revêtement.
- Si l'écran est sale (traces de doigts ou poussière), essuyez doucement sa surface, puis nettoyez l'écran avec un chiffon doux, etc.

4-725-901-22(1) Copyright 2017 Sony Corporation

Appareil photo numérique
DSC-RX10M4

# Nombre d'images enregistrables

Lorsque vous insérez une carte mémoire dans l'appareil et placez l'interrupteur d'alimentation ON/OFF sur « ON », le nombre d'images enregistrables (si vous continuez la prise de vue avec les réglages actuels) s'affiche sur l'écran.

**Note**

- Lorsque « 0 » (le nombre d'images enregistrables) clignote en orange, cela indique que la carte mémoire est pleine. Remplacez la carte mémoire par une autre ou supprimez des images de la carte mémoire actuelle.
- Lorsque « NO CARD » clignote en orange, cela indique qu'il n'y a pas de carte mémoire insérée. Insérez une carte mémoire.

## Nombre d'images enregistrables sur une carte mémoire

Le tableau ci-dessous indique le nombre approximatif d'images enregistrables sur une carte mémoire formatée avec cet appareil. Les valeurs sont définies d'après les cartes mémoire standard Sony utilisées dans les tests.
Les valeurs peuvent différer en fonction des conditions de prise de vue et du type de carte mémoire utilisé.

[ Taille d'image] : [L: 20M]
[ Ratio d'aspect] est réglé sur [3:2]*
(Unités : images)

| Qualité | 8 Go | 32 Go | 64 Go | 256 Go |
|---|---|---|---|---|
| Standard | 1150 | 4800 | 9600 | 37500 |
| Fine | 690 | 2800 | 5500 | 22000 |
| Extra fine | 510 | 2050 | 4150 | 16000 |
| RAW & JPEG | 235 | 950 | 1900 | 7500 |
| RAW | 355 | 1400 | 2850 | 11000 |

* Lorsque [ Ratio d'aspect] est réglé sur une autre option que [3:2], vous pouvez enregistrer plus d'images que les nombres indiqués dans le tableau ci-dessus. (sauf lorsque [RAW] est sélectionné)

**Note**

- Même si le nombre d'images enregistrables est supérieur à 9 999 images, « 9999 » apparaîtra.
- Lorsqu'une image prise avec un autre produit est lue sur cet appareil, il se peut qu'elle n'apparaisse pas dans sa taille d'image réelle.
- Les nombres indiqués sont ceux lorsqu'une carte mémoire Sony est utilisée.

4-725-901-22(1) Copyright 2017 Sony Corporation

## Durées de film enregistrables

Le tableau ci-dessous indique la durée totale approximative d'enregistrement disponible pour les films en utilisant une carte mémoire formatée avec cet appareil. Les valeurs peuvent différer en fonction des conditions de prise de vue et du type de carte mémoire utilisé.

Les durées d'enregistrement lorsque [ Format fichier] est réglé sur [XAVC S 4K] et [XAVC S HD] sont les durées d'enregistrement lors de la prise de vue avec [ Px Enregistr. proxy] réglé sur [OFF].

(h (heure), m (minute))

| | 8 Go | 32 Go | 64 Go | 256 Go |
|---|---|---|---|---|
| XAVC S 4K 30p 100M/25p 100M | 9 m | 35 m | 1 h 15 m | 5 h 15 m |
| XAVC S 4K 30p 60M/25p 60M | 10 m | 1 h | 2 h 5 m | 8 h 35 m |
| XAVC S 4K 24p 100M*/– | 9 m | 35 m | 1 h 15 m | 5 h 15 m |
| XAVC S 4K 24p 60M*/– | 10 m | 1 h | 2 h 5 m | 8 h 35 m |
| XAVC S HD 120p 100M/100p 100M | 9 m | 35 m | 1 h 15 m | 5 h 15 m |
| XAVC S HD 120p 60M/100p 60M | 10 m | 1 h | 2 h 5 m | 8 h 35 m |
| XAVC S HD 60p 50M/50p 50M | 15 m | 1 h 15 m | 2 h 35 m | 10 h 25 m |
| XAVC S HD 60p 25M/50p 25M | 30 m | 2 h 25 m | 5 h | 20 h 10 m |
| XAVC S HD 30p 50M/25p 50M | 15 m | 1 h 15 m | 2 h 35 m | 10 h 25 m |
| XAVC S HD 30p 16M/25p 16M | 50 m | 3 h 50 m | 7 h 45 m | 31 h 30 m |
| XAVC S HD 24p 50M*/– | 15 m | 1 h 15 m | 2 h 35 m | 10 h 25 m |
| AVCHD 60i 24M(FX)/50i 24M(FX) | 40 m | 2 h 55 m | 6 h | 24 h 15 m |
| AVCHD 60i 17M(FH)/50i 17M(FH) | 55 m | 4 h 5 m | 8 h 15 m | 33 h 15 m |

* Uniquement lorsque [Sélect. NTSC/PAL] est réglé sur NTSC.

Un enregistrement de films en continu est possible pendant un maximum de 29 minutes environ par séance avec les réglages par défaut de l'appareil et une température ambiante d'environ 25 °C (77 °F).
(limite de spécification du produit)

**Note**

- La durée d'enregistrement disponible pour les films varie, car l'appareil photo fait appel au VBR (Variable Bit-Rate), qui ajuste automatiquement la qualité d'image en fonction de la scène. Lorsque vous enregistrez un sujet se déplaçant rapidement, l'image est plus nette, mais la durée enregistrable est plus courte, car l'enregistrement nécessite plus de mémoire. La durée enregistrable varie aussi en fonction des conditions de prise de vue, du sujet ou des réglages de qualité/taille d'image.
- Les durées indiquées correspondent aux durées enregistrables lorsqu'une carte mémoire Sony est utilisée.

### Remarques sur l'enregistrement continu de films

- L'enregistrement de film avec une qualité d'image haute définition et la prise de vue en continu à vitesse élevée nécessitent une grande quantité d'énergie. La poursuite de l'enregistrement se traduit par une hausse de la

température interne de l’appareil, notamment au niveau du capteur d’image. Dans ce cas, l’appareil se met automatiquement hors tension pour éviter que la température élevée de la surface de l’appareil n’affecte la qualité des images ou n’endommage le mécanisme interne de l’appareil.

- La durée d’enregistrement disponible pour les films varie en fonction de la température, du format de fichier et des réglages d’enregistrement de film, du réseau Wi-Fi environnant et de l’état de l’appareil avant le début de l’enregistrement. Si vous recadrez souvent des images fixes ou si vous effectuez un grand nombre de prises de vue une fois l’appareil sous tension, la température interne de l’appareil augmente, et le temps d’enregistrement restant diminue.
- Si l’icône [ ] apparaît, la température de l’appareil a augmenté.
- Si l’appareil interrompt l’enregistrement d’un film en raison d’une température trop élevée, maintenez-le hors tension pendant un certain temps. Reprenez l’enregistrement une fois que la température interne de l’appareil est revenue à la normale.
- Pour obtenir des durées d’enregistrement plus longues, respectez les points suivants :
  - Ne laissez pas l’appareil en plein soleil.
  - Mettez l’appareil hors tension lorsque vous ne l’utilisez pas.

- Lorsque [ Format fichier] est réglé sur [AVCHD], la taille du film est limitée à environ 2 Go. Si la taille du film atteint environ 2 Go en cours d'enregistrement, un nouveau fichier est créé automatiquement.

4-725-901-22(1) Copyright 2017 Sony Corporation

Appareil photo numérique
DSC-RX10M4

# Utilisation de l'adaptateur secteur/du chargeur de batterie à l'étranger

Vous pouvez utiliser le chargeur de batterie (vendu séparément) et l'adaptateur secteur (fourni) dans tout pays ou région où l'alimentation électrique est comprise entre 100 V et 240 V CA, 50 Hz/60 Hz.
Selon le pays ou la région, il se peut qu'une fiche d'adaptation soit nécessaire pour le branchement sur une prise murale. Renseignez-vous auprès d'une agence de voyages ou autre, et préparez-en un à l'avance.

**Note**

- N'utilisez pas de transformateur de tension électronique sous peine de provoquer un dysfonctionnement.

4-725-901-22(1) Copyright 2017 Sony Corporation

## Format AVCHD

Le format AVCHD a été développé pour les caméscopes numériques haute définition. Il permet d'enregistrer un signal HD (Haute Définition) grâce à une technologie de codage par compression très efficace. Le format MPEG-4 AVC/H.264 est utilisé pour compresser des données vidéo, et les systèmes Dolby Digital ou Linear PCM pour compresser des données audio.
Le format MPEG-4 AVC/H.264 est capable de compresser des images avec une plus grande efficacité que le format de compression d'image conventionnel.

- Le format AVCHD faisant appel à une technologie de codage par compression, il se peut que l'image soit instable dans des scènes où l'écran, l'angle de champ, la luminosité, etc., changent brusquement. Il ne s'agit pas d'un dysfonctionnement.

4-725-901-22(1) Copyright 2017 Sony Corporation

# Licence

## Remarques concernant la licence

Ce produit est doté de logiciels qui sont utilisés sur la base de contrats de licence avec les propriétaires de ces logiciels. À la demande des propriétaires du copyright de ces logiciels, nous avons l'obligation de vous informer de ce qui suit. Les licences (en anglais) sont enregistrées dans la mémoire interne de votre produit. En établissant une connexion Stockage de masse entre le produit et un ordinateur, vous pouvez lire les licences dans le dossier « PMHOME » - « LICENSE ».

CE PRODUIT FAIT L'OBJET D'UNE LICENCE DE PORTEFEUILLE DE BREVETS D'AVC DANS LE CADRE D'UNE UTILISATION PERSONNELLE PAR LE CONSOMMATEUR OU POUR D'AUTRES UTILISATIONS NE LUI RAPPORTANT AUCUNE RÉMUNÉRATION POUR
(i) L'ENCODAGE DE VIDÉO CONFORMÉMENT À LA NORME AVC (ci-après « VIDÉO AVC »)
ET/OU
(ii) D'ÉCODER DES VIDÉOS AVC PRÉALABLEMENT ENCODÉE PAR UN CONSOMMATEUR DANS LE CADRE D'UNE ACTIVITÉ PERSONNELLE ET/OU OBTENUE AUPRÈS D'UN FOURNISSEUR DE VIDÉO SOUS LICENCE POUR FOURNIR DE LA VIDÉO AVC.
AUCUNE LICENCE N'EST ACCORDÉE, DE MANIÈRE IMPLICITE OU EXPLICITE, POUR UNE AUTRE UTILISATION.
DES INFORMATIONS COMPLÉMENTAIRES, Y COMPRIS CELLES RELATIVES AUX UTILISATIONS PROMOTIONNELLES, INTERNES ET COMMERCIALES AINSI QU'AUX LICENCES PEUVENT ÊTRE OBTENUES AUPRÈS DE MPEG LA, L.L.C.
VOIR HTTP://WWW.MPEGLA.COM

### À propos des logiciels GNU GPL/LGPL

Les logiciels pouvant bénéficier de la Licence publique générale GNU (General Public License, ci-après appelée « GPL ») ou de la Licence publique générale limitée (GNU Lesser General Public License, ci-après appelée « LGPL ») sont inclus dans le produit.
Cette notice vous informe que vous avez le droit d'accéder, de modifier et de redistribuer le code source de ces logiciels selon les conditions des licences GPL/LGPL fournies.
Le code source est fourni sur Internet.
Utilisez l'URL suivante pour le télécharger.
http://oss.sony.net/Products/Linux/
Nous préférerions que vous ne nous contactiez pas concernant le contenu du code source.

4-725-901-22(1) Copyright 2017 Sony Corporation

## Marques commerciales

- Memory Stick et MEMORY STICK ™ sont des marques commerciales ou des marques déposées de Sony Corporation.
- XAVC S et XAVC S sont des marques déposées de Sony Corporation.
- AVCHD et le logo AVCHD sont des marques commerciales de Panasonic Corporation et de Sony Corporation.
- Mac est une marque déposée d'Apple Inc. aux États-Unis et dans d'autres pays.
- IOS est une marque déposée ou une marque commerciale de Cisco Systems Inc.
- iPhone et iPad sont des marques commerciales d'Apple Inc., déposées aux États-Unis et dans d'autres pays.
- Blu-ray Disc™ et Blu-ray™ sont des marques commerciales de Blu-ray Disc Association.
- DLNA et DLNA CERTIFIED sont des marques commerciales de Digital Living Network Alliance.
- Dolby, Dolby Audio et le symbole double-D sont des marques de Dolby Laboratories.
- Les termes HDMI et High-Definition Multimedia Interface ainsi que le logo HDMI sont des marques commerciales ou des marques déposées de HDMI Licensing Administrator, Inc. aux États-Unis et dans d'autres pays.
- Microsoft et Windows sont des marques déposées ou des marques commerciales de Microsoft Corporation aux États-Unis et/ou dans d'autres pays.
- Le logo SDXC est une marque commerciale de SD-3C, LLC.
- Facebook et le logo « f » sont des marques commerciales ou des marques déposées de Facebook, Inc.
- Android et Google Play sont des marques commerciales ou des marques déposées de Google Inc.
- YouTube et le logo YouTube sont des marques commerciales ou des marques déposées de Google Inc.
- Wi-Fi, le logo Wi-Fi et Wi-Fi Protected Setup sont des marques commerciales ou des marques déposées de Wi-Fi Alliance.
- N Mark est une marque commerciale ou une marque déposée de NFC Forum, Inc. aux États-Unis et dans d'autres pays.
- La marque verbale et les logos Bluetooth® sont des marques déposées détenues par Bluetooth SIG, Inc. et Sony Corporation les utilise sous licence.
- QR code est une marque commerciale d'Denso Wave Inc.
- En outre, les noms de système et de produit utilisés dans ce manuel sont généralement des marques commerciales ou des marques déposées de leurs créateurs ou fabricants respectifs. Cependant, les symboles ™ ou ® ne sont pas systématiquement utilisés dans ce manuel.

4-725-901-22(1) Copyright 2017 Sony Corporation

Appareil photo numérique
DSC-RX10M4

# Dépannage

En cas de problème avec le produit, essayez les solutions suivantes.

1. **Si un message du type « C/E:□□:□□ » apparaît à l'écran, référez-vous à l'affichage d'autodiagnostic.**
2. **Retirez la batterie, attendez environ une minute, réinsérez-la, puis mettez le produit sous tension.**
3. **Réinitialisez les paramètres.**
4. **Consultez votre revendeur ou un centre de service après-vente agréé. Des informations complémentaires sur ce produit et des réponses à des questions fréquemment posées sont disponibles sur notre site Web d'assistance client.**
   **http://www.sony.net/**

**Rubrique associée**

- Affichage d'autodiagnostic
- Rétablir le réglage

4-725-901-22(1) Copyright 2017 Sony Corporation

Appareil photo numérique
DSC-RX10M4

# Affichage d'autodiagnostic

Si un code commençant par une lettre de l'alphabet apparaît, la fonction d'autodiagnostic du produit est activée. Les deux derniers chiffres (indiqués par □□) diffèrent selon l'état du produit.
Si vous ne parvenez pas à résoudre le problème même après avoir essayé plusieurs fois les actions correctives ci-dessous, il se peut qu'une réparation du produit soit nécessaire. Consultez votre revendeur Sony ou un centre de service après-vente Sony agréé.

**C:32:□□**

- Problème dans la partie matérielle du produit. Mettez l'appareil hors tension, puis remettez-le sous tension.

**C:13:□□**

- Le produit ne peut pas lire ou écrire les données sur la carte mémoire. Essayez de mettre le produit hors tension puis sous tension, ou de retirer et d'insérer la carte mémoire à plusieurs reprises.
- Une carte mémoire non formatée est insérée. Formatez la carte mémoire.
- La carte mémoire insérée ne peut pas être utilisée avec le produit ou les données sont endommagées. Insérez une autre carte mémoire.

**E:61:□□**

**E:62:□□**

**E:91:□□**

- Un dysfonctionnement du produit est survenu. Réinitialisez le produit, puis rallumez-le.

**E:94:□□**

- Il y a un dysfonctionnement lors de l'écriture ou de la suppression de données. Une réparation est nécessaire. Consultez votre revendeur Sony ou un centre de service après-vente Sony agréé. Soyez prêt à indiquer tous les chiffres du code d'erreur en commençant depuis le E.

**Rubrique associée**

- Formater
- Rétablir le réglage

4-725-901-22(1) Copyright 2017 Sony Corporation

# Messages d'avertissement

**Régler Zone/Date/Heure.**

- Réglez la zone, la date et l'heure. Si vous n'avez pas utilisé le produit depuis longtemps, chargez la batterie interne rechargeable de sauvegarde.

**Impossible d'utiliser la carte mémoire. Voulez-vous formater ?**

- La carte mémoire a été formatée sur un ordinateur et le format de fichier a été modifié. Sélectionnez [Entrer], puis formatez la carte mémoire. Vous pourrez réutiliser la carte mémoire, mais toutes les données qu'elle contient seront effacées. Le formatage peut demander un certain temps. Si le message réapparaît, changez la carte mémoire.

**Erreur de carte mémoire**

- Une carte mémoire incompatible est insérée.
- Le formatage a échoué. Formatez de nouveau la carte mémoire.

**Impossible de lire la carte mémoire. Réinsérez-la.**

- Une carte mémoire incompatible est insérée.
- La carte mémoire est endommagée.
- Les bornes de la carte mémoire sont sales.

**Carte mémoire verrouillée.**

- Vous utilisez une carte mémoire munie d'un commutateur de protection en écriture ou d'un commutateur de protection contre l'effacement, lequel est placé en position LOCK. Placez le commutateur en position d'enregistrement.

**Impossible d'ouvrir l'obturateur dès lors qu'aucune carte mémoire n'est insérée.**

- Aucune carte mémoire n'a été insérée.
- Pour activer le déclenchement de l'obturateur sans insérer de carte mémoire dans l'appareil, réglez [Déclen. sans c. mém.] sur [Activé]. Dans ce cas, les images ne seront pas sauvegardées.

**Cette carte mémoire pourrait ne pas enregistrer/lire normalement.**

- Une carte mémoire incompatible est insérée.

**Traitement en cours...**

- La réduction du bruit est en cours d'exécution. Pendant ce processus de réduction de bruit, vous ne pouvez pas effectuer d'autres prises de vue.

**Affichage impossible.**

- Il se peut que des images prises avec un autre produit ou modifiées avec un ordinateur ne s'affichent pas.
- Le traitement des images sur un ordinateur, par exemple la suppression des fichiers d'image, peut provoquer des anomalies dans le fichier de base de données d'images. Réparez les fichiers de base de données d'images.

**Impression impossible.**

- Vous avez essayé d'ajouter une indication DPOF à des images RAW.

**Surchauffe de l'appareil. Laissez-le se refroidir.**

- Le produit a chauffé parce que vous avez effectué des prises de vue de manière continue. Éteignez le produit, laissez-le refroidir et attendez qu'il soit à nouveau prêt pour la prise de vue.

- Vous avez enregistré des images pendant une période prolongée, la température du produit a augmenté.

- Le nombre d'images dépasse celui pour lequel le produit peut gérer les dates dans un fichier de base de données.

- Mémorisation impossible dans le fichier de base de données. Importez toutes les images sur un ordinateur au moyen de PlayMemories Home et récupérez la carte mémoire.

**Erreur fich. ds base données d'images**

- Le fichier de base de données d'images présente une anomalie. Sélectionnez [Réglage] → [Récup. BD images].

**Erreur système**
**Erreur de l'appareil photo. Mettez l'appareil hors et sous tension.**

- Retirez la batterie, puis réinsérez-la. Si ce message apparaît fréquemment, consultez un centre de service après-vente Sony agréé.

**Erreur de fichier dans la base de données d'images. Récupérer ?**

- Vous ne pouvez pas enregistrer et lire de film AVCHD, car le fichier de base de données d'image est endommagé. Récupérez le fichier de base de données d'image en suivant les instructions à l'écran.

**Grossissement impossible.**
**Rotation de l'image impossible.**

- Il est possible que vous ne parveniez pas à agrandir ou à faire tourner les images enregistrées avec d'autres produits.

**Impossible de créer un nouveau dossier.**

- Un dossier dans la carte mémoire comporte les trois premiers chiffres « 999 ». Vous ne pouvez pas créer plus de dossiers sur cet appareil photo.

---

**Rubrique associée**

- Remarques sur les cartes mémoire
- Formater

4-725-901-22(1) Copyright 2017 Sony Corporation

Appareil photo numérique
DSC-RX10M4

## Pages recommandées

- **Comment enregistrer des informations sur l'emplacement sur les images**
  Vous pouvez enregistrer les informations sur l'emplacement sur les images. Les informations sur l'emplacement peuvent être obtenues via un smartphone.

- **Mise au point tactile**
  Vous pouvez sélectionner le sujet sur lequel vous souhaitez effectuer la mise au point par une opération tactile dans les modes d'image fixe et d'enregistrement de films.

- **Informations sur les accessoires compatibles avec le DSC-RX10M4**
  Ce site Web fournit des informations sur les accessoires compatibles. (Une autre fenêtre s'ouvrira.)

4-725-901-22(1) Copyright 2017 Sony Corporation