กล้องบันทึกภาพนิ่งระบบดิจิตอล
DSC-RX100M6

ใช้คู่มือฉบับนี้เมื่อท่านพบปัญหาใดๆ หรือมีคำถามเกี่ยวกับผลิตภัณฑ์ของท่าน

วิธีการติดแท็กข้อมูลการระบุตำแหน่งบนภาพ

ท่านสามารถบันทึกข้อมูลการระบุตำแหน่งไว้บนภาพได้ สามารถรับข้อมูลการระบุตำแหน่งผ่านสมาร์ทโฟนได้

โฟกัสโดยแตะจอ

ท่านสามารถเลือกวัตถุที่ต้องการโฟกัส โดยใช้ระบบสัมผัสในโหมดบันทึกภาพนิ่งและภาพเคลื่อนไหวได้

ข้อมูลการใช้งานร่วมกับอุปกรณ์เสริมของ DSC-RX100M6

เว็บไซต์นี้จะให้ข้อมูลการใช้งานร่วมกับอุปกรณ์เสริม (อีกหน้าต่างหนึ่งจะเปิดขึ้น)

ชื่อของชิ้นส่วน/ไอคอน และตัวแสดงต่างๆ

ส่วนประกอบต่างๆ

การใช้งานขั้นพื้นฐาน

- การใช้งานปุ่มควบคุม
- การใช้แหวนควบคุม
- การใช้รายการ MENU
- การใช้ปุ่ม Fn (ฟังก์ชั่น)
- วิธีใช้หน้าจอ Quick Navi
- วิธีใช้แป้นพิมพ์

ไอคอนและตัวแสดงต่างๆ

- รายการไอคอนบนหน้าจอ
- การสลับการแสดงผลบนหน้าจอ (ขณะถ่ายภาพ/ในระหว่างที่ดูภาพ)
- ปุ่ม DISP (จอ/ช่องมองภาพ)

การเตรียมกล้อง

การตรวจสอบกล้องและรายการที่ให้มาด้วย

การชาร์จก้อนแบตเตอรี่

- การใส่/การถอดแบตเตอรี่
- การชาร์จแบตเตอรี่ขณะที่แบตเตอรี่ใส่อยู่ในกล้อง
- การชาร์จโดยเชื่อมต่อกับเครื่องคอมพิวเตอร์
- อายุการใช้งานแบตเตอรี่และจำนวนภาพที่บันทึกได้
- การชาร์จไฟจากเต้ารับดิดผนัง
- หมายเหตุเกี่ยวกับแบตเตอรี่
- หมายเหตุเกี่ยวกับการชาร์จแบตเตอรี่

เสียบการ์ดเมโมรี่ (แยกจำหน่าย)

- การใส่/การถอดการ์ดหน่วยความจำ
- การ์ดหน่วยความจำที่สามารถใช้ได้
- หมายเหตุเกี่ยวกับการ์ดหน่วยความจำ

การตั้งภาษา วันที่และเวลา

คำแนะนำในกล้อง

การถ่ายภาพ

การถ่ายภาพนิ่ง

การโฟกัส

- โหมดโฟกัส

โฟกัสอัตโนมัติ

- บริเวณปรับโฟกัส
- AF แบบตรวจจับเฟส
- มาตรฐานโฟกัส
- การปรับการตั้งค่าพื้นที่โฟกัสไปที่ทิศทางของกล้อง (แนวนอน/แนวตั้ง) (สลับ AF แนวตั้งนอน)
- ควบคุม AF/MF
- AF ตามตา
- ตั้งใบหน้าก่อนใน AF
- AF ล็อคเป้าหมายกลาง
- การบันทึกบริเวณโฟกัสปัจจุบัน (บันทึกบริเวณ AF) (ภาพนิ่ง)
- การลบพื้นที่ AF ที่บันทึกไว้ (ลบบริเวณ AF)
- AF ล่วงหน้า (ภาพนิ่ง)
- ไฟช่วย AF (ภาพนิ่ง)
- ออโต้เคลียร์บริเวณ AF
- แสดงพื้นที่ AF ต่อเนื่อง
- บริเวณตรวจจับเฟส

โฟกัสด้วยตัวเอง

- โฟกัสด้วยตัวเอง
- โฟกัสด้วยตัวเองโดยตรง (DMF)
- ขยายโฟกัส
- MF Assist (ภาพนิ่ง)
- เวลาในการขยายโฟกัส
- ขยายโฟกัสเริ่มต้น (ภาพนิ่ง)
- ตั้งค่าจุดสูงสุด

การเลือกโหมดขับเคลื่อน (ถ่ายภาพต่อเนื่อง/ตั้งเวลา)

- โหมดขับเคลื่อน
- ถ่ายภาพต่อเนื่อง
- ตั้งเวลา
- ตั้งเวลา (ต่อเนื่อง)
- คร่อมต่อเนื่อง

- คร่อมทีละภาพ
- ตัวแสดงขณะถ่ายคร่อม
- คร่อมสมดุลย์สีขาว
- คร่อม DRO
- ตั้งค่าถ่ายคร่อม

ถ่ายภาพตัวเองโดยการดูที่หน้าจอ

- ตั้งเวลาถ่ายภาพตัวเอง

การใช้ฟังก์ชั่นสัมผัส

- ระบบสัมผัส
- จอภาพ/แผ่นสัมผัส
- ตั้งค่าแตะถ่ายภาพ: ชัตเตอร์แบบสัมผัส
- ตั้งค่าแตะถ่ายภาพ: โฟกัสโดยแตะจอ
- ตั้งค่าแผ่นสัมผัส

การเลือกขนาด/คุณภาพของภาพนิ่ง

- ขนาดภาพ JPEG (ภาพนิ่ง)
- คุณภาพ JPEG (ภาพนิ่ง)
- อัตราส่วนภาพ (ภาพนิ่ง)
- รูปแบบไฟล์ (ภาพนิ่ง)
- พาโนรามา: ขนาด
- พาโนรามา: ทิศทาง

การเลือกโหมดถ่ายภาพ

- รายการฟังก์ชั่นของปุ่มหมุนปรับโหมด
- อัตโนมัติอัจฉริยะ
- อัตโนมัติพิเศษ
- การสลับโหมดอัตโนมัติ (โหมดอัตโนมัติ)
- เกี่ยวกับระบบจำแนกบรรยากาศ
- โปรแกรมอัตโนมัต
- กำหนดค่ารูรับแสง
- กำหนดชัตเตอร์สปีด
- ปรับระดับแสงเอง

- ถ่ายภาพโดยเปิดหน้ากล้องนาน
- ถ่ายภาพพาโนรามา
- เลือกบรรยากาศ
- ใช้ค่าบันทึก (ตั้งค่ากล้อง1/ตั้งค่ากล้อง2)
- ภาพเคลื่อนไหว: โหมดรับแสง
- HFR (อัตราเฟรมที่สูง): โหมดรับแสง

การควบคุมโหมดระดับแสง/วัดแสง

- ชดเชยแสง
- แนะนำตั้งค่าระดับแสง
- โหมดวัดแสง
- ใบหน้าก่อนในหลายจุด
- จุดปรับจุดวัดแสง
- ล็อค AE
- AEL ด้วยปุ่มชัตเตอร์ (ภาพนิ่ง)
- ปรับมาตรฐานแสง
- ตั้งค่าลายทาง

การแก้ไขความสว่างและคอนทราสต์โดยอัตโนมัติ

- ตัวปรับไดนามิก (DRO)
- ออโต้ HDR

การเลือกความไวแสง ISO

- ISO
- ค.ร.ช.ต. ISO AUTO

การใช้ระบบซูม

- ระบบซูมต่างๆของกล้องนี้
- ซูม
- ตั้งค่าซูม
- เกี่ยวกับสเกลปรับซูม
- ความเร็วการซูม
- Telecon. อัจฉริยะ
- ฟังก์ชั่นซูมบนวงแหวน

สมดุลแสงสีขาว

- สมดุลย์แสงสีขาว
- ลำดับค.สำคัญใน AWB
- เก็บภาพสีขาวพื้นฐานในโหมด [ตั้งค่ากำหนดเอง]

การตั้งค่าวิธีประมวลผลภาพ

- สร้างสรรค์ภาพถ่าย
- เอฟเฟ็คของภาพ
- ลูกเล่นปรับผิวนวล (ภาพนิ่ง)
- จัดเฟรมอัตโนมัติ (ภาพนิ่ง)
- ขอบเขตสี (ภาพนิ่ง)

การตั้งค่าชัตเตอร์

- ถ่ายโดยไม่มีการ์ด
- ชนิดของชัตเตอร์ (ภาพนิ่ง)

การลดอาการเบลอ

- SteadyShot (ภาพนิ่ง)

ระบบลดจุดรบกวน

- NR ที่ชัตเตอร์ช้า (ภาพนิ่ง)
- NR ที่ ISO สูง (ภาพนิ่ง)

ค้นหาใบหน้า

- ใบหน้าที่บันทึกไว้ก่อน
- ลั่นชัตเตอร์ด้วยยิ้ม
- การบันทึกใบหน้า (การบันทึกใหม่)
- การบันทึกใบหน้า (การเปลี่ยนลำดับ)
- การบันทึกใบหน้า (ลบ)

การใช้แฟลช

- การใช้งานแฟลช
- ลดตาแดง
- โหมดแฟลช
- ชดเชยแสงแฟลช

การบันทึกภาพเคลื่อนไหว

การถ่ายภาพเคลื่อนไหว
บันทึกด้วยปุ่มชัตเตอร์
รูปแบบการบันทึกภาพเคลื่อนไหว
รูปแบบไฟล์ (ภาพเคลื่อนไหว)
ตั้งค่าการบันทึก (ภาพเคลื่อนไหว)
การถ่ายภาพเคลื่อนไหวแบบซูเปอร์สโลโมชั่น (ตั้งค่า HFR)
การถ่ายภาพนิ่งขณะบันทึกภาพเคลื่อนไหว (Dual Rec)
คุณภาพ(Dual Rec)
ขนาดภาพ(Dual Rec)
Dual Rec อัตโนมัติ
บันทึกภาพพร็อกซี่
การอัดเสียง
ระดับไมค์อ้างอิง
ลดเสียงลมรบกวน
โปรไฟล์ภาพ
ช่วยแสดง Gamma
ชัตเตอร์ช้าอัตโนมัติ (ภาพเคลื่อนไหว)
ความเร็วซับ AF (ภาพเคลื่อนไหว)
ความไว AF ติดตาม (ภาพเคลื่อนไหว)
SteadyShot (ภาพเคลื่อนไหว)
ตั้งค่า TC/UB
สลับการแสดง TC/UB
ปุ่ม MOVIE
แสดงตัวกำหนด (ภาพเคลื่อนไหว)
ตั้งค่าตัวกำหนด (ภาพเคลื่อนไหว)
เลือกส.ออก 4K (ภาพเคลื่อนไหว)

การดูภาพ

การดูภาพ

การเปิดดูภาพนิ่ง
การขยายภาพที่กำลังแสดง(ขยาย)

- การหมุนภาพที่บันทึกไว้โดยอัตโนมัติ (หมุนการแสดงภาพ)
- การหมุนภาพ (หมุน)
- การแสดงภาพพาโนรามา
- ขยายขนาดเริ่มต้น
- ขยายตำแหน่งเริ่มต้น
- การเปิดดูภาพเคลื่อนไหว
- โมชั่นซ๊อตวิดีโอ
- ปรับช่วงโมชั่น
- ตั้งค่าระดับเสียง
- บันทึกภาพนิ่ง
- การเปิดดูภาพบนหน้าจอดัชนีภาพ (ดัชนีภาพ)
- การสลับไปมาระหว่างภาพนิ่งกับภาพเคลื่อนไหว (โหมดดูภาพ)
- แสดงกลุ่มถ่ายต่อเนื่อง
- การดูภาพโดยใช้สไลด์โชว์ (สไลด์โชว์)

การตัดต่อและแก้ไขภาพ

- เอฟเฟ็คบิวตี้

การป้องกันข้อมูล

- การป้องกันภาพ (ป้องกัน)

การตั้งค่าฟังก์ชั่นคะแนน

- เรตติ้ง
- ตั้งเรต(คีย์กำหนดเอง)

การเลือกภาพถ่ายสำหรับพิมพ์ (DPOF)

- การระบุภาพที่จะพิมพ์ (เลือกพิมพ์)

การลบภาพ

- การลบภาพที่แสดง
- การลบภาพที่เลือกไว้หลายภาพ (ลบ)
- หน้ายืนยันการลบ

การดูภาพบนจอทีวี

- การดูภาพบนทีวีโดยใช้สาย HDMI

การปรับแต่งค่ากล้อง

การลงทะเบียนฟังก์ชั่นที่ใช้งานบ่อย

- บันทึกการตั้งค่า (ตั้งค่ากล้อง1/ตั้งค่ากล้อง2)

การกำหนดฟังก์ชั่นที่เลือกไว้ให้กับปุ่ม

- คีย์กำหนดเอง (ภาพนิ่ง/ภาพเคลื่อนไหว/ดูภาพ)
- ตั้งค่าเมนูฟังก์ชั่น

การกำหนดฟังก์ชั่นของปุ่มหมุน

- หมุน Av/Tv
- ล็อควงล้อ

การปรับแต่ง MENU (เมนูของฉัน)

- เพิ่มรายการ
- จัดเรียงรายการ
- ลบรายการ
- ลบหน้า
- ลบทั้งหมด

การตรวจสอบภาพก่อน/หลังการบันทึก

- แสดงภาพอัตโนมัติ
- แสดง Live View

การตั้งค่าจอภาพ/ช่องมองภาพ

- เส้นตาราง
- FINDER/MONITOR
- ความสว่างหน้าจอ
- ความสว่างช่องมองภาพ
- อุณหภูมิสีช่องมองภาพ
- ฟังก์ชั่นเมื่อปิด VF
- คุณภาพการแสดงผล
- ปิดหน้าจออัตโนมัติ
- ปรับหน้าจอสว่าง

การตั้งค่าการ์ดหน่วยความจำ

- ฟอร์แมต
- หมายเลขไฟล์

- ตั้งค่าชื่อไฟล์
- แสดงข้อมูลสื่อบันทึก
- เลือกโฟลเดอร์ REC
- แฟ้มภาพใหม่
- ชื่อโฟลเดอร์
- กู้ฐานข้อมูลภาพ

การตั้งค่ากล้อง

- สัญญาณเสียง
- บันทึกวันที่ (ภาพนิ่ง)
- เมนูแบบเรียงต่อกัน
- คู่มือปุ่มหมุนปรับโหมด
- เวลาเริ่มประหยัดพง.
- ตัวเลือก NTSC/PAL
- ตั้งค่า HDMI: ความละเอียด HDMI
- ตั้งค่า HDMI: สลับ 24p/60p (ภาพเคลื่อนไหว) (เฉพาะที่ใช้งานร่วมกับรุ่น 1080 60i ได้)
- ตั้งค่า HDMI: แสดงข้อมูล HDMI
- ตั้งค่า HDMI: สัญญาณออก TC (ภาพเคลื่อนไหว)
- ตั้งค่า HDMI: ควบคุม REC (ภาพเคลื่อนไหว)
- ตั้งค่า HDMI: ควบคุมสำหรับ HDMI
- ตั้งค่า HDMI: HDMI ส.เสียงออก (ภาพเคลื่อนไหว)
- เชื่อมต่อ USB
- ตั้งค่า USB LUN
- เครื่องชาร์จ USB
- ตั้งค่า PC รีโมท: ปลายทางจัดเก็บภาพนิ่ง
- ตั้งค่า PC รีโมท: ภาพใน PC (RAW+J)
- ภาษา
- ตั้ง วันที่/เวลา
- ตั้งค่าท้องที่
- ข้อมูลลิขสิทธิ์
- เวอร์ชั่น

โหมดสาธิต

การเตรียมใช้งานกล้อง

รีเซ็ตการตั้งค่า

การใช้ฟังก์ชั่นเครือข่าย

การเชื่อมต่อผลิตภัณฑ์นี้กับสมาร์ทโฟน

PlayMemories Mobile

การควบคุมกล้องโดยใช้สมาร์ทโฟน Android (NFC รีโมทคอนโทรลด้วย One-touch)

การควบคุมกล้องโดยใช้สมาร์ทโฟน Android (QR Code)

การควบคุมกล้องโดยใช้สมาร์ทโฟน Android (SSID)

การควบคุมกล้องโดยใช้ iPhone หรือ iPad (QR Code)

การควบคุมกล้องโดยใช้ iPhone หรือ iPad (SSID)

การถ่ายโอนภาพไปยังสมาร์ทโฟน

ฟังก์ชั่นส่งสมาร์ทโฟน: ส่งไปยังสมาร์ทโฟน

ฟังก์ชั่นส่งสมาร์ทโฟน: เป้าหมายที่ส่ง (ภาพเคลื่อนไหวพร็อกซี่)

การส่งภาพไปยังสมาร์ทโฟน Android (NFC การแชร์ด้วย One-touch)

การถ่ายโอนภาพไปยังเครื่องคอมพิวเตอร์

ส่งไปยังคอมพิวเตอร์

การถ่ายโอนภาพไปยังทีวี

ดูภาพบนทีวี

การอ่านข้อมูลการระบุตำแหน่งจากสมาร์ทโฟน

ตั้งค่าเชื่อมตำแหน่ง

การเปลี่ยนการตั้งค่าเครือข่าย

โหมดเครื่องบิน

ตั้งค่า Wi-Fi: กด WPS

ตั้งค่า Wi-Fi: ตั้งค่าจุดเชื่อมต่อ

ตั้งค่า Wi-Fi: แสดง MAC address

ตั้งค่า Wi-Fi: รีเซ็ต SSID/รหัสลับ

แก้ไขชื่ออุปกรณ์

รีเซ็ตตั้งค่าเครือข่าย

การใช้คอมพิวเตอร์

สภาพแวดล้อมเครื่องคอมพิวเตอร์ที่แนะนำ

ซอฟต์แวร์สำหรับคอมพิวเตอร์ Mac

การนำเข้าภาพถ่ายเพื่อใช้กับคอมพิวเตอร์

- PlayMemories Home
- การติดตั้ง PlayMemories Home
- การเชื่อมต่อกับคอมพิวเตอร์
- การนำเข้าภาพไปยังคอมพิวเตอร์โดยไม่ใช้ PlayMemories Home
- การตัดการเชื่อมต่อกล้องกับคอมพิวเตอร์

การสร้างภาพจากไฟล์ RAW/การถ่ายภาพระยะไกล (Imaging Edge)

- Imaging Edge

การสร้างแผ่นดิสก์ภาพเคลื่อนไหว

- การเลือกแผ่นดิสก์ที่จะสร้าง
- การสร้างแผ่น Blu-ray จากภาพเคลื่อนไหวที่มีคุณภาพความละเอียดสูง
- การสร้างแผ่นดีวีดี (แผ่นบันทึก AVCHD) จากภาพเคลื่อนไหวที่มีคุณภาพความละเอียดสูง
- การสร้างแผ่น DVD จากภาพเคลื่อนไหวที่มีคุณภาพระดับมาตรฐาน

รายการ MENU ต่าง ๆ

การใช้รายการ MENU

ตั้งค่ากล้อง1

- รูปแบบไฟล์ (ภาพนิ่ง)
- คุณภาพ JPEG (ภาพนิ่ง)
- ขนาดภาพ JPEG (ภาพนิ่ง)
- อัตราส่วนภาพ (ภาพนิ่ง)
- พาโนรามา: ขนาด
- พาโนรามา: ทิศทาง
- NR ที่ชัตเตอร์ช้า (ภาพนิ่ง)
- NR ที่ ISO สูง (ภาพนิ่ง)
- ขอบเขตสี (ภาพนิ่ง)
- การสลับโหมดอัตโนมัติ (โหมดอัตโนมัติ)
- เลือกบรรยากาศ
- โหมดขับเคลื่อน

- ตั้งค่าถ่ายคร่อม
- ใช้ค่าบันทึก (ตั้งค่ากล้อง1/ตั้งค่ากล้อง2)
- บันทึกการตั้งค่า (ตั้งค่ากล้อง1/ตั้งค่ากล้อง2)
- โหมดโฟกัส
- บริเวณปรับโฟกัส
- การปรับการตั้งค่าพื้นที่โฟกัสไปที่ทิศทางของกล้อง (แนวนอน/แนวตั้ง) (สลับ AF แนวตั้งนอน)
- ไฟช่วย AF (ภาพนิ่ง)
- AF ล็อคเป้าหมายกลาง
- ตั้งใบหน้าก่อนใน AF
- AF ล่วงหน้า (ภาพนิ่ง)
- การบันทึกบริเวณโฟกัสปัจจุบัน (บันทึกบริเวณ AF) (ภาพนิ่ง)
- การลบพื้นที่ AF ที่บันทึกไว้ (ลบบริเวณ AF)
- ออโต้เคลียร์บริเวณ AF
- แสดงพื้นที่ AF ต่อเนื่อง
- บริเวณตรวจจับเฟส
- ชดเชยแสง
- ISO
- ค.ร.ช.ต. ISO AUTO
- โหมดวัดแสง
- ใบหน้าก่อนในหลายจุด
- จุดปรับจุดวัดแสง
- AEL ด้วยปุ่มชัตเตอร์ (ภาพนิ่ง)
- ปรับมาตรฐานแสง
- โหมดแฟลช
- ชดเชยแสงแฟลช
- ลดตาแดง
- สมดุลย์แสงสีขาว
- ลำดับค.สำคัญใน AWB
- ตัวปรับไดนามิก (DRO)
- ออโต้ HDR

- สร้างสรรค์ภาพถ่าย
- เอฟเฟ็คของภาพ
- โปรไฟล์ภาพ
- ลูกเล่นปรับผิวนวล (ภาพนิ่ง)
- ขยายโฟกัส
- เวลาในการขยายโฟกัส
- ขยายโฟกัสเริ่มต้น (ภาพนิ่ง)
- MF Assist (ภาพนิ่ง)
- ตั้งค่าจุดสูงสุด
- การบันทึกใบหน้า (การบันทึกใหม่)
- การบันทึกใบหน้า (การเปลี่ยนลำดับ)
- การบันทึกใบหน้า (ลบ)
- ใบหน้าที่บันทึกไว้ก่อน
- ลั่นชัตเตอร์ด้วยยิ้ม
- จัดเฟรมอัตโนมัติ (ภาพนิ่ง)
- ตั้งเวลาถ่ายภาพตัวเอง

ตั้งค่ากล้อง2

- ภาพเคลื่อนไหว: โหมดรับแสง
- HFR (อัตราเฟรมที่สูง): โหมดรับแสง
- รูปแบบไฟล์ (ภาพเคลื่อนไหว)
- ตั้งค่าการบันทึก (ภาพเคลื่อนไหว)
- การถ่ายภาพเคลื่อนไหวแบบซูเปอร์สโลโมชั่น (ตั้งค่า HFR)
- คุณภาพ(Dual Rec)
- ขนาดภาพ(Dual Rec)
- Dual Rec อัตโนมัติ
- บันทึกภาพพร็อกซี่
- ความเร็วขับ AF (ภาพเคลื่อนไหว)
- ความไว AF ติดตาม (ภาพเคลื่อนไหว)
- ชัตเตอร์ช้าอัตโนมัติ (ภาพเคลื่อนไหว)
- การอัดเสียง

ระดับไมค์อ้างอิง
ลดเสียงลมรบกวน
SteadyShot (ภาพเคลื่อนไหว)
แสดงตัวกำหนด (ภาพเคลื่อนไหว)
ตั้งค่าตัวกำหนด (ภาพเคลื่อนไหว)
บันทึกด้วยปุ่มชัตเตอร์
ชนิดของชัตเตอร์ (ภาพนิ่ง)
ถ่ายโดยไม่มีการ์ด
SteadyShot (ภาพนิ่ง)
ตั้งค่าซูม
ความเร็วการซูม
ฟังก์ชั่นซูมบนวงแหวน
ปุ่ม DISP (จอ/ช่องมองภาพ)
FINDER/MONITOR
ตั้งค่าลายทาง
เส้นตาราง
แนะนำตั้งค่าระดับแสง
แสดง Live View
แสดงภาพอัตโนมัติ
คีย์กำหนดเอง (ภาพนิ่ง/ภาพเคลื่อนไหว/ดูภาพ)
ตั้งค่าเมนูฟังก์ชั่น
หมุน Av/Tv
ตั้งค่าแตะถ่ายภาพ: ชัตเตอร์แบบสัมผัส
ตั้งค่าแตะถ่ายภาพ: โฟกัสโดยแตะจอ
ปุ่ม MOVIE
ล็อควงล้อ
สัญญาณเสียง
บันทึกวันที่ (ภาพนิ่ง)

เครือข่าย

ฟังก์ชั่นส่งสมาร์ทโฟน: ส่งไปยังสมาร์ทโฟน

- ฟังก์ชั่นส่งสมาร์ทโฟน: เป้าหมายที่ส่ง (ภาพเคลื่อนไหวพร็อกซี่)
- ส่งไปยังคอมพิวเตอร์
- ดูภาพบนทีวี
- ควบคุมด้วยสมาร์ทโฟน
- โหมดเครื่องบิน
- ตั้งค่า Wi-Fi: กด WPS
- ตั้งค่า Wi-Fi: ตั้งค่าจุดเชื่อมต่อ
- ตั้งค่า Wi-Fi: แสดง MAC address
- ตั้งค่า Wi-Fi: รีเซ็ต SSID/รหัสลับ
- ตั้งค่า Bluetooth
- ตั้งค่าเชื่อมตำแหน่ง
- แก้ไขชื่ออุปกรณ์
- รีเซ็ตตั้งค่าเครือข่าย

เล่น

- การป้องกันภาพ (ป้องกัน)
- การหมุนภาพ (หมุน)
- การลบภาพที่เลือกไว้หลายภาพ (ลบ)
- เรตติ้ง
- ตั้งเรต(คีย์กำหนดเอง)
- การระบุภาพที่จะพิมพ์ (เลือกพิมพ์)
- เอฟเฟ็คบิวตี้
- บันทึกภาพนิ่ง
- การขยายภาพที่กำลังแสดง(ขยาย)
- ขยายขนาดเริ่มต้น
- ขยายตำแหน่งเริ่มต้น
- ปรับช่วงโมชั่น
- การดูภาพโดยใช้สไลด์โชว์ (สไลด์โชว์)
- การสลับไปมาระหว่างภาพนิ่งกับภาพเคลื่อนไหว (โหมดดูภาพ)
- การเปิดดูภาพบนหน้าจอดัชนีภาพ (ดัชนีภาพ)
- แสดงกลุ่มถ่ายต่อเนื่อง

การหมุนภาพที่บันทึกไว้โดยอัตโนมัติ (หมุนการแสดงภาพ)

ตั้งค่า

ความสว่างหน้าจอ
ความสว่างช่องมองภาพ
อุณหภูมิสีช่องมองภาพ
ช่วยแสดง Gamma
ตั้งค่าระดับเสียง
เมนูแบบเรียงต่อกัน
คู่มือปุ่มหมุนปรับโหมด
หน้ายืนยันการลบ
คุณภาพการแสดงผล
ปิดหน้าจออัตโนมัติ
เวลาเริ่มประหยัดพง.
ฟังก์ชั่นเมื่อปิด VF
ตัวเลือก NTSC/PAL
ระบบสัมผัส
จอภาพ/แผ่นสัมผัส
ตั้งค่าแผ่นสัมผัส
โหมดสาธิต
ตั้งค่า TC/UB
ตั้งค่า HDMI: ความละเอียด HDMI
ตั้งค่า HDMI: สลับ 24p/60p (ภาพเคลื่อนไหว) (เฉพาะที่ใช้งานร่วมกับรุ่น 1080 60i ได้)
ตั้งค่า HDMI: แสดงข้อมูล HDMI
ตั้งค่า HDMI: สัญญาณออก TC (ภาพเคลื่อนไหว)
ตั้งค่า HDMI: ควบคุม REC (ภาพเคลื่อนไหว)
ตั้งค่า HDMI: ควบคุมสำหรับ HDMI
ตั้งค่า HDMI: HDMI ส.เสียงออก (ภาพเคลื่อนไหว)
เลือกส.ออก 4K (ภาพเคลื่อนไหว)
เชื่อมต่อ USB
ตั้งค่า USB LUN

- เครื่องชาร์จ USB
- ตั้งค่า PC รีโมท: ปลายทางจัดเก็บภาพนิ่ง
- ตั้งค่า PC รีโมท: ภาพใน PC (RAW+J)
- ภาษา
- ตั้ง วันที่/เวลา
- ตั้งค่าท้องที่
- ข้อมูลลิขสิทธิ์
- ฟอร์แมต
- หมายเลขไฟล์
- ตั้งค่าชื่อไฟล์
- เลือกโฟลเดอร์ REC
- แฟ้มภาพใหม่
- ชื่อโฟลเดอร์
- กู้ฐานข้อมูลภาพ
- แสดงข้อมูลสื่อบันทึก
- เวอร์ชั่น
- รีเซ็ตการตั้งค่า

เมนูของฉัน

- เพิ่มรายการ
- จัดเรียงรายการ
- ลบรายการ
- ลบหน้า
- ลบทั้งหมด

ข้อควรระวัง/ผลิตภัณฑ์นี้

ข้อควรระวัง

การทำความสะอาด

จำนวนภาพที่บันทึกได้

ระยะเวลาที่บันทึกได้ของภาพเคลื่อนไหว

การใช้อะแดปเตอร์ AC/เครื่องชาร์จแบตเตอรี่ในต่างประเทศ

รูปแบบ AVCHD

สิทธิ์การใช้งาน

เครื่องหมายการค้า

ถ้าหากท่านพบปัญหา

การแก้ไขปัญหา

หน้าจอตรวจสอบตัวเอง

ข้อความเตือน

4-737-300-41(1) Copyright 2018 Sony Corporation

กล้องบันทึกภาพนิ่งระบบดิจิตอล
DSC-RX100M6

ส่วนประกอบต่างๆ

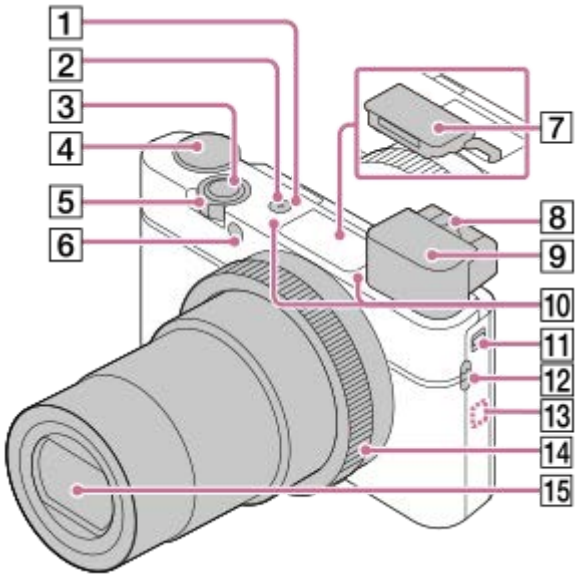

1. ปุ่ม ON/OFF (ไฟหลัก)
2. ไฟหลัก/ไฟชาร์จ
3. ปุ่มชัตเตอร์
4. ปุ่มหมุนปรับโหมด
   AUTO (โหมดอัตโนมัติ)/P (โปรแกรมอัตโนมัต)/A (กำหนดค่ารูรับแสง)/S (กำหนดชัตเตอร์สปีด)/M (ปรับระดับแสงเอง)/MR (ใช้ค่าบันทึก)/ (ภาพเคลื่อนไหว)/ HFR (อัตราเฟรมที่สูง)/ (ถ่ายภาพพาโนรามา)/SCN (เลือกบรรยากาศ)
5. สำหรับถ่ายภาพ: ก้าน W/T (ซูม)
   สำหรับดูภาพ: ก้าน (ดัชนี)/ก้านซูมดูภาพ
6. ไฟระบบตั้งเวลา/ไฟช่วย AF
7. แฟลช
   - อย่าให้นิ้วมือของท่านบังแสงแฟลช
   - เมื่อใช้แฟลช ให้เลื่อน สวิตช์ (เปิดแฟลชขึ้น) หากไม่ใช้แฟลช ให้กดแฟลชลงด้วยมือ
8. ก้านปรับไดออปเตอร์
   - ปรับก้านปรับไดออปเตอร์ให้เหมาะสมกับสายตาจนกว่าการแสดงผลจะปรากฏชัดเจนในช่องมองภาพ
9. ช่องมองภาพ
   - เมื่อท่านมองผ่านช่องมองภาพ โหมดช่องมองภาพจะทำงาน และเมื่อท่านหันหน้าออกห่างจากช่องมองภาพ โหมดดูภาพจะเปลี่ยนกลับไปที่โหมดจอภาพ
10. ไมโครโฟน
11. สวิตช์เปิดช่องมองภาพ
12. ห่วงร้อยสำหรับสายสะพาย
    - ติดสายร้อยแล้วสอดมือของท่านผ่านห่วงเพื่อป้องกันผลิตภัณฑ์เสียหายจากการตกหล่น

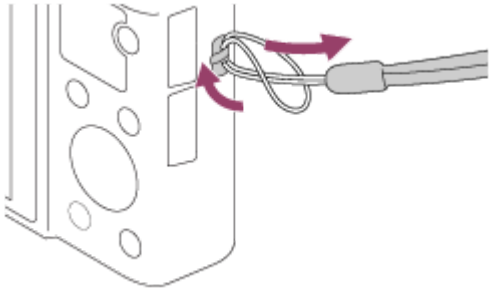

- เมื่อต้องการใช้สายสะพาย (แยกจำหน่าย) ให้ติดตัวต่อสายสะพาย (ที่ให้มาด้วย) เข้ากับขอเกี่ยวสายสะพายด้านใดด้านหนึ่งของกล้อง

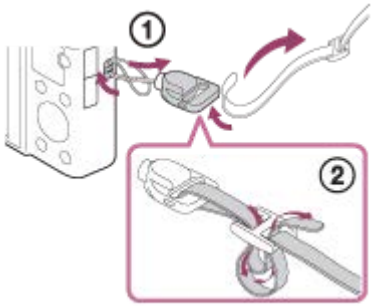

13. (เครื่องหมาย N)
เครื่องหมายนี้แสดงตำแหน่งการแตะเมื่อเชื่อมต่อกล้องเข้ากับสมาร์ทโฟนที่มี NFC

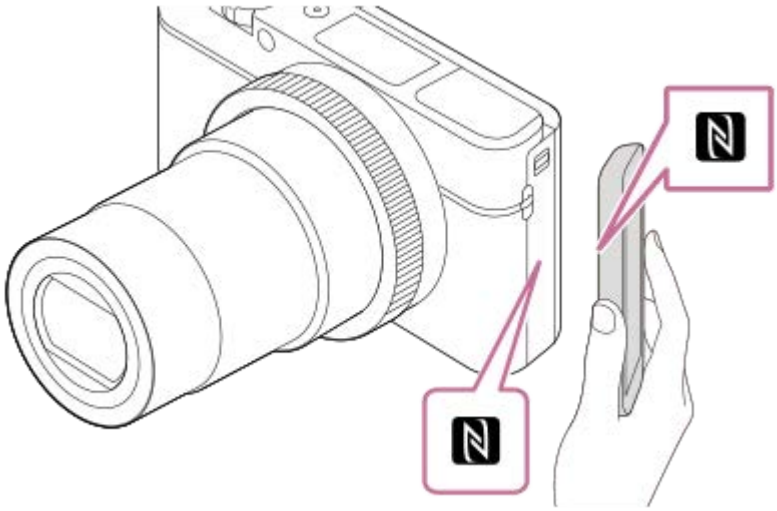

- NFC (Near Field Communication) คือมาตรฐานสากลของเทคโนโลยีสื่อสารไร้สายระยะสั้น

14. แหวนควบคุม
15. เลนส์

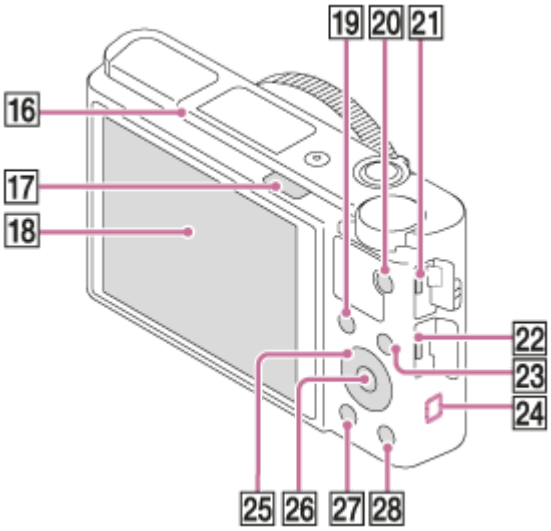

16. เซ็นเซอร์ตา
17. สวิตช์ (เปิดแฟลชขึ้น)
18. จอภาพ
(สำหรับการใช้งานแบบสัมผัส: แผงสัมผัส/แผ่นรองสัมผัส)

- ท่านสามารถปรับจอภาพให้มีมุมที่มองง่ายขึ้นและถ่ายภาพจากตำแหน่งใดก็ได้

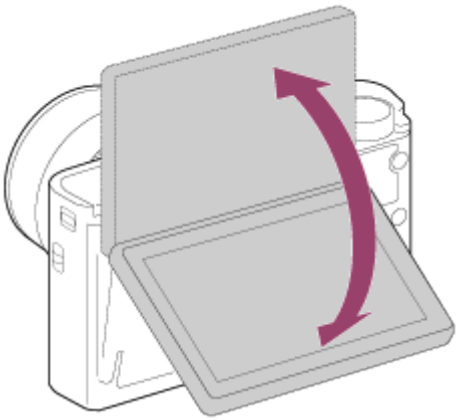

ท่านอาจไม่สามารถปรับมุมจอภาพ ทั้งนี้ขึ้นอยู่กับชนิดของขาตั้งกล้องที่ใช้ ในกรณีดังกล่าว ให้คลายสกรูขาตั้งกล้องเล็กน้อยเพื่อปรับมุมจอภาพ

19. สำหรับถ่ายภาพ: ปุ่ม Fn (ฟังก์ชั่น)
สำหรับดูภาพ: ปุ่ม (ส่งไปยังสมาร์ทโฟน)
20. ปุ่ม MOVIE (ภาพเคลื่อนไหว)
21. ขั้วต่อ Multi/Micro USB

- ขั้วต่อนี้สามารถใช้ได้กับอุปกรณ์ที่ใช้งานร่วมกับไมโคร USB ได้
- สำหรับรายละเอียดเกี่ยวกับอุปกรณ์เสริมที่ใช้ร่วมกันกับขั้วต่อ Multi/Micro USB ได้ โปรดเข้าไปที่เว็บไซต์ Sony หรือสอบถามจากตัวแทนจำหน่าย Sony หรือศูนย์บริการ Sony ที่ได้รับอนุญาตในพื้นที่

22. ช่องต่อจิ๋ว HDMI
23. ปุ่ม MENU
24. เสาอากาศ Wi-Fi/Bluetooth (ติดตั้งในตัว)
25. ปุ่มควบคุม
26. ปุ่มกลาง
27. ปุ่ม (ดูภาพ)
28. ปุ่ม C/ (กำหนดเอง/ลบ)

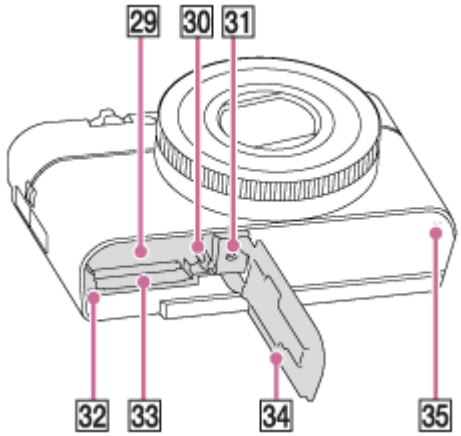

29. ช่องเสียบแบตเตอรี่
30. ก้านล็อคแบตเตอรี่
31. ช่องต่อขาตั้งกล้อง
    - ใช้ขาตั้งกล้องที่มีสกรูยาวไม่เกิน 5.5 มม. มิฉะนั้น ท่านจะไม่สามารถยึดกล้องได้อย่างแน่นหนา และอาจเกิดความเสียหายกับกล้องได้
32. ไฟแสดงสถานะการเข้าถึง
33. ช่องเสียบการ์ดหน่วยความจำ
34. ฝาปิดช่องใส่แบตเตอรี่/การ์ดเมโมรี่
35. ลำโพง

เมื่อใช้ช่องมองภาพ

1. เลื่อนสวิตช์เปิดช่องมองภาพลง

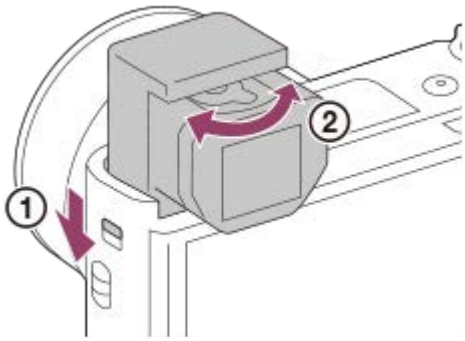

- ถ้าท่านเลื่อนสวิตช์เปิดช่องมองภาพขณะที่กล้องปิดอยู่ กล้องจะเปิด
- หากต้องการเลือกว่าจะให้ปิดสวิตช์กล้องหรือไม่เมื่อเก็บช่องมองภาพ ให้เลือก MENU → (ตั้งค่า) → [ฟังก์ชั่นเมื่อปิด VF]

2. ปรับก้านปรับไดออปเตอร์ให้เหมาะสมกับสายตาจนกว่าการแสดงผลจะปรากฏชัดเจนในช่องมองภาพ

การจัดเก็บช่องมองภาพ
กดด้านบนช่องมองภาพลง

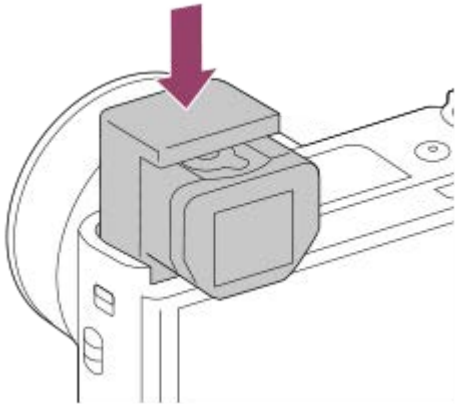

หมายเหตุ

- ระวังอย่ากดช่องมองภาพลงระหว่างที่ช่องมองภาพกำลังยกตัวขึ้น
- ต้องกดช่องมองภาพลงช้า ๆ เพื่อให้ส่วนถ้วยยางรองตาไม่ติด

4-737-300-41(1) Copyright 2018 Sony Corporation

กล้องบันทึกภาพนิ่งระบบดิจิตอล
DSC-RX100M6

การใช้งานปุ่มควบคุม

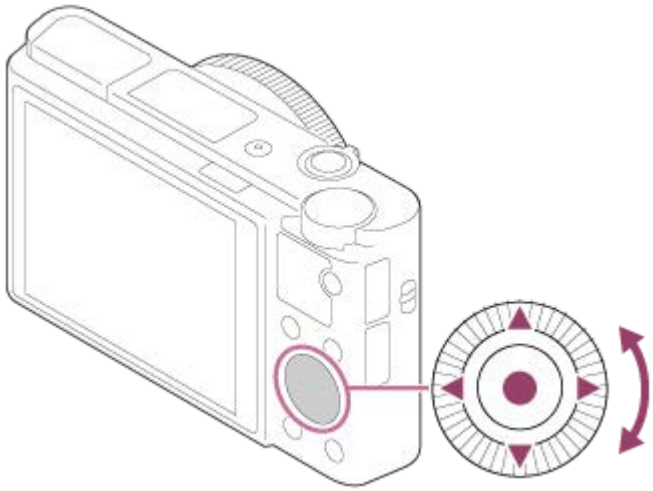

- ท่านสามารถเลือกรายการการตั้งค่าได้โดยการหมุนหรือกดด้านบน/ล่าง/ซ้าย/ขวา ของปุ่มควบคุม การเลือกของท่านจะถูกกำหนดเมื่อท่านกดตรงกลางปุ่มควบคุม
- ฟังก์ชั่น DISP (การตั้งค่าแสดงผล), (ชดเชยแสง), / (โหมดขับเคลื่อน) และ (โหมดแฟลช) ถูกกำหนดให้กับด้านบน/ล่าง/ซ้าย/ขวาของปุ่มควบคุม นอกจากนี้ ท่านยังสามารถกำหนดฟังก์ชั่นที่เลือกให้ด้านซ้าย/ขวา และตรงกลางของปุ่มควบคุมได้
- ในระหว่างที่ดูภาพ ท่านสามารถเรียกดูภาพถัดไป/ภาพก่อนหน้าได้โดยการกดด้านขวา/ซ้าย ของปุ่มควบคุมหรือการหมุนปุ่มควบคุม

หัวข้อที่เกี่ยวข้อง

- มาตรฐานโฟกัส
- คีย์กำหนดเอง (ภาพนิ่ง/ภาพเคลื่อนไหว/ดูภาพ)

4-737-300-41(1) Copyright 2018 Sony Corporation

กล้องบันทึกภาพนิ่งระบบดิจิตอล
DSC-RX100M6

การใช้แหวนควบคุม

เมื่อหมุนแหวนควบคุม **(A)** ท่านสามารถเปลี่ยนการตั้งค่าที่ต้องการสำหรับโหมดถ่ายภาพต่างๆ ได้ทันที
ท่านยังสามารถกำหนดฟังก์ชั่นที่ใช้บ่อยให้กับแหวนควบคุมได้โดยเลือก MENU → (ตั้งค่ากล้อง2) → [คีย์กำหนดเอง] หรือ [คีย์กำหนดเอง] → [วงแหวนควบคุม]

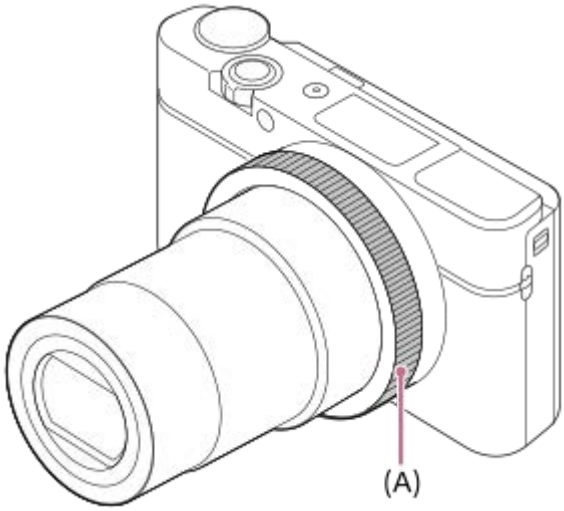

ชื่อไอคอนและฟังก์ชั่นจะปรากฏบนหน้าจอดังนี้
ตัวอย่าง
ZOOM : ปรับซูมโดยหมุนแหวนควบคุม

4-737-300-41(1) Copyright 2018 Sony Corporation

กล้องบันทึกภาพนิ่งระบบดิจิตอล
DSC-RX100M6

การใช้รายการ MENU

ท่านสามารถเปลี่ยนแปลงการตั้งค่าที่เกี่ยวกับรูปแบบการทำงานของกล้องทั้งหมดรวมถึงการถ่ายภาพ การแสดงภาพและวิธีการใช้งาน ท่านสามารถใช้งานฟังก์ชั่นต่าง ๆ ของกล้องจาก MENU ได้เช่นกัน

1 กดปุ่ม MENU เพื่อแสดงหน้าจอเมนู

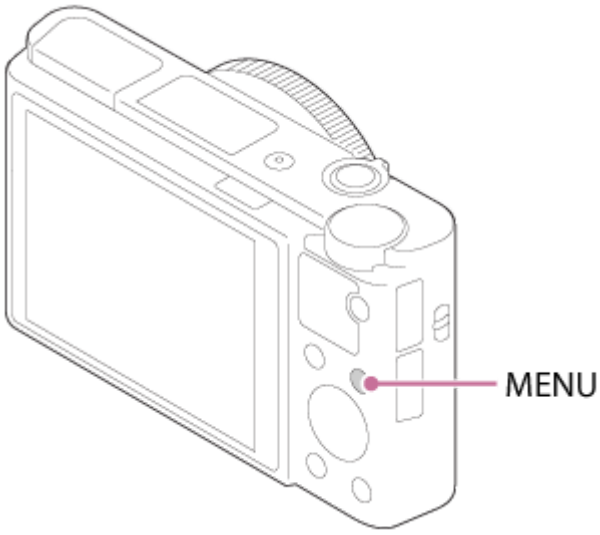

2 เลือกการตั้งค่าที่ท่านต้องการปรับโดยกดด้านบน/ล่าง/ซ้าย/ขวาของปุ่มควบคุม หรือหมุนปุ่มควบคุม จากนั้นกดที่ตรงกลางปุ่มควบคุม

- เลือกไอคอนที่ด้านบนของหน้าจอ **(A)** แล้วกดด้านซ้าย/ขวา ของปุ่มควบคุม เพื่อย้ายไปยังรายการ MENU อื่น
- ท่านสามารถกลับไปยังหน้าจอก่อนหน้าได้โดยการกดปุ่ม MENU **(B)**

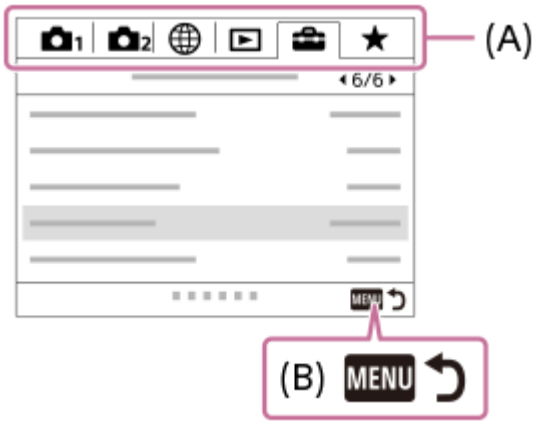

3 เลือกการตั้งค่าที่ต้องการ แล้วกดตรงกลาง เพื่อยืนยันการเลือก

หัวข้อที่เกี่ยวข้อง

- เมนูแบบเรียงต่อกัน
- เพิ่มรายการ

4-737-300-41(1) Copyright 2018 Sony Corporation

กล้องบันทึกภาพนิ่งระบบดิจิตอล
DSC-RX100M6

การใช้ปุ่ม Fn (ฟังก์ชั่น)

ท่านสามารถบันทึกฟังก์ชั่นที่ใช้งานบ่อยไว้ที่ปุ่ม Fn (ฟังก์ชั่น) และเรียกใช้ได้ขณะถ่ายภาพ ท่านสามารถบันทึกฟังก์ชั่นที่ใช้งานบ่อยให้กับปุ่ม Fn (ฟังก์ชั่น) ได้สูงสุด 12 ฟังก์ชั่น

1 กดปุ่ม DISP ที่ปุ่มควบคุมซ้ำหลาย ๆ ครั้ง เพื่อให้แสดงโหมดหน้าจออื่นที่ไม่ใช่ [สำหรับช่องมองภาพ] จากนั้นกดปุ่ม Fn (ฟังก์ชั่น)

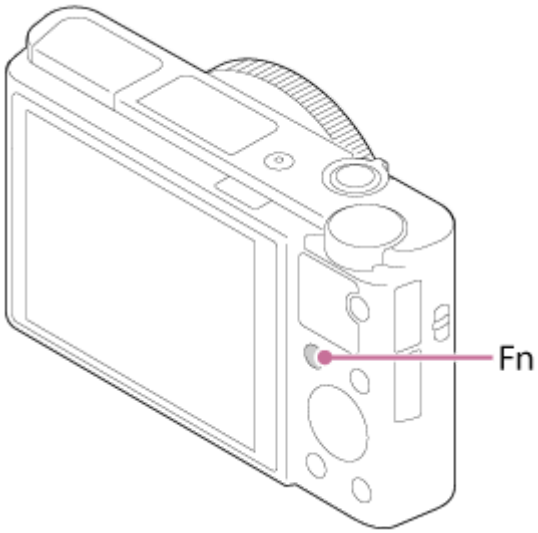

2 เลือกฟังก์ชั่นที่ท่านต้องการโดยกดด้านบน/ล่าง/ซ้าย/ขวา ของปุ่มควบคุม

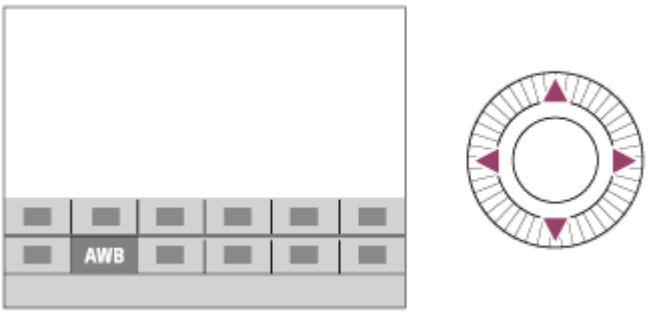

3 เลือกการตั้งค่าที่ต้องการโดยหมุนปุ่มควบคุม และกดที่ตรงกลางปุ่มควบคุม

- บางฟังก์ชั่นสามารถปรับละเอียดได้โดยใช้แหวนควบคุม

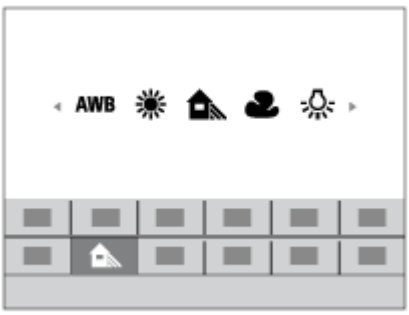

เมื่อต้องการปรับการตั้งค่าจากหน้าจอตั้งค่าโดยเฉพาะ

เลือกฟังก์ชั่นที่ต้องการในขั้นที่ 2 จากนั้นกดที่ตรงกลางของปุ่มควบคุม หน้าจอตั้งค่าเฉพาะสำหรับฟังก์ชั่นจะปรากฏขึ้น ปรับการตั้งค่าตามคำแนะนำการใช้งาน **(A)**

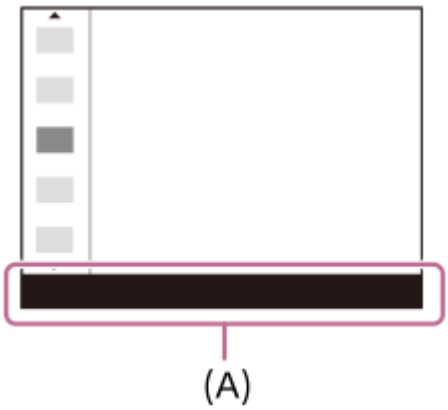

หัวข้อที่เกี่ยวข้อง

- ตั้งค่าเมนูฟังก์ชั่น

4-737-300-41(1) Copyright 2018 Sony Corporation

กล้องบันทึกภาพนิ่งระบบดิจิตอล
DSC-RX100M6

วิธีใช้หน้าจอ Quick Navi

หน้าจอ Quick Navi เป็นฟังก์ชั่นที่ปรับให้เหมาะสำหรับการถ่ายภาพด้วยช่องมองภาพ เพื่อช่วยให้สามารถควบคุมการตั้งค่าได้โดยตรง

1. **MENU → (ตั้งค่ากล้อง2) → [ปุ่ม DISP] → [จอ]**
2. **ทำเครื่องหมาย ✓ ใน [สำหรับช่องมองภาพ] จากนั้นเลือก [ตกลง]**
3. **กด DISP บนปุ่มควบคุมเพื่อตั้งค่าโหมดหน้าจอเป็น [สำหรับช่องมองภาพ]**
4. **กดปุ่ม Fn เพื่อเปลี่ยนเป็นหน้าจอ Quick Navi**
   - เนื้อหาและตำแหน่งของเนื้อหาที่แสดงในภาพประกอบเป็นเพียงคำแนะนำเท่านั้น และอาจแตกต่างจากการแสดงผลจริง

โหมดอัตโนมัติ/โหมดการเลือกบรรยากาศ

P/A/S/M/โหมดถ่ายภาพพาโนรามา

5. **เลือกฟังก์ชั่นที่ท่านต้องการโดยกดด้านบน/ล่าง/ซ้าย/ขวา ของปุ่มควบคุม**
6. **หมุนปุ่มควบคุม เพื่อเลือกการตั้งค่าที่ต้องการ**

เมื่อต้องการปรับการตั้งค่าจากหน้าจอตั้งค่าโดยเฉพาะ

เลือกฟังก์ชั่นที่ต้องการในขั้นที่ 5 จากนั้นกดที่ตรงกลางของปุ่มควบคุม หน้าจอตั้งค่าเฉพาะสำหรับฟังก์ชั่นจะปรากฏขึ้น ปรับการตั้งค่าตามคำแนะนำการใช้งาน **(A)**

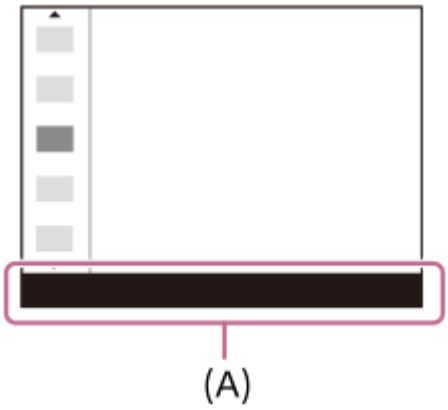

หมายเหตุ

- รายการที่แสดงเป็นสีเทาในหน้าจอ Quick Navi จะไม่สามารถปรับได้
- เมื่อใช้ [สร้างสรรค์ภาพถ่าย], [โปรไฟล์ภาพ] ฯลฯ งานตั้งค่าบางอย่างสามารถทำได้ในหน้าจอที่กำหนดเท่านั้น

หัวข้อที่เกี่ยวข้อง

- การสลับการแสดงผลบนหน้าจอ (ขณะถ่ายภาพ/ในระหว่างที่ดูภาพ)

4-737-300-41(1) Copyright 2018 Sony Corporation

กล้องบันทึกภาพนิ่งระบบดิจิตอล
DSC-RX100M6

วิธีใช้แป้นพิมพ์

เมื่อจำเป็นต้องพิมพ์ตัวอักษรด้วยตัวเอง แป้นพิมพ์จะแสดงขึ้นบนหน้าจอ

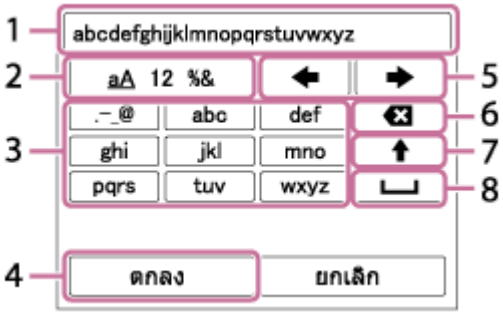

เลื่อนเคอร์เซอร์ไปยังคีย์ที่ต้องการโดยใช้ปุ่มควบคุม จากนั้นกดที่ตรงกลางเพื่อป้อนค่า

1. **ช่องใส่ข้อความ**
   ตัวอักษรที่พิมพ์จะแสดงขึ้นบนหน้าจอ
2. **สลับประเภทตัวอักษร**
   การกดคีย์แต่ละครั้งจะเป็นการสลับระหว่างพยัญชนะ ตัวเลข และสัญลักษณ์
3. **แป้นพิมพ์**
   การกดคีย์แต่ละครั้งจะทำให้อักขระที่ตรงกับคีย์นั้นแสดงขึ้นทีละตัวตามลำดับ
   ตัวอย่างเช่น: ถ้าต้องการใส่ “abd”
   กดคีย์สำหรับ “abc” หนึ่งครั้งเพื่อแสดง “a” → เลือก “ ➡ ”((5) เลื่อนเคอร์เซอร์) แล้วกดคีย์สำหรับ “abc” สองครั้งเพื่อแสดง “b” → กดคีย์สำหรับ “def” หนึ่งครั้งเพื่อแสดง “d”
4. **สิ้นสุด**
   สิ้นสุดการใส่ตัวอักษร
5. **ย้ายเคอร์เซอร์**
   ย้ายเคอร์เซอร์ในช่องใส่ข้อความไปทางขวาหรือซ้าย
6. **ลบ**
   ลบตัวอักษรที่อยู่หน้าเคอร์เซอร์
7. ⬆
   สลับตัวอักษรถัดไปเป็นตัวพิมพ์เล็กหรือพิมพ์ใหญ่
8. ␣
   เว้นวรรค

- ถ้าต้องการยกเลิกการป้อนข้อความ เลือก [ยกเลิก]

4-737-300-41(1) Copyright 2018 Sony Corporation

กล้องบันทึกภาพนิ่งระบบดิจิตอล
DSC-RX100M6

รายการไอคอนบนหน้าจอ

เนื้อหาและตำแหน่งที่แสดงด้านล่างเป็นเพียงคำแนะนำเท่านั้น และอาจแตกต่างจากการแสดงผลจริง

ไอคอนบนหน้าจอถ่ายภาพ

โหมดจอภาพ

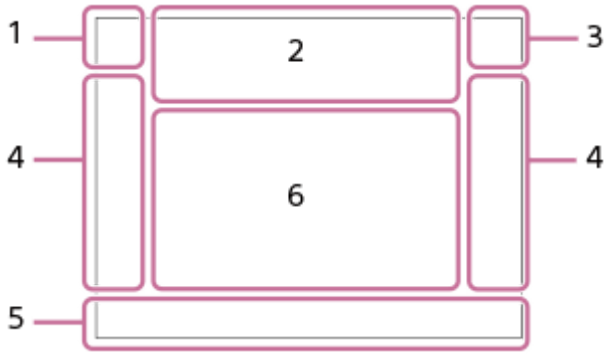

โหมดช่องมองภาพ

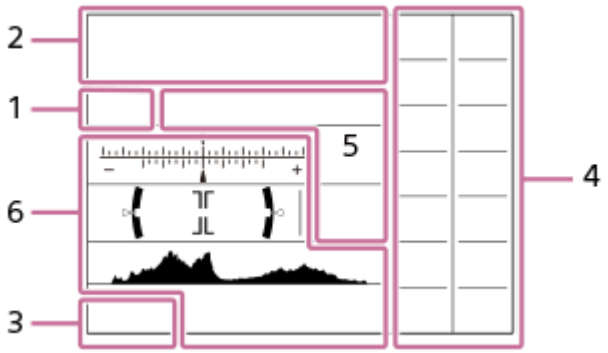

1. **โหมดถ่ายภาพ/จำแนกบรรยากาศ**

   P P* A S M
   โหมดถ่ายภาพ

   1 2 3
   หมายเลขบันทึก

   ไอคอนจำแนกบรรยากาศ

   ISO
   เลือกบรรยากาศ

2. **การตั้งค่ากล้อง**

   NO CARD
   สถานะการ์ดหน่วยความจำ

   100
   จำนวนภาพนิ่งที่บันทึกได้

   3
   กำลังบันทึกข้อมูล / จำนวนภาพที่เหลือที่จะต้องบันทึก

   จับภาพ
   กำลังถ่ายภาพนิ่ง

ไม่สามารถถ่ายภาพนิ่ง

Dual Rec อัตโนมัติ

อัตราส่วนภาพของภาพนิ่ง

20M / 18M / 17M / 13M / 10M / 7.5M / 6.5M / 5.0M / 4.2M / 3.7M / VGA

ขนาดภาพของภาพนิ่ง

RAW

การบันทึก RAW

X.FINE FINE STD

คุณภาพ JPEG

XAVC S 4K XAVC S HD AVCHD

รูปแบบไฟล์ของภาพเคลื่อนไหว

การตั้งค่าการบันทึกภาพเคลื่อนไหว

120p 100p 60p 50p 60i 50i 30p 25p 24p

อัตราเฟรมของภาพเคลื่อนไหว

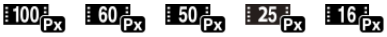

บันทึกภาพพร็อกซี่

240fps 250fps 480fps 500fps 960fps 1000fps

อัตราเฟรมสำหรับการถ่ายภาพ HFR

กำลังชาร์จแฟลช

การตั้งค่าเอฟเฟ็ค ปิด

ไฟช่วย AF

SteadyShot ปิด/เปิด, เตือนกล้องสั่น

ซูมอัจฉริยะ/ ซูมภาพคมชัด/ซูมดิจิตอล

×2.0

Telecon. อัจฉริยะ

PC รีโมท

ปรับหน้าจอสว่าง

ซ้อนไอคอน

ไม่บันทึกเสียงภาพเคลื่อนไหว

ระดับไมค์อ้างอิง ต่ำ

ลดเสียงลมรบกวน

เขียนข้อมูลลิขสิทธิ์ไว้

จังหวะการอัด

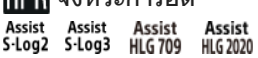

ช่วยแสดง Gamma

ชัตเตอร์แบบสัมผัส

ยกเลิกโฟกัส

ยกเลิก AF ล็อคเป้าหมาย

ปรับจุดโฟกัส

ทำการ [ปรับจุดโฟกัส]

เปิดใช้งาน NFC

การเชื่อมต่อ Bluetooth ใช้งานได้ / การเชื่อมต่อ Bluetooth ใช้งานไม่ได้

เชื่อมต่อกับสมาร์ทโฟนแล้ว / ยังไม่ได้เชื่อมต่อกับสมาร์ทโฟน

กำลังรับข้อมูลการระบุตำแหน่ง / ไม่สามารถรับข้อมูลการระบุตำแหน่งได้

โหมดเครื่องบิน

การเตือนว่ากล้องร้อนเกินไป

20 วินาที

ระยะเวลาบันทึกภาพเคลื่อนไหวที่เหลืออยู่เมื่อมีการแสดงการเตือนว่ากล้องร้อนเกินไป

ไฟล์ฐานข้อมูลเต็ม / ไฟล์ฐานข้อมูลผิดพลาด

3. **แบตเตอรี่**

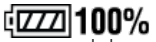

แบตเตอรี่ที่เหลืออยู่

การเตือนเกี่ยวกับแบตเตอรี่ที่เหลืออยู่

จ่ายพลังงานจาก USB

4. **การตั้งค่าการถ่ายภาพ**

โหมดขับเคลื่อน

โหมดแฟลช/ลดตาแดง

ชดเชยแสงแฟลช

โหมดโฟกัส

บริเวณปรับโฟกัส

JPEG RAW RAW+J

รูปแบบไฟล์

โหมดวัดแสง

สมดุลย์แสงสีขาว (อัตโนมัติ ตั้งค่าล่วงหน้า อัตโนมัติใต้น้ำ กำหนดเอง อุณหภูมิสี ฟิลเตอร์สี)

ตัวปรับไดนามิก/ออโต้ HDR

สร้างสรรค์ภาพถ่าย/คอนทราสต์ ความอิ่มสีและความคมชัด

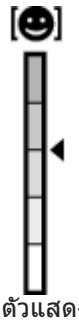

ตัวแสดงความไวในการค้นหารอยยิ้ม

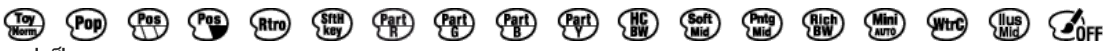

เอฟเฟ็คของภาพ

ใบหน้าก่อนใน AF

ลั่นชัตเตอร์ด้วยยิ้ม

โปรไฟล์ภาพ

ชนิดของชัตเตอร์

5. ตัวแสดงโฟกัส/การตั้งค่าระดับแสง

ตัวแสดงโฟกัส

1/250

ความเร็วชัตเตอร์

F3.5

ค่าเปิดหน้ากล้อง

การชดเชยแสง/วัดแสงแบบแมนนวล

ISO400
ISO AUTO

ความไวแสง ISO

ล็อค AE

6. คำแนะนำ/อื่นๆ

● **AF ล็อคเป้าหมาย**
● **ยกเลิก AF ล็อคเป้าหมาย**

แสดงคำแนะนำสำหรับ AF ล็อคเป้าหมาย

● **ยกเลิกโฟกัส**

แสดงคำแนะนำสำหรับการยกเลิกการโฟกัส

● **เตรียมการถ่ายภาพ**
● **ตั้งค่าการถ่ายภาพ**

แสดงคำแนะนำสำหรับการถ่ายภาพ HFR

▼ **สลับ Av/Tv**

แสดงคำแนะนำสำหรับเปลี่ยนค่ารูรับแสงและความเร็วชัตเตอร์

ตัวแสดงการถ่ายคร่อม

บริเวณการวัดแสงเฉพาะจุด

C:32:00

หน้าจอตรวจสอบตัวเอง

คำแนะนำการตั้งค่าระดับแสง

ตัวแสดงความเร็วชัตเตอร์

ตัวแสดงรูรับแสง

ฮิสโตแกรม

เกจวัดระดับดิจิตอล

STBY REC

เตรียมพร้อมบันทึกภาพเคลื่อนไหว/กำลังบันทึกภาพเคลื่อนไหว

0:12

ระยะเวลาบันทึกภาพเคลื่อนไหว (นาที: วินาที)

ฟังก์ชั่นของแหวนควบคุม

ฟังก์ชั่นของปุ่มควบคุม

ควบคุม REC

00:00:00:00

ไทม์โค้ด (ชั่วโมง: นาที: วินาที: เฟรม)

00 00 00 00

ยูสเซอร์บิต

ไอคอนบนหน้าจอดูภาพ

การเปิดดูภาพเดี่ยว

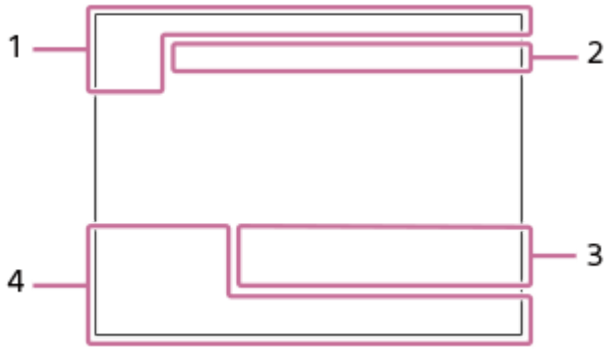

การแสดงฮิสโตแกรม

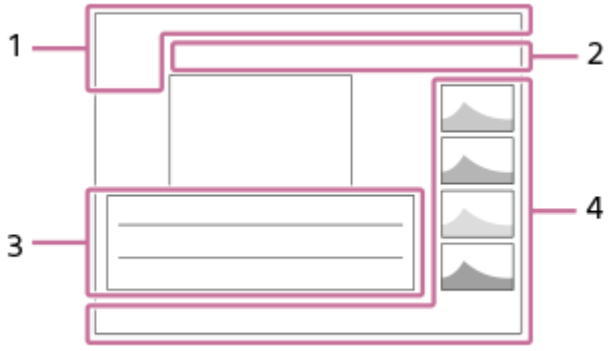

1. **ข้อมูลพื้นฐาน**

โหมดดูภาพ

เรตติ้ง

ป้องกัน

DPOF
ตั้งค่า DPOF

ภาพจัดเฟรมวัตถุอัตโนมัติ

3/7
หมายเลขไฟล์/จำนวนภาพในโหมดดูภาพ

เปิดใช้งาน NFC

แบตเตอรี่ที่เหลืออยู่

กลุ่มการถ่ายภาพต่อเนื่อง

รวมภาพเคลื่อนไหวพร็อกซี่

2. **การตั้งค่ากล้อง**
ดูที่ “ไอคอนบนหน้าจอถ่ายภาพ”

3. **การตั้งค่าการถ่ายภาพ**
เอฟเฟ็คภาพผิดพลาด

ออโต้ HDR ผิดพลาด

HLG
การบันทึกแบบ HDR (Hybrid Log-Gamma)

ดูที่ “ไอคอนบนหน้าจอถ่ายภาพ” สำหรับไอคอนอื่นๆ ที่แสดงในพื้นที่นี้

4. **ข้อมูลภาพ**

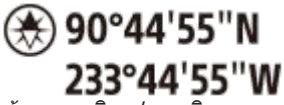

ข้อมูลละติจูด/ลองจิจูด

ภาพมีข้อมูลลิขสิทธิ์

2018-1-1 10:37PM
วันที่บันทึกภาพ

100-0003
หมายเลขโฟลเดอร์ - หมายเลขไฟล์

ฮิสโตแกรม (ความสว่าง/R/G/B)

4-737-300-41(1) Copyright 2018 Sony Corporation

กล้องบันทึกภาพนิ่งระบบดิจิตอล
DSC-RX100M6

การสลับการแสดงผลบนหน้าจอ (ขณะถ่ายภาพ/ในระหว่างที่ดูภาพ)

ท่านสามารถแก้ไขเนื้อหาที่แสดงบนหน้าจอ

1 กดปุ่ม DISP (การตั้งค่าแสดงผล)

- หากต้องการเปลี่ยนข้อมูลที่แสดงบนช่องมองภาพ ให้กดปุ่ม DISP ขณะกำลังมองเข้าไปในช่องมองภาพ
- การกดปุ่ม DISP แต่ละครั้งจะทำให้การแสดงผลบนหน้าจอเปลี่ยนแปลงไป
- เนื้อหาและตำแหน่งที่แสดงเป็นเพียงคำแนะนำเท่านั้น และอาจแตกต่างจากการแสดงผลจริง

ในระหว่างการถ่ายภาพ (จอภาพ)

แสดงข้อมูลทั้งหมด → ไม่แสดงข้อมูล → ฮิสโตแกรม → ระดับ → สำหรับช่องมองภาพ → แสดงข้อมูลทั้งหมด

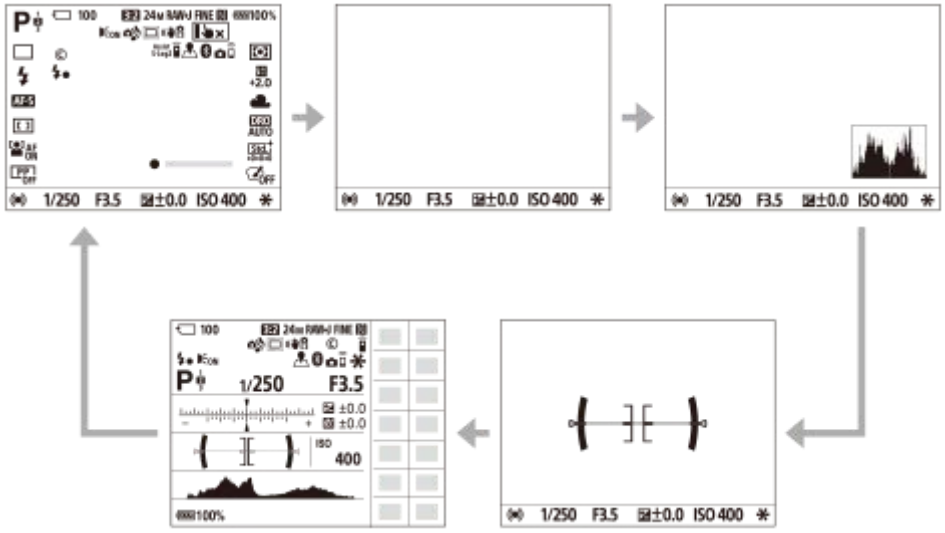

ในระหว่างการถ่ายภาพ (ช่องมองภาพ)

ระดับ → ไม่แสดงข้อมูล → ฮิสโตแกรม → ระดับ

ในระหว่างการแสดงภาพ (จอภาพ/ช่องมองภาพ)

แสดงข้อมูล → ฮิสโตแกรม → ไม่แสดงข้อมูล → แสดงข้อมูล

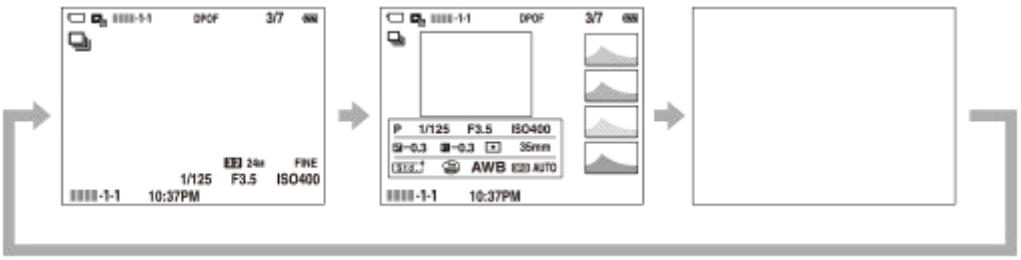

- ถ้าภาพมีบริเวณที่เปิดรับแสงมากเกินไปหรือน้อยเกินไป ส่วนที่สอดคล้องกันจะกะพริบบนการแสดงฮิสโตแกรม (การเตือนการรับแสงมากเกินไป/น้อยเกินไป)
- การตั้งค่าสำหรับการแสดงภาพสามารถใช้กับ [แสดงภาพอัตโนมัติ] ได้เช่นกัน

การแสดงฮิสโตแกรม

ฮิสโตแกรมจะแสดงการกระจายความสว่าง โดยจะแสดงถึงจำนวนของพิกเซลในค่าความสว่างต่าง ๆ ทางด้านซ้ายจะเป็นส่วนมืดและทางด้านขวาจะเป็นส่วนสว่าง
ฮิสโตแกรมจะเปลี่ยนไปตามการชดเชยระดับแสง
จุดสูงสุดที่ปลายด้านขวาหรือด้านซ้ายของฮิสโตแกรมแสดงว่าภาพมีบริเวณที่เปิดรับแสงมากเกินไปหรือน้อยเกินไปตามลำดับ ท่านไม่สามารถแก้ไขจุดต่ำหนิดังกล่าวโดยใช้คอมพิวเตอร์หลังจากถ่ายภาพแล้วได้ ทำการชดเชยระดับแสงก่อนถ่ายภาพตามความจำเป็น

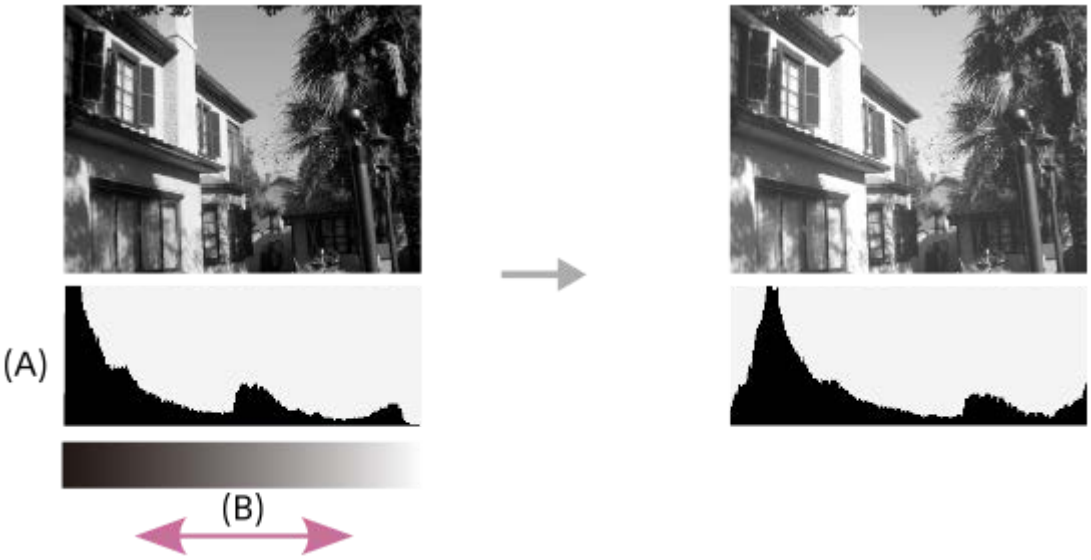

(A): จำนวนรวมพิกเซล
(B): ความสว่าง

หมายเหตุ

- หน้าจอช่องมองภาพกับหน้าจอสำหรับถ่ายภาพสามารถปรับแยกกันได้ มองผ่านช่องมองภาพ เพื่อทำการตั้งค่าการแสดงผลของช่องมองภาพ
- [ฮิสโตแกรม] จะไม่ปรากฏขึ้นขณะถ่ายภาพพาโนรามา
- ข้อมูลในการแสดงฮิสโตแกรมจะไม่ระบุภาพถ่ายสุดท้าย แต่จะเป็นข้อมูลเกี่ยวกับภาพที่แสดงบนหน้าจอ ผลลัพธ์สุดท้ายจะขึ้นอยู่กับค่ารูรับแสงและอื่น ๆ
- การแสดงฮิสโตแกรมจะมีความแตกต่างอย่างมากระหว่างการถ่ายภาพและการแสดงภาพในกรณีต่อไปนี้:
  - เมื่อใช้แฟลช
  - เมื่อถ่ายภาพวัตถุที่มีความสว่างต่ำ เช่น ภาพเวลากลางคืน
- ในโหมดภาพเคลื่อนไหว ไม่สามารถแสดง [สำหรับช่องมองภาพ] ได้

คำแนะนำ

- รายการต่อไปนี้จะไม่แสดงขึ้นในการตั้งค่าเริ่มต้น
  - ตัวแสดงกราฟิก
  - ปิดหน้าจอ
  - แสดงข้อมูลทั้งหมด (เมื่อใช้ช่องมองภาพ)

  หากต้องการเปลี่ยนโหมดแสดงหน้าจอที่เปลี่ยนเมื่อท่านกดปุ่ม DISP ให้เลือก MENU → 2 (ตั้งค่ากล้อง2) → [ปุ่ม DISP] และเปลี่ยนการตั้งค่า

หัวข้อที่เกี่ยวข้อง

- ปุ่ม DISP (จอ/ช่องมองภาพ)

4-737-300-41(1) Copyright 2018 Sony Corporation

กล้องบันทึกภาพนิ่งระบบดิจิตอล
DSC-RX100M6

ปุ่ม DISP (จอ/ช่องมองภาพ)

ให้ท่านตั้งค่าโหมดแสดงหน้าจอที่สามารถเลือกได้โดยใช้ DISP (การตั้งค่าแสดงผล) ในโหมดถ่ายภาพ

1. **MENU → (ตั้งค่ากล้อง2) → [ปุ่ม DISP] → [จอ] หรือ [ช่องมองภาพ] → ค่าที่ต้องการ → [ตกลง]**

   รายการที่มีเครื่องหมาย ✓ จะใช้งานได้

รายละเอียดรายการเมนู

ตัวแสดงกราฟิก :
แสดงข้อมูลถ่ายภาพพื้นฐาน แสดงความเร็วชัตเตอร์และค่ารูรับแสงด้วยภาพกราฟฟิก

แสดงข้อมูลทั้งหมด :
แสดงข้อมูลการบันทึกภาพ

ไม่แสดงข้อมูล :
ไม่แสดงข้อมูลถ่ายภาพ

ฮิสโตแกรม :
แสดงการกระจายของความสว่างด้วยภาพกราฟฟิก

ระดับ :
แสดงว่ากล้องอยู่ในแนวระดับหรือไม่ ทั้งในแนวหน้า-หลัง **(A)** และแนวนอน **(B)** เมื่อผลิตภัณฑ์ได้ระดับกับแนวใดแนวหนึ่ง ตัวแสดงสถานะจะเปลี่ยนเป็นสีเขียว

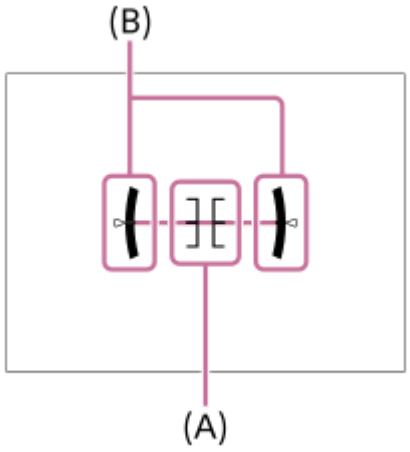

สำหรับช่องมองภาพ*:
แสดงข้อมูลการถ่ายภาพบนจอภาพเท่านั้น ไม่แสดงวัตถุ การตั้งค่านี้เป็นการตั้งค่าแสดงผลสำหรับการถ่ายภาพด้วยช่องมองภาพ

ปิดหน้าจอ*:
ปิดจอภาพทุกครั้งเมื่อถ่ายภาพ ท่านสามารถใช้จอภาพได้เมื่อเปิดดูภาพหรือใช้งาน MENU การตั้งค่านี้เป็นการตั้งค่าแสดงผลสำหรับการถ่ายภาพด้วยช่องมองภาพ

* โหมดหน้าจอเหล่านี้จะใช้ได้เฉพาะในการตั้งค่าสำหรับ [จอ] เท่านั้น

หมายเหตุ

- หากท่านเอียงผลิตภัณฑ์ไปด้านหน้าหรือด้านหลังอย่างมาก ความคลาดเคลื่อนในแนวระดับจะมากขึ้นด้วย
- ผลิตภัณฑ์อาจมีขอบเขตของความคลาดเคลื่อนเกือบถึง ±1° แม้ว่าจะได้ทำการแก้ไขความเอียงตามแนวระดับแล้วก็ตาม

หัวข้อที่เกี่ยวข้อง

- การสลับการแสดงผลบนหน้าจอ (ขณะถ่ายภาพ/ในระหว่างที่ดูภาพ)

4-737-300-41(1) Copyright 2018 Sony Corporation

กล้องบันทึกภาพนิ่งระบบดิจิตอล
DSC-RX100M6

การตรวจสอบกล้องและรายการที่ให้มาด้วย

ตัวเลขในเครื่องหมายวงเล็บแสดงถึงจำนวนชิ้น

- กล้อง (1)
- สายไฟ (1)
  (ให้มาด้วยในบางประเทศ/ภูมิภาค)

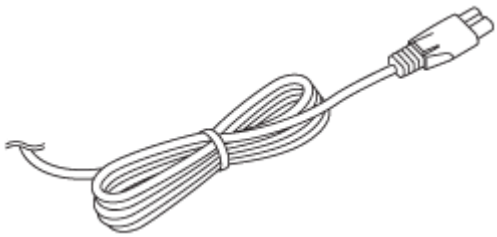

- แบตเตอรี่แบบชาร์จใหม่ได้ NP-BX1 (1)

- สายไมโคร USB (1)

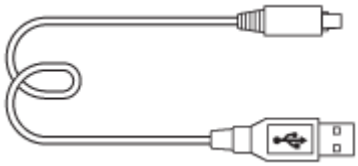

- อะแดปเตอร์ AC (1)
  รูปทรงของอะแดปเตอร์ AC อาจแตกต่างกัน ทั้งนี้ขึ้นอยู่กับประเทศ/ภูมิภาค
- สายร้อยข้อมือ (1)

- ตัวต่อสายสะพาย (2)

- คำแนะนำการใช้งาน (1)
- คู่มืออ้างอิง (1)
- Wi-Fi Connection/One-touch (NFC) Guide (1)

4-737-300-41(1) Copyright 2018 Sony Corporation

กล้องบันทึกภาพนิ่งระบบดิจิตอล
DSC-RX100M6

การใส่/การถอดแบตเตอรี่

1 เปิดฝาปิดช่องใส่แบตเตอรี่/การ์ดหน่วยความจำ

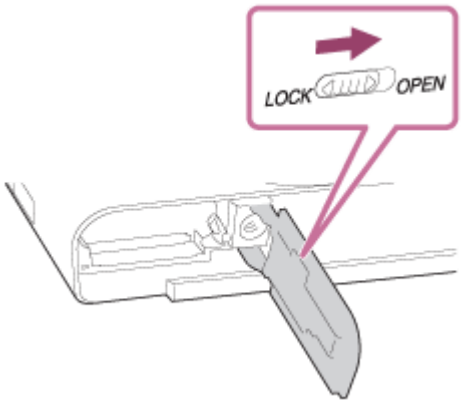

2 ใส่ก้อนแบตเตอรี่โดยที่ยังกดก้านล็อค (A) ด้วยปลายแบตเตอรี่ จนกว่าแบตเตอรี่จะล็อคเข้าที่

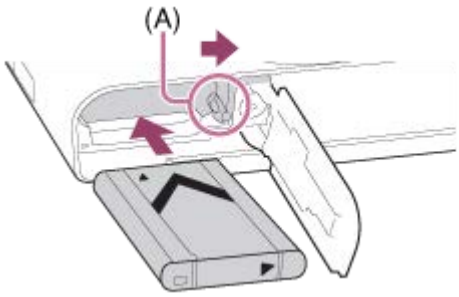

3 ปิดฝาปิด

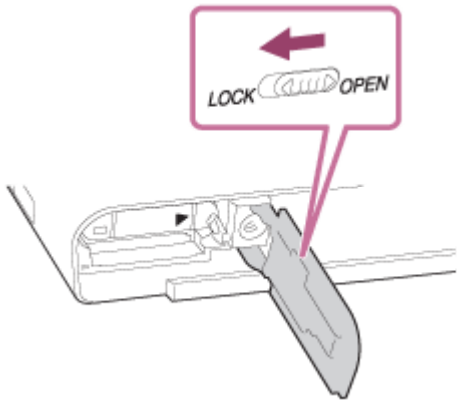

เมื่อต้องการถอดแบตเตอรี่

ตรวจสอบให้แน่ใจว่าไฟแสดงสถานะการเข้าถึงไม่ติดสว่างอยู่ และปิดกล้อง จากนั้น เลื่อนก้านล็อค **(A)** แล้วนำแบตเตอรี่ออกมา ระวังอย่าทำแบตเตอรี่หล่น

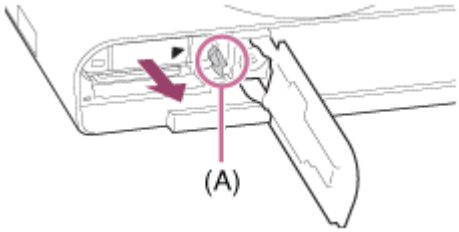

4-737-300-41(1) Copyright 2018 Sony Corporation

กล้องบันทึกภาพนิ่งระบบดิจิตอล
DSC-RX100M6

การชาร์จแบตเตอรี่ขณะที่แบตเตอรี่ใส่อยู่ในกล้อง

1 ปิดสวิตช์ผลิตภัณฑ์

2 เชื่อมต่อกล้องที่มีแบตเตอรี่ใส่อยู่กับอะแดปเตอร์ AC (ที่ให้มาด้วย) ด้วยสายไมโคร USB (ที่ให้มาด้วย) และเสียบอะแดปเตอร์ AC กับเต้ารับติดผนัง

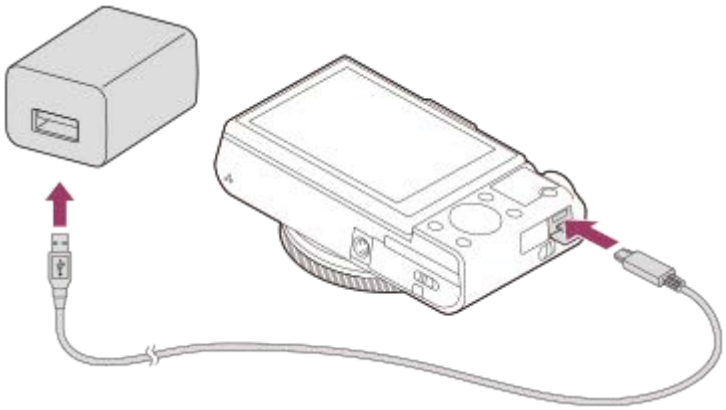

ไฟชาร์จที่กล้อง (สีส้ม)
ติดสว่าง: กำลังชาร์จ
ดับ: ชาร์จเสร็จแล้ว
กะพริบ: การชาร์จเกิดข้อผิดพลาดหรือการชาร์จหยุดชั่วคราว เนื่องจากกล้องไม่อยู่ในช่วงอุณหภูมิที่เหมาะสม

- เวลาในการชาร์จ (ชาร์จเต็ม): เวลาในการชาร์จคือประมาณ 150 นาที
- เวลาในการชาร์จข้างต้นคือเวลาสำหรับกรณีที่ชาร์จแบตเตอรี่ซึ่งไม่มีประจุเลยที่อุณหภูมิ 25 °C การชาร์จอาจใช้เวลานานกว่านี้ขึ้นอยู่กับเงื่อนไขหรือสถานการณ์การใช้งาน
- ไฟชาร์จจะดับ เมื่อการชาร์จเสร็จสมบูรณ์
- หากไฟชาร์จสว่างขึ้นแล้วดับลงทันที แสดงว่าแบตเตอรี่ชาร์จเต็มแล้ว

หมายเหตุ

- ถ้าไฟชาร์จกะพริบเมื่อไม่ได้ชาร์จแบตเตอรี่จนเต็ม ให้ถอดแบตเตอรี่ออกหรือถอดสาย USB ออกจากกล้องและใส่กลับเข้าไปใหม่เพื่อชาร์จอีกครั้ง
- หากไฟชาร์จบนกล้องกะพริบเมื่อเสียบอะแดปเตอร์ AC กับเต้ารับติดผนัง แสดงว่าการชาร์จหยุดชั่วคราวเนื่องจากอุณหภูมิสูงกว่าช่วงที่แนะนำ เมื่ออุณหภูมิลดลงถึงช่วงที่เหมาะสม การชาร์จจะดำเนินต่อ ขอแนะนำให้ทำการชาร์จก้อนแบตเตอรี่ที่อุณหภูมิแวดล้อม 10°C ถึง 30°C
- ใช้เต้ารับติดผนังที่อยู่ใกล้เคียงเมื่อใช้อะแดปเตอร์ AC/เครื่องชาร์จแบตเตอรี่ หากมีการทำงานผิดพลาดใด ๆ เกิดขึ้นระหว่างการใช้ผลิตภัณฑ์นี้ ให้ถอดปลั๊กออกจากเต้ารับติดผนังทันที เพื่อหยุดการเชื่อมต่อกับแหล่งจ่ายไฟฟ้า
  หากท่านใช้ผลิตภัณฑ์ที่มีไฟชาร์จ โปรดทราบว่าผลิตภัณฑ์ไม่ได้หยุดการเชื่อมต่อกับแหล่งจ่ายไฟฟ้าแม้เมื่อไฟชาร์จดับลง
- หากเปิดสวิตช์กล้อง จะมีการจ่ายกระแสไฟจากเต้ารับติดผนัง จากนั้นก็จะสามารถใช้งานกล้องได้ แต่แบตเตอรี่จะไม่ชาร์จไฟ
- กรณีที่ใช้แบตเตอรี่ที่เพิ่งซื้อมาใหม่หรือแบตเตอรี่ที่ไม่ได้ใช้งานเป็นเวลานาน ไฟชาร์จอาจกะพริบถี่ๆ ขณะกำลังชาร์จแบตเตอรี่ หากเกิดเหตุการณ์เช่นนี้ขึ้น ให้ถอดแบตเตอรี่หรือถอดสาย USB ออกจากกล้อง และใส่กลับเข้าไปใหม่เพื่อชาร์จอีกครั้ง
- อย่าชาร์จก้อนแบตเตอรี่ต่อเนื่องหรือชาร์จซ้ำๆ โดยไม่ใช้งานแบตเตอรี่เมื่อชาร์จเต็มแล้วหรือใกล้จะเต็มแล้ว การทำเช่นนี้อาจทำให้แบตเตอรี่มีประสิทธิภาพเสื่อมลง
- เมื่อสิ้นสุดการชาร์จ ถอดอะแดปเตอร์ AC ออกจากเต้ารับติดผนัง
- แน่ใจว่าได้ใช้แบตเตอรี่ สายไมโคร USB (ที่ให้มาด้วย) และอะแดปเตอร์ AC (ที่ให้มาด้วย) ที่เป็นของแท้ของ Sony เท่านั้น

หัวข้อที่เกี่ยวข้อง

- หมายเหตุเกี่ยวกับแบตเตอรี่
- หมายเหตุเกี่ยวกับการชาร์จแบตเตอรี่
- การใช้อะแดปเตอร์ AC/เครื่องชาร์จแบตเตอรี่ในต่างประเทศ

4-737-300-41(1) Copyright 2018 Sony Corporation

กล้องบันทึกภาพนิ่งระบบดิจิตอล
DSC-RX100M6

การชาร์จโดยเชื่อมต่อกับเครื่องคอมพิวเตอร์

สามารถชาร์จก้อนแบตเตอรี่ได้โดยต่อกล้องเข้ากับเครื่องคอมพิวเตอร์ด้วยสายไมโคร USB

1 ปิดสวิตช์ผลิตภัณฑ์ และเชื่อมต่อกับขั้วต่อ USB ของเครื่องคอมพิวเตอร์

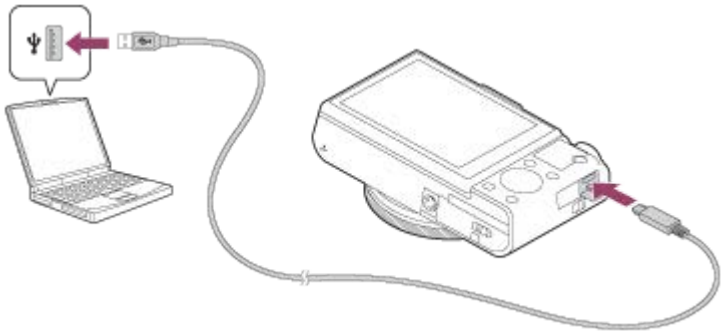

หมายเหตุ

- ถ้าหากผลิตภัณฑ์ต่ออยู่กับเครื่องคอมพิวเตอร์แบบวางตักที่ไม่ได้ต่ออยู่กับแหล่งจ่ายไฟฟ้า ระดับแบตเตอรี่ของคอมพิวเตอร์จะลดลง อย่าปล่อยให้ผลิตภัณฑ์เชื่อมต่อกับคอมพิวเตอร์แล็ปท็อปเป็นระยะเวลานาน
- อย่าเปิด/ปิด หรือรีสตาร์ทเครื่องคอมพิวเตอร์ หรือปลุกคอมพิวเตอร์ให้ตื่นจากโหมดหลับขณะที่มีการเชื่อมต่อ USB ระหว่างกล้องกับเครื่องคอมพิวเตอร์แล้ว การกระทำดังกล่าวอาจจะทำให้เกิดความเสียหายได้ ก่อนเปิด/ปิด หรือรีสตาร์ทเครื่องคอมพิวเตอร์ หรือปลุกคอมพิวเตอร์ให้ตื่นจากโหมดหลับ ให้ถอดกล้องออกจากเครื่องคอมพิวเตอร์ก่อน
- ไม่สามารถรับประกันการทำงานอย่างถูกต้องกับคอมพิวเตอร์ทุกชนิดได้
- ไม่สามารถรับประกันการชาร์จกับคอมพิวเตอร์แบบสั่งประกอบ คอมพิวเตอร์ดัดแปลง หรือคอมพิวเตอร์ที่เชื่อมต่อผ่านฮับ USB
- กล้องอาจไม่ทำงานอย่างถูกต้องเมื่อใช้อุปกรณ์ USB อื่นในเวลาเดียวกัน

หัวข้อที่เกี่ยวข้อง

- หมายเหตุเกี่ยวกับแบตเตอรี่
- หมายเหตุเกี่ยวกับการชาร์จแบตเตอรี่

4-737-300-41(1) Copyright 2018 Sony Corporation

กล้องบันทึกภาพนิ่งระบบดิจิตอล
DSC-RX100M6

อายุการใช้งานแบตเตอรี่และจำนวนภาพที่บันทึกได้

		อายุการใช้งานแบตเตอรี่	จำนวนภาพ
ถ่ายภาพ (ภาพนิ่ง)	โหมดหน้าจอ	—	ประมาณ 240 ภาพ
			ประมาณ 310 ภาพ (ปิดหน้าจออัตโนมัติ (2 วินาที))
	โหมดช่องมองภาพ	—	ประมาณ 220 ภาพ
การถ่ายภาพจริง (ภาพเคลื่อนไหว)	โหมดหน้าจอ	ประมาณ 40 นาที	—
	โหมดช่องมองภาพ	ประมาณ 40 นาที	—
การถ่ายภาพต่อเนื่อง (ภาพเคลื่อนไหว)	โหมดหน้าจอ	ประมาณ 75 นาที	—
	โหมดช่องมองภาพ	ประมาณ 70 นาที	—

หมายเหตุ

- อายุการใช้งานแบตเตอรี่และจำนวนภาพที่สามารถบันทึกได้ข้างต้นเป็นค่าโดยประมาณสำหรับกรณีที่ชาร์จแบตเตอรี่จนเต็ม อายุการใช้งานแบตเตอรี่และจำนวนภาพอาจลดลงตามเงื่อนไขการใช้งาน
- อายุการใช้งานแบตเตอรี่และจำนวนภาพที่สามารถบันทึกได้เป็นการประมาณค่าจากการถ่ายภาพตามการตั้งค่าเริ่มต้นภายใต้เงื่อนไขต่อไปนี้
  - ใช้งานแบตเตอรี่ในอุณหภูมิแวดล้อม 25 °C
  - การใช้การ์ดหน่วยความจำ Sony SDXC (U3) (แยกจำหน่าย)
- จำนวน “ถ่ายภาพ (ภาพนิ่ง)” เป็นไปตามมาตรฐาน CIPA สำหรับการถ่ายภาพภายใต้เงื่อนไขต่อไปนี้:
  (CIPA: Camera & Imaging Products Association)
  - ถ่ายหนึ่งภาพทุกๆ 30 วินาที
  - เปิดและปิดสวิตช์กล้องหนึ่งครั้งเมื่อถ่ายภาพทุกสิบครั้ง
  - แฟลชติดหนึ่งครั้งเมื่อถ่ายภาพทุกสองภาพ
  - มีการสลับการซูมระหว่างด้าน W และ T
- จำนวนนาทีที่บันทึกภาพเคลื่อนไหวได้เป็นไปตามมาตรฐาน CIPA สำหรับการถ่ายภาพภายใต้เงื่อนไขต่อไปนี้:
  - คุณภาพของภาพถูกตั้งไว้ที่ XAVC S HD 60p 50M /50p 50M
  - การถ่ายภาพจริง (ภาพเคลื่อนไหว): อายุการใช้งานแบตเตอรี่ขึ้นอยู่กับการถ่ายภาพ การซูม การอยู่ในสถานะพร้อมถ่ายภาพ การเปิด/ปิด ฯลฯ ซ้ำๆ กันหลายครั้ง
  - การถ่ายภาพต่อเนื่อง (ภาพเคลื่อนไหว): อายุการใช้งานแบตเตอรี่จะขึ้นอยู่กับการถ่ายภาพไม่หยุดจนครบจำนวนสูงสุด (29 นาที) แล้วถ่ายภาพต่อโดยกดปุ่ม MOVIE (ภาพเคลื่อนไหว) อีกครั้ง ฟังก์ชั่นอื่นๆ เช่น การซูม จะไม่ทำงาน

4-737-300-41(1) Copyright 2018 Sony Corporation

กล้องบันทึกภาพนิ่งระบบดิจิตอล
DSC-RX100M6

การชาร์จไฟจากเต้ารับติดผนัง

ใช้อะแดปเตอร์ AC ที่ให้มาพร้อมกับกล้อง เพื่อถ่ายภาพและดูภาพ ในขณะได้รับกระแสไฟจากเต้ารับติดผนัง วิธีนี้จะช่วยประหยัดพลังงานแบตเตอรี่ของกล้องได้

1. **ใส่ก้อนแบตเตอรี่ลงในกล้อง**
2. **เชื่อมต่อกล้องกับเต้ารับติดผนังด้วยสายไมโคร USB (ที่ให้มาด้วย) และอะแดปเตอร์ AC (ที่ให้มาด้วย)**

หมายเหตุ

- กล้องจะไม่เปิดใช้งานถ้าไม่มีแบตเตอรี่เหลืออยู่ ใส่แบตเตอร์ที่ชาร์จมาอย่างเพียงพอลงในกล้อง
- หากท่านใช้กล้องขณะที่กำลังจ่ายไฟจากเต้ารับติดผนัง ตรวจสอบให้แน่ใจว่าไอคอนที่แสดงว่ากำลังจ่ายไฟผ่าน USB ( ) แสดงอยู่บนจอภาพ
- อย่าถอดแบตเตอรี่ออกขณะที่กำลังชาร์จไฟจากเต้ารับติดผนัง ถ้าท่านถอดแบตเตอรี่ออก กล้องจะปิด
- อย่าถอดแบตเตอรี่ออกขณะที่ไฟแสดงสถานะการเข้าถึงติดสว่าง ข้อมูลในการ์ดหน่วยความจำอาจได้รับความเสียหาย
- หากกล้องยังคงเปิดอยู่ แบตเตอรี่จะไม่ชาร์จไฟ แม้ว่าจะเชื่อมต่อกล้องกับอะแดปเตอร์ AC
- ในบางสถานการณ์ อาจมีการจ่ายพลังงานเสริมจากแบตเตอรี่แม้ว่าท่านจะใช้อะแดปเตอร์ AC อยู่ก็ตาม
- อย่าถอดสายไมโคร USB ออกขณะที่กำลังชาร์จไฟจากเต้ารับติดผนัง ก่อนจะถอดสายไมโคร USB ออกให้ปิดสวิตช์กล้องก่อน
- ระยะเวลาบันทึกภาพต่อเนื่องอาจสั้นลงขณะที่จ่ายพลังงานจากเต้ารับติดผนัง ทั้งนี้ขึ้นอยู่กับอุณหภูมิกล้องและแบตเตอรี่
- เมื่อใช้ที่ชาร์จแบบพกพาเป็นแหล่งพลังงาน ให้ตรวจสอบว่าได้ชาร์จที่ชาร์จจนเต็มแล้วก่อนใช้งาน และควรระมัดระวังพลังงานที่เหลืออยู่ในที่ชาร์จแบบพกพาก่อนใช้งานด้วย

4-737-300-41(1) Copyright 2018 Sony Corporation

กล้องบันทึกภาพนิ่งระบบดิจิตอล
DSC-RX100M6

หมายเหตุเกี่ยวกับแบตเตอรี่

หมายเหตุเกี่ยวกับการใช้แบตเตอรี่

- ให้ใช้เฉพาะแบตเตอรี่ที่ระบุไว้สำหรับผลิตภัณฑ์นี้เท่านั้น
- ตัวแสดงปริมาณแบตเตอรี่อาจแสดงปริมาณไม่ถูกต้องภายใต้สภาพการใช้งานหรือสภาวะแวดล้อมบางอย่าง
- อย่าให้แบตเตอรี่เปียกน้ำ แบตเตอรี่ไม่กันน้ำ
- อย่าวางแบตเตอรี่ไว้ในสถานที่ซึ่งมีอุณหภูมิสูงมาก เช่น ในรถยนต์หรือถูกแสงแดดส่องถึงโดยตรง

การชาร์จแบตเตอรี่

- ทำการชาร์จแบตเตอรี่ (ที่ให้มาด้วย) ก่อนเริ่มใช้งานผลิตภัณฑ์ครั้งแรก
- แบตเตอรี่ที่ชาร์จไว้จะค่อยๆ คลายประจุทีละน้อย แม้เมื่อไม่ได้ใช้งาน ชาร์จแบตเตอรี่ก่อนใช้งานผลิตภัณฑ์ในแต่ละครั้งเพื่อที่ท่านจะได้ไม่พลาดโอกาสในการถ่ายภาพ
- ห้ามใช้แบตเตอรี่อื่นนอกเหนือไปจากที่ระบุไว้ว่าให้ใช้สำหรับผลิตภัณฑ์นี้ มิฉะนั้นอาจทำให้เกิดการรั่วไหล ความร้อนสูงเกิน การระเบิด ไฟฟ้าช็อต แผลไหม้ หรืออาการบาดเจ็บอื่น ๆ ได้
- ถ้าไฟ charge กะพริบเมื่อไม่ได้ชาร์จแบตเตอรี่จนเต็ม ให้ถอดแบตเตอรี่ออกหรือถอดสาย USB ออกจากกล้องและใส่กลับเข้าไปใหม่เพื่อชาร์จอีกครั้ง
- ขอแนะนำให้ชาร์จแบตเตอรี่ที่อุณหภูมิแวดล้อมระหว่าง 10 °C ถึง 30 °C อาจจะชาร์จแบตเตอรี่ได้ไม่เต็มที่ภายใต้อุณหภูมินอกเหนือจากช่วงนี้
- เมื่อท่านเชื่อมต่อผลิตภัณฑ์นี้กับคอมพิวเตอร์แล็ปท็อปที่ไม่ได้เชื่อมต่อกับแหล่งจ่ายไฟ แบตเตอรี่ของแล็ปท็อปอาจลดลง อย่าชาร์จผลิตภัณฑ์นี้กับคอมพิวเตอร์แล็ปท็อปนานเกินไป
- อย่าเปิด/รีสตาร์ทคอมพิวเตอร์ ปลุกคอมพิวเตอร์ให้ตื่นจากโหมดสลีป หรือปิดคอมพิวเตอร์ขณะที่ผลิตภัณฑ์นี้กำลังเชื่อมต่ออยู่กับคอมพิวเตอร์ด้วยสาย USB การกระทำดังกล่าวอาจจะทำให้ผลิตภัณฑ์นี้เกิดความเสียหายได้ ตัดการเชื่อมต่อผลิตภัณฑ์จากคอมพิวเตอร์ก่อนดำเนินการตามข้างต้น
- เราไม่รับประกันการชาร์จกรณีที่ท่านใช้คอมพิวเตอร์ที่ประกอบเองหรือที่ถูกดัดแปลง
- เมื่อทำการชาร์จเสร็จแล้ว ให้ถอดอะแดปเตอร์ AC ออกจากเต้ารับติดผนัง หรือถอดสาย USB ออกจากกล้อง หากไม่ปฏิบัติตามขั้นตอนนี้อาจทำให้แบตเตอรี่มีอายุการใช้งานสั้นลง

ตัวแสดงปริมาณแบตเตอรี่

- ตัวแสดงปริมาณแบตเตอรี่ปรากฏบนหน้าจอ

A: แบตเตอรี่สูง
B: แบตเตอรี่หมด

- ใช้เวลาประมาณหนึ่งนาทีกว่าที่ตัวแสดงปริมาณแบตเตอรี่จะปรากฏอย่างถูกต้อง
- ตัวแสดงปริมาณแบตเตอรี่อาจแสดงปริมาณไม่ถูกต้องภายใต้สภาพการใช้งานหรือสภาวะแวดล้อมบางอย่าง
- ถ้าท่านไม่ใช้งานผลิตภัณฑ์เป็นระยะเวลาหนึ่งขณะเปิดสวิตช์ไว้ ผลิตภัณฑ์จะปิดเองอัตโนมัติ (ฟังก์ชั่นปิดสวิตช์อัตโนมัติ)
- ถ้าปริมาณแบตเตอรี่ไม่ปรากฏขึ้นบนหน้าจอ ให้กดปุ่ม DISP (การตั้งค่าแสดงผล) เพื่อแสดงปริมาณแบตเตอรี่

เวลาในการชาร์จ (ชาร์จเต็ม)

เวลาในการชาร์จคือประมาณ 150 นาที เมื่อใช้อะแดปเตอร์ AC (ที่ให้มาด้วย)
เวลาในการชาร์จข้างต้นคือเวลาสำหรับกรณีที่ชาร์จแบตเตอรี่ซึ่งไม่มีประจุเลยที่อุณหภูมิ 25 °C การชาร์จอาจใช้เวลานานกว่านี้ขึ้นอยู่กับเงื่อนไขหรือสถานการณ์การใช้งาน

การใช้งานแบตเตอรี่อย่างมีประสิทธิภาพ

- ประสิทธิภาพของแบตเตอรี่จะลดลงในสภาพแวดล้อมที่มีอุณหภูมิต่ำ ดังนั้นในที่เย็น ระยะเวลาใช้งานของแบตเตอรี่จะสั้นลง เพื่อให้แน่ใจว่าแบตเตอรี่จะใช้งานได้นาน ขอแนะนำให้พกแบตเตอรี่ติดตัวไว้ในกระเป๋าที่ชิดกับร่างกายของท่านเพื่อให้แบตเตอรี่อุ่น และใส่แบตเตอรี่เข้าในผลิตภัณฑ์ทันทีก่อนเริ่มถ่ายภาพ ระวังการลัดวงจรไฟฟ้า หากมีวัตถุโลหะ เช่น กุญแจ อยู่ในกระเป๋าของท่าน
- ประจุแบตเตอรี่อาจหมดอย่างรวดเร็วถ้าท่านใช้แฟลชหรือถ่ายภาพต่อเนื่องบ่อยครั้ง เปิด/ปิดกล้องบ่อยครั้ง หรือตั้งค่าจอภาพให้สว่างมาก
- ขอแนะนำให้เตรียมแบตเตอรี่สำรองและทดลองถ่ายภาพก่อนถ่ายภาพจริง
- ถ้าขั้วแบตเตอรี่สกปรก ท่านอาจไม่สามารถเปิดผลิตภัณฑ์ หรือแบตเตอรี่อาจไม่ชาร์จอย่างถูกต้อง ในกรณีนี้ ให้ทำความสะอาดแบตเตอรี่โดยเช็ดฝุ่นออกเบาๆ ด้วยผ้านุ่ม หรือก้านสำลี

วิธีการเก็บรักษาแบตเตอรี่

เพื่อคงการทำงานของแบตเตอรี่ ให้ชาร์จแบตเตอรี่และคลายประจุแบตเตอรี่ในกล้องจนหมดอย่างน้อยปีละครั้งก่อนจัดเก็บ หลังจากถอดแบตเตอรี่ออกจากกล้องแล้ว ให้เก็บแบตเตอรี่ในที่เย็นและแห้ง

อายุการใช้งานแบตเตอรี่

- แบตเตอรี่มีอายุการใช้งานที่จำกัด ถ้าท่านใช้แบตเตอรี่ก้อนเดิมซ้ำๆ กัน หรือใช้แบตเตอรี่ก้อนเดิมเป็นเวลานาน ความจุของแบตเตอรี่จะค่อยๆ ลดลง ถ้าระยะเวลาที่เหลืออยู่ของแบตเตอรี่ลดสั้นลงอย่างมาก อาจถึงเวลาที่ต้องเปลี่ยนไปใช้แบตเตอรี่ก้อนใหม่
- อายุการใช้งานแบตเตอรี่จะแตกต่างกันขึ้นอยู่กับวิธีจัดเก็บและสภาพการใช้งาน รวมทั้งสภาพแวดล้อมขณะใช้แบตเตอรี่ด้วย

4-737-300-41(1) Copyright 2018 Sony Corporation

กล้องบันทึกภาพนิ่งระบบดิจิตอล
DSC-RX100M6

หมายเหตุเกี่ยวกับการชาร์จแบตเตอรี่

- อะแดปเตอร์ AC ที่ให้มาด้วย เป็นรุ่นที่ใช้งานกับผลิตภัณฑ์นี้เท่านั้น อย่าเชื่อมต่อเข้ากับอุปกรณ์อิเล็กทรอนิกส์อื่นๆ การกระทำดังกล่าวอาจจะทำให้เกิดความเสียหายได้
- ใช้อะแดปเตอร์ AC ของแท้ของ Sony เท่านั้น
- ถ้าหากไฟชาร์จของผลิตภัณฑ์กะพริบขณะกำลังชาร์จ ให้ถอดแบตเตอรี่ที่กำลังชาร์จออก แล้วใส่แบตเตอรี่ก้อนเดิมนั้นเข้าไปในผลิตภัณฑ์อย่างแน่นหนา ถ้าหากไฟชาร์จกะพริบอีกครั้ง อาจจะแสดงว่าแบตเตอรี่เกิดข้อผิดพลาด หรือท่านได้ใส่แบตเตอรี่ชนิดอื่นนอกเหนือจากชนิดที่ระบุ ตรวจสอบว่าแบตเตอรี่เป็นชนิดที่กำหนดหรือไม่
ถ้าหากแบตเตอรี่เป็นชนิดที่ระบุ ให้ถอดแบตเตอรี่ออก แล้วเปลี่ยนเป็นก้อนใหม่หรือก้อนอื่น พร้อมทั้งตรวจสอบว่าแบตเตอรี่ที่เพิ่งใส่เข้าไปนั้นชาร์จได้อย่างถูกต้องหรือไม่ ถ้าแบตเตอรี่ที่เพิ่งใส่เข้าไปชาร์จอย่างถูกต้อง แสดงว่าแบตเตอรี่ก้อนที่ใส่ก่อนหน้านี้อาจชำรุด
- ถ้าหากไฟชาร์จกะพริบถึงแม้อะแดปเตอร์ ACต่ออยู่กับผลิตภัณฑ์และเต้ารับติดผนัง แสดงว่าการชาร์จยุติชั่วคราวและอยู่ในสถานะเตรียมพร้อม การชาร์จจะหยุดและเข้าสู่สถานะเตรียมพร้อมโดยอัตโนมัติเมื่ออุณหภูมิอยู่นอกเหนือช่วงอุณหภูมิใช้งานที่แนะนำ เมื่ออุณหภูมิกลับคืนสู่ช่วงที่เหมาะสม การชาร์จจะดำเนินต่อ และไฟชาร์จจะติดอีกครั้ง ขอแนะนำให้ทำการชาร์จแบตเตอรี่ที่อุณหภูมิแวดล้อม 10°C ถึง 30°C

4-737-300-41(1) Copyright 2018 Sony Corporation

กล้องบันทึกภาพนิ่งระบบดิจิตอล
DSC-RX100M6

การใส่/การถอดการ์ดหน่วยความจำ

อธิบายวิธีการใส่การ์ดหน่วยความจำ (แยกจำหน่าย) ลงในผลิตภัณฑ์

1 เปิดฝาปิดช่องใส่แบตเตอรี่/การ์ดหน่วยความจำ

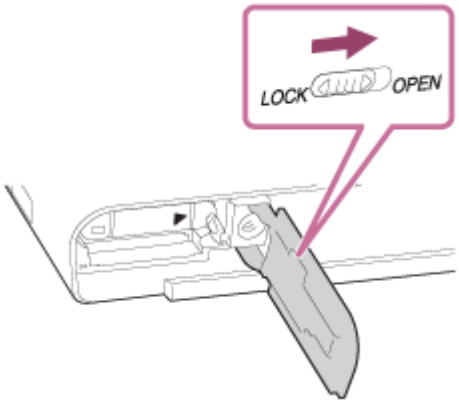

2 ใส่การ์ดหน่วยความจำ

- ให้ใส่การ์ดหน่วยความจำจนคลิกเข้าที่โดยหันมุมบากของการ์ดตามทิศทางที่แสดงในรูป ใส่การ์ดหน่วยความจำให้ถูกต้อง มิฉะนั้นอาจทำให้การทำงานผิดปกติได้

3 ปิดฝาปิด

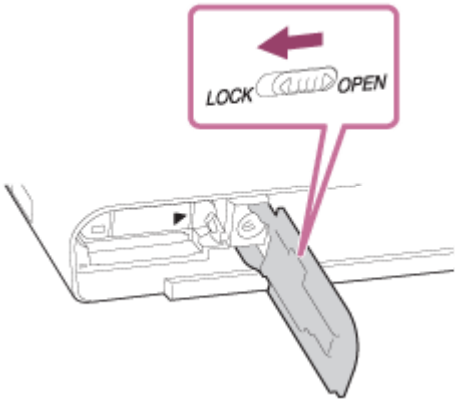

คำแนะนำ

- เมื่อท่านใช้การ์ดหน่วยความจำกับกล้องนี้เป็นครั้งแรก ขอแนะนำให้ฟอร์แมตการ์ดในกล้อง เพื่อให้การ์ดหน่วยความจำมีประสิทธิภาพที่คงที่มากยิ่งขึ้น

เมื่อต้องการถอดการ์ดหน่วยความจำ

เปิดฝาปิดการ์ดหน่วยความจำและตรวจสอบให้แน่ใจว่าไฟแสดงสถานะการเข้าถึง **(A)** ไม่ติดสว่าง จากนั้นกดการ์ดหน่วยความจำเบา ๆ หนึ่งครั้ง เพื่อนำการ์ดออก

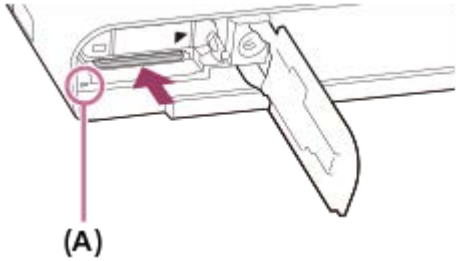

หัวข้อที่เกี่ยวข้อง

- การ์ดหน่วยความจำที่สามารถใช้ได้
- หมายเหตุเกี่ยวกับการ์ดหน่วยความจำ
- ฟอร์แมต

4-737-300-41(1) Copyright 2018 Sony Corporation

กล้องบันทึกภาพนิ่งระบบดิจิตอล
DSC-RX100M6

การ์ดหน่วยความจำที่สามารถใช้ได้

เมื่อใช้การ์ดหน่วยความจำ microSD หรือสื่อ Memory Stick Micro กับกล้องนี้ ตรวจสอบให้แน่ใจว่าได้ใช้ตัวแปลงที่เหมาะสมแล้ว

การ์ดหน่วยความจำ SD

รูปแบบการบันทึก		การ์ดหน่วยความจำที่รองรับ
ภาพนิ่ง		การ์ด SD/SDHC/SDXC
AVCHD		การ์ด SD/SDHC/SDXC (Class 4 หรือเร็วกว่า หรือ U1 หรือเร็วกว่า)
XAVC S	**4K 60Mbps* HD 50Mbps หรือต่ำกว่า* HD 60Mbps**	การ์ด SDHC/SDXC (Class 10, หรือ U1 หรือเร็วกว่า)
	4K 100Mbps* HD 100Mbps	การ์ด SDHC/SDXC (U3)
	อัตราเฟรมสูง*	การ์ด SDHC/SDXC (Class 10, หรือ U1 หรือเร็วกว่า)

* รวมถึงเมื่อบันทึกภาพเคลื่อนไหวพร็อกซี่ในเวลาเดียวกัน

สื่อ Memory Stick

รูปแบบการบันทึก		การ์ดหน่วยความจำที่รองรับ
ภาพนิ่ง		Memory Stick PRO Duo/ Memory Stick PRO-HG Duo
AVCHD		Memory Stick PRO Duo (Mark 2)/ Memory Stick PRO-HG Duo
XAVC S	**4K 60Mbps* HD 50Mbps หรือต่ำกว่า* HD 60Mbps**	Memory Stick PRO-HG Duo
	4K 100Mbps* HD 100Mbps	—
	อัตราเฟรมสูง*	Memory Stick PRO-HG Duo

* รวมถึงเมื่อบันทึกภาพเคลื่อนไหวพร็อกซี่ในเวลาเดียวกัน

หมายเหตุ

- เมื่อใช้การ์ดหน่วยความจำ SDHC ในการบันทึกภาพเคลื่อนไหว XAVC S เป็นเวลานานๆ กล้องจะแบ่งภาพเคลื่อนไหวที่บันทึกออกเป็นไฟล์ขนาด 4 GB ท่านสามารถจัดการไฟล์ที่แบ่งนี้ให้เป็นไฟล์เดียวได้โดยนำเข้าไฟล์เหล่านั้นลงในคอมพิวเตอร์โดยใช้ PlayMemories Home
- ชาร์จแบตเตอรี่ให้เต็มก่อนที่จะพยายามกู้ไฟล์ฐานข้อมูลบนการ์ดหน่วยความจำ

หัวข้อที่เกี่ยวข้อง

- หมายเหตุเกี่ยวกับการ์ดหน่วยความจำ
- จำนวนภาพที่บันทึกได้
- ระยะเวลาที่บันทึกได้ของภาพเคลื่อนไหว

4-737-300-41(1) Copyright 2018 Sony Corporation

หมายเหตุเกี่ยวกับการ์ดหน่วยความจำ

- ถ้าท่านถ่ายภาพและลบภาพซ้ำๆ กันเป็นเวลานาน ข้อมูลในไฟล์ในการ์ดหน่วยความจำจะกระจัดกระจายและการบันทึกภาพเคลื่อนไหวอาจหยุดชะงักระหว่างการถ่ายภาพ ในกรณีนี้ให้บันทึกภาพของท่านลงในเครื่องคอมพิวเตอร์หรือที่เก็บข้อมูลอื่น จากนั้นสั่งงาน [ฟอร์แมต] ด้วยกล้อง
- ห้ามถอดแบตเตอรี่หรือการ์ดหน่วยความจำ หรือปิดสวิตช์กล้อง ขณะที่ไฟแสดงสถานะการเข้าถึงติดสว่างอยู่ เพราะอาจทำให้ข้อมูลในการ์ดหน่วยความจำเสียหายได้
- อย่าลืมสำรองข้อมูลไว้เพื่อเป็นการป้องกัน
- ไม่รับประกันว่าการ์ดหน่วยความจำทั้งหมดจะทำงานได้อย่างถูกต้อง
- ภาพที่บันทึกในการ์ดหน่วยความจำ SDXC ไม่สามารถนำเข้าหรือเปิดดูบนคอมพิวเตอร์หรืออุปกรณ์ AV ที่ไม่สามารถใช้งานร่วมกับ exFAT เมื่อเชื่อมต่อด้วยสาย USB ตรวจสอบว่าอุปกรณ์สามารถใช้งานร่วมกับ exFAT ก่อนจะเชื่อมต่ออุปกรณ์กับกล้อง ถ้าเชื่อมต่อกล้องกับอุปกรณ์ที่ใช้ร่วมกันไม่ได้ จะมีข้อความแจ้งให้ฟอร์แมตการ์ด อย่าฟอร์แมตการ์ดตามที่ได้รับแจ้ง เพราะจะเป็นการลบข้อมูลทั้งหมดในการ์ด (exFAT เป็นระบบไฟล์ที่ใช้กับการ์ดหน่วยความจำ SDXC)
- อย่าให้การ์ดหน่วยความจำตกน้ำ
- อย่ากระแทก บิด หรือทำการ์ดหน่วยความจำตก
- อย่าใช้งานหรือเก็บการ์ดหน่วยความจำภายในสภาพต่อไปนี้
  - สถานที่ที่มีอุณหภูมิสูง เช่น ในรถที่จอดกลางแดด
  - สถานที่ซึ่งแสงแดดส่องถึงโดยตรง
  - สถานที่ชื้นหรือมีสารกัดกร่อน
- ถ้าใช้การ์ดหน่วยความจำใกล้บริเวณที่มีแม่เหล็กแรงสูง หรือใช้ในสถานที่ซึ่งมีกระแสไฟฟ้าสถิตหรือกระแสไฟฟ้ารบกวน ข้อมูลในการ์ดหน่วยความจำอาจได้รับความเสียหาย
- อย่าใช้มือหรือวัตถุโลหะแตะบริเวณหน้าสัมผัสของการ์ดหน่วยความจำ
- อย่าวางการ์ดหน่วยความจำในบริเวณที่เด็กเล็กเอื้อมถึง เด็กอาจจะกลืนลงไปได้
- อย่าถอดประกอบหรือดัดแปลงการ์ดหน่วยความจำ
- การ์ดหน่วยความจำอาจร้อนหลังจากใช้งานเป็นเวลานาน โปรดระมัดระวังในการจัดการกับการ์ดดังกล่าว
- ไม่รับประกันว่าการ์ดหน่วยความจำที่ฟอร์แมตบนคอมพิวเตอร์จะสามารถใช้กับผลิตภัณฑ์นี้ได้ ฟอร์แมตการ์ดหน่วยความจำในผลิตภัณฑ์นี้
- ความเร็วในการอ่าน/เขียนข้อมูล แตกต่างกันไปตามการ์ดหน่วยความจำและอุปกรณ์ที่ใช้
- ห้ามใช้แรงกดมากเกินไปขณะที่กำลังบันทึกข้อมูลลงในพื้นที่หน่วยความจำของการ์ดหน่วยความจำ
- อย่าติดฉลากบนการ์ดหน่วยความจำหรือบนตัวแปลงการ์ดหน่วยความจำ
- ถ้าสวิตช์ป้องกันการเขียนหรือสวิตช์ป้องกันการลบของการ์ดหน่วยความจำถูกตั้งไว้ที่ตำแหน่ง LOCK ท่านจะไม่สามารถบันทึกหรือลบภาพได้ ในกรณีนี้ ให้เลื่อนสวิตช์ไปที่ตำแหน่งบันทึก
- หากต้องการใช้สื่อ Memory Stick Micro หรือการ์ดหน่วยความจำ microSD กับผลิตภัณฑ์นี้:
  - ต้องตรวจสอบให้แน่ใจว่าได้เสียบการ์ดหน่วยความจำเข้าในอะแดปเตอร์เฉพาะแล้ว หากท่านใส่การ์ดหน่วยความจำเข้าในผลิตภัณฑ์โดยไม่ใช้อะแดปเตอร์การ์ดหน่วยความจำ ท่านอาจจะไม่สามารถเอาการ์ดหน่วยความจำออกมาจากผลิตภัณฑ์ได้
  - เมื่อท่านเสียบการ์ดหน่วยความจำเข้าไปในตัวแปลงการ์ดหน่วยความจำ โปรดตรวจสอบให้แน่ใจว่าได้เสียบการ์ดในทิศทางที่ถูกต้องและเสียบเข้าไปจนสุด ถ้าเสียบการ์ดไม่ถูกต้อง อาจส่งผลให้การทำงานผิดปกติ
- เกี่ยวกับสื่อ Memory Stick PRO Duo และสื่อ Memory Stick PRO-HG Duo:
  - Memory Stick นี้มีฟังก์ชั่น MagicGate MagicGate เป็นเทคโนโลยีที่ได้รับการคุ้มครองลิขสิทธิ์ซึ่งใช้เทคโนโลยีการเข้ารหัสข้อมูล
    อุปกรณ์นี้ไม่สามารถทำการบันทึกข้อมูล/การแสดงภาพที่ต้องใช้ฟังก์ชั่น MagicGate ได้
  - รองรับการถ่ายโอนข้อมูลความเร็วสูงโดยใช้อินเทอร์เฟซแบบขนาน

4-737-300-41(1) Copyright 2018 Sony Corporation

กล้องบันทึกภาพนิ่งระบบดิจิตอล
DSC-RX100M6

การตั้งภาษา วันที่และเวลา

หน้าจอการตั้งภาษา วันที่ และเวลาจะแสดงขึ้นโดยอัตโนมัติเมื่อท่านเปิดสวิตช์ผลิตภัณฑ์นี้เป็นครั้งแรก ขณะเริ่มใช้งานผลิตภัณฑ์นี้ หรือเมื่อแบตเตอรี่สำรองแบบชาร์จได้ภายในกล้องคายประจุออกจนหมด

1. **เปิดกล้อง**

   หน้าจอตั้งค่าภาษาจะปรากฏขึ้น ตามด้วยหน้าจอตั้งค่าวันที่และเวลา

2. **เลือกภาษา แล้วกดที่ตรงกลางปุ่มควบคุม**

3. **ตรวจสอบว่าได้เลือก [ตกลง] บนหน้าจอ จากนั้นกดที่ตรงกลางปุ่ม**

4. **เลือกตำแหน่งทางภูมิศาสตร์ที่ต้องการ จากนั้นกดตรงที่กลางปุ่ม**

5. **เลือกรายการตั้งค่าโดยใช้ด้านบน/ล่างของปุ่มควบคุม หรือโดยหมุนปุ่มควบคุม จากนั้นกดที่ตรงกลางปุ่ม**

6. **ตั้งค่า [ปรับเวลาฤดูร้อน], [วันที่/เวลา] และ [รูปแบบวันที่] โดยใช้ด้านบน/ล่าง/ซ้าย/ขวา จากนั้นกดที่ตรงกลางปุ่ม**

   - เวลาเที่ยงคืนจะแสดงเป็น 12:00 AM และเวลากลางวันจะแสดงเป็น 12:00 PM เมื่อตั้งค่า [วันที่/เวลา]
   - เปลี่ยนค่าโดยใช้ด้านบน/ล่าง เมื่อตั้งค่า [วันที่/เวลา]

7. **ทำซ้ำขั้นตอนที่ 5 และ 6 เพื่อตั้งค่ารายการอื่น จากนั้นเลือก [ตกลง] แล้วกดที่ตรงกลางปุ่ม**

การรักษาวันที่และเวลาเอาไว้

กล้องนี้มีแบตเตอรี่แบบชาร์จได้อยู่ภายในกล้องเพื่อเก็บข้อมูลวันที่และเวลา และการตั้งค่าอื่นๆ ไม่ว่าจะเปิดหรือปิดสวิตช์อยู่ หรือได้ชาร์จหรือไม่ได้ชาร์จแบตเตอรี่ก็ตาม
หากต้องการชาร์จแบตเตอรี่สำรองแบบชาร์จได้ภายในกล้อง ให้ใส่แบตเตอรี่เข้ากับกล้องแล้วปิดสวิตช์ผลิตภัณฑ์ทิ้งไว้ 24 ชั่วโมงขึ้นไป
ถ้านาฬิกามีการรีเซ็ตทุกครั้งที่ชาร์จแบตเตอรี่ อาจเป็นเพราะแบตเตอรี่สำรองแบบชาร์จได้ภายในกล้องเสื่อมประสิทธิภาพ โปรดปรึกษาศูนย์บริการ

คำแนะนำ

- หากต้องการตั้งวันที่และเวลา หรือตำแหน่งทางภูมิศาสตร์อีกครั้งหลังจากทำการตั้งวันที่และเวลาเสร็จเรียบร้อยแล้ว ให้เลือก MENU → (ตั้งค่า) → [ตั้ง วันที่/เวลา] หรือ [ตั้งค่าท้องที่]

หมายเหตุ

- ถ้าการตั้งค่าวันที่และเวลาถูกยกเลิกกลางคัน หน้าจอตั้งค่าวันที่และเวลาจะปรากฏทุกครั้งที่ท่านเปิดกล้อง

หัวข้อที่เกี่ยวข้อง

- ตั้ง วันที่/เวลา
- ตั้งค่าท้องที่
- การใช้งานปุ่มควบคุม

4-737-300-41(1) Copyright 2018 Sony Corporation

กล้องบันทึกภาพนิ่งระบบดิจิตอล
DSC-RX100M6

คำแนะนำในกล้อง

[คำแนะนำในกล้อง] จะแสดงรายละเอียดของรายการ MENU รายการ Fn (ฟังก์ชั่น) และการตั้งค่า
กำหนดฟังก์ชั่น [คำแนะนำในกล้อง] ให้กับคีย์ที่ต้องการล่วงหน้าโดยใช้ [คีย์กำหนดเอง] หรือ [คีย์กำหนดเอง]

1. **MENU → (ตั้งค่ากล้อง2) → [คีย์กำหนดเอง] หรือ [คีย์กำหนดเอง] → คีย์ที่ต้องการ จากนั้นกำหนดฟังก์ชั่น [คำแนะนำในกล้อง] ให้กับคีย์**
   - ไม่สามารถกำหนดฟังก์ชั่น [คำแนะนำในกล้อง] ให้กับคีย์บางคีย์ได้
2. **เลือก MENU หรือรายการ Fn ที่ท่านต้องการดูรายละเอียด จากนั้นกดปุ่มที่จะกำหนดให้กับฟังก์ชั่น [คำแนะนำในกล้อง]**

   รายละเอียดของรายการจะแสดงขึ้น

หัวข้อที่เกี่ยวข้อง

- คีย์กำหนดเอง (ภาพนิ่ง/ภาพเคลื่อนไหว/ดูภาพ)

4-737-300-41(1) Copyright 2018 Sony Corporation

กล้องบันทึกภาพนิ่งระบบดิจิตอล
DSC-RX100M6

การถ่ายภาพนิ่ง

1 เลือกโหมดถ่ายภาพที่ต้องการโดยหมุนปุ่มหมุนปรับโหมด

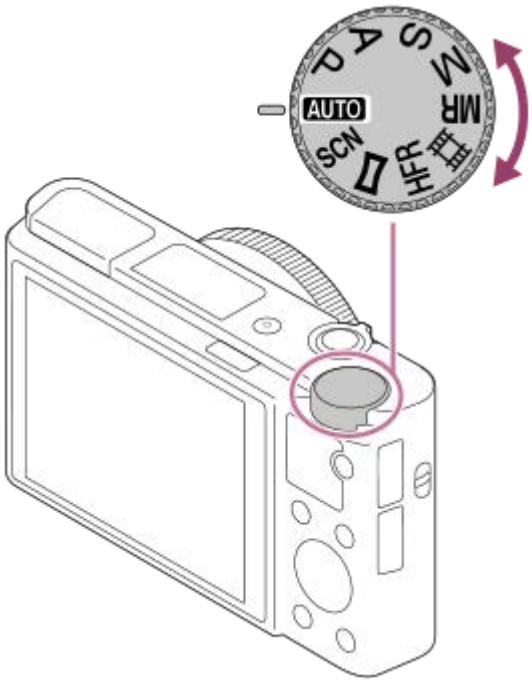

2 ปรับมุมของหน้าจอ แล้วถือกล้องไว้หรือมองผ่านช่องมองภาพ แล้วถือกล้องไว้

3 ขยายภาพด้วยก้าน W/T (ซูม) ขณะถ่ายภาพ

4 กดปุ่มชัตเตอร์ลงครึ่งหนึ่งเพื่อปรับโฟกัส

เมื่อปรับโฟกัสภาพได้ เสียงบีปจะดังขึ้นและตัวแสดง (เช่น ●) จะติดสว่าง

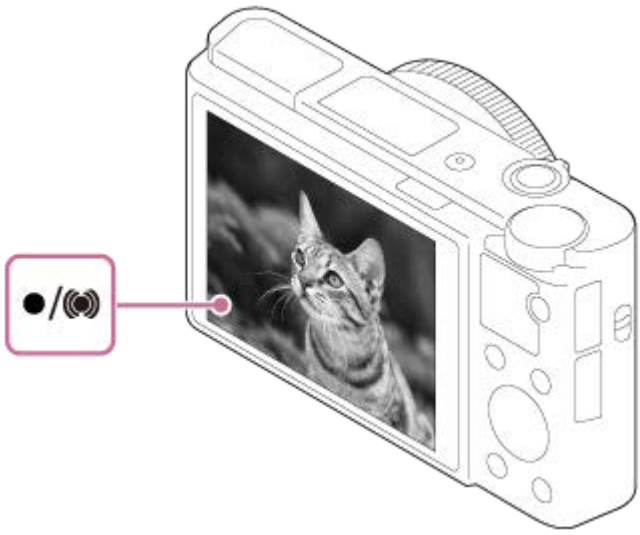

- ระยะถ่ายภาพสั้นที่สุดคือประมาณ 8 ซม. (W), 100 ซม. (T) (วัดจากเลนส์)

5 **กดปุ่มชัตเตอร์ลงจนสุด**

เมื่อต้องการถ่ายภาพโดยล็อคโฟกัสไว้ที่วัตถุที่ต้องการ (ล็อคโฟกัส)

ถ่ายภาพโดยล็อคโฟกัสบนวัตถุที่ต้องการ ในโหมดโฟกัสอัตโนมัติ

1. MENU → 1 (ตั้งค่ากล้อง1) → [โหมดโฟกัส] → [AF ครั้งเดียว] หรือ [AF อัตโนมัติ]
2. จัดให้วัตถุอยู่ในบริเวณ AF แล้วกดปุ่มชัตเตอร์ลงครึ่งหนึ่ง

โฟกัสจะถูกล็อค

- ถ้าปรับโฟกัสไปที่วัตถุได้ยาก ให้ตั้งค่า [บริเวณปรับโฟกัส] ไว้ที่ [กลางภาพ] หรือ [จุดที่ปรับได้]

3. ขณะที่กดปุ่มชัตเตอร์ลงครึ่งหนึ่งค้างไว้ จัดให้วัตถุกลับไปอยู่ตำแหน่งเดิมเพื่อจัดองค์ประกอบภาพใหม่

4. กดปุ่มชัตเตอร์ลงจนสุดเพื่อถ่ายภาพ

คำแนะนำ

- เมื่อผลิตภัณฑ์ปรับโฟกัสอัตโนมัติไม่ได้ ตัวแสดงโฟกัสจะกะพริบและไม่มีเสียงบีป ให้จัดองค์ประกอบภาพใหม่ หรือเปลี่ยนการตั้งค่าโฟกัสในโหมด [AF ต่อเนื่อง] จะติดสว่าง และเสียงบีปที่แสดงให้ทราบว่าปรับโฟกัสได้แล้วจะไม่ดังขึ้น
- ไอคอนที่แสดงว่ากำลังเขียนข้อมูลจะปรากฏขึ้นหลังถ่ายภาพ ห้ามถอดการ์ดหน่วยความจำออกขณะที่ไอคอนปรากฏขึ้น

หมายเหตุ

- เมื่อวัตถุกำลังเคลื่อนไหว ท่านไม่สามารถล็อคโฟกัสได้แม้เมื่อได้ตั้งค่า [โหมดโฟกัส] ไว้ที่ [AF อัตโนมัติ] แล้ว

หัวข้อที่เกี่ยวข้อง

- รายการฟังก์ชั่นของปุ่มหมุนปรับโหมด
- ซูม
- การเปิดดูภาพนิ่ง
- แสดงภาพอัตโนมัติ
- โหมดโฟกัส
- บริเวณปรับโฟกัส

4-737-300-41(1) Copyright 2018 Sony Corporation

กล้องบันทึกภาพนิ่งระบบดิจิตอล
DSC-RX100M6

โหมดโฟกัส

เลือกวิธีโฟกัสให้เหมาะกับการเคลื่อนไหวของวัตถุ

1 **MENU → [ตั้งค่ากล้อง1] → [โหมดโฟกัส] → ค่าที่ต้องการ**

รายละเอียดรายการเมนู

AF-S (AF ครั้งเดียว):
ผลิตภัณฑ์จะล็อคโฟกัส เมื่อปรับโฟกัสได้แล้ว ใช้โหมดนี้เมื่อวัตถุไม่เคลื่อนไหว
AF-A (AF อัตโนมัติ):
[AF ครั้งเดียว] และ [AF ต่อเนื่อง] จะเปลี่ยนไปตามการเคลื่อนไหวของวัตถุ เมื่อกดปุ่มชัตเตอร์ลงครึ่งหนึ่ง ผลิตภัณฑ์จะล็อคโฟกัสเมื่อกำหนดแล้วว่าวัตถุไม่เคลื่อนไหว หรือโฟกัสต่อเมื่อวัตถุเคลื่อนไหวแล้ว ระหว่างการถ่ายภาพต่อเนื่อง ผลิตภัณฑ์จะถ่ายภาพโดยอัตโนมัติด้วย AF ต่อเนื่องจากภาพถ่ายที่สอง
AF-C (AF ต่อเนื่อง):
กล้องจะทำการปรับโฟกัสต่อไปขณะที่กดปุ่มชัตเตอร์ลงค้างไว้ครึ่งหนึ่ง ใช้ค่านี้เมื่อวัตถุกำลังเคลื่อนไหว ในโหมด [AF ต่อเนื่อง] จะไม่มีเสียงบีป เมื่อกล้องปรับโฟกัสได้แล้ว
DMF (DMF):
ท่านสามารถปรับละเอียดด้วยตัวเองได้ หลังจากปรับโฟกัสอัตโนมัติแล้ว เพื่อช่วยให้สามารถโฟกัสวัตถุได้รวดเร็วขึ้นกว่าเมื่อใช้โหมดโฟกัสด้วยตัวเองตั้งแต่เริ่มต้น ฟังก์ชั่นนี้ช่วยอำนวยความสะดวกในสถานการณ์ต่างๆ เช่น การถ่ายภาพมาโคร
MF (โฟกัสด้วยตัวเอง):
ปรับโฟกัสด้วยตัวเอง หากท่านไม่สามารถโฟกัสไปยังวัตถุที่ต้องการโดยใช้โฟกัสอัตโนมัติ ให้ใช้การปรับโฟกัสด้วยตัวเอง

- หมุนแหวนควบคุมเพื่อปรับโฟกัสด้วยตัวเองในโหมดโฟกัสด้วยตัวเองโดยตรงหรือโหมดโฟกัสด้วยตัวเอง

ตัวแสดงโฟกัส

● (ติดสว่าง):
วัตถุอยู่ในโฟกัสและล็อคโฟกัสแล้ว
● (กะพริบ):
วัตถุไม่อยู่ในโฟกัส
(◉) (ติดสว่าง):
วัตถุอยู่ในโฟกัส กล้องจะปรับโฟกัสอย่างต่อเนื่องไปตามการเคลื่อนไหวของวัตถุ
(( )) (ติดสว่าง):
กำลังปรับโฟกัส

วัตถุซึ่งปรับโฟกัสได้ยากเมื่อใช้โหมดโฟกัสอัตโนมัติ

- วัตถุที่มืดและอยู่ไกล
- วัตถุมีคอนทราสต์น้อย
- วัตถุอยู่หลังกระจก
- วัตถุที่เคลื่อนที่เร็ว
- แสงสะท้อนหรือผิววัตถุเป็นมันวาว
- แสงกะพริบ
- วัตถุย้อนแสง
- รูปแบบซ้ำๆ ต่อเนื่องกัน เช่น ด้านหน้าอาคาร
- วัตถุในพื้นที่โฟกัสซึ่งมีระยะโฟกัสต่างกัน

คำแนะนำ

- เมื่อตั้งโฟกัสไปที่ระยะอนันต์ในโหมดโฟกัสด้วยตัวเองหรือโหมดโฟกัสด้วยตัวเองโดยตรง ตรวจสอบให้แน่ใจว่าได้วางโฟกัสไว้ที่วัตถุซึ่งอยู่ไกลเพียงพอ โดยการตรวจสอบจอภาพหรือช่องมองภาพ

หมายเหตุ

- ท่านจะใช้งานได้เฉพาะ [AF ต่อเนื่อง] และ [โฟกัสด้วยตัวเอง] เมื่อถ่ายภาพเคลื่อนไหวหรือเมื่อตั้งค่าปุ่มหมุนปรับโหมดไปที่ HFR

หัวข้อที่เกี่ยวข้อง

- โฟกัสด้วยตัวเองโดยตรง (DMF)
- โฟกัสด้วยตัวเอง
- MF Assist (ภาพนิ่ง)
- AF แบบตรวจจับเฟส

4-737-300-41(1) Copyright 2018 Sony Corporation

กล้องบันทึกภาพนิ่งระบบดิจิตอล
DSC-RX100M6

บริเวณปรับโฟกัส

เลือกบริเวณปรับโฟกัส ใช้ฟังก์ชั่นนี้เมื่อปรับโฟกัสให้เหมาะสมได้ยากในโหมดโฟกัสอัตโนมัติ

1 **MENU → (ตั้งค่ากล้อง1) → [บริเวณปรับโฟกัส] → ค่าที่ต้องการ**

รายละเอียดรายการเมนู

กว้าง :
โฟกัสวัตถุที่ครอบคลุมทุกระยะของหน้าจอโดยอัตโนมัติ เมื่อท่านกดปุ่มชัตเตอร์ลงครึ่งหนึ่งในโหมดถ่ายภาพนิ่ง กรอบสีเขียวจะปรากฏรอบบริเวณที่อยู่ในโฟกัส

โซน :
เลือกโซนที่จะโฟกัสบนจอภาพ และผลิตภัณฑ์จะเลือกพื้นที่โฟกัสโดยอัตโนมัติ

กลางภาพ :
ปรับโฟกัสไปที่วัตถุที่อยู่กึ่งกลางของภาพโดยอัตโนมัติ ใช้ร่วมกับฟังก์ชั่นโฟกัสล็อค เพื่อสร้างองค์ประกอบภาพตามที่ต้องการ

จุดที่ปรับได้ :
ช่วยให้สามารถเลื่อนกรอบการโฟกัสไปยังตำแหน่งที่ต้องการในหน้าจอ และปรับโฟกัสที่วัตถุขนาดเล็กมากในบริเวณแคบ ๆ ได้ บนหน้าจอถ่ายภาพจุดที่ปรับได้ ท่านสามารถเปลี่ยนขนาดกรอบการโฟกัสได้โดยการหมุนปุ่มควบคุม

จุดที่ปรับได้แบบขยาย :
หากผลิตภัณฑ์ไม่สามารถโฟกัสที่จุดเดียวที่เลือกไว้ได้ ผลิตภัณฑ์จะใช้จุดโฟกัสรอบ ๆ จุดที่ปรับได้เป็นบริเวณที่มีความสำคัญเป็นอันดับสองเพื่อปรับโฟกัสให้ได้

AF ล็อคเป้าหมาย :
เมื่อกดปุ่มชัตเตอร์ลงครึ่งหนึ่งและค้างไว้ ผลิตภัณฑ์จะติดตามวัตถุภายในบริเวณโฟกัสอัตโนมัติที่เลือกไว้ การตั้งค่านี้จะใช้งานได้เฉพาะเมื่อตั้งโหมดโฟกัสเป็น [AF ต่อเนื่อง] วางเคอร์เซอร์ไปที่ [AF ล็อคเป้าหมาย] บนหน้าจอตั้งค่า [บริเวณปรับโฟกัส] จากนั้นเลือกบริเวณที่ต้องการเพื่อเริ่มการติดตามโดยใช้ด้านซ้าย/ขวาของปุ่มควบคุม นอกจากนี้ ท่านยังสามารถย้ายบริเวณเริ่มติดตามไปยังจุดที่ต้องการ โดยกำหนดให้บริเวณนั้นเป็นโซน จุดที่ปรับได้ หรือจุดที่ปรับได้แบบขยาย บนหน้าจอถ่ายภาพจุดที่ปรับได้ ท่านสามารถเปลี่ยนขนาดกรอบการโฟกัสได้โดยการหมุนปุ่มควบคุม

เมื่อต้องการย้ายพื้นที่โฟกัส

- เมื่อตั้งค่า [บริเวณปรับโฟกัส] ไว้ที่ [โซน], [จุดที่ปรับได้] หรือ [จุดที่ปรับได้แบบขยาย] ถ้ากดปุ่มที่กำหนดให้เป็น [มาตรฐานโฟกัส] ท่านจะสามารถถ่ายภาพขณะย้ายกรอบการโฟกัสโดยใช้ด้านบน/ล่าง/ซ้าย/ขวาของปุ่มควบคุมได้ หากต้องการให้กรอบการโฟกัสกลับไปที่ตรงกลางจอภาพ ให้กดปุ่ม ขณะที่กำลังย้ายกรอบ เมื่อต้องการเปลี่ยนการตั้งค่าถ่ายภาพโดยใช้ปุ่มควบคุม ให้กดปุ่มที่กำหนดให้กับ [มาตรฐานโฟกัส]
- ท่านสามารถเลื่อนกรอบการโฟกัสอย่างรวดเร็วได้โดยแตะแล้วลากกรอบการโฟกัสนั้นในจอภาพ ตั้งค่า [ระบบสัมผัส] ไปที่ [เปิด] ไว้ล่วงหน้า

หมายเหตุ

- [บริเวณปรับโฟกัส] จะถูกล็อคไว้ที่ [กว้าง] ในสถานการณ์ต่อไปนี้:
  - [อัตโนมัติอัจฉริยะ]
  - [อัตโนมัติพิเศษ]
  - [เลือกบรรยากาศ]
  - ในระหว่างที่ใช้โหมดลั่นชัตเตอร์ด้วยรอยยิ้ม
  - ตั้งปุ่มหมุนปรับโหมดไปที่ (ภาพเคลื่อนไหว) และตั้งค่า [Dual Rec อัตโนมัติ] ไปที่ [เปิด]
- พื้นที่โฟกัสอาจไม่สว่างขึ้นในระหว่างการถ่ายภาพต่อเนื่อง หรือเมื่อกดปุ่มชัตเตอร์ลงจนสุดในครั้งเดียว
- เมื่อปรับปุ่มหมุนปรับโหมดเป็น (ภาพเคลื่อนไหว) หรือในระหว่างการถ่ายภาพเคลื่อนไหว ท่านจะไม่สามารถเลือก [AF ล็อคเป้าหมาย] เป็น [บริเวณปรับโฟกัส] ได้
- ท่านไม่สามารถดำเนินการฟังก์ชั่นที่กำหนดให้กับปุ่มควบคุมหรือปุ่มกำหนดเองได้ขณะที่กำลังย้ายกรอบการโฟกัส

หัวข้อที่เกี่ยวข้อง

- ระบบสัมผัส
- การปรับการตั้งค่าพื้นที่โฟกัสไปที่ทิศทางของกล้อง (แนวนอน/แนวตั้ง) (สลับ AF แนวตั้งนอน)
- การบันทึกบริเวณโฟกัสปัจจุบัน (บันทึกบริเวณ AF) (ภาพนิ่ง)

4-737-300-41(1) Copyright 2018 Sony Corporation

AF แบบตรวจจับเฟส

เมื่อมีจุด AF แบบตรวจจับเฟสภายในพื้นที่โฟกัสอัตโนมัติ ผลิตภัณฑ์จะใช้โฟกัสอัตโนมัติผสมระหว่าง AF แบบตรวจจับเฟสและ AF คอนทราสต์

หมายเหตุ

- เมื่อค่า F สูงกว่า F8 ท่านไม่สามารถใช้ AF แบบตรวจจับเฟสได้ ใช้ได้เฉพาะ AF คอนทราสต์เท่านั้น
- เมื่อตั้งค่า [รูปแบบไฟล์] ไว้ที่ [XAVC S HD] และตั้งค่า [ตั้งค่าการบันทึก] ไว้ที่ [120p]/[100p] AF แบบตรวจจับเฟสจะไม่สามารถใช้ได้ ใช้ได้เฉพาะ AF คอนทราสต์เท่านั้น

4-737-300-41(1) Copyright 2018 Sony Corporation

กล้องบันทึกภาพนิ่งระบบดิจิตอล
DSC-RX100M6

มาตรฐานโฟกัส

หากกำหนด [มาตรฐานโฟกัส] ให้คีย์กำหนดเองที่ต้องการ ท่านสามารถเรียกใช้ฟังก์ชั่นที่เป็นประโยชน์ เช่น การย้ายกรอบค้นหาระยะโฟกัสอย่างรวดเร็ว ฯลฯ ตามการตั้งค่าพื้นที่โฟกัสได้

1. **MENU → (ตั้งค่ากล้อง2) → [คีย์กำหนดเอง] → คีย์ที่ต้องการ จากนั้นกำหนดฟังก์ชั่น [มาตรฐานโฟกัส] ให้กับคีย์**
   - เพื่อใช้ฟังก์ชั่น [มาตรฐานโฟกัส] ขณะถ่ายภาพเคลื่อนไหว เลือก MENU → (ตั้งค่ากล้อง2) → [คีย์กำหนดเอง] → ปุ่มที่ต้องการ จากนั้นกำหนด [มาตรฐานโฟกัส] ให้กับคีย์
2. **กดคีย์ที่กำหนดให้กับฟังก์ชั่น [มาตรฐานโฟกัส]**
   - เมื่อกดคีย์ ขอบเขตการใช้งานจะแตกต่างกันไปตามการตั้งค่าสำหรับ [บริเวณปรับโฟกัส] และ [AF ล็อคเป้าหมายกลาง]

เมื่อตั้งค่า [บริเวณปรับโฟกัส] ไว้ที่ [โซน], [จุดที่ปรับได้] หรือ [จุดที่ปรับได้แบบขยาย]:
การกดคีย์จะย้ายตำแหน่งกรอบการโฟกัสโดยใช้ด้านบน/ล่าง/ซ้าย/ขวาของปุ่มควบคุม

เมื่อตั้งค่า [บริเวณปรับโฟกัส] ไว้ที่ [กว้าง] หรือ [กลางภาพ]:

- เมื่อตั้งค่า [AF ล็อคเป้าหมายกลาง] ไว้ที่ [เปิด] [AF ล็อคเป้าหมายกลาง] ท่านสามารถเปิดใช้งานได้โดยกดคีย์ กล้องจะตรวจจับวัตถุในตำแหน่งตรงกลางของจอภาพ และเริ่มติดตามวัตถุดังกล่าว เมื่อกดตรงกลางของปุ่มควบคุม หากกดคีย์ขณะที่กำลังมีการติดตามวัตถุอยู่ การติดตามจะถูกยกเลิก

หมายเหตุ

- ท่านไม่สามารถตั้งฟังก์ชั่น [มาตรฐานโฟกัส] เป็น [ฟังก์ชั่นของปุ่มซ้าย] หรือ [ฟังก์ชั่นของปุ่มขวา]

หัวข้อที่เกี่ยวข้อง

- คีย์กำหนดเอง (ภาพนิ่ง/ภาพเคลื่อนไหว/ดูภาพ)
- บริเวณปรับโฟกัส
- AF ล็อคเป้าหมายกลาง

4-737-300-41(1) Copyright 2018 Sony Corporation

กล้องบันทึกภาพนิ่งระบบดิจิตอล
DSC-RX100M6

การปรับการตั้งค่าพื้นที่โฟกัสไปที่ทิศทางของกล้อง (แนวนอน/แนวตั้ง) (สลับ AF แนวตั้งนอน)

ท่านสามารถเลือกได้ว่าจะเปลี่ยน [บริเวณปรับโฟกัส] และตำแหน่งของกรอบการโฟกัสตามทิศทางของกล้อง (แนวนอน/แนวตั้ง) ฟังก์ชั่นนี้มีประโยชน์เมื่อถ่ายฉากที่ท่านต้องเปลี่ยนตำแหน่งของกล้องบ่อย ๆ เช่น ภาพบุคคลหรือฉากกีฬา

1 **MENU → (ตั้งค่ากล้อง1) → [สลับ AF แนวตั้งนอน] → ค่าที่ต้องการ**

รายละเอียดรายการเมนู

ปิด:
ไม่เปลี่ยน [บริเวณปรับโฟกัส] และตำแหน่งของกรอบการโฟกัสตามทิศทางของกล้อง (แนวนอน/แนวตั้ง)
จุดที่ปรับ AF เท่านั้น:
เปลี่ยนตำแหน่งของกรอบการโฟกัสตามทิศทางของกล้อง (แนวนอน/แนวตั้ง) ล็อค [บริเวณปรับโฟกัส] แล้ว
จุด AF + บริเวณ AF:
เปลี่ยนทั้ง [บริเวณปรับโฟกัส] และตำแหน่งของกรอบการโฟกัสตามทิศทางของกล้อง (แนวนอน/แนวตั้ง)

ตัวอย่างเช่น เมื่อเลือก [จุด AF + บริเวณ AF] ไว้

(A) แนวตั้ง: [จุดที่ปรับได้] (มุมบนซ้าย)
(B) แนวนอน: [จุดที่ปรับได้] (มุมบนขวา)
(C) แนวตั้ง: [โซน] (มุมล่างซ้าย)

- ตรวจพบทิศทางของกล้องสามทิศทาง: แนวนอน แนวตั้งที่ด้านข้างของปุ่มชัตเตอร์หันขึ้น และแนวตั้งที่ด้านข้างของปุ่มชัตเตอร์คว่ำลง

หมายเหตุ

- หากการตั้งค่าสำหรับ [สลับ AF แนวตั้งนอน] ถูกเปลี่ยน การตั้งค่าโฟกัสสำหรับทิศทางของกล้องแต่ละทิศทางจะไม่ถูกเก็บไว้
- [บริเวณปรับโฟกัส] และตำแหน่งของกรอบการโฟกัสจะไม่เปลี่ยนแม้เมื่อตั้งค่า [สลับ AF แนวตั้งนอน] ไว้ที่ [จุด AF + บริเวณ AF] หรือ [จุดที่ปรับ AF เท่านั้น] ในกรณีต่อไปนี้
  - เมื่อตั้งค่าโหมดถ่ายภาพไว้ที่ [อัตโนมัติอัจฉริยะ], [อัตโนมัติพิเศษ], [ภาพเคลื่อนไหว] หรือ [อัตราเฟรมที่สูง]
  - ขณะกดปุ่มชัตเตอร์ลงครึ่งหนึ่ง
  - ขณะถ่ายภาพเคลื่อนไหว
  - ขณะใช้ฟังก์ชั่นซูมดิจิตอล
  - ขณะโฟกัสอัตโนมัติเปิดใช้งานอยู่
  - ระหว่างถ่ายภาพต่อเนื่อง
  - ระหว่างนับถอยหลังสำหรับระบบตั้งเวลา
  - เมื่อ [ขยายโฟกัส] เปิดอยู่
- เมื่อท่านถ่ายภาพทันทีหลังเปิดสวิตช์กล้องและกล้องอยู่ในแนวตั้ง ภาพแรกจะถูกถ่ายด้วยการตั้งค่าโฟกัสในแนวนอนหรือด้วยการตั้งค่าโฟกัสล่าสุด
- ไม่สามารถตรวจจับทิศทางของกล้องได้เมื่อเลนส์หันขึ้นหรือลง

หัวข้อที่เกี่ยวข้อง

- บริเวณปรับโฟกัส

4-737-300-41(1) Copyright 2018 Sony Corporation

กล้องบันทึกภาพนิ่งระบบดิจิตอล
DSC-RX100M6

ควบคุม AF/MF

ท่านสามารถเปลี่ยนสลับโหมดโฟกัสจากอัตโนมัติเป็นโฟกัสเองหรือกลับกัน ได้อย่างง่ายดายขณะถ่ายภาพ โดยไม่จำเป็นต้องขยับตำแหน่งมือจับ

1. **MENU → (ตั้งค่ากล้อง2) → [คีย์กำหนดเอง] หรือ [คีย์กำหนดเอง] → ปุ่มที่ต้องการ → [กดควบคุม AF/MF ค้าง] หรือ [กดสลับควบคุม AF/MF]**

รายละเอียดรายการเมนู

กดควบคุม AF/MF ค้าง :
เปลี่ยนโหมดโฟกัสขณะที่ปุ่มถูกกดค้างไว้

กดสลับควบคุม AF/MF :
เปลี่ยนโหมดโฟกัสจนกระทั่งปุ่มถูกกดอีกครั้ง

หมายเหตุ

- ท่านไม่สามารถตั้งฟังก์ชั่น [กดควบคุม AF/MF ค้าง] เป็น [ฟังก์ชั่นของปุ่มซ้าย] หรือ [ฟังก์ชั่นของปุ่มขวา] ของปุ่มควบคุมได้

หัวข้อที่เกี่ยวข้อง

- คีย์กำหนดเอง (ภาพนิ่ง/ภาพเคลื่อนไหว/ดูภาพ)

4-737-300-41(1) Copyright 2018 Sony Corporation

กล้องบันทึกภาพนิ่งระบบดิจิตอล
DSC-RX100M6

AF ตามตา

กล้องจะโฟกัสที่ดวงตาของวัตถุในขณะที่ท่านกดปุ่มค้างไว้

1. **MENU → (ตั้งค่ากล้อง2) → [คีย์กำหนดเอง] → คีย์ที่ต้องการ จากนั้นกำหนดฟังก์ชั่น [AF ตามตา] ให้กับคีย์**
2. **หันกล้องไปทางใบหน้าของบุคคลและกดปุ่มที่ท่านได้กำหนดฟังก์ชั่น [AF ตามตา] ไว้**
3. **กดปุ่มชัตเตอร์ขณะกดปุ่มที่กำหนด**

คำแนะนำ

- เมื่อกล้องโฟกัสไปที่ดวงตา กรอบค้นหาภาพใบหน้าจะแสดงที่เหนือดวงตา ถ้าตั้งโหมดโฟกัสไว้ที่ [AF ครั้งเดียว] หรือตั้งไว้ที่ [AF อัตโนมัติ] และวัตถุไม่ได้กำลังเคลื่อนไหว กรอบจะหายไปหลังผ่านไปครู่หนึ่ง

หมายเหตุ

- หากกล้องไม่สามารถตรวจจับใบหน้าบุคคลในภาพได้ ท่าน จะไม่สามารถใช้ [AF ตามตา]ได้
- ในบางสถานการณ์ ท่านจะไม่สามารถใช้ [AF ตามตา] ได้ เช่น เมื่อตั้งค่า [โหมดโฟกัส] ไว้ที่ [โฟกัสด้วยตัวเอง]
- ฟังก์ชั่น [AF ตามตา] อาจทำงานได้ไม่ดีนักในสถานการณ์ต่อไปนี้:
  - เมื่อบุคคลในภาพใส่แว่นกันแดด
  - เมื่อผมปิดดวงตา
  - ในสภาวะที่แสงน้อยหรือย้อนแสง
  - เมื่อหลับตา
  - เมื่อบุคคลในภาพอยู่ในที่ร่ม
  - เมื่อบุคคลในภาพไม่อยู่ในโฟกัส
  - เมื่อบุคคลเคลื่อนไหวมากเกินไป
- ถ้าบุคคลเคลื่อนไหวมากเกินไป กรอบค้นหาใบหน้าอาจแสดงไม่ถูกต้องเหนือดวงตา
- เมื่อเลื่อนปุ่มหมุนปรับโหมดไปที่ (ภาพเคลื่อนไหว) หรือ HFR หรือขณะบันทึกภาพเคลื่อนไหว [AF ตามตา] จะใช้งานไม่ได้

หัวข้อที่เกี่ยวข้อง

- คีย์กำหนดเอง (ภาพนิ่ง/ภาพเคลื่อนไหว/ดูภาพ)
- ตั้งใบหน้าก่อนใน AF

4-737-300-41(1) Copyright 2018 Sony Corporation

กล้องบันทึกภาพนิ่งระบบดิจิตอล
DSC-RX100M6

ตั้งใบหน้าก่อนใน AF

ตั้งค่าว่ากล้องจะโฟกัสตามใบหน้าที่ตรวจจับโดยเน้นให้เป็นจุดสำคัญในโหมดโฟกัสอัตโนมัติหรือไม่

1 **MENU → 1(ตั้งค่ากล้อง1) → [ตั้งใบหน้าก่อนใน AF] → [ใบหน้าก่อนใน AF] → ค่าที่ต้องการ**

รายละเอียดรายการเมนู

เปิด:
กล้องจะโฟกัสตามใบหน้าที่ตรวจจับโดยเน้นให้เป็นจุดสำคัญ
ปิด:
กล้องจะโฟกัสโดยไม่ตรวจจับใบหน้า

แสดงเฟรมค้นใบหน้า

ตั้งค่าว่าจะแสดงกรอบค้นหาใบหน้าหรือไม่ เมื่อตั้งค่า [ใบหน้าก่อนใน AF] ไว้ที่ [เปิด]

1. MENU → 1 (ตั้งค่ากล้อง1) → [ตั้งใบหน้าก่อนใน AF] → [แสดงเฟรมค้นใบหน้า] → ค่าที่ต้องการ

เปิด:
แสดงกรอบค้นหาใบหน้า เมื่อตั้งค่า [ใบหน้าก่อนใน AF] ไว้ที่ [เปิด]
ปิด:
ไม่แสดงกรอบค้นหาใบหน้า

กรอบค้นหาใบหน้า

- เมื่อผลิตภัณฑ์พบใบหน้า กรอบค้นหาใบหน้าสีเทาจะปรากฏ เมื่อผลิตภัณฑ์พบว่าระบบโฟกัสอัตโนมัติเปิดทำงาน กรอบค้นหาใบหน้าจะเปลี่ยนเป็นสีขาว
- ในกรณีที่ท่านได้บันทึกลำดับความสำคัญของแต่ละใบหน้าโดยใช้ [การบันทึกใบหน้า] ผลิตภัณฑ์จะเลือกใบหน้าที่มีความสำคัญลำดับแรกโดยอัตโนมัติและเฟรมค้นหาภาพใบหน้านั้นจะเปลี่ยนเป็นสีขาว เฟรมค้นหาภาพใบหน้าของใบหน้าอื่นที่บันทึกไว้จะเปลี่ยนเป็นสีแดงอมม่วง

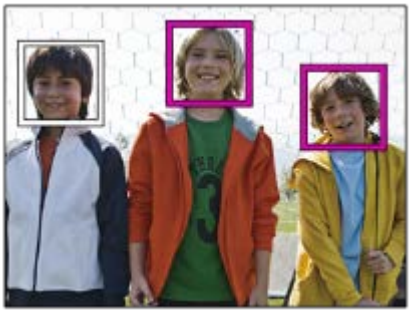

คำแนะนำ

- เมื่อตั้งค่า [ตั้งใบหน้าก่อนใน AF] ไปที่ [เปิด] และตั้งค่าโหมดโฟกัสเป็น [AF ครั้งเดียว] กรอบค้นหาภาพใบหน้าจะแสดงที่เหนือดวงตา เมื่อกล้องโฟกัสไปที่ดวงตา กรอบที่แสดงที่เหนือดวงตาจะหายไปหลังผ่านไปครู่หนึ่ง

หมายเหตุ

- ท่านไม่สามารถใช้ระบบค้นหาใบหน้าร่วมกับฟังก์ชั่นต่อไปนี้:
  - ฟังก์ชั่นซูมอื่นนอกเหนือจากการซูมด้วยเลนส์
  - [ถ่ายภาพพาโนรามา]
  - [โปสเตอร์ไรเซชั่น] ภายใต้ [เอฟเฟ็คของภาพ]

- [ขยายโฟกัส]
- [วิว], [ทิวทัศน์กลางคืน] หรือ [ตะวันตกดิน] ในส่วน [เลือกบรรยากาศ]
- ถ่ายภาพเคลื่อนไหวที่ตั้งค่า [ตั้งค่าการบันทึก] ไว้ที่ [120p]/[100p]
- ระหว่างการถ่ายภาพที่อัตราเฟรมสูง

- สามารถค้นหาใบหน้าของวัตถุได้สูงสุด 8 ใบหน้า
- แม้จะตั้งค่า [แสดงเฟรมค้นใบหน้า] ไว้ที่ [ปิด] กรอบการโฟกัสสีเขียวจะปรากฏเหนือใบหน้าที่อยู่ในโฟกัส
- เมื่อตั้งค่าโหมดถ่ายภาพไว้ที่ [อัตโนมัติอัจฉริยะ] หรือ [อัตโนมัติพิเศษ], [ใบหน้าก่อนใน AF] จะถูกตั้งค่าไว้ที่ [เปิด]
- ผลิตภัณฑ์นี้อาจจะไม่พบใบหน้าเลย หรืออาจจะเข้าใจผิดว่าวัตถุอื่นเป็นใบหน้าในบางกรณี

หัวข้อที่เกี่ยวข้อง

- การบันทึกใบหน้า (การบันทึกใหม่)
- การบันทึกใบหน้า (การเปลี่ยนลำดับ)

4-737-300-41(1) Copyright 2018 Sony Corporation

AF ล็อคเป้าหมายกลาง

เมื่อท่านกดที่ตรงกลางปุ่มควบคุม กล้องจะตรวจจับวัตถุที่อยู่กึ่งกลางหน้าจอและติดตามวัตถุนั้นต่อไป

1. **MENU → 1 (ตั้งค่ากล้อง1) → [AF ล็อคเป้าหมายกลาง] → [เปิด]**

2. **จัดกรอบเป้าหมาย (A) ให้อยู่เหนือวัตถุ แล้วกดที่ตรงกลางปุ่มเควบคุม**
   - กดตรงกลางปุ่มอีกครั้งเพื่อหยุดการติดตาม

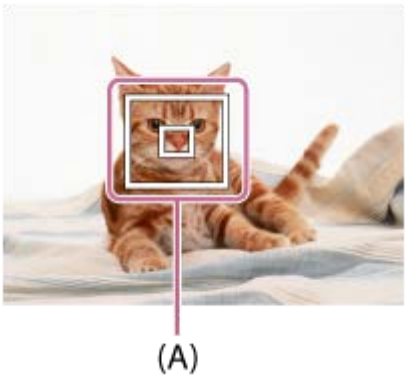

3. **กดปุ่มชัตเตอร์ลงจนสุดเพื่อถ่ายภาพ**

คำแนะนำ

- ถ้าท่านกำหนดฟังก์ชั่น [มาตรฐานโฟกัส] ให้กับคีย์ที่เลือก ท่านสามารถเปิดใช้งาน [AF ล็อคเป้าหมายกลาง] หรือตรวจจับวัตถุอีกครั้งได้โดยกดคีย์เมื่อตั้งค่า [บริเวณปรับโฟกัส] ไปที่ [กว้าง] หรือ [กลางภาพ]
- ท่านสามารถเลือกวัตถุที่จะติดตามขณะถ่ายภาพโดยใช้จอภาพ เมื่อเปิดใช้งานการทำงานของแผงสัมผัส ให้เลือก MENU → 2 (ตั้งค่ากล้อง2) → [ตั้งค่าแตะถ่ายภาพ] → [โฟกัสโดยแตะจอ]

หมายเหตุ

- ฟังก์ชั่น [AF ล็อคเป้าหมายกลาง] อาจทำงานได้ไม่ดีนักในสถานการณ์ต่อไปนี้:
  - วัตถุเคลื่อนไหวเร็วเกินไป
  - วัตถุมีขนาดเล็กหรือใหญ่เกินไป
  - ไม่มีคอนทราสต์ระหว่างวัตถุกับฉากหลัง
  - มืด
  - แสงโดยรอบมีการเปลี่ยนแปลง
- AF ล็อคเป้าหมายไม่ทำงานในสถานการณ์ต่อไปนี้
  - [ถ่ายภาพพาโนรามา]
  - เมื่อตั้ง [เลือกบรรยากาศ] ไว้ที่ [กลางคืน ถือด้วยมือ] หรือ [ป้องกันภาพสั่นไหว]
  - เมื่อกำลังใช้ [Telecon. อัจฉริยะ] อยู่
  - เมื่อถ่ายภาพในโหมดโฟกัสด้วยตัวเอง
  - เมื่อใช้งานซูมดิจิตอล
  - เมื่อตั้งโหมดถ่ายภาพไปที่ภาพเคลื่อนไหว และตั้ง [SteadyShot] ไปที่ [แอคทีฟแบบอัจฉริยะ]
  - เมื่อถ่ายภาพเคลื่อนไหวโดยตั้งค่า [ตั้งค่าการบันทึก] ไปที่ [120p]/[100p]
  - ระหว่างการถ่ายภาพที่อัตราเฟรมสูง

หัวข้อที่เกี่ยวข้อง

- มาตรฐานโฟกัส
- ระบบสัมผัส

4-737-300-41(1) Copyright 2018 Sony Corporation

กล้องบันทึกภาพนิ่งระบบดิจิตอล
DSC-RX100M6

การบันทึกบริเวณโฟกัสปัจจุบัน (บันทึกบริเวณ AF) (ภาพนิ่ง)

ท่านสามารถย้ายกรอบการโฟกัสไปยังตำแหน่งที่กำหนดไว้ล่วงหน้าชั่วคราวโดยใช้คีย์แบบกำหนดเอง ฟังก์ชั่นนี้มีประโยชน์เมื่อถ่ายฉากที่การเคลื่อนไหวของวัตถุสามารถคาดเดาได้ ยกตัวอย่างเช่น ฉากกีฬา ด้วยฟังก์ชั่นนี้ ท่านสามารถเปลี่ยนพื้นที่โฟกัสได้อย่างรวดเร็วตามสถานการณ์

วิธีบันทึกพื้นที่โฟกัส

1. MENU → (ตั้งค่ากล้อง1) → [บันทึกบริเวณ AF] → [เปิด]
2. ตั้งค่าพื้นที่โฟกัสไปยังตำแหน่งที่ต้องการ จากนั้นกดปุ่ม Fn (ฟังก์ชั่น) ค้างไว้

วิธีเรียกใช้พื้นที่โฟกัสที่บันทึกไว้

1. MENU → (ตั้งค่ากล้อง2) → [คีย์กำหนดเอง] → ปุ่มที่ต้องการ แล้วเลือก [บันทึก AF กดค้างไว้]
2. ตั้งค่ากล้องไปที่โหมดถ่ายภาพ กดคีย์ที่มีการกำหนด [บันทึก AF กดค้างไว้] ค้างไว้ จากนั้นกดปุ่มชัตเตอร์เพื่อถ่ายภาพ

คำแนะนำ

- เมื่อกรอบการโฟกัสถูกบันทึกโดยใช้ [บันทึกบริเวณ AF] กรอบการโฟกัสที่บันทึกไว้จะกะพริบบนจอภาพ
- ถ้ากำหนด [AF ปิดเปิดบันทึกไว้] ไปยังคีย์แบบกำหนดเอง ท่านสามารถใช้กรอบการโฟกัสที่บันทึกโดยไม่ต้องกดคีย์ค้างไว้

หมายเหตุ

- ไม่สามารถบันทึกพื้นที่โฟกัสได้ในสถานการณ์ต่อไปนี้
  - เลื่อนปุ่มหมุนปรับโหมดไปที่ (ภาพเคลื่อนไหว) หรือ HFR
  - ขณะกำลังทำการ [โฟกัสโดยแตะจอ]
  - ขณะใช้ฟังก์ชั่นซูมดิจิตอล
  - ขณะกำลังทำการ [AF ล็อคเป้าหมาย]
  - ขณะกำลังโฟกัส
  - ขณะทำการล็อคโฟกัส
- ท่านไม่สามารถกำหนด [บันทึก AF กดค้างไว้] ไปที่ [ฟังก์ชั่นของปุ่มซ้าย] หรือ [ฟังก์ชั่นของปุ่มขวา]
- ท่านไม่สามารถเรียกใช้พื้นที่โฟกัสที่บันทึกไว้ในสถานการณ์ต่อไปนี้
  - เลื่อนปุ่มหมุนปรับโหมดไปที่ AUTO (โหมดอัตโนมัติ), (ภาพเคลื่อนไหว) หรือ HFR
- เมื่อตั้งค่า [บันทึกบริเวณ AF] ไว้ที่ [เปิด] การตั้งค่า [ล็อควงล้อ] จะถูกล็อคไว้ที่ [ปลดล็อค]

หัวข้อที่เกี่ยวข้อง

- บริเวณปรับโฟกัส
- คีย์กำหนดเอง (ภาพนิ่ง/ภาพเคลื่อนไหว/ดูภาพ)

4-737-300-41(1) Copyright 2018 Sony Corporation

กล้องบันทึกภาพนิ่งระบบดิจิตอล
DSC-RX100M6

การลบพื้นที่ AF ที่บันทึกไว้ (ลบบริเวณ AF)

ลบตำแหน่งกรอบการโฟกัสซึ่งบันทึกไว้ โดยใช้ [บันทึกบริเวณ AF]

1. **MENU → (ตั้งค่ากล้อง1) → [ลบบริเวณ AF]**

หัวข้อที่เกี่ยวข้อง

- การบันทึกบริเวณโฟกัสปัจจุบัน (บันทึกบริเวณ AF) (ภาพนิ่ง)

4-737-300-41(1) Copyright 2018 Sony Corporation

กล้องบันทึกภาพนิ่งระบบดิจิตอล
DSC-RX100M6

AF ล่วงหน้า (ภาพนิ่ง)

ผลิตภัณฑ์จะปรับโฟกัสโดยอัตโนมัติก่อนที่ท่านจะกดปุ่มชัตเตอร์ลงครึ่งหนึ่ง ระหว่างทำการโฟกัส หน้าจออาจจะสั่น

1 **MENU → (ตั้งค่ากล้อง1) → [AF ล่วงหน้า] → ค่าที่ต้องการ**

รายละเอียดรายการเมนู

เปิด:
ปรับโฟกัสก่อนที่ท่านจะกดปุ่มชัตเตอร์ลงครึ่งหนึ่ง
ปิด:
ไม่ปรับโฟกัสก่อนที่ท่านจะกดปุ่มชัตเตอร์ลงครึ่งหนึ่ง

4-737-300-41(1) Copyright 2018 Sony Corporation

กล้องบันทึกภาพนิ่งระบบดิจิตอล
DSC-RX100M6

ไฟช่วย AF (ภาพนิ่ง)

แสงไฟช่วย AF จะช่วยส่องไฟ เพื่อให้โฟกัสได้ง่ายขึ้นบนวัตถุในที่มืด ในระหว่างการกดปุ่มชัตเตอร์ลงครึ่งหนึ่งและการล็อคโฟกัส แสงไฟช่วย AF จะสว่างขึ้นเพื่อให้กล้องสามารถโฟกัสได้โดยง่าย

1 **MENU → (ตั้งค่ากล้อง1) → [ไฟช่วย AF] → ค่าที่ต้องการ**

รายละเอียดรายการเมนู

อัตโนมัติ:
แสงไฟช่วย AF จะสว่างขึ้นโดยอัตโนมัติในสถานที่มืด
ปิด:
ไม่ใช้แสงไฟช่วย AF

หมายเหตุ

- ท่านไม่สามารถใช้งาน [ไฟช่วย AF] ในสถานการณ์ต่อไปนี้:
  - เมื่อตั้งค่าโหมดถ่ายภาพไว้ที่ [ภาพเคลื่อนไหว] หรือ [อัตราเฟรมที่สูง]
  - ถ่ายภาพพาโนรามา
  - เมื่อตั้ง [โหมดโฟกัส] ไปที่ [AF ต่อเนื่อง] หรือ [AF อัตโนมัติ] และวัตถุกำลังเคลื่อนไหว (เมื่อตัวแสดงโฟกัส หรือ สว่างขึ้น)
  - เมื่อ [ขยายโฟกัส] เปิดอยู่
  - เมื่อตั้ง [เลือกบรรยากาศ] ไปที่โหมดต่อไปนี้
    - [วิว]
    - [กีฬา]
    - [ทิวทัศน์กลางคืน]
    - [สัตว์เลี้ยง]
    - [ดอกไม้ไฟ]
- แสงไฟช่วย AF จะส่องฉายไฟที่สว่างมาก ถึงแม้จะไม่เป็นอันตรายต่อสุขภาพ อย่ามองตรงไปที่แสงไฟช่วย AF ในระยะใกล้

4-737-300-41(1) Copyright 2018 Sony Corporation

ออโต้เคลียร์บริเวณ AF

ตั้งค่าว่าควรแสดงพื้นที่โฟกัสตลอดเวลาหรือไม่ หรือให้หายไปโดยอัตโนมัติหลังจากโฟกัสได้แล้ว

1 **MENU → (ตั้งค่ากล้อง1) → [ออโต้เคลียร์บริเวณ AF] → ค่าที่ต้องการ**

รายละเอียดรายการเมนู

เปิด:
พื้นที่โฟกัสหายไปโดยอัตโนมัติหลังจากโฟกัสได้แล้ว
ปิด:
แสดงพื้นที่โฟกัสตลอดเวลา

4-737-300-41(1) Copyright 2018 Sony Corporation

กล้องบันทึกภาพนิ่งระบบดิจิตอล
DSC-RX100M6

แสดงพื้นที่ AF ต่อเนื่อง

ท่านสามารถตั้งว่าจะแสดงหรือไม่แสดงพื้นที่ที่อยู่ในโฟกัสเมื่อตั้ง [บริเวณปรับโฟกัส] ไปที่ [กว้าง] หรือ [โซน] ในโหมด [AF ต่อเนื่อง]

1. **MENU → (ตั้งค่ากล้อง1) → [แสดงพื้นที่ AF ต่อเนื่อง] → ค่าที่ต้องการ**

รายละเอียดรายการเมนู

เปิด:
แสดงพื้นที่โฟกัสที่อยู่ในโฟกัส
ปิด:
ไม่แสดงพื้นที่โฟกัสที่อยู่ในโฟกัส

หมายเหตุ

- เมื่อตั้งค่า [บริเวณปรับโฟกัส] เป็นค่าใดค่าหนึ่งต่อไปนี้ กรอบในพื้นที่ซึ่งอยู่ในโฟกัสจะเปลี่ยนเป็นสีเขียว:
  - [กลางภาพ]
  - [จุดที่ปรับได้]
  - [จุดที่ปรับได้แบบขยาย]

4-737-300-41(1) Copyright 2018 Sony Corporation

กล้องบันทึกภาพนิ่งระบบดิจิตอล
DSC-RX100M6

บริเวณตรวจจับเฟส

ตั้งว่าจะแสดงหรือไม่แสดงพื้นที่ AF แบบตรวจจับเฟส

1 **MENU → 1 (ตั้งค่ากล้อง1) → [บริเวณตรวจจับเฟส] → ค่าที่ต้องการ**

รายละเอียดรายการเมนู

เปิด:
แสดงพื้นที่ AF แบบตรวจจับเฟส
ปิด:
ไม่แสดงพื้นที่ AF แบบตรวจจับเฟส

หมายเหตุ

- เมื่อค่า F สูงกว่า F8 จะไม่สามารถใช้ AF แบบตรวจจับเฟสได้ ใช้ได้เฉพาะ AF คอนทราสต์เท่านั้น
- เมื่อตั้งค่า [รูปแบบไฟล์] ไว้ที่ [XAVC S HD] และตั้งค่า [ตั้งค่าการบันทึก] ไว้ที่ [120p]/[100p] AF แบบตรวจจับเฟสจะไม่สามารถใช้ได้ ใช้ได้เฉพาะ AF คอนทราสต์เท่านั้น
- เมื่อบันทึกภาพเคลื่อนไหว พื้นที่ AF แบบตรวจจับเฟสจะไม่แสดงขึ้น

4-737-300-41(1) Copyright 2018 Sony Corporation

กล้องบันทึกภาพนิ่งระบบดิจิตอล
DSC-RX100M6

โฟกัสด้วยตัวเอง

เมื่อปรับโฟกัสให้เหมาะสมได้ยากในโหมดโฟกัสอัตโนมัติ ท่านสามารถทำการปรับโฟกัสด้วยตัวเองได้

1. **MENU → (ตั้งค่ากล้อง1) → [โหมดโฟกัส] → [โฟกัสด้วยตัวเอง]**
2. **หมุนแหวนควบคุมเพื่อให้ได้โฟกัสคมชัด**

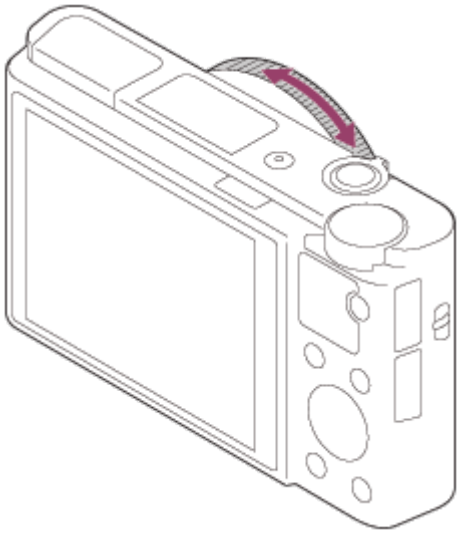

- เมื่อท่านหมุนแหวนควบคุม ระยะโฟกัสจะปรากฏบนหน้าจอ

3. **กดปุ่มชัตเตอร์ลงจนสุดเพื่อถ่ายภาพ**

หมายเหตุ

- เมื่อใช้ช่องมองภาพ ให้ปรับระดับไดออปเตอร์เพื่อให้ได้โฟกัสที่ถูกต้องบนช่องมองภาพ
- ถ้าท่านเลือก [โหมดโฟกัส] อีกครั้ง ระยะโฟกัสใด ๆ ที่ท่านกำหนดเอาไว้เองจะถูกยกเลิก

หัวข้อที่เกี่ยวข้อง

- ขยายโฟกัส
- ตั้งค่าจุดสูงสุด
- MF Assist (ภาพนิ่ง)

4-737-300-41(1) Copyright 2018 Sony Corporation

กล้องบันทึกภาพนิ่งระบบดิจิตอล
DSC-RX100M6

โฟกัสด้วยตัวเองโดยตรง (DMF)

ท่านสามารถปรับละเอียดด้วยตัวเองได้ หลังจากปรับโฟกัสอัตโนมัติแล้ว เพื่อช่วยให้สามารถโฟกัสวัตถุได้รวดเร็วขึ้นกว่าเมื่อใช้โหมดโฟกัสด้วยตัวเองตั้งแต่เริ่มต้น ฟังก์ชั่นนี้ช่วยอำนวยความสะดวกในสถานการณ์ต่างๆ เช่น การถ่ายภาพมาโคร

1. **MENU → (ตั้งค่ากล้อง1) → [โหมดโฟกัส] → [DMF]**
2. **กดปุ่มชัตเตอร์ลงครึ่งหนึ่งเพื่อปรับโฟกัสอัตโนมัติ**
3. **กดปุ่มชัตเตอร์ลงครึ่งหนึ่งค้างไว้ แล้วหมุนแหวนควบคุมเพื่อให้ได้โฟกัสที่คมชัดยิ่งขึ้น**

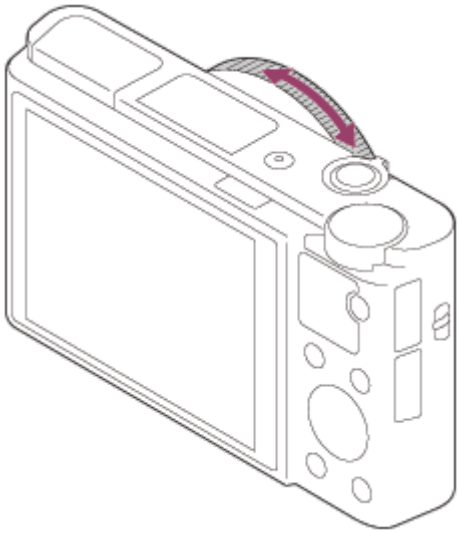

- เมื่อท่านหมุนแหวนควบคุม ระยะโฟกัสจะปรากฏบนหน้าจอ

4. **กดปุ่มชัตเตอร์ลงจนสุดเพื่อถ่ายภาพ**

หัวข้อที่เกี่ยวข้อง

- ตั้งค่าจุดสูงสุด

4-737-300-41(1) Copyright 2018 Sony Corporation

กล้องบันทึกภาพนิ่งระบบดิจิตอล
DSC-RX100M6

ขยายโฟกัส

ท่านสามารถตรวจสอบโฟกัสโดยการขยายภาพก่อนถ่ายภาพ
ท่านสามารถขยายภาพได้โดยไม่ต้องใช้แหวนควบคุม ซึ่งแตกต่างจาก [MF Assist]

1. **MENU → (ตั้งค่ากล้อง1) → [ขยายโฟกัส]**

2. **กดที่ตรงกลางปุ่มควบคุมเพื่อขยายภาพ แล้วเลือกพื้นที่ที่ต้องการขยาย โดยใช้ด้านบน/ล่าง/ซ้าย/ขวาของปุ่มควบคุม**
   - แต่ละครั้งที่กดตรงกลางปุ่ม กำลังขยายจะเปลี่ยน
   - ท่านสามารถตั้งค่ากำลังขยายเริ่มต้นได้โดยเลือก MENU → (ตั้งค่ากล้อง1) → [ขยายโฟกัสเริ่มต้น]

3. **ตรวจสอบยืนยันโฟกัส**
   - กดปุ่ม (ลบ) เพื่อเลื่อนตำแหน่งที่ขยายมายังกึ่งกลางภาพ
   - เมื่อโหมดโฟกัสคือ [โฟกัสด้วยตัวเอง] ท่านสามารถปรับโฟกัสในขณะที่ภาพถูกขยายใหญ่ขึ้น ฟังก์ชั่น [ขยายโฟกัส] จะถูกยกเลิกเมื่อกดปุ่มชัตเตอร์ลงครึ่งหนึ่ง
   - ท่านสามารถตั้งระยะเวลาที่จะให้แสดงภาพที่ขยายได้โดยเลือก MENU → (ตั้งค่ากล้อง1) → [เวลาในการขยายโฟกัส]

4. **กดปุ่มชัตเตอร์ลงจนสุดเพื่อถ่ายภาพ**

หากต้องการใช้ฟังก์ชั่นตัวขยายโฟกัสโดยการสัมผัส

ท่านสามารถขยายภาพและปรับโฟกัสโดยการแตะที่จอภาพตั้งค่า [ระบบสัมผัส] ไปที่ [เปิด] ไว้ล่วงหน้า จากนั้น เลือกการตั้งค่าที่เหมาะสมที่อยู่ใน [จอภาพ/แผ่นสัมผัส] เมื่อโหมดโฟกัสคือ [โฟกัสด้วยตัวเอง] ท่านสามารถทำ [ขยายโฟกัส] ได้โดยการแตะบริเวณที่จะโฟกัสสองครั้งขณะที่ทำการถ่ายภาพด้วยจอภาพ
ขณะทำการถ่ายภาพด้วยช่องมองภาพ ให้ทำการแตะสองครั้งเพื่อให้กรอบแสดงขึ้นที่ตรงกลางจอภาพ ท่านสามารถเลื่อนกรอบได้โดยลากกรอบไปมา ขยายภาพโดยกดที่ตรงกลางของปุ่มควบคุม

คำแนะนำ

- ขณะที่ใช้ฟังก์ชั่นตัวขยายโฟกัสอยู่ ท่านสามารถเลื่อนบริเวณที่ขยายได้โดยการลากไปมาบนแผงสัมผัส
- หากต้องการออกจากฟังก์ชั่นขยายโฟกัส ให้แตะที่หน้าจออีกสองครั้ง ท่านยังสามารถออกจากฟังก์ชั่นขยายโฟกัสได้โดยการกดปุ่มชัตเตอร์ลงครึ่งหนึ่ง

หัวข้อที่เกี่ยวข้อง

- MF Assist (ภาพนิ่ง)
- เวลาในการขยายโฟกัส
- ขยายโฟกัสเริ่มต้น (ภาพนิ่ง)
- คีย์กำหนดเอง (ภาพนิ่ง/ภาพเคลื่อนไหว/ดูภาพ)
- ระบบสัมผัส

4-737-300-41(1) Copyright 2018 Sony Corporation

กล้องบันทึกภาพนิ่งระบบดิจิตอล
DSC-RX100M6

MF Assist (ภาพนิ่ง)

ขยายภาพบนหน้าจออัตโนมัติเพื่อช่วยให้ปรับโฟกัสเองได้ง่ายขึ้น ระบบนี้ทำงานในการถ่ายภาพแบบโฟกัสด้วยตัวเอง หรือโฟกัสด้วยตัวเองโดยตรง

1. **MENU → (ตั้งค่ากล้อง1) → [MF Assist] → [เปิด]**
2. **หมุนแหวนควบคุมเพื่อปรับโฟกัส**
   - ภาพถูกขยาย ท่านสามารถขยายภาพออกไปได้อีก โดยการกดตรงกลางปุ่มควบคุม

คำแนะนำ

- ท่านสามารถตั้งระยะเวลาที่จะให้แสดงภาพที่ขยายได้โดยเลือก MENU → (ตั้งค่ากล้อง1) → [เวลาในการขยายโฟกัส]

หมายเหตุ

- ท่านไม่สามารถใช้ [MF Assist] ขณะถ่ายภาพเคลื่อนไหว ใช้ฟังก์ชั่น [ขยายโฟกัส] แทน

หัวข้อที่เกี่ยวข้อง

- โฟกัสด้วยตัวเอง
- โฟกัสด้วยตัวเองโดยตรง (DMF)
- เวลาในการขยายโฟกัส

4-737-300-41(1) Copyright 2018 Sony Corporation

กล้องบันทึกภาพนิ่งระบบดิจิตอล
DSC-RX100M6

เวลาในการขยายโฟกัส

ตั้งค่าระยะเวลาที่ภาพถูกขยายด้วยฟังก์ชั่น [MF Assist] หรือ [ขยายโฟกัส]

1 **MENU → (ตั้งค่ากล้อง1) → [เวลาในการขยายโฟกัส] → ค่าที่ต้องการ**

รายละเอียดรายการเมนู

2 วินาที:
ขยายภาพเป็นเวลา 2 วินาที
5 วินาที:
ขยายภาพเป็นเวลา 5 วินาที
ไม่จำกัด:
ขยายภาพจนกระทั่งท่านกดปุ่มชัตเตอร์

หัวข้อที่เกี่ยวข้อง

- ขยายโฟกัส
- MF Assist (ภาพนิ่ง)

4-737-300-41(1) Copyright 2018 Sony Corporation

ขยายโฟกัสเริ่มต้น (ภาพนิ่ง)

ตั้งค่ากำลังขยายเริ่มต้น เมื่อใช้ [ขยายโฟกัส] เลือกการตั้งค่าที่จะช่วยให้ท่านจัดภาพที่ถ่ายให้อยู่ภายในกรอบ

1 **MENU → (ตั้งค่ากล้อง1) → [ขยายโฟกัสเริ่มต้น] → ค่าที่ต้องการ**

รายละเอียดรายการเมนู

x1.0:
แสดงภาพด้วยกำลังขยายเดียวกับหน้าจอถ่ายภาพ

x5.3:
แสดงภาพขยาย 5.3 เท่า

หัวข้อที่เกี่ยวข้อง

- ขยายโฟกัส

4-737-300-41(1) Copyright 2018 Sony Corporation

กล้องบันทึกภาพนิ่งระบบดิจิตอล
DSC-RX100M6

ตั้งค่าจุดสูงสุด

ตั้งค่าฟังก์ชั่นจุดสูงสุด ซึ่งจะเน้นกรอบของบริเวณที่อยู่ในโฟกัสขณะถ่ายภาพแบบโฟกัสด้วยตัวเองหรือโฟกัสด้วยตัวเองโดยตรง

1. **MENU → (ตั้งค่ากล้อง1) → [ตั้งค่าจุดสูงสุด] → ค่าที่ต้องการ**

รายละเอียดรายการเมนู

แสดงจุดสูงสุด:
ตั้งค่าว่าจะแสดงจุดสูงสุดหรือไม่

ระดับจุดสูงสุด:
ตั้งค่าระดับการเน้นของบริเวณที่อยู่ในโฟกัส

สีสูงสุด:
ตั้งค่าสีที่ใช้เพื่อช่วยเน้นบริเวณที่อยู่ในโฟกัส

หมายเหตุ

- เนื่องจากผลิตภัณฑ์จดจำว่าบริเวณที่ชัดเจนเป็นบริเวณที่อยู่ในโฟกัส ผลสูงสุดจึงอาจจะแตกต่างกันไป ขึ้นอยู่กับวัตถุ
- ขอบของบริเวณที่อยู่ในโฟกัสจะไม่ถูกปรับเน้นบนอุปกรณ์ที่เชื่อมต่อด้วยสาย HDMI

หัวข้อที่เกี่ยวข้อง

- โฟกัสด้วยตัวเอง
- โฟกัสด้วยตัวเองโดยตรง (DMF)

4-737-300-41(1) Copyright 2018 Sony Corporation

กล้องบันทึกภาพนิ่งระบบดิจิตอล
DSC-RX100M6

โหมดขับเคลื่อน

เลือกโหมดที่เหมาะสำหรับวัตถุ เช่น การถ่ายเดี่ยว การถ่ายต่อเนื่อง หรือการถ่ายคร่อม

1. **เลือก / (โหมดขับเคลื่อน) บนปุ่มควบคุม → ค่าที่ต้องการ**
   - ท่านยังสามารถตั้งโหมดขับเคลื่อนได้เช่นกัน โดยเลือก MENU → 1 (ตั้งค่ากล้อง1) → [โหมดขับเคลื่อน]
2. **เลือกโหมดที่ต้องการด้วยด้าน ขวา/ซ้าย ของปุ่มควบคุม**

รายละเอียดรายการเมนู

ถ่ายภาพเดี่ยว:
โหมดถ่ายภาพปกติ

ถ่ายภาพต่อเนื่อง:
ถ่ายภาพอย่างต่อเนื่องขณะที่ท่านกดปุ่มชัตเตอร์ลงค้างไว้

ตั้งเวลา:
ถ่ายภาพโดยใช้ระบบตั้งเวลาหลังจากเวลาผ่านไปครบตามจำนวนวินาทีที่กำหนดไว้นับตั้งแต่ที่กดปุ่มชัตเตอร์

ตั้งเวลา (ต่อเนื่อง):
ถ่ายภาพตามจำนวนที่กำหนดไว้โดยใช้ระบบตั้งเวลาหลังจากเวลาผ่านไปครบตามจำนวนวินาทีที่กำหนดไว้นับตั้งแต่ที่กดปุ่มชัตเตอร์

BRK C คร่อมต่อเนื่อง:
ถ่ายภาพหลายภาพขณะกดปุ่มชัตเตอร์ค้างไว้ โดยแต่ละภาพมีระดับแสงต่างกัน

BRK S คร่อมทีละภาพ:
ถ่ายภาพเท่าจำนวนที่ระบุ ทีละภาพ โดยแต่ละภาพมีระดับแสงต่างกัน

BRK WB คร่อมสมดุลย์สีขาว:
ถ่ายภาพทั้งหมดสามภาพ โดยให้แต่ละภาพมีโทนสีต่างกันตามการตั้งค่าที่เลือกไว้สำหรับสมดุลแสงสีขาว อุณหภูมิสี และฟิลเตอร์สี

BRK DRO คร่อม DRO:
ถ่ายภาพทั้งหมดสามภาพ โดยให้แต่ละภาพมีระดับตัวปรับช่วงไดนามิกต่างกัน

หมายเหตุ

- เมื่อตั้งโหมดถ่ายภาพไว้ที่ [เลือกบรรยากาศ] และเลือก [กีฬา] จะไม่สามารถทำการ[ถ่ายภาพเดี่ยว] ได้

หัวข้อที่เกี่ยวข้อง

- ถ่ายภาพต่อเนื่อง
- ตั้งเวลา
- ตั้งเวลา (ต่อเนื่อง)
- คร่อมต่อเนื่อง
- คร่อมทีละภาพ
- คร่อมสมดุลย์สีขาว
- คร่อม DRO

4-737-300-41(1) Copyright 2018 Sony Corporation

กล้องบันทึกภาพนิ่งระบบดิจิตอล
DSC-RX100M6

ถ่ายภาพต่อเนื่อง

ถ่ายภาพอย่างต่อเนื่องขณะที่ท่านกดปุ่มชัตเตอร์ลงค้างไว้

1. **เลือก / (โหมดขับเคลื่อน) บนปุ่มควบคุม → [ถ่ายภาพต่อเนื่อง]**
   - ท่านยังสามารถปรับเป็นการถ่ายภาพต่อเนื่องได้เช่นกันโดยเลือก MENU → 1 (ตั้งค่ากล้อง1) → [โหมดขับเคลื่อน]
2. **เลือกโหมดที่ต้องการด้วยด้าน ขวา/ซ้าย ของปุ่มควบคุม**

รายละเอียดรายการเมนู

ถ่ายภาพต่อเนื่อง: Hi / ถ่ายภาพต่อเนื่อง: Mid/ ถ่ายภาพต่อเนื่อง: Lo

	ชนิดของชัตเตอร์	
	ชัตเตอร์ระบบกลไก	**อัตโนมัติ/ชัตเตอร์อิเล็กทรอนิกส์**
ถ่ายภาพต่อเนื่อง: Hi	–	สูงสุด 24 ภาพต่อวินาที*
ถ่ายภาพต่อเนื่อง: Mid	สูงสุด 10 ภาพต่อวินาที*	สูงสุด 10 ภาพต่อวินาที*
ถ่ายภาพต่อเนื่อง: Lo	สูงสุด 3 ภาพต่อวินาที	สูงสุด 3 ภาพต่อวินาที

* เมื่อค่า F มากกว่า F8 กล้องจะล็อคโฟกัสไว้ตามการตั้งค่าในการถ่ายภาพแรก

คำแนะนำ

- เมื่อต้องการปรับโฟกัสและระดับแสงอย่างต่อเนื่องระหว่างการถ่ายภาพต่อเนื่อง ให้ตั้งค่าต่อไปนี้
  - [โหมดโฟกัส]: [AF ต่อเนื่อง]
  - [AEL ด้วยปุ่มชัตเตอร์]: [ปิด] หรือ [อัตโนมัติ]

หมายเหตุ

- การถ่ายภาพต่อเนื่องใช้งานไม่ได้ในสถานการณ์ต่อไปนี้
  - ตั้งโหมดถ่ายภาพไว้ที่ [ถ่ายภาพพาโนรามา]
  - ตั้งโหมดถ่ายภาพไว้ที่ [เลือกบรรยากาศ] และเลือกบรรยากาศอื่นที่ไม่ใช่ [กีฬา]
  - ตั้ง [เอฟเฟ็คของภาพ] ไว้ที่รายการใดรายการหนึ่งต่อไปนี้:[ซอฟต์โฟกัส] [ภาพวาด HDR][สีเดียวโทนเข้ม][มินิเอเจอร์] [ภาพสีน้ำ] [ภาพวาด]
  - [DRO/ออโต้ HDR] ถูกตั้งไว้ที่ [ออโต้ HDR]
  - [ISO] ถูกตั้งไว้ที่ [NR แบบหลายภาพ]
  - กำลังใช้งาน [ลั่นชัตเตอร์ด้วยยิ้ม]
- เมื่อตั้ง [ชนิดของชัตเตอร์] ไว้ที่ [ชัตเตอร์ระบบกลไก] จะไม่สามารถตั้งความเร็วของการถ่ายภาพต่อเนื่องไปที่ [ถ่ายภาพต่อเนื่อง: Hi] ได้
- ความเร็วของการถ่ายภาพต่อเนื่องจะลดลงเมื่อถ่ายภาพด้วยแฟลช

หัวข้อที่เกี่ยวข้อง

- โหมดโฟกัส
- AEL ด้วยปุ่มชัตเตอร์ (ภาพนิ่ง)

- ชนิดของชัตเตอร์ (ภาพนิ่ง)

4-737-300-41(1) Copyright 2018 Sony Corporation

กล้องบันทึกภาพนิ่งระบบดิจิตอล
DSC-RX100M6

ตั้งเวลา

ถ่ายภาพโดยใช้ระบบตั้งเวลาหลังจากเวลาผ่านไปครบตามจำนวนวินาทีที่กำหนดไว้นับตั้งแต่ที่กดปุ่มชัตเตอร์ ใช้ระบบตั้งเวลา 5 วินาที/10 วินาที เมื่อท่านกำลังจะถ่ายรูปตัวท่านเอง และใช้ระบบตั้งเวลา 2 วินาที เพื่อลดการสั่นของกล้องที่เกิดจากการกดปุ่มชัตเตอร์

1. **กด (โหมดขับเคลื่อน) บนปุ่มควบคุม → [ตั้งเวลา]**
   - ท่านสามารถตั้งโหมดขับเคลื่อนได้เช่นกันโดยเลือก MENU→ 1 (ตั้งค่ากล้อง1) → [โหมดขับเคลื่อน]
2. **เลือกโหมดที่ต้องการด้วยด้าน ขวา/ซ้าย ของปุ่มควบคุม**
3. **ปรับโฟกัสแล้วทำการถ่ายภาพ**

   ไฟของระบบตั้งเวลาถ่ายภาพจะกะพริบ เสียงบีปจะดังขึ้น และกล้องจะทำการถ่ายภาพหลังจากเวลาผ่านไปครบตามจำนวนวินาทีที่กำหนดไว้

รายละเอียดรายการเมนู

โหมดจะกำหนดจำนวนวินาทีที่ต้องการให้กล้องเริ่มทำการถ่ายภาพหลังจากที่กดปุ่มชัตเตอร์แล้ว

10 ตั้งเวลา: 10 วินาที
5 ตั้งเวลา: 5 วินาที
2 ตั้งเวลา: 2 วินาที

คำแนะนำ

- กดปุ่มชัตเตอร์อีกครั้ง หรือกดปุ่ม / บนปุ่มควบคุมเพื่อหยุดการนับของระบบตั้งเวลาถ่ายภาพ
- กดปุ่ม / บนปุ่มควบคุม แล้วเลือก (ถ่ายภาพเดี่ยว) เพื่อยกเลิกระบบตั้งเวลาถ่ายภาพ
- ตั้ง [สัญญาณเสียง] ไปที่ [ปิด] เพื่อปิดเสียงบีประหว่างการนับถอยหลังของระบบตั้งเวลาถ่ายภาพ
- หากต้องการใช้ระบบตั้งเวลาถ่ายภาพในโหมดถ่ายคร่อม ให้เลือกโหมดถ่ายคร่อมภายใต้โหมดขับเคลื่อน จากนั้นเลือก MENU → 1 (ตั้งค่ากล้อง1) → [ตั้งค่าถ่ายคร่อม] → [ตั้งเวลาเมื่อถ่ายคร่อม]

หมายเหตุ

- ระบบตั้งเวลาถ่ายภาพใช้งานไม่ได้ในสถานการณ์ต่อไปนี้
  - ตั้งโหมดถ่ายภาพไว้ที่ [ถ่ายภาพพาโนรามา]
  - [กีฬา] ภายใต้ [เลือกบรรยากาศ]
  - [ลั่นชัตเตอร์ด้วยยิ้ม]

หัวข้อที่เกี่ยวข้อง

- สัญญาณเสียง

4-737-300-41(1) Copyright 2018 Sony Corporation

กล้องบันทึกภาพนิ่งระบบดิจิตอล
DSC-RX100M6

ตั้งเวลา (ต่อเนื่อง)

ถ่ายภาพตามจำนวนที่กำหนดไว้โดยใช้ระบบตั้งเวลาหลังจากเวลาผ่านไปครบตามจำนวนวินาทีที่กำหนดไว้นับตั้งแต่ที่กดปุ่มชัตเตอร์ ท่านสามารถเลือกรูปที่ดีที่สุดจากหลายภาพที่ถ่ายไว้

1. **กด / (โหมดขับเคลื่อน) บนปุ่มควบคุม → [ตั้งเวลา (ต่อเนื่อง)]**
   - ท่านสามารถตั้งโหมดขับเคลื่อนได้เช่นกันโดยเลือก MENU→ 1 (ตั้งค่ากล้อง1) → [โหมดขับเคลื่อน]
2. **เลือกโหมดที่ต้องการด้วยด้าน ขวา/ซ้าย ของปุ่มควบคุม**
3. **ปรับโฟกัสแล้วทำการถ่ายภาพ**

   ไฟของระบบตั้งเวลาถ่ายภาพจะกะพริบ เสียงบีปจะดังขึ้น และกล้องจะทำการถ่ายภาพหลังจากเวลาผ่านไปครบตามจำนวนวินาทีที่กำหนดไว้ กล้องจะถ่ายภาพอย่างต่อเนื่องตามจำนวนที่กำหนดไว้

รายละเอียดรายการเมนู

ตัวอย่างเช่น จะถ่ายภาพสามภาพเมื่อเวลาผ่านไป 10 วินาที หลังจากที่กดปุ่มชัตเตอร์โดยเลือก [ตั้งเวลา (ต่อเนื่อง): 10 วินาที 3 ภาพ]

ตั้งเวลา (ต่อเนื่อง): 10 วินาที 3 ภาพ
ตั้งเวลา (ต่อเนื่อง): 10 วินาที 5 ภาพ
ตั้งเวลา (ต่อเนื่อง): 5 วินาที 3 ภาพ
ตั้งเวลา (ต่อเนื่อง): 5 วินาที 5 ภาพ
ตั้งเวลา (ต่อเนื่อง): 2 วินาที 3 ภาพ
ตั้งเวลา (ต่อเนื่อง): 2 วินาที 5 ภาพ

คำแนะนำ

- กดปุ่มชัตเตอร์อีกครั้ง หรือกดปุ่ม / บนปุ่มควบคุมเพื่อหยุดการนับของระบบตั้งเวลาถ่ายภาพ
- กดปุ่ม / บนปุ่มควบคุม แล้วเลือก (ถ่ายภาพเดี่ยว) เพื่อยกเลิกระบบตั้งเวลาถ่ายภาพ

4-737-300-41(1) Copyright 2018 Sony Corporation

กล้องบันทึกภาพนิ่งระบบดิจิตอล
DSC-RX100M6

คร่อมต่อเนื่อง

กล้องจะถ่ายภาพหลายภาพในขณะที่เปลี่ยนระดับแสงโดยอัตโนมัติจากระดับแสงพื้นฐาน เป็นระดับที่มืดลง และสว่างขึ้น ท่านสามารถเลือกภาพที่ตรงตามความต้องการได้หลังจากบันทึกเสร็จแล้ว

1. **กด ⏲/❑ (โหมดขับเคลื่อน) บนปุ่มควบคุม → [คร่อมต่อเนื่อง]**
   - ท่านสามารถตั้งโหมดขับเคลื่อนได้เช่นกันโดยเลือก MENU→ 1 (ตั้งค่ากล้อง1) → [โหมดขับเคลื่อน]
2. **เลือกโหมดที่ต้องการด้วยด้าน ขวา/ซ้าย ของปุ่มควบคุม**
3. **ปรับโฟกัสแล้วทำการถ่ายภาพ**
   - ระดับแสงพื้นฐานจะถูกกำหนดไว้สำหรับภาพแรก
   - กดปุ่มชัตเตอร์ค้างไว้จนกว่าจะทำการถ่ายคร่อมเสร็จ

รายละเอียดรายการเมนู

ตัวอย่างเช่น กล้องจะถ่ายภาพอย่างต่อเนื่องเป็นจำนวนทั้งหมดสามภาพโดยระดับแสงจะถูกปรับเลื่อนในช่วงบวกหรือลบ 0.3 EV เมื่อเลือก [คร่อมต่อเนื่อง: 0.3EV 3 ภาพ]

หมายเหตุ

- ภาพสุดท้ายจะแสดงในการแสดงภาพอัตโนมัติ
- เมื่อเลือก [ISO AUTO] ในโหมด [ปรับระดับแสงเอง] ค่าระดับแสงจะถูกเปลี่ยนโดยการปรับค่า ISO ถ้าหากเลือกค่าอื่นนอกเหนือจาก [ISO AUTO] ระดับแสงจะถูกเปลี่ยนโดยการปรับค่าความเร็วชัตเตอร์
- เมื่อท่านชดเชยระดับแสง ระดับแสงจะถูกปรับเลื่อนตามค่าที่ชดเชย
- การถ่ายคร่อมใช้งานไม่ได้ในโหมดถ่ายภาพต่อไปนี้
  - [อัตโนมัติอัจฉริยะ]
  - [อัตโนมัติพิเศษ]
  - [เลือกบรรยากาศ]
  - [ถ่ายภาพพาโนรามา]
- เมื่อใช้แฟลช ผลิตภัณฑ์จะทำการถ่ายภาพคร่อมโดยใช้แฟลช ซึ่งจะเปลี่ยนปริมาณแสงแฟลชแม้เมื่อเลือก [คร่อมต่อเนื่อง] ไว้ กดปุ่มชัตเตอร์สำหรับแต่ละภาพ

หัวข้อที่เกี่ยวข้อง

- ตั้งค่าถ่ายคร่อม
- ตัวแสดงขณะถ่ายคร่อม

4-737-300-41(1) Copyright 2018 Sony Corporation

กล้องบันทึกภาพนิ่งระบบดิจิตอล
DSC-RX100M6

คร่อมทีละภาพ

กล้องจะถ่ายภาพหลายภาพในขณะที่เปลี่ยนระดับแสงโดยอัตโนมัติจากระดับแสงพื้นฐาน เป็นระดับที่มืดลง และสว่างขึ้น ท่านสามารถเลือกภาพที่ตรงตามความต้องการได้หลังจากบันทึกเสร็จแล้ว
เนื่องจากกล้องจะถ่ายภาพภาพเดียวแต่ละครั้งที่ท่านกดปุ่มชัตเตอร์ ท่านสามารถปรับโฟกัสหรือองค์ประกอบสำหรับแต่ละภาพได้

1. **เลือก (โหมดขับเคลื่อน) บนปุ่มควบคุม → [คร่อมทีละภาพ]**
   - ท่านยังสามารถปรับเป็นโหมดขับเคลื่อนได้เช่นกัน โดยเลือก MENU → 1 (ตั้งค่ากล้อง1) → [โหมดขับเคลื่อน]
2. **เลือกโหมดที่ต้องการด้วยด้าน ขวา/ซ้าย ของปุ่มควบคุม**
3. **ปรับโฟกัสแล้วทำการถ่ายภาพ**
   - กดปุ่มชัตเตอร์สำหรับแต่ละภาพ

รายละเอียดรายการเมนู

ยกตัวอย่างเช่น เมื่อเลือก [คร่อมทีละภาพ: 0.3EV ทุกๆ 3 ภาพ] กล้องจะถ่ายภาพสามภาพทีละครั้งโดยค่าระดับแสงจะถูกปรับเลื่อนขึ้นและลงครั้งละ 0.3 EV

หมายเหตุ

- เมื่อเลือก [ISO AUTO] ในโหมด [ปรับระดับแสงเอง] ค่าระดับแสงจะถูกเปลี่ยนโดยการปรับค่า ISO ถ้าหากเลือกค่าอื่นนอกเหนือจาก [ISO AUTO] ระดับแสงจะถูกเปลี่ยนโดยการปรับค่าความเร็วชัตเตอร์
- เมื่อระดับแสงได้รับการชดเชย ระดับแสงจะถูกปรับเลื่อนตามค่าที่ชดเชย
- การถ่ายคร่อมใช้งานไม่ได้ในโหมดถ่ายภาพต่อไปนี้
  - [อัตโนมัติอัจฉริยะ]
  - [อัตโนมัติพิเศษ]
  - [เลือกบรรยากาศ]
  - [ถ่ายภาพพาโนรามา]

หัวข้อที่เกี่ยวข้อง

- ตั้งค่าถ่ายคร่อม
- ตัวแสดงขณะถ่ายคร่อม

4-737-300-41(1) Copyright 2018 Sony Corporation

กล้องบันทึกภาพนิ่งระบบดิจิตอล
DSC-RX100M6

ตัวแสดงขณะถ่ายคร่อม

ช่องมองภาพ

การถ่ายคร่อมแสงโดยรอบ*
3 ภาพที่มีการปรับเลื่อนทีละ 0.3 EV ระดับ
การชดเชยระดับแสง ±0.0 EV

จอภาพ (แสดงข้อมูลทั้งหมด หรือ ฮิสโตแกรม)

การถ่ายคร่อมแสงโดยรอบ*
3 ภาพที่มีการปรับเลื่อนทีละ 0.3 EV ระดับ
การชดเชยระดับแสง ±0.0 EV

การถ่ายคร่อมแฟลช
3 ภาพที่มีการปรับเลื่อนทีละ 0.7 EV ระดับ
การชดเชยแสงแฟลช -1.0 EV

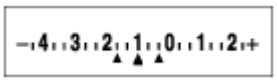

จอภาพ (สำหรับช่องมองภาพ)

การถ่ายคร่อมแสงโดยรอบ* (ตัวแสดงผลด้านสูง)
3 ภาพที่มีการปรับเลื่อนทีละ 0.3 EV ระดับ
การชดเชยระดับแสง ±0.0 EV

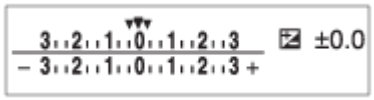

การถ่ายคร่อมแฟลช (ตัวแสดงผลด้านต่ำ)
3 ภาพที่มีการปรับเลื่อนทีละ 0.7 EV ระดับ
การชดเชยแสงแฟลช -1.0 EV

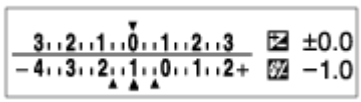

* แสงโดยรอบ: คำทั่วไปที่ใช้เรียกแสงซึ่งไม่ใช่แสงแฟลช ซึ่งได้แก่ แสงธรรมชาติ แสงจากหลอดไฟฟ้า และแสงฟลูออเรสเซนต์ แสงแฟลชจะกะพริบชั่วขณะหนึ่ง แต่แสงโดยรอบจะสว่างคงที่ ดังนั้นจึงเรียกแสงชนิดนี้ว่า “แสงโดยรอบ”

หมายเหตุ

- ในขณะถ่ายคร่อม คำแนะนำเท่าจำนวนภาพที่จะถ่ายจะแสดงขึ้นเหนือ/ใต้ตัวแสดงการถ่ายคร่อม
- เมื่อท่านเริ่มการถ่ายคร่อม คำแนะนำจะหายไปทีละหนึ่งรายการขณะที่กล้องบันทึกภาพ

4-737-300-41(1) Copyright 2018 Sony Corporation

กล้องบันทึกภาพนิ่งระบบดิจิตอล
DSC-RX100M6

คร่อมสมดุลย์สีขาว

ถ่ายภาพทั้งหมดสามภาพ โดยให้แต่ละภาพมีโทนสีต่างกันตามการตั้งค่าที่เลือกไว้สำหรับสมดุลแสงสีขาว อุณหภูมิสี และฟิลเตอร์สี

1. **เลือก / (โหมดขับเคลื่อน) บนปุ่มควบคุม → [คร่อมสมดุลย์สีขาว]**
   - ท่านสามารถตั้งโหมดขับเคลื่อนได้เช่นกันโดยเลือก MENU→ 1 (ตั้งค่ากล้อง1) → [โหมดขับเคลื่อน]
2. **เลือกโหมดที่ต้องการด้วยด้าน ขวา/ซ้าย ของปุ่มควบคุม**
3. **ปรับโฟกัสแล้วทำการถ่ายภาพ**

รายละเอียดรายการเมนู

BRK WB Lo คร่อมสมดุลย์แสงสีขาว: Lo:
บันทึกภาพติดต่อกันสามภาพที่มีสมดุลแสงสีขาวแตกต่างกันเล็กน้อย (อยู่ภายในช่วง 10MK^{-1*})
BRK WB HI คร่อมสมดุลย์แสงสีขาว: Hi:
บันทึกภาพติดต่อกันสามภาพที่มีสมดุลแสงสีขาวแตกต่างกันเล็กน้อย (อยู่ภายในช่วง 20MK^{-1*})
* MK^{-1} คือหน่วยที่แสดงถึงความสามารถของฟิลเตอร์แปลงอุณหภูมิสี และจะแสดงค่าเดียวกันนี้ในหน่วย "ไมเรด"

หมายเหตุ
- ภาพสุดท้ายจะแสดงในการแสดงภาพอัตโนมัติ

หัวข้อที่เกี่ยวข้อง
- ตั้งค่าถ่ายคร่อม

4-737-300-41(1) Copyright 2018 Sony Corporation

กล้องบันทึกภาพนิ่งระบบดิจิตอล
DSC-RX100M6

คร่อม DRO

ท่านสามารถบันทึกได้รวมสามภาพ โดยแต่ละภาพมีค่าระดับการปรับช่วงไดนามิกที่แตกต่างกัน

1. **เลือก / (โหมดขับเคลื่อน) บนปุ่มควบคุม → [คร่อม DRO]**
   - ท่านสามารถตั้งโหมดขับเคลื่อนได้เช่นกันโดยเลือก MENU→ 1 (ตั้งค่ากล้อง1) → [โหมดขับเคลื่อน]
2. **เลือกโหมดที่ต้องการด้วยด้าน ขวา/ซ้าย ของปุ่มควบคุม**
3. **ปรับโฟกัสแล้วทำการถ่ายภาพ**

รายละเอียดรายการเมนู

คร่อม DRO: Lo:
บันทึกภาพสามภาพติดต่อกันโดยเปลี่ยนค่าระดับการปรับช่วงไดนามิกเล็กน้อย (Lv 1, Lv 2 และ Lv 3)

คร่อม DRO: Hi:
บันทึกภาพสามภาพติดต่อกันโดยเปลี่ยนค่าระดับการปรับช่วงไดนามิกมาก (Lv 1, Lv 3 และ Lv 5)

หมายเหตุ

- ภาพสุดท้ายจะแสดงในการแสดงภาพอัตโนมัติ

หัวข้อที่เกี่ยวข้อง

- ตั้งค่าถ่ายคร่อม

4-737-300-41(1) Copyright 2018 Sony Corporation

กล้องบันทึกภาพนิ่งระบบดิจิตอล
DSC-RX100M6

ตั้งค่าถ่ายคร่อม

ท่านสามารถตั้งเวลาในโหมดถ่ายคร่อม และลำดับของการถ่ายคร่อมระดับแสง และการถ่ายคร่อมสมดุลแสงสีขาว

1. **เลือก (โหมดขับเคลื่อน) ของปุ่มควบคุม → เลือกโหมดถ่ายคร่อม**
   - ท่านยังสามารถตั้งโหมดขับเคลื่อนได้เช่นกัน โดยเลือก MENU → (ตั้งค่ากล้อง1) → [โหมดขับเคลื่อน]
2. **MENU → (ตั้งค่ากล้อง1) → [ตั้งค่าถ่ายคร่อม] → ค่าที่ต้องการ**

รายละเอียดรายการเมนู

ตั้งเวลาเมื่อถ่ายคร่อม:
ตั้งว่าจะใช้ระบบตั้งเวลาหรือไม่ขณะถ่ายคร่อม นอกจากนี้ยังกำหนดจำนวนวินาทีกว่าที่จะสั่นชัตเตอร์ถ้าใช้ระบบตั้งเวลา
(OFF/2 วินาที/5 วินาที/10 วินาที)

ลำดับถ่ายคร่อม:
ตั้งค่าลำดับของการถ่ายคร่อมระดับแสง และการถ่ายคร่อมสมดุลแสงสีขาว
(0→-→+/-→0→+)

หัวข้อที่เกี่ยวข้อง

- คร่อมต่อเนื่อง
- คร่อมทีละภาพ
- คร่อมสมดุลย์สีขาว
- คร่อม DRO

4-737-300-41(1) Copyright 2018 Sony Corporation

กล้องบันทึกภาพนิ่งระบบดิจิตอล
DSC-RX100M6

ตั้งเวลาถ่ายภาพตัวเอง

ท่านสามารถเปลี่ยนมุมของจอภาพและถ่ายภาพขณะที่มองจากจอภาพ

1. **MENU → (ตั้งค่ากล้อง1) → [ตั้งเวลาถ่ายภาพตัวเอง] → [เปิด]**
2. **เอียงจอภาพขึ้นประมาณ 180° จากนั้นหันเลนส์มาที่ตัวท่าน**

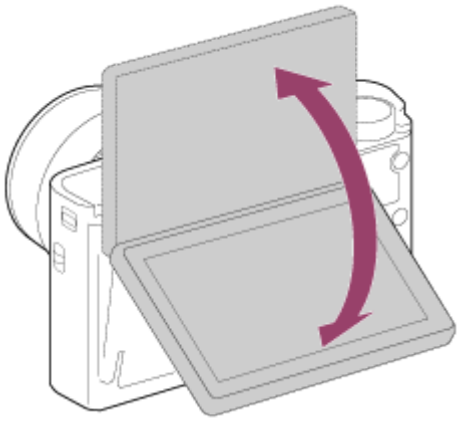

3. **กดปุ่มชัตเตอร์**

   ผลิตภัณฑ์จะเริ่มการถ่ายภาพด้วยระบบตั้งเวลาหลังผ่านไปสามวินาที

คำแนะนำ

- ถ้าต้องการใช้โหมดขับเคลื่อนอื่นนอกเหนือจากโหมดตั้งเวลาหน่วง 3 วินาที ให้ตั้งค่า [ตั้งเวลาถ่ายภาพตัวเอง] ไปที่ [ปิด] ก่อน จากนั้นปรับเอียงจอภาพขึ้นประมาณ 180 องศา

4-737-300-41(1) Copyright 2018 Sony Corporation

กล้องบันทึกภาพนิ่งระบบดิจิตอล
DSC-RX100M6

ระบบสัมผัส

ตั้งค่าว่าจะเปิดใช้งานการใช้งานแบบสัมผัสในจอภาพหรือไม่

1 **MENU → (ตั้งค่า) → [ระบบสัมผัส] → ค่าที่ต้องการ**

รายละเอียดรายการเมนู

เปิด:
เปิดใช้งานการทำงานแบบสัมผัส
ปิด:
ปิดใช้งานการทำงานแบบสัมผัส

หัวข้อที่เกี่ยวข้อง

- ตั้งค่าแตะถ่ายภาพ: ชัตเตอร์แบบสัมผัส
- ตั้งค่าแตะถ่ายภาพ: โฟกัสโดยแตะจอ
- ตั้งค่าแผ่นสัมผัส
- จอภาพ/แผ่นสัมผัส

4-737-300-41(1) Copyright 2018 Sony Corporation

กล้องบันทึกภาพนิ่งระบบดิจิตอล
DSC-RX100M6

จอภาพ/แผ่นสัมผัส

การใช้งานแบบสัมผัส เมื่อถ่ายภาพด้วยจอภาพจะเรียกว่า "การใช้งานหน้าจอสัมผัส" และการใช้งานแบบสัมผัส เมื่อถ่ายภาพด้วยช่องมองภาพจะเรียกว่า "การใช้งานแผงสัมผัส" คุณสามารถเลือกได้ว่าจะเปิดใช้งานการใช้งานหน้าจอสัมผัสหรือการใช้งานแผงสัมผัส

1 **MENU → (ตั้งค่า) → [จอภาพ/แผ่นสัมผัส] → ค่าที่ต้องการ**

รายละเอียดรายการเมนู

จอภาพ+แผ่นสัมผัส:
เปิดใช้งานการใช้งานหน้าจอสัมผัส เมื่อถ่ายภาพด้วยจอภาพ และการใช้งานแผงสัมผัส เมื่อถ่ายภาพด้วยช่องมองภาพ
จอภาพสัมผัสเท่านั้น:
เปิดใช้งานเฉพาะการใช้งานหน้าจอสัมผัส เมื่อถ่ายภาพด้วยจอภาพ
แผ่นสัมผัสเท่านั้น:
เปิดใช้งานเฉพาะการใช้งานแผงสัมผัส เมื่อถ่ายภาพด้วยช่องมองภาพ

หัวข้อที่เกี่ยวข้อง

- ระบบสัมผัส

4-737-300-41(1) Copyright 2018 Sony Corporation

กล้องบันทึกภาพนิ่งระบบดิจิตอล
DSC-RX100M6

ตั้งค่าแตะถ่ายภาพ: ชัตเตอร์แบบสัมผัส

เมื่อท่านถ่ายภาพโดยใช้จอภาพ กล้องจะโฟกัสไปยังจุดที่ท่านสัมผัสและถ่ายภาพนิ่งโดยอัตโนมัติ
ตั้งค่า MENU → (ตั้งค่า) → [ระบบสัมผัส] ไว้ที่ [เปิด] ล่วงหน้า

1. **เลือก MENU → (ตั้งค่ากล้อง2) → [ตั้งค่าแตะถ่ายภาพ] → [ชัตเตอร์แบบสัมผัส]**

2. **แตะที่ไอคอน บนจอภาพ ขณะที่หน้าจอถ่ายภาพแสดงขึ้น**

   เครื่องหมายทางด้านซ้ายของไอคอนเปลี่ยนเป็นสีส้ม

   - ยกเลิก [ชัตเตอร์แบบสัมผัส] ได้โดยแตะที่ไอคอน อีกครั้ง

3. **แตะวัตถุที่ต้องการโฟกัส**

   เมื่อวัตถุที่ท่านสัมผัสอยู่ในโฟกัสแล้ว ภาพนิ่งจะถูกบันทึก

คำแนะนำ

- ท่านสามารถใช้งานฟังก์ชั่นการถ่ายภาพแบบต่างๆ ด้านล่างนี้ได้โดยแตะที่จอภาพ
  - การถ่ายภาพต่อเนื่องโดยใช้ชัตเตอร์แบบสัมผัส
    เมื่อตั้งค่า [โหมดขับเคลื่อน] ไว้ที่ [ถ่ายภาพต่อเนื่อง] ท่านสามารถบันทึกภาพต่อเนื่องขณะสัมผัสจอภาพ
  - การถ่ายภาพฉากกึ่งฟ้าต่อเนื่องโดยใช้ชัตเตอร์แบบสัมผัส
    เมื่อตั้งค่า [เลือกบรรยากาศ] ไว้ที่ [กึ่งฟ้า] ท่านสามารถบันทึกภาพต่อเนื่องขณะสัมผัสจอภาพ
  - การถ่ายภาพคร่อมต่อเนื่องโดยใช้ชัตเตอร์แบบสัมผัส
    ผลิตภัณฑ์จะถ่ายภาพสามภาพ พร้อมกับปรับระดับแสงอัตโนมัติจากพื้นฐาน เป็นมืดลง แล้วจึงสว่างขึ้น เมื่อตั้งค่า [โหมดขับเคลื่อน] ไว้ที่ [คร่อมต่อเนื่อง] ให้แตะจอภาพค้างไว้จนกว่าจะสิ้นสุดการถ่ายภาพ ท่านสามารถเลือกภาพที่ชอบหลังจากการบันทึก

หมายเหตุ

- ฟังก์ชั่น [ชัตเตอร์แบบสัมผัส] ใช้งานไม่ได้ในสถานการณ์ต่อไปนี้:
  - ขณะถ่ายภาพด้วยช่องมองภาพ
  - เมื่อตั้งโหมดถ่ายภาพไว้ที่ [ภาพเคลื่อนไหว]
  - เมื่อตั้งโหมดถ่ายภาพไว้ที่ [อัตราเฟรมที่สูง]
  - เมื่อตั้งโหมดถ่ายภาพไว้ที่ [ถ่ายภาพพาโนรามา]
  - ในระหว่างที่ใช้โหมด [ลั่นชัตเตอร์ด้วยยิ้ม]
  - เมื่อ [โหมดโฟกัส] เป็น [โฟกัสด้วยตัวเอง]
  - เมื่อ [บริเวณปรับโฟกัส] เป็น [จุดที่ปรับได้]
  - เมื่อ [บริเวณปรับโฟกัส] เป็น [จุดที่ปรับได้แบบขยาย]
  - ขณะใช้ฟังก์ชั่นซูมดิจิตอล
  - ขณะใช้ [ซูมภาพคมชัด]

หัวข้อที่เกี่ยวข้อง

- ระบบสัมผัส
- จอภาพ/แผ่นสัมผัส

4-737-300-41(1) Copyright 2018 Sony Corporation

กล้องบันทึกภาพนิ่งระบบดิจิตอล
DSC-RX100M6

ตั้งค่าแตะถ่ายภาพ: โฟกัสโดยแตะจอ

ท่านสามารถเลือกวัตถุที่จะโฟกัสได้โดยใช้การทำงานแบบสัมผัสในโหมดภาพนิ่งและโหมดบันทึกภาพเคลื่อนไหว เลือก MENU → (ตั้งค่า) → [ระบบสัมผัส] → [เปิด] ไว้ล่วงหน้า

1 MENU → (ตั้งค่ากล้อง2) → [ตั้งค่าแตะถ่ายภาพ] → [โฟกัสโดยแตะจอ]

การระบุตำแหน่งที่ต้องการโฟกัสในโหมดภาพนิ่ง

ท่านสามารถโฟกัสไปที่ตำแหน่งตามที่ต้องการได้โดยการแตะที่จอภาพ

1. เลือก [บริเวณปรับโฟกัส] นอกเหนือจาก [จุดที่ปรับได้] หรือ [จุดที่ปรับได้แบบขยาย]
2. MENU → (ตั้งค่ากล้อง1) → [AF ล็อคเป้าหมายกลาง] → [ปิด]
3. แตะที่จอภาพ

- เมื่อถ่ายภาพด้วยจอภาพ ให้แตะวัตถุที่ต้องการโฟกัส
- เมื่อถ่ายภาพด้วยช่องมองภาพ ท่านสามารถเลื่อนตำแหน่งของโฟกัสได้โดยแตะแล้วลากในจอภาพขณะมองผ่านช่องมองภาพ

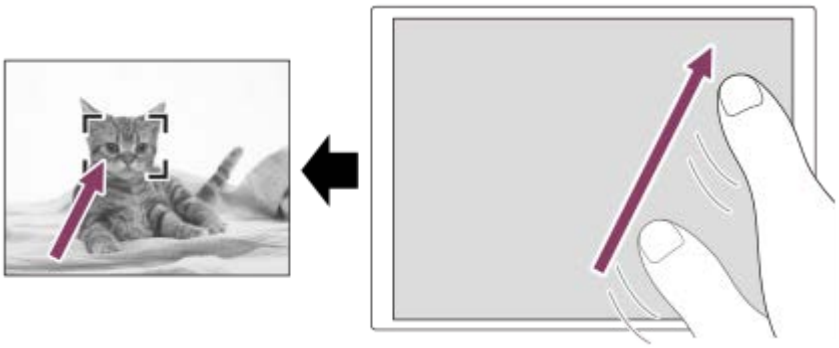

- เมื่อกดปุ่มชัตเตอร์ลงครึ่งหนึ่ง กล้องจะจับโฟกัสไปที่กรอบการโฟกัส กดปุ่มชัตเตอร์ลงจนสุด เพื่อถ่ายภาพ
- หากต้องการยกเลิกการโฟกัสด้วยการทำงานแบบสัมผัส ให้แตะ หรือกดตรงกลางของปุ่มควบคุมหากถ่ายภาพด้วยจอภาพ และกดตรงกลางของปุ่มควบคุมหากถ่ายภาพด้วยช่องมองภาพ

การระบุตำแหน่งที่ต้องการโฟกัสในโหมดการบันทึกภาพเคลื่อนไหว (โฟกัสแบบจุด)

กล้องจะโฟกัสไปที่วัตถุที่แตะการโฟกัสเฉพาะจุดจะใช้งานไม่ได้ขณะถ่ายภาพด้วยช่องมองภาพ

1. เลือก [บริเวณปรับโฟกัส] นอกเหนือจาก [จุดที่ปรับได้] หรือ [จุดที่ปรับได้แบบขยาย]
2. MENU → (ตั้งค่ากล้อง1) → [AF ล็อคเป้าหมายกลาง] → [ปิด]
3. แตะวัตถุที่ต้องการโฟกัสก่อนหรือในขณะบันทึกภาพ

- เมื่อแตะที่วัตถุ โหมดโฟกัสจะเปลี่ยนเป็นการโฟกัสด้วยตัวเองชั่วคราว และท่านจะสามารถปรับเปลี่ยนโฟกัสโดยใช้แหวนควบคุมได้
- หากต้องการยกเลิกการโฟกัสเฉพาะจุด ให้แตะ หรือกดตรงกลางของปุ่มควบคุม

คำแนะนำ

- นอกจากฟังก์ชั่นการโฟกัสแบบสัมผัสแล้ว ยังสามารถใช้งานการทำงานแบบสัมผัสในลักษณะต่อไปนี้ได้อีกด้วย
  - เมื่อตั้งค่า [บริเวณปรับโฟกัส] ไว้ที่ [จุดที่ปรับได้] หรือ [จุดที่ปรับได้แบบขยาย] ก็สามารถย้ายกรอบค้นหาระยะโฟกัสโดยใช้การใช้งานแบบสัมผัสได้
  - เมื่อตั้งค่า [โหมดโฟกัส] ไว้ที่ [โฟกัสด้วยตัวเอง] ก็สามารถใช้ตัวขยายโฟกัสได้โดยการแตะสองครั้งที่จอภาพ

หมายเหตุ

- ฟังก์ชั่นการโฟกัสแบบสัมผัสจะใช้งานไม่ได้ในกรณีต่อไปนี้

- เมื่อตั้งโหมดถ่ายภาพไว้ที่ [ถ่ายภาพพาโนรามา]
- เมื่อตั้ง [โหมดโฟกัส] ไปที่ [โฟกัสด้วยตัวเอง]
- เมื่อใช้งานซูมดิจิตอล

หัวข้อที่เกี่ยวข้อง

- ระบบสัมผัส
- จอภาพ/แผ่นสัมผัส

4-737-300-41(1) Copyright 2018 Sony Corporation

กล้องบันทึกภาพนิ่งระบบดิจิตอล
DSC-RX100M6

ตั้งค่าแผ่นสัมผัส

ท่านสามารถปรับการตั้งค่าที่เกี่ยวกับการใช้งานแผงสัมผัสขณะถ่ายภาพด้วยช่องมองภาพ

1 **MENU→ (ตั้งค่า) → [ตั้งค่าแผ่นสัมผัส] → ค่าที่ต้องการ**

รายละเอียดรายการเมนู

ใช้งานในแนวตั้ง:
ตั้งค่าว่าจะเปิดใช้งานแผงสัมผัสขณะถ่ายภาพด้วยช่องมองภาพในแนวตั้งหรือไม่ ท่านสามารถป้องกันการทำงานที่ผิดพลาดขณะถ่ายภาพในแนวตั้ง เนื่องจากจมูก ฯลฯ ไปสัมผัสกับจอภาพได้

โหมดตำแหน่งสัมผัส:
ตั้งค่าว่าจะย้ายกรอบการโฟกัสไปยังตำแหน่งที่สัมผัสบนหน้าจอ ([ตำแหน่งสัมบูรณ์]) หรือย้ายกรอบการโฟกัสไปยังตำแหน่งที่ต้องการตามทิศทางการลากและปริมาณการเคลื่อนไหว([ตำแหน่งสัมพัทธ์]) หรือไม่

บริเวณใช้งาน:
กำหนดพื้นที่ซึ่งจะใช้งานสำหรับการใช้งานแผงสัมผัส การจำกัดพื้นที่การใช้งานสามารถป้องกันการใช้งานที่ผิดพลาดขณะถ่ายภาพเนื่องจากจมูก ฯลฯ ไปสัมผัสกับจอภาพได้

เกี่ยวกับโหมดตำแหน่งสัมผัส

การเลือก [ตำแหน่งสัมบูรณ์] ช่วยให้ย้ายกรอบการโฟกัสไปยังตำแหน่งที่อยู่ไกลได้รวดเร็วยิ่งขึ้น เนื่องจากสามารถระบุตำแหน่งกรอบการโฟกัสด้วยการใช้งานแบบสัมผัสได้โดยตรง

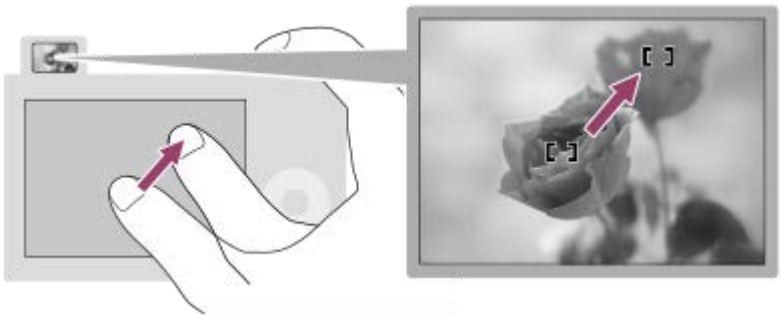

การเลือก [ตำแหน่งสัมพัทธ์] ช่วยให้ใช้งานแผงสัมผัสจากที่ใดก็ได้ที่ง่ายที่สุด โดยไม่ต้องเลื่อนนิ้วไปทั่วพื้นที่กว้าง

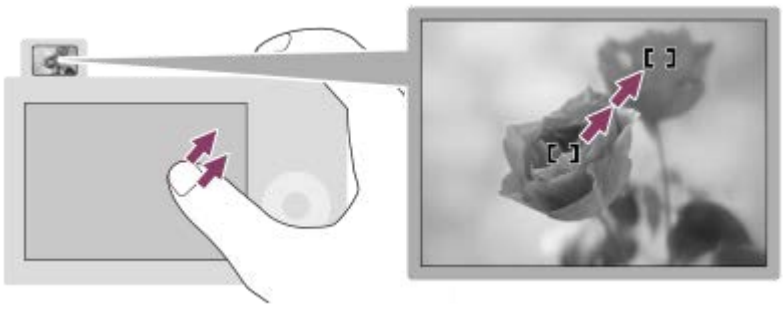

คำแนะนำ

- ในการใช้งานแผงสัมผัสเมื่อตั้งค่า [โหมดตำแหน่งสัมผัส] ไว้ที่ [ตำแหน่งสัมบูรณ์] พื้นที่ที่กำหนดไว้ใน [บริเวณใช้งาน] จะถือเป็นหน้าจอทั้งหมด

หัวข้อที่เกี่ยวข้อง

- ระบบสัมผัส

4-737-300-41(1) Copyright 2018 Sony Corporation

ขนาดภาพ JPEG (ภาพนิ่ง)

ยิ่งภาพมีขนาดใหญ่ขึ้น ภาพจะมีรายละเอียดมากขึ้น เมื่อพิมพ์บนแผ่นกระดาษขนาดใหญ่ ยิ่งภาพมีขนาดเล็ก ก็จะสามารถถ่ายภาพได้จำนวนมากขึ้น

1 **MENU → (ตั้งค่ากล้อง1) → [ขนาดภาพ JPEG] → ค่าที่ต้องการ**

รายละเอียดรายการเมนู

เมื่อตั้งค่า [อัตราส่วนภาพ] ไว้ที่ 3:2	
L: 20M	5472×3648 พิกเซล
M: 10M	3888×2592 พิกเซล
S: 5.0M	2736×1824 พิกเซล

เมื่อตั้งค่า [อัตราส่วนภาพ] ไว้ที่ 4:3	
L: 18M	4864×3648 พิกเซล
M: 10M	3648×2736 พิกเซล
S: 5.0M	2592×1944 พิกเซล
VGA	640×480 พิกเซล

เมื่อตั้งค่า [อัตราส่วนภาพ] ไว้ที่ 16:9	
L: 17M	5472×3080 พิกเซล
M: 7.5M	3648×2056 พิกเซล
S: 4.2M	2720×1528 พิกเซล

เมื่อตั้งค่า [อัตราส่วนภาพ] ไว้ที่ 1:1	
L: 13M	3648×3648 พิกเซล
M: 6.5M	2544×2544 พิกเซล
S: 3.7M	1920×1920 พิกเซล

หมายเหตุ

- เมื่อตั้งค่า [รูปแบบไฟล์] ไปที่ [RAW] หรือ [RAW & JPEG] ขนาดภาพสำหรับ RAW จะตรงกับ “L”

หัวข้อที่เกี่ยวข้อง

- อัตราส่วนภาพ (ภาพนิ่ง)

4-737-300-41(1) Copyright 2018 Sony Corporation

กล้องบันทึกภาพนิ่งระบบดิจิตอล
DSC-RX100M6

คุณภาพ JPEG (ภาพนิ่ง)

เลือกคุณภาพของภาพ JPEG เมื่อตั้งค่า [รูปแบบไฟล์] ไว้ที่ [RAW & JPEG] หรือ [JPEG]

1 **MENU → (ตั้งค่ากล้อง1) → [คุณภาพ JPEG] → ค่าที่ต้องการ**

รายละเอียดรายการเมนู

ละเอียดมาก/ละเอียด/ปกติ:
เนื่องจากอัตราการบีบอัดข้อมูลจะเพิ่มขึ้นจาก [ละเอียดมาก] เป็น [ละเอียด] เป็น [ปกติ] ขนาดของไฟล์จะลดลงตามลำดับเดียวกัน ทำให้สามารถบันทึกไฟล์ได้จำนวนมากกว่าในการ์ดหน่วยความจำหนึ่งอัน แต่คุณภาพของภาพจะด้อยกว่า

หัวข้อที่เกี่ยวข้อง

- รูปแบบไฟล์ (ภาพนิ่ง)

4-737-300-41(1) Copyright 2018 Sony Corporation

กล้องบันทึกภาพนิ่งระบบดิจิตอล
DSC-RX100M6

อัตราส่วนภาพ (ภาพนิ่ง)

1 MENU → (ตั้งค่ากล้อง1) → [อัตราส่วนภาพ] → ค่าที่ต้องการ

รายละเอียดรายการเมนู

3:2:
อัตราส่วนเท่ากับฟิล์มแผ่น 35 มม.

4:3:
อัตราส่วนที่เหมาะสมสำหรับการดูบนโทรทัศน์ที่ไม่รองรับความละเอียดสูง

16:9:
อัตราส่วนที่เหมาะสมสำหรับการดูบนโทรทัศน์ที่รองรับความละเอียดสูง

1:1:
อัตราส่วนแนวนอนและแนวตั้งเท่ากัน

4-737-300-41(1) Copyright 2018 Sony Corporation

กล้องบันทึกภาพนิ่งระบบดิจิตอล
DSC-RX100M6

รูปแบบไฟล์ (ภาพนิ่ง)

ตั้งค่ารูปแบบไฟล์สำหรับภาพนิ่ง

1. **MENU → (ตั้งค่ากล้อง1) → [รูปแบบไฟล์] → ค่าที่ต้องการ**

รายละเอียดรายการเมนู

RAW:
ไม่มีการประมวลผลทางดิจิตอลกับไฟล์รูปแบบนี้ เลือกรูปแบบนี้เพื่อประมวลผลภาพบนเครื่องคอมพิวเตอร์สำหรับการใช้งานอย่างมืออาชีพ

RAW & JPEG:
ภาพ RAW และภาพ JPEG จะถูกสร้างขึ้นพร้อมกัน เหมาะสำหรับในกรณีที่ต้องการไฟล์ภาพสองไฟล์ คือ JPEG สำหรับเปิดดู และ RAW สำหรับนำไปปรับแต่ง

JPEG:
ภาพจะถูกบันทึกในรูปแบบ JPEG

เกี่ยวกับภาพ RAW

- ในการเปิดไฟล์ภาพ RAW ที่บันทึกด้วยกล้องนี้ จะต้องใช้ซอฟต์แวร์ Imaging Edge ท่านสามารถใช้ Imaging Edge เพื่อเปิดไฟล์ภาพ RAW แล้วแปลงเป็นรูปแบบภาพที่ได้รับความนิยม เช่น JPEG หรือ TIFF หรือปรับสมดุลแสงสีขาว ความอิ่มสี หรือคอนทราสต์ของภาพอีกครั้ง
- ท่านไม่สามารถใช้ฟังก์ชั่น [ออโต้ HDR] หรือ [เอฟเฟ็คของภาพ] กับภาพ RAW
- ภาพ RAW ที่ถ่ายโดยใช้กล้องจะถูกบันทึกในรูปแบบ RAW แบบบีบอัดข้อมูล

หมายเหตุ

- หากท่านไม่ต้องการปรับแต่งภาพบนคอมพิวเตอร์ ขอแนะนำให้ท่านบันทึกในรูปแบบ JPEG
- ท่านไม่สามารถใส่เครื่องหมายลงทะเบียน DPOF (สั่งพิมพ์) ลงบนภาพ RAW ได้

หัวข้อที่เกี่ยวข้อง

- ขนาดภาพ JPEG (ภาพนิ่ง)

4-737-300-41(1) Copyright 2018 Sony Corporation

พาโนรามา: ขนาด

ตั้งขนาดภาพเมื่อถ่ายภาพพาโนรามา ขนาดภาพแตกต่างกันไปตามการตั้งค่า [พาโนรามา: ทิศทาง]

1 **MENU → (ตั้งค่ากล้อง1) → [พาโนรามา: ขนาด] → ค่าที่ต้องการ**

รายละเอียดรายการเมนู

เมื่อตั้ง [พาโนรามา: ทิศทาง] ไว้ที่ [ขึ้น] หรือ [ลง]
ปกติ: 3872×2160
กว้าง: 5536×2160

เมื่อตั้ง [พาโนรามา: ทิศทาง] ไว้ที่ [ซ้าย] หรือ [ขวา]
ปกติ: 8192×1856
กว้าง: 12416×1856

หัวข้อที่เกี่ยวข้อง

- ถ่ายภาพพาโนรามา
- พาโนรามา: ทิศทาง

4-737-300-41(1) Copyright 2018 Sony Corporation

กล้องบันทึกภาพนิ่งระบบดิจิตอล
DSC-RX100M6

พาโนรามา: ทิศทาง

ตั้งค่าทิศทางการหมุนกล้องเมื่อถ่ายภาพพาโนรามา

1 **MENU → (ตั้งค่ากล้อง1) → [พาโนรามา: ทิศทาง] → ค่าที่ต้องการ**

รายละเอียดรายการเมนู

ขวา:
หมุนกล้องจากซ้ายไปขวา
ซ้าย:
หมุนกล้องจากขวาไปซ้าย
ขึ้น:
หมุนกล้องจากล่างขึ้นบน
ลง:
หมุนกล้องจากบนลงล่าง

หัวข้อที่เกี่ยวข้อง

- ถ่ายภาพพาโนรามา

4-737-300-41(1) Copyright 2018 Sony Corporation

กล้องบันทึกภาพนิ่งระบบดิจิตอล
DSC-RX100M6

รายการฟังก์ชั่นของปุ่มหมุนปรับโหมด

ท่านสามารถเปลี่ยนโหมดถ่ายภาพตามวัตถุหรือวัตถุประสงค์ของการถ่ายภาพ

1 หมุนปุ่มหมุนปรับโหมดเพื่อเลือกโหมดถ่ายภาพที่ต้องการ

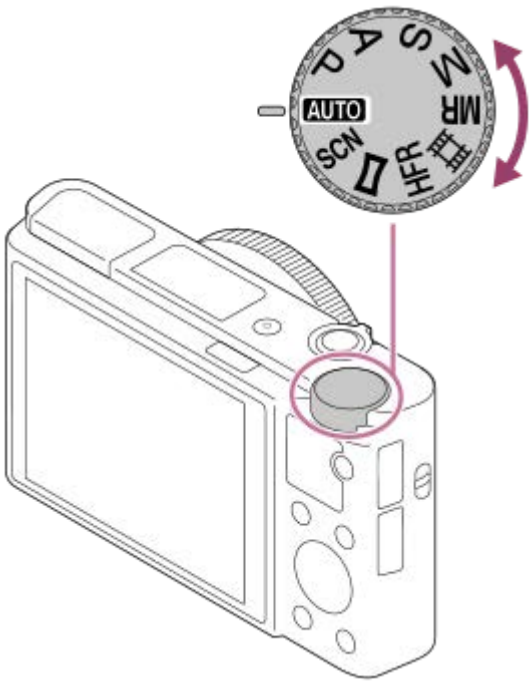

ฟังก์ชั่นที่ใช้งานได้

AUTO (โหมดอัตโนมัติ):
ให้ท่านถ่ายภาพนิ่งของวัตถุใด ๆ ภายใต้เงื่อนไขใด ๆ ให้ได้ภาพที่ดี โดยผลิตภัณฑ์จะปรับตั้งค่าต่าง ๆ เองตามความเหมาะสม
P (โปรแกรมอัตโนมัต):
ให้ท่านถ่ายภาพโดยจะมีการปรับค่าระดับแสง (ทั้งความเร็วชัตเตอร์และค่ารูรับแสง (ค่า F)) โดยอัตโนมัติ และท่านยังสามารถเลือกตั้งค่าต่างๆได้จากเมนู
A (กำหนดค่ารูรับแสง):
ให้ท่านปรับค่ารูรับแสงและถ่ายภาพ เมื่อต้องการปรับเบลอฉากหลัง ฯลฯ
S (กำหนดชัตเตอร์สปีด):
ให้ท่านถ่ายภาพวัตถุเคลื่อนไหวเร็ว ฯลฯ โดยกำหนดความเร็วชัตเตอร์เอง
M (ปรับระดับแสงเอง):
ให้ท่านถ่ายภาพนิ่งด้วยระดับแสงที่ต้องการโดยปรับระดับแสง (ทั้งความเร็วชัตเตอร์และค่ารูรับแสง (ค่า F))
MR (ใช้ค่าบันทึก):
ให้ท่านถ่ายภาพหลังจากเรียกโหมดที่ใช้งานบ่อยหรือค่าตัวเลขต่าง ๆ ซึ่งถูกบันทึกไว้ล่วงหน้าออกมา
(ภาพเคลื่อนไหว):
ให้ท่านสามารถเปลี่ยนโหมดระดับแสงสำหรับบันทึกภาพเคลื่อนไหว
HFR (อัตราเฟรมที่สูง):
ให้ท่านถ่ายภาพเคลื่อนไหวที่มีอัตราเฟรมสูงกว่ารูปแบบการบันทึกเพื่อให้สามารถบันทึกภาพเคลื่อนไหวแบบซูเปอร์สโลว์โมชั่นได้อย่างราบรื่น
(ถ่ายภาพพาโนรามา):
ให้ท่านถ่ายภาพพาโนรามาจากการประกอบภาพย่อยหลาย ๆ ภาพ
SCN (เลือกบรรยากาศ):
ให้ท่านถ่ายภาพด้วยค่าที่กำหนดไว้ล่วงหน้าตามบรรยากาศ

หัวข้อที่เกี่ยวข้อง

- อัตโนมัติอัจฉริยะ
- อัตโนมัติพิเศษ
- โปรแกรมอัตโนมัต
- กำหนดค่ารูรับแสง
- กำหนดชัตเตอร์สปีด
- ปรับระดับแสงเอง
- ใช้ค่าบันทึก (ตั้งค่ากล้อง1/ตั้งค่ากล้อง2)
- ภาพเคลื่อนไหว: โหมดรับแสง
- การถ่ายภาพเคลื่อนไหวแบบซูเปอร์สโลโมชั่น (ตั้งค่า HFR)
- HFR (อัตราเฟรมที่สูง): โหมดรับแสง
- ถ่ายภาพพาโนรามา
- เลือกบรรยากาศ

4-737-300-41(1) Copyright 2018 Sony Corporation

กล้องบันทึกภาพนิ่งระบบดิจิตอล
DSC-RX100M6

อัตโนมัติอัจฉริยะ

กล้องจะถ่ายภาพด้วยการจำแนกบรรยากาศอัตโนมัติ

1. **ตั้งปุ่มหมุนปรับโหมดไปที่ AUTO (โหมดอัตโนมัติ)**
2. **MENU→ 1(ตั้งค่ากล้อง1)→[โหมดอัตโนมัติ]→[อัตโนมัติอัจฉริยะ]**
3. **เล็งกล้องไปที่วัตถุ**

   เมื่อกล้องจำแนกบรรยากาศได้ ไอคอนของบรรยากาศที่จำแนกได้จะปรากฏบนหน้าจอ

4. **ปรับโฟกัสแล้วทำการถ่ายภาพ**

หมายเหตุ

- ผลิตภัณฑ์จะไม่ทำการจำแนกบรรยากาศ ถ้าหากท่านถ่ายภาพด้วยฟังก์ชั่นซูมอื่นนอกเหนือจากการซูมด้วยเลนส์
- ผลิตภัณฑ์อาจจะจำแนกบรรยากาศไม่ถูกต้อง ภายใต้เงื่อนไขถ่ายภาพบางเงื่อนไข
- สำหรับโหมด [อัตโนมัติอัจฉริยะ] ฟังก์ชั่นส่วนใหญ่จะถูกกำหนดโดยอัตโนมัติ และท่านไม่สามารถปรับการตั้งค่าได้ด้วยตัวเอง

หัวข้อที่เกี่ยวข้อง

- การสลับโหมดอัตโนมัติ (โหมดอัตโนมัติ)
- เกี่ยวกับระบบจำแนกบรรยากาศ
- คู่มือปุ่มหมุนปรับโหมด

4-737-300-41(1) Copyright 2018 Sony Corporation

กล้องบันทึกภาพนิ่งระบบดิจิตอล
DSC-RX100M6

อัตโนมัติพิเศษ

กล้องจะถ่ายภาพด้วยการจำแนกบรรยากาศอัตโนมัติ โหมดนี้ถ่ายภาพในที่มืดหรือย้อนแสงได้ชัดเจน

สำหรับฉากที่มีแสงน้อยหรือย้อนแสง กล้องอาจถ่ายภาพหลายภาพและนำภาพมาผสมกัน หรืออื่นๆ หากจำเป็น เพื่อบันทึกภาพที่มีคุณภาพสูงกว่าโหมดอัตโนมัติอัจฉริยะ

1. **ตั้งปุ่มหมุนปรับโหมดไปที่ AUTO (โหมดอัตโนมัติ)**

2. **MENU → 1 (ตั้งค่ากล้อง1) → [โหมดอัตโนมัติ] → [อัตโนมัติพิเศษ]**

3. **เล็งกล้องไปที่วัตถุ**

   เมื่อกล้องจดจำฉากแล้ว ไอคอนการจดจำฉากจะปรากฏบนหน้าจอ หากจำเป็น (ไอคอนซ้อนภาพ) อาจปรากฏขึ้น

4. **ปรับโฟกัสแล้วทำการถ่ายภาพ**

หมายเหตุ

- เมื่อใช้ผลิตภัณฑ์เพื่อทำการผสมภาพ กระบวนการบันทึกจะใช้เวลานานกว่าปกติ ในกรณีนี้ (ไอคอนซ้อนภาพ) จะปรากฏขึ้นและจะได้ยินเสียงชัตเตอร์ดังขึ้นหลายครั้ง แต่กล้องจะบันทึกเพียงภาพเดียว
- เมื่อ (ไอคอนซ้อนภาพ) ปรากฏขึ้น อย่าเคลื่อนย้ายกล้องก่อนที่กล้องจะบันทึกภาพถ่ายหลายภาพแล้ว
- ผลิตภัณฑ์จะไม่จำแนกบรรยากาศเมื่อท่านใช้ฟังก์ชั่นซูมอื่นนอกเหนือจากการซูมด้วยเลนส์
- ผลิตภัณฑ์อาจจะจำแนกบรรยากาศไม่ถูกต้อง ภายใต้บางเงื่อนไขถ่ายภาพ
- เมื่อตั้ง [รูปแบบไฟล์] ไว้ที่ [RAW] หรือ [RAW & JPEG] กล้องจะไม่สามารถทำการผสมภาพ
- สำหรับโหมด [อัตโนมัติพิเศษ] ฟังก์ชั่นส่วนใหญ่จะถูกกำหนดโดยอัตโนมัติ และท่านไม่สามารถปรับการตั้งค่าได้ด้วยตัวเอง

หัวข้อที่เกี่ยวข้อง

- การสลับโหมดอัตโนมัติ (โหมดอัตโนมัติ)
- คู่มือปุ่มหมุนปรับโหมด
- เกี่ยวกับระบบจำแนกบรรยากาศ

4-737-300-41(1) Copyright 2018 Sony Corporation

การสลับโหมดอัตโนมัติ (โหมดอัตโนมัติ)

กล้องนี้มีโหมดถ่ายภาพอัตโนมัติสองโหมดดังต่อไปนี้: [อัตโนมัติอัจฉริยะ] และ [อัตโนมัติพิเศษ] ท่านสามารถเปลี่ยนโหมดอัตโนมัติเป็นถ่ายภาพตามวัตถุและความพอใจของท่าน

1. **ตั้งปุ่มหมุนปรับโหมดไปที่ AUTO**
2. **MENU → 1(ตั้งค่ากล้อง1) → [โหมดอัตโนมัติ] → ค่าที่ต้องการ**

รายละเอียดรายการเมนู

อัตโนมัติอัจฉริยะ:
ให้ท่านถ่ายภาพด้วยการจำแนกบรรยากาศอัตโนมัติ

อัตโนมัติพิเศษ:
ให้ท่านถ่ายภาพด้วยการจำแนกบรรยากาศอัตโนมัติ โหมดนี้ถ่ายภาพในที่มืดหรือย้อนแสงได้ชัดเจน

หมายเหตุ

- ในโหมด [อัตโนมัติพิเศษ] กระบวนการบันทึกจะกินเวลานานขึ้น เนื่องจากผลิตภัณฑ์ทำการผสมภาพ ในกรณีนี้ (ไอคอนซ้อนภาพ) จะปรากฏขึ้นและจะได้ยินเสียงชัตเตอร์ดังขึ้นหลายครั้ง แต่กล้องจะบันทึกเพียงภาพเดียว
- ในโหมด [อัตโนมัติพิเศษ] เมื่อ (ไอคอนซ้อนภาพ) ปรากฏขึ้น อย่าเคลื่อนย้ายกล้องก่อนที่กล้องจะบันทึกภาพถ่ายหลายภาพแล้ว
- สำหรับโหมด [อัตโนมัติอัจฉริยะ] และ [อัตโนมัติพิเศษ] ฟังก์ชั่นส่วนใหญ่จะถูกกำหนดโดยอัตโนมัติ และท่านไม่สามารถปรับการตั้งค่าได้ด้วยตัวเอง

หัวข้อที่เกี่ยวข้อง

- อัตโนมัติอัจฉริยะ
- อัตโนมัติพิเศษ

4-737-300-41(1) Copyright 2018 Sony Corporation

กล้องบันทึกภาพนิ่งระบบดิจิตอล
DSC-RX100M6

เกี่ยวกับระบบจำแนกบรรยากาศ

ระบบจำแนกบรรยากาศทำงานในโหมด [อัตโนมัติอัจฉริยะ] และโหมด [อัตโนมัติพิเศษ]

ฟังก์ชั่นนี้ช่วยให้กล้องทำการจำแนกเงื่อนไขถ่ายภาพและถ่ายภาพโดยอัตโนมัติ

ระบบจำแนกบรรยากาศ

เมื่อผลิตภัณฑ์จำแนกบรรยากาศที่แน่นอนได้แล้ว ไอคอนและคำแนะนำต่อไปนี้จะแสดงขึ้นบนบรรทัดแรก:

- (บุคคล)
- (ทารก)
- (บุคคลกลางคืน)
- (ทิวทัศน์กลางคืน)
- (บุคคลย้อนแสง)
- (ย้อนแสง)
- (วิว)
- (มาโคร)
- (สปอตไลต์)
- (แสงน้อย)

เมื่อผลิตภัณฑ์จำแนกเงื่อนไขที่แน่นอนได้แล้ว ไอคอนต่อไปนี้จะแสดงขึ้นบนบรรทัดที่สอง:

- (ขาตั้ง)
- (เดิน)*
- (เคลื่อนไหว)
- (เคลื่อนไหว (สว่าง))
- (เคลื่อนไหว (มืด))

* เงื่อนไข (เดิน) จะตรวจพบเฉพาะเมื่อตั้งค่า [SteadyShot] ไว้ที่ [ว่องไว] หรือ [แอคทีฟแบบอัจฉริยะ] เท่านั้น

หัวข้อที่เกี่ยวข้อง

- อัตโนมัติอัจฉริยะ
- อัตโนมัติพิเศษ

4-737-300-41(1) Copyright 2018 Sony Corporation

กล้องบันทึกภาพนิ่งระบบดิจิตอล
DSC-RX100M6

โปรแกรมอัตโนมัต

ให้ท่านถ่ายภาพโดยปรับระดับแสงอัตโนมัติ (ทั้งความเร็วชัตเตอร์และค่ารูรับแสง)

ท่านสามารถตั้งค่าฟังก์ชั่นถ่ายภาพ เช่น [ISO]

1. **ตั้งปุ่มหมุนปรับโหมดไปที่ P (โปรแกรมอัตโนมัต)**
2. **ตั้งฟังก์ชั่นถ่ายภาพต่างๆ ตามที่ต้องการ**
3. **ปรับโฟกัสและถ่ายภาพวัตถุ**

ปรับเลื่อนโปรแกรม

เมื่อไม่ใช้แฟลชแล้ว ท่านสามารถเปลี่ยนค่าความเร็วชัตเตอร์และรูรับแสง (ค่า F) พร้อมกันได้โดยไม่ต้องเปลี่ยนค่าระดับแสงที่กล้องตั้งไว้
หมุนปุ่มควบคุมเพื่อเลือกค่ารูรับแสงและความเร็วชัตเตอร์พร้อมกัน

- “P” บนหน้าจอจะเปลี่ยนเป็น “P*” เมื่อท่านหมุนปุ่มควบคุม
- หากต้องการยกเลิกการปรับเลื่อนโปรแกรม ให้ตั้งค่าโหมดถ่ายภาพเป็นโหมดอื่นที่ไม่ใช่ [โปรแกรมอัตโนมัต] หรือปิดกล้อง

หมายเหตุ

- การปรับเลื่อนโปรแกรมอาจจะไม่ถูกใช้งาน ทั้งนี้ขึ้นกับความสว่างของสภาพแวดล้อม
- ตั้งโหมดถ่ายภาพไปที่ตำแหน่งอื่นนอกเหนือจาก “P” หรือปิดสวิตช์เพื่อยกเลิกการตั้งค่าที่ท่านตั้ง
- เมื่อความสว่างเปลี่ยนไป ค่ารูรับแสง (ค่า F) และความเร็วชัตเตอร์จะเปลี่ยนตามโดยรักษาปริมาณการปรับเลื่อนเดิมเอาไว้

4-737-300-41(1) Copyright 2018 Sony Corporation

กล้องบันทึกภาพนิ่งระบบดิจิตอล
DSC-RX100M6

กำหนดค่ารูรับแสง

ท่านสามารถถ่ายภาพโดยปรับรูรับแสงทำให้ระยะในโฟกัสเปลี่ยนไป หรือปรับฉากหลังให้เบลอ

1. **ตั้งปุ่มหมุนปรับโหมดไปที่ A (กำหนดค่ารูรับแสง)**

2. **เลือกค่าที่ต้องการโดยหมุนปุ่มควบคุม**
   - ค่า F น้อยลง: วัตถุจะอยู่ในโฟกัส แต่สิ่งอื่นที่อยู่หน้าหรือหลังวัตถุจะเบลอ
     ค่า F สูงขึ้น: วัตถุรวมถึงสิ่งที่อยู่เบื้องหน้าและเบื้องหลังจะชัดทั้งหมด
   - หากค่ารูรับแสงที่ท่านตั้งไว้ไม่สามารถให้ระดับแสงที่เหมาะสมได้ ความเร็วชัตเตอร์บนหน้าจอถ่ายภาพจะกะพริบ ในกรณีนี้ ให้เปลี่ยนค่ารูรับแสง

3. **ปรับโฟกัสและถ่ายภาพวัตถุ**

   ความเร็วชัตเตอร์จะถูกปรับอัตโนมัติเพื่อให้ได้ระดับแสงที่เหมาะสม

หมายเหตุ

- ความสว่างของภาพบนหน้าจออาจจะแตกต่างจากภาพจริงที่ถ่ายได้

4-737-300-41(1) Copyright 2018 Sony Corporation

กล้องบันทึกภาพนิ่งระบบดิจิตอล
DSC-RX100M6

กำหนดชัตเตอร์สปีด

ท่านสามารถแสดงออกถึงการเคลื่อนไหวของวัตถุที่กำลังเคลื่อนที่ได้หลากหลายรูปแบบ โดยปรับความเร็วชัตเตอร์ เช่น หยุดการเคลื่อนไหวด้วยความเร็วชัตเตอร์สูง หรือแสดงรอยการเคลื่อนไหวด้วยความเร็วชัตเตอร์ต่ำ

1. **ตั้งปุ่มหมุนปรับโหมดไปที่ S (กำหนดชัตเตอร์สปีด)**
2. **เลือกค่าที่ต้องการโดยหมุนปุ่มควบคุม**
   - ถ้าหากไม่สามารถปรับให้ได้ระดับแสงที่เหมาะสมหลังตั้งค่า ค่ารูรับแสงบนหน้าจอถ่ายภาพจะกะพริบ หากเกิดกรณีดังกล่าวขึ้น ให้เปลี่ยนความเร็วชัตเตอร์
3. **ปรับโฟกัสและถ่ายภาพวัตถุ**

   ค่ารูรับแสงจะถูกปรับโดยอัตโนมัติเพื่อให้ได้ระดับแสงที่เหมาะสม

คำแนะนำ

- ใช้ขาตั้งกล้องเพื่อป้องกันกล้องสั่นเมื่อท่านเลือกความเร็วชัตเตอร์ต่ำ
- เมื่อถ่ายภาพการเล่นกีฬาภายในร่ม ให้ตั้งค่าความไวแสง ISO ให้สูงขึ้น

หมายเหตุ

- ตัวแสดงเตือน SteadyShot ไม่ปรากฏในโหมดกำหนดความเร็วชัตเตอร์
- เมื่อตั้งค่า [NR ที่ชัตเตอร์ช้า] ไว้ที่ [เปิด] และความเร็วชัตเตอร์ตั้งไว้ที่ 1/3 วินาทีหรือนานกว่า โดยตั้งค่า [ชนิดของชัตเตอร์] ที่ไม่ใช่ [ชัตเตอร์อิเล็กทรอนิกส์] การลดสัญญาณรบกวนจะทำงานหลังจากถ่ายภาพเป็นเวลานานเท่ากับระยะเวลาที่เปิดชัตเตอร์ อย่างไรก็ตาม ท่านไม่สามารถถ่ายภาพได้อีกขณะที่ระบบลดจุดรบกวนกำลังทำงาน
- ความสว่างของภาพบนหน้าจออาจจะแตกต่างจากภาพจริงที่ถ่ายได้

หัวข้อที่เกี่ยวข้อง

- NR ที่ชัตเตอร์ช้า (ภาพนิ่ง)

4-737-300-41(1) Copyright 2018 Sony Corporation

กล้องบันทึกภาพนิ่งระบบดิจิตอล
DSC-RX100M6

ปรับระดับแสงเอง

ท่านสามารถถ่ายภาพโดยใช้การตั้งค่าระดับแสงที่ต้องการโดยปรับทั้งความเร็วชัตเตอร์และค่ารูรับแสง

1. **ตั้งปุ่มหมุนปรับโหมดไปที่ M (ปรับระดับแสงเอง)**

2. **กดที่ด้านล่างของปุ่มควบคุมเพื่อเลือกความเร็วชัตเตอร์หรือค่ารูรับแสง จากนั้นหมุนปุ่มควบคุมเพื่อเลือกค่า**
   - รวมทั้งยังสามารถตั้งค่า [ISO] ไว้ที่ [ISO AUTO] ในโหมดตั้งระดับแสงเองได้ด้วย ค่า ISO จะเปลี่ยนโดยอัตโนมัติเพื่อให้ได้ระดับแสงที่เหมาะสมโดยใช้ค่ารูรับแสงและความเร็วชัตเตอร์ที่ท่านได้ตั้งไว้
   - เมื่อตั้งค่า [ISO] ไว้ที่ [ISO AUTO] ตัวแสดงค่า ISO จะกะพริบถ้าค่าที่ท่านตั้งไว้ไม่เหมาะสมกับระดับแสง ในกรณีนี้ ให้เปลี่ยนความเร็วชัตเตอร์หรือค่ารูรับแสง
   - เมื่อตั้งค่า [ISO] ไว้ที่ค่าอื่นซึ่งไม่ใช่ [ISO AUTO] ให้ใช้ MM (วัดแสงแบบแมนนวล)* เพื่อตรวจสอบค่าระดับแสง
     ไปทางด้าน +: ภาพสว่างขึ้น
     ไปทาง -: ภาพจะมืดลง
     0: ระดับแสงที่ผลิตภัณฑ์คิดว่าเหมาะสม
     * แสดงค่าต่ำกว่า/สูงกว่าค่ารูรับแสงที่เหมาะสม ค่าจะแสดงขึ้นเป็นตัวเลขบนจอภาพและเป็นตัวแสดงการวัดที่ช่องมองภาพ

3. **ปรับโฟกัสและถ่ายภาพวัตถุ**

คำแนะนำ

- ถ้ากำหนด [กดค้างล็อคAEL] หรือ [ปิดเปิดล็อคAEL] ให้กับปุ่มที่ต้องการโดยใช้ [คีย์กำหนดเอง] หรือ [คีย์กำหนดเอง] และหมุนแหวนควบคุมหรือปุ่มควบคุมขณะกดคีย์ดังกล่าว ท่านสามารถเปลี่ยนความเร็วชัตเตอร์และค่ารูรับแสง (ค่า F) ได้พร้อมกันโดยไม่ต้องเปลี่ยนค่าการรับแสงที่ตั้งไว้ (ปรับเลื่อนเอง)

หมายเหตุ

- ตัวแสดงการวัดแสงแบบแมนนวลจะไม่ปรากฏขึ้นเมื่อตั้งค่า [ISO] ไว้ที่ [ISO AUTO]
- เมื่อปริมาณแสงแวดล้อมสูงเกินช่วงการวัดแสงของวัดแสงแบบแมนนวล ตัวแสดงการวัดแสงแบบแมนนวลจะกะพริบ
- ตัวเตือน SteadyShot จะไม่ปรากฏในโหมดปรับระดับแสงเอง
- ความสว่างของภาพบนหน้าจออาจจะแตกต่างจากภาพจริงที่ถ่ายได้

4-737-300-41(1) Copyright 2018 Sony Corporation

ถ่ายภาพโดยเปิดหน้ากล้องนาน

ท่านสามารถถ่ายภาพการเคลื่อนไหวของวัตถุที่เคลื่อนไหวด้วยการเปิดหน้ากล้องนานๆ
การถ่ายภาพโดยเปิดหน้ากล้องนานเหมาะสำหรับถ่ายภาพเส้นแสงดาว ดอกไม้ไฟ ฯลฯ

1. **ตั้งปุ่มหมุนปรับโหมดไปที่ M (ปรับระดับแสงเอง)**
2. **กดที่ด้านล่างของปุ่มควบคุม เพื่อเลือกความเร็วชัตเตอร์ จากนั้นหมุนปุ่มควบคุมทวนเข็มนาฬิกาจนกระทั่ง [BULB] ปรากฏขึ้น**
3. **กดด้านล่างของปุ่มควบคุมเพื่อเลือกค่ารูรับแสง (ค่า F) และหมุนปุ่มควบคุมเพื่อตั้งค่า**
4. **กดปุ่มชัตเตอร์ลงครึ่งหนึ่งเพื่อปรับโฟกัส**
5. **กดปุ่มชัตเตอร์ลงค้างไว้นานเท่าระยะเวลาที่ต้องการถ่ายภาพ**

   ชัตเตอร์จะเปิดตลอดเวลาที่ชัตเตอร์ถูกกด

คำแนะนำ

- เมื่อถ่ายภาพดอกไม้ไฟ ฯลฯ ให้โฟกัสที่ระยะอนันต์ในโหมดโฟกัสด้วยตัวเอง
- ในการถ่ายภาพ Bulb โดยไม่ทำให้คุณภาพของภาพถ่ายลดลง เราขอแนะนำให้ท่านเริ่มถ่ายภาพขณะที่กล้องยังเย็นอยู่
- ภาพที่ถ่ายในโหมด [BULB] มีแนวโน้มที่จะเบลอ เราขอแนะนำให้ท่านใช้ขาตั้งและรีโมทคอนโทรล (แยกจำหน่าย) ที่มีฟังก์ชั่นล็อคปุ่มชัตเตอร์ ใช้รีโมทคอนโทรลที่รองรับการเชื่อมต่อผ่านช่องต่อ multi/micro USB

หมายเหตุ

- ยิ่งเปิดรับแสงนาน จุดรบกวนบนภาพก็จะยิ่งมีมากขึ้น
- หลังถ่ายภาพ จะมีการลดสัญญาณรบกวนในเวลานานเท่ากับระยะเวลาที่ชัตเตอร์เปิดอยู่ อย่างไรก็ตาม ท่านไม่สามารถถ่ายภาพได้อีกขณะที่ระบบลดจุดรบกวนกำลังทำงาน
- ท่านไม่สามารถตั้งความเร็วชัตเตอร์เป็น [BULB] ในสถานการณ์ต่อไปนี้:
  - [ลั่นชัตเตอร์ด้วยยิ้ม]
  - [ออโต้ HDR]
  - [เอฟเฟ็คของภาพ] ถูกตั้งไว้ที่ [ภาพวาด HDR] หรือ [สีเดียวโทนเข้ม]
  - [NR แบบหลายภาพ]
  - เมื่อตั้ง [โหมดขับเคลื่อน] ไว้ที่รายการต่อไปนี้:
    - [ถ่ายภาพต่อเนื่อง]
    - [ตั้งเวลา (ต่อเนื่อง)]
    - [คร่อมต่อเนื่อง]
  - [ชนิดของชัตเตอร์] ถูกตั้งไว้ที่ [ชัตเตอร์อิเล็กทรอนิกส์]

  หากท่านใช้ฟังก์ชั่นที่กล่าวมาด้านบน เมื่อตั้งความเร็วชัตเตอร์ไว้ที่ [BULB] ความเร็วชัตเตอร์จะถูกตั้งค่าไว้ชั่วคราวที่ 30 วินาที

หัวข้อที่เกี่ยวข้อง

- ปรับระดับแสงเอง

4-737-300-41(1) Copyright 2018 Sony Corporation

กล้องบันทึกภาพนิ่งระบบดิจิตอล
DSC-RX100M6

ถ่ายภาพพาโนรามา

ให้ท่านสร้างภาพพาโนรามาภาพเดียว จากภาพหลายภาพที่ถ่ายขณะแพนกล้องกล้อง

1 ตั้งปุ่มหมุนปรับโหมดไปที่ (ถ่ายภาพพาโนรามา)

2 เล็งกล้องไปที่วัตถุ

3 ขณะที่กดปุ่มชัตเตอร์ลงครึ่งหนึ่ง เล็งกล้องไปที่ปลายด้านหนึ่งของภาพพาโนรามาที่ต้องการ

- ท่านสามารถเปลี่ยนทิศทางการถ่ายภาพก่อนถ่ายจริงได้โดยใช้ปุ่มควบคุม

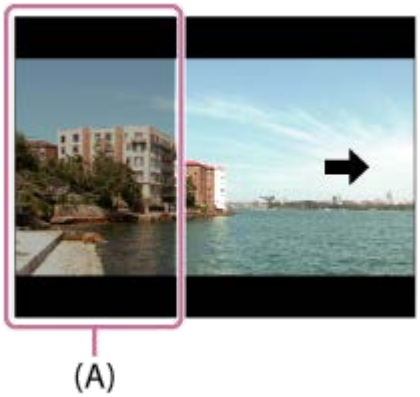

(A) ส่วนนี้จะไม่ถูกถ่าย

4 กดปุ่มชัตเตอร์ลงจนสุด

5 หมุนกล้องไปจนสุดขอบของตัวชี้นำตามทิศทางลูกศรบนหน้าจอ

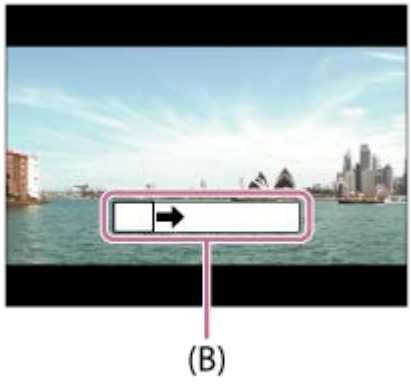

(B) แถบนำ

หมายเหตุ

- ถ้าหากไม่สามารถถ่ายได้ครบมุมภาพพาโนรามาที่ต้องการภายในระยะเวลาที่กำหนด บริเวณสีเทาจะปรากฏในภาพผสมที่ได้ ในกรณีนี้ ให้หมุนผลิตภัณฑ์เร็วขึ้นเพื่อบันทึกภาพพาโนรามาให้ได้เต็มภาพ
- เมื่อตั้ง [กว้าง] ไว้ที่ [พาโนรามา: ขนาด] อาจจะไม่สามารถถ่ายได้ครบมุมภาพพาโนรามาที่ต้องการภายในระยะเวลาที่กำหนด ในกรณีนี้ ให้ลองถ่ายภาพหลังจากเปลี่ยนการตั้งค่า [พาโนรามา: ขนาด] เป็น [ปกติ]
- เนื่องจากนำภาพหลายภาพมาต่อเข้าด้วยกัน รอยต่ออาจจะไม่ต่อเนื่องในบางกรณี
- หากแหล่งกำเนิดแสง เช่น แสงจากหลอดไฟฟลูออเรสเซนต์ กะพริบ ความสว่างและสีของภาพที่ต่อได้อาจจะไม่คงที่
- หากมุมภาพทั้งหมดของการถ่ายภาพพาโนรามา และมุมที่ล็อค AE/AF มีความสว่างและโฟกัสแตกต่างกันมาก อาจจะถ่ายภาพได้ไม่สำเร็จ ในกรณีนี้ ให้เปลี่ยนมุมที่ปรับล็อค AE/AF แล้วถ่ายใหม่อีกครั้ง
- สถานการณ์ต่อไปนี้ไม่เหมาะกับการถ่ายภาพพาโนรามา:
  - วัตถุเคลื่อนไหว
  - วัตถุอยู่ใกล้กับผลิตภัณฑ์มากเกินไป
  - วัตถุมีลวดลายคล้ายคลึงต่อเนื่องกัน เช่น ท้องฟ้า หาดทราย หรือสนามหญ้า
  - วัตถุที่เปลี่ยนแปลงตลอดเวลา เช่น คลื่น หรือน้ำตก
  - วัตถุที่ความสว่างแตกต่างจากบริเวณรอบข้างมาก เช่น ดวงอาทิตย์ หรือหลอดไฟ
- การถ่ายภาพพาโนรามาอาจจะถูกขัดจังหวะในสถานการณ์ต่อไปนี้:
  - เมื่อหมุนกล้องเร็วหรือช้าเกินไป
  - เมื่อกล้องสั่นมากเกินไป
- การถ่ายภาพต่อเนื่องจะทำในระหว่างที่มีการถ่ายภาพพาโนรามา และเสียงชัตเตอร์จะดังไปจนกว่าจะถ่ายเสร็จ
- ฟังก์ชั่นต่อไปนี้ไม่สามารถใช้ได้ในการถ่ายภาพพาโนรามา:
  - ลั่นชัตเตอร์ด้วยยิ้ม
  - ตั้งใบหน้าก่อนใน AF
  - ใบหน้าก่อนในหลายจุด
  - จัดเฟรมอัตโนมัติ
  - DRO/ออโต้ HDR
  - เอฟเฟ็คของภาพ
  - โปรไฟล์ภาพ
  - ลูกเล่นปรับผิวนวล
  - NR ที่ชัตเตอร์ช้า
  - AF ล็อคเป้าหมาย
  - ซูม
  - โหมดขับเคลื่อน
  - ปรับหน้าจอสว่าง
- ค่าในการตั้งค่าสำหรับบางฟังก์ชั่นจะถูกกำหนดไว้สำหรับการถ่ายภาพพาโนรามาดังต่อไปนี้:
  - [ISO] ถูกกำหนดไว้ที่ [ISO AUTO]
  - [บริเวณปรับโฟกัส] ถูกกำหนดไว้ที่ [กว้าง]
  - [NR ที่ ISO สูง] ถูกกำหนดไว้ที่ [ปกติ]
  - [โหมดแฟลช] ถูกกำหนดไว้ที่ [ปิดแฟลช]

หัวข้อที่เกี่ยวข้อง

- พาโนรามา: ขนาด
- พาโนรามา: ทิศทาง

4-737-300-41(1) Copyright 2018 Sony Corporation

เลือกบรรยากาศ

ให้ท่านถ่ายภาพด้วยค่าที่กำหนดไว้ล่วงหน้าตามบรรยากาศ

1. **ตั้งปุ่มหมุนปรับโหมดไปที่ SCN (เลือกบรรยากาศ)**
2. **หมุนปุ่มควบคุม เพื่อเลือกการตั้งค่าที่ต้องการ**

รายละเอียดรายการเมนู

บุคคล:
เบลอฉากหลักและปรับวัตถุให้คมชัด ปรับเน้นโทนสีผิวอย่างนุ่มนวล

กีฬา:
ถ่ายภาพวัตถุเคลื่อนไหวด้วยชัตเตอร์ความเร็วสูง เพื่อให้วัตถุปรากฏเหมือนหยุดอยู่นิ่ง ผลิตภัณฑ์จะถ่ายภาพอย่างต่อเนื่อง เมื่อกดปุ่มชัตเตอร์

มาโคร:
ถ่ายภาพระยะใกล้ของวัตถุ เช่น ดอกไม้ แมลง อาหาร หรือสิ่งของชิ้นเล็กๆ

วิว:
ถ่ายภาพที่ครอบคลุมทุกระยะของฉากในภาพ เพื่อให้ได้ภาพที่มีโฟกัสคมชัดและสีสันสดใส

ตะวันตกดิน:
ถ่ายภาพสีแดงของดวงอาทิตย์ตกได้อย่างสวยงาม

ทิวทัศน์กลางคืน:
ถ่ายภาพกลางคืนโดยไม่สูญเสียสภาพบรรยากาศความมืด

กลางคืน ถือด้วยมือ:
ถ่ายภาพกลางคืนที่มีจุดรบกวนและอาการเบลอน้อยลง โดยไม่ใช้ขาตั้งกล้อง กล้องจะถ่ายภาพติดต่อกันหลายภาพ แล้วทำการประมวลผล เพื่อลดอาการเบลอของวัตถุ อาการกล้องสั่นไหว และจุดรบกวน

บุคคลกลางคืน:
ถ่ายภาพบุคคลกลางคืนโดยใช้แฟลช
แฟลชไม่ยกตัวขึ้นโดยอัตโนมัติ ยกแฟลชขึ้นด้วยตัวเองก่อนถ่ายภาพ

ป้องกันภาพสั่นไหว:
ให้ท่านถ่ายภาพในที่ร่ม โดยไม่ใช้แฟลชและลดอาการวัตถุเบลอ ผลิตภัณฑ์จะถ่ายภาพติดต่อกันหลายภาพ แล้วทำการผสมเพื่อสร้างเป็นภาพใหม่ โดยลดอาการเบลอของวัตถุและจุดรบกวน

สัตว์เลี้ยง:
ช่วยให้สามารถถ่ายภาพสัตว์เลี้ยงด้วยการตั้งค่าที่ดีที่สุด

อาหาร:
ช่วยให้สามารถถ่ายภาพการจัดอาหารด้วยสีสันที่สว่างสดใสและชวนน่ารับประทาน

ดอกไม้ไฟ:
ช่วยให้สามารถถ่ายภาพดอกไม้ไฟได้อย่างงดงาม

ความไวแสงสูง:
ให้ท่านถ่ายภาพนิ่งแม้ในที่มืด โดยไม่ใช้แฟลช และลดอาการวัตถุเบลอ ช่วยให้สามารถถ่ายฉากภาพเคลื่อนไหวที่มืดให้สว่างขึ้นอีกด้วย

คำแนะนำ

- เปลี่ยนบรรยากาศได้โดยหมุนปุ่มควบคุม ในหน้าจอถ่ายภาพ แล้วเลือกบรรยากาศใหม่

หมายเหตุ

- ภายใต้การตั้งค่าต่อไปนี้ ความเร็วชัตเตอร์จะช้ากว่า ดังนั้นจึงแนะนำให้ใช้ขาตั้งกล้อง ฯลฯ เพื่อป้องกันไม่ให้ภาพเบลอ
  - [ทิวทัศน์กลางคืน]
  - [บุคคลกลางคืน]
  - [ดอกไม้ไฟ]
- ในโหมด [กลางคืน ถือด้วยมือ] หรือ [ป้องกันภาพสั่นไหว] ชัตเตอร์จะคลิก 4 ครั้งแล้วกล้องจึงบันทึกภาพ
- ถ้าท่านเลือก [กลางคืน ถือด้วยมือ] หรือ [ป้องกันภาพสั่นไหว] ด้วย [RAW] หรือ [RAW & JPEG], [รูปแบบไฟล์] จะกลายเป็น [JPEG] ชั่วคราว
- การลดเบลอจะได้ผลด้อยลงแม้ใช้ [กลางคืน ถือด้วยมือ] หรือ [ป้องกันภาพสั่นไหว] เมื่อถ่ายวัตถุต่อไปนี้:
  - วัตถุที่เคลื่อนไหวด้วยทิศทางไม่แน่นอน
  - วัตถุอยู่ใกล้กับผลิตภัณฑ์มากเกินไป
  - วัตถุที่มีลวดลายคล้ายคลึงต่อเนื่องกัน เช่น ท้องฟ้า หาดทราย หรือสนามหญ้า
  - วัตถุที่เปลี่ยนแปลงตลอดเวลา เช่น คลื่น หรือน้ำตก
- ในกรณีของ [กลางคืน ถือด้วยมือ] หรือ [ป้องกันภาพสั่นไหว] อาจจะเกิดจุดรบกวนเป็นกรอบสี่เหลี่ยม (block noise) หากใช้แหล่งกำเนิดแสงที่กะพริบ เช่น แสงหลอดฟลูออเรสเซนต์
- ระยะทางสั้นที่สุดที่ท่านสามารถเข้าใกล้วัตถุ ไม่เปลี่ยนแปลงแม้ท่านจะเลือก [มาโคร] ดูระยะปรับโฟกัสได้สั้นที่สุด จากระยะทางสั้นที่สุดของเลนส์ที่ติดอยู่กับกล้อง

หัวข้อที่เกี่ยวข้อง

- การใช้งานแฟลช

4-737-300-41(1) Copyright 2018 Sony Corporation

กล้องบันทึกภาพนิ่งระบบดิจิตอล
DSC-RX100M6

ใช้ค่าบันทึก (ตั้งค่ากล้อง1/ตั้งค่ากล้อง2)

ท่านสามารถถ่ายภาพได้หลังจากเรียกใช้โหมดหรือการตั้งค่ากล้องที่ใช้บ่อยที่บันทึก [MR 1/ 2 บันทึกตั้งค่า] ไว้ล่วงหน้า

1. **ตั้งปุ่มหมุนปรับโหมดไปที่ MR (ใช้ค่าบันทึก)**

2. **กดด้านซ้าย/ขวาของปุ่มควบคุมหรือหมุนปุ่มควบคุมเพื่อเลือกหมายเลขที่ต้องการ แล้วกดที่ตรงกลางปุ่มควบคุม**
   - นอกจากนี้ท่านยังสามารถเรียกใช้โหมดหรือการตั้งค่าที่บันทึกไว้ได้โดยเลือก MENU → 1 (ตั้งค่ากล้อง1) → [MR 1/ 2 ใช้ค่าบันทึก]

คำแนะนำ

- หากต้องการเรียกใช้การตั้งค่าที่ลงทะเบียนให้กับการ์ดหน่วยความจำ ให้เลื่อนปุ่มหมุนปรับโหมดไปที่ MR (ใช้ค่าบันทึก) จากนั้นเลือกหมายเลขที่ต้องการโดยกดด้านซ้าย/ขวาของปุ่มควบคุม
- กล้องตัวนี้สามารถเรียกใช้การตั้งค่าที่ลงทะเบียนไว้กับการ์ดหน่วยความจำโดยใช้กล้องตัวอื่นที่มีชื่อรุ่นเดียวกันได้

หมายเหตุ

- ถ้าหากท่านตั้ง [MR 1/ 2 ใช้ค่าบันทึก] หลังจากทำการตั้งค่าถ่ายภาพเสร็จ กล้องจะให้ความสำคัญกับการตั้งค่าที่บันทึก และการตั้งค่าเดิมอาจจะใช้งานไม่ได้ ตรวจสอบตัวแสดงต่างๆบนหน้าจอก่อนถ่ายภาพ

หัวข้อที่เกี่ยวข้อง

- บันทึกการตั้งค่า (ตั้งค่ากล้อง1/ตั้งค่ากล้อง2)

4-737-300-41(1) Copyright 2018 Sony Corporation

กล้องบันทึกภาพนิ่งระบบดิจิตอล
DSC-RX100M6

ภาพเคลื่อนไหว: โหมดรับแสง

ท่านสามารถตั้งค่าโหมดระดับแสงสำหรับการถ่ายภาพเคลื่อนไหว

1. **ตั้งปุ่มหมุนปรับโหมดไปที่ (ภาพเคลื่อนไหว)**
2. **MENU→ (ตั้งค่ากล้อง2) → [โหมดรับแสง] → ค่าที่ต้องการ**
3. **กดปุ่ม MOVIE (ภาพเคลื่อนไหว) เพื่อเริ่มการบันทึกภาพ**
   - กดปุ่ม MOVIE อีกครั้งเพื่อหยุดการบันทึกภาพ

รายละเอียดรายการเมนู

โปรแกรมอัตโนมัต:
ให้ท่านถ่ายภาพโดยปรับระดับแสงอัตโนมัติ (ทั้งความเร็วชัตเตอร์และค่ารูรับแสง)

กำหนดค่ารูรับแสง:
ให้ท่านถ่ายภาพหลังจากปรับค่ารูรับแสงด้วยตัวเอง

กำหนดชัตเตอร์สปีด:
ให้ท่านถ่ายภาพหลังจากปรับค่าความเร็วชัตเตอร์ด้วยตัวเอง

ปรับระดับแสงเอง:
ให้ท่านถ่ายภาพหลังจากปรับค่าระดับแสง (ทั้งความเร็วชัตเตอร์และค่ารูรับแสง) ด้วยตัวเอง

4-737-300-41(1) Copyright 2018 Sony Corporation

กล้องบันทึกภาพนิ่งระบบดิจิตอล
DSC-RX100M6

HFR (อัตราเฟรมที่สูง): โหมดรับแสง

ท่านสามารถเลือกโหมดระดับแสงสำหรับการถ่ายภาพ HFR ตามวัตถุและเอฟเฟ็คที่ต้องการ

1. **ตั้งปุ่มหมุนปรับโหมดไปที่ HFR (อัตราเฟรมที่สูง)**
2. **MENU → (ตั้งค่ากล้อง2) → [HFR โหมดรับแสง] → ค่าที่ต้องการ**

รายละเอียดรายการเมนู

HFR โปรแกรมอัตโนมัติ:
ให้ท่านถ่ายภาพโดยปรับระดับแสงอัตโนมัติ (ทั้งความเร็วชัตเตอร์และค่ารูรับแสง)

HFR กำหนดค่ารูรับแสง:
ให้ท่านถ่ายภาพหลังจากปรับค่ารูรับแสงด้วยตัวเอง

HFR กำหนดชัตเตอร์สปีด:
ให้ท่านถ่ายภาพหลังจากปรับค่าความเร็วชัตเตอร์ด้วยตัวเอง

HFR ปรับระดับแสงเอง:
ให้ท่านถ่ายภาพหลังจากปรับค่าระดับแสง (ทั้งความเร็วชัตเตอร์และค่ารูรับแสง) ด้วยตัวเอง

หัวข้อที่เกี่ยวข้อง

- การถ่ายภาพเคลื่อนไหวแบบซูเปอร์สโลโมชั่น (ตั้งค่า HFR)

4-737-300-41(1) Copyright 2018 Sony Corporation

กล้องบันทึกภาพนิ่งระบบดิจิตอล
DSC-RX100M6

ชดเชยแสง

โดยปกติแล้ว ระดับแสงจะถูกปรับอัตโนมัติ (ระบบปรับระดับแสงอัตโนมัติ) ท่านสามารถปรับให้ภาพทั้งภาพ สว่างขึ้นหรือมืดลง เมื่อเทียบกับระดับแสงที่ตั้งโดยระบบปรับระดับแสงอัตโนมัติ ได้โดยทำการปรับ [ชดเชยแสง] ไปทางด้านบวกหรือด้านลบ ตามลำดับ (ชดเชยแสง)

1 **(ชดเชยแสง) บนปุ่มควบคุม → กดด้านซ้าย/ขวาของปุ่มควบคุม หรือหมุนปุ่มควบคุม และเลือกการตั้งค่าที่ต้องการ**

ด้าน + (Over):
ภาพจะสว่างขึ้น
ด้าน - (Under):
ภาพจะมืดลง

- ท่านสามารถเลือก MENU → 1 (ตั้งค่ากล้อง1) → [ชดเชยแสง] ได้เช่นกัน

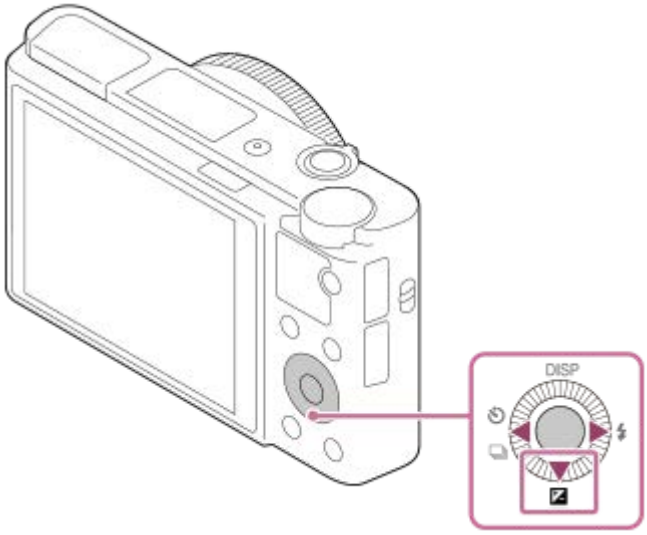

- ท่านสามารถปรับค่าชดเชยแสงภายในช่วง -3.0 EV ถึง +3.0 EV
- ท่านสามารถตรวจสอบค่าชดเชยแสงที่ตั้งบนหน้าจอถ่ายภาพได้

จอภาพ

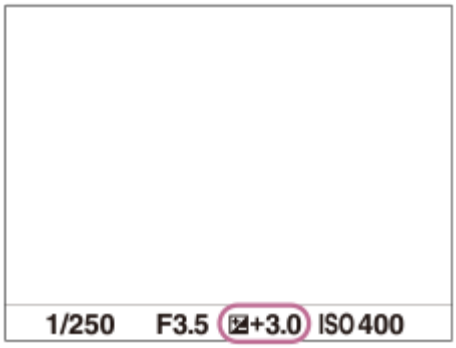

ช่องมองภาพ

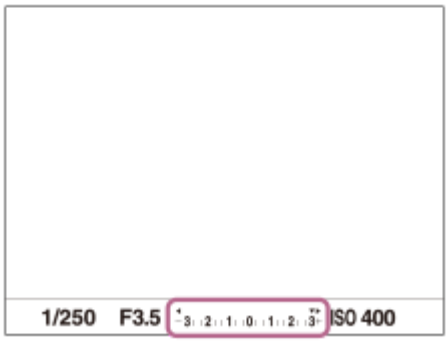

หมายเหตุ

- ท่านไม่สามารถทำการชดเชยระดับแสงในโหมดถ่ายภาพต่อไปนี้ได้:
  - [อัตโนมัติอัจฉริยะ]
  - [อัตโนมัติพิเศษ]
  - [เลือกบรรยากาศ]
- เมื่อใช้ [ปรับระดับแสงเอง] ท่านจะสามารถชดเชยระดับแสงได้เฉพาะเมื่อตั้ง [ISO] ไว้ที่ [ISO AUTO]
- สำหรับภาพเคลื่อนไหว ท่านสามารถปรับค่าชดเชยแสงภายในช่วง -2.0 EV ถึง +2.0 EV
- ถ้าหากท่านถ่ายภาพในสถานที่ซึ่งสว่างหรือมืดมาก หรือเมื่อท่านใช้งานแฟลช ท่านอาจจะไม่สามารถถ่ายได้ผลที่น่าพึงพอใจ

หัวข้อที่เกี่ยวข้อง

- ค่อมต่อเนื่อง
- ค่อมทีละภาพ
- ตั้งค่าลายทาง

4-737-300-41(1) Copyright 2018 Sony Corporation

กล้องบันทึกภาพนิ่งระบบดิจิตอล
DSC-RX100M6

แนะนำตั้งค่าระดับแสง

ท่านสามารถตั้งว่าจะแสดงหรือไม่แสดงคำแนะนำเมื่อเปลี่ยนระดับแสง

1 **MENU → (ตั้งค่ากล้อง2) → [แนะนำตั้งค่าระดับแสง] → ค่าที่ต้องการ**

รายละเอียดรายการเมนู

ปิด:
ไม่แสดงคำแนะนำ
เปิด:
แสดงคำแนะนำ

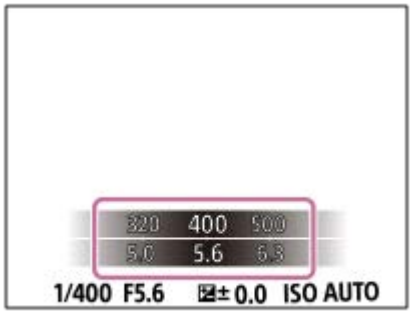

4-737-300-41(1) Copyright 2018 Sony Corporation

กล้องบันทึกภาพนิ่งระบบดิจิตอล
DSC-RX100M6

โหมดวัดแสง

เลือกโหมดวัดแสงซึ่งกำหนดส่วนของหน้าจอที่ใช้วัดเพื่อนำมาคำนวณระดับแสง

1 **MENU → (ตั้งค่ากล้อง1) → [โหมดวัดแสง] → ค่าที่ต้องการ**

รายละเอียดรายการเมนู

หลายจุด:
วัดแสงในแต่ละบริเวณหลังจากแบ่งภาพทั้งหมดออกเป็นบริเวณย่อยๆ แล้วกำหนดระดับแสงที่เหมาะสมของทั้งภาพ (วัดแสงแบบแบ่งหลายส่วน)

กลางภาพ:
วัดความสว่างเฉลี่ยของทั้งภาพ โดยให้น้ำหนักบริเวณกลางภาพ (วัดแสงแบบเฉลี่ยกลางภาพ)

จุดเดียว:
วัดแสงเฉพาะตรงกลางภาพ (วัดแสงแบบจุดเดียว) โหมดนี้เหมาะสำหรับวัดแสงส่วนที่ระบุของทั้งภาพ สามารถเลือกขนาดวงกลมวัดแสงได้จาก [จุดเดียว: ปกติ] และ [จุดเดียว: ใหญ่] ตำแหน่งของวงกลมวัดแสงขึ้นอยู่กับการตั้งค่า [จุดปรับจุดวัดแสง].

เฉลี่ยทั้งหน้าจอ:
วัดความสว่างเฉลี่ยของทั้งภาพ ระดับแสงจะคงที่แม้เมื่อองค์ประกอบภาพหรือตำแหน่งของวัตถุเปลี่ยนไป

ไฮไลท์:
วัดความสว่างพร้อมทั้งเน้นส่วนที่สว่างของภาพ โหมดนี้เหมาะสำหรับถ่ายภาพวัตถุไปพร้อมกับการเลี่ยงระดับแสงจ้า

คำแนะนำ

- เมื่อเลือก [จุดเดียว] และตั้งค่า [บริเวณปรับโฟกัส] ไปที่ [จุดที่ปรับได้] หรือ [จุดที่ปรับได้แบบขยาย] ขณะที่ตั้งค่า [จุดปรับจุดวัดแสง] ไปที่ [เชื่อมโยงจุดโฟกัส] สามารถประสานการทำงานของจุดวัดแสงแบบจุดกับพื้นที่โฟกัสได้
- เมื่อเลือก [หลายจุด] และตั้งค่า [ใบหน้าก่อนในหลายจุด] ไปที่ [เปิด] กล้องจะวัดความสว่างตามใบหน้าที่ตรวจจับ
- เมื่อตั้งค่า [โหมดวัดแสง] ไปที่ [ไฮไลท์] และเปิดใช้งานฟังก์ชั่น [ตัวปรับไดนามิก] หรือ [ออโต้ HDR] ความสว่างและคอนทราสต์จะถูกแก้ไขอัตโนมัติโดยแบ่งภาพออกเป็นส่วนย่อยๆ และวิเคราะห์คอนทราสต์ของแสงและเงา ทำการตั้งค่าตามสถานการณ์การถ่ายภาพ

หมายเหตุ

- [โหมดวัดแสง] ถูกล็อคไว้ที่ [หลายจุด] ในโหมดถ่ายภาพต่อไปนี้:
  - [อัตโนมัติอัจฉริยะ]
  - [อัตโนมัติพิเศษ]
  - [เลือกบรรยากาศ]
  - ฟังก์ชั่นซูมอื่นนอกเหนือจากการซูมด้วยเลนส์
- ในโหมด [ไฮไลท์] วัตถุอาจดูมืดถ้ามีส่วนที่สว่างกว่าบนหน้าจอ

หัวข้อที่เกี่ยวข้อง

- ล็อค AE
- จุดปรับจุดวัดแสง
- ใบหน้าก่อนในหลายจุด
- ตัวปรับไดนามิก (DRO)
- ออโต้ HDR

4-737-300-41(1) Copyright 2018 Sony Corporation

ใบหน้าก่อนในหลายจุด

ตั้งค่าว่ากล้องจะวัดความสว่างตามใบหน้าที่ตรวจจับหรือไม่ เมื่อตั้งค่า [โหมดวัดแสง] ไว้ที่ [หลายจุด]

1 **MENU → 1 (ตั้งค่ากล้อง1) → [ใบหน้าก่อนในหลายจุด] → ค่าที่ต้องการ**

รายละเอียดรายการเมนู

เปิด:
กล้องจะวัดความสว่างตามใบหน้าที่ตรวจจับ
ปิด:
กล้องจะวัดความสว่างโดยใช้การตั้งค่า [หลายจุด] โดยไม่ค้นหาใบหน้า

หมายเหตุ

- เมื่อตั้งค่าโหมดถ่ายภาพไว้ที่ [อัตโนมัติอัจฉริยะ] หรือ [อัตโนมัติพิเศษ], [ใบหน้าก่อนในหลายจุด] จะถูกล็อคไว้ที่ [เปิด]

หัวข้อที่เกี่ยวข้อง

- โหมดวัดแสง

4-737-300-41(1) Copyright 2018 Sony Corporation

กล้องบันทึกภาพนิ่งระบบดิจิตอล
DSC-RX100M6

จุดปรับจุดวัดแสง

ตั้งค่าว่าจะให้ตำแหน่งการวัดแสงเฉพาะจุดทำงานไปพร้อมกับพื้นที่โฟกัสหรือไม่ เมื่อตั้งค่า [บริเวณปรับโฟกัส] ไว้ที่ [จุดที่ปรับได้] หรือ [จุดที่ปรับได้แบบขยาย]

1 **MENU → 1 (ตั้งค่ากล้อง1) → [จุดปรับจุดวัดแสง] → ค่าที่ต้องการ**

รายละเอียดรายการเมนู

กลางภาพ:
ตำแหน่งการวัดแสงเฉพาะจุดไม่ได้ทำงานไปพร้อม ๆ กับพื้นที่โฟกัส แต่วัดความสว่างที่ตรงกลางตลอดเวลา
เชื่อมโยงจุดโฟกัส:
ตำแหน่งการวัดแสงเฉพาะจุดทำงานไปพร้อม ๆ กับพื้นที่โฟกัส

หมายเหตุ

- เมื่อตั้งค่า [บริเวณปรับโฟกัส] ที่ไม่ใช่ [จุดที่ปรับได้] หรือ [จุดที่ปรับได้แบบขยาย] ตำแหน่งการวัดแสงเฉพาะจุดจะถูกล็อคไว้ที่จุดกึ่งกลาง
- เมื่อตั้งค่า [บริเวณปรับโฟกัส] ไว้ที่ [AF ล็อคเป้าหมาย: จุดที่ปรับได้] หรือ [AF ล็อคเป้าหมาย: จุดที่ปรับได้/ขยาย] ตำแหน่งการวัดแสงเฉพาะจุดจะทำงานไปพร้อม ๆ กับตำแหน่ง AF เริ่มล็อคเป้าหมาย แต่ไม่ทำงานร่วมกับการติดตามวัตถุ

หัวข้อที่เกี่ยวข้อง

- บริเวณปรับโฟกัส
- โหมดวัดแสง

4-737-300-41(1) Copyright 2018 Sony Corporation

กล้องบันทึกภาพนิ่งระบบดิจิตอล
DSC-RX100M6

ล็อค AE

ในกรณีที่คอนทราสต์ระหว่างวัตถุกับฉากหลังสูง เช่น เมื่อถ่ายภาพวัตถุย้อนแสง หรือวัตถุที่อยู่ใกล้หน้าต่าง ให้วัดแสง ณ จุดที่วัตถุมีความสว่างที่เหมาะสม แล้วล็อคระดับแสงก่อนถ่ายภาพ ลดความสว่างของวัตถุ ได้โดยวัดแสงที่จุดซึ่งสว่างกว่าตัววัตถุ แล้วล็อคระดับแสงของทั้งภาพ ทำให้วัตถุสว่างขึ้น ได้โดยวัดแสงที่จุดซึ่งมืดกว่าตัววัตถุ แล้วล็อคระดับแสงของทั้งภาพ

1. **MENU → (ตั้งค่ากล้อง2) → [คีย์กำหนดเอง] หรือ [คีย์กำหนดเอง] → คีย์ที่ต้องการ จากนั้นกำหนด [ปิดเปิดล็อคAEL] ให้กับคีย์**
2. **ปรับโฟกัส ณ จุดที่ปรับระดับแสง**
3. **กดปุ่มที่กำหนดให้กับ [ปิดเปิดล็อคAEL]**

   ระดับแสงจะถูกล็อค และ (ล็อค AE) จะแสดงขึ้น
4. **ปรับโฟกัสบนวัตถุอีกครั้งแล้วกดปุ่มชัตเตอร์**

   - ยกเลิกการล็อคระดับแสงได้โดยกดปุ่มซึ่งได้กำหนดฟังก์ชั่น [ปิดเปิดล็อคAEL] ไว้

คำแนะนำ

- หากท่านเลือกฟังก์ชั่น [กดค้างล็อคAEL] ใน [คีย์กำหนดเอง] หรือ [คีย์กำหนดเอง] ท่านสามารถล็อคระดับแสงได้ตลอดเวลาที่ท่านกดปุ่มค้างไว้ ท่านไม่สามารถตั้งฟังก์ชั่น [กดค้างล็อคAEL] เป็น [ฟังก์ชั่นของปุ่มซ้าย] หรือ [ฟังก์ชั่นของปุ่มขวา]

หมายเหตุ

- [กดค้างล็อคAEL] และ [ปิดเปิดล็อคAEL] จะไม่สามารถใช้ได้เมื่อมีการใช้ฟังก์ชั่นซูมอื่นที่ไม่ใช่การซูมด้วยเลนส์

4-737-300-41(1) Copyright 2018 Sony Corporation

AEL ด้วยปุ่มชัตเตอร์ (ภาพนิ่ง)

ตั้งค่าว่าต้องการล็อคระดับแสงเมื่อท่านกดปุ่มชัตเตอร์ลงครึ่งหนึ่งหรือไม่
เลือก [ปิด] เพื่อปรับโฟกัสและระดับแสงแยกกัน

1 **MENU → (ตั้งค่ากล้อง1) → [AEL ด้วยปุ่มชัตเตอร์] → ค่าที่ต้องการ**

รายละเอียดรายการเมนู

อัตโนมัติ:
กำหนดระดับแสงหลังปรับโฟกัสอัตโนมัติเมื่อท่านกดปุ่มชัตเตอร์ลงครึ่งหนึ่ง เมื่อตั้ง [โหมดโฟกัส] ไปที่ [AF ครั้งเดียว] เมื่อตั้งค่า [โหมดโฟกัส] ไว้ที่ [AF อัตโนมัติ] และผลิตภัณฑ์กำหนดแล้วว่าวัตถุกำลังเคลื่อนไหวหรือท่านถ่ายภาพต่อเนื่อง ระดับแสงที่กำหนดไว้จะถูกยกเลิก

เปิด:
ล็อคระดับแสงเมื่อกดปุ่มชัตเตอร์ลงครึ่งหนึ่ง

ปิด:
ไม่ล็อคระดับแสงเมื่อกดปุ่มชัตเตอร์ลงครึ่งหนึ่ง ใช้โหมดนี้หากท่านต้องการปรับโฟกัสและระดับแสงแยกจากกัน
ผลิตภัณฑ์จะปรับระดับแสงไปเรื่อยๆ ขณะถ่ายภาพในโหมด [ถ่ายภาพต่อเนื่อง]

หมายเหตุ

- เมื่อกำหนด [ปิดเปิดล็อคAEL] ให้กับคีย์ใดก็ตามโดยใช้ [คีย์กำหนดเอง] หรือ [คีย์กำหนดเอง] การทำงานโดยใช้คีย์จะมีความสำคัญเหนือกว่าการตั้งค่า [ปิดเปิดล็อคAEL]

4-737-300-41(1) Copyright 2018 Sony Corporation

กล้องบันทึกภาพนิ่งระบบดิจิตอล
DSC-RX100M6

ปรับมาตรฐานแสง

ปรับมาตรฐานของกล้องเพื่อให้ได้ค่าระดับแสงที่ถูกต้องสำหรับโหมดวัดแสงแต่ละโหมด

1. **MENU → 1 (ตั้งค่ากล้อง1) → [ปรับมาตรฐานแสง] → โหมดวัดแสงที่ต้องการ**
2. **เลือกค่าที่ต้องการเพื่อใช้เป็นค่าวัดแสงมาตรฐาน**
   - ท่านสามารถตั้งค่าได้ตั้งแต่ -1 EV ถึง +1 EV โดยเปลี่ยนแปลงได้ครั้งละ 1/6 EV

โหมดวัดแสง

ค่ามาตรฐานที่ตั้งไว้จะถูกนำมาใช้ เมื่อท่านเลือกโหมดวัดแสงต่อไปนี้ใน MENU → 1 (ตั้งค่ากล้อง1) → [โหมดวัดแสง]
หลายจุด/ กลางภาพ/ จุดเดียว/ เฉลี่ยทั้งหน้าจอ/ ไฮไลท์

หมายเหตุ

- การชดเชยแสงจะไม่มีผล ถ้าเปลี่ยน [ปรับมาตรฐานแสง]
- ค่าชดเชยแสงจะถูกล็อคไว้ตามค่าที่ตั้งไว้สำหรับ [จุดเดียว] ระหว่างที่ใช้ AEL เฉพาะจุด
- ค่ามาตรฐานของ M.M (วัดแสงแบบแมนนวล) จะเปลี่ยนไปตามค่าที่ตั้งไว้ใน [ปรับมาตรฐานแสง]
- ค่าที่ตั้งไว้ใน [ปรับมาตรฐานแสง] จะถูกบันทึกไว้ในข้อมูล Exif แยกต่างหากจากค่าชดเชยแสง ปริมาณค่าระดับแสงมาตรฐานจะไม่ได้นำไปเพิ่มให้กับค่าชดเชยแสง
- ถ้าท่านตั้งค่า [ปรับมาตรฐานแสง] ในระหว่างการถ่ายคร่อม จำนวนภาพถ่ายสำหรับการถ่ายคร่อมจะถูกรีเซ็ต

หัวข้อที่เกี่ยวข้อง

- โหมดวัดแสง

4-737-300-41(1) Copyright 2018 Sony Corporation

กล้องบันทึกภาพนิ่งระบบดิจิตอล
DSC-RX100M6

ตั้งค่าลายทาง

ตั้งค่าลายทางม้าลาย ซึ่งปรากฏเหนือบางส่วนของภาพถ้าระดับความสว่างของส่วนนั้นตรงกับระดับ IRE ที่ท่านได้ตั้งค่าไว้ ใช้ลายทางม้าลายนี้ ช่วยในการปรับความสว่าง

1 **MENU → (ตั้งค่ากล้อง2) → [ตั้งค่าลายทาง] → ค่าที่ต้องการ**

รายละเอียดรายการเมนู

แสดงลายทาง:
ตั้งค่าว่าต้องการแสดงลายทางม้าลายหรือไม่

ระดับลายทาง:
ปรับระดับความสว่างของลายทางม้าลาย

คำแนะนำ

- ท่านสามารถบันทึกค่าเพื่อตรวจสอบระดับแสงที่ถูกต้องหรือระดับแสงจ้า รวมไปถึงระดับความสว่างของ [ระดับลายทาง] การตั้งค่าสำหรับการยืนยันระดับแสงที่ถูกต้องและการยืนยันระดับแสงจ้าถูกบันทึกไว้ที่ [กำหนดเอง1] และ [กำหนดเอง2] ตามลำดับตามค่าเริ่มต้น
- หากต้องการตรวจสอบระดับแสงที่ถูกต้อง ให้ตั้งค่ามาตรฐานและช่วงสำหรับระดับความสว่าง ลายทางม้าลายจะปรากฏบนพื้นที่ซึ่งอยู่ภายในช่วงที่ท่านได้ตั้งค่าไว้
- หากต้องการตรวจสอบระดับแสงจ้า ให้ตั้งค่าระดับความสว่างเป็นค่าต่ำสุด ลายทางม้าลายจะปรากฏเหนือพื้นที่ซึ่งมีระดับความสว่างเท่ากับหรือสูงกว่าค่าที่ท่านตั้งไว้

หมายเหตุ

- ลายทางม้าลายจะไม่ปรากฏขึ้นบนอุปกรณ์ที่เชื่อมต่อด้วยสาย HDMI

4-737-300-41(1) Copyright 2018 Sony Corporation

กล้องบันทึกภาพนิ่งระบบดิจิตอล
DSC-RX100M6

ตัวปรับไดนามิก (DRO)

เมื่อแบ่งภาพเป็นส่วนเล็กๆ ผลิตภัณฑ์จะวิเคราะห์คอนทราสต์ของแสงและเงาระหว่างวัตถุกับพื้นหลัง ทำให้ได้ภาพที่สว่างและไล่แสงเงาที่ดีที่สุด

1. **MENU → 1 (ตั้งค่ากล้อง1) → [DRO/ออโต้ HDR] → [ตัวปรับไดนามิก]**
2. **เลือกการตั้งค่าที่ต้องการโดยกดด้านซ้าย/ขวาของปุ่มควบคุม**

รายละเอียดรายการเมนู

DRO AUTO ตัวปรับช่วงไดนามิก: อัตโนมัติ:
แก้ไขความสว่างอัตโนมัติ

DRO LV1 ตัวปรับช่วงไดนามิก: ระดับ 1 — ตัวปรับช่วงไดนามิก: ระดับ 5:
ปรับแสงเงาในแต่ละบริเวณของภาพที่บันทึก เลือกระดับการปรับให้เหมาะสมที่สุดจากระดับ Lv1 (อ่อน) ถึง Lv5 (เข้ม)

หมายเหตุ

- ในสถานการณ์ต่อไปนี้ [ตัวปรับไดนามิก] จะถูกล็อคไว้ที่ [ปิด]:
  - ตั้งโหมดถ่ายภาพไว้ที่ [ถ่ายภาพพาโนรามา]
  - NR แบบหลายภาพ
  - เมื่อตั้งค่า [เอฟเฟ็คของภาพ] ที่ไม่ใช่ [ปิด]
  - เมื่อตั้งค่า [โปรไฟล์ภาพ] ที่ไม่ใช่ [ปิด]
- [DRO/ออโต้ HDR] ถูกกำหนดไว้ที่ [ปิด] เมื่อเลือกโหมดต่อไปนี้ใน [เลือกบรรยากาศ]
  - [ตะวันตกดิน]
  - [ทิวทัศน์กลางคืน]
  - [บุคคลกลางคืน]
  - [กลางคืน ถือด้วยมือ]
  - [ป้องกันภาพสั่นไหว]
  - [ดอกไม้ไฟ]

  การตั้งค่าจะถูกกำหนดไว้ที่ [ตัวปรับช่วงไดนามิก: อัตโนมัติ] เมื่อเลือกโหมด [เลือกบรรยากาศ] อื่นที่ไม่ใช่โหมดข้างต้น
- เมื่อตั้งค่า [ตั้งค่าการบันทึก] ไว้ที่ [120p 100M], [100p 100M], [120p 60M] หรือ [100p 60M], [DRO/ออโต้ HDR] จะเปลี่ยนเป็น [ปิด]
- เมื่อถ่ายภาพด้วย [ตัวปรับไดนามิก] ภาพอาจจะมีจุดรบกวนมาก เลือกระดับที่เหมาะสมโดยตรวจสอบภาพที่ถ่ายได้ โดยเฉพาะอย่างยิ่งเมื่อท่านตั้งค่าเน้นลูกเล่นมากขึ้น

4-737-300-41(1) Copyright 2018 Sony Corporation

กล้องบันทึกภาพนิ่งระบบดิจิตอล
DSC-RX100M6

ออโต้ HDR

ถ่ายภาพสามภาพโดยใช้ระดับแสงต่าง ๆ และนำภาพที่มีระดับแสงเหมาะสม ส่วนสว่างของภาพที่เปิดรับแสงน้อยเกินไป และส่วนมืดของภาพที่เปิดรับแสงมากเกินไป มารวมกันเพื่อสร้างภาพที่มีช่วงการไล่แสงเงาอย่างยอดเยี่ยม (ช่วงไดนามิกสูง) บันทึกภาพที่มีการรับแสงพอดีหนึ่งภาพและภาพซ้อนแสงอีกหนึ่งภาพ

1. **MENU → (ตั้งค่ากล้อง1) → [DRO/ออโต้ HDR] → [ออโต้ HDR]**
2. **เลือกการตั้งค่าที่ต้องการโดยกดด้านซ้าย/ขวาของปุ่มควบคุม**

รายละเอียดรายการเมนู

ออโต้ HDR: ปรับแสงที่ต่างอัตโนมัติ:
แก้ไขความสว่างอัตโนมัติ
ออโต้ HDR: ปรับแสงที่ต่าง 1.0 EV — ออโต้ HDR: ปรับแสงที่ต่าง 6.0 EV:
ตั้งค่าความต่างระดับแสง ตามคอนทราสต์ของวัตถุ เลือกระดับการปรับให้เหมาะสมที่สุดจากระดับ 1.0EV (อ่อน) ถึง 6.0EV (เข้ม)
ตัวอย่างเช่น ถ้าท่านตั้งค่าระดับแสงไว้ที่ 2.0 EV ภาพสามภาพจะถูกประกอบเข้าด้วยกันโดยมีระดับแสงดังต่อไปนี้: −1.0 EV ระดับแสงที่ถูกต้องและ +1.0 EV

คำแนะนำ

- ลั่นชัตเตอร์สามครั้งต่อหนึ่งภาพ ระมัดระวังเกี่ยวกับประเด็นต่อไปนี้:
  - ใช้ฟังก์ชั่นนี้เมื่อวัตถุไม่เคลื่อนไหวหรือไม่กะพริบไฟ
  - อย่าเปลี่ยนองค์ประกอบก่อนถ่ายภาพ

หมายเหตุ

- ฟังก์ชั่นนี้ใช้งานไม่ได้เมื่อ [รูปแบบไฟล์] คือ [RAW] หรือ [RAW & JPEG]
- [ออโต้ HDR] ไม่ทำงานในโหมดถ่ายภาพต่อไปนี้:
  - [อัตโนมัติอัจฉริยะ]
  - [อัตโนมัติพิเศษ]
  - [ถ่ายภาพพาโนรามา]
  - [เลือกบรรยากาศ]
- [ออโต้ HDR] ไม่ทำงานในสถานการณ์ต่อไปนี้
  - เมื่อเลือก [NR แบบหลายภาพ] ไว้
  - เมื่อตั้ง [เอฟเฟ็คของภาพ] ไว้ที่ตำแหน่งอื่นนอกเหนือจาก [ปิด]
  - เมื่อตั้ง [โปรไฟล์ภาพ] ไว้ที่ตำแหน่งอื่นนอกเหนือจาก [ปิด]
- ท่านไม่สามารถเริ่มถ่ายภาพถัดไป จนกว่ากระบวนการบันทึกหลังท่านถ่ายภาพจะเสร็จสิ้น
- ท่านอาจจะไม่สามารถได้เอฟเฟ็คที่ต้องการ ทั้งนี้ขึ้นกับความแตกต่างของความสว่างของวัตถุ และเงื่อนไขการถ่ายภาพ
- เมื่อใช้งานแฟลช ฟังก์ชั่นนี้จะได้ผลน้อย
- เมื่อภาพมีคอนทราสต์ต่ำ หรือเมื่อกล้องสั่นหรือเกิดอาการวัตถุเบลอ ท่านอาจจะไม่ได้ภาพ HDR ที่ดี จะแสดงขึ้นเหนือภาพที่บันทึกเพื่อแจ้งให้ทราบว่ากล้องตรวจพบภาพเบลอ เปลี่ยนองค์ประกอบหรือถ่ายภาพใหม่อย่างระมัดระวังเพื่อหลีกเลี่ยงภาพเบลอ หากจำเป็น

4-737-300-41(1) Copyright 2018 Sony Corporation

กล้องบันทึกภาพนิ่งระบบดิจิตอล
DSC-RX100M6

ISO

ความไวต่อแสงถูกกำหนดด้วยค่า ISO (ดัชนีระดับแสงที่แนะนำ) ยิ่งค่าสูงขึ้น ความไวแสงยิ่งมากขึ้น

1 **MENU → (ตั้งค่ากล้อง1) → [ISO] → ค่าที่ต้องการ**

รายละเอียดรายการเมนู

NR แบบหลายภาพ:
ผสมภาพที่ถ่ายต่อเนื่องเข้าด้วยกัน เพื่อสร้างภาพที่มีจุดรบกวนน้อยลง กดด้านขวา เพื่อแสดงหน้าจอตั้งค่า จากนั้นเลือกค่าที่ต้องการโดยใช้ด้านบน/ล่างของปุ่มควบคุม

เลือกค่า ISO ที่ต้องการจาก ISO AUTO หรือ ISO 200 – ISO 25600

ISO AUTO:
ตั้งค่าความไวแสง ISO โดยอัตโนมัติ

ISO 80 – ISO 12800:
ตั้งค่าความไวแสง ISO ด้วยตัวเอง หากเลือกตัวเลขที่มากขึ้น ความไวแสง ISO จะเพิ่มขึ้น

คำแนะนำ

- ท่านสามารถเปลี่ยนช่วงความไวแสง ISO ที่ถูกตั้งค่าในโหมด [ISO AUTO] โดยอัตโนมัติ เลือก [ISO AUTO] แล้วกดด้านขวาของปุ่มควบคุม แล้วเลือกค่าที่ต้องการสำหรับ [ISO AUTO สูงสุด] และ [ISO AUTO ต่ำสุด]ค่าจะถูกนำไปใช้เช่นกันเมื่อทำการถ่ายภาพในโหมด [ISO AUTO] ภายใต้ [NR แบบหลายภาพ]
- ท่านสามารถตั้งค่าระดับเอฟเฟกต์สำหรับการลดจุดรบกวนได้ โดยเลือก [เอฟเฟ็ค NR] ในส่วน [NR แบบหลายภาพ]

หมายเหตุ

- เมื่อตั้งค่า [รูปแบบไฟล์] ไว้ที่ [RAW] หรือ [RAW & JPEG] จะไม่สามารถเลือก [NR แบบหลายภาพ] ได้
- เมื่อเลือก [NR แบบหลายภาพ] จะไม่สามารถใช้แฟลช [ตัวปรับไดนามิก] หรือ [ออโต้ HDR] ได้
- เมื่อตั้งค่า [โปรไฟล์ภาพ] ที่ไม่ใช่ [ปิด] จะไม่สามารถเลือก [NR แบบหลายภาพ] ได้
- เมื่อตั้งค่า [เอฟเฟ็คของภาพ] ที่ไม่ใช่ [ปิด] จะไม่สามารถเลือก [NR แบบหลายภาพ] ได้
- [ISO AUTO] จะถูกเลือกเมื่อใช้งานฟังก์ชั่นต่อไปนี้:
  - [อัตโนมัติอัจฉริยะ]
  - [อัตโนมัติพิเศษ]
  - [เลือกบรรยากาศ]
  - [ถ่ายภาพพาโนรามา]
- เมื่อตั้งค่าความไวแสง ISO ไว้ต่ำกว่า ISO 125 ช่วงความสว่างของวัตถุที่สามารถบันทึกได้ (ช่วงไดนามิก) อาจลดลง
- ยิ่งค่า ISO สูงขึ้น ภาพก็จะมีจุดรบกวนมากยิ่งขึ้น
- ค่า ISO ที่สามารถตั้งได้จะแตกต่างกันไป ขึ้นอยู่กับว่าท่านกำลังถ่ายภาพนิ่ง ถ่ายภาพเคลื่อนไหว หรือใช้ HFR หรือไม่
- เมื่อถ่ายภาพเคลื่อนไหว ค่า ISO ที่ใช้ได้จะมีค่าอยู่ระหว่าง 125 ถึง 12800 ถ้าตั้งค่า ISO ไว้น้อยกว่า 125 การตั้งค่าจะเปลี่ยนเป็น 125 โดยอัตโนมัติ เมื่อสิ้นสุดการบันทึกภาพเคลื่อนไหว ค่า ISO จะกลับคืนสู่ค่าตั้งเดิม
- เมื่อท่านใช้ [NR แบบหลายภาพ] ผลิตภัณฑ์จะใช้เวลาครู่หนึ่งก่อนจะทำการประมวลผลภาพซ้อน
- เมื่อเลือก [ISO AUTO] โดยตั้งค่าโหมดการถ่ายภาพไว้ที่ [P], [A], [S] หรือ [M] จะมีการปรับความไวแสง ISO ให้อยู่ในช่วงที่กำหนดไว้โดยอัตโนมัติ

4-737-300-41(1) Copyright 2018 Sony Corporation

กล้องบันทึกภาพนิ่งระบบดิจิตอล
DSC-RX100M6

ค.ร.ช.ต. ISO AUTO

ถ้าเลือก [ISO AUTO] หรือ [ISO AUTO] ภายใต้ [NR แบบหลายภาพ] เมื่อโหมดถ่ายภาพเป็น P (โปรแกรมอัตโนมัต) หรือ A (กำหนดค่ารูรับแสง) ท่านสามารถตั้งค่าความเร็วชัตเตอร์ที่จะให้ความไวแสง ISO เริ่มเปลี่ยนแปลง
ฟังก์ชั่นนี้ใช้ได้ผลสำหรับการถ่ายภาพวัตถุเคลื่อนไหว ท่านสามารถลดการเบลอของวัตถุไปพร้อมๆ กับป้องกันอาการกล้องสั่น

1 **MENU → 1(ตั้งค่ากล้อง1) → [ค.ร.ช.ต. ISO AUTO] → ค่าที่ต้องการ**

รายละเอียดรายการเมนู

FASTER (เร็วมาก)/FAST (เร็ว):
ความไวแสง ISO จะเริ่มเปลี่ยนเมื่อความเร็วชัตเตอร์เร็วกว่า [ปกติ] ท่านจึงสามารถป้องกันอาการกล้องสั่นและวัตถุเบลอได้
STD (ปกติ):
กล้องจะตั้งความเร็วชัตเตอร์โดยอัตโนมัติตามความยาวโฟกัสของเลนส์
SLOW (ช้า)/SLOWER (ช้ามาก):
ความไวแสง ISO จะเริ่มเปลี่ยนเมื่อความเร็วชัตเตอร์ช้ากว่า [ปกติ] ท่านจึงสามารถถ่ายภาพที่มีจุดรบกวนน้อยลงได้
1/32000 — 30":
ความไวแสง ISO เริ่มเปลี่ยนที่ความเร็วชัตเตอร์ที่ท่านตั้งไว้

คำแนะนำ

- ความแตกต่างของความเร็วชัตเตอร์ที่จะทำให้ความไวแสง ISO เริ่มเปลี่ยนไปมาระหว่าง [เร็วมาก], [เร็ว], [ปกติ], [ช้า] และ [ช้ามาก] คือ 1 EV

หมายเหตุ

- ถ้าระดับแสงไม่เพียงพอ แม้ว่าจะตั้งค่าความไวแสง ISO ไว้ที่ [ISO AUTO สูงสุด] ใน [ISO AUTO] และเพื่อให้สามารถถ่ายภาพได้โดยมีระดับแสงที่เหมาะสม ความเร็วชัตเตอร์จะช้ากว่าความเร็วที่ตั้งค่าไว้ใน [ค.ร.ช.ต. ISO AUTO]
- ในสถานการณ์ต่อไปนี้ ความเร็วชัตเตอร์อาจไม่ทำงานดังที่ตั้งค่าไว้
  - เมื่อความเร็วชัตเตอร์สูงสุดเปลี่ยนไปตามการตั้งค่า [ชนิดของชัตเตอร์]
  - เมื่อใช้แฟลชถ่ายฉากที่สว่างโดยตั้งค่า [ชนิดของชัตเตอร์] ไปที่ [ชัตเตอร์อิเล็กทรอนิกส์] (ความเร็วชัตเตอร์สูงสุดถูกจำกัดไว้ที่ความเร็วในการซิงค์แฟลชที่ 1/100 วินาที)
  - เมื่อใช้แฟลชถ่ายฉากที่มืดโดยตั้งค่า [โหมดแฟลช] ไปที่ [ใช้แฟลชเสมอ] (ความเร็วชัตเตอร์ต่ำสุดถูกจำกัดไว้ที่ความเร็วซึ่งกำหนดโดยกล้องโดยอัตโนมัติ)

หัวข้อที่เกี่ยวข้อง

- โปรแกรมอัตโนมัต
- กำหนดค่ารูรับแสง
- ISO

4-737-300-41(1) Copyright 2018 Sony Corporation

กล้องบันทึกภาพนิ่งระบบดิจิตอล
DSC-RX100M6

ระบบซูมต่างๆของกล้องนี้

ระบบซูมของกล้องช่วยให้ซูมด้วยกำลังขยายสูงขึ้นโดยรวมผลของการซูมหลายๆระบบ ไอคอนที่แสดงบนหน้าจอจะเปลี่ยนแปลงไปตามระบบซูมที่เลือก

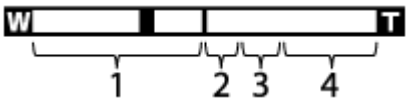

1. **ขอบเขตของซูมด้วยเลนส์**
   ภาพจะถูกขยายภายในขอบเขตของระยะซูมด้วยเลนส์ของผลิตภัณฑ์นี้

2. **ขอบเขตของสมาร์ทซูม** ( )
   ซูมภาพโดยไม่ทำให้คุณภาพตั้งเดิมด้อยลงโดยการครอบตัดภาพบางส่วน (เฉพาะเมื่อตั้งค่า [ขนาดภาพ JPEG] ไว้ที่ [M], [S] หรือ [VGA])

3. **ขอบเขตของซูมภาพคมชัด** ( )
   ซูมภาพโดยใช้การประมวลผลภาพที่ไม่ทำให้คุณภาพด้อยลงมาก เมื่อท่านตั้ง [ตั้งค่าซูม] ไปที่ [เปิด:ซูมภาพคมชัด] หรือ [เปิด:ซูมดิจิตอล] ท่านสามารถใช้งานฟังก์ชั่นซูมนี้ได้

4. **ขอบเขตของซูมดิจิตอล** ( )
   ท่านสามารถขยายภาพด้วยการประมวลผลภาพ เมื่อท่านตั้ง [ตั้งค่าซูม] ไปที่ [เปิด:ซูมดิจิตอล] ท่านสามารถใช้งานฟังก์ชั่นซูมนี้ได้

หมายเหตุ

- ค่าปกติของ [ตั้งค่าซูม] คือ [ออพติคัลซูมเท่านั้น]
- ค่าปกติของ [ขนาดภาพ JPEG] คือ [L] ในการใช้สมาร์ทซูม จะต้องเปลี่ยน [ขนาดภาพ JPEG] เป็น [M], [S] หรือ [VGA]
- ไม่สามารถซูมได้เมื่อถ่ายภาพพาโนรามา
- ฟังก์ชั่นซูมอื่นนอกเหนือจากการซูมด้วยเลนส์ จะใช้งานไม่ได้ในสถานการณ์ต่อไปนี้:
  - [รูปแบบไฟล์] ถูกตั้งไว้ที่ [RAW] หรือ [RAW & JPEG]
  - [ตั้งค่าการบันทึก] ถูกตั้งไว้ที่ [120p]/[100p]
  - เลื่อนปุ่มหมุนปรับโหมดไปที่ HFR (อัตราเฟรมที่สูง)
  - ฟังก์ชั่นเทเลคอนเวอเตอร์อัจฉริยะถูกกำหนดให้คีย์แบบกำหนดเองคีย์ใดคีย์หนึ่ง
- ท่านไม่สามารถใช้งานฟังก์ชั่นสมาร์ทซูมกับภาพเคลื่อนไหว
- ไม่สามารถซูมได้เมื่อตั้งค่าหน้าจอไปที่การถ่ายภาพด้วย HFR (อัตราเฟรมสูง)
- เมื่อท่านใช้ฟังก์ชั่นซูมอื่นที่ไม่ใช่การซูมด้วยเลนส์ [โหมดวัดแสง] จะถูกกำหนดไว้ที่ [หลายจุด]
- เมื่อใช้ฟังก์ชั่นซูมอื่นที่ไม่ใช่การซูมด้วยเลนส์ จะไม่สามารถใช้งานฟังก์ชั่นต่อไปนี้
  - ใบหน้าก่อนใน AF
  - ใบหน้าก่อนในหลายจุด
  - AF ล็อคเป้าหมาย
  - จัดเฟรมอัตโนมัติ

หัวข้อที่เกี่ยวข้อง

- ซูม
- ตั้งค่าซูม
- เกี่ยวกับสเกลปรับซูม
- ความเร็วการซูม

4-737-300-41(1) Copyright 2018 Sony Corporation

กล้องบันทึกภาพนิ่งระบบดิจิตอล
DSC-RX100M6

ซูม

ขยายภาพโดยใช้ก้าน W/T (ซูม) ขณะถ่ายภาพ

1 **ขยายภาพโดยใช้ก้าน W/T (ซูม) ขณะถ่ายภาพ**

- เลื่อนก้าน W/T (ซูม) ไปทางด้าน T เพื่อซูมเข้า และไปทางด้าน W เพื่อซูมออก

คำแนะนำ

- หากท่านตั้ง [ตั้งค่าซูม] เป็นค่าอื่นนอกเหนือจาก [ออพติคัลซูมเท่านั้น] ท่านจะสามารถซูมภาพได้เกินช่วงระยะของการซูมด้วยเลนส์
- ท่านสามารถกำหนดฟังก์ชั่นซูมให้กับแหวนควบคุม

หัวข้อที่เกี่ยวข้อง

- ตั้งค่าซูม
- ระบบซูมต่างๆของกล้องนี้
- ความเร็วการซูม
- ฟังก์ชั่นซูมบนวงแหวน

4-737-300-41(1) Copyright 2018 Sony Corporation

กล้องบันทึกภาพนิ่งระบบดิจิตอล
DSC-RX100M6

ตั้งค่าซูม

ท่านสามารถเลือกตั้งค่าการซูมของกล้อง

1 **MENU → (ตั้งค่ากล้อง2) → [ตั้งค่าซูม] → ค่าที่ต้องการ**

รายละเอียดรายการเมนู

ออพติคัลซูมเท่านั้น:
จำกัดช่วงการซูมไว้ที่การซูมด้วยเลนส์ ท่านสามารถใช้ฟังก์ชั่นซูมอัจฉริยะได้เมื่อตั้งค่า [ขนาดภาพ JPEG] ไว้ที่ [M], [S] หรือ [VGA]

เปิด:ซูมภาพคมชัด:
เลือกการตั้งค่านี้เพื่อใช้ซูมภาพคมชัด ถึงแม้ว่าจะเกินระยะซูมของการซูมด้วยเลนส์แล้ว ผลิตภัณฑ์ก็จะขยายภาพภายในระยะที่ไม่ทำให้คุณภาพของภาพด้อยลงมาก

เปิด:ซูมดิจิตอล:
เมื่อทำการซูมเกินกว่าระยะซูมของฟังก์ชั่นซูมภาพคมชัด ผลิตภัณฑ์จะขยายภาพให้เป็นขนาดใหญ่ที่สุด อย่างไรก็ตาม คุณภาพของภาพจะด้อยลง

หมายเหตุ

- ตั้ง [ออพติคัลซูมเท่านั้น] ถ้าหากท่านต้องการขยายภาพภายในช่วงที่คุณภาพของภาพไม่ด้อยลง

หัวข้อที่เกี่ยวข้อง

- ระบบซูมต่างๆของกล้องนี้
- เกี่ยวกับสเกลปรับซูม
- ความเร็วการซูม

4-737-300-41(1) Copyright 2018 Sony Corporation

เกี่ยวกับสเกลปรับซูม

อัตราซูมที่ใช้ร่วมกับการซูมของเลนส์จะเปลี่ยนแปลงไปตามขนาดภาพที่เลือก

เมื่อ [อัตราส่วนภาพ] คือ [3:2]

ขนาดภาพ JPEG	ตั้งค่าซูม		
	ออพติคัลซูมเท่านั้น (สมาร์ทซูม)	เปิด:ซูมภาพคมชัด	เปิด:ซูมดิจิตอล
L: 20M	-	ประมาณ 2.0×	ประมาณ 4.0×
M: 10M	ประมาณ 1.4×	ประมาณ 2.8×	ประมาณ 5.6×
S: 5.0M	ประมาณ 2.0×	ประมาณ 4.0×	ประมาณ 8.0×

หัวข้อที่เกี่ยวข้อง

- ซูม
- ระบบซูมต่างๆของกล้องนี้
- ตั้งค่าซูม
- ขนาดภาพ JPEG (ภาพนิ่ง)

4-737-300-41(1) Copyright 2018 Sony Corporation

กล้องบันทึกภาพนิ่งระบบดิจิตอล
DSC-RX100M6

ความเร็วการซูม

ตั้งค่าความเร็วในการซูมของก้านซูมของกล้อง

1 **MENU → (ตั้งค่ากล้อง2) → [ความเร็วการซูม] → ค่าที่ต้องการ**

รายละเอียดรายการเมนู

ปกติ:
ตั้งค่าความเร็วในการซูมของก้านซูมเป็น ปกติ
เร็ว:
ตั้งค่าความเร็วในการซูมของก้านซูมเป็น เร็ว

คำแนะนำ

- การตั้งค่า [ความเร็วการซูม] จะถูกนำมาใช้เช่นกันเมื่อท่านซูมด้วยรีโมทคอนโทรล (แยกจำหน่าย) ที่เชื่อมต่อกับกล้อง

หมายเหตุ

- การเลือก [เร็ว] จะทำให้โอกาสที่เสียงของการซูมได้รับการบันทึกมีเพิ่มขึ้น

หัวข้อที่เกี่ยวข้อง

- ซูม
- ระบบซูมต่างๆของกล้องนี้
- ตั้งค่าซูม

4-737-300-41(1) Copyright 2018 Sony Corporation

กล้องบันทึกภาพนิ่งระบบดิจิตอล
DSC-RX100M6

Telecon. อัจฉริยะ

เทเลคอนเวอเตอร์อัจฉริยะจะขยายและตัดขอบที่ตรงกลางของภาพ ก่อนจะบันทึกภาพ

1. **MENU → (ตั้งค่ากล้อง2) → [คีย์กำหนดเอง] → กำหนดฟังก์ชั่น [Telecon. อัจฉริยะ] ให้กับคีย์ที่ต้องการ**

2. **ขยายภาพโดยการกดคีย์ที่ท่านได้กำหนด [Telecon. อัจฉริยะ] ไว้**

   การตั้งค่าจะเปลี่ยนไปในแต่ละครั้งที่ท่านกดปุ่ม

หัวข้อที่เกี่ยวข้อง

- คีย์กำหนดเอง (ภาพนิ่ง/ภาพเคลื่อนไหว/ดูภาพ)

4-737-300-41(1) Copyright 2018 Sony Corporation

กล้องบันทึกภาพนิ่งระบบดิจิตอล
DSC-RX100M6

ฟังก์ชั่นซูมบนวงแหวน

ตั้งค่าฟังก์ชั่นซูมเมื่อใช้แหวนควบคุมเพื่อเปลี่ยนอัตราซูม การตั้งค่าสำหรับ [ฟังก์ชั่นซูมบนวงแหวน] สามารถใช้ได้เมื่อโฟกัสอัตโนมัติเท่านั้น

1 **MENU → (ตั้งค่ากล้อง2) → [ฟังก์ชั่นซูมบนวงแหวน] → ค่าที่ต้องการ**

รายละเอียดรายการเมนู

ปกติ:
ซูมเข้า/ออกอย่างต่อเนื่องนุ่มนวลเมื่อท่านใช้งานระบบซูมโดยหมุนแหวนควบคุม
อย่างเร็ว:
ซูมเข้า/ซูมออกมุมภาพตามระยะการหมุนแหวนควบคุม
ระดับ:
ซูมเข้า/ออกตามมุมหมุนที่แบ่งเป็นขั้นๆ เมื่อท่านใช้งานระบบซูมโดยหมุนแหวนควบคุม

หมายเหตุ

- ภายใต้สถานการณ์ต่อไปนี้ ฟังก์ชั่นซูมจะทำงานเสมือนว่าได้ตั้ง [ฟังก์ชั่นซูมบนวงแหวน] ไว้ที่ [ปกติ] แม้ว่าในความจริงจะตั้งไว้ที่ [ระดับ]
  - เมื่อใช้ก้านปรับ W/T (ซูม) เพื่อเปลี่ยนอัตราซูม
  - เมื่อบันทึกภาพเคลื่อนไหว
  - เมื่อใช้ฟังก์ชั่นซูมอื่นนอกเหนือจากการซูมด้วยเลนส์
- เมื่อตั้งโหมดถ่ายภาพไว้เป็นอย่างอื่นนอกเหนือจาก [อัตโนมัติอัจฉริยะ] หรือ [อัตโนมัติพิเศษ] ให้กำหนดฟังก์ชั่น [ซูม] ไปยังแหวนควบคุม ก่อนใช้งานแหวนควบคุม
- การเลือก [อย่างเร็ว] จะทำให้โอกาสที่เสียงของการซูมได้รับการบันทึกมีเพิ่มขึ้น

4-737-300-41(1) Copyright 2018 Sony Corporation

กล้องบันทึกภาพนิ่งระบบดิจิตอล
DSC-RX100M6

สมดุลย์แสงสีขาว

แก้ไขโทนเอฟเฟกต์ของสภาพแสงโดยรอบ เพื่อบันทึกสีขาวของวัตถุที่มีสีขาวตามธรรมชาติ ใช้ฟังก์ชั่นนี้เมื่อโทนสีของภาพไม่ออกมาตามที่ท่านต้องการ หรือท่านต้องการเปลี่ยนโทนสีเพื่อถ่ายทอดอารมณ์ของภาพถ่าย

1 **MENU → (ตั้งค่ากล้อง1) → [สมดุลย์แสงสีขาว] → ค่าที่ต้องการ**

รายละเอียดรายการเมนู

AWB อัตโนมัติ/ แสงแดดกลางวัน/ แสงแดดในร่ม/ แสงแดดมีเมฆ/ แสงหลอดไฟฟ้า/ −1 ฟลูออ.: ขาวนวล/ 0 ฟลูออ.: คูลไวท์/ +1 ฟลูออ.: ขาวสว่าง/ +2 ฟลูออ.: แสงแดดกว./ แฟลช/ อัตโนมัติใต้น้ำ: เมื่อท่านเลือกแหล่งกำเนิดแสงที่ทำให้วัตถุสว่าง ผลิตภัณฑ์จะปรับโทนสีให้เหมาะสมกับแหล่งกำเนิดแสงที่เลือก (ปรับสมดุลแสงสีขาวล่วงหน้า) เมื่อท่านเลือก [อัตโนมัติ] ผลิตภัณฑ์จะตรวจหาแหล่งกำเนิดแสงและปรับโทนสีโดยอัตโนมัติ

อุณ./ฟิลเตอร์สี:
ปรับโทนสีตามแหล่งกำเนิดแสง ใช้ลูกเล่นของฟิลเตอร์ CC (ชดเชยสี) สำหรับการถ่ายภาพ

กำหนดเอง 1/กำหนดเอง 2/กำหนดเอง 3:
ใช้การตั้งค่าสมดุลแสงสีขาวที่บันทึกไว้ใน [ตั้งค่ากำหนดเอง]

SET ตั้งค่ากำหนดเอง:
จดจำสีขาวพื้นฐานภายใต้สภาพแสงสำหรับสภาพแวดล้อมการถ่ายภาพ
เลือกหมายเลขสมดุลแสงสีขาวกำหนดเองที่จดจำไว้

คำแนะนำ

- ท่านสามารถแสดงหน้าจอการปรับละเอียดและทำการปรับโทนสีแบบละเอียดตามที่ท่านต้องการได้โดยกดที่ด้านขวาของปุ่มควบคุม
- ถ้าโทนสีในการตั้งค่าที่เลือกไว้ไม่เป็นไปตามที่ท่านต้องการ ให้ทำการถ่ายภาพ [คร่อมสมดุลย์สีขาว]
- AWB หรือ AWB จะแสดงขึ้นเฉพาะเมื่อ [ลำดับค.สำคัญใน AWB] ถูกตั้งค่าไว้ที่ [บรรยากาศ] หรือ [สีขาว]

หมายเหตุ

- [สมดุลย์แสงสีขาว] ถูกล็อคไว้ที่ [อัตโนมัติ] ในโหมดถ่ายภาพต่อไปนี้:
  - [อัตโนมัติอัจฉริยะ]
  - [อัตโนมัติพิเศษ]
  - [เลือกบรรยากาศ]
- หากท่านใช้หลอดแสงจันทร์หรือหลอดโซเดียมเป็นแหล่งกำเนิดแสง ค่าสมดุลแสงสีขาวจะไม่แม่นยำเนื่องจากลักษณะเฉพาะของแสง ขอแนะนำให้ถ่ายภาพโดยใช้แฟลช หรือเลือก [ตั้งค่ากำหนดเอง]

หัวข้อที่เกี่ยวข้อง

- เก็บภาพสีขาวพื้นฐานในโหมด [ตั้งค่ากำหนดเอง]
- ลำดับค.สำคัญใน AWB
- คร่อมสมดุลย์สีขาว

4-737-300-41(1) Copyright 2018 Sony Corporation

กล้องบันทึกภาพนิ่งระบบดิจิตอล
DSC-RX100M6

ลำดับค.สำคัญใน AWB

เลือกโทนสีที่จะเน้น เมื่อถ่ายภาพในสภาพที่มีแสงสว่าง เช่น แสงหลอดไส้ เมื่อตั้งค่า [สมดุลย์แสงสีขาว] ไว้ที่ [อัตโนมัติ]

1 **MENU → (ตั้งค่ากล้อง1) → [ลำดับค.สำคัญใน AWB] → ค่าที่ต้องการ**

รายละเอียดรายการเมนู

ปกติ:
ถ่ายภาพโดยใช้สมดุลแสงสีขาวอัตโนมัติมาตรฐาน กล้องจะปรับโทนสีโดยอัตโนมัติ

บรรยากาศ:
ปรับโทนสีตามแหล่งกำเนิดแสงก่อน วิธีนี้เหมาะสำหรับการถ่ายภาพให้มีบรรยากาศอบอุ่น

สีขาว:
ให้ความสำคัญกับการสร้างสีขาวก่อน เมื่อแหล่งกำเนิดแสงมีอุณหภูมิสีต่ำ

หัวข้อที่เกี่ยวข้อง

- สมดุลย์แสงสีขาว

4-737-300-41(1) Copyright 2018 Sony Corporation

กล้องบันทึกภาพนิ่งระบบดิจิตอล
DSC-RX100M6

เก็บภาพสีขาวพื้นฐานในโหมด [ตั้งค่ากำหนดเอง]

ในฉากที่แสงโดยรอบประกอบไปด้วยแหล่งกำเนิดแสงหลายชนิด แนะนำให้ใช้สมดุลแสงสีขาวกำหนดเองเพื่อให้สร้างสีขาวได้อย่างแม่นยำท่านสามารถบันทึกการตั้งค่าได้ 3 ชุด

1. **MENU → (ตั้งค่ากล้อง1) → [สมดุลย์แสงสีขาว] → [ตั้งค่ากำหนดเอง]**

2. **ถือผลิตภัณฑ์โดยให้บริเวณสีขาวครอบคลุมวงกลมที่อยู่ตรงกลางหน้าจอไว้ทั้งหมด แล้วกดตรงกลางปุ่มควบคุม**

   หลังจากที่เสียงชัตเตอร์ดัง ค่าที่วัด (อุณหภูมิสีและฟิลเตอร์สี) จะแสดงขึ้นมา

3. **เลือกรายการบันทึกโดยกดด้านซ้าย/ขวาของปุ่มควบคุม จากนั้นกดที่ตรงกลางปุ่ม**

   หน้าจอจะกลับไปแสดงข้อมูลถ่ายภาพ ขณะที่คงการตั้งค่าสมดุลแสงขาวกำหนดเองที่บันทึกไว้
   - กล้องจะยังคงจำการตั้งค่าสมดุลแสงสีขาวแบบกำหนดเองที่บันทึกไว้จนกว่าจะถูกเขียนทับโดยการตั้งค่าอื่น

หมายเหตุ

- ข้อความ [อุณหภูมิสีกำหนดเองผิดพลาด] จะแสดงให้เห็นว่าค่าอยู่ในช่วงที่ไม่ได้คาดไว้ เช่น วัตถุสีสดเกินไป ท่านสามารถบันทึกการตั้งค่าได้แล้วในตอนนี้ แต่ขอแนะนำให้ท่านตั้งค่าสมดุลแสงสีขาวอีกครั้ง เมื่อมีการตั้งค่าที่ผิดพลาด ตัวแสดง จะเปลี่ยนเป็นสีส้มบนจอแสดงข้อมูลการบันทึก ตัวแสดงจะแสดงขึ้นเป็นสีขาว เมื่อค่าตั้งอยู่ในช่วงที่คาดหวังไว้
- ถ้าท่านใช้แฟลชเมื่อจับภาพสีขาวพื้นฐาน สมดุลแสงสีขาวแบบกำหนดเองจะถูกบันทึกไว้ร่วมกับแสงจากแฟลช ตรวจสอบให้แน่ใจว่าได้ใช้แฟลชเมื่อใดก็ตามที่ท่านถ่ายภาพด้วยการตั้งค่าที่เรียกใช้ซึ่งบันทึกไว้พร้อมแฟลช

4-737-300-41(1) Copyright 2018 Sony Corporation

กล้องบันทึกภาพนิ่งระบบดิจิตอล
DSC-RX100M6

สร้างสรรค์ภาพถ่าย

ท่านจะสามารถตั้งค่าการประมวลผลให้กับภาพที่ต้องการ ปรับคอนทราสต์ ความอิ่มสี และความคมชัดของภาพแต่ละสไตล์อย่างละเอียด เมื่อใช้ฟังก์ชั่นนี้ ท่านสามารถปรับระดับแสง (ความเร็วชัตเตอร์และค่ารูรับแสง) ได้ตามที่ต้องการ ซึ่งจะแตกต่างจาก [เลือกบรรยากาศ] ที่ผลิตภัณฑ์จะทำการปรับระดับแสงเอง

1. **MENU → 1(ตั้งค่ากล้อง1) → [สร้างสรรค์ภาพถ่าย]**

2. **เลือกสไตล์ที่ต้องการ หรือ [สไตล์บ็อกซ์] โดยใช้ด้านบน/ล่างของปุ่มควบคุม**

3. **หากต้องการปรับ (คอนทราสต์) (ความอิ่มสี) และ (ความคมชัด) ให้เลือกรายการที่ต้องการโดยใช้ด้านขวา/ซ้าย จากนั้นเลือกค่าโดยใช้ด้านบน/ล่าง**

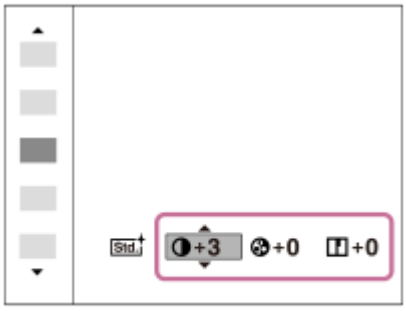

4. **เมื่อเลือก [สไตล์บ็อกซ์] ให้เลื่อนไปทางขวาโดยกดด้านขวาของปุ่มควบคุม จากนั้นเลือกสไตล์ที่ต้องการ**

- ท่านสามารถเรียกใช้สไตล์เดียวกัน ที่มีการตั้งค่าแตกต่างกันเล็กน้อย

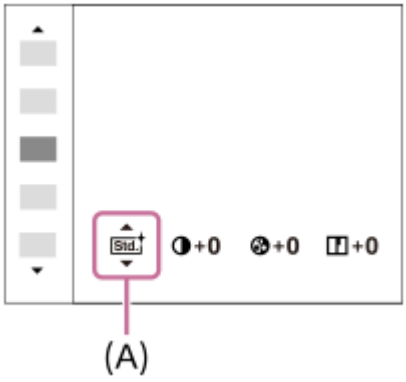

(A): แสดงเฉพาะเมื่อมีการเลือกสไตล์บ็อกซ์เท่านั้น

รายละเอียดรายการเมนู

Std. ปกติ:
สำหรับถ่ายภาพฉากต่างๆให้อุดมด้วยการไล่ระดับแสงและสีสวยงาม

Vivid สดใส:
ความอิ่มสีและคอนทราสต์ถูกปรับให้สูงขึ้นสำหรับถ่ายให้ได้ภาพที่น่าดื่นตา ของฉากที่เต็มไปด้วยสีสัน และวัตถุ เช่น ดอกไม้ ทุ่งสีเขียวของฤดูใบไม้ผลิ สีฟ้าบนท้องฟ้า หรือทิวทัศน์ท้องทะเล

Ntrl เป็นกลาง:

ความอิ่มสีและความคมชัดจะถูกปรับลดลงเพื่อถ่ายภาพให้มีโทนอ่อนลง เหมาะสำหรับถ่ายภาพเพื่อนำไปตบแต่งบนเครื่องคอมพิวเตอร์ภายหลัง

Clear โปร่งใส:
สำหรับถ่ายภาพให้ได้โทนชัดเจน สีใสในบริเวณที่สว่าง เหมาะสำหรับถ่ายภาพการแผ่รัศมีของแสง

Deep ลุ่มลึก:
สำหรับถ่ายภาพให้ได้สีลึกและแน่น เหมาะกับการถ่ายเน้นการมีอยู่จริงของวัตถุ

Light ซีดจาง:
สำหรับถ่ายภาพด้วยสีสว่างเรียบง่าย เหมาะกับการถ่ายสภาพแวดล้อมที่สดชื่นเบาสบาย

Port. บุคคล:
สำหรับจับภาพผิวหนังให้มีโทนอ่อน เหมาะอย่างยิ่งกับการถ่ายภาพบุคคล

Land. วิว:
ความอิ่มสี คอนทราสต์ และความคมชัด จะถูกปรับให้สูงขึ้นเพื่อถ่ายให้ได้ภาพที่คมชัดสดใส วิวระยะไกลก็จะแลดูโดดเด่นยิ่งขึ้น

Sunset ตะวันตกดิน:
สำหรับถ่ายภาพสีแดงอันสวยงามของอาทิตย์ตกดิน

Night ทิวทัศน์กลางคืน:
คอนทราสต์จะถูกปรับลดลงเพื่อสร้างภาพฉากกลางคืน

Autm ใบไม้แดง:
สำหรับถ่ายภาพฤดูใบไม้ร่วง เน้นสีแดงและเหลืองของใบไม้ผลัดใบให้ดูโดดเด่นและสดใส

B/W ขาวดำ:
สำหรับถ่ายภาพสีขาวดำ

Sepia เซเปีย:
สำหรับถ่ายภาพสีเซเปีย

1 Std. การบันทึกการตั้งค่าที่ต้องการ (สไตล์บ็อกซ์):
เลือกสไตล์บ็อกซ์หกช่อง (ช่องที่มีตัวเลขทางด้านซ้าย (1 Std.)) เพื่อบันทึกการตั้งค่าที่ต้องการ จากนั้นเลือกการตั้งค่าที่ต้องการโดยกดปุ่มขวา
ท่านสามารถเรียกใช้สไตล์เดียวกัน ที่มีการตั้งค่าแตกต่างกันเล็กน้อย

หากต้องการตั้งค่า [คอนทราสต์], [ความอิ่มสี] และ [ความคมชัด]

สามารถปรับ [คอนทราสต์], [ความอิ่มสี] และ [ความคมชัด] สำหรับตั้งค่ารูปแบบภาพแต่ละรูปแบบล่วงหน้า เช่น [ปกติ] และ [วิว] และสำหรับแต่ละ [สไตล์บ็อกซ์] ซึ่งท่านสามารถบันทึกการตั้งค่าที่ต้องการ
เลือกรายการที่ต้องการตั้งค่าโดยกดด้านขวา/ซ้ายของปุ่มควบคุม แล้วตั้งค่าโดยกดด้านบน/ล่างของปุ่มควบคุม

คอนทราสต์:
ยิ่งเลือกค่าสูงขึ้นเท่าใด ความแตกต่างของแสงและเงาก็จะเด่นมากขึ้นเท่านั้น และจะมีผลกับภาพมากยิ่งขึ้น

ความอิ่มสี:
ยิ่งเลือกค่าสูง สีก็จะยิ่งสดใสมากขึ้น เมื่อเลือกค่าต่ำลง สีของภาพจะถูกยับยั้งให้อ่อนลง

ความคมชัด:
ปรับความคมชัด ยิ่งเลือกค่าสูงขึ้น ขอบของวัตถุจะถูกปรับเน้นมากขึ้น ยิ่งเลือกค่าน้อยลง ขอบของวัตถุจะถูกปรับให้อ่อนนวลลง

หมายเหตุ

- [สร้างสรรค์ภาพถ่าย] จะถูกล็อคไว้ที่ [ปกติ] ในสถานการณ์ต่อไปนี้:
  - [อัตโนมัติอัจฉริยะ]
  - [อัตโนมัติพิเศษ]
  - [เลือกบรรยากาศ]
  - [เอฟเฟ็คของภาพ] ถูกตั้งค่าไว้เป็นอย่างอื่นที่ไม่ใช่ [ปิด]
  - [โปรไฟล์ภาพ] ถูกตั้งค่าไว้เป็นอย่างอื่นที่ไม่ใช่ [ปิด]
- เมื่อตั้งค่าฟังก์ชั่นนี้ไว้ที่ [ขาวดำ] หรือ [เซเปีย] [ความอิ่มสี] จะไม่สามารถปรับได้

4-737-300-41(1) Copyright 2018 Sony Corporation

กล้องบันทึกภาพนิ่งระบบดิจิตอล
DSC-RX100M6

เอฟเฟ็คของภาพ

เลือกฟิลเตอร์ลูกเล่นที่ต้องการ เพื่อให้ได้ภาพที่น่าประทับใจและเป็นศิลปะยิ่งขึ้น

1 **MENU → (ตั้งค่ากล้อง1) → [เอฟเฟ็คของภาพ] → ค่าที่ต้องการ**

รายละเอียดรายการเมนู

ปิด:
ปิดฟังก์ชั่น [เอฟเฟ็คของภาพ]
กล้องทอย:
สร้างภาพที่นุ่มนวลโดยมีเงาที่มุมภาพและความคมชัดลดลง
สีสันสดใส:
สร้างภาพให้ดูสดใสโดยเน้นโทนสี
โปสเตอร์ไรเซชั่น:
สร้างภาพคอนทราสต์สูง ดูเป็นนามธรรม โดยเน้นแม่สีให้มาก หรือใช้สีขาวดำ
ภาพแนวเรโทร:
สร้างภาพให้ดูเหมือนภาพเก่าโดยใช้โทนสีเซเปีย และคอนทราสต์ซีดจาง
ภาพโทนสว่างนุ่มนวล:
สร้างภาพตามบรรยากาศที่ระบุ: สว่าง โปร่งแสง บอบบาง ละเอียดอ่อน นุ่มนวล
สีบนพื้นขาวดำ:
สร้างภาพที่คงบางสีไว้ แต่เปลี่ยนสีอื่นเป็นขาวดำ
สีเดียวคอนทราสต์สูง:
สร้างภาพขาวดำคอนทราสต์สูง
ซอฟต์โฟกัส:
สร้างภาพที่เต็มไปด้วยเอฟเฟ็คแสงนวล
ภาพวาด HDR:
สร้างภาพให้เหมือนภาพวาด เน้นสีและรายละเอียด
สีเดียวโทนเข้ม:
สร้างภาพขาวดำที่เต็มไปด้วยการไล่ระดับและมีรายละเอียด
มินิเอเจอร์:
สร้างภาพที่เน้นวัตถุให้สดใส โดยปรับฉากหลังให้เบลอมาก เอฟเฟ็คนี้อาจจะพบบ่อยในภาพของแบบจำลองขนาดเล็ก
ภาพสีน้ำ:
สร้างภาพที่มีเอฟเฟ็คการซึมของหมึกและเบลอภาพ ให้เหมือนระบายด้วยสีน้ำ
ภาพวาด:
สร้างภาพที่เหมือนภาพวาดโดยเน้นบริเวณขอบ

คำแนะนำ

- บางรายการสามารถทำการตั้งค่าอย่างละเอียดได้โดยกดด้านซ้าย/ขวาของปุ่มควบคุม

หมายเหตุ

- ถ้าท่านใช้ฟังก์ชั่นซูมอื่นนอกเหนือจากการซูมด้วยเลนส์ การตั้งค่าอัตราซูมให้ใหญ่ขึ้นจะทำให้ [กล้องทอย] มีประสิทธิภาพลดลง
- เมื่อเลือก [สีบนพื้นขาวดำ] ภาพอาจไม่คงสีที่เลือกไว้ ขึ้นอยู่กับวัตถุหรือเงื่อนไขในการถ่ายภาพ
- ท่านไม่สามารถตรวจสอบเอฟเฟ็คต่อไปนี้บนหน้าจอถ่ายภาพ เนื่องจากกล้องประมวลผลภาพหลังจากถ่ายภาพ นอกจากนี้ ท่านยังไม่สามารถถ่ายภาพอื่นจนกว่าการประมวลผลภาพจะเสร็จสิ้น ท่านไม่สามารถใช้เอฟเฟ็คเหล่านี้กับภาพเคลื่อนไหว
  - [ซอฟต์โฟกัส]
  - [ภาพวาด HDR]
  - [สีเดียวโทนเข้ม]

- [มินิเอเจอร์]
- [ภาพสีน้ำ]
- [ภาพวาด]

- ในกรณีของ [ภาพวาด HDR] และ [สีเดียวโทนเข้ม] ชัตเตอร์จะถูกปล่อยสามครั้งต่อการถ่ายหนึ่งภาพ ระมัดระวังเกี่ยวกับประเด็นต่อไปนี้:
  - ใช้ฟังก์ชั่นนี้เมื่อวัตถุไม่เคลื่อนไหวหรือไม่กะพริบไฟ
  - อย่าเปลี่ยนองค์ประกอบขณะถ่ายภาพ

  หากฉากในภาพมีคอนทราสต์ต่ำหรือกล้องสั่นมาก หรือเมื่อวัตถุไม่ชัดเจน ท่านอาจจะไม่ได้รับภาพ HDR ที่ดี หากกล้องตรวจพบสถานการณ์ดังกล่าว จะปรากฏบนภาพที่ถ่ายเพื่อแจ้งให้ท่านทราบ เปลี่ยนองค์ประกอบหรือถ่ายภาพใหม่อย่างระมัดระวังเพื่อหลีกเลี่ยงภาพเบลอ หากจำเป็น

- ฟังก์ชั่นนี้ไม่สามารถใช้ได้ในโหมดถ่ายภาพต่อไปนี้:
  - [อัตโนมัติอัจฉริยะ]
  - [อัตโนมัติพิเศษ]
  - [เลือกบรรยากาศ]
  - [ถ่ายภาพพาโนรามา]

- เมื่อตั้งค่า [รูปแบบไฟล์] ไว้ที่ [RAW] หรือ [RAW & JPEG] ฟังก์ชั่นนี้จะไม่สามารถใช้งานได้

4-737-300-41(1) Copyright 2018 Sony Corporation

ลูกเล่นปรับผิวนวล (ภาพนิ่ง)

ตั้งค่าเอฟเฟ็คที่ใช้สำหรับการถ่ายผิวได้อย่างนุ่มนวลในฟังก์ชั่นค้นหาใบหน้า

1 **MENU → 1 (ตั้งค่ากล้อง1) → [ลูกเล่นปรับผิวนวล] → ค่าที่ต้องการ**

รายละเอียดรายการเมนู

ปิด:
ไม่ใช้ฟังก์ชั่น [ลูกเล่นปรับผิวนวล]
เปิด:
ใช้ [ลูกเล่นปรับผิวนวล]

คำแนะนำ

- เมื่อตั้ง [ลูกเล่นปรับผิวนวล] ไว้ที่ [เปิด] ท่านสามารถเลือกระดับของลูกเล่นเลือกระดับของลูกเล่นโดยกดด้าน ขวา/ซ้าย ของปุ่มควบคุม

หมายเหตุ

- [ลูกเล่นปรับผิวนวล] ใช้งานไม่ได้เมื่อ [รูปแบบไฟล์] คือ [RAW]
- [ลูกเล่นปรับผิวนวล] ใช้งานไม่ได้กับภาพ RAW เมื่อ [รูปแบบไฟล์] คือ [RAW & JPEG]

4-737-300-41(1) Copyright 2018 Sony Corporation

กล้องบันทึกภาพนิ่งระบบดิจิตอล
DSC-RX100M6

จัดเฟรมอัตโนมัติ (ภาพนิ่ง)

เมื่อผลิตภัณฑ์นี้ค้นพบและถ่ายภาพใบหน้า ถ่ายภาพมาโครวัตถุ หรือติดตามวัตถุด้วย [AF ล็อคเป้าหมาย] ผลิตภัณฑ์ก็จะตัดขอบภาพให้มีองค์ประกอบที่เหมาะสมโดยอัตโนมัติ แล้วจึงเก็บบันทึก ทั้งภาพดั้งเดิมและภาพที่ถูกตัดขอบจะถูกบันทึก ภาพที่ถูกตัดขอบ จะถูกบันทึกที่ขนาดเดียวกับขนาดภาพดั้งเดิม

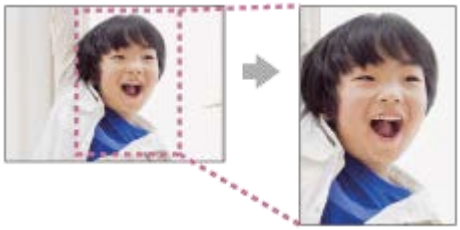

1 **MENU → 1 (ตั้งค่ากล้อง1) → [จัดเฟรมอัตโนมัติ] → ค่าที่ต้องการ**

รายละเอียดรายการเมนู

ปิด:
ไม่ตัดขอบภาพ

อัตโนมัติ:
ตัดขอบภาพให้มีองค์ประกอบที่เหมาะสมโดยอัตโนมัติ

หมายเหตุ

- [จัดเฟรมอัตโนมัติ] จะไม่สามารถใช้ได้ เมื่อตั้งโหมดถ่ายภาพไว้ที่ [ถ่ายภาพพาโนรามา] [ภาพเคลื่อนไหว] หรือ [อัตราเฟรมที่สูง] หรือเมื่อตั้งค่า [เลือกบรรยากาศ] ไว้ที่ [กลางคืน ถือด้วยมือ] [กีฬา] หรือ [ป้องกันภาพสั่นไหว]
- ภาพที่ถูกตัดขอบ อาจจะไม่ใช่ภาพที่มีองค์ประกอบที่ดีที่สุด ทั้งนี้ขึ้นกับเงื่อนไขการถ่ายภาพ
- [จัดเฟรมอัตโนมัติ] ไม่สามารถตั้งค่าได้ เมื่อตั้งค่า [รูปแบบไฟล์] ไว้ที่ [RAW] หรือ [RAW & JPEG]
- [จัดเฟรมอัตโนมัติ] จะไม่สามารถใช้ได้ในสถานการณ์ต่อไปนี้
  - ตั้งค่า [โหมดขับเคลื่อน] ไว้ที่ [ถ่ายภาพต่อเนื่อง], [ตั้งเวลา (ต่อเนื่อง)], [คร่อมต่อเนื่อง], [คร่อมทีละภาพ], [คร่อมสมดุลย์สีขาว] หรือ [คร่อม DRO]
  - ตั้งความไวแสง ISO ไว้ที่ [NR แบบหลายภาพ]
  - [DRO/ออโต้ HDR] ถูกตั้งไว้ที่ [ออโต้ HDR]
  - ฟังก์ชั่นซูมอื่นนอกเหนือจากการซูมด้วยเลนส์
  - เมื่อถ่ายภาพในโหมดโฟกัสด้วยตัวเอง
  - เมื่อตั้งค่า [เอฟเฟ็คของภาพ] ไว้ที่ [ซอฟต์โฟกัส], [ภาพวาด HDR], [สีเดียวโทนเข้ม], [มินิเอเจอร์], [ภาพสีน้ำ] หรือ [ภาพวาด]

4-737-300-41(1) Copyright 2018 Sony Corporation

กล้องบันทึกภาพนิ่งระบบดิจิตอล
DSC-RX100M6

ขอบเขตสี (ภาพนิ่ง)

วิธีการแทนสีโดยใช้ตัวเลขต่างๆ หรือช่วงของการผลิตสีซ้ำ เรียกว่า “ขอบเขตสี” ท่านสามารถเปลี่ยนขอบเขตสีให้ตรงกับวัตถุประสงค์ของภาพ

1 **MENU → (ตั้งค่ากล้อง1) → [ขอบเขตสี] → ค่าที่ต้องการ**

รายละเอียดรายการเมนู

sRGB:
นี่เป็นพิกัดสีมาตรฐานของกล้องดิจิตอล ใช้ [sRGB] ในการถ่ายภาพปกติ เช่น เมื่อท่านต้องการพิมพ์ภาพโดยไม่ทำการปรับแต่งใด ๆ

AdobeRGB:
พิกัดสีนี้มีขอบเขตการสร้างสีที่กว้าง Adobe RGB ให้ผลดีในกรณีที่วัตถุมีสีเขียวหรือแดงสดใส ชื่อไฟล์ของภาพที่บันทึกเริ่มต้นด้วย “_.”

หมายเหตุ

- [AdobeRGB] ใช้สำหรับโปรแกรมหรือเครื่องพิมพ์ที่สนับสนุนการจัดการสีและการเลือกพิกัดสีของ DCF2.0 อาจจะไม่สามารถพิมพ์ภาพหรือดูภาพด้วยสีที่ถูกต้อง ถ้าหากโปรแกรมหรือเครื่องพิมพ์ไม่สนับสนุน Adobe RGB
- เมื่อเปิดแสดงภาพที่ถ่ายด้วย [AdobeRGB] บนอุปกรณ์ที่ไม่สนับสนุนAdobe RGB ภาพจะมีความอิ่มสีลดน้อยลง

4-737-300-41(1) Copyright 2018 Sony Corporation

ถ่ายโดยไม่มีการ์ด

ตั้งค่าว่าต้องการให้สามารถลั่นชัตเตอร์ได้ขณะไม่ได้ใส่การ์ดหน่วยความจำหรือไม่

1 **MENU → (ตั้งค่ากล้อง2) → [ถ่ายโดยไม่มีการ์ด] → ค่าที่ต้องการ**

รายละเอียดรายการเมนู

อนุญาต:
ลั่นชัตเตอร์แม้เมื่อไม่ได้ใส่การ์ดหน่วยความจำ
ไม่อนุญาต:
ไม่ลั่นชัตเตอร์เมื่อไม่ได้ใส่การ์ดหน่วยความจำ

หมายเหตุ

- เมื่อไม่ได้ใส่การ์ดหน่วยความจำ ภาพที่ถ่ายจะไม่ได้รับการจัดเก็บไว้
- การตั้งค่าเริ่มต้นคือ [อนุญาต] ขอแนะนำให้ท่านเลือก [ไม่อนุญาต] ก่อนที่จะถ่ายภาพจริง

4-737-300-41(1) Copyright 2018 Sony Corporation

กล้องบันทึกภาพนิ่งระบบดิจิตอล
DSC-RX100M6

ชนิดของชัตเตอร์ (ภาพนิ่ง)

ท่านสามารถตั้งว่าจะถ่ายภาพด้วยชัตเตอร์เชิงกลหรือชัตเตอร์อิเล็กทรอนิกส์

1 **MENU→ (ตั้งค่ากล้อง2)→[ชนิดของชัตเตอร์]→ค่าที่ต้องการ**

รายละเอียดรายการเมนู

อัตโนมัติ:
ประเภทของชัตเตอร์จะสลับโดยอัตโนมัติตามเงื่อนไขการถ่ายภาพและความเร็วชัตเตอร์
ชัตเตอร์ระบบกลไก:
ถ่ายภาพโดยใช้ชัตเตอร์เชิงกลเท่านั้น
ชัตเตอร์อิเล็กทรอนิกส์:
ถ่ายภาพโดยใช้ชัตเตอร์อิเล็กทรอนิกส์เท่านั้น

คำแนะนำ

- ในสถานการณ์ต่อไปนี้ ให้ตั้งค่า [ชนิดของชัตเตอร์] ไปที่ [อัตโนมัติ] หรือ [ชัตเตอร์อิเล็กทรอนิกส์]
  - เมื่อถ่ายภาพด้วยชัตเตอร์ความเร็วสูงในสถานที่สว่าง เช่น เมื่ออยู่กลางแดด ที่ชายหาด หรือภูเขาที่มีหิมะ
  - เมื่อต้องการเพิ่มความเร็วของการถ่ายภาพต่อเนื่อง
- ในสถานการณ์ต่อไปนี้ ให้ตั้งค่า [ชนิดของชัตเตอร์] ไปที่ [อัตโนมัติ] หรือ [ชัตเตอร์ระบบกลไก]
  - เมื่อต้องการใช้แฟลชที่ความเร็วชัตเตอร์เร็วกว่า 1/100 วินาที
  - เมื่อกังวลเกี่ยวกับความผิดส่วนของภาพเนื่องมาจากการเคลื่อนไหวของวัตถุหรือการเคลื่อนไหวของกล้อง

หมายเหตุ

- เมื่อถ่ายภาพด้วยชัตเตอร์อิเล็กทรอนิกส์ ภาพอาจมีการผิดส่วนอันเนื่องมาจากการเคลื่อนไหวของวัตถุหรือตัวกล้องเอง
- ระหว่างการถ่ายภาพด้วยชัตเตอร์อิเล็กทรอนิกส์ แถบเงาสว่างและมืดอาจปรากฏเมื่อถ่ายภาพใต้แสงไฟที่กะพริบ เช่น แสงฟลูออเรสเซนต์ หรือแสงไฟแลบ (เช่น แสงแฟลชของกล้องตัวอื่น)
- ในกรณีที่เกิดไม่บ่อย เสียงชัตเตอร์อาจดังขึ้นเมื่อปิดสวิตช์แล้ว แม้เมื่อตั้ง [ชนิดของชัตเตอร์] ไปที่ [ชัตเตอร์อิเล็กทรอนิกส์] อาการเช่นนี้ไม่ได้แสดงว่ากล้องทำงานผิดปกติ
- ในสถานการณ์ต่อไปนี้ ชัตเตอร์เชิงกลจะเปิดใช้งานแม้เมื่อตั้ง [ชนิดของชัตเตอร์] ไปที่ [ชัตเตอร์อิเล็กทรอนิกส์]
  - เมื่อเก็บภาพสีขาวพื้นฐานในส่วน [ตั้งค่ากำหนดเอง] สำหรับ [สมดุลย์แสงสีขาว]
  - [การบันทึกใบหน้า]
- ฟังก์ชั่นต่อไปนี้ใช้งานไม่ได้เมื่อตั้ง [ชนิดของชัตเตอร์] ไปที่ [ชัตเตอร์อิเล็กทรอนิกส์]
  - NR ที่ชัตเตอร์ช้า
  - การถ่ายภาพ Bulb

หัวข้อที่เกี่ยวข้อง

- การใช้งานแฟลช

4-737-300-41(1) Copyright 2018 Sony Corporation

กล้องบันทึกภาพนิ่งระบบดิจิตอล
DSC-RX100M6

SteadyShot (ภาพนิ่ง)

ตั้งค่าว่าจะใช้ฟังก์ชั่น SteadyShot หรือไม่

1 **MENU → (ตั้งค่ากล้อง2) → [SteadyShot] → ค่าที่ต้องการ**

รายละเอียดรายการเมนู

เปิด:
ใช้ [SteadyShot]
ปิด:
ไม่ใช้ [SteadyShot]
ขอแนะนำให้ท่านตั้งค่ากล้องไปที่ [ปิด] เมื่อใช้ขาตั้ง

4-737-300-41(1) Copyright 2018 Sony Corporation

NR ที่ชัตเตอร์ช้า (ภาพนิ่ง)

เมื่อตั้งความเร็วชัตเตอร์ไว้ที่ 1/3 วินาทีหรือนานกว่า (ถ่ายภาพด้วยชัตเตอร์ช้า) ระบบลดสัญญาณรบกวนจะเปิดทำงานเป็นระยะเวลาเท่ากับระยะเวลาที่เปิดชัตเตอร์ เมื่อเปิดฟังก์ชั่นนี้ จุดรบกวนที่มักปรากฏที่ความเร็วชัตเตอร์ช้า จะลดลง

1 **MENU → (ตั้งค่ากล้อง1) → [NR ที่ชัตเตอร์ช้า] → ค่าที่ต้องการ**

รายละเอียดรายการเมนู

เปิด:
ทำการลดจุดรบกวนเป็นระยะเวลาเท่ากับระยะเวลาที่เปิดชัตเตอร์ ขณะกำลังลดจุดรบกวน ข้อความจะปรากฏและท่านจะไม่สามารถทำการถ่ายภาพ เลือกตัวเลือกนี้เพื่อเน้นคุณภาพของภาพ

ปิด:
ไม่เปิดระบบลดจุดรบกวน เลือกตัวเลือกนี้เพื่อให้ความสำคัญกับจังหวะเวลาถ่ายภาพ

หมายเหตุ

- [NR ที่ชัตเตอร์ช้า] ใช้งานไม่ได้ เมื่อตั้ง [ชนิดของชัตเตอร์] ไว้ที่ [ชัตเตอร์อิเล็กทรอนิกส์]
- การลดสัญญาณรบกวนอาจไม่ทำงานแม้เมื่อตั้งค่า [NR ที่ชัตเตอร์ช้า] ไปที่ [เปิด] ในสถานการณ์ต่อไปนี้
  - ตั้งโหมดถ่ายภาพไว้ที่ [ถ่ายภาพพาโนรามา]
  - [โหมดขับเคลื่อน] ถูกตั้งไว้ที่ [ถ่ายภาพต่อเนื่อง] หรือ [คร่อมต่อเนื่อง]
  - ตั้งโหมดถ่ายภาพไว้ที่ [เลือกบรรยากาศ] และเลือก [กีฬา], [กลางคืน ถือด้วยมือ] หรือ [ป้องกันภาพสั่นไหว] ไว้
  - ตั้งความไวแสง ISO ไว้ที่ [NR แบบหลายภาพ]
- ไม่สามารถตั้งค่า [NR ที่ชัตเตอร์ช้า] ไปที่ [ปิด] ในโหมดถ่ายภาพต่อไปนี้:
  - [อัตโนมัติอัจฉริยะ]
  - [อัตโนมัติพิเศษ]
  - [เลือกบรรยากาศ]
- กล้องอาจไม่ทำการลดสัญญาณรบกวน แม้เมื่อความเร็วชัตเตอร์ตั้งอยู่ที่ 1/3 วินาทีหรือนานกว่า ทั้งนี้ขึ้นอยู่กับเงื่อนไขการถ่ายภาพ

4-737-300-41(1) Copyright 2018 Sony Corporation

NR ที่ ISO สูง (ภาพนิ่ง)

เมื่อถ่ายภาพด้วยความไว ISO สูง ผลิตภัณฑ์จะลดจุดรบกวนที่ปรากฏเด่นชัดขึ้นเมื่อผลิตภัณฑ์มีความไวแสงสูง

1 **MENU → (ตั้งค่ากล้อง1) → [NR ที่ ISO สูง] → ค่าที่ต้องการ**

รายละเอียดรายการเมนู

ปกติ:
เปิดระบบลดจุดรบกวน ISO สูง ระดับปกติ
ต่ำ:
เปิดระบบลดจุดรบกวน ISO สูง เพียงเล็กน้อย
ปิด:
ไม่เปิดระบบลดจุดรบกวน ISO สูง เลือกตัวเลือกนี้เพื่อให้ความสำคัญกับจังหวะเวลาถ่ายภาพ

หมายเหตุ

- [NR ที่ ISO สูง] ถูกล็อคไว้ที่ [ปกติ] ในโหมดถ่ายภาพต่อไปนี้:
  - [อัตโนมัติอัจฉริยะ]
  - [อัตโนมัติพิเศษ]
  - [เลือกบรรยากาศ]
  - [ถ่ายภาพพาโนรามา]
- เมื่อตั้งค่า [รูปแบบไฟล์] ไว้ที่ [RAW] ฟังก์ชั่นนี้จะถูกปิดการใช้งาน
- [NR ที่ ISO สูง] ใช้งานไม่ได้กับภาพ RAW เมื่อ [รูปแบบไฟล์] คือ [RAW & JPEG]

4-737-300-41(1) Copyright 2018 Sony Corporation

ใบหน้าที่บันทึกไว้ก่อน

ตั้งค่าว่าจะโฟกัสโดยเน้นใบหน้าที่บันทึกไว้ให้เป็นจุดสำคัญหรือไม่ โดยใช้ [การบันทึกใบหน้า] เมื่อตั้งค่า [ใบหน้าก่อนใน AF] ไปที่ [เปิด]

1 MENU → 1 (ตั้งค่ากล้อง1) → [ใบหน้าที่บันทึกไว้ก่อน] → ค่าที่ต้องการ

รายละเอียดรายการเมนู

เปิด:
โฟกัสโดยเน้นใบหน้าที่บันทึกไว้ให้เป็นจุดสำคัญโดยใช้ [การบันทึกใบหน้า]
ปิด:
โฟกัสโดยไม่เน้นใบหน้าที่บันทึกไว้ให้เป็นจุดสำคัญ

หัวข้อที่เกี่ยวข้อง

- ตั้งใบหน้าก่อนใน AF
- การบันทึกใบหน้า (การบันทึกใหม่)
- การบันทึกใบหน้า (การเปลี่ยนลำดับ)

4-737-300-41(1) Copyright 2018 Sony Corporation

กล้องบันทึกภาพนิ่งระบบดิจิตอล
DSC-RX100M6

ลั่นชัตเตอร์ด้วยยิ้ม

กล้องจะถ่ายภาพโดยอัตโนมัติเมื่อตรวจพบใบหน้ายิ้ม

1 **MENU → (ตั้งค่ากล้อง1) → [ลั่นชัตเตอร์ด้วยยิ้ม] → ค่าที่ต้องการ**

รายละเอียดรายการเมนู

ปิด:
ไม่ใช้ฟังก์ชั่น [ลั่นชัตเตอร์ด้วยยิ้ม]

เปิด:
กล้องจะถ่ายภาพโดยอัตโนมัติเมื่อตรวจพบใบหน้ายิ้ม ท่านสามารถเลือก [เปิด: ยิ้มเล็กน้อย], [เปิด: ยิ้มปกติ] หรือ [เปิด: ยิ้มปากกว้าง] สำหรับความไวในการตรวจจับ

เทคนิคการถ่ายภาพรอยยิ้มอย่างมีประสิทธิภาพ

- อย่าให้ผมด้านหน้าปิดบังดวงตา และหรี่ตาให้แคบ
- อย่าปิดบังใบหน้าด้วยหมวก หน้ากาก แว่นกันแดด ฯลฯ
- พยายามหันหน้าเข้าหาด้านหน้าของกล้อง และให้อยู่ในแนวระดับมากที่สุด
- เปิดปากยิ้มให้ชัดเจน สามารถตรวจจับรอยยิ้มได้ง่ายขึ้น ถ้าหากมองเห็นฟัน
- ถ้าหากท่านกดปุ่มชัตเตอร์ขณะระบบลั่นชัตเตอร์ด้วยรอยยิ้มกำลังทำงาน ผลิตภัณฑ์จะทำการถ่ายภาพ หลังการถ่ายภาพ ผลิตภัณฑ์จะกลับคืนสู่โหมดลั่นชัตเตอร์ด้วยรอยยิ้ม

หมายเหตุ

- ท่านไม่สามารถใช้ฟังก์ชั่น [ลั่นชัตเตอร์ด้วยยิ้ม] ร่วมกับฟังก์ชั่นต่อไปนี้:
  - [ถ่ายภาพพาโนรามา]
  - [เอฟเฟ็คของภาพ]
  - เมื่อใช้ฟังก์ชั่น [ขยายโฟกัส]
  - [เลือกบรรยากาศ] ถูกตั้งไว้ที่ [วิว], [ทิวทัศน์กลางคืน], [ตะวันตกดิน], [กลางคืน ถือด้วยมือ], [ป้องกันภาพสั่นไหว], [สัตว์เลี้ยง], [อาหาร] หรือ [ดอกไม้ไฟ]
  - เมื่อบันทึกภาพเคลื่อนไหว
  - ระหว่างการถ่ายภาพที่อัตราเฟรมสูง
- สามารถค้นหาใบหน้าของวัตถุได้สูงสุด 8 ใบหน้า
- ผลิตภัณฑ์นี้อาจจะไม่พบใบหน้าเลย หรืออาจจะเข้าใจผิดว่าวัตถุอื่นเป็นใบหน้าในบางกรณี
- ถ้าหากผลิตภัณฑ์ค้นหารอยยิ้มไม่พบ ให้ปรับความไวในการตรวจจับรอยยิ้ม
- ถ้าท่านติดตามใบหน้าโดยใช้ [AF ล็อคเป้าหมาย] ขณะกำลังใช้งานฟังก์ชั่นลั่นชัตเตอร์ด้วยรอยยิ้ม เฉพาะใบหน้านั้นเท่านั้นที่จะมีการตรวจหารอยยิ้ม

4-737-300-41(1) Copyright 2018 Sony Corporation

กล้องบันทึกภาพนิ่งระบบดิจิตอล
DSC-RX100M6

การบันทึกใบหน้า (การบันทึกใหม่)

หากท่านบันทึกใบหน้าไว้ล่วงหน้า ผลิตภัณฑ์สามารถเน้นตรวจจับใบหน้าที่บันทึกเป็นจุดสำคัญ ตั้งค่าทั้ง [ใบหน้าก่อนใน AF] และ [ใบหน้าที่บันทึกไว้ก่อน] ไปที่ [เปิด] ก่อนถ่ายภาพ

1. **MENU → (ตั้งค่ากล้อง1) → [การบันทึกใบหน้า] → [การบันทึกใหม่]**
2. **จัดกรอบชี้นำให้ตรงกับใบหน้าที่ต้องการลงทะเบียนแล้วกดปุ่มชัตเตอร์**
3. **เมื่อมีข้อความยืนยันปรากฏขึ้น ให้เลือก [ตกลง]**

หมายเหตุ

- สามารถบันทึกภาพใบหน้าได้สูงสุดแปดภาพ
- ถ่ายภาพด้านหน้าของใบหน้าในที่มีแสงส่องสว่าง อาจจะลงทะเบียนใบหน้าได้ไม่ถูกต้องถ้าหากมีหมวก หน้ากาก แว่นกันแดด ฯลฯ ปิดบังอยู่

หัวข้อที่เกี่ยวข้อง

- ใบหน้าที่บันทึกไว้ก่อน
- ตั้งใบหน้าก่อนใน AF
- ลั่นชัตเตอร์ด้วยยิ้ม

4-737-300-41(1) Copyright 2018 Sony Corporation

กล้องบันทึกภาพนิ่งระบบดิจิตอล
DSC-RX100M6

การบันทึกใบหน้า (การเปลี่ยนลำดับ)

หากมีการลงทะเบียนใบหน้าที่ต้องการให้ความสำคัญหลายใบหน้า ใบหน้าที่ลงทะเบียนก่อนจะมีความสำคัญสูงกว่า ท่านสามารถแก้ไขลำดับความสำคัญ

1. **MENU → 1 (ตั้งค่ากล้อง1) → [การบันทึกใบหน้า] → [การเปลี่ยนลำดับ]**
2. **เลือกใบหน้าที่ต้องการเปลี่ยนลำดับของความสำคัญ**
3. **เลือกปลายทาง**

หัวข้อที่เกี่ยวข้อง

- ใบหน้าที่บันทึกไว้ก่อน
- ตั้งใบหน้าก่อนใน AF
- ลั่นชัตเตอร์ด้วยยิ้ม

4-737-300-41(1) Copyright 2018 Sony Corporation

กล้องบันทึกภาพนิ่งระบบดิจิตอล
DSC-RX100M6

การบันทึกใบหน้า (ลบ)

ลบใบหน้าที่ลงทะเบียนไว้

1. **MENU → (ตั้งค่ากล้อง1) → [การบันทึกใบหน้า] → [ลบ]**

   ถ้าเลือก [ลบ ทั้งหมด] ท่านสามารถลบใบหน้าที่บันทึกไว้ทั้งหมด

หมายเหตุ

- ถึงแม้ท่านจะสั่ง [ลบ] ข้อมูลของใบหน้าที่ลงทะเบียนไว้จะยังคงค้างอยู่ในผลิตภัณฑ์ การลบข้อมูลของใบหน้าที่ลงทะเบียนไว้ออกจากผลิตภัณฑ์ ให้เลือก [ลบ ทั้งหมด]

4-737-300-41(1) Copyright 2018 Sony Corporation

กล้องบันทึกภาพนิ่งระบบดิจิตอล
DSC-RX100M6

การใช้งานแฟลช

ใช้แฟลชในบริเวณที่มืดเพื่อทำให้วัตถุสว่างขึ้นขณะถ่ายภาพ และใช้แฟลชด้วยเพื่อป้องกันอาการกล้องสั่น

1 เลื่อนสวิตช์เลื่อน ⚡ (ยกแฟลช) เพื่อยกแฟลชขึ้น

- แฟลชไม่ยกตัวขึ้นโดยอัตโนมัติ

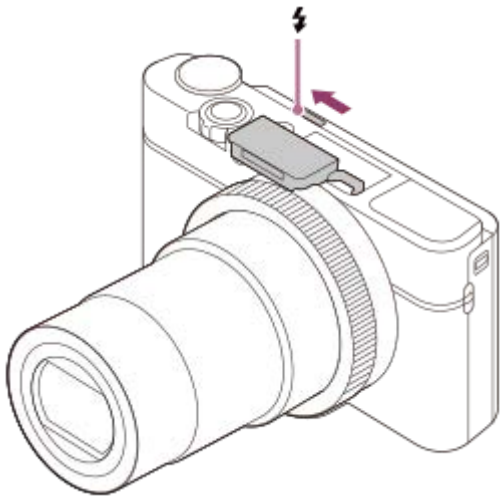

2 กดปุ่มชัตเตอร์ลงจนสุด

- โหมดแฟลชที่ใช้ได้ขึ้นอยู่กับโหมดและฟังก์ชั่นถ่ายภาพ

เมื่อท่านไม่ใช้แฟลช

เมื่อไม่ได้ใช้งานแฟลช ให้กดแฟลชกลับเข้าไปในตัวกล้อง

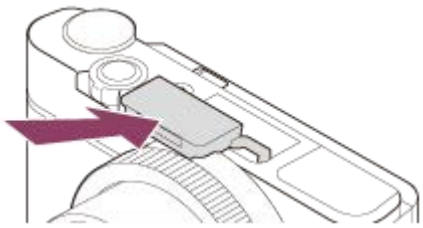

หมายเหตุ

- ถ้าท่านยิงแฟลชก่อนที่แฟลชจะยกขึ้นจนสุด อาจทำให้การทำงานผิดปกติได้
- ท่านไม่สามารถใช้แฟลชขณะถ่ายภาพเคลื่อนไหว
- เมื่อถ่ายภาพด้วยแฟลชและตั้งซูมไว้ที่ตำแหน่ง W เงาของเลนส์อาจจะปรากฏบนภาพ ทั้งนี้ขึ้นกับเงื่อนไขการถ่ายภาพ ในกรณีนี้ ให้ถ่ายภาพโดยถอยห่างออกจากวัตถุ หรือตั้งซูมไปที่ตำแหน่ง T แล้วถ่ายภาพด้วยแฟลชอีกครั้ง
- เมื่อเอียงจอภาพขึ้นมากกว่า 90 องศา จะใช้งานสวิตช์ ⚡ (ยกแฟลชขึ้น) ได้ยาก ให้ยกแฟลชขึ้นก่อนทำการปรับมุมจอภาพ
- เมื่อใช้แฟลชถ่ายภาพตัวท่านเอง ระวังอย่ามองตรงไปที่แสงแฟลช เนื่องจากแฟลชจะปรากฏขึ้นในระยะใกล้มาก เพื่อป้องกันไม่ให้แฟลชกระทบกับจอภาพ เมื่อท่านดันแฟลชกลับเข้าตัวกล้องหลังจากการใช้งาน ให้หมุนจอภาพกลับไปที่ตำแหน่งเดิมก่อน

หัวข้อที่เกี่ยวข้อง

- โหมดแฟลช

4-737-300-41(1) Copyright 2018 Sony Corporation

กล้องบันทึกภาพนิ่งระบบดิจิตอล
DSC-RX100M6

ลดตาแดง

เมื่อใช้แฟลช แฟลชจะยิงสองครั้งหรือมากกว่าก่อนถ่ายภาพเพื่อลดตาแดง

1 **MENU → (ตั้งค่ากล้อง1) → [ลดตาแดง] → ค่าที่ต้องการ**

รายละเอียดรายการเมนู

เปิด:
แฟลชจะติดเสมอเพื่อลดอาการตาแดง
ปิด:
ไม่ใช้ระบบลดตาแดง

หมายเหตุ

- ระบบลดตาแดงอาจจะไม่ให้ผลที่ต้องการ ทั้งนี้ขึ้นกับความแตกต่างระหว่างบุคคล และเงื่อนไขต่างๆ เช่น ระยะห่างจากบุคคล หรือบุคคลนั้นได้มองแสงแฟลชก่อนถ่ายภาพหรือไม่

4-737-300-41(1) Copyright 2018 Sony Corporation

กล้องบันทึกภาพนิ่งระบบดิจิตอล
DSC-RX100M6

โหมดแฟลช

ท่านสามารถตั้งโหมดการทำงานของแฟลช

1. **เลือก (โหมดแฟลช) บนปุ่มควบคุม → ค่าที่ต้องการ**
   - ท่านยังสามารถตั้งโหมดแฟลชได้เช่นกัน โดยเลือก MENU → (ตั้งค่ากล้อง1) → [โหมดแฟลช]

รายละเอียดรายการเมนู

ปิดแฟลช:
แฟลชไม่ทำงาน

แฟลชอัตโนมัติ:
แฟลชทำงานในบริเวณที่มืดหรือเมื่อถ่ายย้อนแสง

ใช้แฟลชเสมอ:
แฟลชทำงานทุกครั้งที่กดชัตเตอร์

ชัตเตอร์ช้า:
แฟลชทำงานทุกครั้งที่กดชัตเตอร์ ระบบชัตเตอร์ช้าช่วยให้ท่านถ่ายภาพวัตถุและฉากหลังได้ชัดเจน โดยใช้ความเร็วชัตเตอร์ช้าลง

จังหวะหลัง:
แฟลชทำงานก่อนจะเปิดรับแสงเสร็จเรียบร้อยทุกครั้งที่กดชัตเตอร์ การถ่ายภาพจังหวะหลัง ช่วยให้ท่านถ่ายภาพรอยการเคลื่อนที่ของวัตถุได้เป็นธรรมชาติ เช่น รถที่กำลังวิ่ง หรือคนกำลังเดิน

หมายเหตุ

- ค่าเริ่มต้นขึ้นกับโหมดถ่ายภาพ
- การตั้งค่า [โหมดแฟลช] บางรายการจะไม่สามารถใช้ได้ ขึ้นอยู่กับโหมดถ่ายภาพ

หัวข้อที่เกี่ยวข้อง

- การใช้งานแฟลช

4-737-300-41(1) Copyright 2018 Sony Corporation

กล้องบันทึกภาพนิ่งระบบดิจิตอล
DSC-RX100M6

ชดเชยแสงแฟลช

ปรับปริมาณแสงแฟลชในช่วงระหว่าง –3.0 EV ถึง +3.0 EV การชดเชยแสงแฟลชมีผลต่อปริมาณแสงแฟลชเท่านั้น การชดเชยระดับแสง จะปรับปริมาณแสงแฟลชควบคู่ไปกับการปรับค่าความเร็วชัตเตอร์และรูรับแสง

1. **MENU → 1 (ตั้งค่ากล้อง1) → [ชดเชยแสงแฟลช] → ค่าที่ต้องการ**
   - หากเลือกค่าสูง (ด้าน +) ระดับแสงแฟลชจะสูงขึ้น หากเลือกค่าต่ำ (ด้าน -) ระดับแสงแฟลชจะต่ำลง

หมายเหตุ

- [ชดเชยแสงแฟลช] ไม่ทำงานเมื่อตั้งโหมดถ่ายภาพไว้ที่โหมดต่อไปนี้:
  - [อัตโนมัติอัจฉริยะ]
  - [อัตโนมัติพิเศษ]
  - [ถ่ายภาพพาโนรามา]
  - [เลือกบรรยากาศ]
- หากวัตถุอยู่นอกระยะสูงสุดของแฟลช อาจจะไม่เห็นผลของระดับแสงแฟลชที่สูงขึ้น (ด้าน +) เนื่องจากปริมาณแสงแฟลชมีจำกัด หากวัตถุอยู่ใกล้มาก อาจจะไม่เห็นผลของระดับแสงแฟลชที่ลดลง (ด้าน -)

หัวข้อที่เกี่ยวข้อง

- การใช้งานแฟลช

4-737-300-41(1) Copyright 2018 Sony Corporation

กล้องบันทึกภาพนิ่งระบบดิจิตอล
DSC-RX100M6

การถ่ายภาพเคลื่อนไหว

ท่านสามารถบันทึกภาพเคลื่อนไหวได้โดยกดปุ่ม MOVIE (ภาพเคลื่อนไหว)

1 กดปุ่ม MOVIE เพื่อเริ่มการบันทึก

- เนื่องจากได้ตั้งค่า [ปุ่ม MOVIE] ไว้ที่ [ตลอดเวลา] ในการตั้งค่าเริ่มต้น จึงสามารถเริ่มการบันทึกภาพเคลื่อนไหวจากโหมดถ่ายภาพใดก็ได้

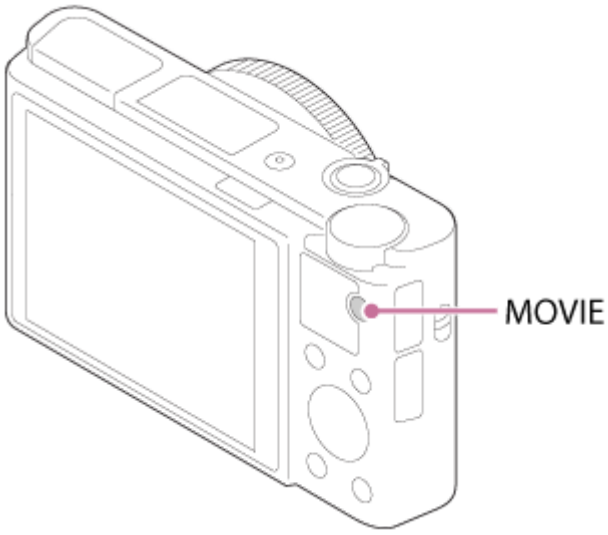

2 กดปุ่ม MOVIE อีกครั้งเพื่อหยุดการบันทึกภาพ

คำแนะนำ

- ท่านสามารถกำหนดฟังก์ชั่นเริ่ม/หยุดการบันทึกภาพเคลื่อนไหวให้กับคีย์ที่ต้องการ MENU → 2 (ตั้งค่ากล้อง2) → [คีย์กำหนดเอง] → ตั้งค่า [MOVIE] ให้กับคีย์ที่ต้องการ
- เมื่อต้องการระบุพื้นที่ที่จะโฟกัส ให้กำหนดพื้นที่โดยใช้ [บริเวณปรับโฟกัส]
- หากต้องการคงโฟกัสไว้ที่ใบหน้า ให้จัดเรียงองค์ประกอบเพื่อให้กรอบการโฟกัสและกรอบค้นหาใบหน้าซ้อนทับกัน หรือตั้งค่า [บริเวณปรับโฟกัส] ไปที่ [กว้าง]
- หากต้องการปรับค่าความเร็วชัตเตอร์และรูรับแสงเป็นค่าที่ต้องการ ตั้งโหมดถ่ายภาพไปที่ (ภาพเคลื่อนไหว) และเลือกโหมดระดับแสงที่ต้องการ
- ไอคอนที่แสดงว่ากำลังเขียนข้อมูลจะปรากฏขึ้นหลังถ่ายภาพ ห้ามถอดการ์ดหน่วยความจำออกขณะที่ไอคอนปรากฏขึ้น
- การตั้งค่าต่อไปนี้สำหรับการถ่ายภาพนิ่งจะนำไปใช้กับการถ่ายภาพเคลื่อนไหว
  - สมดุลย์แสงสีขาว
  - สร้างสรรค์ภาพถ่าย
  - โหมดวัดแสง
  - ใบหน้าก่อนใน AF
  - ใบหน้าก่อนในหลายจุด
  - ตัวปรับไดนามิก
- ท่านสามารถเปลี่ยนการตั้งค่าสำหรับความไวแสง ISO การชดเชยแสง และพื้นที่โฟกัสได้ในขณะที่ถ่ายภาพเคลื่อนไหว
- ขณะถ่ายภาพเคลื่อนไหว สามารถส่งออกภาพที่บันทึกโดยไม่แสดงข้อมูลการถ่ายภาพโดยตั้งค่า [แสดงข้อมูล HDMI] ไปที่ [ปิด]

หมายเหตุ

- เสียงเลนส์และเสียงการทำงานของผลิตภัณฑ์อาจถูกบันทึกด้วยในระหว่างการบันทึกภาพเคลื่อนไหวเสียงของการซูมอาจจะถูกบันทึกในขณะที่ทำการบันทึกภาพเคลื่อนไหวหากตั้ง [ความเร็วการซูม] ไปที่ [เร็ว] หรือตั้ง [ฟังก์ชั่นซูมบนวงแหวน] ไปที่ [อย่างเร็ว]
  ท่านสามารถปิดเสียงได้โดยเลือก MENU → 2 (ตั้งค่ากล้อง2) → [การอัดเสียง] → [ปิด]
- อุณหภูมิของกล้องมีแนวโน้มสูงขึ้นเมื่อถ่ายภาพเคลื่อนไหวติดต่อกัน และท่านอาจรู้สึกว่ากล้องร้อนขึ้น ซึ่งอาการเช่นนี้ไม่ได้แสดงว่ากล้องทำงานผิดปกติ นอกจากนี้ [กล้องร้อนเกินไป ปล่อยให้เย็นลง] ยังอาจปรากฏขึ้นด้วย ในกรณีดังกล่าว ให้ปิดสวิตช์กล้องและปล่อยให้กล้องเย็นลง รอจนกระทั่งกล้องพร้อมจะถ่ายภาพอีกครั้ง
- เมื่อไอคอน [!] ปรากฏขึ้น นั่นหมายความว่าอุณหภูมิของกล้องสูงเกินไป ปิดสวิตช์กล้องและปล่อยให้กล้องเย็นลง รอจนกระทั่งกล้องพร้อมจะถ่ายภาพอีกครั้ง
- สำหรับระยะเวลาถ่ายภาพต่อเนื่องในการบันทึกภาพเคลื่อนไหว โปรดดู “ระยะเวลาที่บันทึกได้ของภาพเคลื่อนไหว” เมื่อสิ้นสุดการบันทึกภาพเคลื่อนไหว ท่านสามารถเริ่มบันทึกภาพเคลื่อนไหวอีกชุดโดยกดปุ่ม MOVIE อีกครั้ง การบันทึกอาจจะหยุดเพื่อรักษาผลิตภัณฑ์ ทั้งนี้ขึ้นกับอุณหภูมิของผลิตภัณฑ์หรือแบตเตอรี่
- เมื่อเลื่อนปุ่มหมุนปรับโหมดไปที่ (ภาพเคลื่อนไหว) หรือ HFR หรือขณะถ่ายภาพเคลื่อนไหว ท่านไม่สามารถเลือก [AF ล็อคเป้าหมาย] สำหรับ [บริเวณปรับโฟกัส]
- ในโหมด [โปรแกรมอัตโนมัต] ขณะถ่ายภาพเคลื่อนไหว ค่ารูรับแสงและความเร็วชัตเตอร์จะถูกตั้งค่าไว้โดยอัตโนมัติและไม่สามารถเปลี่ยนได้ ด้วยเหตุนี้ ความเร็วชัตเตอร์อาจเร็วขึ้นในบริเวณที่สว่างและอาจไม่สามารถบันทึกการเคลื่อนไหวของวัตถุได้อย่างราบรื่น การเปลี่ยนโหมดระดับแสงและปรับค่ารูรับแสงและความเร็วชัตเตอร์ จะทำให้บันทึกการเคลื่อนไหวของวัตถุได้อย่างราบรื่น
- ในโหมดถ่ายภาพเคลื่อนไหว สามารถเลือกความไวแสง ISO ได้ตั้งแต่ ISO 125 ถึง ISO 12800 ถ้าตั้งค่า ISO ไว้น้อยกว่า ISO 125 การตั้งค่าจะเปลี่ยนเป็น ISO 125 โดยอัตโนมัติ เมื่อสิ้นสุดการบันทึกภาพเคลื่อนไหว ค่า ISO จะกลับคืนสู่ค่าดั้งเดิม
- เมื่อตั้งค่าความไวแสง ISO ไว้ที่ [NR แบบหลายภาพ], [ISO AUTO] จะถูกตั้งค่าไว้ชั่วคราว
- ในโหมดถ่ายภาพเคลื่อนไหว ไม่สามารถตั้งค่าต่อไปนี้ใน [เอฟเฟ็คของภาพ] ได้ เมื่อเริ่มบันทึกภาพเคลื่อนไหว กล้องจะตั้งค่า [ปิด] ไว้ชั่วคราว
  - ซอฟต์โฟกัส
  - ภาพวาด HDR
  - สีเดียวโทนเข้ม
  - มินิเอเจอร์
  - ภาพสีน้ำ
  - ภาพวาด
- หากท่านหันกล้องไปทางแหล่งกำเนิดแสงที่จ้ามากขณะถ่ายภาพเคลื่อนไหวที่ความไวแสง ISO ต่ำ พื้นที่สว่างในภาพอาจถูกบันทึกเป็นพื้นที่มืด
- ถ้าตั้งค่าโหมดแสดงผลของจอภาพไปที่ [สำหรับช่องมองภาพ] โหมดแสดงผลจะสลับเป็น [แสดงข้อมูลทั้งหมด] เมื่อการบันทึกภาพเคลื่อนไหวเริ่มขึ้น
- ใช้ PlayMemories Home เมื่อนำเข้าภาพเคลื่อนไหว XAVC S และภาพเคลื่อนไหว AVCHD ไปยังคอมพิวเตอร์

หัวข้อที่เกี่ยวข้อง

- ปุ่ม MOVIE
- บันทึกด้วยปุ่มชัตเตอร์
- รูปแบบไฟล์ (ภาพเคลื่อนไหว)
- ระยะเวลาที่บันทึกได้ของภาพเคลื่อนไหว
- คีย์กำหนดเอง (ภาพนิ่ง/ภาพเคลื่อนไหว/ดูภาพ)
- บริเวณปรับโฟกัส

4-737-300-41(1) Copyright 2018 Sony Corporation

กล้องบันทึกภาพนิ่งระบบดิจิตอล
DSC-RX100M6

บันทึกด้วยปุ่มชัตเตอร์

ท่านสามารถเริ่มหรือหยุดการบันทึกภาพเคลื่อนไหวโดยกดปุ่มชัตเตอร์ ซึ่งมีขนาดใหญ่กว่าและกดง่ายกว่าปุ่ม MOVIE (ภาพเคลื่อนไหว)

1 **MENU → (ตั้งค่ากล้อง2) → [บันทึกด้วยปุ่มชัตเตอร์] → ค่าที่ต้องการ**

รายละเอียดรายการเมนู

เปิด:
เปิดใช้งานการบันทึกภาพเคลื่อนไหวโดยใช้ปุ่มชัตเตอร์เมื่อตั้งค่าโหมดถ่ายภาพไปที่ [ภาพเคลื่อนไหว] หรือขณะถ่ายภาพด้วยอัตราเฟรมสูง

ปิด:
ปิดใช้งานการบันทึกภาพเคลื่อนไหวโดยใช้ปุ่มชัตเตอร์

คำแนะนำ

- เมื่อตั้งค่า [บันทึกด้วยปุ่มชัตเตอร์] ไปที่ [เปิด] ท่านยังคงสามารถเริ่มหรือหยุดการบันทึกภาพเคลื่อนไหวโดยกดปุ่ม MOVIE
- เมื่อตั้งค่า [บันทึกด้วยปุ่มชัตเตอร์] ไว้ที่ [เปิด] ท่านสามารถใช้ปุ่มชัตเตอร์เพื่อเริ่มหรือหยุดการบันทึกภาพเคลื่อนไหวบนอุปกรณ์บันทึก/อุปกรณ์แสดงภาพภายนอกโดยใช้ [ควบคุม REC]

หัวข้อที่เกี่ยวข้อง

- การถ่ายภาพเคลื่อนไหว

4-737-300-41(1) Copyright 2018 Sony Corporation

กล้องบันทึกภาพนิ่งระบบดิจิตอล
DSC-RX100M6

รูปแบบการบันทึกภาพเคลื่อนไหว

รูปแบบการบันทึกภาพเคลื่อนไหวต่อไปนี้สามารถใช้กับกล้องนี้ได้

XAVC S คืออะไร

บันทึกภาพเคลื่อนไหวด้วยความละเอียดสูง เช่น 4K ด้วยการแปลงเป็นภาพเคลื่อนไหว MP4 โดยใช้ตัวแปลงสัญญาณ MPEG-4 AVC/H.264 MPEG-4 AVC/H.264 สามารถบีบอัดข้อมูลภาพได้อย่างมีประสิทธิภาพมากยิ่งขึ้น ท่านสามารถบันทึกภาพถ่ายคุณภาพสูงพร้อมกับลดปริมาณข้อมูลได้

รูปแบบการบันทึก XAVC S/AVCHD

XAVC S 4K:
อัตราบิต: ประมาณ 100 Mbps หรือประมาณ 60 Mbps
บันทึกภาพเคลื่อนไหวด้วยความละเอียด 4K (3840×2160)

XAVC S HD:
อัตราบิต: ประมาณ 100 Mbps ประมาณ 60 Mbps ประมาณ 50 Mbps ประมาณ 25 Mbps หรือประมาณ 16 Mbps
บันทึกภาพเคลื่อนไหวด้วยคุณภาพที่คมชัดกว่า AVCHD ด้วยจำนวนข้อมูลที่มากกว่า

AVCHD:
อัตราบิต: ประมาณ 24 Mbps (สูงสุด) หรือประมาณ 17 Mbps (โดยเฉลี่ย)
รูปแบบ AVCHD สามารถใช้งานร่วมกับอุปกรณ์จัดเก็บอื่น ๆ นอกเหนือจากคอมพิวเตอร์ได้เป็นจำนวนมาก

- อัตราบิต คือ จำนวนข้อมูลที่ประมวลผลภายในระยะเวลาที่กำหนด

หัวข้อที่เกี่ยวข้อง

- รูปแบบไฟล์ (ภาพเคลื่อนไหว)
- ตั้งค่าการบันทึก (ภาพเคลื่อนไหว)
- รูปแบบ AVCHD

4-737-300-41(1) Copyright 2018 Sony Corporation

กล้องบันทึกภาพนิ่งระบบดิจิตอล
DSC-RX100M6

รูปแบบไฟล์ (ภาพเคลื่อนไหว)

เลือกรูปแบบไฟล์ภาพเคลื่อนไหว

1 **MENU → (ตั้งค่ากล้อง2) → [รูปแบบไฟล์] → ค่าที่ต้องการ**

รายละเอียดรายการเมนู

รูปแบบไฟล์	คุณลักษณะ	
XAVC S 4K	บันทึกภาพเคลื่อนไหวด้วยความละเอียด 4K (3840×2160)	ท่านสามารถบันทึกภาพเคลื่อนไหวในคอมพิวเตอร์โดยใช้ซอฟต์แวร์ PlayMemories Home
XAVC S HD	บันทึกภาพเคลื่อนไหวด้วยคุณภาพที่คมชัดกว่า AVCHD ด้วยจำนวนข้อมูลที่มากกว่า	
AVCHD	รูปแบบ AVCHD สามารถใช้งานร่วมกับอุปกรณ์จัดเก็บอื่น ๆ นอกเหนือจากคอมพิวเตอร์ได้เป็นจำนวนมาก	ท่านสามารถบันทึกภาพเคลื่อนไหวในคอมพิวเตอร์หรือสร้างแผ่นดิสก์ที่รองรับรูปแบบนี้โดยใช้ซอฟต์แวร์ PlayMemories Home

หมายเหตุ

- เมื่อบันทึกภาพเคลื่อนไหว XAVC S 4K หรือ XAVC S HD เป็น 120p/100p จะมีระยะเวลาที่ใช้ได้สำหรับการบันทึกต่อเนื่องประมาณ 5 นาทีระยะเวลาที่เหลือในการบันทึกภาพเคลื่อนไหวจะปรากฏอยู่ในจอภาพหากท่านต้องการบันทึกภาพเคลื่อนไหว 4K หรือ HD 120p/100p อีกหนึ่งเซสชันให้ปิดกล้องแล้วรอสักครู่หนึ่ง ก่อนที่จะเริ่มถ่ายภาพในเซสชันถัดไป แม้ว่าระยะเวลาบันทึกจะน้อยกว่า 5 นาที แต่การบันทึกอาจหยุดลงเพื่อป้องกันความเสียหายที่จะเกิดแก่ผลิตภัณฑ์ ทั้งนี้ขึ้นอยู่กับอุณหภูมิของสภาพแวดล้อมในการถ่ายภาพ
- เมื่อตั้งค่า [รูปแบบไฟล์] ไว้ที่ [AVCHD] ขนาดไฟล์ของภาพเคลื่อนไหวจะถูกจำกัดไว้ที่ประมาณ 2 GB ถ้าขนาดไฟล์ภาพเคลื่อนไหวใกล้ถึง 2 GB ในระหว่างการบันทึก ไฟล์ภาพเคลื่อนไหวไฟล์ใหม่จะถูกสร้างขึ้นโดยอัตโนมัติ
- หากท่านตั้งค่า [รูปแบบไฟล์] เป็น [XAVC S 4K] และถ่ายภาพเคลื่อนไหวในขณะที่กล้องเชื่อมต่อกับอุปกรณ์ HDMI ภาพจะไม่แสดงบนจอภาพ

4-737-300-41(1) Copyright 2018 Sony Corporation

กล้องบันทึกภาพนิ่งระบบดิจิตอล
DSC-RX100M6

ตั้งค่าการบันทึก (ภาพเคลื่อนไหว)

เลือกอัตราเฟรมและอัตราบิตสำหรับการบันทึกภาพเคลื่อนไหว

1. **MENU → (ตั้งค่ากล้อง2) → [ตั้งค่าการบันทึก] → ค่าที่ต้องการ**
   - เมื่ออัตราบิตสูงขึ้น คุณภาพของภาพก็จะสูงขึ้นด้วย

รายละเอียดรายการเมนู

เมื่อตั้งค่า [รูปแบบไฟล์] ไว้ที่ [XAVC S 4K]

ตั้งค่าการบันทึก	อัตราบิต	คำอธิบาย
30p 100M/25p 100M	ประมาณ 100 Mbps	บันทึกภาพเคลื่อนไหวขนาด 3840×2160 (30p/25p)
30p 60M/25p 60M	ประมาณ 60 Mbps	บันทึกภาพเคลื่อนไหวขนาด 3840×2160 (30p/25p)
24p 100M*	ประมาณ 100 Mbps	บันทึกภาพเคลื่อนไหวขนาด 3840×2160 (24p)
24p 60M*	ประมาณ 60 Mbps	บันทึกภาพเคลื่อนไหวขนาด 3840×2160 (24p)

* เมื่อตั้ง [ตัวเลือก NTSC/PAL] ไว้ที่ NTSC เท่านั้น

เมื่อตั้งค่า [รูปแบบไฟล์] ไว้ที่ [XAVC S HD]

ตั้งค่าการบันทึก	อัตราบิต	คำอธิบาย
60p 50M/50p 50M	ประมาณ 50 Mbps	บันทึกภาพเคลื่อนไหวขนาด 1920×1080 (60p/50p)
60p 25M/50p 25M	ประมาณ 25 Mbps	บันทึกภาพเคลื่อนไหวขนาด 1920×1080 (60p/50p)
30p 50M/25p 50M	ประมาณ 50 Mbps	บันทึกภาพเคลื่อนไหวขนาด 1920×1080 (30p/25p)
30p 16M/25p 16M	ประมาณ 16 Mbps	บันทึกภาพเคลื่อนไหวขนาด 1920×1080 (30p/25p)
24p 50M*	ประมาณ 50 Mbps	บันทึกภาพเคลื่อนไหวขนาด 1920×1080 (24p)
120p 100M/100p 100M	ประมาณ 100 Mbps	บันทึกภาพเคลื่อนไหวความเร็วสูงขนาด 1920×1080 (120p/100p) ท่านสามารถบันทึกภาพเคลื่อนไหวขนาด 120 fps หรือ 100 fps • ท่านสามารถสร้างภาพเคลื่อนไหวแบบแบบสโลว์โมชั่นได้อย่างราบรื่นโดยใช้โปรแกรมตัดต่อที่รองรับ

ตั้งค่าการบันทึก	อัตราบิต	คำอธิบาย
120p 60M/100p 60M	ประมาณ 60 Mbps	บันทึกภาพเคลื่อนไหวความเร็วสูงขนาด 1920×1080 (120p/100p) ท่านสามารถบันทึกภาพเคลื่อนไหวขนาด 120 fps หรือ 100 fps ● ท่านสามารถสร้างภาพเคลื่อนไหวแบบแบบสโลว์โมชั่นได้อย่างราบรื่นโดยใช้โปรแกรมตัดต่อที่รองรับ

* เมื่อตั้ง [ตัวเลือก NTSC/PAL] ไว้ที่ NTSC เท่านั้น

เมื่อตั้งค่า [รูปแบบไฟล์] ไว้ที่ [AVCHD]

ตั้งค่าการบันทึก	อัตราบิต	คำอธิบาย
60i 24M(FX)/50i 24M(FX)	สูงสุด 24 Mbps	บันทึกภาพเคลื่อนไหวขนาด 1920×1080 (60i/50i)
60i 17M(FH)/50i 17M(FH)	โดยเฉลี่ยประมาณ 17 Mbps	บันทึกภาพเคลื่อนไหวขนาด 1920×1080 (60i/50i)

หมายเหตุ

- จะใช้เวลานานในการสร้างแผ่นดิสก์บันทึก AVCHD จากภาพเคลื่อนไหวที่บันทึกด้วย [60i 24M(FX)]/[50i 24M(FX)] เป็น [ตั้งค่าการบันทึก] เนื่องจากมีการแปลงคุณภาพของภาพในภาพเคลื่อนไหว หากท่านต้องการจัดเก็บภาพเคลื่อนไหวโดยไม่ต้องแปลงไฟล์ ให้ใช้แผ่น Blu-ray
- [120p]/[100p] ไม่สามารถเลือกได้สำหรับการตั้งค่าต่อไปนี้
  - [อัตโนมัติอัจฉริยะ]
  - [อัตโนมัติพิเศษ]
  - [เลือกบรรยากาศ]

หัวข้อที่เกี่ยวข้อง

- การถ่ายภาพเคลื่อนไหวแบบซูเปอร์สโลโมชั่น (ตั้งค่า HFR)

4-737-300-41(1) Copyright 2018 Sony Corporation

การถ่ายภาพเคลื่อนไหวแบบซูเปอร์สโลโมชั่น (ตั้งค่า HFR)

การถ่ายภาพที่อัตราเฟรมสูงกว่ารูปแบบการบันทึกจะทำให้สามารถบันทึกภาพเคลื่อนไหวแบบซูเปอร์สโลโมชั่นที่ราบรื่นได้

1 ตั้งปุ่มหมุนปรับโหมดไปที่ HFR (อัตราเฟรมที่สูง)

หน้าจอตั้งค่าการถ่ายภาพจะปรากฏขึ้น

2 MENU → (ตั้งค่ากล้อง2) → [HFR ตั้งค่า HFR] และเลือกการตั้งค่าที่ต้องการสำหรับ [HFR ตั้งค่าการบันทึก], [HFR อัตราเฟรม], [HFR ลำดับความสำคัญ] และ [HFR จังหวะการอัด]

- ท่านสามารถปรับโหมดระดับแสงที่ต้องการได้โดยเลือก MENU → (ตั้งค่ากล้อง2)→[HFR โหมดรับแสง]

3 หันกล้องไปทางวัตถุและปรับการตั้งค่า เช่น โฟกัส

- ท่านยังสามารถเปลี่ยนการตั้งค่าอื่นได้ เช่นโหมดโฟกัส ความไวแสง ISO ฯลฯ

4 กดที่ตรงกลางปุ่มควบคุม

หน้าจอสถานะพร้อมถ่ายภาพจะปรากฏขึ้น

- ขณะที่อยู่ในสถานะพร้อมถ่ายภาพ [เตรียมการถ่ายภาพ] จะปรากฏขึ้นบริเวณตรงกลางจอภาพ ท่านไม่สามารถปรับระดับแสง ปรับโฟกัส ใช้การซูม ฯลฯ ในขณะที่ [เตรียมการถ่ายภาพ] ปรากฏขึ้น หากท่านต้องการเปลี่ยนการตั้งค่าถ่ายภาพ ให้กดที่ตรงกลางของปุ่มควบคุมอีกครั้งเพื่อกลับไปที่หน้าจอตั้งค่าการถ่ายภาพ

5 กดปุ่ม MOVIE (ภาพเคลื่อนไหว)

เมื่อตั้งค่า [HFR จังหวะการอัด] ไปที่ [เริ่มกระตุ้น]:
การจับภาพเคลื่อนไหว (การถ่ายภาพ) เริ่มต้นขึ้น เมื่อกดปุ่ม MOVIE อีกครั้ง หรือเมื่อระยะเวลาที่บันทึกได้ผ่านไป การจับภาพเคลื่อนไหวจะสิ้นสุดลง และกล้องจะเริ่มบันทึกภาพเคลื่อนไหวที่จับภาพไว้ไปที่การ์ดหน่วยความจำ
เมื่อตั้งค่า [HFR จังหวะการอัด] ไปที่ [หยุดกระตุ้น] หรือ [หยุดกระตุ้นที่ครึ่งหนึ่ง]:
การจับภาพเคลื่อนไหวสิ้นสุดลง และกล้องจะเริ่มบันทึกภาพเคลื่อนไหวที่จับไว้ไปที่การ์ดหน่วยความจำ

รายละเอียดรายการเมนู

HFR ตั้งค่าการบันทึก :
เลือกอัตราเฟรมของภาพเคลื่อนไหวจาก [60p 50M]/[50p 50M], [30p 50M]/[25p 50M] และ [24p 50M*]
* เมื่อตั้ง [ตัวเลือก NTSC/PAL] ไว้ที่ NTSC เท่านั้น

HFR อัตราเฟรม :
เลือกอัตราเฟรมการถ่ายภาพจาก [240fps]/[250fps], [480fps]/[500fps] และ [960fps]/[1000fps]

HFR ลำดับความสำคัญ :
เลือกจาก [ให้ค.สำคัญกับคุณภาพ] ที่ให้ความสำคัญกับคุณภาพของภาพและ [ให้ค.สำคัญกับเวลาถ่าย] ที่ให้ความสำคัญกับระยะเวลาของภาพเคลื่อนไหว

HFR จังหวะการอัด :
เลือกว่าจะบันทึกตามระยะเวลาที่กำหนดไว้หลังกดปุ่ม MOVIE หรือไม่ ([เริ่มกระตุ้น]) หรือบันทึกตามระยะเวลาที่กำหนดไว้จนกระทั่งกดปุ่ม MOVIE ([หยุดกระตุ้น]/[หยุดกระตุ้นที่ครึ่งหนึ่ง])

อัตราเฟรม

ในการถ่ายภาพเคลื่อนไหวแบบซูเปอร์สโลโมชั่น กล้องจะถ่ายภาพด้วยความเร็วชัตเตอร์สูงกว่าจำนวนเฟรมการถ่ายภาพต่อวินาที ตัวอย่างเช่น เมื่อตั้งค่า [HFR อัตราเฟรม] ไปที่ [960fps] ความเร็วชัตเตอร์ต่อเฟรมจะเร็วกว่า 1/1000 วินาทีโดยประมาณ เพื่อให้ถ่ายภาพได้ 960 เฟรมต่อวินาที เพื่อรักษาความเร็วชัตเตอร์ไว้ที่ระดับนี้ จำเป็นต้องใช้แสงโดยรอบที่เพียงพอระหว่างการถ่ายภาพ หากแสงโดยรอบไม่เพียงพอ ความไวแสง ISO จะสูงขึ้น ส่งผลให้เกิดจุดรบกวนมากขึ้น

ระยะถ่ายภาพที่สั้นที่สุด

- ภาพจะไม่อยู่ในโฟกัสเมื่อวัตถุอยู่ใกล้เกินไป เช่น ระหว่างการถ่ายภาพมาโครถ่ายจากระยะถ่ายภาพที่สั้นที่สุด (ด้าน W: ประมาณ 8 ซม. ด้าน T: ประมาณ 100 ซม. (วัดจากเลนส์)) หรือไกลกว่า

ระยะเวลาของการบันทึก

ความสัมพันธ์ระหว่างเมื่อท่านกดปุ่ม MOVIE และส่วนที่บันทึกของภาพเคลื่อนไหวจะเป็นดังที่แสดงไว้ด้านล่างนี้ ทั้งนี้ขึ้นอยู่กับการตั้งค่า [HFR จังหวะการอัด]

[เริ่มกระตุ้น]
การจับภาพเคลื่อนไหว (การถ่ายภาพ) จะเริ่มต้นเมื่อกดปุ่ม MOVIE เมื่อกดปุ่ม MOVIE อีกครั้ง หรือเมื่อระยะเวลาที่บันทึกได้ผ่านไป การจับภาพเคลื่อนไหวจะสิ้นสุดลง และกล้องจะเริ่มบันทึกภาพเคลื่อนไหวที่จับภาพไว้ไปที่การ์ดหน่วยความจำ

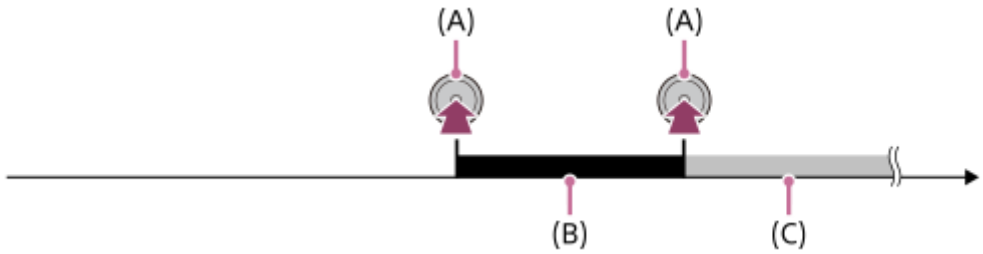

(A): จุดเมื่อกดปุ่ม MOVIE
(B): ส่วนที่บันทึก
(C): กำลังบันทึกไปที่การ์ดหน่วยความจำ (ท่านไม่สามารถเริ่มต้นเซสชันถัดไปของการถ่ายภาพได้)

[หยุดกระตุ้น]/[หยุดกระตุ้นที่ครึ่งหนึ่ง]
บัฟเฟอร์ (การจับภาพเคลื่อนไหวชั่วคราวในกล้อง) เริ่มเมื่อหน้าจอสถานะพร้อมถ่ายภาพปรากฏขึ้น เมื่อข้อมูลที่จับไว้เต็มความจุของบัฟเฟอร์ ข้อมูลเก่าจะถูกเขียนทับตามลำดับ เมื่อท่านกดปุ่ม MOVIE กล้องจะเริ่มบันทึกภาพเคลื่อนไหวตามระยะเวลาที่กำหนดโดยคำนวณย้อนหลังจากจุดนั้นในการ์ดหน่วยความจำ

- ด้วย [หยุดกระตุ้น] กล้องจะบันทึกภาพเคลื่อนไหวตามระยะเวลาที่เป็นไปได้สูงสุด ด้วย [หยุดกระตุ้นที่ครึ่งหนึ่ง] กล้องจะบันทึกภาพเคลื่อนไหวตามระยะเวลาที่เป็นไปได้สูงสุดครึ่งหนึ่ง ด้วย [หยุดกระตุ้นที่ครึ่งหนึ่ง] เวลาที่ใช้ในการบันทึกไปที่การ์ดหน่วยความจำจะสั้นกว่า [หยุดกระตุ้น]

หยุดกระตุ้น

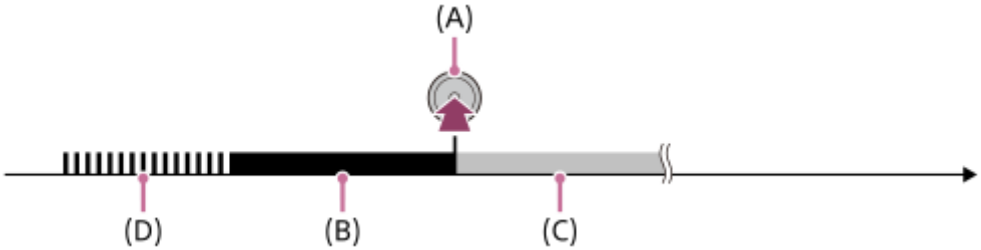

หยุดกระตุ้นที่ครึ่งหนึ่ง

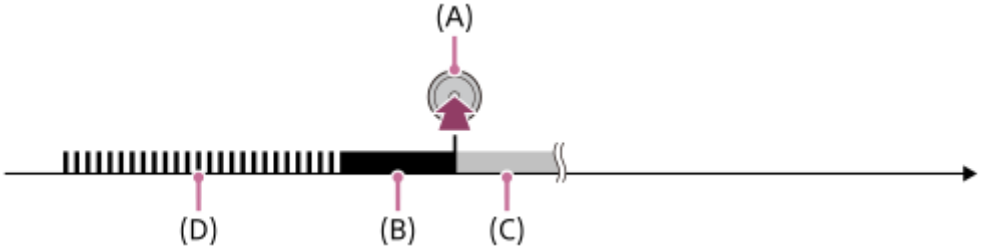

(A): จุดเมื่อกดปุ่ม MOVIE
(B): ส่วนที่บันทึก
(C): กำลังบันทึกไปที่การ์ดหน่วยความจำ (ท่านไม่สามารถเริ่มต้นเซสชันถัดไปของการถ่ายภาพได้)
(D): กำลังทำการบัฟเฟอร์

การถ่ายภาพใหม่

ท่านสามารถยกเลิกการบันทึกได้โดยเลือก [ยกเลิก] บนหน้าจอ อย่างไรก็ตาม กล้องจะจัดเก็บไว้เฉพาะภาพเคลื่อนไหวที่บันทึกถึงจุดที่ท่านยกเลิก

ความเร็วในการแสดงภาพ

ความเร็วในการแสดงภาพจะแตกต่างไปตามด้านล่าง ขึ้นอยู่กับ [HFR อัตราเฟรม] และ [HFR ตั้งค่าการบันทึก] ที่กำหนดไว้

HFR อัตราเฟรม	HFR ตั้งค่าการบันทึก		
	24p 50M*	30p 50M/25p 50M	60p 50M/50p 50M
240fps/250fps	ช้า 10 เท่า	ช้า 8 เท่า/ช้า 10 เท่า	ช้า 4 เท่า/ช้า 5 เท่า
480fps/500fps	ช้า 20 เท่า	ช้า 16 เท่า/ช้า 20 เท่า	ช้า 8 เท่า/ช้า 10 เท่า
960fps/1000fps	ช้า 40 เท่า	ช้า 32 เท่า/ช้า 40 เท่า	ช้า 16 เท่า/ช้า 20 เท่า

* เมื่อตั้ง [ตัวเลือก NTSC/PAL] ไปที่ NTSC เท่านั้น

[HFR ลำดับความสำคัญ] และระยะเวลาการถ่ายภาพ

HFR ลำดับความสำคัญ	HFR อัตราเฟรม	จำนวนพิกเซลที่ใช้งานที่อ่านจากเซ็นเซอร์ภาพ	ระยะเวลาในการถ่ายภาพ
ให้ค.สำคัญกับคุณภาพ	240fps/250fps	1824×1026	ประมาณ 4 วินาที
	480fps/500fps	1824×616	ประมาณ 3 วินาที
	960fps/1000fps	1244×420	
ให้ค.สำคัญกับเวลาถ่าย	240fps/250fps	1824×616	ประมาณ 7 วินาที
	480fps/500fps	1292×436	ประมาณ 7 วินาที/ประมาณ 6 วินาที
	960fps/1000fps	912×308	ประมาณ 6 วินาที

เวลาแสดงภาพ

ตัวอย่างเช่น หากท่านถ่ายภาพประมาณ 4 วินาทีและตั้งค่า [HFR ตั้งค่าการบันทึก] ไปที่ [24p 50M]*, [HFR อัตราเฟรม] ไปที่ [960fps] และ [HFR ลำดับความสำคัญ] ไปที่ [ให้ค.สำคัญกับเวลาถ่าย] ความเร็วในการแสดงภาพจะช้า 40 เท่าและเวลาในการแสดงภาพจะอยู่ประมาณ 160 วินาที (ประมาณ 2 นาที และ 40 วินาที)
* เมื่อตั้ง [ตัวเลือก NTSC/PAL] ไปที่ NTSC เท่านั้น

หมายเหตุ

- เสียงจะไม่ถูกบันทึก
- ภาพเคลื่อนไหวจะถูกบันทึกในรูปแบบ XAVC S HD
- อาจใช้เวลากว่าจะเสร็จสิ้นการบันทึกหลังจากที่ท่านกดปุ่ม MOVIE รอจนกระทั่งหน้าจอเปลี่ยนเป็นสถานะพร้อมถ่ายภาพเพื่อเริ่มการถ่ายภาพถัดไป

หัวข้อที่เกี่ยวข้อง

- รูปแบบการบันทึกภาพเคลื่อนไหว
- การ์ดหน่วยความจำที่สามารถใช้ได้
- HFR (อัตราเฟรมที่สูง): โหมดรับแสง

4-737-300-41(1) Copyright 2018 Sony Corporation

กล้องบันทึกภาพนิ่งระบบดิจิตอล
DSC-RX100M6

การถ่ายภาพนิ่งขณะบันทึกภาพเคลื่อนไหว (Dual Rec)

ท่านสามารถถ่ายภาพนิ่งขณะบันทึกภาพเคลื่อนไหวโดยที่ไม่ต้องหยุดบันทึกภาพ ใช้ Dual Rec เมื่อต้องการบันทึกทั้งภาพเคลื่อนไหวและภาพนิ่งในเวลาเดียวกัน

1 กดปุ่ม MOVIE เพื่อเริ่มการบันทึกภาพเคลื่อนไหว

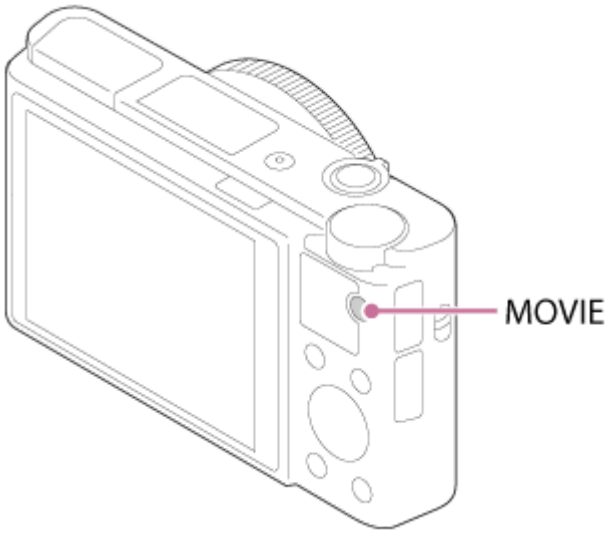

2 กดปุ่มชัตเตอร์เพื่อถ่ายภาพนิ่ง

- หากท่านกดปุ่มชัตเตอร์ลงครึ่งหนึ่ง จำนวนภาพนิ่งที่เหลือที่สามารถถ่ายได้จะแสดงบนหน้าจอ
- ขณะถ่ายภาพนิ่ง ข้อความ [จับภาพ] จะปรากฏบนหน้าจอ

3 กดปุ่ม MOVIE อีกครั้งเพื่อสิ้นสุดการบันทึกภาพเคลื่อนไหว

คำแนะนำ

- สามารถเลือกขนาดภาพหรือคุณภาพของภาพนิ่งได้จาก MENU → 2 (ตั้งค่ากล้อง2)→[ขนาดภาพ(Dual Rec)]/[คุณภาพ(Dual Rec)]

หมายเหตุ

- Dual Rec อาจใช้งานไม่ได้ ทั้งนี้ขึ้นอยู่กับการตั้งค่าการบันทึกหรือการตั้งค่าโหมด
- เมื่อตั้งค่า [Px บันทึกภาพพร็อกซี่] ไปที่ [เปิด] Dual Rec จะใช้งานไม่ได้
- อาจใช้เวลาครู่หนึ่งในการบันทึกภาพนิ่ง ทั้งนี้ขึ้นอยู่กับการ์ดหน่วยความจำที่ใช้
- เสียงปุ่มชัตเตอร์อาจถูกบันทึกด้วย
- ท่านไม่สามารถใช้แฟลชขณะที่ใช้ Dual Rec

หัวข้อที่เกี่ยวข้อง

- คุณภาพ(Dual Rec)
- ขนาดภาพ(Dual Rec)

- Dual Rec อัตโนมัติ
- การถ่ายภาพนิ่ง
- การถ่ายภาพเคลื่อนไหว

4-737-300-41(1) Copyright 2018 Sony Corporation

กล้องบันทึกภาพนิ่งระบบดิจิตอล
DSC-RX100M6

คุณภาพ(Dual Rec)

เลือกคุณภาพของภาพนิ่งที่จะถ่ายขณะบันทึกภาพเคลื่อนไหว

1 **MENU → (ตั้งค่ากล้อง2) → [คุณภาพ(Dual Rec)] → ค่าที่ต้องการ**

รายละเอียดรายการเมนู

ละเอียดมาก/ละเอียด/ปกติ

4-737-300-41(1) Copyright 2018 Sony Corporation

กล้องบันทึกภาพนิ่งระบบดิจิตอล
DSC-RX100M6

ขนาดภาพ(Dual Rec)

เลือกขนาดของภาพนิ่งที่จะถ่ายขณะบันทึกภาพเคลื่อนไหว

1 **MENU → (ตั้งค่ากล้อง2) → [ขนาดภาพ(Dual Rec)] → ค่าที่ต้องการ**

รายละเอียดรายการเมนู

L: 17M/M: 7.5M/S: 4.2M

4-737-300-41(1) Copyright 2018 Sony Corporation

กล้องบันทึกภาพนิ่งระบบดิจิตอล
DSC-RX100M6

Dual Rec อัตโนมัติ

ตั้งว่าจะถ่ายภาพนิ่งโดยอัตโนมัติหรือไม่ขณะถ่ายภาพเคลื่อนไหว ถ่ายภาพเมื่อตรวจพบองค์ประกอบภาพที่น่าประทับใจ รวมถึงคน ฟังก์ชั่นนี้อาจบันทึกภาพที่ถ่ายซึ่งได้ตัดขอบให้มีองค์ประกอบภาพเหมาะสมที่สุดโดยอัตโนมัติด้วย เมื่อบันทึกภาพที่ตัดขอบ กล้องจะบันทึกทั้งภาพก่อนตัดขอบและภาพที่ตัดขอบแล้ว

1. **MENU → (ตั้งค่ากล้อง2) → [Dual Rec อัตโนมัติ] → ค่าที่ต้องการ**
2. **กดปุ่ม MOVIE เพื่อเริ่มการบันทึกภาพเคลื่อนไหว**
   - ภาพนิ่งจะถูกถ่ายโดยอัตโนมัติ ขณะถ่ายภาพนิ่ง ข้อความ [จับภาพ] จะปรากฏบนจอภาพ
3. **กดปุ่ม MOVIE อีกครั้งเพื่อเสร็จสิ้นการบันทึกภาพเคลื่อนไหว**
   - หากต้องการดูภาพเคลื่อนไหวและภาพนิ่งที่บันทึก กดปุ่ม (เล่น)

รายละเอียดรายการเมนู

ปิด:
ไม่ดำเนินการ Dual Rec โดยอัตโนมัติ
เปิด: ถ่ายภาพที่ความถี่ต่ำ/เปิด: ถ่ายภาพที่ความถี่ปกติ/เปิด: ถ่ายภาพที่ความถี่สูง:
ดำเนินการ Dual Rec โดยอัตโนมัติตามความถี่ในการถ่ายภาพที่ระบุ

- กล้องจะค้นหาตำแหน่ง ทิศทาง การแสดงออกบนใบหน้าเพื่อถ่ายภาพนิ่งให้มีองค์ประกอบที่น่าประทับใจ

คำแนะนำ

- หากต้องการเปลี่ยนขนาดหรือคุณภาพของภาพนิ่ง ใช้ MENU → (ตั้งค่ากล้อง2)→[ขนาดภาพ(Dual Rec)]/[คุณภาพ(Dual Rec)]
- แม้เมื่อตั้งค่า [Dual Rec อัตโนมัติ] ไว้ที่ เปิด ท่านสามารถบันทึกภาพนิ่งโดยกดปุ่มชัตเตอร์

หมายเหตุ

- กล้องอาจไม่สามารถถ่ายภาพนิ่งด้วยเวลาที่เหมาะสมที่สุด ทั้งนี้ขึ้นอยู่กับเงื่อนไขในการบันทึกภาพ

หัวข้อที่เกี่ยวข้อง

- การถ่ายภาพนิ่งขณะบันทึกภาพเคลื่อนไหว (Dual Rec)
- จัดเฟรมอัตโนมัติ (ภาพนิ่ง)

4-737-300-41(1) Copyright 2018 Sony Corporation

กล้องบันทึกภาพนิ่งระบบดิจิตอล
DSC-RX100M6

บันทึกภาพพร็อกซี่

ตั้งค่าว่าจะให้บันทึกภาพเคลื่อนไหวพร็อกซี่ที่อัตราบิตต่ำไปพร้อมกับที่บันทึกภาพเคลื่อนไหว XAVC S หรือไม่ เนื่องจากภาพเคลื่อนไหวพร็อกซี่เป็นไฟล์ขนาดเล็ก จึงเหมาะกับการถ่ายโอนไปยังสมาร์ทโฟนหรืออัพโหลดไปยังเว็บไซต์

1 **MENU → (ตั้งค่ากล้อง2) → [Px บันทึกภาพพร็อกซี่] → ค่าที่ต้องการ**

รายละเอียดรายการเมนู

เปิด :
ภาพเคลื่อนไหวพร็อกซี่จะถูกบันทึกไปพร้อมกัน
ปิด :
ภาพเคลื่อนไหวพร็อกซี่จะไม่ถูกบันทึก

คำแนะนำ

- ภาพเคลื่อนไหวพร็อกซี่จะถูกบันทึกในรูปแบบ XAVC S HD (1280×720) ขนาด 9 Mbps อัตราเฟรมของภาพเคลื่อนไหวพร็อกซี่จะเหมือนกับของภาพเคลื่อนไหวต้นฉบับ
- ภาพเคลื่อนไหวพร็อกซี่จะไม่แสดงในหน้าจอแสดงภาพ (หน้าจอแสดงภาพเดียวหรือหน้าจอดัชนีภาพ) Px จะปรากฏบนภาพเคลื่อนไหวที่มีการบันทึกภาพเคลื่อนไหวพร็อกซี่ไปพร้อมกัน

หมายเหตุ

- ไม่สามารถดูภาพเคลื่อนไหวพร็อกซี่บนกล้องนี้ได้
- ภาพเคลื่อนไหวพร็อกซี่จะไม่สามารถบันทึกได้ในสถานการณ์ต่อไปนี้
  - เมื่อตั้งค่า [รูปแบบไฟล์] ไว้ที่ [AVCHD]
  - เมื่อตั้งค่า [รูปแบบไฟล์] ไว้ที่ [XAVC S HD] และตั้งค่า [ตั้งค่าการบันทึก] ไว้ที่ [120p]/[100p]
  - เมื่อตั้งค่า [SteadyShot] ไว้ที่ [แอคทีฟแบบอัจฉริยะ]
- การลบ/การป้องกันภาพเคลื่อนไหวที่มีภาพเคลื่อนไหวพร็อกซี่จะลบ/ป้องกันทั้งภาพเคลื่อนไหวต้นฉบับและพร็อกซี่ ท่านไม่สามารถลบ/ป้องกันเฉพาะภาพเคลื่อนไหวต้นฉบับหรือภาพเคลื่อนไหวพร็อกซี่ได้
- ไม่สามารถตัดต่อภาพเคลื่อนไหวบนกล้องนี้ได้

หัวข้อที่เกี่ยวข้อง

- ฟังก์ชั่นส่งสมาร์ทโฟน: เป้าหมายที่ส่ง (ภาพเคลื่อนไหวพร็อกซี่)
- รูปแบบการบันทึกภาพเคลื่อนไหว
- การเปิดดูภาพบนหน้าจอดัชนีภาพ (ดัชนีภาพ)
- การ์ดหน่วยความจำที่สามารถใช้ได้

4-737-300-41(1) Copyright 2018 Sony Corporation

กล้องบันทึกภาพนิ่งระบบดิจิตอล
DSC-RX100M6

การอัดเสียง

ตั้งค่าว่าต้องการบันทึกเสียงขณะถ่ายภาพเคลื่อนไหวหรือไม่ เลือก [ปิด] เพื่อป้องกันการบันทึกเสียงการทำงานของกล้องและเลนส์

1 **MENU → (ตั้งค่ากล้อง2) → [การอัดเสียง] → ค่าที่ต้องการ**

รายละเอียดรายการเมนู

เปิด:
บันทึกเสียง (สเตอริโอ)
ปิด:
ไม่บันทึกเสียง

4-737-300-41(1) Copyright 2018 Sony Corporation

กล้องบันทึกภาพนิ่งระบบดิจิตอล
DSC-RX100M6

ระดับไมค์อ้างอิง

ท่านสามารถเลือกระดับไมโครโฟนสำหรับการบันทึกภาพเคลื่อนไหว

1 **MENU → (ตั้งค่ากล้อง2) → [ระดับไมค์อ้างอิง] → ค่าที่ต้องการ**

รายละเอียดรายการเมนู

ปกติ:
บันทึกเสียงแวดล้อมภายในระดับที่แน่นอน การตั้งค่านี้เหมาะสำหรับบันทึกบทสนทนาประจำวัน
ต่ำ:
บันทึกเสียงแวดล้อมตามจริง การตั้งค่านี้เหมาะสำหรับบันทึกเสียงสมจริง เช่น เสียงคอนเสิร์ต

4-737-300-41(1) Copyright 2018 Sony Corporation

ลดเสียงลมรบกวน

ตั้งค่าว่าจะลดเสียงลมรบกวนหรือไม่ โดยการตัดเสียงช่วงความถี่ต่ำของเสียงเข้าจากไมโครโฟนในตัวกล้อง

1 **MENU → (ตั้งค่ากล้อง2) → [ลดเสียงลมรบกวน] → ค่าที่ต้องการ**

รายละเอียดรายการเมนู

เปิด:
ลดเสียงลมรบกวน
ปิด:
ไม่ลดเสียงลมรบกวน

หมายเหตุ

- การตั้งค่านี้ไว้ที่ [เปิด] ในสถานที่ซึ่งลมพัดไม่แรงพอ อาจจะทำให้บันทึกเสียงปกติได้เบาเกินไป

4-737-300-41(1) Copyright 2018 Sony Corporation

กล้องบันทึกภาพนิ่งระบบดิจิตอล
DSC-RX100M6

โปรไฟล์ภาพ

ช่วยให้สามารถเปลี่ยนแปลงการตั้งค่าสำหรับสี การไล่แสงเงา ฯลฯ ได้

การกำหนดโปรไฟล์ภาพ

ท่านสามารถกำหนดคุณภาพของภาพโดยปรับรายการโปรไฟล์ภาพ เช่น [Gamma] และ [รายละเอียด] เมื่อตั้งค่าพารามิเตอร์เหล่านี้ ให้เชื่อมต่อกล้องกับทีวีหรือจอภาพ และปรับพารามิเตอร์ในขณะที่สังเกตภาพบนหน้าจอ

1. **MENU → 1 (ตั้งค่ากล้อง1) → [โปรไฟล์ภาพ] → โปรไฟล์ที่ต้องการเปลี่ยน**
2. **ย้ายไปหน้าจอดัชนีของรายการโดยกดที่ด้านขวาของปุ่มควบคุม**
3. **เลือกรายการที่จะเปลี่ยนแปลงโดยใช้ด้านบน/ล่างของปุ่มควบคุม**
4. **เลือกค่าที่ต้องการโดยใช้ด้านบน/ล่างของปุ่มควบคุม แล้วกดที่ตรงกลางปุ่ม**

การใช้ค่าที่กำหนดไว้ล่วงหน้าของโปรไฟล์ภาพ

การตั้งค่าเริ่มต้น [PP1] ถึง [PP10] สำหรับภาพเคลื่อนไหวได้ถูกตั้งไว้ล่วงหน้าในกล้องตามเงื่อนไขการถ่ายภาพแบบต่างๆ
MENU → 1 (ตั้งค่ากล้อง1) → [โปรไฟล์ภาพ] → ค่าที่ต้องการ

PP1:
ตัวอย่างการตั้งค่าโดยใช้แกมม่า [Movie]
PP2:
ตัวอย่างการตั้งค่าโดยใช้แกมม่า [Still]
PP3:
ตัวอย่างการตั้งค่าโทนสีธรรมชาติโดยใช้แกมม่า [ITU709]
PP4:
ตัวอย่างการตั้งค่าโทนสีที่ตรงตามมาตรฐาน ITU709
PP5:
ตัวอย่างการตั้งค่าโดยใช้แกมม่า [Cine1]
PP6:
ตัวอย่างการตั้งค่าโดยใช้แกมม่า [Cine2]
PP7:
ตัวอย่างการตั้งค่าโดยใช้แกมม่า [S-Log2]
PP8:
ตัวอย่างการตั้งค่าโดยใช้แกมม่า [S-Log3] และ [S-Gamut3.Cine] ภายใต้ [โหมดสี]
PP9:
ตัวอย่างการตั้งค่าโดยใช้แกมม่า [S-Log3] และ [S-Gamut3] ภายใต้ [โหมดสี]
PP10:
ตัวอย่างการตั้งค่าสำหรับบันทึกภาพเคลื่อนไหว HDR โดยใช้แกมม่า [HLG2]

การบันทึกภาพเคลื่อนไหว HDR
กล้องสามารถบันทึกภาพเคลื่อนไหวแบบ HDR เมื่อเลือกแกมม่าตั้งแต่ [HLG], [HLG1] ถึง [HLG3] ในโปรไฟล์ภาพ การตั้งค่าโปรไฟล์ภาพล่วงหน้า [PP10] ให้ตัวอย่างการตั้งค่าสำหรับการบันทึก HDR สามารถดูภาพเคลื่อนไหวที่บันทึกโดยใช้ [PP10] ด้วยขอบเขตความสว่างที่กว้างกว่าปกติ เมื่อเปิดในทีวีที่สนับสนุน Hybrid Log-Gamma (HLG) วิธีนี้ช่วยให้สามารถบันทึกและแสดงฉากที่มีความสว่างแบบต่างๆ ได้ตามจริง โดยที่ไม่ดูมืดหรือสว่างจ้าเกินไป HLG ใช้ในการผลิตรายการโทรทัศน์ HDR ตามที่กำหนดในการรับรองมาตรฐานสากล ITU-R BT.2100

รายการของโปรไฟล์ภาพ

ระดับสีดำ
ตั้งค่าระดับสีดำ (–15 ถึง +15)

Gamma
เลือกเส้นกราฟแกมม่า

Movie: เส้นกราฟแกมม่ามาตรฐานสำหรับภาพเคลื่อนไหว

Still: เส้นกราฟแกมม่ามาตรฐานสำหรับภาพนิ่ง

Cine1: ทำให้คอนทราสต์นุ่มนวลขึ้นในส่วนที่มืด และเน้นการไล่แสงเงาในส่วนที่สว่าง เพื่อสร้างภาพเคลื่อนไหวสีที่ดูสบายตา (เทียบเท่ากับ HG4609G33)

Cine2: คล้ายกับ [Cine1] แต่แก้ไขให้ดีขึ้นด้วยสัญญาณวิดีโอสูงสุด 100% (เทียบเท่ากับ HG4600G30)

ITU709: เส้นกราฟแกมม่าที่สอดคล้องกับ ITU709

ITU709(800%): เส้นกราฟแกมม่าสำหรับยืนยันบรรยากาศบนสมมติฐานที่ว่าถ่ายภาพโดยใช้ [S-Log2] หรือ [S-Log3]

S-Log2: เส้นกราฟแกมม่าสำหรับ [S-Log2] การตั้งค่านี้เป็นไปตามสมมติฐานที่ว่าภาพจะได้รับการประมวลผลหลังถ่ายภาพ

S-Log3: เส้นกราฟแกมม่าสำหรับ [S-Log3] ซึ่งมีคุณสมบัติคล้ายกับฟิล์มมากกว่า การตั้งค่านี้เป็นไปตามสมมติฐานที่ว่าภาพจะได้รับการประมวลผลหลังถ่ายภาพ

HLG: เส้นกราฟแกมม่าสำหรับการบันทึก HDR เทียบเท่ามาตรฐาน HDR Hybrid Log-Gamma, ITU-R BT.2100

HLG1: เส้นกราฟแกมม่าสำหรับการบันทึก HDR เน้นการลดสัญญาณรบกวน อย่างไรก็ตาม การถ่ายภาพจะถูกจำกัดให้อยู่ในช่วงไดนามิกที่แคบกว่า [HLG2] หรือ [HLG3]

HLG2: เส้นกราฟแกมม่าสำหรับการบันทึก HDR ให้สมดุลของช่วงไดนามิกและการลดสัญญาณรบกวน

HLG3: เส้นกราฟแกมม่าสำหรับการบันทึก HDR ช่วงไดนามิกกว้างกว่า [HLG2] อย่างไรก็ตาม สัญญาณรบกวนอาจเพิ่มขึ้น

- [HLG1], [HLG2] และ [HLG3] ล้วนใช้เส้นกราฟแกมม่าที่มีคุณลักษณะเดียวกัน แต่เส้นกราฟแต่ละเส้นให้สมดุลระหว่างช่วงไดนามิกกับการลดสัญญาณรบกวนต่างกัน เส้นกราฟแต่ละเส้นมีระดับสัญญาณวิดีโอออกได้สูงสุดต่างกันดังนี้: [HLG1]: ประมาณ 87%, [HLG2]: ประมาณ 95%, [HLG3]: ประมาณ 100%

Gamma สีดำ
แก้ไขแกมม่าในพื้นที่ซึ่งความเข้มต่ำ

[Gamma สีดำ] จะถูกกำหนดไว้ที่ “0” และไม่สามารถปรับได้เมื่อตั้งค่า [Gamma] ไปที่ [HLG], [HLG1], [HLG2] หรือ [HLG3]

ช่วง: เลือกช่วงการแก้ไข (กว้าง / ระดับกลาง / แคบ)

ระดับ: ตั้งค่าระดับการแก้ไข (-7 (การบีบอัดสีดำสูงสุด) ถึง +7 (การขยายสีดำออกสูงสุด))

จำกัดแสง
ตั้งค่าจุดหักมุมและความลาดเอียงสำหรับการบีบอัดสัญญาณวิดีโอเพื่อป้องกันระดับแสงเกินโดยจำกัดสัญญาณในพื้นที่ซึ่งความเข้มสูงของวัตถุให้อยู่ในช่วงไดนามิกของกล้อง
[จำกัดแสง] ถูกปิดใช้งาน ถ้าตั้งค่า [โหมด] ไปที่ [อัตโนมัติ] เมื่อตั้งค่า [Gamma] ไปที่ [Still], [Cine1], [Cine2], [ITU709(800%)], [S-Log2], [S-Log3], [HLG], [HLG1], [HLG2] หรือ [HLG3] เพื่อเปิดใช้งาน [จำกัดแสง] ให้ตั้งค่า [โหมด] ไปที่ [แมนนวล]

โหมด: เลือกการตั้งค่าอัตโนมัติ/ด้วยตนเอง

- อัตโนมัติ: จุดหักมุมและความลาดเอียงถูกตั้งค่าโดยอัตโนมัติ
- แมนนวล: จุดหักมุมและความลาดเอียงถูกตั้งค่าด้วยตนเอง

ตั้งค่าอัตโนมัติ: การตั้งค่าเมื่อเลือก [อัตโนมัติ] สำหรับ [โหมด]

- จุดสูงสุด: ตั้งค่าจุดสูงสุดของจุดหักมุม (90% ถึง 100%)
- ความไว: ตั้งค่าความไว (สูง / ปานกลาง / ต่ำ)

ตั้งค่าปรับเอง: การตั้งค่าเมื่อเลือก [แมนนวล] สำหรับ [โหมด]

- จุด: ตั้งค่าจุดหักมุม (75% ถึง 105%)
- ความชัน: ตั้งค่าความลาดเอียงจุดหักมุม (-5 (ไม่ชัน) ถึง +5 (ชัน))

โหมดสี
ตั้งค่าประเภทและระดับสี
ใน [โหมดสี] เฉพาะ [BT.2020] และ [709] เท่านั้นที่สามารถใช้ได้เมื่อตั้งค่า [Gamma] ไปที่ [HLG], [HLG1], [HLG2] หรือ [HLG3]

Movie: สีที่เหมาะสมเมื่อตั้ง [Gamma] ไว้ที่ [Movie]

Still: สีที่เหมาะสมเมื่อตั้ง [Gamma] ไว้ที่ [Still]

Cinema: สีที่เหมาะสมเมื่อตั้งค่า [Gamma] ไว้ที่ [Cine1] หรือ [Cine2]

Pro: โทนสีที่คล้ายกันกับคุณภาพของภาพมาตรฐานของกล้อง Sony ระดับมืออาชีพ (เมื่อใช้ร่วมกับแกมม่า ITU709)

ITU709 Matrix: สีที่สอดคล้องตามมาตรฐาน ITU709 (เมื่อใช้ร่วมกับแกมม่า ITU709)

ขาวดำ: ตั้งค่าความอิ่มสีเป็นศูนย์ สำหรับการถ่ายภาพขาวดำ

S-Gamut: การตั้งค่าเป็นไปตามสมมติฐานที่ว่าภาพจะได้รับการประมวลผลหลังถ่ายภาพ ใช้เมื่อตั้ง [Gamma] ไปที่ [S-Log2]

S-Gamut3.Cine: การตั้งค่าเป็นไปตามสมมติฐานที่ว่าภาพจะได้รับการประมวลผลหลังถ่ายภาพ ใช้เมื่อตั้ง [Gamma] ไปที่ [S-Log3] การตั้งค่านี้ช่วยให้ท่านสามารถถ่ายภาพในขอบเขตสีที่สามารถแปลงได้ง่ายสำหรับดิจิตอลซีนีม่า

S-Gamut3: การตั้งค่าเป็นไปตามสมมติฐานที่ว่าภาพจะได้รับการประมวลผลหลังถ่ายภาพ ใช้เมื่อตั้ง [Gamma] ไปที่ [S-Log3] การตั้งค่านี้ให้ท่านถ่ายภาพในขอบเขตสีกว้าง

BT.2020: โทนสีมาตรฐาน เมื่อตั้งค่า [Gamma] ไว้ที่ [HLG], [HLG1], [HLG2] หรือ [HLG3]

709: โทนสี เมื่อตั้งค่า [Gamma] ไว้ที่ [HLG], [HLG1], [HLG2] หรือ [HLG3] และบันทึกภาพเคลื่อนไหวด้วยสี HDTV (BT.709)

ความอิ่มสี

ตั้งค่าความอิ่มสี (-32 ถึง +32)

เฟสสี

ตั้งค่าเฟสสี (-7 ถึง +7)

ความลึกของสี

ตั้งค่าความเข้มของสีสำหรับแต่ละเฟสสี ฟังก์ชั่นนี้ใช้ได้ผลมากกว่าสำหรับสีรงค์และได้ผลน้อยกว่าสำหรับสีอรงค์ สีจะดูเข้มขึ้นเมื่อเพิ่มค่าที่ตั้งไปทางด้านบวก และอ่อนลงเมื่อลดค่าไปทางด้านลบ ฟังก์ชั่นนี้ใช้งานได้แม้เมื่อตั้ง [โหมดสี] ไว้ที่ [ขาวดำ]

[R] -7 (แดงอ่อน) ถึง +7 (แดงเข้ม)

[G] -7 (เขียวอ่อน) ถึง +7 (เขียวเข้ม)

[B] -7 (ฟ้าอ่อน) ถึง +7 (ฟ้าเข้ม)

[C] -7 (ฟ้าอมเขียวอ่อน) ถึง +7 (ฟ้าอมเขียวเข้ม)

[M] -7 (ม่วงแดงอ่อน) ถึง +7 (ม่วงแดงเข้ม)

[Y] -7 (เหลืองอ่อน) ถึง +7 (เหลืองเข้ม)

รายละเอียด

ตั้งค่ารายการสำหรับ [รายละเอียด]

ระดับ: ตั้งค่าระดับ [รายละเอียด] (-7 ถึง +7)

ปรับ: สามารถเลือกพารามิเตอร์ต่อไปนี้ได้ด้วยตัวเอง

- โหมด: เลือกการตั้งค่าอัตโนมัติ/ด้วยตัวเอง (อัตโนมัติ (ปรับให้เหมาะสมโดยอัตโนมัติ) / แมนนวล (กำหนดรายละเอียดด้วยตัวเอง))
- สมดุล V/H: ตั้งค่าสมดุลแนวตั้ง (V) และแนวนอน (H) ของ DETAIL (-2 (ไปทางด้านแนวตั้ง (V)) ถึง +2 (ไปทางด้านแนวนอน (H)))
- สมดุล B/W: เลือกสมดุลของ DETAIL ต่ำ (B) และ DETAIL สูง (W) (ชนิดที่ 1 (ไปทางด้าน DETAIL ต่ำ (B)) จนถึง ชนิดที่ 5 (ไปทางด้าน DETAIL สูง (W)))
- ขีดจำกัด: ตั้งค่าระดับขีดจำกัดของ [รายละเอียด] (0 (ระดับขีดจำกัดต่ำ: มีแนวโน้มถูกจำกัด) ถึง 7 (ระดับขีดจำกัดสูง: ไม่มีแนวโน้มถูกจำกัด))
- Crispning: ตั้งค่าระดับการเน้นขอบ (0 (ระดับการเน้นขอบน้อย) ถึง 7 (ระดับการเน้นขอบมาก))
- รายละเอียดไฮไลท์: ตั้งค่าระดับ [รายละเอียด] ในพื้นที่ซึ่งความเข้มสูง (0 ถึง 4)

การคัดลอกการตั้งค่าให้กับหมายเลขโปรไฟล์ของภาพอื่น

ท่านสามารถคัดลอกการตั้งค่าของโปรไฟล์ภาพไปยังหมายเลขโปรไฟล์ภาพอื่นได้

MENU → 1 (ตั้งค่ากล้อง1) → [โปรไฟล์ภาพ] → [คัดลอก]

การรีเซ็ตโปรไฟล์ภาพกลับสู่ค่าเริ่มต้น

ท่านสามารถรีเซ็ตโปรไฟล์ภาพกลับสู่ค่าเริ่มต้นได้ ท่านไม่สามารถรีเซ็ตการตั้งค่าโปรไฟล์ภาพทั้งหมดในทันที

MENU → 1 (ตั้งค่ากล้อง1) → [โปรไฟล์ภาพ] → [เริ่มใหม่]

หมายเหตุ

- เนื่องจากภาพเคลื่อนไหวและภาพนิ่งจะใช้พารามิเตอร์ร่วมกัน ให้ปรับค่าเมื่อท่านเปลี่ยนโหมดถ่ายภาพ
- หากท่านสร้างภาพ RAW ด้วยการตั้งค่าถ่ายภาพ การตั้งค่าต่อไปนี้จะไม่มีผล:

- ระดับสีดำ
- Gamma สีดำ
- จำกัดแสง
- ความลึกของสี

- เมื่อ [ตั้งค่าการบันทึก] เป็น [120p 100M]/[100p 100M] หรือ [120p 60M]/[100p 60M], [Gamma สีดำ] จะถูกกำหนดไว้ที่ “0” และไม่สามารถปรับได้
- ถ้าท่านเปลี่ยน [Gamma] ช่วงค่า ISO ที่ใช้ได้จะเปลี่ยนไป
- เมื่อใช้แกมม่า S-Log2 หรือ S-Log3 จะสังเกตเห็นจุดรบกวนได้มากขึ้น เมื่อเทียบกับการใช้แกมม่าอื่น ถ้าจุดรบกวนยังคงปรากฏชัดแม้เมื่อประมวลผลภาพแล้ว อาจแก้ไขให้ดีขึ้นได้โดยการถ่ายภาพด้วยการตั้งค่าที่สว่างขึ้น อย่างไรก็ตาม ช่วงไดนามิกจะแคบลงไปด้วยเมื่อถ่ายภาพด้วยการตั้งค่าที่สว่างขึ้น ขอแนะนำให้ตรวจสอบภาพล่วงหน้าโดยถ่ายภาพทดสอบในกรณีที่ใช้ S-Log2 หรือ S-Log3
- การตั้งค่า [ITU709(800%)], [S-Log2] หรือ [S-Log3] อาจทำให้มีข้อผิดพลาดในการตั้งค่าสมดุลแสงขาวแบบกำหนดเอง ในกรณีนี้ ให้ทำการตั้งค่าแบบกำหนดเองสำหรับแกมม่าที่ไม่ใช่ [ITU709(800%)], [S-Log2] หรือ [S-Log3] ก่อน จากนั้นเลือกแกมม่า [ITU709(800%)], [S-Log2] หรือ [S-Log3] อีกครั้ง
- การตั้งค่า [ITU709(800%)], [S-Log2] หรือ [S-Log3] จะปิดใช้งานการตั้งค่า [ระดับสีดำ]
- ถ้าตั้งค่า [ความชัน] ไว้ที่ +5 ใน [ตั้งค่าปรับเอง] ในส่วน [จำกัดแสง], [จำกัดแสง] จะถูกตั้งไว้ที่ [ปิด]
- S-Gamut, S-Gamut3.Cine และ S-Gamut3 คือขอบเขตสีที่มีเฉพาะใน Sony อย่างไรก็ตาม การตั้งค่า S-Gamut ของกล้องนี้ไม่รองรับขอบเขตสีทั้งหมดของ S-Gamut แต่เป็นการตั้งค่าเพื่อให้ได้การจำลองสีที่เทียบเท่ากับ S-Gamut

หัวข้อที่เกี่ยวข้อง

- ช่วยแสดง Gamma

4-737-300-41(1) Copyright 2018 Sony Corporation

กล้องบันทึกภาพนิ่งระบบดิจิตอล
DSC-RX100M6

ช่วยแสดง Gamma

กล้องจะคาดคะเนว่ามีการประมวลผลภาพเคลื่อนไหวที่มีแกมม่า S-Log หลังจากถ่ายภาพ เพื่อใช้ประโยชน์จากช่วงไดนามิกกว้าง กล้องจะแสดงภาพเคลื่อนไหวที่มีแกมม่า HLG บนจอภาพที่รองรับ HDR ดังนั้นภาพจึงจะแสดงด้วยคอนทราสต์ต่ำในระหว่างที่ถ่ายอยู่ และอาจทำให้ยากต่อการตรวจสอบ เมื่อใช้ [ช่วยแสดง Gamma] จะมีการสร้างคอนทราสต์ที่เทียบเท่ากับของแกมม่าปกติอีกครั้ง นอกจากนี้ยังสามารถใช้ [ช่วยแสดง Gamma] เมื่อเปิดดูภาพเคลื่อนไหวบนจอภาพ/ช่องมองภาพของกล้อง

1. **MENU → (ตั้งค่า) → [ช่วยแสดง Gamma]**
2. **เลือกการตั้งค่าที่ต้องการ โดยใช้ด้านบน/ล่างของปุ่มควบคุม**

รายละเอียดรายการเมนู

Assist OFF ปิด:
ไม่ใช้ [ช่วยแสดง Gamma]

Assist AUTO อัตโนมัติ:
แสดงภาพเคลื่อนไหวด้วยลูกเล่น [S-Log2→709(800%)] เมื่อแกมม่าที่ตั้งค่าไว้ใน [โปรไฟล์ภาพ] คือ [S-Log2] และด้วยลูกเล่น [S-Log3→709(800%)] เมื่อตั้งค่าแกมม่าไว้ที่ [S-Log3] แสดงภาพเคลื่อนไหวด้วยเอฟเฟ็ค [HLG(BT.2020)] เมื่อแกมม่าที่ตั้งไว้ใน [โปรไฟล์ภาพ] คือ [HLG], [HLG1], [HLG2] หรือ [HLG3] และตั้งค่า [โหมดสี] ไว้ที่ [BT.2020]
แสดงภาพเคลื่อนไหวด้วยเอฟเฟ็ค [HLG(709)] เมื่อแกมม่าที่ตั้งไว้ใน [โปรไฟล์ภาพ] คือ [HLG], [HLG1], [HLG2] หรือ [HLG3] และตั้งค่า [โหมดสี] ไว้ที่ [709]

Assist S-Log2 S-Log2→709(800%):
แสดงภาพเคลื่อนไหวที่มีแกมม่า S-Log2 สร้างคอนทราสต์ขึ้นมาใหม่ให้เทียบเท่ากับ ITU709 (800%)

Assist S-Log3 S-Log3→709(800%):
แสดงภาพเคลื่อนไหวที่มีแกมม่า S-Log3 สร้างคอนทราสต์ขึ้นมาใหม่ให้เทียบเท่ากับ ITU709 (800%)

Assist HLG 2020 HLG(BT.2020):
แสดงภาพเคลื่อนไหวหลังจากปรับคุณภาพของภาพของจอภาพหรือช่องมองภาพไปที่คุณภาพที่ใกล้เคียงกับเมื่อแสดงภาพเคลื่อนไหวบนหน้าจอที่รองรับ [HLG(BT.2020)]

Assist HLG 709 HLG(709):
แสดงภาพเคลื่อนไหวหลังจากปรับคุณภาพของภาพของจอภาพหรือช่องมองภาพไปที่คุณภาพที่ใกล้เคียงกับเมื่อแสดงภาพเคลื่อนไหวบนหน้าจอที่รองรับ [HLG(709)]

หมายเหตุ

- ภาพเคลื่อนไหวในรูปแบบ XAVC S 4K หรือ XAVC S HD ที่มีแกมม่า [HLG], [HLG1], [HLG2] หรือ [HLG3] จะแสดงด้วยเอฟเฟ็ค [HLG(BT.2020)] หรือเอฟเฟ็ค [HLG(709)] ขึ้นอยู่กับค่าแกมม่าและโหมดสีของภาพเคลื่อนไหว ในสถานการณ์อื่นๆ จะแสดงภาพเคลื่อนไหวตามการตั้งค่าแกมม่าและโหมดสีที่ตั้งค่าไว้ใน [โปรไฟล์ภาพ]
- [ช่วยแสดง Gamma] จะไม่ถูกนำมาใช้กับภาพเคลื่อนไหวเมื่อแสดงบนจอทีวีหรือจอภาพที่เชื่อมต่อกับกล้อง

หัวข้อที่เกี่ยวข้อง

- โปรไฟล์ภาพ

4-737-300-41(1) Copyright 2018 Sony Corporation

ชัตเตอร์ช้าอัตโนมัติ (ภาพเคลื่อนไหว)

ตั้งค่าว่าต้องการปรับความเร็วชัตเตอร์โดยอัตโนมัติขณะบันทึกภาพเคลื่อนไหวหรือไม่ ในกรณีที่วัตถุมืด

1 **MENU → (ตั้งค่ากล้อง2) → [ชัตเตอร์ช้าอัตโนมัติ] → ค่าที่ต้องการ**

รายละเอียดรายการเมนู

เปิด:
ใช้ชัตเตอร์ช้าอัตโนมัติ ความเร็วชัตเตอร์จะช้าลงโดยอัตโนมัติเมื่อบันทึกในที่มืด ท่านสามารถลดจุดรบกวนในภาพเคลื่อนไหวโดยใช้ความเร็วชัตเตอร์ช้าเมื่อถ่ายภาพในที่มืด

ปิด:
ไม่ใช้ชัตเตอร์ช้าอัตโนมัติ ภาพเคลื่อนไหวที่บันทึกจะมืดกว่าเมื่อเลือก [เปิด] แต่ท่านสามารถบันทึกภาพเคลื่อนไหวโดยที่การเคลื่อนไหวจะราบรื่นกว่าและวัตถุเบลอน้อยกว่า

หมายเหตุ

- [ชัตเตอร์ช้าอัตโนมัติ] ไม่ทำงานในสถานการณ์ต่อไปนี้:
  - ระหว่างการถ่ายภาพที่อัตราเฟรมสูง
  - S (กำหนดชัตเตอร์สปีด)
  - M (ปรับระดับแสงเอง)
  - เมื่อตั้งค่า [ISO] ที่ไม่ใช่ [ISO AUTO]

4-737-300-41(1) Copyright 2018 Sony Corporation

กล้องบันทึกภาพนิ่งระบบดิจิตอล
DSC-RX100M6

ความเร็วขับ AF (ภาพเคลื่อนไหว)

ท่านสามารถสลับความเร็วในการโฟกัสขณะที่ใช้โฟกัสอัตโนมัติในโหมดภาพเคลื่อนไหว

1 **MENU → (ตั้งค่ากล้อง2) → [ความเร็วขับ AF] → ค่าที่ต้องการ**

รายละเอียดรายการเมนู

เร็ว:
ตั้งค่าความเร็วขับ AF ไปที่เร็ว โหมดนี้เหมาะกับการถ่ายฉากที่มีการเคลื่อนไหวฉับไว เช่น กีฬา
ปกติ:
ตั้งค่าความเร็วขับ AF ไปที่ปกติ
ช้า:
ตั้งค่าความเร็วขับ AF ไปที่ช้า ในโหมดนี้ จุดโฟกัสจะเปลี่ยนอย่างราบรื่นเมื่อวัตถุที่จะโฟกัสเปลี่ยนไป

หมายเหตุ

- เมื่อตั้งค่า [ตั้งค่าการบันทึก] ไว้ที่ [120p]/[100p], [ความเร็วขับ AF] จะไม่สามารถใช้งานได้

4-737-300-41(1) Copyright 2018 Sony Corporation

ความไว AF ติดตาม (ภาพเคลื่อนไหว)

ท่านสามารถตั้งความไวของ AF ในโหมดภาพเคลื่อนไหว

1 **MENU → (ตั้งค่ากล้อง2) → [ความไว AF ติดตาม]→ค่าที่ต้องการ**

รายละเอียดรายการเมนู

เร็ว:
ตั้งความไว AF ไว้ที่ระดับสูง โหมดนี้มีประโยชน์เมื่อบันทึกภาพเคลื่อนไหวขณะที่วัตถุกำลังเคลื่อนไหวอย่างรวดเร็ว
ปกติ:
ตั้งความไว AF ไว้ที่ระดับปกติ โหมดนี้มีประโยชน์เมื่อมีสิ่งกีดขวางอยู่หน้าวัตถุหรือในสถานที่ที่มีคนพลุกพล่าน

หมายเหตุ

- เมื่อตั้งค่า [ตั้งค่าการบันทึก] ไว้ที่ [120p]/[100p], [ความไว AF ติดตาม] จะไม่สามารถใช้งานได้

4-737-300-41(1) Copyright 2018 Sony Corporation

กล้องบันทึกภาพนิ่งระบบดิจิตอล
DSC-RX100M6

SteadyShot (ภาพเคลื่อนไหว)

ตั้งเอฟเฟ็ค [SteadyShot] เมื่อถ่ายภาพเคลื่อนไหวถ้าตั้งเอฟเฟ็ค [SteadyShot] ไปที่ [ปิด] เมื่อใช้ขาตั้งกล้อง (แยกจำหน่าย) จะทำให้ถ่ายภาพได้อย่างเป็นธรรมชาติ

1 **MENU → (ตั้งค่ากล้อง2) → [SteadyShot] → ค่าที่ต้องการ**

รายละเอียดรายการเมนู

แอคทีฟแบบอัจฉริยะ:
ให้เอฟเฟ็ค SteadyShot ที่มีประสิทธิผลมากขึ้นกว่า [ว่องไว]
ว่องไว:
ให้เอฟเฟ็ค SteadyShot ที่มีประสิทธิผลมากขึ้น
ปกติ:
ลดอาการกล้องสั่นภายใต้สภาพแวดล้อมการถ่ายภาพเคลื่อนไหวที่มั่นคง
ปิด:
ไม่ใช้ [SteadyShot]

หมายเหตุ

- ถ้าหากท่านเปลี่ยนการตั้งค่า [SteadyShot] มุมภาพที่มองเห็นจะเปลี่ยนไป
- [แอคทีฟแบบอัจฉริยะ] และ [ว่องไว] ไม่สามารถเลือกได้เมื่อตั้งค่า [รูปแบบไฟล์] ไว้ที่ [XAVC S 4K]

4-737-300-41(1) Copyright 2018 Sony Corporation

กล้องบันทึกภาพนิ่งระบบดิจิตอล
DSC-RX100M6

ตั้งค่า TC/UB

กล้องสามารถบันทึกข้อมูลไทม์โค้ด(TC) และยูสเซอร์บิต (UB) เป็นข้อมูลแนบไปกับภาพเคลื่อนไหวได้

1 **MENU → (ตั้งค่า) → [ตั้งค่า TC/UB] → การตั้งค่าที่ท่านต้องการเปลี่ยนแปลง**

รายละเอียดรายการเมนู

ตั้งค่าการแสดง TC/UB:
ตั้งค่าการแสดงผลสำหรับ ตัวนับ รหัสเวลา และยูสเซอร์บิต

TC Preset:
ตั้งค่าไทม์โค้ด

UB Preset:
ตั้งค่ายูสเซอร์บิต

TC Format:
ตั้งค่าวิธีการบันทึกสำหรับไทม์โค้ด (เมื่อตั้งค่า [ตัวเลือก NTSC/PAL] ไว้ที่ NTSC เท่านั้น)

TC Run:
ตั้งค่ารูปแบบการนับเวลาสำหรับไทม์โค้ด

TC Make:
ตั้งค่ารูปแบบการบันทึกสำหรับไทม์โค้ดบนสื่อบันทึก

UB Time Rec:
ตั้งว่าจะบันทึกหรือไม่บันทึกเวลาเป็นยูสเซอร์บิต

วิธีการตั้งค่าไทม์โค้ด (TC Preset)

1. MENU → (ตั้งค่า) → [ตั้งค่า TC/UB] → [TC Preset]
2. หมุนปุ่มควบคุมแล้วเลือกตัวเลขสองตำแหน่งแรก
   - สามารถตั้งค่าไทม์โค้ดได้ในช่วงต่อไปนี้
     เมื่อเลือก [60i]: 00:00:00:00 ถึง 23:59:59:29
     * เมื่อเลือก [24p] ท่านสามารถเลือกตัวเลขสองหลักสุดท้ายของไทม์โค้ด โดยคูณทีละสี่ จาก 0 ถึง 23 เฟรม
       เมื่อเลือก [50i]: 00:00:00:00 ถึง 23:59:59:24
3. ตั้งค่าตัวเลขตำแหน่งอื่น ๆ โดยทำตามขั้นตอนเดียวกับขั้นตอนที่ 2 จากนั้นกดที่ตรงกลางปุ่มควบคุม

หมายเหตุ

- เมื่อเอียงจอภาพเพื่อถ่ายภาพตนเอง ไทม์โค้ดและยูสเซอร์บิตจะไม่แสดงขึ้น

วิธีการรีเซ็ตไทม์โค้ด

1. MENU → (ตั้งค่า) → [ตั้งค่า TC/UB] → [TC Preset]
2. กดปุ่ม (ลบ) เพื่อรีเซ็ตไทม์โค้ด (00:00:00:00)

ท่านยังสามารถรีเซ็ตไทม์โค้ด (00:00:00:00) โดยใช้รีโมทคอนโทรล RMT-VP1K (แยกจำหน่าย)

วิธีการตั้งค่ายูสเซอร์บิต (UB Preset)

1. MENU → (ตั้งค่า) → [ตั้งค่า TC/UB] → [UB Preset]
2. หมุนปุ่มควบคุมแล้วเลือกตัวเลขสองตำแหน่งแรก
3. ตั้งค่าตัวเลขตำแหน่งอื่น ๆ โดยทำตามขั้นตอนเดียวกับขั้นตอนที่ 2 จากนั้นกดที่ตรงกลางปุ่มควบคุม

วิธีการรีเซ็ตยูสเซอร์บิต

1. MENU → (ตั้งค่า) → [ตั้งค่า TC/UB] → [UB Preset]

2. กดปุ่ม (ลบ) เพื่อรีเซ็ตยูสเซอร์บิต (00 00 00 00)

วิธีเลือกวิธีการบันทึกสำหรับไทม์โค้ด (TC Format[*1])

1. MENU → (ตั้งค่า) → [ตั้งค่า TC/UB] → [TC Format]

DF:
บันทึกไทม์โค้ดในรูปแบบดร็อปเฟรม[*2]
NDF:
บันทึกไทม์โค้ดในรูปแบบนอนดร็อปเฟรม

*1 เฉพาะเมื่อตั้ง [ตัวเลือก NTSC/PAL] ไว้ที่ NTSC เท่านั้น
*2 ไทม์โค้ดจะยึดที่ 30 เฟรมต่อวินาที อย่างไรก็ตาม ระยะห่างระหว่างเวลาจริงและไทม์โค้ดจะเกิดขึ้นเมื่อบันทึกเป็นเวลานานๆ เนื่องจากความถี่ของเฟรมของสัญญาณภาพ NTSC อยู่ที่ประมาณ 29.97 เฟรมต่อวินาที Drop Frame จะแก้ไขระยะห่างนี้เพื่อทำให้ไทม์โค้ดและเวลาจริงเท่ากัน ใน Drop Frame ตัวเลข 2 เฟรมแรกจะถูกลบออกทุกๆ นาที ยกเว้นทุกๆ นาทีที่สิบ ไทม์โค้ดที่ไม่มีการแก้ไขแบบนี้เรียกว่า Non-Drop Frame

- การตั้งค่านี้ถูกกำหนดไว้ที่ [NDF] เมื่อบันทึกที่ 4K/24p หรือ 1080/24p

วิธีเลือกรูปแบบการนับเวลาสำหรับไทม์โค้ด (TC Run)

1. MENU → (ตั้งค่า) → [ตั้งค่า TC/UB] → [TC Run]

Rec Run:
ตั้งค่าโหมดการเลื่อนขึ้นของไทม์โค้ดให้ไปข้างหน้าขณะบันทึกเท่านั้น ไทม์โค้ดจะถูกบันทึกตามลำดับติดต่อกันจากไทม์โค้ดล่าสุดของการบันทึกก่อนหน้า
Free Run:
ตั้งค่าโหมดการเลื่อนขึ้นของไทม์โค้ดให้ไปข้างหน้าเวลาใดก็ได้ โดยไม่คำนึงถึงการทำงานของกล้อง

- กล้องอาจไม่บันทึกไทม์โค้ดตามลำดับติดต่อกันในสถานการณ์ต่อไปนี้ แม้ว่าไทม์โค้ดจะเดินไปข้างหน้าไปในโหมด [Rec Run] แล้วก็ตาม
  - เมื่อรูปแบบการบันทึกเปลี่ยนไป
  - เมื่อถอดสื่อบันทึกออก

วิธีเลือกวิธีการบันทึกไทม์โค้ด (TC Make)

1. MENU → (ตั้งค่า) → [ตั้งค่า TC/UB] → [TC Make]
Preset:
บันทึกไทม์โค้ดที่เพิ่งตั้งค่าใหม่บนสื่อบันทึก
Regenerate:
อ่านไทม์โค้ดล่าสุดของการบันทึกก่อนหน้าจากสื่อบันทึกและบันทึกไทม์โค้ดใหม่ตามลำดับติดต่อกันจากไทม์โค้ดล่าสุด ไทม์โค้ดจะเดินไปข้างหน้าในโหมด [Rec Run] โดยไม่คำนึงถึงการตั้งค่า [TC Run]

4-737-300-41(1) Copyright 2018 Sony Corporation

กล้องบันทึกภาพนิ่งระบบดิจิตอล
DSC-RX100M6

สลับการแสดง TC/UB

ให้ท่านแสดงไทม์โค้ด (TC) และยูสเซอร์บิต (UB) ของภาพเคลื่อนไหวโดยกดคีย์ซึ่งได้กำหนดฟังก์ชั่น [สลับการแสดง TC/UB] ไว้

1. **MENU → (ตั้งค่ากล้อง2) → [คีย์กำหนดเอง], [คีย์กำหนดเอง] หรือ [คีย์กำหนดเอง] → กำหนดฟังก์ชั่น [สลับการแสดง TC/UB] ให้กับคีย์ที่ต้องการ**

2. **กดคีย์ที่กำหนดให้กับฟังก์ชั่น [สลับการแสดง TC/UB]**

   - ทุกครั้งที่กดคีย์ การแสดงผลบนจอภาพจะสลับจากตัวนับเวลาการบันทึกภาพเคลื่อนไหว → ไทม์โค้ด (TC) → ยูสเซอร์บิต (UB) ตามลำดับนี้

หมายเหตุ

- เมื่อพลิกจอภาพขณะอยู่ในโหมดถ่ายภาพ เช่น ระหว่างการถ่ายภาพตนเอง ข้อมูล TC/UB จะไม่แสดงขึ้น ในโหมดดูภาพ ข้อมูล TC/UB จะแสดงขึ้น แม้ว่าจอภาพจะพลิกอยู่ก็ตาม

4-737-300-41(1) Copyright 2018 Sony Corporation

กล้องบันทึกภาพนิ่งระบบดิจิตอล
DSC-RX100M6

ปุ่ม MOVIE

ตั้งค่าว่าต้องการเปิดใช้ปุ่ม MOVIE (ภาพเคลื่อนไหว) หรือไม่

1 **MENU → (ตั้งค่ากล้อง2) → [ปุ่ม MOVIE] → ค่าที่ต้องการ**

รายละเอียดรายการเมนู

ตลอดเวลา:
เริ่มบันทึกภาพเคลื่อนไหวเมื่อท่านกดปุ่ม MOVIE ในโหมดใด ๆ(ยกเว้นเมื่อเลื่อนปุ่มหมุนปรับโหมดไปที่ HFR (อัตราเฟรมที่สูง))
โหมดภาพเคลื่อนไหว:
เริ่มบันทึกภาพเคลื่อนไหวเมื่อท่านกดปุ่ม MOVIE เฉพาะเมื่อตั้งค่าโหมดถ่ายภาพไว้ที่โหมด [ภาพเคลื่อนไหว] เท่านั้น

4-737-300-41(1) Copyright 2018 Sony Corporation

กล้องบันทึกภาพนิ่งระบบดิจิตอล
DSC-RX100M6

แสดงตัวกำหนด (ภาพเคลื่อนไหว)

ตั้งค่าว่าจะให้แสดงเครื่องหมายโดยใช้ [ตั้งค่าตัวกำหนด] บนจอภาพหรือช่องมองภาพขณะถ่ายภาพเคลื่อนไหวหรือไม่

1 **MENU → (ตั้งค่ากล้อง2) → [แสดงตัวกำหนด] → ค่าที่ต้องการ**

รายละเอียดรายการเมนู

เปิด:
แสดงเครื่องหมาย เครื่องหมายจะไม่ถูกบันทึกลงในภาพ
ปิด:
ไม่แสดงเครื่องหมาย

หมายเหตุ

- เครื่องหมายจะปรากฏขึ้นเมื่อเลื่อนปุ่มหมุนปรับโหมดไปที่ (ภาพเคลื่อนไหว) หรือเมื่อถ่ายภาพเคลื่อนไหว
- ท่านไม่สามารถแสดงเครื่องหมายเมื่อใช้ [ขยายโฟกัส]
- เครื่องหมายจะปรากฏขึ้นบนจอภาพหรือช่องมองภาพ (ท่านไม่สามารถส่งออกเครื่องหมายได้)

หัวข้อที่เกี่ยวข้อง

- ตั้งค่าตัวกำหนด (ภาพเคลื่อนไหว)

4-737-300-41(1) Copyright 2018 Sony Corporation

กล้องบันทึกภาพนิ่งระบบดิจิตอล
DSC-RX100M6

ตั้งค่าตัวกำหนด (ภาพเคลื่อนไหว)

กำหนดเครื่องหมายที่จะแสดงระหว่างถ่ายภาพเคลื่อนไหว

1 **MENU → (ตั้งค่ากล้อง2) → [ตั้งค่าตัวกำหนด] → ค่าที่ต้องการ**

รายละเอียดรายการเมนู

ศูนย์กลาง:
ตั้งค่าว่าจะให้มีการแสดงเครื่องหมายกึ่งกลางที่ตรงกลางหน้าจอถ่ายภาพหรือไม่
[ปิด]/[เปิด]

ลักษณะ:
กำหนดการแสดงผลเครื่องหมายสัดส่วน
[ปิด]/[4:3]/[13:9]/[14:9]/[15:9]/[1.66:1]/[1.85:1]/[2.35:1]

โซนปลอดภัย:
กำหนดการแสดงผลเขตปลอดภัย ซึ่งจะกลายเป็นช่วงมาตรฐานที่ทีวีในบ้านทั่วไปสามารถรับได้
[ปิด]/[80%]/[90%]

กรอบนำสายตา:
กำหนดให้แสดงหรือไม่แสดงกรอบนำสายตา ท่านสามารถตรวจสอบได้ว่าวัตถุอยู่ในแนวเดียวหรือตั้งฉากกับพื้น
[ปิด]/[เปิด]

คำแนะนำ

- ท่านสามารถแสดงเครื่องหมายทั้งหมดพร้อมกันได้
- วางวัตถุบนจุดตัดของ [กรอบนำสายตา] เพื่อทำให้องค์ประกอบภาพสมดุลกัน

4-737-300-41(1) Copyright 2018 Sony Corporation

กล้องบันทึกภาพนิ่งระบบดิจิตอล
DSC-RX100M6

เลือกส.ออก 4K (ภาพเคลื่อนไหว)

ท่านสามารถตั้งค่าวิธีการบันทึกภาพเคลื่อนไหวและส่งสัญญาณออกเป็น HDMI เมื่อกล้องของท่านเชื่อมต่อกับอุปกรณ์บันทึก/อุปกรณ์แสดงภาพภายนอก ฯลฯ ที่รองรับ 4K

1. **หมุนปุ่มหมุนปรับโหมดไปที่ (ภาพเคลื่อนไหว)**
2. **เชื่อมต่อกล้องกับอุปกรณ์ที่ต้องการผ่านสาย HDMI**
3. **MENU → (ตั้งค่า) → [เลือกส.ออก 4K] → ค่าที่ต้องการ**

รายละเอียดรายการเมนู

การ์ด+HDMI:
ส่งสัญญาณออกไปยังอุปกรณ์บันทึก/แสดงภาพภายนอก พร้อมทั้งบันทึกลงบนการ์ดหน่วยความจำของกล้องในเวลาเดียวกัน

HDMI เท่านั้น(30p):
ส่งสัญญาณออกเป็นภาพเคลื่อนไหว 4K ที่ 30p ไปยังอุปกรณ์บันทึก/แสดงภาพภายนอก โดยไม่บันทึกลงบนการ์ดหน่วยความจำของกล้อง

HDMI เท่านั้น(24p):
ส่งสัญญาณออกเป็นภาพเคลื่อนไหว 4K ที่ 24p ไปยังอุปกรณ์บันทึก/แสดงภาพภายนอก โดยไม่บันทึกลงบนการ์ดหน่วยความจำของกล้อง

HDMI เท่านั้น(25p)*:
ส่งสัญญาณออกเป็นภาพเคลื่อนไหว 4K ที่ 25p ไปยังอุปกรณ์บันทึก/แสดงภาพภายนอก โดยไม่บันทึกลงบนการ์ดหน่วยความจำของกล้อง

* เมื่อตั้ง [ตัวเลือก NTSC/PAL] ไปที่ PALเท่านั้น

หมายเหตุ

- สามารถตั้งค่ารายการนี้ได้เมื่อกล้องอยู่ในโหมดภาพเคลื่อนไหวและเชื่อมต่อกับอุปกรณ์ที่รองรับ 4K เท่านั้น
- เมื่อตั้งค่า [HDMI เท่านั้น(30p)], [HDMI เท่านั้น(24p)] หรือ [HDMI เท่านั้น(25p)] ไว้ [แสดงข้อมูล HDMI] จะถูกตั้งค่าไว้ที่ [ปิด] ชั่วคราว
- เมื่อตั้งค่า [HDMI เท่านั้น(30p)], [HDMI เท่านั้น(24p)] หรือ [HDMI เท่านั้น(25p)] ตัวนับจะไม่เลื่อนไปด้านหน้า (ไม่มีการนับเวลาบันทึกจริง) ขณะกำลังบันทึกภาพเคลื่อนไหวบนอุปกรณ์บันทึก/แสดงภาพภายนอก
- เมื่อตั้งค่า [รูปแบบไฟล์] ไปที่ [XAVC S 4K] และเชื่อมต่อกล้องผ่าน HDMI จะไม่สามารถใช้งานฟังก์ชั่นต่อไปนี้ได้
  - [ใบหน้าก่อนใน AF]
  - [ใบหน้าก่อนในหลายจุด]
  - [AF ล็อคเป้าหมายกลาง]

หัวข้อที่เกี่ยวข้อง

- ตั้งค่า HDMI: ควบคุม REC (ภาพเคลื่อนไหว)
- รูปแบบไฟล์ (ภาพเคลื่อนไหว)
- ตั้งค่าการบันทึก (ภาพเคลื่อนไหว)
- ตั้งค่า HDMI: แสดงข้อมูล HDMI

4-737-300-41(1) Copyright 2018 Sony Corporation

กล้องบันทึกภาพนิ่งระบบดิจิตอล
DSC-RX100M6

การเปิดดูภาพนิ่ง

เปิดดูภาพที่บันทึกไว้

1. **กดปุ่ม ▶ (ดูภาพ) เพื่อเปลี่ยนไปยังโหมดดูภาพ**
2. **เลือกภาพที่ต้องการโดยใช้ปุ่มควบคุม**
   - ภาพที่ถ่ายต่อเนื่องจะแสดงเป็นกลุ่มเดียว เมื่อต้องการดูภาพในกลุ่ม ให้กดที่ตรงกลางของปุ่มควบคุม

คำแนะนำ

- ผลิตภัณฑ์จะสร้างไฟล์ฐานข้อมูลภาพบนการ์ดหน่วยความจำเพื่อบันทึกและแสดงภาพ ภาพที่ไม่ได้บันทึกในไฟล์ฐานข้อมูลภาพ อาจแสดงไม่ถูกต้อง หากต้องการเปิดดูภาพที่ถ่ายด้วยอุปกรณ์อื่น ให้บันทึกภาพเหล่านั้นในไฟล์ฐานข้อมูลภาพโดยใช้ MENU → (ตั้งค่า) → [กู้ฐานข้อมูลภาพ]
- หากท่านเปิดดูภาพทันทีหลังการถ่ายภาพต่อเนื่อง จอภาพอาจแสดงไอคอนที่แสดงว่ากำลังเขียนข้อมูล หรือจำนวนภาพที่เหลือสำหรับการเขียนข้อมูล ระหว่างการเขียนข้อมูล บางฟังก์ชั่นจะไม่สามารถใช้งานได้
- ท่านยังสามารถขยายภาพได้โดยการแตะที่จอภาพสองครั้ง นอกจากนี้ ยังสามารถลากแล้วเลื่อนตำแหน่งที่ขยายแล้วในจอภาพได้ ตั้งค่า [ระบบสัมผัส] ไปที่ [เปิด] ไว้ล่วงหน้า

หัวข้อที่เกี่ยวข้อง

- กู้ฐานข้อมูลภาพ

4-737-300-41(1) Copyright 2018 Sony Corporation

กล้องบันทึกภาพนิ่งระบบดิจิตอล
DSC-RX100M6

การขยายภาพที่กำลังแสดง(ขยาย)

ขยายภาพที่กำลังแสดง ใช้ฟังก์ชั่นนี้เพื่อตรวจสอบโฟกัสของภาพ ฯลฯ

1. **เปิดภาพที่ต้องการขยาย จากนั้นเลื่อนก้านปรับ W/T (ซูม) ไปทางด้าน T**
   - เลื่อนก้านปรับ W/T (ซูม) ไปทางด้าน W เพื่อปรับอัตราซูม
   - มุมมองของภาพจะซูมเข้าไปยังส่วนที่กล้องโฟกัสไว้ระหว่างการถ่ายภาพ หากกล้องหาข้อมูลตำแหน่งโฟกัสไม่ได้ กล้องจะซูมไปที่ตรงกลางภาพ
2. **เลือกส่วนที่ต้องการขยาย โดยกดด้านบน/ล่าง/ขวา/ซ้ายของปุ่มควบคุม**
3. **กดปุ่ม MENU หรือตรงกลางปุ่มควบคุม เพื่อออกจากการซูมดูภาพ**

คำแนะนำ

- ท่านสามารถขยายภาพที่กำลังเปิดดูได้โดยใช้ MENU
- ท่านสามารถเปลี่ยนกำลังขยายเริ่มต้นและตำแหน่งเริ่มต้นของภาพที่ขยายได้โดยเลือก MENU → (เล่น) → [ขยายขนาดเริ่มต้น] หรือ [ขยายตำแหน่งเริ่มต้น]
- ท่านยังสามารถขยายภาพได้โดยการแตะที่จอภาพสองครั้ง นอกจากนี้ ยังสามารถลากแล้วเลื่อนตำแหน่งที่ขยายแล้วในจอภาพได้ ตั้งค่า [ระบบสัมผัส] ไปที่ [เปิด] ไว้ล่วงหน้า

หมายเหตุ

- ท่านไม่สามารถขยายภาพเคลื่อนไหวได้

หัวข้อที่เกี่ยวข้อง

- ระบบสัมผัส
- ขยายขนาดเริ่มต้น
- ขยายตำแหน่งเริ่มต้น

4-737-300-41(1) Copyright 2018 Sony Corporation

การหมุนภาพที่บันทึกไว้โดยอัตโนมัติ (หมุนการแสดงภาพ)

เลือกทิศทางเมื่อเปิดดูภาพนิ่งที่บันทึกไว้

1 **MENU → (เล่น) → [หมุนการแสดงภาพ] → ค่าที่ต้องการ**

รายละเอียดรายการเมนู

อัตโนมัติ:
ขณะที่ท่านหมุนกล้อง ภาพที่แสดงจะหมุนโดยอัตโนมัติตามทิศทางการหมุนของกล้องที่ตรวจจับได้
แมนนวล:
ภาพที่ถ่ายแนวตั้งจะแสดงในแนวตั้ง ถ้าท่านตั้งค่าแนวภาพโดยใช้ฟังก์ชั่น [หมุน] ภาพจะปรากฏตามนั้น
ปิด:
ภาพจะแสดงในแนวนอนเสมอ

หัวข้อที่เกี่ยวข้อง

- การหมุนภาพ (หมุน)

4-737-300-41(1) Copyright 2018 Sony Corporation

กล้องบันทึกภาพนิ่งระบบดิจิตอล
DSC-RX100M6

การหมุนภาพ (หมุน)

หมุนภาพนิ่งที่บันทึกไว้ในทิศทางทวนเข็มนาฬิกา

1. **แสดงภาพที่จะหมุน จากนั้นเลือก MENU → (เล่น) → [หมุน]**

2. **กดที่ตรงกลางปุ่มควบคุม**

   ภาพจะหมุนทวนเข็มนาฬิกา ภาพจะหมุนเมื่อท่านกดที่ตรงกลางปุ่ม
   เมื่อท่านหมุนภาพหนึ่งครั้ง ภาพจะยังคงหมุนอยู่แม้เมื่อปิดสวิตช์ผลิตภัณฑ์แล้ว

หมายเหตุ

- ท่านไม่สามารถหมุนภาพเคลื่อนไหวได้
- ท่านอาจไม่สามารถหมุนภาพที่ถ่ายโดยผลิตภัณฑ์อื่น
- ขณะดูภาพที่หมุนบนเครื่องคอมพิวเตอร์ ภาพอาจแสดงในทิศทางเดิม ทั้งนี้ขึ้นอยู่กับซอฟต์แวร์

4-737-300-41(1) Copyright 2018 Sony Corporation

การแสดงภาพพาโนรามา

ผลิตภัณฑ์จะเลื่อนภาพพาโนรามาจากต้นจนจบโดยอัตโนมัติ

1 กดปุ่ม ▶ (ดูภาพ) เพื่อเปลี่ยนเป็นโหมดดูภาพ

2 เลือกภาพพาโนรามาที่ต้องการดูโดยใช้ปุ่มควบคุม แล้วกดตรงกลางปุ่มเพื่อเริ่มดูภาพ

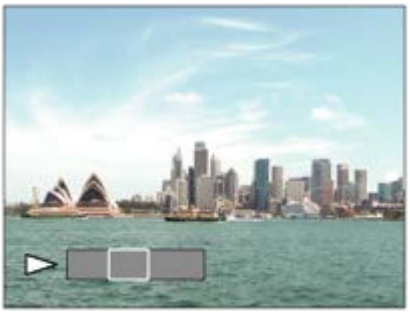

- หากต้องการหยุดแสดงภาพชั่วคราว ให้กดที่ตรงกลางปุ่มอีกครั้ง
- หากต้องการเลื่อนภาพพาโนรามาด้วยตัวเอง ให้กดด้านบน/ล่าง/ขวา/ซ้าย ในระหว่างหยุดภาพชั่วคราว
- หากต้องการกลับไปยังการแสดงภาพทั้งหมด กดปุ่ม MENU

หมายเหตุ

- ภาพพาโนรามาที่ถ่ายด้วยผลิตภัณฑ์อื่นอาจแสดงขนาดไม่ตรงกับขนาดจริง หรืออาจเลื่อนไม่ถูกต้อง

4-737-300-41(1) Copyright 2018 Sony Corporation

กล้องบันทึกภาพนิ่งระบบดิจิตอล
DSC-RX100M6

ขยายขนาดเริ่มต้น

ตั้งค่ากำลังขยายเริ่มต้น เมื่อแสดงภาพที่ขยายต่างๆ

1 **MENU → (เล่น) → [ขยายขนาดเริ่มต้น] → ค่าที่ต้องการ**

รายละเอียดรายการเมนู

ขนาดปกติ:
แสดงภาพด้วยกำลังขยายมาตรฐาน
ขนาดล่าสุด:
แสดงภาพด้วยกำลังขยายก่อนหน้า กำลังขยายก่อนหน้าจะถูกเก็บไว้แม้หลังจากที่ออกจากโหมดซูมดูภาพไปแล้ว

หัวข้อที่เกี่ยวข้อง

- การขยายภาพที่กำลังแสดง(ขยาย)
- ขยายตำแหน่งเริ่มต้น

4-737-300-41(1) Copyright 2018 Sony Corporation

กล้องบันทึกภาพนิ่งระบบดิจิตอล
DSC-RX100M6

ขยายตำแหน่งเริ่มต้น

ตั้งค่าตำแหน่งเริ่มต้นเมื่อขยายภาพในโหมดดูภาพ

1 **MENU → (เล่น) → [ขยายตำแหน่งเริ่มต้น] → ค่าที่ต้องการ**

รายละเอียดรายการเมนู

ตำแหน่งโฟกัส:
ขยายภาพจากจุดโฟกัสระหว่างการถ่ายภาพ
กึ่งกลาง:
ขยายภาพจากกึ่งกลางหน้าจอ

หัวข้อที่เกี่ยวข้อง

- การขยายภาพที่กำลังแสดง(ขยาย)
- ขยายขนาดเริ่มต้น

4-737-300-41(1) Copyright 2018 Sony Corporation

กล้องบันทึกภาพนิ่งระบบดิจิตอล
DSC-RX100M6

การเปิดดูภาพเคลื่อนไหว

เปิดดูภาพเคลื่อนไหวที่บันทึกไว้

1. **กดปุ่ม ▶ (ดูภาพ) เพื่อเปลี่ยนไปยังโหมดดูภาพ**
2. **เลือกภาพเคลื่อนไหวที่ต้องการดูโดยใช้ปุ่มควบคุม แล้วกดตรงกลางปุ่มควบคุมเพื่อเริ่มดูภาพ**

ฟังก์ชั่นที่ใช้งานได้ขณะเล่นภาพเคลื่อนไหว

ท่านสามารถเล่นภาพช้า ปรับระดับเสียง ฯลฯ โดยกดด้านล่างของปุ่มควบคุม

- ▶ : เล่นภาพ
- ⏸ : หยุดเล่นชั่วคราว
- ▶▶ : กรอภาพไปข้างหน้าแบบเร็ว
- ◀◀ : กรอภาพย้อนกลับหลัง
- ▶ : กรอภาพไปข้างหน้าช้าๆ
- ◀ : กรอภาพย้อนกลับหลังช้าๆ
- ▶▶| : ไฟล์ภาพเคลื่อนไหวถัดไป
- |◀◀ : ไฟล์ภาพเคลื่อนไหวก่อนหน้า
- ▶| : แสดงเฟรมถัดไป
- |◀ : แสดงเฟรมก่อนหน้า
- : โมชั่นช็อตวิดีโอ (แสดงการติดตามวัตถุที่กำลังเคลื่อนไหว)
- : บันทึกภาพนิ่ง
- : ปรับระดับเสียง
- : ปิดแผงการทำงาน

คำแนะนำ

- สามารถ “กรอภาพไปข้างหน้าช้าๆ” “กรอภาพย้อนกลับหลังช้าๆ” “แสดงเฟรมถัดไป” และ “แสดงเฟรมก่อนหน้า” ขณะหยุดชั่วคราวได้
- ไฟล์ภาพเคลื่อนไหวที่บันทึกด้วยผลิตภัณฑ์อื่นอาจไม่สามารถเปิดดูด้วยกล้องนี้ได้

หัวข้อที่เกี่ยวข้อง

- การสลับไปมาระหว่างภาพนิ่งกับภาพเคลื่อนไหว (โหมดดูภาพ)
- โมชั่นช็อตวิดีโอ

4-737-300-41(1) Copyright 2018 Sony Corporation

กล้องบันทึกภาพนิ่งระบบดิจิตอล
DSC-RX100M6

โมชั่นช็อตวิดีโอ

ท่านสามารถดูการติดตามการเคลื่อนไหวของวัตถุด้วยความเร็วสูง เช่น ภาพสตอรโบสโคป

1. **กดด้านล่างของปุ่มควบคุม ระหว่างการเปิดดูภาพเคลื่อนไหว จากนั้นเลือก**
   - ออกจาก [โมชั่นช็อตวิดีโอ] ได้โดยเลือก
   - ถ้าท่านไม่สามารถสร้างการเคลื่อนที่ของภาพ ท่านสามารถปรับช่วงเวลาการติดตามภาพได้โดยใช้

คำแนะนำ

- ท่านยังสามารถเปลี่ยนช่วงเวลาของการติดตามภาพได้โดยใช้ MENU → (เล่น) → [ปรับช่วงโมชั่น]

หมายเหตุ

- ท่านไม่สามารถบันทึกภาพที่ถ่ายด้วย [โมชั่นช็อตวิดีโอ] เป็นไฟล์ภาพเคลื่อนไหว
- ถ้าการเคลื่อนไหวของวัตถุช้าเกินไป หรือวัตถุไม่เคลื่อนไหวมากพอ ผลิตภัณฑ์อาจไม่สามารถสร้างภาพได้

หัวข้อที่เกี่ยวข้อง

- ปรับช่วงโมชั่น

4-737-300-41(1) Copyright 2018 Sony Corporation

กล้องบันทึกภาพนิ่งระบบดิจิตอล
DSC-RX100M6

ปรับช่วงโมชั่น

ท่านสามารถปรับช่วงเวลาการติดตามการเคลื่อนไหวของวัตถุ

1 **MENU → (เล่น) → [ปรับช่วงโมชั่น] → ค่าที่ต้องการ**

หัวข้อที่เกี่ยวข้อง

- โมชั่นช็อตวิดีโอ

4-737-300-41(1) Copyright 2018 Sony Corporation

กล้องบันทึกภาพนิ่งระบบดิจิตอล
DSC-RX100M6

ตั้งค่าระดับเสียง

ตั้งระดับเสียงสำหรับการแสดงภาพเคลื่อนไหว

1 **MENU → (ตั้งค่า) → [ตั้งค่าระดับเสียง] → ค่าที่ต้องการ**

ปรับระดับเสียงในระหว่างแสดงภาพเคลื่อนไหว

กดที่ด้านล่างของปุ่มควบคุม ขณะกำลังเปิดดูภาพเคลื่อนไหว เพื่อแสดงแผงการทำงาน จากนั้นจึงปรับระดับเสียง ท่านสามารถปรับระดับเสียงในขณะที่กำลังฟังเสียงจริงได้

4-737-300-41(1) Copyright 2018 Sony Corporation

กล้องบันทึกภาพนิ่งระบบดิจิตอล
DSC-RX100M6

บันทึกภาพนิ่ง

เก็บภาพบรรยากาศที่เลือกในภาพเคลื่อนไหวเพื่อจัดเก็บเป็นภาพนิ่ง อันดับแรกให้ถ่ายภาพเคลื่อนไหว จากนั้นหยุดภาพเคลื่อนไหวไว้ชั่วคราวในระหว่างการแสดงภาพเพื่อเก็บภาพช่วงเวลาที่มั่นใจแล้วที่อาจจะพลาดไปขณะถ่ายภาพนิ่ง แล้วจัดเก็บเป็นภาพนิ่ง

1. **แสดงภาพเคลื่อนไหวที่ท่านต้องการจับเป็นภาพนิ่ง**
2. **MENU → (เล่น) → [บันทึกภาพนิ่ง]**
3. **แสดงภาพเคลื่อนไหวและหยุดไว้ชั่วคราว**
4. **ค้นหาบรรยากาศที่ต้องการโดยใช้กรอภาพไปข้างหน้าช้าๆ กรอภาพย้อนกลับหลังช้าๆ แสดงเฟรมถัดไป และแสดงเฟรมก่อนหน้า จากนั้นหยุดภาพเคลื่อนไหว**
5. **กด (บันทึกภาพนิ่ง) เพื่อเก็บภาพบรรยากาศที่เลือก**

   บรรยากาศจะถูกจัดเก็บเป็นภาพนิ่ง

หัวข้อที่เกี่ยวข้อง

- การถ่ายภาพเคลื่อนไหว
- การเปิดดูภาพเคลื่อนไหว

4-737-300-41(1) Copyright 2018 Sony Corporation

กล้องบันทึกภาพนิ่งระบบดิจิตอล
DSC-RX100M6

การเปิดดูภาพบนหน้าจอดัชนีภาพ (ดัชนีภาพ)

ท่านสามารถเปิดดูภาพหลายภาพได้พร้อมกันในโหมดดูภาพ

1. **เลื่อนก้านปรับ W/T (ซูม) ไปทางด้าน W ขณะที่กำลังแสดงภาพอยู่**
2. **เลือกภาพโดยกดที่ด้านบน/ล่าง/ขวา/ซ้ายของปุ่มควบคุม หรือหมุนปุ่มควบคุม**

หากต้องการเปลี่ยนจำนวนของภาพที่แสดง

MENU → ▶ (เล่น) → [ดัชนีภาพ] → ค่าที่ต้องการ

รายละเอียดรายการเมนู

9 ภาพ/25 ภาพ

หากต้องการกลับไปยังการแสดงภาพเดียว

เลือกภาพที่ต้องการแล้วกดที่ตรงกลางปุ่มควบคุม

การแสดงภาพที่ต้องการอย่างรวดเร็ว

เลือกแถบทางด้านซ้ายของหน้าจอดัชนีภาพ โดยใช้ปุ่มควบคุม จากนั้นกดที่ด้านบน/ล่างของปุ่มควบคุม ขณะที่กำลังเลือกแถบ ท่านสามารถเปิดหน้าจอแสดงปฏิทินหรือหน้าจอเลือกโฟลเดอร์ได้โดยกดที่ตรงกลาง นอกจากนี้ยังสามารถสลับโหมดดูภาพได้โดยเลือกไอคอน

หัวข้อที่เกี่ยวข้อง

- การสลับไปมาระหว่างภาพนิ่งกับภาพเคลื่อนไหว (โหมดดูภาพ)

4-737-300-41(1) Copyright 2018 Sony Corporation

กล้องบันทึกภาพนิ่งระบบดิจิตอล
DSC-RX100M6

การสลับไปมาระหว่างภาพนิ่งกับภาพเคลื่อนไหว (โหมดดูภาพ)

ตั้งค่าโหมดดูภาพ (วิธีแสดงภาพ)

1 **MENU → (เล่น) → [โหมดดูภาพ] → ค่าที่ต้องการ**

รายละเอียดรายการเมนู

ดูภาพตามวันที่:
แสดงภาพตามวันที่

ดูโฟลเดอร์ (ภาพนิ่ง):
แสดงภาพนิ่งเท่านั้น

ดู AVCHD:
แสดงภาพเคลื่อนไหวรูปแบบ AVCHD เท่านั้น

ดู XAVC S HD:
แสดงภาพเคลื่อนไหวรูปแบบ XAVC S HD เท่านั้น

ดู XAVC S 4K:
แสดงภาพเคลื่อนไหวรูปแบบ XAVC S 4K เท่านั้น

4-737-300-41(1) Copyright 2018 Sony Corporation

แสดงกลุ่มถ่ายต่อเนื่อง

ตั้งค่าว่าจะให้แสดงภาพที่ถ่ายต่อเนื่องเป็นกลุ่มหรือไม่

1 **MENU → (เล่น) → [แสดงกลุ่มถ่ายต่อเนื่อง] → ค่าที่ต้องการ**

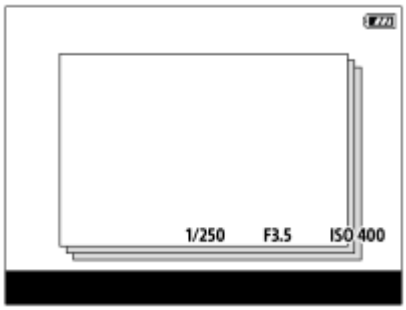

รายละเอียดรายการเมนู

เปิด:
แสดงภาพที่ถ่ายต่อเนื่องเป็นกลุ่ม
ปิด:
ไม่แสดงภาพที่ถ่ายต่อเนื่องเป็นกลุ่ม

คำแนะนำ

- ภาพที่ถ่ายโดยตั้งค่า [โหมดขับเคลื่อน] ไปที่ [ถ่ายภาพต่อเนื่อง] จะถูกจัดกลุ่ม กลุ่มภาพที่ถ่ายต่อเนื่องในหนึ่งลำดับโดยการกดปุ่มชัตเตอร์ค้างไว้ระหว่างการถ่ายภาพต่อเนื่องจะกลายเป็นหนึ่งกลุ่ม
- บนหน้าจอดัชนีภาพ จะปรากฏขึ้นเหนือกลุ่มการถ่ายภาพต่อเนื่อง

หมายเหตุ

- สามารถจัดกลุ่มภาพหรือแสดงภาพเมื่อตั้งค่า[โหมดดูภาพ] ไปที่ [ดูภาพตามวันที่]เท่านั้น เมื่อไม่ตั้งค่าไว้ที่ [ดูภาพตามวันที่] ภาพจะไม่สามารถจัดกลุ่มและแสดงได้ แม้ว่าได้ตั้งค่า [แสดงกลุ่มถ่ายต่อเนื่อง] ไปที่ [เปิด] ก็ตาม
- หากท่านลบกลุ่มการถ่ายภาพต่อเนื่อง ภาพทุกภาพในกลุ่มจะถูกลบ

หัวข้อที่เกี่ยวข้อง

- ถ่ายภาพต่อเนื่อง

4-737-300-41(1) Copyright 2018 Sony Corporation

กล้องบันทึกภาพนิ่งระบบดิจิตอล
DSC-RX100M6

การดูภาพโดยใช้สไลด์โชว์ (สไลด์โชว์)

เปิดภาพอย่างต่อเนื่องโดยอัตโนมัติ

1. **MENU → (เล่น) → [สไลด์โชว์] → ค่าที่ต้องการ**
2. **เลือก [ตกลง]**

รายละเอียดรายการเมนู

เล่นซ้ำ:
เลือก [เปิด] ซึ่งจะแสดงภาพวนไปเรื่อย ๆ หรือ [ปิด] ซึ่งผลิตภัณฑ์จะออกจากสไลด์โชว์เมื่อแสดงภาพทั้งหมดครั้งเดียว.
เวลาแสดงภาพ:
เลือกระยะเวลาแสดงภาพตั้งแต่ [1 วินาที], [3 วินาที], [5 วินาที], [10 วินาที] หรือ [30 วินาที]

หากต้องการออกจากสไลด์โชว์ในระหว่างการแสดงภาพ

กดปุ่ม MENU เพื่อออกจากสไลด์โชว์ ท่านไม่สามารถหยุดสไลด์โชว์ไว้ชั่วคราวได้

คำแนะนำ

- ระหว่างการดูภาพ ท่านสามารถแสดงภาพถัดไป/ก่อนหน้าได้ โดยกดด้านขวา/ซ้ายของปุ่มควบคุม
- ท่านสามารถเปิดสไลด์โชว์ เมื่อตั้ง [โหมดดูภาพ] ไว้ที่ [ดูภาพตามวันที่] หรือ [ดูโฟลเดอร์ (ภาพนิ่ง)] เท่านั้น

4-737-300-41(1) Copyright 2018 Sony Corporation

เอฟเฟ็คบิวตี้

ให้ท่านนำเอฟเฟ็คบิวตี้มาใช้ปรับแต่งภาพนิ่งของบุคคลเพื่อให้ภาพดูสวยขึ้น ตัวอย่างเช่น ปรับแต่งผิวให้เรียบเนียนขึ้น ตาโตขึ้น และฟันขาวขึ้น ท่านสามารถตั้งค่าเอฟเฟ็คจากระดับ 1 ถึง 5 ภาพที่ปรับแต่งด้วยเอฟเฟ็คบิวตี้จะถูกบันทึกเป็นไฟล์ใหม่ ภาพต้นฉบับจะถูกเก็บเอาไว้ดังเดิม

1. **MENU → (เล่น) → [เอฟเฟ็คบิวตี้]**

2. **เลือกใบหน้าที่ต้องการใช้เอฟเฟ็คบิวตี้**

3. **เลือกเอฟเฟ็คที่ต้องการและปรับระดับการปรับแต่งโดยใช้ปุ่มควบคุม**

(ปรับโทนผิว):
ปรับสีผิวตามที่ต้องการ
1. เลือกสีผิวพื้นฐานโดยใช้ด้านบน/ล่าง จากนั้นกดตรงกลางปุ่ม
2. ปรับโทนสีโดยใช้ด้านบน/ล่าง

(ปรับผิวเนียน):
ลบร่องรอยอายุและรอยเหี่ยวย่นบนผิวหนัง
ปรับระดับเอฟเฟ็คโดยใช้ด้านบน/ล่าง

(ลดหน้ามัน):
ลดความมันของผิว ปรับสีผิวตามที่ต้องการ
ปรับระดับเอฟเฟ็คโดยใช้ด้านบน/ล่าง

(ตาโต):
ขยายตาของเป้าหมายให้โตขึ้น ปรับขนาดของดวงตาโดยใช้ด้านบน/ล่าง

(ฟันขาว):
แต่งฟันของเป้าหมายให้ขาวขึ้น ท่านอาจไม่สามารถทำให้ฟันขาวขึ้นในภาพบางภาพ
ปรับความขาวของฟันโดยใช้ด้านบน/ล่าง

หากต้องการใช้สองเอฟเฟ็คขึ้นไปติดต่อกันโดยใช้ [เอฟเฟ็คบิวตี้] อันดับแรกให้ใช้เอฟเฟ็คหนึ่งกับภาพก่อน จากนั้นเลือกเอฟเฟ็คอื่นโดยใช้ด้านซ้าย/ขวา

หมายเหตุ

- ท่านไม่สามารถใช้ [เอฟเฟ็คบิวตี้] ได้กับภาพต่อไปนี้:
  - ภาพพาโนรามา
  - ภาพเคลื่อนไหว
- ท่านไม่สามารถใช้เอฟเฟ็คบิวตี้กับภาพใบหน้าที่มีขนาดเล็กมาก
- หากต้องการใช้เอฟเฟ็คบิวตี้กับใบหน้าตั้งแต่สองใบหน้าขึ้นไป ให้เลือกภาพเดิมอีกครั้งหลังนำเอฟเฟ็คมาใช้แล้วหนึ่งครั้ง จากนั้นใช้เอฟเฟ็คเดิมกับใบหน้าอื่น
- [เอฟเฟ็คบิวตี้] อาจทำงานไม่ถูกต้องกับภาพบางภาพ

4-737-300-41(1) Copyright 2018 Sony Corporation

กล้องบันทึกภาพนิ่งระบบดิจิตอล
DSC-RX100M6

การป้องกันภาพ (ป้องกัน)

ป้องกันภาพที่ถ่ายไว้ ไม่ให้ถูกลบโดยบังเอิญ เครื่องหมาย จะแสดงบนภาพที่มีการป้องกันไว้

1 **MENU → (เล่น) → [ป้องกัน] → ค่าที่ต้องการ**

รายละเอียดรายการเมนู

หลายภาพ:
ใช้การป้องกันภาพหลายภาพที่เลือกไว้
(1) เลือกภาพที่ต้องการป้องกัน จากนั้นกดที่ตรงกลางปุ่มควบคุม เครื่องหมาย จะแสดงอยู่ในช่องกาเครื่องหมาย ยกเลิกการเลือกโดยกดตรงกลางปุ่มอีกครั้ง เพื่อนำเครื่องหมาย ออก
(2) หากต้องการป้องกันภาพอื่น ให้ทำซ้ำขั้นตอน (1)
(3) MENU → [ตกลง]

ทั้งหมดในโฟลเดอร์นี้:
ป้องกันทุกภาพในโฟลเดอร์ที่เลือก
ทั้งหมดของวันที่นี้:
ป้องกันทุกภาพที่ถ่ายในวันที่เลือก
ยกเลิกทั้งหมดในโฟลเดอร์นี้:
ยกเลิกการป้องกันภาพทั้งหมดในโฟลเดอร์ที่เลือก
ยกเลิกทั้งหมดของวันที่นี้:
ยกเลิกการป้องกันภาพทั้งหมดที่ถ่ายในวันที่เลือก
ทั้งหมดในกลุ่มถ่ายต่อเนื่อง:
ป้องกันทุกภาพในกลุ่มการถ่ายภาพต่อเนื่องที่เลือก
ยกเลิกทุกภาพในกลุ่มถ่ายนี้:
ยกเลิกการป้องกันภาพทั้งหมดในกลุ่มการถ่ายภาพต่อเนื่องที่เลือก

คำแนะนำ

- หากท่านเลือกกลุ่มการถ่ายภาพต่อเนื่องใน [หลายภาพ] ภาพทั้งหมดในกลุ่มจะได้รับการป้องกัน เพื่อเลือกและป้องกันภาพที่เจาะจงภายในกลุ่ม ดำเนินการ [หลายภาพ] ขณะที่กำลังแสดงภาพภายในกลุ่ม

หมายเหตุ

- รายการเมนูที่สามารถเลือกได้จะแตกต่างกันไปตามการตั้งค่า [โหมดดูภาพ] และเนื้อหาที่เลือก

4-737-300-41(1) Copyright 2018 Sony Corporation

กล้องบันทึกภาพนิ่งระบบดิจิตอล
DSC-RX100M6

เรตติ้ง

ท่านสามารถให้คะแนนภาพที่บันทึก จาก ★ ถึง ★★★★★ เพื่อให้หาภาพได้ง่ายขึ้น

1. **MENU → ▶ (เล่น) → [เรตติ้ง]**
   หน้าจอเลือกคะแนนภาพจะปรากฏขึ้น
2. **กดด้านซ้าย/ขวาของปุ่มควบคุม เพื่อแสดงภาพที่ต้องการให้คะแนน จากนั้นกดตรงกลาง**
3. **เลือกตัวเลข ★ (เรตติ้ง) โดยกดด้านซ้าย/ขวา ของปุ่มควบคุม จากนั้นกดที่ตรงกลางปุ่ม**
4. **กดปุ่ม MENU เพื่อออกจากหน้าจอการตั้งค่าคะแนน**

คำแนะนำ

- ท่านยังสามารถให้คะแนนเมื่อดูภาพโดยใช้คีย์กำหนดเอง กำหนด [เรตติ้ง] ให้กับคีย์ที่ต้องการ โดยใช้ [▶ คีย์กำหนดเอง] ไว้ล่วงหน้า จากนั้นกดคีย์กำหนดเองขณะดูภาพที่ต้องการให้คะแนน ตัวเลข ★ (เรตติ้ง) จะเปลี่ยนแปลงทุกครั้งที่กดคีย์กำหนดเอง

หมายเหตุ

- ท่านสามารถให้คะแนนภาพนิ่งได้เท่านั้น

หัวข้อที่เกี่ยวข้อง

- คีย์กำหนดเอง (ภาพนิ่ง/ภาพเคลื่อนไหว/ดูภาพ)
- ตั้งเรต(คีย์กำหนดเอง)

4-737-300-41(1) Copyright 2018 Sony Corporation

กล้องบันทึกภาพนิ่งระบบดิจิตอล
DSC-RX100M6

ตั้งเรต(คีย์กำหนดเอง)

กำหนดตัวเลขที่ใช้ได้สำหรับ ★ เมื่อให้คะแนนภาพด้วยคีย์ที่กำหนด [เรตติ้ง] ไว้ โดยใช้ [▶ คีย์กำหนดเอง]

1. **MENU → ▶ (เล่น) → [ตั้งเรต(คีย์กำหนดเอง)]**

2. **ทำเครื่องหมาย ✓ ให้ตัวเลข ★ ที่ต้องการเปิดใช้งาน**

   ท่านสามารถเลือกตัวเลขที่ทำเครื่องหมายไว้ เมื่อตั้งค่า [เรตติ้ง] โดยใช้คีย์กำหนดเอง

หัวข้อที่เกี่ยวข้อง

- เรตติ้ง
- คีย์กำหนดเอง (ภาพนิ่ง/ภาพเคลื่อนไหว/ดูภาพ)

4-737-300-41(1) Copyright 2018 Sony Corporation

กล้องบันทึกภาพนิ่งระบบดิจิตอล
DSC-RX100M6

การระบุภาพที่จะพิมพ์ (เลือกพิมพ์)

ท่านสามารถระบุล่วงหน้าว่าภาพนิ่งภาพใดในการ์ดหน่วยความจำที่ท่านต้องการพิมพ์ในภายหลัง ไอคอน DPOF (สั่งพิมพ์) จะปรากฏขึ้นบนภาพที่ระบุ DPOF ย่อมาจาก “Digital Print Order Format”
การตั้งค่า DPOF จะถูกเก็บไว้หลังจากที่พิมพ์ภาพแล้ว ขอแนะนำให้ท่านยกเลิกการตั้งค่านี้หลังจากที่พิมพ์ภาพแล้ว

1 **MENU → (เล่น) → [เลือกพิมพ์] → ค่าที่ต้องการ**

รายละเอียดรายการเมนู

หลายภาพ:
เลือกภาพที่ต้องการสั่งพิมพ์
(1) เลือกภาพและกดที่ตรงกลางปุ่มควบคุม เครื่องหมาย ✓ จะแสดงอยู่ในช่องกาเครื่องหมาย ยกเลิกการเลือกโดยกดตรงกลางปุ่มอีกครั้ง แล้วลบเครื่องหมาย ✓
(2) หากต้องการพิมพ์ภาพอื่น ให้ทำซ้ำขั้นตอนที่ (1) หากต้องการเลือกทุกภาพจากวันที่วันใดวันหนึ่งหรือโฟลเดอร์ที่เจาะจง ให้เลือกช่องกาเครื่องหมายของวันที่หรือโฟลเดอร์ดังกล่าว
(3) MENU → [ตกลง]

ยกเลิกทุกภาพ:
ล้างเครื่องหมาย DPOF ทั้งหมด

ตั้งค่าพิมพ์:
ตั้งว่าจะพิมพ์หรือไม่พิมพ์วันที่บนภาพที่บันทึกด้วยเครื่องหมาย DPOF

- ตำแหน่งหรือขนาดของวันที่ (ด้านในหรือด้านนอกภาพ) อาจแตกต่างกันไปตามเครื่องพิมพ์

หมายเหตุ

- ท่านไม่สามารถเพิ่มเครื่องหมาย DPOF ในไฟล์ต่อไปนี้ได้
  - ภาพ RAW
- ไม่สามารถระบุจำนวนที่จะพิมพ์ได้
- เครื่องพิมพ์บางเครื่องจะไม่รองรับฟังก์ชั่นการพิมพ์วันที่

4-737-300-41(1) Copyright 2018 Sony Corporation

กล้องบันทึกภาพนิ่งระบบดิจิตอล
DSC-RX100M6

การลบภาพที่แสดง

ท่านสามารถลบภาพที่แสดงอยู่ได้ เมื่อลบภาพออกแล้ว ท่านจะไม่สามารถเรียกกลับคืนมาได้ ยืนยันภาพที่จะลบไว้ก่อนล่วงหน้า

1. **เปิดภาพที่ต้องการจะลบ**
2. **กดปุ่ม (ลบ)**
3. **เลือก [ลบ] โดยใช้ปุ่มควบคุม**

หมายเหตุ

- ภาพที่ป้องกันไว้จะไม่สามารถลบได้

หัวข้อที่เกี่ยวข้อง

- การลบภาพที่เลือกไว้หลายภาพ (ลบ)

4-737-300-41(1) Copyright 2018 Sony Corporation

กล้องบันทึกภาพนิ่งระบบดิจิตอล
DSC-RX100M6

การลบภาพที่เลือกไว้หลายภาพ (ลบ)

ท่านสามารถลบภาพที่เลือกได้หลายภาพ เมื่อลบภาพออกแล้ว ท่านจะไม่สามารถเรียกกลับคืนมาได้ ยืนยันภาพที่จะลบไว้ก่อนล่วงหน้า

1 **MENU → (เล่น) → [ลบ] → ค่าที่ต้องการ**

รายละเอียดรายการเมนู

หลายภาพ:
ลบภาพที่เลือก
(1) เลือกภาพที่ต้องการลบ จากนั้นกดที่ตรงกลางปุ่มควบคุม เครื่องหมาย ✓ จะแสดงอยู่ในช่องกาเครื่องหมาย ยกเลิกการเลือกโดยกดตรงกลางปุ่มอีกครั้ง เพื่อนำเครื่องหมาย ✓ ออก
(2) หากต้องการลบภาพอื่น ให้ทำซ้ำขั้นตอน (1)
(3) MENU → [ตกลง]

ทั้งหมดในโฟลเดอร์นี้:
ลบทุกภาพในโฟลเดอร์ที่เลือก
ทั้งหมดของวันที่นี้:
ลบภาพทั้งหมดที่ถ่ายในวันที่เลือก
ภาพทั้งหมดยกเว้นภาพนี้:
ลบภาพทั้งหมดในกลุ่มการถ่ายภาพต่อเนื่องยกเว้นภาพที่เลือก
ทั้งหมดในกลุ่มถ่ายต่อเนื่อง:
ลบภาพทั้งหมดในกลุ่มการถ่ายภาพต่อเนื่องที่เลือก

คำแนะนำ

- ทำการ [ฟอร์แมต] เพื่อลบภาพทั้งหมด รวมถึงภาพที่ป้องกันไว้
- หากต้องการให้แสดงโฟลเดอร์หรือวันที่ที่ต้องการ ให้เลือกโฟลเดอร์หรือวันที่ที่ต้องการระหว่างที่กำลังแสดงภาพโดยทำตามขั้นตอนต่อไปนี้: ก้าน (ดัชนีภาพ) → เลือกแถบด้านซ้ายโดยใช้ปุ่มควบคุม → เลือกโฟลเดอร์หรือวันที่ที่ต้องการโดยใช้ด้านบน/ล่างของปุ่มควบคุม
- หากท่านเลือกกลุ่มการถ่ายภาพต่อเนื่องใน [หลายภาพ] ภาพทั้งหมดในกลุ่มจะถูกลบ เพื่อเลือกและลบภาพที่เจาะจงภายในกลุ่ม ดำเนินการ [หลายภาพ] ขณะที่กำลังแสดงภาพภายในกลุ่ม

หมายเหตุ

- ภาพที่ป้องกันไว้จะไม่สามารถลบได้
- รายการเมนูที่สามารถเลือกได้จะแตกต่างกันไปตามการตั้งค่า [โหมดดูภาพ] และเนื้อหาที่เลือก

หัวข้อที่เกี่ยวข้อง

- การลบภาพที่แสดง
- ฟอร์แมต

4-737-300-41(1) Copyright 2018 Sony Corporation

กล้องบันทึกภาพนิ่งระบบดิจิตอล
DSC-RX100M6

หน้ายืนยันการลบ

ท่านสามารถเลือกได้ว่าจะให้ [ลบ] หรือ [ยกเลิก] เป็นการตั้งค่าเริ่มต้นบนหน้าจอยืนยันการลบ

1 **MENU → (ตั้งค่า) → [หน้ายืนยันการลบ] → ค่าที่ต้องการ**

รายละเอียดรายการเมนู

เลือก ลบ:
[ลบ] ถูกเลือกให้เป็นการตั้งค่าเริ่มต้น
เลือก ยกเลิก:
[ยกเลิก] ถูกเลือกให้เป็นการตั้งค่าเริ่มต้น

4-737-300-41(1) Copyright 2018 Sony Corporation

กล้องบันทึกภาพนิ่งระบบดิจิตอล
DSC-RX100M6

การดูภาพบนทีวีโดยใช้สาย HDMI

หากต้องการดูภาพที่เก็บอยู่ในผลิตภัณฑ์นี้บนจอทีวี ท่านต้องมีสาย HDMI (แยกจำหน่าย) และทีวี HD ที่มีขั้วต่อ HDMI

1 ปิดสวิตช์ผลิตภัณฑ์นี้และทีวี

2 เชื่อมต่อขั้วต่อไมโคร HDMI ของผลิตภัณฑ์กับช่องต่อ HDMI ของทีวีโดยใช้สาย HDMI (แยกจำหน่าย)

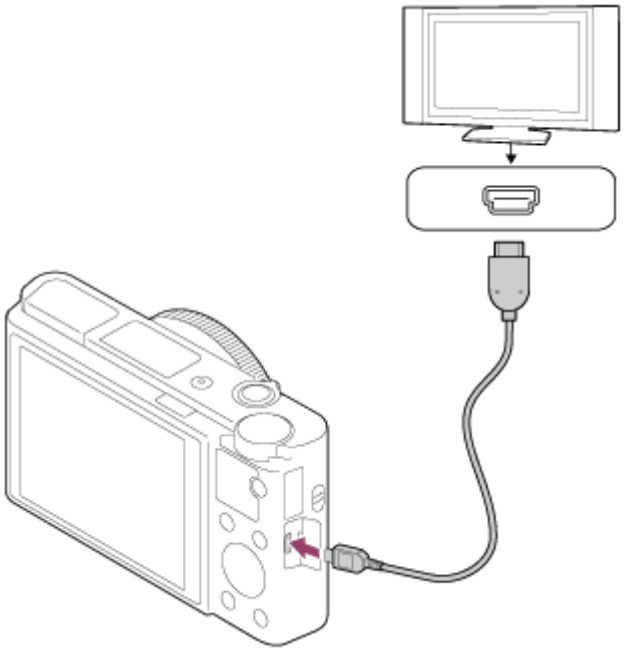

3 เปิดโทรทัศน์แล้วเปลี่ยนสัญญาณเข้า

4 เปิดผลิตภัณฑ์นี้

ภาพที่ถ่ายด้วยผลิตภัณฑ์จะปรากฏบนหน้าจอทีวี

5 เลือกภาพโดยใช้ด้านขวา/ซ้ายของปุ่มควบคุม

- จอภาพของกล้องนี้ไม่ติดสว่างขึ้นบนจอแสดงภาพ
- ถ้าปริมาณแบตเตอรี่ไม่ปรากฏขึ้น ให้กดปุ่ม ▶ (ดูภาพ)

“BRAVIA” Sync

เมื่อเชื่อมต่อผลิตภัณฑ์นี้กับทีวีที่รองรับระบบ “BRAVIA” Sync โดยใช้สาย HDMI (แยกจำหน่าย) ท่านจะสามารถใช้งานฟังก์ชั่นดูภาพของผลิตภัณฑ์นี้ด้วยรีโมทคอนโทรลของทีวี

1. หลังจากทำตามขั้นตอนด้านบนเพื่อเชื่อมต่อกล้องตัวนี้กับทีวีแล้ว ให้เลือก MENU → (ตั้งค่า) → [ตั้งค่า HDMI] → [ควบคุมสำหรับ HDMI] → [เปิด]
2. กดปุ่ม SYNC MENU บนรีโมทคอนโทรลของทีวี แล้วเลือกโหมดที่ต้องการ

- หากท่านต่อกล้องนี้เข้ากับทีวีโดยใช้สาย HDMI รายการเมนูที่สามารถใช้ได้จะมีจำกัด
- เฉพาะทีวีที่รองรับระบบ “BRAVIA” Sync เท่านั้น สามารถใช้งาน SYNC MENU ได้ หากต้องการรายละเอียดเพิ่มเติม โปรดดูคำแนะนำการใช้งานที่ให้มากับเครื่องทีวี

- หากผลิตภัณฑ์ทำงานไม่ตรงตามที่ต้องการเพื่อตอบสนองต่อรีโมทคอนโทรลของทีวี เมื่อผลิตภัณฑ์เชื่อมต่อกับทีวีของผู้ผลิตรายอื่นโดยใช้การเชื่อมต่อ HDMI ให้เลือก MENU → (ตั้งค่า) → [ตั้งค่า HDMI] → [ควบคุมสำหรับ HDMI] → [ปิด]

คำแนะนำ

- ผลิตภัณฑ์นี้เป็นไปตามมาตรฐาน PhotoTV HD หากท่านเชื่อมต่ออุปกรณ์ที่สามารถใช้ได้กับ Sony PhotoTV HD โดยใช้สาย HDMI (แยกจำหน่าย) ทีวีจะถูกตั้งค่าให้คุณภาพของภาพเหมาะสำหรับการดูภาพนิ่ง และนำท่านไปพบกับมุมมองใหม่ของภาพถ่ายที่สวยคมสะดุดตาด้วยคุณภาพระดับสูงสุด
- ท่านสามารถเชื่อมต่อผลิตภัณฑ์นี้กับอุปกรณ์ที่ใช้งานร่วมกับ Sony PhotoTV HD ด้วยขั้วต่อ USB โดยใช้สาย USB
- PhotoTV HD ให้ภาพที่มีรายละเอียดสูง แสดงสีสันและรายละเอียดที่ใกล้เคียงกับภาพถ่าย
- หากต้องการรายละเอียดเพิ่มเติม โปรดดูคำแนะนำการใช้งานที่ให้มากับทีวี

หมายเหตุ

- อย่าเชื่อมต่อผลิตภัณฑ์นี้เข้ากับอุปกรณ์อื่นโดยใช้ขั้วต่อสัญญาณออกของทั้งคู่ การกระทำดังกล่าวอาจจะทำให้เกิดความเสียหายได้
- อุปกรณ์บางชนิดอาจไม่สามารถทำงานได้อย่างถูกต้องเมื่อต่อเข้ากับผลิตภัณฑ์นี้ ตัวอย่างเช่น อาจไม่ส่งสัญญาณวิดีโอหรือสัญญาณเสียงออกมา
- ใช้สาย HDMI ที่มีโลโก้ HDMI หรือสาย Sony ของแท้
- ใช้สาย HDMI ที่เข้ากันได้กับขั้วต่อไมโคร HDMI ของผลิตภัณฑ์และช่องต่อ HDMI ของทีวี
- เมื่อตั้งค่า [สัญญาณออก TC] ไว้ที่ [เปิด] กล้องอาจไม่ส่งออกภาพไปยังทีวีหรืออุปกรณ์บันทึกอย่างถูกต้อง ในกรณีดังกล่าว ตั้ง [สัญญาณออก TC] ไปที่ [ปิด]
- หากภาพไม่ปรากฏบนหน้าจอทีวีอย่างถูกต้อง ให้เลือก MENU → (ตั้งค่า) → [ตั้งค่า HDMI] → [ความละเอียด HDMI] → [2160p/1080p], [1080p] หรือ [1080i] ตามทีวีที่จะเชื่อมต่อ
- ระหว่างการส่งสัญญาณออกด้วย HDMI เมื่อท่านเปลี่ยนจากภาพเคลื่อนไหว 4K เป็นภาพระดับ HD หรือในทางกลับกัน หรือเปลี่ยนภาพเคลื่อนไหวเป็นอัตราเฟรมอื่นหรือโหมดสีอื่น หน้าจออาจจะมืดลง ซึ่งอาการเช่นนี้ไม่ได้แสดงว่ากล้องทำงานผิดปกติ
- หากท่านตั้งค่า [รูปแบบไฟล์] เป็น [XAVC S 4K] และถ่ายภาพเคลื่อนไหวในขณะที่กล้องเชื่อมต่อกับอุปกรณ์ HDMI ภาพจะไม่แสดงบนจอภาพ

4-737-300-41(1) Copyright 2018 Sony Corporation

กล้องบันทึกภาพนิ่งระบบดิจิตอล
DSC-RX100M6

บันทึกการตั้งค่า (ตั้งค่ากล้อง1/ตั้งค่ากล้อง2)

ให้ท่านบันทึกโหมดที่ใช้งานบ่อยหรือการตั้งค่าผลิตภัณฑ์ได้สูงสุดถึง 3 รายการให้กับผลิตภัณฑ์นี้ และสูงสุดถึง 4 (M1 ถึง M4) รายการให้กับการ์ดหน่วยความจำ ท่านสามารถเรียกการตั้งค่าเหล่านี้กลับมาได้ เพียงใช้ปุ่มหมุนปรับโหมด

1. **ตั้งค่ากล้องให้มีการตั้งค่าที่ท่านต้องการบันทึก**
2. **MENU → (ตั้งค่ากล้อง1) → [MR 1/ 2 บันทึกตั้งค่า] → หมายเลขที่ต้องการ**
3. **กดที่ตรงกลางปุ่มควบคุมเพื่อยืนยัน**

รายการที่สามารถบันทึกได้

- ท่านสามารถบันทึกฟังก์ชั่นต่างๆ สำหรับการถ่ายภาพได้ รายการฟังก์ชั่นที่สามารถบันทึกได้จริงจะแสดงขึ้นในเมนูของกล้อง
- รูรับแสง (ค่า F)
- ความเร็วชัตเตอร์
- สเกลการซูมด้วยเลนส์

การแก้ไขค่าที่บันทึกไว้

เปลี่ยนการตั้งค่าไปสู่ค่าที่ต้องการ แล้วทำการบันทึกใหม่อีกครั้งลงบนหมายเลขโหมดเดิม

หมายเหตุ

- สามารถเลือก M1 ถึง M4 ได้เมื่อใส่การ์ดหน่วยความจำในผลิตภัณฑ์เท่านั้น
- ไม่สามารถบันทึกการปรับเลื่อนโปรแกรม

หัวข้อที่เกี่ยวข้อง

- ใช้ค่าบันทึก (ตั้งค่ากล้อง1/ตั้งค่ากล้อง2)

4-737-300-41(1) Copyright 2018 Sony Corporation

กล้องบันทึกภาพนิ่งระบบดิจิตอล
DSC-RX100M6

คีย์กำหนดเอง (ภาพนิ่ง/ภาพเคลื่อนไหว/ดูภาพ)

ท่านสามารถกำหนดฟังก์ชั่นที่ต้องการให้กับปุ่มที่ต้องการ
บางฟังก์ชั่นใช้ได้เมื่อกำหนดให้ปุ่มแบบกำหนดเองเท่านั้น ตัวอย่างเช่น หากกำหนด [AF ตามตา] ไปที่ [ฟังก์ชั่นของปุ่มกลาง] สำหรับ [คีย์กำหนดเอง] ท่านสามารถเรียกใช้ [AF ตามตา] ได้ง่ายๆ เพียงแค่กดที่ตรงกลางปุ่มควบคุมขณะถ่ายภาพ

1 **MENU → (ตั้งค่ากล้อง2) → [คีย์กำหนดเอง], [คีย์กำหนดเอง] หรือ [คีย์กำหนดเอง]**

2 **เลือกปุ่มที่ต้องการกำหนดฟังก์ชั่นบนหน้าจอเลือก และกดที่ตรงกลางของปุ่มควบคุม**

- คีย์ที่สามารถกำหนดฟังก์ชั่นได้แตกต่างกันสำหรับ [คีย์กำหนดเอง], [คีย์กำหนดเอง] และ [คีย์กำหนดเอง]
- ท่านสามารถกำหนดฟังก์ชั่นที่ต้องการให้กับปุ่มต่อไปนี้

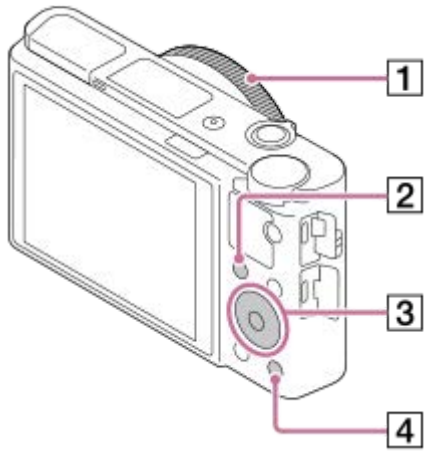

1. วงแหวนควบคุม
2. ปุ่ม Fn/
3. ฟังก์ชั่นของปุ่มกลาง/ฟังก์ชั่นของปุ่มซ้าย/ฟังก์ชั่นของปุ่มขวา
4. ปุ่ม C

3 **เลือกฟังก์ชั่นที่จะกำหนด**

- ฟังก์ชั่นที่สามารถกำหนดได้แตกต่างกันไปตามแต่ละปุ่ม

รายละเอียดรายการเมนู

คีย์กำหนดเอง:
ตั้งค่าฟังก์ชั่นคีย์กำหนดเองเพื่อใช้ในการถ่ายภาพนิ่ง

คีย์กำหนดเอง:
ตั้งค่าฟังก์ชั่นคีย์กำหนดเองเพื่อใช้ในการบันทึกภาพเคลื่อนไหว ท่านสามารถกำหนดฟังก์ชั่นที่แตกต่างจากฟังก์ชั่นที่ใช้ในการถ่ายภาพนิ่ง

คีย์กำหนดเอง:
ตั้งค่าฟังก์ชั่นคีย์กำหนดเองเพื่อใช้ในการดูภาพ

หัวข้อที่เกี่ยวข้อง

- การใช้งานปุ่มควบคุม

- มาตรฐานโฟกัส

4-737-300-41(1) Copyright 2018 Sony Corporation

กล้องบันทึกภาพนิ่งระบบดิจิตอล
DSC-RX100M6

ตั้งค่าเมนูฟังก์ชั่น

ท่านสามารถกำหนดฟังก์ชั่นที่จะเรียกใช้เมื่อกดปุ่ม Fn (ฟังก์ชั่น) ได้

1. **MENU → (ตั้งค่ากล้อง2) → [ตั้งค่าเมนูฟังก์ชั่น] → กำหนดฟังก์ชั่นให้กับตำแหน่งที่ต้องการ**
   - ฟังก์ชั่นที่สามารถกำหนดได้ จะปรากฏบนหน้าจอเลือกรายการตั้งค่า

4-737-300-41(1) Copyright 2018 Sony Corporation

กล้องบันทึกภาพนิ่งระบบดิจิตอล
DSC-RX100M6

หมุน Av/Tv

ตั้งค่าทิศทางการหมุนปุ่มควบคุม เมื่อเปลี่ยนค่ารูรับแสงหรือความเร็วชัตเตอร์

1 **MENU → (ตั้งค่ากล้อง2) → [หมุน Av/Tv] → ค่าที่ต้องการ**

รายละเอียดรายการเมนู

ปกติ:
ไม่เปลี่ยนทิศทางการหมุนปุ่มควบคุม
หมุนกลับ:
สลับทิศทางการหมุนปุ่มควบคุม

4-737-300-41(1) Copyright 2018 Sony Corporation

กล้องบันทึกภาพนิ่งระบบดิจิตอล
DSC-RX100M6

ล็อควงล้อ

ท่านสามารถเลือกได้ว่าจะล็อคปุ่มควบคุมเมื่อท่านกดปุ่ม Fn (ฟังก์ชั่น) ค้างไว้หรือไม่

1 **MENU → (ตั้งค่ากล้อง2) → [ล็อควงล้อ] → ค่าที่ต้องการ**

รายละเอียดรายการเมนู

ล็อค:
ล็อคปุ่มควบคุม
ปลดล็อค:
ไม่ล็อคปุ่มควบคุมแม้เมื่อท่านกดปุ่ม Fn (ฟังก์ชั่น) ค้างไว้

คำแนะนำ

- ท่านสามารถปลดปุ่มที่ล็อคไว้ได้โดยการกดปุ่ม Fn (ฟังก์ชั่น) ค้างไว้อีกครั้ง

หมายเหตุ

- เมื่อตั้งค่า [บันทึกบริเวณ AF] ไว้ที่ [เปิด], [ล็อควงล้อ] จะถูกกำหนดไว้ที่ [ปลดล็อค]

4-737-300-41(1) Copyright 2018 Sony Corporation

เพิ่มรายการ

ท่านสามารถบันทึกรายการเมนูที่ต้องการไปยัง ★ (เมนูของฉัน) ใต้ MENU

1. **MENU → ★ (เมนูของฉัน) → [เพิ่มรายการ]**
2. **เลือกรายการที่ท่านต้องการเพิ่มไปยัง ★ (เมนูของฉัน) โดยใช้ด้านบน/ล่าง/ซ้าย/ขวาของปุ่มควบคุม**
3. **เลือกปลายทางโดยใช้ด้านบน/ล่าง/ซ้าย/ขวาของปุ่มควบคุม**

คำแนะนำ

- ท่านสามารถเพิ่มรายการไปยัง ★ (เมนูของฉัน) ได้สูงสุด 30 รายการ

หมายเหตุ

- ท่านไม่สามารถเพิ่มรายการดังต่อไปนี้ไปยัง ★ (เมนูของฉัน)
  - รายการใด ๆ ใต้ MENU → ▶ (เล่น)
  - [ดูภาพบนทีวี]

หัวข้อที่เกี่ยวข้อง

- จัดเรียงรายการ
- ลบรายการ
- การใช้รายการ MENU

4-737-300-41(1) Copyright 2018 Sony Corporation

กล้องบันทึกภาพนิ่งระบบดิจิตอล
DSC-RX100M6

จัดเรียงรายการ

ท่านสามารถจัดเรียงรายการเมนูที่เพิ่มไปยัง ★ (เมนูของฉัน) ใต้ MENU ได้ใหม่

1. **MENU → ★ (เมนูของฉัน) → [จัดเรียงรายการ]**
2. **เลือกรายการที่ท่านต้องการย้ายโดยใช้ด้านบน/ล่าง/ซ้าย/ขวาของปุ่มควบคุม**
3. **เลือกปลายทางโดยใช้ด้านบน/ล่าง/ซ้าย/ขวาของปุ่มควบคุม**

หัวข้อที่เกี่ยวข้อง

- เพิ่มรายการ

4-737-300-41(1) Copyright 2018 Sony Corporation

ลบรายการ

ท่านสามารถลบรายการเมนูที่เพิ่มไปยัง ★ (เมนูของฉัน) ใน MENU

1. **MENU → ★ (เมนูของฉัน) → [ลบรายการ]**
2. **เลือกรายการที่ท่านต้องการลบโดยใช้ด้านบน/ล่าง/ซ้าย/ขวาของปุ่มควบคุม จากนั้นกดที่ตรงกลางปุ่มควบคุมเพื่อลบรายการที่เลือก**

คำแนะนำ

- เมื่อต้องการลบรายการทั้งหมดบนหน้า ให้เลือก MENU → ★ (เมนูของฉัน) → [ลบหน้า]
- ท่านสามารถลบรายการเมนูทั้งหมดที่เพิ่มไปยัง ★ (เมนูของฉัน) โดยเลือก MENU → ★ (เมนูของฉัน) → [ลบทั้งหมด]

หัวข้อที่เกี่ยวข้อง

- ลบหน้า
- ลบทั้งหมด
- เพิ่มรายการ

4-737-300-41(1) Copyright 2018 Sony Corporation

กล้องบันทึกภาพนิ่งระบบดิจิตอล
DSC-RX100M6

ลบหน้า

ท่านสามารถลบรายการเมนูทั้งหมดที่เพิ่มไปยังหน้าภายใต้ ★ (เมนูของฉัน) ใน MENU

1. **MENU → ★ (เมนูของฉัน) → [ลบหน้า]**
2. **เลือกหน้าที่ท่านต้องการจะลบโดยใช้ด้านซ้าย/ขวาของปุ่มควบคุม และกดที่ตรงกลางของปุ่มควบคุมเพื่อลบรายการ**

หัวข้อที่เกี่ยวข้อง

- เพิ่มรายการ
- ลบทั้งหมด

4-737-300-41(1) Copyright 2018 Sony Corporation

กล้องบันทึกภาพนิ่งระบบดิจิตอล
DSC-RX100M6

ลบทั้งหมด

ท่านสามารถลบรายการเมนูทั้งหมดที่เพิ่มไปยัง ★ (เมนูของฉัน) ใน MENU

1. **MENU → ★ (เมนูของฉัน) → [ลบทั้งหมด]**
2. **เลือก [ตกลง]**

หัวข้อที่เกี่ยวข้อง

- เพิ่มรายการ
- ลบหน้า

4-737-300-41(1) Copyright 2018 Sony Corporation

กล้องบันทึกภาพนิ่งระบบดิจิตอล
DSC-RX100M6

แสดงภาพอัตโนมัติ

ท่านสามารถตรวจสอบภาพที่บันทึกบนหน้าจอได้ทันทีหลังจากถ่ายภาพ ท่านสามารถตั้งระยะเวลาแสดงภาพของระบบดูภาพอัตโนมัติ

1 **MENU → (ตั้งค่ากล้อง2) → [แสดงภาพอัตโนมัติ] → ค่าที่ต้องการ**

รายละเอียดรายการเมนู

10 วินาที/5 วินาที/2 วินาที:
แสดงภาพที่บันทึกบนหน้าจอทันทีหลังจากถ่ายภาพตามระยะเวลาที่เลือกไว้ ถ้าท่านทำการขยายภาพระหว่างการแสดงภาพอัตโนมัติ ท่านสามารถตรวจสอบภาพนั้นได้โดยใช้อัตราที่ขยาย
ปิด:
ไม่แสดงภาพอัตโนมัติ

หมายเหตุ

- เมื่อคุณใช้ฟังก์ชั่นที่ทำการประมวลผลภาพ ภาพก่อนการประมวลผลอาจจะแสดงขึ้นชั่วคราว ตามด้วยภาพหลังการประมวลผล
- การตั้งค่า DISP (การตั้งค่าแสดงผล) จะนำไปใช้กับการแสดงภาพอัตโนมัติ

หัวข้อที่เกี่ยวข้อง

- การขยายภาพที่กำลังแสดง(ขยาย)

4-737-300-41(1) Copyright 2018 Sony Corporation

แสดง Live View

ตั้งว่าจะแสดงหรือไม่แสดงภาพที่ถูกเปลี่ยนแปลงอันเป็นผลจากการปรับการชดเชยแสง สมดุลแสงสีขาว [สร้างสรรค์ภาพถ่าย] หรือ [เอฟเฟ็คของภาพ] บนหน้าจอ

1 **MENU → (ตั้งค่ากล้อง2) → [แสดง Live View] → ค่าที่ต้องการ**

รายละเอียดรายการเมนู

การตั้งค่าเอฟเฟ็ค เปิด:
แสดงภาพ Live View ในลักษณะที่ใกล้เคียงกับภาพที่จะถ่ายได้ที่สุด โดยใช้การตั้งค่าที่ท่านกำหนดไว้ทั้งหมด การตั้งค่านี้มีประโยชน์เมื่อท่านต้องการถ่ายภาพโดยตรวจสอบผลที่ได้บนหน้าจอ Live View

การตั้งค่าเอฟเฟ็ค ปิด:
แสดงภาพ Live View โดยไม่มีผลกระทบจากการปรับการชดเชยแสง สมดุลแสงสีขาว [สร้างสรรค์ภาพถ่าย] หรือ [เอฟเฟ็คของภาพ] เมื่อใช้งานการตั้งค่านี้ ท่านจะสามารถตรวจสอบองค์ประกอบของภาพได้อย่างง่ายดาย
Live View จะแสดงด้วยความสว่างที่เหมาะสมเสมอ แม้ว่าจะอยู่ในโหมด [ปรับระดับแสงเอง]
เมื่อเลือก [การตั้งค่าเอฟเฟ็ค ปิด] ไอคอน VIEW จะแสดงบนหน้าจอ Live View

คำแนะนำ

- เมื่อใช้งานแฟลชของผู้ผลิตอื่น เช่น แฟลชสตูดิโอ การแสดงภาพ Live View อาจจะมืดสำหรับค่าความเร็วชัตเตอร์บางค่า เมื่อตั้งค่า [แสดง Live View] ไว้ที่ [การตั้งค่าเอฟเฟ็ค ปิด] Live View จะแสดงภาพให้สว่างเพื่อที่ท่านจะได้ตรวจสอบองค์ประกอบภาพได้โดยง่าย

หมายเหตุ

- ไม่สามารถตั้งค่า [แสดง Live View] ไปที่ [การตั้งค่าเอฟเฟ็ค ปิด] ในโหมดถ่ายภาพต่อไปนี้:
  - [อัตโนมัติอัจฉริยะ]
  - [อัตโนมัติพิเศษ]
  - [ถ่ายภาพพาโนรามา]
  - [ภาพเคลื่อนไหว]
  - [อัตราเฟรมที่สูง]
  - [เลือกบรรยากาศ]
- เมื่อตั้ง [แสดง Live View] ไว้ที่ [การตั้งค่าเอฟเฟ็ค ปิด] ความสว่างของภาพที่ถ่ายจะไม่เท่ากันกับภาพที่แสดงด้วย Live View

4-737-300-41(1) Copyright 2018 Sony Corporation

กล้องบันทึกภาพนิ่งระบบดิจิตอล
DSC-RX100M6

เส้นตาราง

ตั้งค่าว่าต้องการแสดงเส้นตารางหรือไม่ เส้นตารางจะช่วยท่านในการจัดองค์ประกอบของภาพ

1 **MENU → (ตั้งค่ากล้อง2) → [เส้นตาราง] → ค่าที่ต้องการ**

รายละเอียดรายการเมนู

เส้นกฎสามส่วน:
วางวัตถุไว้ใกล้กับหนึ่งในเส้นตารางที่แบ่งภาพออกเป็นสามส่วน เพื่อให้ภาพมีองค์ประกอบที่สมดุล
ตารางสี่เหลี่ยม:
ตารางสี่เหลี่ยมจัตุรัสช่วยให้ตรวจสอบแนวระดับขององค์ประกอบในภาพได้ง่ายขึ้น ซึ่งจะมีประโยชน์สำหรับประเมินองค์ประกอบภาพเมื่อถ่ายภาพวิว ภาพระยะใกล้ หรือเมื่อทำการสแกนด้วยกล้อง
ต.สี่เหลี่ยม+ ทแยงมุม:
วางวัตถุบนเส้นแนวทะแยง เพื่อแสดงความรู้สึกฮึกเหิมและมีพลัง
ปิด:
ไม่แสดงเส้นตาราง

4-737-300-41(1) Copyright 2018 Sony Corporation

กล้องบันทึกภาพนิ่งระบบดิจิตอล
DSC-RX100M6

FINDER/MONITOR

ตั้งค่าวิธีการสลับการแสดงผลระหว่างช่องมองภาพกับจอภาพ

1 **MENU → (ตั้งค่ากล้อง2) → [FINDER/MONITOR] → ค่าที่ต้องการ**

รายละเอียดรายการเมนู

อัตโนมัติ:
เมื่อท่านมองไปในช่องมองภาพ เซ็นเซอร์ตาจะตอบสนองและกล้องจะเปลี่ยนไปแสดงผลในช่องมองภาพโดยอัตโนมัติ
ช่องมองภาพ(แมนนวล):
จอภาพจะปิดลงและจะแสดงภาพเฉพาะในช่องมองภาพเท่านั้น
หน้าจอ(แมนนวล):
ช่องมองภาพจะปิดลงและจะแสดงภาพบนหน้าจอเสมอ

คำแนะนำ

- ท่านสามารถกำหนดฟังก์ชั่น [FINDER/MONITOR] ให้กับคีย์ที่ต้องการ
  MENU → (ตั้งค่ากล้อง2) → [คีย์กำหนดเอง], [คีย์กำหนดเอง] หรือ [คีย์กำหนดเอง] → ตั้งค่า [เลือก Finder/Monitor] ให้กับคีย์ที่ต้องการ
- หากท่านต้องการคงการแสดงผลบนช่องมองภาพหรือการแสดงผลบนจอภาพไว้ ให้ตั้งค่า [FINDER/MONITOR] ไปที่ [ช่องมองภาพ(แมนนวล)] หรือ [หน้าจอ(แมนนวล)] ไว้ล่วงหน้า
  ท่านสามารถปิดจอภาพไว้เมื่อละสายตาจากช่องมองภาพในขณะบันทึกภาพ โดยตั้งค่าการแสดงผลบนจอภาพไปที่ [ปิดหน้าจอ] โดยใช้ปุ่ม DISP เลือก MENU → (ตั้งค่ากล้อง2) → [ปุ่ม DISP] → [จอ] และกาเครื่องหมายถูกที่ [ปิดหน้าจอ] ไว้ล่วงหน้า

หมายเหตุ

- เมื่อกดช่องมองภาพลง ภาพจะแสดงบนจอภาพเสมอไม่ว่าจะตั้งค่า [FINDER/MONITOR] ไว้อย่างไร
- เมื่อดึงจอภาพออก เซ็นเซอร์ตาจะไม่ตรวจจับดวงตาของท่านที่เข้าไปใกล้ แม้ว่าจะยกช่องมองภาพขึ้น และตั้งค่า [FINDER/MONITOR] ไว้ที่ [อัตโนมัติ] ภาพจะแสดงขึ้นที่จอภาพต่อไป

หัวข้อที่เกี่ยวข้อง

- คีย์กำหนดเอง (ภาพนิ่ง/ภาพเคลื่อนไหว/ดูภาพ)
- ปุ่ม DISP (จอ/ช่องมองภาพ)

4-737-300-41(1) Copyright 2018 Sony Corporation

กล้องบันทึกภาพนิ่งระบบดิจิตอล
DSC-RX100M6

ความสว่างหน้าจอ

ปรับความสว่างของหน้าจอ

1 **MENU → (ตั้งค่า) → [ความสว่างหน้าจอ] → ค่าที่ต้องการ**

รายละเอียดรายการเมนู

แมนนวล:
ปรับความสว่างได้ภายในช่วง –2 ถึง +2
สภาพแสงแดดจ้า:
ปรับความสว่างให้เหมาะสำหรับการถ่ายภาพกลางแจ้ง

หมายเหตุ

- การตั้งค่า [สภาพแสงแดดจ้า] สว่างเกินไปสำหรับการถ่ายภาพในร่ม ตั้งค่า [ความสว่างหน้าจอ] ไปที่ [แมนนวล] สำหรับการถ่ายภาพในร่ม
- ความสว่างของจอภาพไม่สามารถปรับได้ในสถานการณ์ต่อไปนี้ ความสว่างสูงสุดจะเท่ากับ [±0]
  - เมื่อตั้ง [รูปแบบไฟล์] ไปที่ [XAVC S 4K]
  - เมื่อตั้งค่า [รูปแบบไฟล์] ไว้ที่ [XAVC S HD] และตั้งค่า [ตั้งค่าการบันทึก] ไว้ที่ [120p]/[100p]
  - ระหว่างการถ่ายภาพที่อัตราเฟรมสูง
- ความสว่างของจอภาพถูกล็อคไว้ที่ [-2] เมื่อถ่ายภาพเคลื่อนไหวโดยใช้ฟังก์ชั่น Wi-Fi

4-737-300-41(1) Copyright 2018 Sony Corporation

กล้องบันทึกภาพนิ่งระบบดิจิตอล
DSC-RX100M6

ความสว่างช่องมองภาพ

เมื่อใช้ช่องมองภาพ ผลิตภัณฑ์จะปรับความสว่างของช่องมองภาพตามสภาพแวดล้อม

1 **MENU → (ตั้งค่า) → [ความสว่างช่องมองภาพ] → ค่าที่ต้องการ**

รายละเอียดรายการเมนู

อัตโนมัติ:
ปรับความสว่างโดยอัตโนมัติ
แมนนวล:
เลือกความสว่างของช่องมองภาพภายในช่วง –2 ถึง +2

หมายเหตุ

- ความสว่างของช่องมองภาพไม่สามารถปรับได้ในสถานการณ์ต่อไปนี้ ความสว่างสูงสุดจะเท่ากับ [±0]
  - เมื่อตั้ง [รูปแบบไฟล์] ไปที่ [XAVC S 4K]
  - เมื่อตั้งค่า [รูปแบบไฟล์] ไว้ที่ [XAVC S HD] และตั้งค่า [ตั้งค่าการบันทึก] ไว้ที่ [120p]/[100p]
  - ระหว่างการถ่ายภาพที่อัตราเฟรมสูง

4-737-300-41(1) Copyright 2018 Sony Corporation

กล้องบันทึกภาพนิ่งระบบดิจิตอล
DSC-RX100M6

อุณหภูมิสีช่องมองภาพ

ปรับอุณหภูมิสีของช่องมองภาพอิเล็กทรอนิกส์

1 **MENU → (ตั้งค่า) → [อุณหภูมิสีช่องมองภาพ] → ค่าที่ต้องการ**

รายละเอียดรายการเมนู

-2 ถึง +2:
เมื่อท่านเลือก “-” หน้าจอช่องมองภาพจะเปลี่ยนเป็นสีที่อบอุ่นขึ้น และเมื่อท่านเลือก “+” หน้าจอช่องมองภาพจะเปลี่ยนเป็นสีที่เย็นขึ้น

4-737-300-41(1) Copyright 2018 Sony Corporation

กล้องบันทึกภาพนิ่งระบบดิจิตอล
DSC-RX100M6

ฟังก์ชั่นเมื่อปิด VF

ตั้งว่าจะให้ปิดสวิตช์กล้องหรือไม่เมื่อเก็บช่องมองภาพ

1 **MENU → (ตั้งค่า) → [ฟังก์ชั่นเมื่อปิด VF] → ค่าที่ต้องการ**

รายละเอียดรายการเมนู

ปิดเครื่อง:
ปิดสวิตช์กล้องเมื่อเก็บช่องมองภาพ
ไม่ปิดเครื่อง:
ไม่ปิดสวิตช์กล้องเมื่อเก็บช่องมองภาพ

4-737-300-41(1) Copyright 2018 Sony Corporation

กล้องบันทึกภาพนิ่งระบบดิจิตอล
DSC-RX100M6

คุณภาพการแสดงผล

ท่านสามารถเปลี่ยนคุณภาพการแสดงผล

1 **MENU → (ตั้งค่า) → [คุณภาพการแสดงผล] → ค่าที่ต้องการ**

รายละเอียดรายการเมนู

สูง:
แสดงผลด้วยคุณภาพสูง
ปกติ:
แสดงผลด้วยคุณภาพมาตรฐาน

หมายเหตุ

- เมื่อตั้ง [สูง] ไว้ จะสิ้นเปลืองพลังงานแบตเตอรี่มากกว่าเมื่อตั้ง [ปกติ] ไว้
- เมื่ออุณหภูมิของกล้องเพิ่มสูงขึ้น การตั้งค่าอาจจะล็อคไว้ที่ [ปกติ]

4-737-300-41(1) Copyright 2018 Sony Corporation

กล้องบันทึกภาพนิ่งระบบดิจิตอล
DSC-RX100M6

ปิดหน้าจออัตโนมัติ

กล้องจะเปลี่ยนเป็นโหมดประหยัดพลังงานโดยอัตโนมัติ ถ้าท่านไม่ได้ใช้งานกล้องเป็นระยะเวลาหนึ่งในโหมดถ่ายภาพนิ่ง ฟังก์ชั่นนี้มีประโยชน์ในการลดอัตราการสิ้นเปลืองพลังงาน

1 **MENU → (ตั้งค่า) → [ปิดหน้าจออัตโนมัติ] → ค่าที่ต้องการ**

รายละเอียดรายการเมนู

ปิด:
กล้องจะไม่เปลี่ยนเป็นโหมดประหยัดพลังงานโดยอัตโนมัติ

2 วินาที/5 วินาที/10 วินาที:
กล้องจะเปลี่ยนเป็นโหมดประหยัดพลังงานและจอภาพจะปิด ถ้าเวลาผ่านไปครบตามจำนวนวินาทีที่กำหนดโดยไม่มีการใช้งาน เมื่อเลือก [5 วินาที] หรือ [10 วินาที] จอภาพจะมืดลงสองวินาทีก่อนสิ้นสุดระยะเวลาที่ท่านตั้งไว้

หมายเหตุ

- [ปิดหน้าจออัตโนมัติ] ไม่เปิดใช้งานในสถานการณ์ต่อไปนี้:
  - เมื่อจอภาพพลิกขึ้นประมาณ 180 องศา
  - เมื่อตั้งโหมดถ่ายภาพไว้ที่ [ถ่ายภาพพาโนรามา]
  - เมื่อไม่ได้เปิดใช้ฟังก์ชั่นประหยัดพลังงาน

4-737-300-41(1) Copyright 2018 Sony Corporation

กล้องบันทึกภาพนิ่งระบบดิจิตอล
DSC-RX100M6

ปรับหน้าจอสว่าง

ให้ท่านปรับองค์ประกอบเมื่อถ่ายภาพในสถานที่มืด การยืดระยะเวลาเปิดรับแสงช่วยให้ท่านสามารถตรวจสอบองค์ประกอบบนช่องมองภาพ/จอภาพแม้ในสถานที่มืด เช่น ภายใต้ท้องฟ้าตอนกลางคืน

1. **MENU → (ตั้งค่ากล้อง2) → [คีย์กำหนดเอง] → กำหนดฟังก์ชั่น [ปรับหน้าจอสว่าง] ให้กับคีย์ที่ต้องการ**
2. **กดคีย์ที่ท่านได้กำหนดฟังก์ชั่น [ปรับหน้าจอสว่าง] ไว้ แล้วถ่ายภาพ**
   - ความสว่างเนื่องจาก [ปรับหน้าจอสว่าง] จะคงอยู่ต่อไปหลังถ่ายภาพ
   - หากต้องการให้ความสว่างของจอภาพกลับสู่ปกติ กดคีย์ซึ่งท่านได้กำหนดฟังก์ชั่น [ปรับหน้าจอสว่าง] ไว้อีกครั้ง

หมายเหตุ

- ในระหว่าง [ปรับหน้าจอสว่าง], [แสดง Live View] จะสลับเป็น [การตั้งค่าเอฟเฟ็ค ปิด] โดยอัตโนมัติ และค่าที่ตั้งไว้ เช่น การชดเชยระดับแสง จะไม่ปรากฏบนการแสดงภาพ Live View ขอแนะนำให้ใช้ [ปรับหน้าจอสว่าง] ในสถานที่มืดเท่านั้น
- [ปรับหน้าจอสว่าง] จะถูกยกเลิกโดยอัตโนมัติในสถานการณ์ต่อไปนี้
  - เมื่อปิดสวิตช์กล้อง
  - เมื่อเปลี่ยนโหมดถ่ายภาพจาก P/A/S/M เป็นโหมดที่ไม่ใช่ P/A/S/M
  - เมื่อตั้งโหมดโฟกัสไว้เป็นอย่างอื่นนอกเหนือจากโฟกัสด้วยตัวเอง
  - เมื่อสั่งงาน [MF Assist]
  - เมื่อเลือก [ขยายโฟกัส] ไว้
- ในระหว่าง [ปรับหน้าจอสว่าง] ความเร็วชัตเตอร์อาจช้ากว่าปกติขณะถ่ายภาพในสถานที่มืด เนื่องจากช่วงความสว่างที่วัดได้ขยายออกมาก ค่าระดับแสงจึงอาจมีการเปลี่ยนแปลง

หัวข้อที่เกี่ยวข้อง

- แสดง Live View

4-737-300-41(1) Copyright 2018 Sony Corporation

กล้องบันทึกภาพนิ่งระบบดิจิตอล
DSC-RX100M6

ฟอร์แมต

เมื่อท่านใช้การ์ดหน่วยความจำกับกล้องนี้เป็นครั้งแรก ขอแนะนำให้ฟอร์แมตการ์ดโดยใช้กล้อง เพื่อประสิทธิภาพที่คงที่ของการ์ดหน่วยความจำ พึงระลึกว่าการฟอร์แมตจะเป็นการลบข้อมูลทั้งหมดในการ์ดหน่วยความจำอย่างถาวร และไม่สามารถกู้กลับคืนมาได้ บันทึกข้อมูลที่มีค่าลงในคอมพิวเตอร์ ฯลฯ

1 **MENU → (ตั้งค่า) → [ฟอร์แมต]**

หมายเหตุ

- การฟอร์แมตจะลบข้อมูลทั้งหมดออกอย่างถาวร รวมทั้งภาพที่ป้องกันไว้และการตั้งค่าที่บันทึกไว้ (ตั้งแต่ M1 ถึง M4)
- ไฟแสดงสถานะการเข้าถึงจะติดสว่างในระหว่างที่ทำการฟอร์แมต ห้ามถอดการ์ดหน่วยความจำออกขณะที่ไฟแสดงสถานะการเข้าถึงติดสว่าง
- ฟอร์แมตการ์ดหน่วยความจำในกล้องนี้ หากท่านฟอร์แมตการ์ดหน่วยความจำในคอมพิวเตอร์ การ์ดหน่วยความจำอาจไม่สามารถใช้ได้ ขึ้นอยู่กับรูปแบบของการฟอร์แมต
- การฟอร์แมตอาจใช้เวลาสองสามนาที ขึ้นอยู่กับการ์ดหน่วยความจำ
- ท่านไม่สามารถฟอร์แมตการ์ดหน่วยความจำได้หากแบตเตอรี่เหลือน้อยกว่า 1%

4-737-300-41(1) Copyright 2018 Sony Corporation

กล้องบันทึกภาพนิ่งระบบดิจิตอล
DSC-RX100M6

หมายเลขไฟล์

เลือกวิธีกำหนดหมายเลขไฟล์ให้กับภาพนิ่ง

1 **MENU → (ตั้งค่า) → [หมายเลขไฟล์] → ค่าที่ต้องการ**

รายละเอียดรายการเมนู

ต่อเนื่อง:
ผลิตภัณฑ์จะกำหนดหมายเลขให้ไฟล์ตามลำดับไปจนถึง "9999" โดยไม่รีเซ็ตหมายเลขใหม่
เริ่มใหม่:
ผลิตภัณฑ์รีเซ็ตหมายเลขเมื่อบันทึกไฟล์ในโฟลเดอร์ใหม่และกำหนดหมายเลขให้ไฟล์โดยเริ่มจาก "0001"
(ในกรณีที่โฟลเดอร์บันทึกมีไฟล์บรรจุอยู่ จะใช้หมายเลขถัดจากหมายเลขสูงสุดหนึ่งหมายเลข)

4-737-300-41(1) Copyright 2018 Sony Corporation

กล้องบันทึกภาพนิ่งระบบดิจิตอล
DSC-RX100M6

ตั้งค่าชื่อไฟล์

ท่านสามารถระบุอักขระสามตัวแรกของชื่อไฟล์สำหรับภาพที่ถ่าย

1. **MENU → (ตั้งค่า) → [ตั้งค่าชื่อไฟล์]**
2. **เลือกช่องป้อนข้อมูลสำหรับชื่อไฟล์เพื่อแสดงแป้นพิมพ์บนหน้าจอ จากนั้นป้อนอักขระสามตัวที่ท่านเลือก**

หมายเหตุ

- สามารถป้อนได้เฉพาะอักขระที่เป็นตัวอักษรพิมพ์ใหญ่ ตัวเลข และเครื่องหมายขีดล่างเท่านั้น อย่างไรก็ตาม ไม่สามารถใช้เครื่องหมายขีดล่างเป็นอักขระตัวแรกได้
- อักขระสามตัวของชื่อไฟล์ที่ท่านระบุโดยใช้ [ตั้งค่าชื่อไฟล์] จะถูกนำมาใช้กับภาพที่ถ่ายหลังเปลี่ยนการตั้งค่าเท่านั้น

หัวข้อที่เกี่ยวข้อง

- วิธีใช้แป้นพิมพ์

4-737-300-41(1) Copyright 2018 Sony Corporation

กล้องบันทึกภาพนิ่งระบบดิจิตอล
DSC-RX100M6

แสดงข้อมูลสื่อบันทึก

แสดงเวลาที่สามารถบันทึกภาพเคลื่อนไหวได้ของการ์ดหน่วยความจำ รวมทั้งแสดงจำนวนภาพนิ่งที่สามารถบันทึกได้ของการ์ดหน่วยความจำที่เสียบอยู่

1 **MENU → (ตั้งค่า) → [แสดงข้อมูลสื่อบันทึก]**

4-737-300-41(1) Copyright 2018 Sony Corporation

เลือกโฟลเดอร์ REC

ถ้าตั้งค่า [ชื่อโฟลเดอร์] ไปที่ [รูปแบบปกติ] และมี 2 โฟลเดอร์ขึ้นไป ท่านสามารถเลือกโฟลเดอร์ในการ์ดหน่วยความจำที่จะบันทึกภาพได้

1 **MENU→ (ตั้งค่า)→[เลือกโฟลเดอร์ REC]→โฟลเดอร์ที่ต้องการ**

หมายเหตุ

- ท่านไม่สามารถเลือกโฟลเดอร์เมื่อตั้งค่า [ชื่อโฟลเดอร์] ไว้ที่ [รูปแบบวันที่]

หัวข้อที่เกี่ยวข้อง

- ชื่อโฟลเดอร์

4-737-300-41(1) Copyright 2018 Sony Corporation

แฟ้มภาพใหม่

สร้างโฟลเดอร์ใหม่ในการ์ดหน่วยความจำสำหรับบันทึกภาพนิ่ง โฟลเดอร์ใหม่จะถูกสร้างด้วยหมายเลขที่เพิ่มขึ้นทีละ 1 จากหมายเลขสูงสุดที่ใช้ในปัจจุบัน ภาพจะถูกบันทึกในโฟลเดอร์ที่สร้างขึ้นใหม่

1. **MENU→ (ตั้งค่า)→[แฟ้มภาพใหม่]**

หมายเหตุ

- เมื่อท่านเสียบการ์ดหน่วยความจำที่เคยใช้กับอุปกรณ์อื่นลงในผลิตภัณฑ์นี้แล้วทำการถ่ายภาพ โฟลเดอร์ใหม่จะสร้างขึ้นมาเองโดยอัตโนมัติ
- โฟลเดอร์หนึ่งบรรจุภาพได้สูงสุด 4,000 ภาพ เมื่อมีภาพเกินจำนวนที่โฟลเดอร์บรรจุได้ โฟลเดอร์ใหม่จะสร้างขึ้นมาเองโดยอัตโนมัติ

4-737-300-41(1) Copyright 2018 Sony Corporation

กล้องบันทึกภาพนิ่งระบบดิจิตอล
DSC-RX100M6

ชื่อโฟลเดอร์

ภาพนิ่งถูกบันทึกไว้ในโฟลเดอร์ที่สร้างขึ้นโดยอัตโนมัติในโฟลเดอร์ DCIM ในการ์ดหน่วยความจำ ท่านสามารถเปลี่ยนวิธีการกำหนดชื่อโฟลเดอร์

1 **MENU → (ตั้งค่า) → [ชื่อโฟลเดอร์] → ค่าที่ต้องการ**

รายละเอียดรายการเมนู

รูปแบบปกติ:
รูปแบบชื่อโฟลเดอร์เป็นดังนี้: หมายเลขโฟลเดอร์ + MSDCF
ตัวอย่างเช่น: 100MSDCF

รูปแบบวันที่:
รูปแบบชื่อโฟลเดอร์เป็นดังนี้: หมายเลขโฟลเดอร์ + ปี (ตัวเลขสุดท้าย)/ดด/วว
ตัวอย่างเช่น: 10080405(หมายเลขโฟลเดอร์: 100, วันที่: 04/05/2018)

หมายเหตุ

- ท่านไม่สามารถเปลี่ยนการตั้งค่า [ชื่อโฟลเดอร์] สำหรับภาพเคลื่อนไหว

4-737-300-41(1) Copyright 2018 Sony Corporation

กล้องบันทึกภาพนิ่งระบบดิจิตอล
DSC-RX100M6

กู้ฐานข้อมูลภาพ

หากประมวลผลไฟล์ภาพบนเครื่องคอมพิวเตอร์ อาจเกิดปัญหากับไฟล์ฐานข้อมูลภาพ ในกรณีดังกล่าว ภาพในการ์ดหน่วยความจำจะไม่แสดงในผลิตภัณฑ์นี้ หากเกิดปัญหานี้ขึ้นให้ซ่อมแซมไฟล์โดยใช้ [กู้ฐานข้อมูลภาพ]

1 **MENU → (ตั้งค่า) → [กู้ฐานข้อมูลภาพ] → [ตกลง]**

หมายเหตุ

- ใช้แบตเตอรี่ที่ชาร์จมาอย่างเพียงพอ ขณะซ่อมแซมภาพ หากแบตเตอรี่มีพลังงานต่ำ อาจทำให้เกิดความเสียหายแก่ข้อมูลได้

4-737-300-41(1) Copyright 2018 Sony Corporation

กล้องบันทึกภาพนิ่งระบบดิจิตอล
DSC-RX100M6

สัญญาณเสียง

เลือกว่าจะให้ผลิตภัณฑ์ส่งเสียงหรือไม่

1 MENU → (ตั้งค่ากล้อง2) → [สัญญาณเสียง] → ค่าที่ต้องการ

รายละเอียดรายการเมนู

เปิด:
เสียงจะดังขึ้น เช่น เมื่อปรับโฟกัสได้สำเร็จโดยกดปุ่มชัตเตอร์ลงครึ่งหนึ่ง เป็นต้น
ชัตเตอร์:
มีเสียงชัตเตอร์เท่านั้นที่ดังขึ้น
ปิด:
ไม่มีเสียง

หมายเหตุ

- ถ้าตั้งค่า [โหมดโฟกัส] ไว้ที่ [AF ต่อเนื่อง] กล้องจะไม่ส่งเสียงบีปขณะโฟกัสไปยังวัตถุ

4-737-300-41(1) Copyright 2018 Sony Corporation

บันทึกวันที่ (ภาพนิ่ง)

ตั้งค่าว่าต้องการบันทึกวันที่ถ่ายภาพลงบนภาพนิ่งหรือไม่

1 **MENU → (ตั้งค่ากล้อง2) → [บันทึกวันที่] → ค่าที่ต้องการ**

รายละเอียดรายการเมนู

เปิด:
บันทึกวันที่ถ่ายภาพ
ปิด:
ไม่บันทึกวันที่ถ่ายภาพ

หมายเหตุ

- เมื่อท่านถ่ายภาพโดยบันทึกวันที่ลงไปแล้ว ท่านจะไม่สามารถลบวันที่ออกจากภาพในภายหลัง
- วันที่จะถูกพิมพ์ซ้อนสองชุดหากท่านตั้งค่าให้กล้องพิมพ์วันที่ขณะพิมพ์ภาพโดยใช้เครื่อง PC หรือเครื่องพิมพ์
- ไม่สามารถซ้อนเวลาที่ถ่ายภาพ ลงบนภาพ
- [บันทึกวันที่] ใช้ไม่ได้กับภาพ RAW

4-737-300-41(1) Copyright 2018 Sony Corporation

กล้องบันทึกภาพนิ่งระบบดิจิตอล
DSC-RX100M6

เมนูแบบเรียงต่อกัน

เลือกว่าจะแสดงหน้าจอแรกของเมนูทุกครั้งที่กดปุ่ม MENU หรือไม่

1 **MENU → (ตั้งค่า) → [เมนูแบบเรียงต่อกัน] → ค่าที่ต้องการ**

รายละเอียดรายการเมนู

เปิด:
แสดงหน้าจอแรกของเมนูทุกครั้ง (เมนูแบบเรียงต่อกัน)
ปิด:
ปิดใช้งานการแสดงเมนูแบบเรียงต่อกัน

4-737-300-41(1) Copyright 2018 Sony Corporation

กล้องบันทึกภาพนิ่งระบบดิจิตอล
DSC-RX100M6

คู่มือปุ่มหมุนปรับโหมด

ท่านสามารถแสดงคำอธิบายโหมดถ่ายภาพเมื่อหมุนปุ่มหมุนปรับโหมด แล้วเปลี่ยนการตั้งค่าที่สามารถทำได้สำหรับโหมดถ่ายภาพนั้น

1 **MENU → (ตั้งค่า) → [คู่มือปุ่มหมุนปรับโหมด] → ค่าที่ต้องการ**

รายละเอียดรายการเมนู

เปิด:
แสดงคำแนะนำปุ่มหมุนปรับโหมด
ปิด:
ไม่แสดงคำแนะนำปุ่มหมุนปรับโหมด

4-737-300-41(1) Copyright 2018 Sony Corporation

กล้องบันทึกภาพนิ่งระบบดิจิตอล
DSC-RX100M6

เวลาเริ่มประหยัดพง.

ท่านสามารถตั้งเวลาให้ปิดสวิตช์โดยอัตโนมัติ

1 **MENU → (ตั้งค่า) → [เวลาเริ่มประหยัดพง.] → ค่าที่ต้องการ**

รายละเอียดรายการเมนู

30 นาที/5 นาที/2 นาที/1 นาที

หมายเหตุ

- ฟังก์ชั่นประหยัดพลังงานจะไม่ทำงานขณะจ่ายพลังงานผ่าน USB แสดงภาพสไลด์โชว์ ขณะบันทึกภาพเคลื่อนไหว หรือเมื่อเชื่อมต่อกับคอมพิวเตอร์หรือทีวี

4-737-300-41(1) Copyright 2018 Sony Corporation

กล้องบันทึกภาพนิ่งระบบดิจิตอล
DSC-RX100M6

ตัวเลือก NTSC/PAL

แสดงภาพเคลื่อนไหวที่บันทึกด้วยผลิตภัณฑ์บนทีวีระบบ NTSC/PAL

1 **MENU → (ตั้งค่า) → [ตัวเลือก NTSC/PAL] → [ตกลง]**

หมายเหตุ

- ถ้าท่านเสียบการ์ดหน่วยความจำที่ได้ฟอร์แมทด้วยระบบวิดีโออื่นก่อนหน้านี้ จะมีข้อความแจ้งว่าท่านต้องฟอร์แมทการ์ดใหม่อีกครั้งปรากฏขึ้น หากต้องการบันทึกด้วยระบบอื่น ให้ฟอร์แมทการ์ดหน่วยความจำใหม่อีกครั้งหรือใช้การ์ดหน่วยความจำอันอื่น
- เมื่อท่านดำเนินการ [ตัวเลือก NTSC/PAL] และการตั้งค่าถูกเปลี่ยนจากการตั้งค่าเริ่มต้น ข้อความ "เลือกใช้งานในระบบ NTSC" หรือ "เลือกใช้งานในระบบ PAL" จะปรากฏขึ้นบนหน้าจอเริ่มต้น

4-737-300-41(1) Copyright 2018 Sony Corporation

กล้องบันทึกภาพนิ่งระบบดิจิตอล
DSC-RX100M6

ตั้งค่า HDMI: ความละเอียด HDMI

เมื่อท่านเชื่อมต่อผลิตภัณฑ์เข้ากับเครื่องทีวี High Definition (HD) ที่ช่องต่อ HDMI ด้วยสาย HDMI (แยกจำหน่าย) ท่านจะสามารถเลือกความละเอียด HDMI ที่ใช้ในการส่งภาพไปยังเครื่องทีวีได้

1 **MENU → (ตั้งค่า) → [ตั้งค่า HDMI] → [ความละเอียด HDMI] → ค่าที่ต้องการ**

รายละเอียดรายการเมนู

อัตโนมัติ:
ผลิตภัณฑ์จะระบุทีวี HD และตั้งความละเอียดของสัญญาณออกโดยอัตโนมัติ

2160p/1080p:
ส่งสัญญาณออกที่ระดับ 2160p/1080p

1080p:
ส่งสัญญาณออกที่คุณภาพของภาพระดับ HD (1080p)

1080i:
ส่งสัญญาณออกที่คุณภาพของภาพระดับ HD (1080i)

หมายเหตุ

- หากภาพแสดงอย่างไม่ถูกต้อง เมื่อใช้การตั้งค่า [อัตโนมัติ] ให้เลือก [1080i], [1080p] หรือ [2160p/1080p] ขึ้นอยู่กับทีวีที่จะเชื่อมต่อ

4-737-300-41(1) Copyright 2018 Sony Corporation

ตั้งค่า HDMI: สลับ 24p/60p (ภาพเคลื่อนไหว) (เฉพาะที่ใช้งานร่วมกับรุ่น 1080 60i ได้)

ท่านสามารถตั้งค่า 1080/24p หรือ 1080/60p เป็นรูปแบบสัญญาณออก HDMI เมื่อตั้งค่า [ตั้งค่าการบันทึก] ไว้ที่ [24p 50M], [24p 60M] หรือ [24p 100M]

1. **MENU → (ตั้งค่า) → [ตั้งค่า HDMI] → [ความละเอียด HDMI] → [1080p] หรือ [2160p/1080p]**
2. **MENU → (ตั้งค่า) → [ตั้งค่า HDMI] → [สลับ 24p/60p] → ค่าที่ต้องการ**

รายละเอียดรายการเมนู

60p:
ส่งสัญญาณออกภาพเคลื่อนไหวเป็น 60p

24p:
ส่งสัญญาณออกภาพเคลื่อนไหวเป็น 24p

หมายเหตุ

- ขั้นตอนที่ 1 และ 2 สามารถตั้งค่าสลับกันได้

หัวข้อที่เกี่ยวข้อง

- ตั้งค่าการบันทึก (ภาพเคลื่อนไหว)

4-737-300-41(1) Copyright 2018 Sony Corporation

กล้องบันทึกภาพนิ่งระบบดิจิตอล
DSC-RX100M6

ตั้งค่า HDMI: แสดงข้อมูล HDMI

เลือกว่าจะแสดงหรือไม่แสดงข้อมูลการถ่ายภาพ เมื่อเชื่อมต่อผลิตภัณฑ์เข้ากับทีวีด้วยสาย HDMI (แยกจำหน่าย)

1 **MENU → (ตั้งค่า) → [ตั้งค่า HDMI] → [แสดงข้อมูล HDMI] → ค่าที่ต้องการ**

รายละเอียดรายการเมนู

เปิด:
แสดงข้อมูลถ่ายภาพบนหน้าจอทีวี
ภาพที่บันทึกและข้อมูลถ่ายภาพจะแสดงบนหน้าจอทีวี โดยไม่แสดงอะไรบนจอภาพของกล้อง

ปิด:
ไม่แสดงข้อมูลถ่ายภาพบนหน้าจอทีวี
เฉพาะภาพที่บันทึกเท่านั้นที่จะแสดงบนหน้าจอทีวี ขณะที่ภาพที่บันทึกและข้อมูลถ่ายภาพจะแสดงบนจอภาพของกล้อง

หมายเหตุ

- เมื่อต่อผลิตภัณฑ์นี้เข้ากับทีวีที่รองรับ 4K จะมีการเลือก [ปิด] โดยอัตโนมัติ
- หากท่านตั้งค่า [รูปแบบไฟล์] เป็น [XAVC S 4K] และถ่ายภาพเคลื่อนไหวในขณะที่กล้องเชื่อมต่อกับอุปกรณ์ HDMI ภาพจะไม่แสดงบนจอภาพ

4-737-300-41(1) Copyright 2018 Sony Corporation

กล้องบันทึกภาพนิ่งระบบดิจิตอล
DSC-RX100M6

ตั้งค่า HDMI: สัญญาณออก TC (ภาพเคลื่อนไหว)

ตั้งว่าจะแบ่งหรือไม่แบ่งชั้นข้อมูล TC (ไทม์โค้ด) บนสัญญาณออกผ่านขั้วต่อ HDMI เมื่อส่งสัญญาณออกไปยังอุปกรณ์การใช้งานระดับมืออาชีพอื่น ๆ
ฟังก์ชั่นนี้จะแบ่งชั้นข้อมูลของไทม์โค้ดบนสัญญาณออก HDMI โดยผลิตภัณฑ์จะส่งข้อมูลไทม์โค้ดเป็นสัญญาณดิจิตอล ไม่ใช่เป็นภาพที่แสดงบนหน้าจอ จากนั้นอุปกรณ์ที่เชื่อมต่อสามารถถอดข้อมูลเวลาออกมาจากสัญญาณดิจิตอล

1 **MENU → (ตั้งค่า) → [ตั้งค่า HDMI] → [สัญญาณออก TC] → ค่าที่ต้องการ**

รายละเอียดรายการเมนู

เปิด:
ส่งสัญญาณไทม์โค้ดออกไปยังอุปกรณ์อื่น
ปิด:
ไม่ส่งสัญญาณไทม์โค้ดออกไปยังอุปกรณ์อื่น

หมายเหตุ

- เมื่อตั้งค่า [สัญญาณออก TC] ไว้ที่ [เปิด] กล้องอาจไม่ส่งออกภาพไปยังทีวีหรืออุปกรณ์บันทึกอย่างถูกต้อง ในกรณีดังกล่าว ตั้ง [สัญญาณออก TC] ไปที่ [ปิด]

4-737-300-41(1) Copyright 2018 Sony Corporation

กล้องบันทึกภาพนิ่งระบบดิจิตอล
DSC-RX100M6

ตั้งค่า HDMI: ควบคุม REC (ภาพเคลื่อนไหว)

หากท่านเชื่อมต่อกล้องกับเครื่องบันทึก/เครื่องเล่นภายนอก ท่านสามารถใช้กล้องสั่งงานเครื่องบันทึก/เครื่องเล่นจากระยะไกลให้เริ่ม/หยุดการบันทึก

1 **MENU → (ตั้งค่า) → [ตั้งค่า HDMI] → [ควบคุม REC] → ค่าที่ต้องการ**

รายละเอียดรายการเมนู

เปิด:
STBY กล้องสามารถส่งคำสั่งบันทึกไปยังเครื่องบันทึก/เครื่องเล่นภายนอก
REC กล้องกำลังส่งคำสั่งบันทึกไปยังเครื่องบันทึก/เครื่องเล่นภายนอก
ปิด:
กล้องไม่สามารถส่งคำสั่งไปยังเครื่องบันทึก/เครื่องเล่นภายนอกให้เริ่ม/หยุดการบันทึก

หมายเหตุ

- ใช้งานได้สำหรับเครื่องบันทึก/เครื่องเล่นภายนอกที่สนับสนุน [ควบคุม REC]
- เมื่อท่านใช้ฟังก์ชั่น [ควบคุม REC] ให้ตั้งโหมดถ่ายภาพเป็น (ภาพเคลื่อนไหว)
- เมื่อตั้ง [สัญญาณออก TC] ไว้ที่ [ปิด] ท่านไม่สามารถใช้ฟังก์ชั่น [ควบคุม REC]
- แม้เมื่อ REC ปรากฏขึ้น เครื่องบันทึก/เครื่องเล่นภายนอกอาจทำงานไม่ถูกต้อง ทั้งนี้ขึ้นอยู่กับการตั้งค่าหรือสถานะของเครื่องบันทึก/เครื่องเล่น ตรวจสอบว่าเครื่องบันทึก/เครื่องเล่นภายนอกทำงานถูกต้องหรือไม่ก่อนใช้งาน

4-737-300-41(1) Copyright 2018 Sony Corporation

กล้องบันทึกภาพนิ่งระบบดิจิตอล
DSC-RX100M6

ตั้งค่า HDMI: ควบคุมสำหรับ HDMI

เมื่อเชื่อมต่อผลิตภัณฑ์นี้เข้ากับทีวีที่รองรับ “BRAVIA” Sync โดยใช้สาย HDMI (แยกจำหน่าย) ท่านสามารถใช้งานผลิตภัณฑ์นี้โดยการเล็งรีโมทคอนโทรลของทีวีไปที่ทีวี

1. **MENU → (ตั้งค่า) → [ตั้งค่า HDMI] → [ควบคุมสำหรับ HDMI] → ค่าที่ต้องการ**
2. **เชื่อมต่อผลิตภัณฑ์นี้เข้ากับทีวีที่รองรับ “BRAVIA” Sync**

   สัญญาณเข้าของทีวีจะถูกสลับโดยอัตโนมัติ และภาพในผลิตภัณฑ์นี้จะแสดงขึ้นที่จอทีวี
3. **กดปุ่ม SYNC MENU บนรีโมทคอนโทรลของทีวี**
4. **ท่านสามารถควบคุมผลิตภัณฑ์นี้ด้วยรีโมทคอนโทรลของทีวีได้**

รายละเอียดรายการเมนู

เปิด:
ท่านสามารถควบคุมผลิตภัณฑ์นี้ด้วยรีโมทคอนโทรลของทีวี
ปิด:
ท่านไม่สามารถควบคุมผลิตภัณฑ์นี้ด้วยรีโมทคอนโทรลของทีวี

หมายเหตุ

- หากท่านต่อผลิตภัณฑ์นี้เข้ากับทีวีโดยใช้สาย HDMI รายการเมนูที่สามารถใช้ได้จะมีจำกัด
- [ควบคุมสำหรับ HDMI] จะใช้ได้เฉพาะกับทีวีที่รองรับ “BRAVIA” Sync เท่านั้น นอกจากนี้ การใช้งาน SYNC MENU ยังแตกต่างออกไป ขึ้นอยู่กับทีวีที่ท่านใช้อยู่ หากต้องการรายละเอียดเพิ่มเติม โปรดดูคำแนะนำการใช้งานที่ให้มากับเครื่องทีวี
- หากผลิตภัณฑ์ทำงานไม่ตรงตามที่ต้องการเพื่อตอบสนองต่อรีโมทคอนโทรลของทีวี เมื่อผลิตภัณฑ์เชื่อมต่อกับทีวีของผู้ผลิตรายอื่นโดยใช้การเชื่อมต่อ HDMI ให้เลือก MENU → (ตั้งค่า) → [ตั้งค่า HDMI] → [ควบคุมสำหรับ HDMI] → [ปิด]

4-737-300-41(1) Copyright 2018 Sony Corporation

กล้องบันทึกภาพนิ่งระบบดิจิตอล
DSC-RX100M6

ตั้งค่า HDMI: HDMI ส.เสียงออก (ภาพเคลื่อนไหว)

เมื่อเชื่อมต่อกล้องกับอุปกรณ์ภายนอก เช่น โทรทัศน์ ผ่านสาย HDMI (แยกจำหน่าย) เสียงที่ได้รับจากไมโครโฟนของกล้องจะถูกส่งออกไปยังอุปกรณ์ภายนอกระหว่างการบันทึกภาพเคลื่อนไหวและโหมดสแตนด์บาย ขณะถ่ายภาพ ท่านสามารถตรวจสอบทั้งภาพและเสียงได้จากอุปกรณ์ภายนอก

สแตนด์บายสำหรับการถ่ายภาพเคลื่อนไหว

นี่คือสถานะก่อนที่จะเริ่มถ่ายภาพเคลื่อนไหวโดยกดปุ่ม MOVIE หลังจากหมุนปุ่มหมุนปรับโหมดไปที่ (ภาพเคลื่อนไหว) และตั้งค่าความเร็วชัตเตอร์และรูรับแสง ไอคอน “STBY” จะปรากฏบนหน้าจอ

1. **MENU → (ตั้งค่า) → [ตั้งค่า HDMI] → [HDMI ส.เสียงออก] → ค่าที่ต้องการ**

รายละเอียดรายการเมนู

เปิด:
ส่งออกเสียงไปยังอุปกรณ์ภายนอก
ปิด:
ไม่ส่งออกเสียงไปยังอุปกรณ์ภายนอก

หมายเหตุ

- ระหว่างการส่งออกสัญญาณเสียง HDMI จะไม่มีการสร้างเสียงอิเล็กทรอนิกส์ขณะบันทึกหรือสิ้นสุดการบันทึกภาพเคลื่อนไหว แม้เมื่อตั้งค่า [สัญญาณเสียง] ไปที่ [เปิด]

หัวข้อที่เกี่ยวข้อง

- การดูภาพบนทีวีโดยใช้สาย HDMI

4-737-300-41(1) Copyright 2018 Sony Corporation

กล้องบันทึกภาพนิ่งระบบดิจิตอล
DSC-RX100M6

เชื่อมต่อ USB

เลือกวิธีการเชื่อมต่อ USB เมื่อต่อผลิตภัณฑ์นี้เข้ากับคอมพิวเตอร์ ฯลฯ
เลือก MENU → (เครือข่าย) → [ควบคุมด้วยสมาร์ทโฟน] → [ควบคุมด้วยสมาร์ทโฟน] → [ปิด] ไว้ล่วงหน้า

1 **MENU → (ตั้งค่า) → [เชื่อมต่อ USB] → ค่าที่ต้องการ**

รายละเอียดรายการเมนู

อัตโนมัติ:
ทำการเชื่อมต่อแบบ Mass Storage หรือ MTP โดยอัตโนมัติ โดยขึ้นอยู่กับคอมพิวเตอร์หรืออุปกรณ์ USB อื่น ๆ ที่จะเชื่อมต่อ คอมพิวเตอร์ที่ใช้ Windows 7, Windows 8.1 หรือ Windows 10 จะเชื่อมต่อแบบ MTP และสามารถใช้งานฟังก์ชั่นเฉพาะต่าง ๆ ได้

Mass Storage:
ทำการเชื่อมต่อแบบ Mass Storage ระหว่างผลิตภัณฑ์นี้ คอมพิวเตอร์ และอุปกรณ์ USB อื่น ๆ

MTP:
ทำการเชื่อมต่อแบบ MTP ระหว่างผลิตภัณฑ์นี้ คอมพิวเตอร์ และอุปกรณ์ USB อื่น ๆ คอมพิวเตอร์ที่ใช้ Windows 7, Windows 8.1 หรือ Windows 10 จะเชื่อมต่อแบบ MTP และสามารถใช้งานฟังก์ชั่นเฉพาะต่าง ๆ ได้

PC รีโมท:
ใช้ Imaging Edge เพื่อสั่งงานผลิตภัณฑ์นี้จากคอมพิวเตอร์ รวมทั้งฟังก์ชั่นต่างๆ เช่น การถ่ายภาพและการจัดเก็บภาพลงในคอมพิวเตอร์

หมายเหตุ

- อาจใช้เวลาครู่หนึ่งในการเชื่อมต่อระหว่างผลิตภัณฑ์นี้กับเครื่องคอมพิวเตอร์เมื่อตั้งค่า [เชื่อมต่อ USB] ไว้ที่ [อัตโนมัติ]

หัวข้อที่เกี่ยวข้อง

- ตั้งค่า PC รีโมท: ปลายทางจัดเก็บภาพนิ่ง
- ตั้งค่า PC รีโมท: ภาพใน PC (RAW+J)

4-737-300-41(1) Copyright 2018 Sony Corporation

กล้องบันทึกภาพนิ่งระบบดิจิตอล
DSC-RX100M6

ตั้งค่า USB LUN

เพิ่มระดับความเข้ากันได้โดยจำกัดฟังก์ชั่นของการเชื่อมต่อ USB

1 **MENU → (ตั้งค่า) → [ตั้งค่า USB LUN] → ค่าที่ต้องการ**

รายละเอียดรายการเมนู

หลายตัว:
โดยปกติจะใช้ [หลายตัว]
ตัวเดียว:
ตั้งค่า [ตั้งค่า USB LUN] ไปที่ [ตัวเดียว] เฉพาะเมื่อทำการเชื่อมต่อไม่ได้เท่านั้น

4-737-300-41(1) Copyright 2018 Sony Corporation

กล้องบันทึกภาพนิ่งระบบดิจิตอล
DSC-RX100M6

เครื่องชาร์จ USB

ตั้งว่าจะจ่ายพลังงานผ่านสายไมโคร USB หรือไม่เมื่อผลิตภัณฑ์เชื่อมต่อกับคอมพิวเตอร์หรืออุปกรณ์ USB

1 **MENU → (ตั้งค่า) → [เครื่องชาร์จ USB] → ค่าที่ต้องการ**

รายละเอียดรายการเมนู

เปิด:
จ่ายพลังงานให้ผลิตภัณฑ์ผ่านสายไมโคร USB เมื่อผลิตภัณฑ์เชื่อมต่อกับคอมพิวเตอร์ ฯลฯ
ปิด:
ไม่จ่ายพลังงานให้ผลิตภัณฑ์ผ่านสายไมโคร USB เมื่อผลิตภัณฑ์เชื่อมต่อกับคอมพิวเตอร์ ฯลฯ ถ้าท่านใช้อะแดปเตอร์ AC ที่ให้มาด้วย จะมีการจ่ายพลังงานแม้เมื่อเลือก [ปิด] ไว้

การทำงานที่สามารถใช้ได้ขณะจ่ายไฟเลี้ยงผ่านสาย USB

ตารางต่อไปนี้แสดงการทำงานที่สามารถใช้ได้/ไม่สามารถใช้ได้ขณะจ่ายไฟเลี้ยงผ่านสาย USB
เครื่องหมายถูกจะระบุการทำงานที่สามารถใช้ได้ และ “—” จะระบุการทำงานที่ไม่สามารถใช้ได้

การทำงาน	สามารถใช้ได้/ไม่สามารถใช้ได้
การถ่ายภาพ	✓
การเปิดดูภาพ	✓
การเชื่อมต่อ Wi-Fi/NFC/Bluetooth	✓
การชาร์จแบตเตอรี่	—
การเปิดใช้งานกล้องโดยไม่มีแบตเตอรี่ใส่อยู่	—

หมายเหตุ

- ใส่แบตเตอรี่เข้าไปในผลิตภัณฑ์เพื่อจ่ายพลังงานผ่านสาย USB

4-737-300-41(1) Copyright 2018 Sony Corporation

กล้องบันทึกภาพนิ่งระบบดิจิตอล
DSC-RX100M6

ตั้งค่า PC รีโมท: ปลายทางจัดเก็บภาพนิ่ง

ตั้งค่าว่าจะให้บันทึกภาพนิ่งทั้งในกล้องและในคอมพิวเตอร์หรือไม่ในระหว่างที่ถ่ายภาพ PC Remote การตั้งค่านี้จะเป็นประโยชน์เมื่อท่านต้องการตรวจสอบภาพที่บันทึกไว้ในกล้องโดยไม่ต้องปล่อยกล้อง

* PC รีโมท: ใช้ Imaging Edge เพื่อสั่งงานผลิตภัณฑ์นี้จากคอมพิวเตอร์ รวมทั้งฟังก์ชั่นอย่างเช่น การถ่ายภาพและจัดเก็บภาพลงในคอมพิวเตอร์

1 **MENU → (ตั้งค่า) → [ตั้งค่า PC รีโมท] → [ปลายทางจัดเก็บภาพนิ่ง] → ค่าที่ต้องการ**

รายละเอียดรายการเมนู

PC เท่านั้น:
บันทึกภาพนิ่งเฉพาะในคอมพิวเตอร์เท่านั้น

PC+กล้อง:
บันทึกภาพนิ่งในคอมพิวเตอร์และกล้อง

หมายเหตุ

- ระหว่างที่ทำการถ่ายภาพ PC Remote ท่านจะไม่สามารถเปลี่ยนการตั้งค่าสำหรับ [ปลายทางจัดเก็บภาพนิ่ง] ได้ ปรับการตั้งค่าก่อนที่จะเริ่มทำการถ่ายภาพ
- หากการ์ดหน่วยความจำที่ใส่เข้าไปในกล้องไม่สามารถบันทึกได้ ท่านจะไม่สามารถถ่ายภาพได้ แม้ว่าจะเลือก [PC+กล้อง] ก็ตาม
- หากท่านเลือก [PC+กล้อง] และไม่ได้ใส่การ์ดหน่วยความจำเข้าในกล้อง ท่านจะไม่สามารถกดชัตเตอร์ได้ แม้ว่าจะตั้งค่า [ถ่ายโดยไม่มีการ์ด] ไว้ที่ [อนุญาต] ก็ตาม
- ขณะที่ท่านกำลังดูภาพนิ่งในกล้อง ท่านจะไม่สามารถถ่ายภาพโดยใช้ PC Remote ได้

หัวข้อที่เกี่ยวข้อง

- เชื่อมต่อ USB
- ถ่ายโดยไม่มีการ์ด
- ตั้งค่า PC รีโมท: ภาพใน PC (RAW+J)

4-737-300-41(1) Copyright 2018 Sony Corporation

กล้องบันทึกภาพนิ่งระบบดิจิตอล
DSC-RX100M6

ตั้งค่า PC รีโมท: ภาพใน PC (RAW+J)

เลือกประเภทไฟล์สำหรับภาพที่ต้องการถ่ายโอนไปยังคอมพิวเตอร์ในการถ่ายภาพ PC Remote
เมื่อทำการถ่ายภาพนิ่งโดยใช้ PC Remote แอปพลิเคชันบนคอมพิวเตอร์จะไม่แสดงภาพจนกว่าจะถ่ายโอนภาพเสร็จสมบูรณ์ เมื่อทำการถ่ายภาพ RAW+JPEG ท่านสามารถเร่งความเร็วในการประมวลผลการแสดงภาพได้โดยการถ่ายโอนเฉพาะภาพ JPEG แทนที่จะถ่ายโอนทั้งภาพ RAW และภาพ JPEG

* PC รีโมท: ใช้ Imaging Edge เพื่อสั่งงานผลิตภัณฑ์นี้จากคอมพิวเตอร์ รวมทั้งฟังก์ชั่นอย่างเช่น การถ่ายภาพและจัดเก็บภาพลงในคอมพิวเตอร์

1 **MENU → (ตั้งค่า) → [ตั้งค่า PC รีโมท] → [ภาพใน PC (RAW+J)] → ค่าที่ต้องการ**

รายละเอียดรายการเมนู

RAW & JPEG:
ถ่ายโอนทั้งไฟล์ RAW และ JPEG ไปยังคอมพิวเตอร์

JPEG เท่านั้น:
ถ่ายโอนเฉพาะไฟล์ JPEG ไปยังคอมพิวเตอร์

RAW เท่านั้น:
ถ่ายโอนเฉพาะไฟล์ RAW ไปยังคอมพิวเตอร์

หมายเหตุ

- การตั้งค่าสำหรับ [ภาพใน PC (RAW+J)] ไม่สามารถเปลี่ยนแปลงได้ในขณะที่ถ่ายภาพด้วย PC รีโมท ปรับการตั้งค่าก่อนถ่ายภาพ
- [ภาพใน PC (RAW+J)] สามารถตั้งค่าได้เฉพาะเมื่อตั้งค่า [รูปแบบไฟล์] ไว้ที่ [RAW & JPEG] เท่านั้น

หัวข้อที่เกี่ยวข้อง

- เชื่อมต่อ USB
- รูปแบบไฟล์ (ภาพนิ่ง)
- ตั้งค่า PC รีโมท: ปลายทางจัดเก็บภาพนิ่ง

4-737-300-41(1) Copyright 2018 Sony Corporation

กล้องบันทึกภาพนิ่งระบบดิจิตอล
DSC-RX100M6

ภาษา

เลือกภาษาที่ต้องการใช้ในรายการเมนู คำเตือน และข้อความต่างๆ

1. **MENU → (ตั้งค่า) → [ภาษา] → ภาษาที่ต้องการ**

4-737-300-41(1) Copyright 2018 Sony Corporation

กล้องบันทึกภาพนิ่งระบบดิจิตอล
DSC-RX100M6

ตั้ง วันที่/เวลา

หน้าจอการตั้งนาฬิกาจะแสดงขึ้นโดยอัตโนมัติเมื่อท่านเปิดสวิตช์ผลิตภัณฑ์นี้เป็นครั้งแรก หรือเมื่อแบตเตอรี่สำรองแบบชาร์จได้ภายในกล้องคายประจุออกจนหมด เลือกเมนูนี้เมื่อทำการตั้งวันที่และเวลาหลังจากครั้งแรก

1 **MENU → (ตั้งค่า) → [ตั้ง วันที่/เวลา] → ค่าที่ต้องการ**

รายละเอียดรายการเมนู

ปรับเวลาฤดูร้อน:
เลือกเวลาฤดูร้อน [เปิด]/[ปิด]
วันที่/เวลา:
ตั้งวันที่และเวลา
รูปแบบวันที่:
เลือกรูปแบบการแสดงวันที่และเวลา

คำแนะนำ

- หากต้องการชาร์จแบตเตอรี่สำรองแบบชาร์จได้ภายในกล้อง ให้ใส่แบตเตอรี่แล้วปิดสวิตช์ผลิตภัณฑ์ทิ้งไว้ 24 ชั่วโมงขึ้นไป
- ถ้านาฬิกามีการรีเซ็ตทุกครั้งที่ชาร์จแบตเตอรี่ อาจเป็นเพราะแบตเตอรี่สำรองแบบชาร์จได้ภายในกล้องเสื่อมประสิทธิภาพ โปรดปรึกษาศูนย์บริการ

4-737-300-41(1) Copyright 2018 Sony Corporation

กล้องบันทึกภาพนิ่งระบบดิจิตอล
DSC-RX100M6

ตั้งค่าท้องที่

ตั้งค่าพื้นที่ที่ท่านกำลังใช้ผลิตภัณฑ์อยู่

1 **MENU → (ตั้งค่า) → [ตั้งค่าท้องที่] → พื้นที่ที่ต้องการ**

4-737-300-41(1) Copyright 2018 Sony Corporation

กล้องบันทึกภาพนิ่งระบบดิจิตอล
DSC-RX100M6

ข้อมูลลิขสิทธิ์

เขียนข้อมูลลิขสิทธิ์ลงบนภาพนิ่ง

1. **MENU → (ตั้งค่า) → [ข้อมูลลิขสิทธิ์] → ค่าที่ต้องการ**
2. **เมื่อเลือก [ตั้งค่าชื่อช่างภาพ] หรือ [ตั้งค่าชื่อเจ้าของลิขสิทธิ์] แป้นพิมพ์จะปรากฏบนหน้าจอ ป้อนชื่อที่ต้องการ**

รายละเอียดรายการเมนู

บันทึกข้อมูลลิขสิทธิ์:
ตั้งค่าว่าจะเขียนหรือไม่เขียนข้อมูลลิขสิทธิ์ ([เปิด]/[ปิด])

- หากเลือก [เปิด] ไอคอน © จะปรากฏบนหน้าจอถ่ายภาพ

ตั้งค่าชื่อช่างภาพ:
ตั้งชื่อผู้ถ่ายภาพ
ตั้งค่าชื่อเจ้าของลิขสิทธิ์:
ตั้งชื่อผู้ถือลิขสิทธิ์
แสดงข้อมูลลิขสิทธิ์:
แสดงข้อมูลลิขสิทธิ์ปัจจุบัน

หมายเหตุ

- ท่านสามารถป้อนได้เฉพาะอักขระที่เป็นตัวเลขและตัวอักษร และสัญลักษณ์สำหรับ [ตั้งค่าชื่อช่างภาพ] และ [ตั้งค่าชื่อเจ้าของลิขสิทธิ์] ท่านสามารถป้อนตัวพยัญชนะได้สูงสุด 46 ตัว
- ไอคอน © จะปรากฏขึ้นระหว่างการเปิดดูภาพที่มีข้อมูลลิขสิทธิ์
- เพื่อป้องกันการใช้ [ข้อมูลลิขสิทธิ์] โดยไม่ได้รับอนุญาต ตรวจสอบให้แน่ใจว่าได้ล้างคอลัมน์ [ตั้งค่าชื่อช่างภาพ] และ [ตั้งค่าชื่อเจ้าของลิขสิทธิ์] ก่อนที่จะมอบกล้องให้ผู้อื่น หรือให้ผู้อื่นยืมกล้อง
- Sony จะไม่รับผิดชอบต่อปัญหาหรือความเสียหายอันเป็นผลมาจากการใช้งาน [ข้อมูลลิขสิทธิ์]

หัวข้อที่เกี่ยวข้อง

- วิธีใช้แป้นพิมพ์

4-737-300-41(1) Copyright 2018 Sony Corporation

กล้องบันทึกภาพนิ่งระบบดิจิตอล
DSC-RX100M6

เวอร์ชั่น

แสดงรุ่นซอฟต์แวร์ของผลิตภัณฑ์นี้ ตรวจสอบรุ่นซอฟต์แวร์ของผลิตภัณฑ์นี้เมื่อมีการอัปเดต เป็นต้น

1. **MENU → (ตั้งค่า) → [เวอร์ชั่น]**

หมายเหตุ

- การอัปเดตสามารถทำได้เฉพาะเมื่อแบตเตอรี่อยู่ที่ระดับ (แถบแสดงสถานะแบตเตอรี่เหลือ 3 แถบ) ขึ้นไป ใช้แบตเตอรี่ที่ชาร์จมาอย่างเพียงพอ

4-737-300-41(1) Copyright 2018 Sony Corporation

กล้องบันทึกภาพนิ่งระบบดิจิตอล
DSC-RX100M6

โหมดสาธิต

ฟังก์ชั่น [โหมดสาธิต] จะแสดงภาพเคลื่อนไหวที่บันทึกไว้ในการ์ดหน่วยความจำโดยอัตโนมัติ (การสาธิต) เมื่อไม่ได้ใช้กล้องเป็นระยะเวลาหนึ่ง โดยปกติ การตั้งค่าจะอยู่ที่ [ปิด]

1 **MENU → (ตั้งค่า) → [โหมดสาธิต] → ค่าที่ต้องการ**

รายละเอียดรายการเมนู

เปิด:
ภาพเคลื่อนไหวสาธิตจะเริ่มเล่นเองอัตโนมัติถ้าไม่ได้ใช้งานผลิตภัณฑ์เป็นเวลาประมาณหนึ่งนาที จะเล่นเฉพาะภาพเคลื่อนไหว AVCHD ที่ป้องกันไว้เท่านั้น
ตั้งค่าโหมดดูภาพไปที่ [ดู AVCHD] และป้องกันไฟล์ภาพเคลื่อนไหวที่มีวันที่และเวลาบันทึกที่เก่าที่สุด

ปิด:
ไม่แสดงการสาธิต

หมายเหตุ

- ท่านสามารถตั้งค่ารายการนี้ได้เมื่อกล้องรับไฟจากอะแดปเตอร์ AC (ที่ให้มาด้วย) เท่านั้น
- เมื่อไม่มีภาพเคลื่อนไหว AVCHD ที่ป้องกันไว้ในการ์ดหน่วยความจำ ท่านจะไม่สามารถเลือก [เปิด] ได้

4-737-300-41(1) Copyright 2018 Sony Corporation

กล้องบันทึกภาพนิ่งระบบดิจิตอล
DSC-RX100M6

รีเซ็ตการตั้งค่า

รีเซ็ตผลิตภัณฑ์ให้กลับคืนสู่ค่าเริ่มต้น ถึงแม้ว่าท่านจะทำการ [รีเซ็ตการตั้งค่า] ภาพที่บันทึกไว้จะยังคงอยู่

1 **MENU → (ตั้งค่า) → [รีเซ็ตการตั้งค่า] → ค่าที่ต้องการ**

รายละเอียดรายการเมนู

รีเซ็ตการตั้งค่ากล้อง:
กำหนดการตั้งค่าถ่ายภาพหลักให้เป็นการตั้งค่าเริ่มต้น
ตั้งค่าเริ่มต้น:
กำหนดการตั้งค่าทั้งหมดให้เป็นการตั้งค่าเริ่มต้น

หมายเหตุ

- ระวังอย่าถอดก้อนแบตเตอรี่ออกขณะรีเซ็ต
- การตั้งค่าของ [โปรไฟล์ภาพ] จะไม่ถูกรีเซ็ตแม้เมื่อทำการ [รีเซ็ตการตั้งค่ากล้อง] หรือ [ตั้งค่าเริ่มต้น]

4-737-300-41(1) Copyright 2018 Sony Corporation

กล้องบันทึกภาพนิ่งระบบดิจิตอล
DSC-RX100M6

PlayMemories Mobile

เมื่อใช้แอปพลิเคชัน PlayMemories Mobile ของสมาร์ทโฟน ท่านสามารถถ่ายภาพพร้อมสั่งงานกล้องโดยใช้สมาร์ทโฟน หรือถ่ายโอนภาพที่บันทึกไว้ในกล้องไปยังสมาร์ทโฟนได้ ดาวน์โหลดและติดตั้งแอปพลิเคชัน PlayMemories Mobile ได้จากแอปสโตร์ของสมาร์ทโฟนของท่าน ถ้าในสมาร์ทโฟนของท่านมี PlayMemories Mobile ติดตั้งไว้อยู่แล้ว ให้อัปเดตเป็นรุ่นล่าสุด
ดูรายละเอียดเกี่ยวกับ PlayMemories Mobile ได้ที่หน้าสนับสนุน (http://www.sony.net/pmm/)

หมายเหตุ

- ขั้นตอนการใช้งานหรือการแสดงบนหน้าจออาจเปลี่ยนแปลงได้โดยไม่ต้องแจ้งให้ทราบ ทั้งนี้ขึ้นอยู่กับการอัพเกรดเวอร์ชั่นในอนาคต

4-737-300-41(1) Copyright 2018 Sony Corporation

กล้องบันทึกภาพนิ่งระบบดิจิตอล
DSC-RX100M6

การควบคุมกล้องโดยใช้สมาร์ทโฟน Android (NFC รีโมทคอนโทรลด้วย One-touch)

ท่านสามารถเชื่อมต่อผลิตภัณฑ์นี้กับสมาร์ทโฟน Android ที่ใช้ NFC ได้ โดยสัมผัสอุปกรณ์ทั้งสองเข้าด้วยกัน จากนั้นสั่งงานผลิตภัณฑ์โดยใช้สมาร์ทโฟน
ตรวจสอบให้แน่ใจว่าได้ตั้งค่า [ควบคุมด้วยสมาร์ทโฟน] ไว้ที่ [เปิด] โดยการเลือก MENU → (เครือข่าย) → [ควบคุมด้วยสมาร์ทโฟน]

1 เปิดใช้งานฟังก์ชั่น NFC ของสมาร์ทโฟน

2 เปลี่ยนโหมดผลิตภัณฑ์นี้เป็นโหมดถ่ายภาพ

- ฟังก์ชั่น NFC ใช้งานได้เฉพาะเมื่อ (เครื่องหมาย N) แสดงขึ้นบนหน้าจอเท่านั้น

3 แตะสมาร์ทโฟนเข้ากับผลิตภัณฑ์

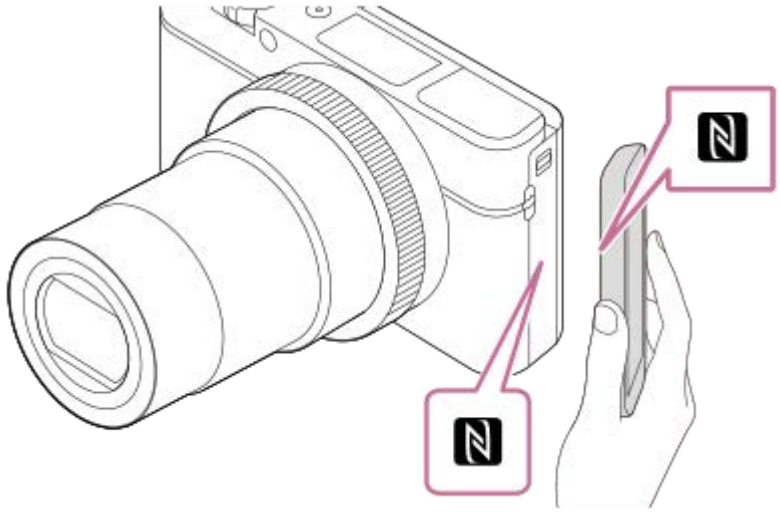

สมาร์ทโฟนกับผลิตภัณฑ์เชื่อมต่อกัน และ PlayMemories Mobile จะเริ่มทำงาน

- ท่านสามารถถ่ายภาพโดยใช้รีโมทคอนโทรลในขณะที่ตรวจสอบองค์ประกอบของภาพบนหน้าจอสมาร์ทโฟนได้
- นำสมาร์ทโฟนแตะกับผลิตภัณฑ์ประมาณ 1-2 วินาที จนกระทั่ง PlayMemories Mobile เริ่มขึ้น

เกี่ยวกับ “NFC”
NFC เป็นเทคโนโลยีสื่อสารไร้สายระยะสั้นระหว่างอุปกรณ์หลากชนิด เช่น โทรศัพท์มือถือ หรือบัตร IC ฯลฯ NFC ช่วยให้การสื่อสารข้อมูลทำได้ง่ายขึ้นเพียงแตะบนจุดแตะที่กำหนด

- NFC (Near Field Communication) คือมาตรฐานสากลของเทคโนโลยีสื่อสารไร้สายระยะสั้น

หมายเหตุ

- ถ้าท่านทำการเชื่อมต่อไม่ได้ ให้ทำดังนี้
  - เปิด PlayMemories Mobile ในสมาร์ทโฟน จากนั้นค่อยๆ ขยับสมาร์ทโฟนไปทาง (เครื่องหมาย N) ของผลิตภัณฑ์นี้
  - ถ้าสมาร์ทโฟนอยู่ในเคส ให้ถอดเคสออก
  - ถ้าผลิตภัณฑ์อยู่ในเคส ให้ถอดเคสออก
  - ตรวจสอบว่าได้เปิดฟังก์ชั่น NFC บนสมาร์ทโฟนของท่าน
- อาจเกิดการรบกวนสัญญาณวิทยุได้เนื่องจากการรับส่งสัญญาณ Bluetooth และการรับส่งสัญญาณ Wi-Fi ใช้ย่านความถี่เดียวกัน หากการเชื่อมต่อ Wi-Fi ไม่เสถียร สามารถแก้ไขได้โดยการปิดฟังก์ชั่น Bluetooth ของสมาร์ทโฟน หลังจากนั้น ฟังก์ชั่นการเชื่อมโยงข้อมูลการระบุตำแหน่งจะไม่

สามารถใช้งานได้

- เมื่อท่านบันทึกภาพเคลื่อนไหวโดยใช้สมาร์ทโฟนเป็นรีโมทคอนโทรล จอภาพของผลิตภัณฑ์จะมืดลง
- เมื่อตั้งค่า [โหมดเครื่องบิน] ไว้ที่ [เปิด] ท่านจะไม่สามารถเชื่อมต่อผลิตภัณฑ์นี้กับสมาร์ทโฟน ตั้งค่า [โหมดเครื่องบิน] ไปที่ [ปิด]
- ถ้าผลิตภัณฑ์นี้และสมาร์ทโฟนเชื่อมต่อกันขณะที่ผลิตภัณฑ์อยู่ในโหมดดูภาพ ภาพที่แสดงจะถูกส่งไปยังสมาร์ทโฟน

หัวข้อที่เกี่ยวข้อง

- PlayMemories Mobile
- โหมดเครื่องบิน

4-737-300-41(1) Copyright 2018 Sony Corporation

กล้องบันทึกภาพนิ่งระบบดิจิตอล
DSC-RX100M6

การควบคุมกล้องโดยใช้สมาร์ทโฟน Android (QR Code)

ท่านสามารถควบคุมผลิตภัณฑ์นี้โดยใช้สมาร์ทโฟนของท่านได้ ให้เชื่อมต่อสมาร์ทโฟนเข้ากับกล้องโดยใช้ QR Code
ตรวจสอบให้แน่ใจว่าได้ตั้งค่า [ควบคุมด้วยสมาร์ทโฟน] ไว้ที่ [เปิด] โดยการเลือก MENU → (เครือข่าย) → [ควบคุมด้วยสมาร์ทโฟน]

1 **MENU → (เครือข่าย) → [ควบคุมด้วยสมาร์ทโฟน] → [การเชื่อมต่อ]**

QR Code **(A)** และ SSID **(B)** จะแสดงขึ้นที่จอภาพของผลิตภัณฑ์นี้

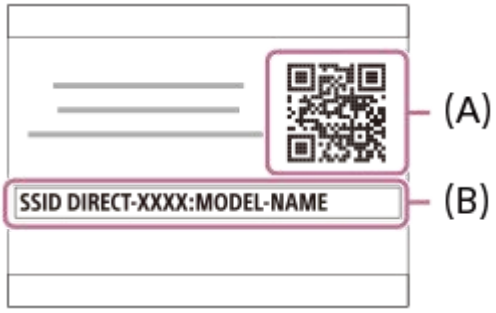

2 **เปิด PlayMemories Mobile บนสมาร์ทโฟนของท่านและเลือก [สแกน QR Code ของกล้อง]**

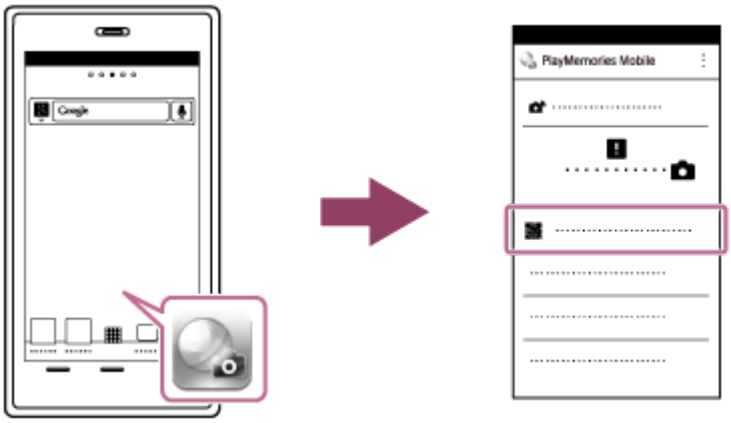

3 **เลือก [OK] บนหน้าจอสมาร์ทโฟน**

- เมื่อข้อความแสดงขึ้น เลือก [OK] อีกครั้ง

4 **อ่าน QR Code ที่แสดงบนจอภาพของผลิตภัณฑ์นี้ด้วยสมาร์ทโฟน**

เมื่ออ่าน QR Code แล้ว ข้อความ [เชื่อมต่อกับกล้อง?] จะแสดงขึ้นบนหน้าจอสมาร์ทโฟน

5 เลือก [OK] บนหน้าจอสมาร์ทโฟน

สมาร์ทโฟนเชื่อมต่อกับผลิตภัณฑ์

- ขณะนี้ท่านสามารถถ่ายภาพได้จากระยะไกลในขณะที่ตรวจสอบองค์ประกอบของภาพบนหน้าจอสมาร์ทโฟนได้

คำแนะนำ

- เมื่ออ่าน QR Code แล้ว SSID (DIRECT-xxxx) และรหัสผ่านของผลิตภัณฑ์นี้จะถูกลงทะเบียนไปยังสมาร์ทโฟน ซึ่งจะช่วยให้ท่านเชื่อมต่อสมาร์ทโฟนกับผลิตภัณฑ์ได้ง่ายๆ ผ่าน Wi-Fi ในวันหลังโดยเลือก SSID(ตั้งค่า [ควบคุมด้วยสมาร์ทโฟน] ไว้ที่ [เปิด] ก่อนล่วงหน้า)

หมายเหตุ

- อาจเกิดการรบกวนสัญญาณวิทยุได้เนื่องจากการรับส่งสัญญาณ Bluetooth และการรับส่งสัญญาณ Wi-Fi ใช้ย่านความถี่เดียวกัน หากการเชื่อมต่อ Wi-Fi ไม่เสถียร สามารถแก้ไขได้โดยการปิดฟังก์ชั่น Bluetooth ของสมาร์ทโฟน หลังจากนั้น ฟังก์ชั่นการเชื่อมโยงข้อมูลการระบุตำแหน่งจะไม่สามารถใช้งานได้
- เมื่อท่านบันทึกภาพเคลื่อนไหวโดยใช้สมาร์ทโฟนเป็นรีโมทคอนโทรล จอภาพของผลิตภัณฑ์จะมืดลง
- ถ้าท่านไม่สามารถเชื่อมต่อสมาร์ทโฟนกับผลิตภัณฑ์นี้โดยใช้ฟังก์ชั่น [One-touch(NFC)] หรือ QR Code ให้ใช้ SSID และรหัสผ่าน

หัวข้อที่เกี่ยวข้อง

- PlayMemories Mobile
- การควบคุมกล้องโดยใช้สมาร์ทโฟน Android (SSID)

4-737-300-41(1) Copyright 2018 Sony Corporation

กล้องบันทึกภาพนิ่งระบบดิจิตอล
DSC-RX100M6

การควบคุมกล้องโดยใช้สมาร์ทโฟน Android (SSID)

ท่านสามารถควบคุมผลิตภัณฑ์นี้ด้วยสมาร์ทโฟนของท่านได้ โดยเชื่อมต่อสมาร์ทโฟนเข้ากับกล้องโดยใช้ SSID และรหัสผ่าน ตรวจสอบให้แน่ใจว่าได้ตั้งค่า [ควบคุมด้วยสมาร์ทโฟน] ไว้ที่ [เปิด] โดยการเลือก MENU → (เครือข่าย) → [ควบคุมด้วยสมาร์ทโฟน]

1 **MENU → (เครือข่าย) → [ควบคุมด้วยสมาร์ทโฟน] → [การเชื่อมต่อ]**

QR Code จะแสดงขึ้นบนจอภาพของผลิตภัณฑ์นี้

2 **กดปุ่ม (ลบ) ของผลิตภัณฑ์นี้**

SSID และรหัสผ่านของผลิตภัณฑ์นี้จะแสดงขึ้นที่บนจอภาพของผลิตภัณฑ์

3 **เปิดใช้งาน PlayMemories Mobile ในสมาร์ทโฟนของท่าน**

4 **เลือกชื่อรุ่นของผลิตภัณฑ์นี้ (DIRECT-xxxx: xxxx)**

5 **ใส่รหัสผ่านที่แสดงบนผลิตภัณฑ์นี้**

สมาร์ทโฟนเชื่อมต่อกับผลิตภัณฑ์

- ขณะนี้ท่านสามารถถ่ายภาพได้จากระยะไกลในขณะที่ตรวจสอบองค์ประกอบของภาพบนหน้าจอสมาร์ทโฟนได้

หมายเหตุ

- อาจเกิดการรบกวนสัญญาณวิทยุได้เนื่องจากการรับส่งสัญญาณ Bluetooth และการรับส่งสัญญาณ Wi-Fi ใช้ย่านความถี่เดียวกัน หากการเชื่อมต่อ Wi-Fi ไม่เสถียร สามารถแก้ไขได้โดยการปิดฟังก์ชั่น Bluetooth ของสมาร์ทโฟน หลังจากนั้น ฟังก์ชั่นการเชื่อมโยงข้อมูลการระบุตำแหน่งจะไม่สามารถใช้งานได้
- เมื่อท่านบันทึกภาพเคลื่อนไหวโดยใช้สมาร์ทโฟนเป็นรีโมทคอนโทรล จอภาพของผลิตภัณฑ์จะมืดลง

หัวข้อที่เกี่ยวข้อง

- PlayMemories Mobile

4-737-300-41(1) Copyright 2018 Sony Corporation

กล้องบันทึกภาพนิ่งระบบดิจิตอล
DSC-RX100M6

การควบคุมกล้องโดยใช้ iPhone หรือ iPad (QR Code)

ท่านสามารถต่อ iPhone หรือ iPad เข้ากับกล้องโดยใช้ QR Code และสั่งงานกล้องโดยใช้ iPhone หรือ iPad
ตรวจสอบให้แน่ใจว่าได้ตั้งค่า [ควบคุมด้วยสมาร์ทโฟน] ไว้ที่ [เปิด] โดยการเลือก MENU → (เครือข่าย) → [ควบคุมด้วยสมาร์ทโฟน]

1 **MENU → (เครือข่าย) → [ควบคุมด้วยสมาร์ทโฟน] → [การเชื่อมต่อ]**

QR Code **(A)** และ SSID **(B)** จะแสดงขึ้นที่จอภาพของผลิตภัณฑ์นี้

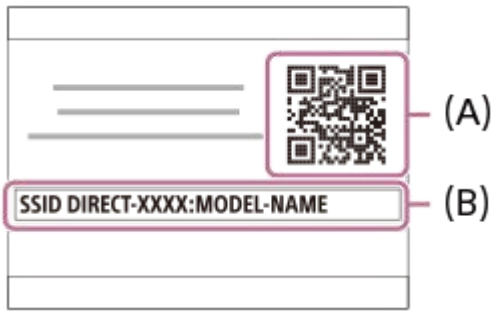

2 **เปิด PlayMemories Mobile บน iPhone หรือ iPad ของท่านแล้วเลือก [สแกน QR Code ของกล้อง]**

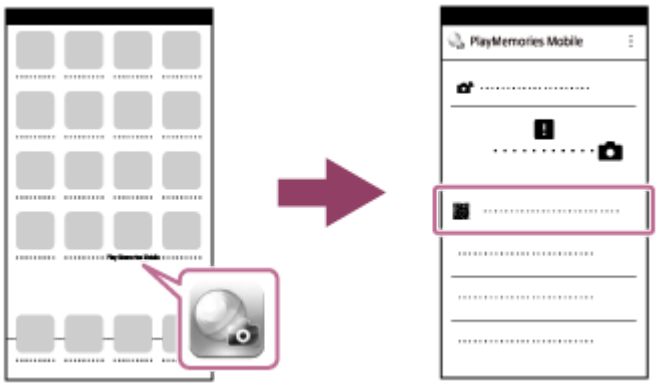

3 **เลือก [OK] บนหน้าจอ iPhone หรือ iPad**

- เมื่อข้อความแสดงขึ้น เลือก [OK] อีกครั้ง

4 **อ่าน QR Code ที่แสดงบนจอภาพของผลิตภัณฑ์นี้ด้วย iPhone หรือ iPad**

5 ติดตั้งโปรไฟล์ (ข้อมูลการตั้งค่า) โดยทำตามคำแนะนำที่แสดงบนหน้าจอ iPhone หรือ iPad แล้วเลือก [OK]

โปรไฟล์จะถูกติดตั้งไปยัง iPhone หรือ iPad

- ถ้าท่านเปิดใช้งานฟังก์ชั่นล็อครหัสผ่านสำหรับ iPhone หรือ iPad ท่านจะต้องใส่รหัสผ่าน ใส่รหัสผ่านที่ท่านตั้งสำหรับ iPhone หรือ iPad

6 เลือก [Settings] บนหน้าจอ “Home” → [Wi-Fi] → SSID สำหรับผลิตภัณฑ์นี้บน iPhone หรือ iPad

iPhone หรือ iPad จะเชื่อมต่อกับผลิตภัณฑ์

7 กลับสู่หน้าจอ “Home” ของ iPhone หรือ iPad แล้วเปิด PlayMemories Mobile

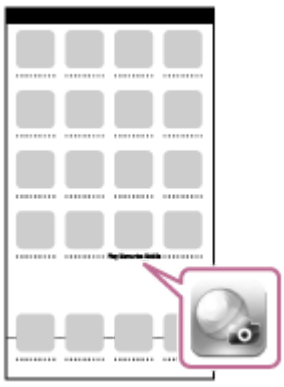

- ขณะนี้ท่านสามารถถ่ายภาพได้จากระยะไกลในขณะที่ตรวจสอบองค์ประกอบของภาพบนหน้าจอ iPhone หรือ iPad ได้

คำแนะนำ

- เมื่ออ่าน QR Code แล้ว SSID (DIRECT-xxxx) และรหัสผ่านของผลิตภัณฑ์นี้จะถูกลงทะเบียนไปยัง iPhone หรือ iPad ซึ่งจะช่วยให้ท่านเชื่อมต่อ iPhone หรือ iPad กับผลิตภัณฑ์ได้ง่าย ๆ ผ่าน Wi-Fi ในวันหลังโดยเลือก SSID(ตั้งค่า [ควบคุมด้วยสมาร์ทโฟน] ไว้ที่ [เปิด] ก่อนล่วงหน้า)

หมายเหตุ

- อาจเกิดการรบกวนสัญญาณวิทยุได้เนื่องจากการรับส่งสัญญาณ Bluetooth และการรับส่งสัญญาณ Wi-Fi ใช้ย่านความถี่เดียวกัน หากการเชื่อมต่อ Wi-Fi ไม่เสถียร สามารถแก้ไขได้โดยการปิดฟังก์ชั่น Bluetooth ของสมาร์ทโฟน หลังจากนั้น ฟังก์ชั่นการเชื่อมโยงข้อมูลการระบุตำแหน่งจะไม่สามารถใช้งานได้
- เมื่อท่านบันทึกภาพเคลื่อนไหวโดยใช้สมาร์ทโฟนเป็นรีโมทคอนโทรล จอภาพของผลิตภัณฑ์จะมืดลง
- ถ้าท่านไม่สามารถเชื่อมต่อ iPhone หรือ iPad กับผลิตภัณฑ์นี้โดยใช้ QR Code ให้ใช้ SSID และรหัสผ่าน

หัวข้อที่เกี่ยวข้อง

- PlayMemories Mobile
- การควบคุมกล้องโดยใช้ iPhone หรือ iPad (SSID)

4-737-300-41(1) Copyright 2018 Sony Corporation

กล้องบันทึกภาพนิ่งระบบดิจิตอล
DSC-RX100M6

การควบคุมกล้องโดยใช้ iPhone หรือ iPad (SSID)

ท่านสามารถควบคุมกล้องโดยใช้ iPhone หรือ iPad ได้ด้วยการต่อ iPhone หรือ iPad เข้ากับกล้องโดยใช้ SSID และรหัสผ่าน ตรวจสอบให้แน่ใจว่าได้ตั้งค่า [ควบคุมด้วยสมาร์ทโฟน] ไว้ที่ [เปิด] โดยการเลือก MENU → (เครือข่าย) → [ควบคุมด้วยสมาร์ทโฟน]

1 **MENU → (เครือข่าย) → [ควบคุมด้วยสมาร์ทโฟน] → [การเชื่อมต่อ]**

QR Code จะแสดงขึ้นบนจอภาพของผลิตภัณฑ์นี้

2 **กดปุ่ม (ลบ) ของผลิตภัณฑ์นี้**

SSID และรหัสผ่านของผลิตภัณฑ์นี้จะแสดงขึ้นที่บนจอภาพของผลิตภัณฑ์

3 **เลือกชื่อรุ่นของผลิตภัณฑ์นี้ (DIRECT-xxxx: xxxx) บนหน้าจอการตั้งค่า Wi-Fi ของ iPhone หรือ iPad ของท่าน**

4 **ใส่รหัสผ่านที่แสดงบนผลิตภัณฑ์นี้**

iPhone หรือ iPad จะเชื่อมต่อกับผลิตภัณฑ์

5 ยืนยันว่า iPhone หรือ iPad ของท่านเชื่อมต่อกับ “SSID” ที่แสดงในผลิตภัณฑ์นี้แล้ว

6 กลับสู่หน้าจอ “Home” ของ iPhone หรือ iPad แล้วเปิด PlayMemories Mobile

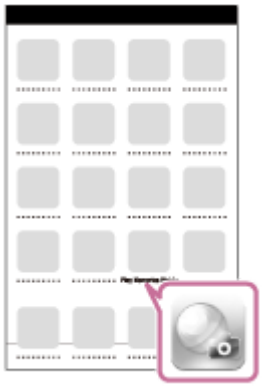

- ขณะนี้ท่านสามารถถ่ายภาพได้จากระยะไกลในขณะที่ตรวจสอบองค์ประกอบของภาพบนหน้าจอ iPhone หรือ iPad ได้

หมายเหตุ

- อาจเกิดการรบกวนสัญญาณวิทยุได้เนื่องจากการรับส่งสัญญาณ Bluetooth และการรับส่งสัญญาณ Wi-Fi ใช้ย่านความถี่เดียวกัน หากการเชื่อมต่อ Wi-Fi ไม่เสถียร สามารถแก้ไขได้โดยการปิดฟังก์ชั่น Bluetooth ของสมาร์ทโฟน หลังจากนั้น ฟังก์ชั่นการเชื่อมโยงข้อมูลการระบุตำแหน่งจะไม่สามารถใช้งานได้
- เมื่อท่านบันทึกภาพเคลื่อนไหวโดยใช้สมาร์ทโฟนเป็นรีโมทคอนโทรล จอภาพของผลิตภัณฑ์จะมืดลง

หัวข้อที่เกี่ยวข้อง

- PlayMemories Mobile

4-737-300-41(1) Copyright 2018 Sony Corporation

กล้องบันทึกภาพนิ่งระบบดิจิตอล
DSC-RX100M6

ฟังก์ชั่นส่งสมาร์ทโฟน: ส่งไปยังสมาร์ทโฟน

ท่านสามารถถ่ายโอนภาพนิ่ง, ภาพเคลื่อนไหว XAVC S, หรือภาพเคลื่อนไหวอัตราเฟรมสูงไปยังสมาร์ทโฟนและเปิดดูได้ ต้องติดตั้งแอปพลิเคชัน PlayMemories Mobile บนสมาร์ทโฟนของท่าน

1. **MENU → (เครือข่าย) → [ฟังก์ชั่นส่งสมาร์ทโฟน]→ [ส่งไปยังสมาร์ทโฟน] → ค่าที่ต้องการ**
   - ถ้าท่านกดปุ่ม (ส่งไปยังสมาร์ทโฟน) ในโหมดดูภาพ หน้าจอตั้งค่าสำหรับ [ส่งไปยังสมาร์ทโฟน] จะปรากฏขึ้น

2. **ถ้าผลิตภัณฑ์พร้อมสำหรับการถ่ายโอน หน้าจอข้อมูลจะปรากฏบนผลิตภัณฑ์ เชื่อมต่อสมาร์ทโฟนกับผลิตภัณฑ์โดยใช้ข้อมูลนั้น**
   - วิธีการตั้งค่าสำหรับการเชื่อมต่อสมาร์ทโฟนกับผลิตภัณฑ์แตกต่างกันไปตามสมาร์ทโฟนแต่ละรุ่น

รายละเอียดรายการเมนู

เลือกบนอุปกรณ์นี้:
เลือกภาพบนผลิตภัณฑ์ที่จะถ่ายโอนไปยังสมาร์ทโฟน
(1) เลือกจาก [ภาพนี้][ทั้งหมดของวันที่นี้] หรือ [หลายภาพ]

- ตัวเลือกที่ปรากฏบนหน้าจออาจแตกต่างไปตามโหมดดูภาพที่เลือกในกล้อง

(2) ถ้าเลือก [หลายภาพ] ท่านสามารถเลือกภาพที่ต้องการได้โดยกดที่ตรงกลางปุ่มควบคุม จากนั้นกด MENU → [ตกลง]
เลือกบนสมาร์ทโฟน:
แสดงภาพทั้งหมดที่บันทึกในการ์ดหน่วยความจำของผลิตภัณฑ์บนสมาร์ทโฟน

หมายเหตุ

- ท่านสามารถถ่ายโอนภาพที่จัดเก็บไว้ในการ์ดหน่วยความจำของกล้องเท่านั้น
- ท่านสามารถเลือกขนาดภาพที่จะส่งไปยังสมาร์ทโฟนจาก [ต้นฉบับ], [2M] หรือ [VGA]
  หากต้องการเปลี่ยนขนาดภาพ โปรดทำตามขั้นตอนต่อไปนี้
  - สำหรับสมาร์ทโฟน Android
    เริ่ม PlayMemories Mobile และเปลี่ยนขนาดภาพโดย [ตั้งค่า] → [ขนาดภาพคัดลอก]
  - สำหรับ iPhone/iPad
    เลือก PlayMemories Mobile ในเมนูตั้งค่า และเปลี่ยนขนาดภาพโดยใช้ [ขนาดภาพคัดลอก]
- ภาพ RAW จะถูกแปลงเป็นรูปแบบ JPEG เมื่อส่งไปแล้ว
- ท่านไม่สามารถส่งภาพเคลื่อนไหวรูปแบบ AVCHD ได้
- ท่านไม่สามารถถ่ายโอนภาพเคลื่อนไหว XAVC S 4K หรือข้อมูลดั้งเดิมของภาพเคลื่อนไหว XAVC S HD ที่บันทึกด้วยขนาด [120p]/[100p] ไปยังสมาร์ทโฟนได้ ท่านสามารถถ่ายโอนเฉพาะภาพเคลื่อนไหวพร็อกซี่เท่านั้น
- ภาพเคลื่อนไหวที่ถ่ายโอนอาจแสดงไม่ถูกต้อง ทั้งนี้ขึ้นอยู่กับสมาร์ทโฟน ตัวอย่างเช่น ภาพเคลื่อนไหวอาจไม่แสดงอย่างราบรื่น หรืออาจไม่มีเสียง

- ภาพนิ่ง ภาพเคลื่อนไหว หรือภาพเคลื่อนไหวอัตราเฟรมสูง อาจไม่สามารถเปิดดูบนสมาร์ทโฟนได้ ทั้งนี้ขึ้นอยู่กับรูปแบบของภาพ
- ผลิตภัณฑ์นี้แบ่งปันข้อมูลการเชื่อมต่อสำหรับ [ส่งไปยังสมาร์ทโฟน] กับอุปกรณ์ที่ได้รับอนุญาตให้เชื่อมต่อ ถ้าต้องการเปลี่ยนอุปกรณ์ที่ได้รับอนุญาตให้เชื่อมต่อกับผลิตภัณฑ์ ให้รีเซ็ตข้อมูลการเชื่อมต่อโดยปฏิบัติตามขั้นตอนต่อไปนี้ MENU → (เครือข่าย) → [ตั้งค่า Wi-Fi] → [รีเซ็ต SSID/รหัสลับ] หลังจากรีเซ็ตข้อมูลการเชื่อมต่อแล้ว ท่านต้องลงทะเบียนสมาร์ทโฟนอีกครั้ง
- เมื่อตั้งค่า [โหมดเครื่องบิน] ไว้ที่ [เปิด] ท่านจะไม่สามารถเชื่อมต่อผลิตภัณฑ์นี้กับสมาร์ทโฟน ตั้งค่า [โหมดเครื่องบิน] ไปที่ [ปิด]
- ขณะถ่ายโอนภาพจำนวนมากหรือภาพเคลื่อนไหวที่มีความยาว ขอแนะนำให้จ่ายไฟให้กล้องจากเต้ารับติดผนังโดยใช้อะแดปเตอร์ AC (ที่ให้มาด้วย)

หัวข้อที่เกี่ยวข้อง

- PlayMemories Mobile
- การควบคุมกล้องโดยใช้สมาร์ทโฟน Android (NFC รีโมทคอนโทรลด้วย One-touch)
- การควบคุมกล้องโดยใช้สมาร์ทโฟน Android (QR Code)
- การควบคุมกล้องโดยใช้สมาร์ทโฟน Android (SSID)
- การควบคุมกล้องโดยใช้ iPhone หรือ iPad (QR Code)
- การควบคุมกล้องโดยใช้ iPhone หรือ iPad (SSID)
- การส่งภาพไปยังสมาร์ทโฟน Android (NFC การแชร์ด้วย One-touch)
- ฟังก์ชั่นส่งสมาร์ทโฟน: เป้าหมายที่ส่ง (ภาพเคลื่อนไหวพร็อกซี่)
- โหมดเครื่องบิน

4-737-300-41(1) Copyright 2018 Sony Corporation

กล้องบันทึกภาพนิ่งระบบดิจิตอล
DSC-RX100M6

ฟังก์ชั่นส่งสมาร์ทโฟน: เป้าหมายที่ส่ง (ภาพเคลื่อนไหวพร็อกซี่)

เมื่อถ่ายโอนวิดีโอ XAVC S ไปยังสมาร์ทโฟนด้วย [ส่งไปยังสมาร์ทโฟน] ท่านสามารถตั้งค่าได้ว่าจะถ่ายโอนภาพเคลื่อนไหวพร็อกซี่ที่อัตราบิตต่ำหรือภาพเคลื่อนไหวต้นฉบับที่อัตราบิตสูง

1 **MENU → (เครือข่าย) → [ฟังก์ชั่นส่งสมาร์ทโฟน] → [Px เป้าหมายที่ส่ง] → ค่าที่ต้องการ**

รายละเอียดรายการเมนู

พร็อกซี่เท่านั้น:
ถ่ายโอนเฉพาะภาพเคลื่อนไหวพร็อกซี่เท่านั้น
ต้นฉบับเท่านั้น:
ถ่ายโอนเฉพาะภาพเคลื่อนไหวต้นฉบับเท่านั้น
พร็อกซี่ & ต้นฉบับ:
ถ่ายโอนทั้งภาพเคลื่อนไหวพร็อกซี่และต้นฉบับ

หมายเหตุ

- ท่านไม่สามารถถ่ายโอนภาพเคลื่อนไหว XAVC S 4K หรือข้อมูลดั้งเดิมของภาพเคลื่อนไหว XAVC S HD ที่บันทึกด้วยขนาด [120p]/[100p] ไปยังสมาร์ทโฟนได้ ท่านสามารถถ่ายโอนเฉพาะภาพเคลื่อนไหวพร็อกซี่เท่านั้น
- ขณะถ่ายโอนภาพจำนวนมากหรือภาพเคลื่อนไหวที่มีความยาว ขอแนะนำให้จ่ายไฟให้กล้องจากเต้ารับติดผนังโดยใช้อะแดปเตอร์ AC (ที่ให้มาด้วย)

หัวข้อที่เกี่ยวข้อง

- ฟังก์ชั่นส่งสมาร์ทโฟน: ส่งไปยังสมาร์ทโฟน
- บันทึกภาพพร็อกซี่

4-737-300-41(1) Copyright 2018 Sony Corporation

กล้องบันทึกภาพนิ่งระบบดิจิตอล
DSC-RX100M6

การส่งภาพไปยังสมาร์ทโฟน Android (NFC การแชร์ด้วย One-touch)

เพียงแตะแค่ครั้งเดียว ท่านจะสามารถเชื่อมต่อผลิตภัณฑ์นี้กับสมาร์ทโฟน Android ที่มี NFC และส่งภาพที่แสดงบนหน้าจอผลิตภัณฑ์ไปยังสมาร์ทโฟนได้โดยตรงท่านสามารถถ่ายโอนภาพนิ่ง, ภาพเคลื่อนไหว XAVC S และภาพเคลื่อนไหวอัตราเฟรมสูง

1. **เปิดใช้งานฟังก์ชั่น NFC ของสมาร์ทโฟน**

2. **แสดงภาพเดียวบนผลิตภัณฑ์**

3. **แตะสมาร์ทโฟนเข้ากับผลิตภัณฑ์**

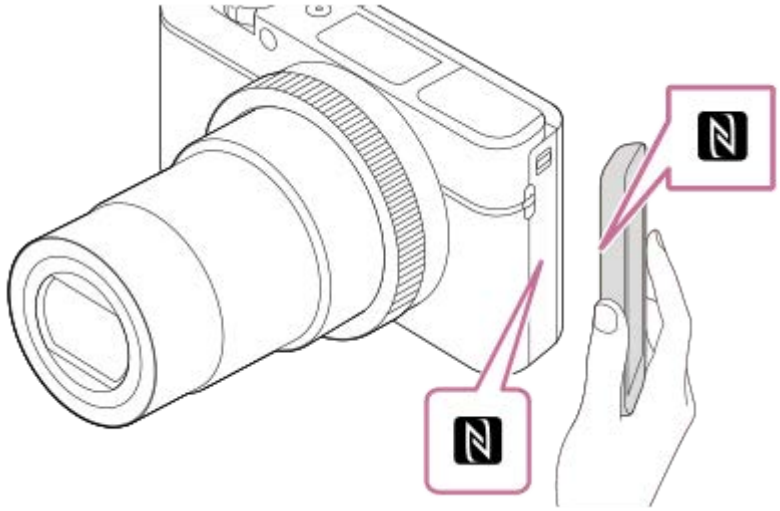

ผลิตภัณฑ์กับสมาร์ทโฟนจะเชื่อมต่อกัน และ PlayMemories Mobile จะเริ่มขึ้นโดยอัตโนมัติบนสมาร์ทโฟน จากนั้นภาพที่แสดงจะถูกส่งไปยังสมาร์ทโฟน

- ก่อนจะแตะสมาร์ทโฟน ให้ยกเลิกฟังก์ชั่นสลีปและการล็อคหน้าจอของสมาร์ทโฟน
- ฟังก์ชั่น NFC ใช้งานได้เฉพาะเมื่อ (เครื่องหมาย N) แสดงบนผลิตภัณฑ์เท่านั้น
- นำสมาร์ทโฟนแตะกับผลิตภัณฑ์ประมาณ 1-2 วินาที จนกระทั่ง PlayMemories Mobile เริ่มขึ้น
- หากต้องการถ่ายโอนภาพตั้งแต่สองภาพขึ้นไป เลือก MENU → (เครือข่าย) → [ฟังก์ชั่นส่งสมาร์ทโฟน] → [ส่งไปยังสมาร์ทโฟน] เพื่อเลือกภาพ หลังจากหน้าจอเปิดการเชื่อมต่อปรากฏขึ้น ใช้ NFC เพื่อเชื่อมต่อผลิตภัณฑ์กับสมาร์ทโฟน

เกี่ยวกับ “NFC”

NFC เป็นเทคโนโลยีสื่อสารไร้สายระยะสั้นระหว่างอุปกรณ์หลากชนิด เช่น โทรศัพท์มือถือ หรือบัตร IC ฯลฯ NFC ช่วยให้การสื่อสารข้อมูลทำได้ง่ายขึ้นเพียงแตะบนจุดแตะที่กำหนด

- NFC (Near Field Communication) คือมาตรฐานสากลของเทคโนโลยีสื่อสารไร้สายระยะสั้น

หมายเหตุ

- ท่านสามารถเลือกขนาดภาพที่จะส่งไปยังสมาร์ทโฟนจาก [ต้นฉบับ], [2M] หรือ [VGA]
  หากต้องการเปลี่ยนขนาดภาพ โปรดทำตามขั้นตอนต่อไปนี้
  — เริ่ม PlayMemories Mobile และเปลี่ยนขนาดภาพโดย [ตั้งค่า] → [ขนาดภาพคัดลอก]
- ภาพ RAW จะถูกแปลงเป็นรูปแบบ JPEG เมื่อส่งไปแล้ว
- ท่านไม่สามารถส่งภาพเคลื่อนไหวรูปแบบ AVCHD ได้

- ท่านไม่สามารถถ่ายโอนภาพเคลื่อนไหว XAVC S 4K หรือข้อมูลดั้งเดิมของภาพเคลื่อนไหว XAVC S HD ที่บันทึกด้วยขนาด [120p]/[100p] ไปยังสมาร์ทโฟนได้ ท่านสามารถถ่ายโอนเฉพาะภาพเคลื่อนไหวพร็อกซี่เท่านั้น
- ภาพเคลื่อนไหวที่ถ่ายโอนอาจแสดงไม่ถูกต้อง ทั้งนี้ขึ้นอยู่กับสมาร์ทโฟน ตัวอย่างเช่น ภาพเคลื่อนไหวอาจไม่แสดงอย่างราบรื่น หรืออาจไม่มีเสียง
- ท่านไม่สามารถถ่ายโอนภาพด้วยฟังก์ชั่น NFC ถ้าดัชนีภาพแสดงอยู่บนผลิตภัณฑ์
- ถ้าท่านทำการเชื่อมต่อไม่ได้ ให้ทำดังนี้
  - เปิด PlayMemories Mobile ในสมาร์ทโฟน จากนั้นค่อยๆ ขยับสมาร์ทโฟนไปทาง (เครื่องหมาย N) ของผลิตภัณฑ์นี้
  - ถ้าสมาร์ทโฟนอยู่ในเคส ให้ถอดเคสออก
  - ถ้าผลิตภัณฑ์อยู่ในเคส ให้ถอดเคสออก
  - ตรวจสอบว่าได้เปิดฟังก์ชั่น NFC บนสมาร์ทโฟนของท่าน
- เมื่อตั้ง [โหมดเครื่องบิน] ไว้ที่ [เปิด] ท่านไม่สามารถเชื่อมต่อผลิตภัณฑ์กับสมาร์ทโฟน ตั้งค่า [โหมดเครื่องบิน] ไปที่ [ปิด]

หัวข้อที่เกี่ยวข้อง

- PlayMemories Mobile
- ฟังก์ชั่นส่งสมาร์ทโฟน: ส่งไปยังสมาร์ทโฟน
- ฟังก์ชั่นส่งสมาร์ทโฟน: เป้าหมายที่ส่ง (ภาพเคลื่อนไหวพร็อกซี่)
- โหมดเครื่องบิน

4-737-300-41(1) Copyright 2018 Sony Corporation

กล้องบันทึกภาพนิ่งระบบดิจิตอล
DSC-RX100M6

ส่งไปยังคอมพิวเตอร์

ท่านสามารถถ่ายโอนภาพที่เก็บไว้ในผลิตภัณฑ์ไปยังเครื่องคอมพิวเตอร์ที่เชื่อมต่อกับจุดเชื่อมต่อไร้สาย หรือเราเตอร์บรอดแบนด์ไร้สาย และทำการสำรองภาพได้ง่ายๆ โดยใช้การดำเนินการนี้ ก่อนเริ่มการดำเนินการนี้ ให้ติดตั้ง PlayMemories Home บนคอมพิวเตอร์ของท่านและบันทึกจุดเชื่อมต่อลงในผลิตภัณฑ์

1. **เปิดเครื่องคอมพิวเตอร์**
2. **MENU → (เครือข่าย) → [ส่งไปยังคอมพิวเตอร์]**

หมายเหตุ

- ผลิตภัณฑ์อาจจะปิดสวิตช์ตัวเองอัตโนมัติหลังจากจัดเก็บภาพลงเครื่องคอมพิวเตอร์แล้ว ทั้งนี้ขึ้นอยู่กับการตั้งค่าแอปพลิเคชันบนเครื่องคอมพิวเตอร์ของท่าน
- ท่านสามารถถ่ายโอนภาพจากผลิตภัณฑ์ไปยังเครื่องคอมพิวเตอร์เพียงครั้งละหนึ่งเครื่องเท่านั้น
- ถ้าท่านต้องการถ่ายโอนภาพไปยังคอมพิวเตอร์เครื่องอื่น ให้เชื่อมต่อผลิตภัณฑ์กับคอมพิวเตอร์ผ่านทาง USB แล้วทำตามคำแนะนำใน PlayMemories Home
- ไม่สามารถถ่ายโอนภาพเคลื่อนไหวพร็อกซี่ได้

หัวข้อที่เกี่ยวข้อง

- การติดตั้ง PlayMemories Home
- ตั้งค่า Wi-Fi: กด WPS
- ตั้งค่า Wi-Fi: ตั้งค่าจุดเชื่อมต่อ

4-737-300-41(1) Copyright 2018 Sony Corporation

กล้องบันทึกภาพนิ่งระบบดิจิตอล
DSC-RX100M6

ดูภาพบนทีวี

ท่านสามารถดูภาพบนจอทีวีที่รองรับเครือข่ายด้วยการถ่ายโอนภาพจากผลิตภัณฑ์โดยไม่ต้องเชื่อมต่อผลิตภัณฑ์กับทีวีด้วยสายเคเบิล สำหรับทีวีบางรุ่น ท่านอาจจะต้องดำเนินการบางอย่างกับทีวี หากต้องการรายละเอียดเพิ่มเติม โปรดดูคำแนะนำการใช้งานที่ให้มากับเครื่องทีวี

1. **MENU → (เครือข่าย) → [ดูภาพบนทีวี] → อุปกรณ์ที่ต้องการจะเชื่อมต่อ**

2. **เมื่อต้องการดูภาพแบบสไลด์โชว์ ให้กดที่ตรงกลางปุ่มควบคุม**

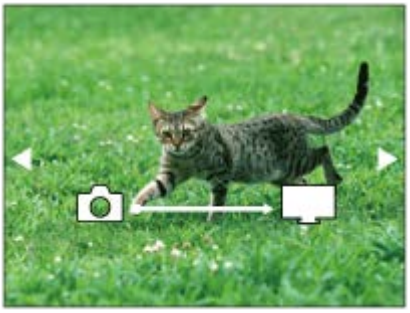

- กดด้านขวา/ซ้ายของปุ่มควบคุม เพื่อเปิดภาพถัดไป/ก่อนหน้าด้วยตัวเอง
- หากต้องการเปลี่ยนอุปกรณ์ที่จะเชื่อมต่อ กดที่ด้านล่างของปุ่มควบคุม แล้วเลือก [ชื่ออุปกรณ์]

การตั้งค่าสไลด์โชว์

ท่านสามารถเปลี่ยนการตั้งค่าสไลด์โชว์ได้โดยกดที่ด้านล่างของปุ่มควบคุม
เปิดดูภาพที่เลือก:
เลือกกลุ่มของภาพที่ต้องการเปิดดู
ดูโฟลเดอร์ (ภาพนิ่ง):
เลือกจาก [ทั้งหมด] และ [ทุกภาพในฟ.ด.]
ดูภาพตามวันที่:
เลือกจาก [ทั้งหมด] และ [ทุกภาพในวันที่นี้]
เวลาแสดงภาพ:
เลือกจาก [สั้น] และ [ยาว]
ลูกเล่น*:
เลือกจาก [เปิด] และ [ปิด]
ขนาดภาพที่แสดง:
เลือกจาก [HD] และ [4K]

* การตั้งค่าใช้ได้ผลกับทีวี BRAVIA ซึ่งใช้กับฟังก์ชั่นนี้ได้เท่านั้น

หมายเหตุ

- ท่านสามารถใช้ฟังก์ชั่นนี้บนทีวีที่รองรับ DLNA Renderer
- ท่านสามารถดูภาพบนทีวีที่รองรับ Wi-Fi Direct หรือทีวีที่รองรับเครือข่าย (รวมทั้งทีวีที่รองรับเครือข่ายแบบใช้สาย)
- หากท่านเชื่อมต่อทีวีและผลิตภัณฑ์นี้โดยไม่ใช้ Wi-Fi Direct ท่านจะต้องบันทึกจุดเชื่อมต่อก่อน
- การแสดงภาพบนจอทีวีอาจใช้เวลานาน
- ไม่สามารถแสดงภาพเคลื่อนไหวบนทีวีผ่านระบบ Wi-Fi ใช้สาย HDMI (แยกจำหน่าย)

หัวข้อที่เกี่ยวข้อง

- ตั้งค่า Wi-Fi: กด WPS
- ตั้งค่า Wi-Fi: ตั้งค่าจุดเชื่อมต่อ

4-737-300-41(1) Copyright 2018 Sony Corporation

กล้องบันทึกภาพนิ่งระบบดิจิตอล
DSC-RX100M6

ตั้งค่าเชื่อมตำแหน่ง

ท่านสามารถใช้แอปพลิเคชัน PlayMemories Mobile เพื่อรับข้อมูลการระบุตำแหน่งจากสมาร์ทโฟนที่เชื่อมต่อกับกล้องของท่านได้โดยใช้การสื่อสาร Bluetooth ท่านสามารถบันทึกข้อมูลการระบุตำแหน่งที่ได้มาเมื่อถ่ายภาพ

การเตรียมการล่วงหน้า

ในการใช้ฟังก์ชั่นเชื่อมโยงข้อมูลการระบุตำแหน่งของกล้อง จะต้องมีแอปพลิเคชัน PlayMemories Mobile
ถ้า “การเชื่อมต่อข้อมูลตำแหน่ง” ไม่ปรากฏที่หน้าบนสุดของ PlayMemories Mobile ท่านต้องทำขั้นตอนต่อไปนี้ไว้ล่วงหน้า

1. ติดตั้ง PlayMemories Mobile ลงในสมาร์ทโฟนของท่าน
   - ท่านสามารถติดตั้ง PlayMemories Mobile ได้จากแอปสโตร์ของสมาร์ทโฟน หากท่านได้ติดตั้งแอปพลิเคชันไว้แล้ว ให้อัปเดตเป็นรุ่นล่าสุด
2. ถ่ายโอนภาพที่บันทึกไว้ล่วงหน้าไปยังสมาร์ทโฟนของท่านโดยใช้ฟังก์ชั่น [ส่งไปยังสมาร์ทโฟน] ของกล้อง
   - หลังจากถ่ายโอนภาพที่บันทึกโดยใช้กล้องไปยังสมาร์ทโฟนของท่านแล้ว “การเชื่อมต่อข้อมูลตำแหน่ง” จะปรากฏที่หน้าบนสุดของแอปพลิเคชัน

ขั้นตอนการใช้งาน

: การดำเนินการที่ทำในสมาร์ทโฟน
: การดำเนินการที่ทำในกล้อง

1. : ตรวจสอบให้แน่ใจว่าฟังก์ชั่น Bluetooth ของสมาร์ทโฟนเปิดใช้งานอยู่
   - อย่าทำการจับคู่ Bluetooth ในหน้าจอตั้งค่าของสมาร์ทโฟน ในขั้นตอนที่ 2 ถึง 7 ทำการจับคู่โดยใช้กล้องและแอปพลิเคชัน PlayMemories Mobile
   - หากท่านทำการจับคู่ในหน้าจอตั้งค่าของสมาร์ทโฟนโดยไม่ได้ตั้งใจในขั้นตอนที่ 1 ให้ยกเลิกการจับคู่ จากนั้นทำการจับคู่ตามขั้นตอนที่ 2 ถึง 7 ต่อไปนี้ โดยใช้กล้องและแอปพลิเคชัน PlayMemories Mobile
2. : ในกล้อง เลือก MENU → (เครือข่าย) → [ตั้งค่า Bluetooth] → [ฟังก์ชั่น Bluetooth] → [เปิด]
3. : ในกล้อง เลือก MENU → (เครือข่าย) → [ตั้งค่า Bluetooth] → [การจับคู่]
4. : เปิด PlayMemories Mobile ในสมาร์ทโฟนของท่านและแตะ “การเชื่อมต่อข้อมูลตำแหน่ง”
   - ถ้า “การเชื่อมต่อข้อมูลตำแหน่ง” ไม่ปรากฏขึ้น ให้ทำตามขั้นตอน “การเตรียมการล่วงหน้า” ที่ด้านบน
5. : เปิดใช้งาน [การเชื่อมต่อข้อมูลตำแหน่ง] ในหน้าจอตั้งค่า [การเชื่อมต่อข้อมูลตำแหน่ง] ของ PlayMemories Mobile
6. : ทำตามคำแนะนำในหน้าจอตั้งค่า [การเชื่อมต่อข้อมูลตำแหน่ง] ของ PlayMemories Mobile จากนั้นเลือกกล้องของท่านจากรายการ
7. : เลือก [ตกลง] เมื่อข้อความปรากฏขึ้นบนจอภาพของกล้อง
   - การจับคู่กล้องและ PlayMemories Mobile เสร็จสมบูรณ์
8. : ในกล้อง เลือก MENU → (เครือข่าย) → [ตั้งค่าเชื่อมตำแหน่ง] → [เชื่อมโยงข้อมูลตำแหน่ง] → [เปิด]
   - (ไอคอนรับข้อมูลการระบุตำแหน่ง) จะแสดงขึ้นบนจอภาพของกล้อง ข้อมูลการระบุตำแหน่งที่สมาร์ทโฟนได้รับมาโดยใช้ GPS ฯลฯ จะถูกบันทึกไว้เมื่อถ่ายภาพ

รายละเอียดรายการเมนู

เชื่อมโยงข้อมูลตำแหน่ง:
ตั้งค่าว่าให้รับข้อมูลการระบุตำแหน่งโดยเชื่อมโยงกับสมาร์ทโฟนหรือไม่
แก้เวลาอัตโนมัติ:
ตั้งค่าว่าให้แก้ไขการตั้งวันที่ของกล้องโดยอัตโนมัติโดยใช้ข้อมูลจากสมาร์ทโฟนที่เชื่อมโยงกันหรือไม่
ปรับพื้นที่อัตโนมัติ:
ตั้งค่าว่าให้แก้ไขการตั้งพื้นที่ของกล้องโดยอัตโนมัติโดยใช้ข้อมูลจากสมาร์ทโฟนที่เชื่อมโยงกันหรือไม่

ไอคอนที่จะแสดงขึ้นขณะกำลังรับข้อมูลการระบุตำแหน่ง

(กำลังรับข้อมูลการระบุตำแหน่ง): กล้องกำลังรับข้อมูลการระบุตำแหน่ง
(ไม่สามารถรับข้อมูลการระบุตำแหน่งได้): กล้องไม่สามารถรับข้อมูลการระบุตำแหน่ง
(การเชื่อมต่อ Bluetooth ใช้งานได้): ทำการเชื่อมต่อ Bluetooth กับสมาร์ทโฟนแล้ว
(การเชื่อมต่อ Bluetooth ใช้งานไม่ได้): ไม่ได้ทำการเชื่อมต่อ Bluetooth กับสมาร์ทโฟน

คำแนะนำ

- สามารถเชื่อมโยงข้อมูลการระบุตำแหน่ง เมื่อ PlayMemories Mobile กำลังทำงานในสมาร์ทโฟนของท่าน แม้ว่าจอภาพของสมาร์ทโฟนจะดับลง อย่างไรก็ตาม หากปิดกล้องไปชั่วขณะ ข้อมูลการระบุตำแหน่งอาจไม่เชื่อมโยงทันทีเมื่อท่านเปิดกล้องขึ้นมาอีกครั้ง ในกรณีนี้ ข้อมูลการระบุตำแหน่งจะเชื่อมโยงทันทีหากท่านเปิดหน้าจอ PlayMemories Mobile บนสมาร์ทโฟน
- เมื่อไม่ได้ใช้งาน PlayMemories Mobile เช่น เมื่อรีสตาร์ทสมาร์ทโฟน ให้เปิด PlayMemories Mobile เพื่อเริ่มการเชื่อมโยงข้อมูลการระบุตำแหน่งต่อไปใหม่
- ในแอปพลิเคชัน PlayMemories Home ท่านสามารถดูภาพในแผนที่ได้โดยนำเข้าภาพที่มีข้อมูลการระบุตำแหน่งไปยังคอมพิวเตอร์ของท่าน สำหรับรายละเอียด โปรดดูที่ Help ของ PlayMemories Home
- หากฟังก์ชั่นเชื่อมโยงข้อมูลการระบุตำแหน่งทำงานไม่ถูกต้อง ให้ดูหมายเหตุต่อไปนี้และทำการจับคู่อีกครั้ง
  - ตรวจสอบให้แน่ใจว่าฟังก์ชั่น Bluetooth ของสมาร์ทโฟนเปิดใช้งานอยู่
  - ตรวจสอบให้แน่ใจว่ากล้องไม่ได้เชื่อมต่อกับอุปกรณ์อื่นโดยใช้ฟังก์ชั่น Bluetooth
  - ยืนยันว่า [โหมดเครื่องบิน] สำหรับกล้องถูกตั้งค่าไปที่ [ปิด]
  - ลบข้อมูลการจับคู่สำหรับกล้องที่บันทึกไว้ใน PlayMemories Mobile
  - ดำเนินการ [รีเซ็ตตั้งค่าเครือข่าย] ของกล้อง
- สำหรับวิดีโอคำแนะนำอย่างละเอียด โปรดไปที่หน้าสนับสนุนต่อไปนี้
  http://www.sony.net/pmm/btg/

หมายเหตุ

- เมื่อท่านลบการตั้งค่ากล้อง ข้อมูลการจับคู่จะถูกลบด้วย หากต้องการทำการจับคู่อีกครั้ง ให้ลบข้อมูลการจับคู่สำหรับกล้องที่บันทึกไว้ใน PlayMemories Mobile ก่อนลองอีกครั้ง
- ข้อมูลการระบุตำแหน่งจะไม่ได้รับการบันทึก เมื่อกล้องรับข้อมูลไม่ได้ เช่น เมื่อยกเลิกการเชื่อมต่อ Bluetooth
- กล้องสามารถจับคู่กับอุปกรณ์ Bluetooth ได้สูงสุด 15 เครื่อง แต่สามารถเชื่อมโยงข้อมูลการระบุตำแหน่งกับข้อมูลของสมาร์ทโฟนเพียงเครื่องเดียวเท่านั้น หากท่านต้องการเชื่อมโยงข้อมูลการระบุตำแหน่งกับข้อมูลของสมาร์ทโฟนเครื่องอื่น ให้ปิดฟังก์ชั่น [การเชื่อมต่อข้อมูลตำแหน่ง] ของสมาร์ทโฟนที่เชื่อมโยงอยู่แล้ว
- หากการเชื่อมต่อ Bluetooth ไม่เสถียร ให้นำสิ่งกีดขวางต่างๆ เช่น คนหรือวัตถุโลหะ ที่อยู่ระหว่างกล้องกับสมาร์ทโฟนที่จับคู่ออกจากบริเวณนั้น
- เมื่อจับคู่กล้องกับสมาร์ทโฟน โปรดตรวจสอบให้แน่ใจว่าได้ใช้เมนู [การเชื่อมต่อข้อมูลตำแหน่ง] ใน PlayMemories Mobile

สมาร์ทโฟนที่รองรับ

- สมาร์ทโฟน Android: Android 5.0 หรือใหม่กว่าและใช้ร่วมกันได้กับ Bluetooth 4.0 หรือใหม่กว่า*
- iPhone/iPad: iPhone 4S หรือใหม่กว่า/iPad เจนเนอเรชั่น 3 หรือใหม่กว่า

* สำหรับข้อมูลล่าสุด โปรดดูที่เว็บไซต์สนับสนุน
* สำหรับรุ่นของ Bluetooth โปรดดูที่เว็บไซต์สำหรับสมาร์ทโฟนของท่าน

หัวข้อที่เกี่ยวข้อง

- PlayMemories Home

- PlayMemories Mobile
- ฟังก์ชั่นส่งสมาร์ทโฟน: ส่งไปยังสมาร์ทโฟน
- ตั้งค่า Bluetooth

4-737-300-41(1) Copyright 2018 Sony Corporation

กล้องบันทึกภาพนิ่งระบบดิจิตอล
DSC-RX100M6

โหมดเครื่องบิน

ขณะที่ท่านอยู่บนเครื่องบินหรือที่อื่น ๆ ท่านสามารถปิดฟังก์ชั่นที่เกี่ยวกับการทำงานไร้สายทั้งหมดได้ชั่วคราว รวมถึง Wi-Fi

1. **MENU → (เครือข่าย) → [โหมดเครื่องบิน] → ค่าที่ต้องการ**
   หากตั้ง [โหมดเครื่องบิน] ไว้ที่ [เปิด] รูปเครื่องบินจะปรากฏบนหน้าจอ

4-737-300-41(1) Copyright 2018 Sony Corporation

กล้องบันทึกภาพนิ่งระบบดิจิตอล
DSC-RX100M6

ตั้งค่า Wi-Fi: กด WPS

หากจุดเชื่อมต่อมีปุ่ม Wi-Fi Protected Setup (WPS) ท่านสามารถบันทึกจุดเชื่อมต่อลงในผลิตภัณฑ์นี้ได้อย่างง่ายดาย

1. **MENU → (เครือข่าย) →[ตั้งค่า Wi-Fi] → [กด WPS]**
2. **กดปุ่ม Wi-Fi Protected Setup (WPS) บนจุดเชื่อมต่อเพื่อที่จะเชื่อมต่อ**

หมายเหตุ

- [กด WPS] ทำงานเมื่อตั้งค่าความปลอดภัยของจุดเชื่อมต่อไปที่ WPA หรือ WPA2 และจุดเชื่อมต่อรองรับการใช้งานปุ่ม Wi-Fi Protected Setup (WPS) เท่านั้น ถ้าตั้งค่าความปลอดภัยไว้ที่ WEP หรือจุดเชื่อมต่อของท่านไม่ รองรับวิธีการกดปุ่ม Wi-Fi Protected Setup (WPS) ให้ทำการ [ตั้งค่าจุดเชื่อมต่อ]
- ดูรายละเอียดเกี่ยวกับฟังก์ชั่นและการตั้งค่าที่ใช้งานได้ของจุดเชื่อมต่อจากคำแนะนำการใช้งานของจุดเชื่อมต่อ หรือติดต่อผู้ดูแลระบบจุดเชื่อมต่อ
- อาจไม่สามารถทำการเชื่อมต่อได้หรือระยะการสื่อสารอาจจะสั้นลง ทั้งนี้ขึ้นอยู่กับสภาวะแวดล้อม เช่น ชนิดวัสดุของผนังและสิ่งกีดขวาง หรือคลื่นวิทยุระหว่างผลิตภัณฑ์และจุดเชื่อมต่อ ถ้าเกิดเหตุการณ์เช่นนี้ ให้เปลี่ยนตำแหน่งผลิตภัณฑ์ไปที่อื่น หรือขยับผลิตภัณฑ์เข้าใกล้จุดเชื่อมต่อให้มากขึ้น

หัวข้อที่เกี่ยวข้อง

- ตั้งค่า Wi-Fi: ตั้งค่าจุดเชื่อมต่อ

4-737-300-41(1) Copyright 2018 Sony Corporation

กล้องบันทึกภาพนิ่งระบบดิจิตอล
DSC-RX100M6

ตั้งค่า Wi-Fi: ตั้งค่าจุดเชื่อมต่อ

ท่านสามารถบันทึกจุดเชื่อมต่อได้ด้วยตนเอง ก่อนเริ่มกระบวนการ ให้ตรวจสอบชื่อ SSID ของจุดเชื่อมต่อ ระบบความปลอดภัย และรหัสผ่าน อุปกรณ์บางประเภทอาจถูกตั้งรหัสผ่านไว้ล่วงหน้าแล้ว ดูรายละเอียดเพิ่มเติมได้จากคำแนะนำการใช้งานจุดเชื่อมต่อ หรือปรึกษาผู้ดูแลระบบของจุดเชื่อมต่อ

1. **MENU → (เครือข่าย) → [ตั้งค่า Wi-Fi] → [ตั้งค่าจุดเชื่อมต่อ]**

2. **เลือกจุดเชื่อมต่อที่ต้องการบันทึก**

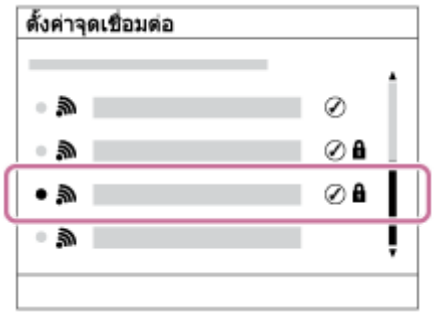

เมื่อจุดเชื่อมต่อที่ต้องการแสดงขึ้นบนหน้าจอ: เลือกจุดเชื่อมต่อที่ต้องการ
เมื่อจุดเชื่อมต่อที่ต้องการไม่แสดงบนหน้าจอ: เลือก [ตั้งค่าแมนนวล] แล้วตั้งค่าจุดเชื่อมต่อ

- หากท่านเลือก [ตั้งค่าแมนนวล] ใส่ชื่อ SSID ของจุดเชื่อมต่อ แล้วเลือกระบบความปลอดภัย

3. **ใส่รหัสผ่าน แล้วเลือก [ตกลง]**

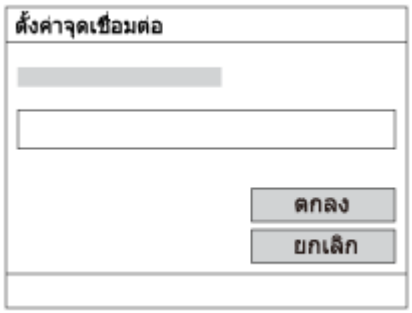

- จุดเชื่อมต่อที่ไม่มีเครื่องหมาย 🔒 ไม่จำเป็นต้องใส่รหัสผ่าน

4. **เลือก [ตกลง]**

รายการตั้งค่าอื่นๆ

ท่านอาจต้องการตั้งค่ารายการอื่นๆ เพิ่มเติม ทั้งนี้ขึ้นอยู่กับสถานะหรือวิธีตั้งค่าจุดเชื่อมต่อของท่าน

WPS PIN:
แสดงรหัส PIN ที่ใส่ในอุปกรณ์ที่เชื่อมต่อ
การเชื่อมต่อที่เลือกก่อน:
เลือก [เปิด] หรือ [ปิด]
ตั้งค่า IP Address:
เลือก [อัตโนมัติ] หรือ [แมนนวล]

IP Address:
หากท่านใส่ที่อยู่ IP ด้วยตัวเอง ให้ใส่ที่อยู่ที่กำหนดไว้
Subnet Mask/เกตเวย์เริ่มต้น:
ถ้าท่านตั้งค่า [ตั้งค่า IP Address] ไว้ที่ [แมนนวล] ให้ใส่ที่อยู่แต่ละแห่งตามสภาพแวดล้อมเครือข่ายของท่าน

หมายเหตุ

- หากในอนาคตต้องการให้ความสำคัญกับจุดเชื่อมต่อที่บันทึกไว้ ให้ตั้ง [การเชื่อมต่อที่เลือกก่อน] ไว้ที่ [เปิด]

หัวข้อที่เกี่ยวข้อง

- ตั้งค่า Wi-Fi: กด WPS
- วิธีใช้แป้นพิมพ์

4-737-300-41(1) Copyright 2018 Sony Corporation

กล้องบันทึกภาพนิ่งระบบดิจิตอล
DSC-RX100M6

ตั้งค่า Wi-Fi: แสดง MAC address

แสดงหมายเลข MAC ของผลิตภัณฑ์นี้

1 **MENU → (เครือข่าย) → [ตั้งค่า Wi-Fi] → [แสดง MAC address]**

4-737-300-41(1) Copyright 2018 Sony Corporation

กล้องบันทึกภาพนิ่งระบบดิจิตอล
DSC-RX100M6

ตั้งค่า Wi-Fi: รีเซ็ต SSID/รหัสลับ

ผลิตภัณฑ์นี้แบ่งปันข้อมูลการเชื่อมต่อสำหรับ [ส่งไปยังสมาร์ทโฟน] และ [การเชื่อมต่อ] กับอุปกรณ์ที่ได้รับอนุญาตให้เชื่อมต่อ ถ้าต้องการเปลี่ยนอุปกรณ์ที่ได้รับอนุญาตให้เชื่อมต่อ ให้รีเซ็ตข้อมูลการเชื่อมต่อ

1 **MENU → (เครือข่าย) → [ตั้งค่า Wi-Fi] → [รีเซ็ต SSID/รหัสลับ] → [ตกลง]**

หมายเหตุ

- หากท่านเชื่อมต่อผลิตภัณฑ์นี้กับสมาร์ทโฟนหลังจากรีเซ็ตข้อมูลการเชื่อมต่อแล้ว ท่านต้องตั้งค่าให้กับสมาร์ทโฟนอีกครั้ง

หัวข้อที่เกี่ยวข้อง

- ฟังก์ชั่นส่งสมาร์ทโฟน: ส่งไปยังสมาร์ทโฟน
- ควบคุมด้วยสมาร์ทโฟน

4-737-300-41(1) Copyright 2018 Sony Corporation

กล้องบันทึกภาพนิ่งระบบดิจิตอล
DSC-RX100M6

แก้ไขชื่ออุปกรณ์

ท่านสามารถเปลี่ยนชื่อของอุปกรณ์สำหรับการเชื่อมต่อ Wi-Fi Direct หรือ Bluetooth ได้

1. **MENU → (เครือข่าย) → [แก้ไขชื่ออุปกรณ์]**
2. **เลือกช่องใส่ข้อความ จากนั้นใส่ชื่ออุปกรณ์→[ตกลง]**

หัวข้อที่เกี่ยวข้อง

- ตั้งค่า Wi-Fi: กด WPS
- ตั้งค่า Wi-Fi: ตั้งค่าจุดเชื่อมต่อ
- วิธีใช้แป้นพิมพ์

4-737-300-41(1) Copyright 2018 Sony Corporation

กล้องบันทึกภาพนิ่งระบบดิจิตอล
DSC-RX100M6

รีเซ็ตตั้งค่าเครือข่าย

รีเซ็ตการตั้งค่าเครือข่ายทั้งหมดให้กลับสู่การตั้งค่าเริ่มต้น

1. **MENU → (เครือข่าย) → [รีเซ็ตตั้งค่าเครือข่าย] → [ตกลง]**

4-737-300-41(1) Copyright 2018 Sony Corporation

กล้องบันทึกภาพนิ่งระบบดิจิตอล
DSC-RX100M6

สภาพแวดล้อมเครื่องคอมพิวเตอร์ที่แนะนำ

ท่านสามารถตรวจสอบสภาพแวดล้อมคอมพิวเตอร์ที่ใช้งานได้กับซอฟต์แวร์จาก URL ต่อไปนี้:
http://www.sony.net/pcenv/

4-737-300-41(1) Copyright 2018 Sony Corporation

กล้องบันทึกภาพนิ่งระบบดิจิตอล
DSC-RX100M6

ซอฟต์แวร์สำหรับคอมพิวเตอร์ Mac

ดูรายละเอียดเกี่ยวกับซอฟต์แวร์สำหรับคอมพิวเตอร์ Mac ได้ที่ URL ต่อไปนี้:
http://www.sony.co.jp/imsoft/Mac/

หมายเหตุ

- ซอฟต์แวร์ที่สามารถใช้งานได้แตกต่างกันในแต่ละภูมิภาค

หัวข้อที่เกี่ยวข้อง

- ส่งไปยังคอมพิวเตอร์

4-737-300-41(1) Copyright 2018 Sony Corporation

กล้องบันทึกภาพนิ่งระบบดิจิตอล
DSC-RX100M6

PlayMemories Home

ท่านสามารถใช้ PlayMemories Home ทำสิ่งต่อไปนี้:

- ท่านสามารถนำเข้าภาพที่ถ่ายด้วยผลิตภัณฑ์นี้ไปยังคอมพิวเตอร์
- ท่านสามารถเปิดดูภาพที่นำเข้าไปยังคอมพิวเตอร์
- ท่านสามารถแชร์ภาพโดยใช้ PlayMemories Online
- ท่านสามารถแก้ไขภาพเคลื่อนไหว เช่น โดยการตัดหรือการรวมภาพเข้าด้วยกัน
- ท่านสามารถเพิ่มเอฟเฟ็คต่างๆ เช่น BGM และคำบรรยายใต้ภาพ ให้กับภาพเคลื่อนไหว
- ท่านสามารถเปลี่ยนความเร็วในการแสดงภาพเคลื่อนไหวและภาพเคลื่อนไหวแบบสโลว์โมชั่น

และสำหรับ Windows ท่านสามารถทำสิ่งต่อไปนี้ได้ด้วย:

- ท่านสามารถจัดระเบียบภาพที่อยู่ในเครื่องคอมพิวเตอร์บนปฏิทินตามวันที่ถ่ายภาพเพื่อการเรียกดู
- ท่านสามารถแก้ไขและปรับแต่งภาพ เช่น ตัดขอบและเปลี่ยนขนาด
- ท่านสามารถสร้างแผ่นดิสก์จากภาพเคลื่อนไหวที่นำเข้าสู่เครื่องคอมพิวเตอร์
  สามารถสร้างแผ่น Blu-ray หรือแผ่น AVCHD จากภาพเคลื่อนไหวรูปแบบ XAVC S
- ท่านสามารถส่งภาพขึ้นสู่บริการบนเครือข่าย (ต้องเชื่อมต่ออินเทอร์เน็ต)
- ท่านสามารถนำเข้าภาพนิ่งและภาพเคลื่อนไหวที่มีข้อมูลสถานที่กำกับอยู่ไปยังคอมพิวเตอร์แล้วเปิดดูบนแผนที่
- ดูรายละเอียดอื่นๆ ได้ที่ Help ของ PlayMemories Home

หัวข้อที่เกี่ยวข้อง

- การติดตั้ง PlayMemories Home

4-737-300-41(1) Copyright 2018 Sony Corporation

กล้องบันทึกภาพนิ่งระบบดิจิตอล
DSC-RX100M6

การติดตั้ง PlayMemories Home

1 ใช้อินเทอร์เน็ตเบราว์เซอร์บนเครื่องคอมพิวเตอร์ของท่านเข้าไปที่ URL ข้างล่างนี้ จากนั้นดาวน์โหลด PlayMemories Home โดยทำตามคำแนะนำบนหน้าจอ

http://www.sony.net/pm/

- ต้องเชื่อมต่ออินเทอร์เน็ต
- สำหรับคำแนะนำโดยละเอียด โปรดดูที่หน้าสนับสนุนของ PlayMemories Home (เฉพาะภาษาอังกฤษเท่านั้น)
  http://www.sony.co.jp/pmh-se/

2 เชื่อมต่อผลิตภัณฑ์เข้ากับเครื่องคอมพิวเตอร์ของท่านด้วยสายไมโคร USB (ที่ให้มาด้วย) จากนั้นเปิดสวิตช์ผลิตภัณฑ์

- อาจมีฟังก์ชั่นใหม่ๆ เพิ่มเข้ามาใน PlayMemories Home เชื่อมต่อผลิตภัณฑ์นี้กับเครื่องคอมพิวเตอร์อีกครั้ง แม้ว่าจะมี PlayMemories Home ติดตั้งอยู่ในเครื่องคอมพิวเตอร์ของท่านแล้วก็ตาม
- อย่าถอดสายไมโคร USB (ที่ให้มาด้วย) ออกจากกล้องขณะที่กล้องกำลังทำงานอยู่ หรือเมื่อหน้าจอการเข้าถึงยังแสดงอยู่ เพราะอาจทำให้ข้อมูลเสียหายได้

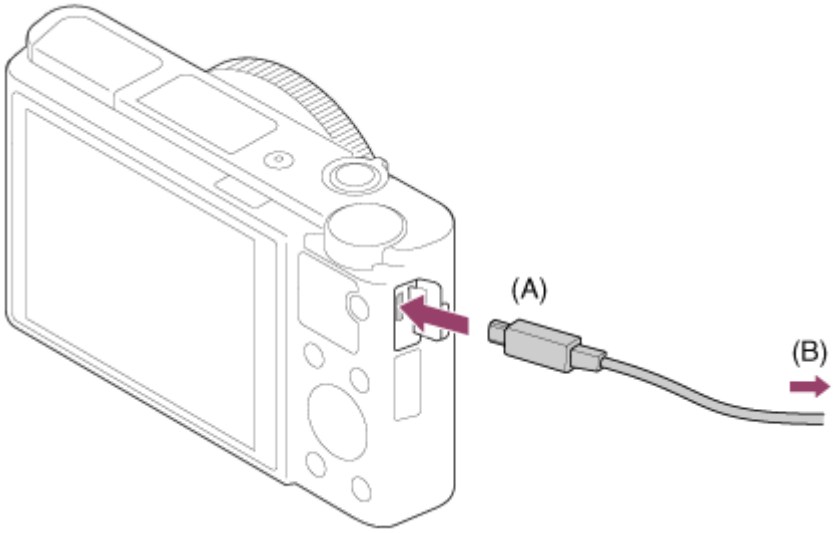

A: ไปยังขั้วต่อ Multi/Micro USB
B: ต่อเข้ากับช่องต่อ USB ของคอมพิวเตอร์

หมายเหตุ

- เข้าสู่ระบบในฐานะ Administrator (ผู้ดูแลระบบ)
- อาจจำเป็นต้องรีสตาร์ทเครื่องคอมพิวเตอร์ของท่าน เมื่อหน้าจอยืนยันการรีสตาร์ทเครื่องคอมพิวเตอร์ปรากฏ ให้ทำการรีสตาร์ทเครื่องโดยปฏิบัติตามคำแนะนำบนหน้าจอ
- DirectX อาจจะถูกติดตั้งด้วย ทั้งนี้ขึ้นกับสภาพแวดล้อมของเครื่องคอมพิวเตอร์ของท่าน

4-737-300-41(1) Copyright 2018 Sony Corporation

กล้องบันทึกภาพนิ่งระบบดิจิตอล
DSC-RX100M6

การเชื่อมต่อกับคอมพิวเตอร์

1. **ใส่แบตเตอร์ที่ชาร์จมาอย่างเพียงพอลงในกล้อง**
2. **เปิดกล้องและคอมพิวเตอร์**
3. **ตรวจสอบ [เชื่อมต่อ USB] ภายใต้ (ตั้งค่า) ว่าได้ตั้งค่าไว้ที่ [Mass Storage] แล้ว**
4. **เชื่อมต่อกล้องเข้ากับเครื่องคอมพิวเตอร์ด้วยสายไมโคร USB (ที่ให้มาด้วย) (A)**

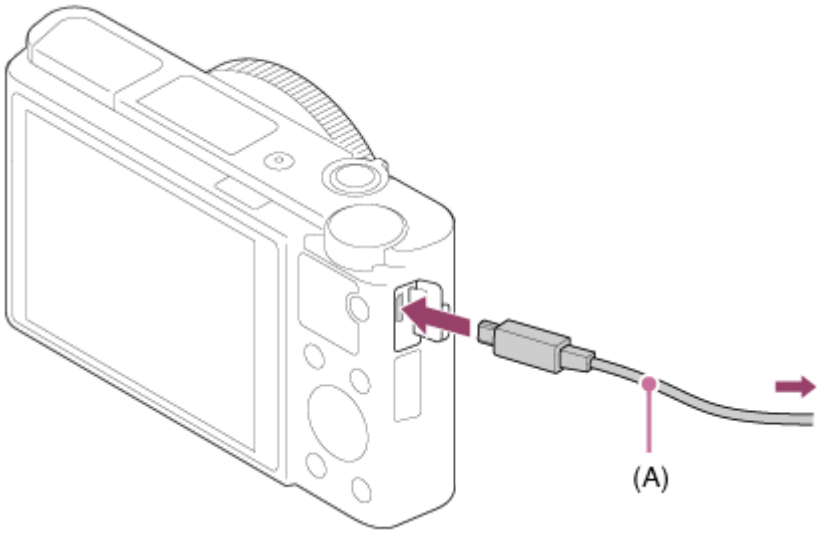

- เมื่อเชื่อมต่อกล้องเข้ากับคอมพิวเตอร์เป็นครั้งแรก คอมพิวเตอร์อาจเริ่มขั้นตอนจดจำกล้องโดยอัตโนมัติ รอจนกว่าขั้นตอนดังกล่าวจะเสร็จสิ้น
- ถ้าท่านเชื่อมต่อผลิตภัณฑ์กับเครื่องคอมพิวเตอร์ด้วยสายไมโคร USB ขณะที่ตั้ง [เครื่องชาร์จ USB] ไว้ที่ [เปิด] ผลิตภัณฑ์จะได้รับไฟจ่ายจากเครื่องคอมพิวเตอร์ของท่าน (ค่าเริ่มต้น: [เปิด])

หมายเหตุ

- อย่าเปิด/ปิด หรือรีสตาร์ทเครื่องคอมพิวเตอร์ หรือปลุกคอมพิวเตอร์ให้ตื่นจากโหมดหลับขณะที่มีการเชื่อมต่อ USB ระหว่างกล้องกับเครื่องคอมพิวเตอร์แล้ว การกระทำดังกล่าวอาจจะทำให้เกิดความเสียหายได้ ก่อนเปิด/ปิด หรือรีสตาร์ทเครื่องคอมพิวเตอร์ หรือปลุกคอมพิวเตอร์ให้ตื่นจากโหมดหลับ ให้ถอดกล้องออกจากเครื่องคอมพิวเตอร์ก่อน

หัวข้อที่เกี่ยวข้อง

- เชื่อมต่อ USB
- ตั้งค่า USB LUN

4-737-300-41(1) Copyright 2018 Sony Corporation

กล้องบันทึกภาพนิ่งระบบดิจิตอล
DSC-RX100M6

การนำเข้าภาพไปยังคอมพิวเตอร์โดยไม่ใช้ PlayMemories Home

PlayMemories Home ช่วยให้สามารถนำเข้าภาพได้อย่างง่ายดาย ดูรายละเอียดเกี่ยวกับฟังก์ชั่น PlayMemories Home ได้ที่ Help ของ PlayMemories Home

การนำเข้าภาพไปยังคอมพิวเตอร์โดยไม่ใช้ PlayMemories Home (สำหรับ Windows)

เมื่อ AutoPlay Wizard ปรากฏขึ้นหลังทำการเชื่อมต่อ USB ระหว่างผลิตภัณฑ์นี้กับเครื่องคอมพิวเตอร์ คลิก [Open folder to view files] → [OK] → [DCIM] จากนั้นคัดลอกภาพที่ต้องการไปยังคอมพิวเตอร์

การนำเข้าภาพไปยังคอมพิวเตอร์โดยไม่ใช้ PlayMemories Home (สำหรับ Mac)

เชื่อมต่อผลิตภัณฑ์เข้ากับคอมพิวเตอร์ Mac ของท่าน ดับเบิ้ลคลิกไอคอนที่เพิ่งปรากฏขึ้นมาบนพื้นหน้าจอ → โฟลเดอร์ที่บรรจุภาพที่ท่านต้องการนำเข้า แล้วลากไฟล์ภาพไปปล่อยที่ไอคอนฮาร์ดดิสก์

หมายเหตุ

- สำหรับฟังก์ชั่นการทำงานต่างๆ เช่น การนำเข้าภาพเคลื่อนไหว XAVC S หรือภาพเคลื่อนไหว AVCHD ลงในคอมพิวเตอร์ ให้ใช้ PlayMemories Home
- ห้ามแก้ไขหรือปรับเปลี่ยนไฟล์/โฟลเดอร์ภาพเคลื่อนไหว AVCHD หรือ XAVC S จากคอมพิวเตอร์ที่เชื่อมต่ออยู่ ไฟล์ภาพเคลื่อนไหวอาจเสียหายหรือเปิดเล่นไม่ได้ ห้ามลบหรือคัดลอกภาพเคลื่อนไหว AVCHD หรือภาพเคลื่อนไหว XAVC S ในการ์ดหน่วยความจำจากคอมพิวเตอร์ Sony ไม่รับผิดชอบต่อผลที่เกิดจากการดำเนินการดังกล่าวผ่านทางคอมพิวเตอร์

4-737-300-41(1) Copyright 2018 Sony Corporation

การตัดการเชื่อมต่อกล้องกับคอมพิวเตอร์

ทำตามขั้นตอนที่ 1 และ 2 ด้านล่างก่อนดำเนินการดังต่อไปนี้

- การถอดสายไมโคร USB
- ถอดการ์ดหน่วยความจำ
- ปิดสวิตช์ผลิตภัณฑ์

1. **คลิก (เอาฮาร์ดแวร์ออกอย่างปลอดภัยและเอาสื่อออก) บนแถบงาน**
2. **คลิกข้อความที่ปรากฏขึ้น**

หมายเหตุ

- สำหรับคอมพิวเตอร์ Mac ให้ลากไอคอนการ์ดหน่วยความจำหรือไอคอนไดร์ฟไปวางที่ไอคอน “ถังขยะ” กล้องจะถูกตัดการเชื่อมต่อจากคอมพิวเตอร์
- สำหรับคอมพิวเตอร์ที่ใช้ Windows 7/Windows 8 อาจไม่มีไอคอนตัดการเชื่อมต่อปรากฏขึ้น ในกรณีดังกล่าว ท่านสามารถข้ามขั้นตอนข้างต้นได้
- อย่าถอดสายไมโคร USB ออกจากกล้องในขณะที่ไฟแสดงสถานะการเข้าถึงติดสว่างอยู่ เนื่องจากอาจส่งผลให้ข้อมูลได้รับความเสียหาย

4-737-300-41(1) Copyright 2018 Sony Corporation

กล้องบันทึกภาพนิ่งระบบดิจิตอล
DSC-RX100M6

Imaging Edge

Imaging Edge เป็นชุดซอฟต์แวร์ที่มีฟังก์ชั่นต่างๆ เช่น การถ่ายภาพระยะไกลจากเครื่องคอมพิวเตอร์ และการปรับและสร้างภาพจากไฟล์ RAW ที่บันทึกด้วยกล้อง

Viewer:
ท่านสามารถแสดงและค้นหาภาพได้

Edit:
ท่านสามารถแก้ไขภาพด้วยฟังก์ชั่นแก้ไขต่างๆ เช่น Tone Curve และความคมชัด และสามารถสร้างภาพที่บันทึกในรูปแบบ RAW

Remote:
ท่านสามารถปรับการตั้งค่ากล้องหรือถ่ายภาพจากคอมพิวเตอร์ที่เชื่อมต่อกับกล้องด้วยสาย USB
เมื่อต้องการควบคุมกล้องโดยใช้คอมพิวเตอร์ ให้เลือก MENU → (ตั้งค่า) → [เชื่อมต่อ USB] → [PC รีโมท] ก่อนจะเชื่อมต่อกล้องเข้ากับคอมพิวเตอร์ด้วยสาย USB

สำหรับรายละเอียดเกี่ยวกับวิธีใช้ Imaging Edge กรุณาดูที่หน้าสนับสนุน
http://www.sony.net/disoft/help/

การติดตั้ง Imaging Edge บนเครื่องคอมพิวเตอร์ของท่าน

ดาวน์โหลดและติดตั้งซอฟต์แวร์ได้จาก URL ต่อไปนี้:
http://www.sony.net/disoft/d/

หัวข้อที่เกี่ยวข้อง

- เชื่อมต่อ USB

4-737-300-41(1) Copyright 2018 Sony Corporation

กล้องบันทึกภาพนิ่งระบบดิจิตอล
DSC-RX100M6

การเลือกแผ่นดิสก์ที่จะสร้าง

ท่านสามารถสร้างแผ่นดิสก์ที่สามารถเปิดดูได้บนอุปกรณ์อื่นจากภาพเคลื่อนไหวที่บันทึกด้วยกล้องนี้
ชนิดอุปกรณ์ที่สามารถเปิดดูดิสก์ได้จะขึ้นอยู่กับประเภทของแผ่นดิสก์ เลือกประเภทแผ่นดิสก์ที่เหมาะกับอุปกรณ์ที่ท่านจะใช้ในการเปิดดูดิสก์
รูปแบบภาพเคลื่อนไหวอาจถูกแปลงขณะที่สร้างแผ่นดิสก์ ทั้งนี้ขึ้นอยู่กับประเภทของภาพเคลื่อนไหว

คุณภาพของภาพระดับความละเอียดสูง (HD) (แผ่น Blu-ray)
ภาพเคลื่อนไหวที่มีคุณภาพของภาพระดับความละเอียดสูง (HD) สามารถบันทึกลงในแผ่น Blu-ray ได้ ทำให้ได้แผ่นดิสก์ที่มีคุณภาพของภาพระดับความละเอียดสูง (HD)
แผ่นดิสก์ Blu-ray ช่วยให้ท่านสามารถบันทึกภาพเคลื่อนไหวที่มีคุณภาพของภาพระดับความละเอียดสูง (HD) และมีระยะเวลายาวนานกว่าแผ่นดีวีดี
รูปแบบของภาพเคลื่อนไหวที่สามารถบันทึกได้: XAVC S, AVCHD
เครื่องเล่น: อุปกรณ์เล่นแผ่น Blu-ray (เครื่องเล่นแผ่นดิสก์ Sony Blu-ray, PlayStation 4 เป็นต้น)

คุณภาพของภาพระดับความละเอียดสูง (HD) (แผ่นบันทึก AVCHD)
ภาพเคลื่อนไหวที่มีคุณภาพของภาพระดับความละเอียดสูง (HD) สามารถบันทึกลงในสื่อดีวีดี เช่น แผ่น DVD-R ได้ ทำให้ได้แผ่นดิสก์ที่มีคุณภาพของภาพระดับความละเอียดสูง (HD)
รูปแบบของภาพเคลื่อนไหวที่สามารถบันทึกได้: XAVC S, AVCHD
เครื่องเล่น: อุปกรณ์เล่นแผ่นรูปแบบ AVCHD (เครื่องเล่นแผ่นดิสก์ Sony Blu-ray, PlayStation 4 เป็นต้น)
ท่านไม่สามารถเล่นแผ่นดิสก์นี้ด้วยเครื่องเล่นดีวีดีธรรมดาทั่วไป

คุณภาพของภาพระดับความละเอียดมาตรฐาน (STD)
ภาพเคลื่อนไหวที่มีคุณภาพของภาพระดับความละเอียดมาตรฐาน (STD) ซึ่งแปลงมาจากภาพเคลื่อนไหวความละเอียดสูง (HD) สามารถบันทึกลงในสื่อดีวีดี เช่น แผ่น DVD-R ได้ ทำให้ได้แผ่นดิสก์ที่คุณภาพของภาพมีความละเอียดมาตรฐาน (STD)
รูปแบบของภาพเคลื่อนไหวที่สามารถบันทึกได้: AVCHD
เครื่องเล่น: อุปกรณ์เล่นดีวีดีทั่วไป (เครื่องเล่นดีวีดี คอมพิวเตอร์ที่สามารถเล่นแผ่นดีวีดีได้ เป็นต้น)

คำแนะนำ

- ท่านสามารถใช้แผ่นดิสก์ขนาด 12 ซม. ชนิดต่อไปนี้กับ PlayMemories Home
  BD-R/DVD-R/DVD+R/DVD+R DL: เขียนทับไม่ได้
  BD-RE/DVD-RW/DVD+RW: เขียนทับได้
  ไม่สามารถบันทึกเพิ่มได้
- อัปเดตเครื่อง “PlayStation 4” ของท่านให้มีซอฟต์แวร์ระบบ “PlayStation 4” รุ่นล่าสุดเสมอ

หมายเหตุ

- ไม่สามารถบันทึกภาพเคลื่อนไหว 4K ลงในแผ่นดิสก์ที่มีคุณภาพของภาพ 4K ได้

หัวข้อที่เกี่ยวข้อง

- การสร้างแผ่น Blu-ray จากภาพเคลื่อนไหวที่มีคุณภาพความละเอียดสูง

- การสร้างแผ่นดีวีดี (แผ่นบันทึก AVCHD) จากภาพเคลื่อนไหวที่มีคุณภาพความละเอียดสูง
- การสร้างแผ่น DVD จากภาพเคลื่อนไหวที่มีคุณภาพระดับมาตรฐาน

4-737-300-41(1) Copyright 2018 Sony Corporation

กล้องบันทึกภาพนิ่งระบบดิจิตอล
DSC-RX100M6

การสร้างแผ่น Blu-ray จากภาพเคลื่อนไหวที่มีคุณภาพความละเอียดสูง

ท่านสามารถสร้างแผ่น Blu-ray ที่สามารถเล่นบนอุปกรณ์เล่นแผ่น Blu-ray (เช่น เครื่องเล่นแผ่นดิสก์ Sony Blu-ray หรือ PlayStation 4 เป็นต้น)

A. วิธีสร้างโดยใช้คอมพิวเตอร์
เมื่อใช้คอมพิวเตอร์ Windows ท่านสามารถคัดลอกภาพเคลื่อนไหวที่นำเข้ามายังคอมพิวเตอร์และสร้างแผ่น Blu-ray โดยใช้ PlayMemories Home
คอมพิวเตอร์ของท่านจะต้องสามารถสร้างแผ่น Blu-ray ได้
เมื่อสร้างแผ่น Blu-ray เป็นครั้งแรก ให้เชื่อมต่อกล้องกับคอมพิวเตอร์ด้วยสาย USB ซอฟต์แวร์ที่จำเป็นต้องใช้จะถูกเพิ่มลงในคอมพิวเตอร์ของท่านโดยอัตโนมัติ (จำเป็นต้องเชื่อมต่ออินเทอร์เน็ต)
สำหรับรายละเอียดเกี่ยวกับวิธีสร้างแผ่นดิสก์โดยใช้ PlayMemories Home โปรดดูที่คู่มือช่วยเหลือสำหรับ PlayMemories Home

B. วิธีสร้างโดยใช้อุปกรณ์อื่นที่ไม่ใช่คอมพิวเตอร์
ท่านยังสามารถสร้างแผ่นดิสก์ Blu-ray โดยใช้เครื่องบันทึก Blu-ray และอื่น ๆ ได้เช่นกัน
โปรดดูรายละเอียดในคู่มือการใช้งานอุปกรณ์

หมายเหตุ

- เมื่อสร้างแผ่น Blu-ray โดยใช้ PlayMemories Home จากภาพเคลื่อนไหวที่บันทึกด้วยรูปแบบ XAVC S คุณภาพของภาพจะถูกแปลงเป็น 1920×1080 (60i/50i) ทั้งนี้ไม่สามารถสร้างแผ่นดิสก์ที่ภาพมีคุณภาพดั้งเดิมได้
  หากต้องการบันทึกภาพเคลื่อนไหวที่มีคุณภาพดั้งเดิม ให้คัดลอกภาพเคลื่อนไหวไปยังคอมพิวเตอร์หรือสื่อภายนอก

หัวข้อที่เกี่ยวข้อง

- การเลือกแผ่นดิสก์ที่จะสร้าง
- การสร้างแผ่นดีวีดี (แผ่นบันทึก AVCHD) จากภาพเคลื่อนไหวที่มีคุณภาพความละเอียดสูง
- การสร้างแผ่น DVD จากภาพเคลื่อนไหวที่มีคุณภาพระดับมาตรฐาน

4-737-300-41(1) Copyright 2018 Sony Corporation

กล้องบันทึกภาพนิ่งระบบดิจิตอล
DSC-RX100M6

การสร้างแผ่นดีวีดี (แผ่นบันทึก AVCHD) จากภาพเคลื่อนไหวที่มีคุณภาพความละเอียดสูง

ท่านสามารถสร้างแผ่นดีวีดี (แผ่นบันทึก AVCHD) ที่สามารถเล่นบนอุปกรณ์ที่รองรับ AVCHD (เช่น เครื่องเล่นแผ่นดิสก์ Sony Blu-ray หรือ PlayStation 4 เป็นต้น)

A. วิธีสร้างโดยใช้คอมพิวเตอร์
เมื่อใช้คอมพิวเตอร์ Windows ท่านสามารถคัดลอกภาพเคลื่อนไหวที่นำเข้ามายังคอมพิวเตอร์และสร้างแผ่นดีวีดี (แผ่นบันทึก AVCHD) โดยใช้ PlayMemories Home
คอมพิวเตอร์ของท่านต้องสามารถสร้างแผ่นดีวีดีได้ (แผ่นบันทึก AVCHD)
เมื่อสร้างแผ่นดีวีดีเป็นครั้งแรก ให้เชื่อมต่อกล้องกับคอมพิวเตอร์ด้วยสาย USB ซอฟต์แวร์ที่จำเป็นต้องใช้จะถูกเพิ่มลงในคอมพิวเตอร์ของท่านโดยอัตโนมัติ (จำเป็นต้องเชื่อมต่ออินเทอร์เน็ต)
สำหรับรายละเอียดเกี่ยวกับวิธีสร้างแผ่นดิสก์โดยใช้ PlayMemories Home โปรดดูที่คู่มือช่วยเหลือสำหรับ PlayMemories Home

B. วิธีสร้างโดยใช้อุปกรณ์อื่นที่ไม่ใช่คอมพิวเตอร์
ท่านสามารถสร้างแผ่นดีวีดี (แผ่นบันทึก AVCHD) โดยใช้เครื่องบันทึก Blu-ray และอื่น ๆ ได้เช่นกัน
โปรดดูรายละเอียดในคู่มือการใช้งานอุปกรณ์

หมายเหตุ

- เมื่อสร้างแผ่นดีวีดี (แผ่นบันทึก AVCHD) โดยใช้ PlayMemories Home จากภาพเคลื่อนไหวที่บันทึกด้วยรูปแบบ XAVC S คุณภาพของภาพจะถูกแปลงเป็น 1920×1080 (60i/50i) ทั้งนี้ไม่สามารถสร้างแผ่นดิสก์ที่ภาพมีคุณภาพดั้งเดิมได้
  หากต้องการบันทึกภาพเคลื่อนไหวที่มีคุณภาพดั้งเดิม ให้คัดลอกภาพเคลื่อนไหวไปยังคอมพิวเตอร์หรือสื่อภายนอก
- เมื่อสร้างแผ่นบันทึก AVCHD โดยใช้ PlayMemories Home จากภาพเคลื่อนไหวที่บันทึกด้วยรูปแบบ AVCHD โดยตั้งค่า [ตั้งค่าการบันทึก] ไว้ที่ [60i 24M(FX)]/[50i 24M(FX)] คุณภาพของภาพจะถูกแปลง และไม่สามารถสร้างแผ่นดิสก์ที่ภาพมีคุณภาพดั้งเดิมได้
  การแปลงข้อมูลนี้อาจใช้เวลานาน หากต้องการบันทึกภาพเคลื่อนไหวโดยให้ภาพมีคุณภาพเท่าเดิม ให้ใช้แผ่นดิสก์ Blu-ray

หัวข้อที่เกี่ยวข้อง

- การเลือกแผ่นดิสก์ที่จะสร้าง
- การสร้างแผ่น Blu-ray จากภาพเคลื่อนไหวที่มีคุณภาพความละเอียดสูง
- การสร้างแผ่น DVD จากภาพเคลื่อนไหวที่มีคุณภาพระดับมาตรฐาน

4-737-300-41(1) Copyright 2018 Sony Corporation

กล้องบันทึกภาพนิ่งระบบดิจิตอล
DSC-RX100M6

การสร้างแผ่น DVD จากภาพเคลื่อนไหวที่มีคุณภาพระดับมาตรฐาน

ท่านสามารถสร้างแผ่น DVD ที่สามารถเล่นบนอุปกรณ์เล่นแผ่น DVD ทั่วไป (เครื่องเล่น DVD คอมพิวเตอร์ที่สามารถเล่นแผ่น DVD เป็นต้น)

A. วิธีสร้างโดยใช้คอมพิวเตอร์
เมื่อใช้คอมพิวเตอร์ Windows ท่านสามารถคัดลอกภาพเคลื่อนไหวที่นำเข้ามายังคอมพิวเตอร์ และสร้างแผ่นดีวีดีโดยใช้ PlayMemories Home
คอมพิวเตอร์ของท่านต้องสามารถสร้างแผ่นดีวีดีได้
เมื่อสร้างแผ่นดีวีดีเป็นครั้งแรก ให้เชื่อมต่อกล้องกับคอมพิวเตอร์ด้วยสาย USB ติดตั้งซอฟต์แวร์เสริมเฉพาะเพิ่มเติมตามคำแนะนำบนหน้าจอ (จำเป็นต้องเชื่อมต่ออินเทอร์เน็ต)
สำหรับรายละเอียดเกี่ยวกับวิธีสร้างแผ่นดิสก์โดยใช้ PlayMemories Home โปรดดูที่ Help สำหรับ PlayMemories Home

B. วิธีสร้างโดยใช้อุปกรณ์อื่นที่ไม่ใช่คอมพิวเตอร์
ท่านสามารถสร้างแผ่นดีวีดีโดยใช้เครื่องบันทึก Blu-ray เครื่องบันทึก HDD ฯลฯ ได้เช่นกัน
โปรดดูรายละเอียดในคู่มือการใช้งานอุปกรณ์

หัวข้อที่เกี่ยวข้อง

- การเลือกแผ่นดิสก์ที่จะสร้าง
- การสร้างแผ่น Blu-ray จากภาพเคลื่อนไหวที่มีคุณภาพความละเอียดสูง
- การสร้างแผ่นดีวีดี (แผ่นบันทึก AVCHD) จากภาพเคลื่อนไหวที่มีคุณภาพความละเอียดสูง

4-737-300-41(1) Copyright 2018 Sony Corporation

กล้องบันทึกภาพนิ่งระบบดิจิตอล
DSC-RX100M6

การใช้รายการ MENU

ท่านสามารถเปลี่ยนแปลงการตั้งค่าที่เกี่ยวกับรูปแบบการทำงานของกล้องทั้งหมดรวมถึงการถ่ายภาพ การแสดงภาพและวิธีการใช้งาน ท่านสามารถใช้งานฟังก์ชั่นต่าง ๆ ของกล้องจาก MENU ได้เช่นกัน

1 กดปุ่ม MENU เพื่อแสดงหน้าจอเมนู

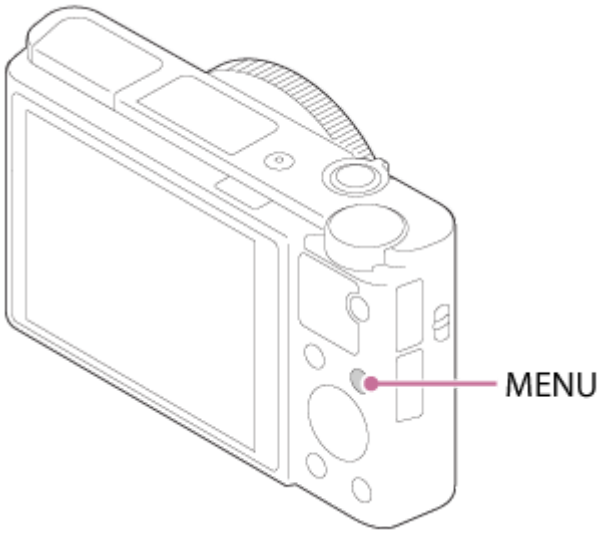

2 เลือกการตั้งค่าที่ท่านต้องการปรับโดยกดด้านบน/ล่าง/ซ้าย/ขวาของปุ่มควบคุม หรือหมุนปุ่มควบคุม จากนั้นกดที่ตรงกลางปุ่มควบคุม

- เลือกไอคอนที่ด้านบนของหน้าจอ **(A)** แล้วกดด้านซ้าย/ขวา ของปุ่มควบคุม เพื่อย้ายไปยังรายการ MENU อื่น
- ท่านสามารถกลับไปยังหน้าจอก่อนหน้าได้โดยการกดปุ่ม MENU **(B)**

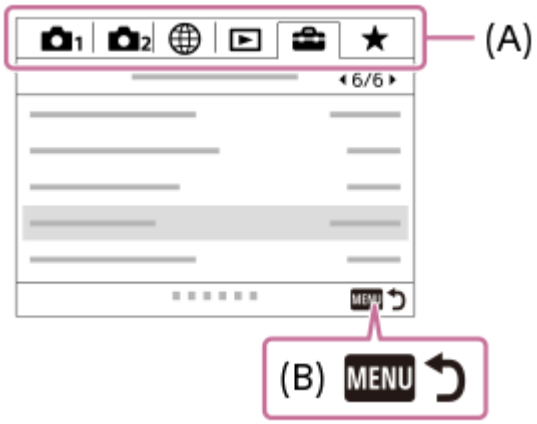

3 เลือกการตั้งค่าที่ต้องการ แล้วกดตรงกลาง เพื่อยืนยันการเลือก

หัวข้อที่เกี่ยวข้อง

- เมนูแบบเรียงต่อกัน
- เพิ่มรายการ

4-737-300-41(1) Copyright 2018 Sony Corporation

รูปแบบไฟล์ (ภาพนิ่ง)

ตั้งค่ารูปแบบไฟล์สำหรับภาพนิ่ง

1 **MENU → (ตั้งค่ากล้อง1) → [รูปแบบไฟล์] → ค่าที่ต้องการ**

รายละเอียดรายการเมนู

RAW:
ไม่มีการประมวลผลทางดิจิตอลกับไฟล์รูปแบบนี้ เลือกรูปแบบนี้เพื่อประมวลผลภาพบนเครื่องคอมพิวเตอร์สำหรับการใช้งานอย่างมืออาชีพ

RAW & JPEG:
ภาพ RAW และภาพ JPEG จะถูกสร้างขึ้นพร้อมกัน เหมาะสำหรับในกรณีที่ต้องการไฟล์ภาพสองไฟล์ คือ JPEG สำหรับเปิดดู และ RAW สำหรับนำไปปรับแต่ง

JPEG:
ภาพจะถูกบันทึกในรูปแบบ JPEG

เกี่ยวกับภาพ RAW

- ในการเปิดไฟล์ภาพ RAW ที่บันทึกด้วยกล้องนี้ จะต้องใช้ซอฟต์แวร์ Imaging Edge ท่านสามารถใช้ Imaging Edge เพื่อเปิดไฟล์ภาพ RAW แล้วแปลงเป็นรูปแบบภาพที่ได้รับความนิยม เช่น JPEG หรือ TIFF หรือปรับสมดุลแสงสีขาว ความอิ่มสี หรือคอนทราสต์ของภาพอีกครั้ง
- ท่านไม่สามารถใช้ฟังก์ชั่น [ออโต้ HDR] หรือ [เอฟเฟ็คของภาพ] กับภาพ RAW
- ภาพ RAW ที่ถ่ายโดยใช้กล้องจะถูกบันทึกในรูปแบบ RAW แบบบีบอัดข้อมูล

หมายเหตุ

- หากท่านไม่ต้องการปรับแต่งภาพบนคอมพิวเตอร์ ขอแนะนำให้ท่านบันทึกในรูปแบบ JPEG
- ท่านไม่สามารถใส่เครื่องหมายลงทะเบียน DPOF (สั่งพิมพ์) ลงบนภาพ RAW ได้

หัวข้อที่เกี่ยวข้อง

- ขนาดภาพ JPEG (ภาพนิ่ง)

4-737-300-41(1) Copyright 2018 Sony Corporation

กล้องบันทึกภาพนิ่งระบบดิจิตอล
DSC-RX100M6

คุณภาพ JPEG (ภาพนิ่ง)

เลือกคุณภาพของภาพ JPEG เมื่อตั้งค่า [รูปแบบไฟล์] ไว้ที่ [RAW & JPEG] หรือ [JPEG]

1 **MENU → (ตั้งค่ากล้อง1) → [คุณภาพ JPEG] → ค่าที่ต้องการ**

รายละเอียดรายการเมนู

ละเอียดมาก/ละเอียด/ปกติ:
เนื่องจากอัตราการบีบอัดข้อมูลจะเพิ่มขึ้นจาก [ละเอียดมาก] เป็น [ละเอียด] เป็น [ปกติ] ขนาดของไฟล์จะลดลงตามลำดับเดียวกัน ทำให้สามารถบันทึกไฟล์ได้จำนวนมากกว่าในการ์ดหน่วยความจำหนึ่งอัน แต่คุณภาพของภาพจะด้อยกว่า

หัวข้อที่เกี่ยวข้อง

- รูปแบบไฟล์ (ภาพนิ่ง)

4-737-300-41(1) Copyright 2018 Sony Corporation

ขนาดภาพ JPEG (ภาพนิ่ง)

ยิ่งภาพมีขนาดใหญ่ขึ้น ภาพจะมีรายละเอียดมากขึ้น เมื่อพิมพ์บนแผ่นกระดาษขนาดใหญ่ ยิ่งภาพมีขนาดเล็ก ก็จะสามารถถ่ายภาพได้จำนวนมากขึ้น

1 **MENU → (ตั้งค่ากล้อง1) → [ขนาดภาพ JPEG] → ค่าที่ต้องการ**

รายละเอียดรายการเมนู

เมื่อตั้งค่า [อัตราส่วนภาพ] ไว้ที่ 3:2	
L: 20M	5472×3648 พิกเซล
M: 10M	3888×2592 พิกเซล
S: 5.0M	2736×1824 พิกเซล

เมื่อตั้งค่า [อัตราส่วนภาพ] ไว้ที่ 4:3	
L: 18M	4864×3648 พิกเซล
M: 10M	3648×2736 พิกเซล
S: 5.0M	2592×1944 พิกเซล
VGA	640×480 พิกเซล

เมื่อตั้งค่า [อัตราส่วนภาพ] ไว้ที่ 16:9	
L: 17M	5472×3080 พิกเซล
M: 7.5M	3648×2056 พิกเซล
S: 4.2M	2720×1528 พิกเซล

เมื่อตั้งค่า [อัตราส่วนภาพ] ไว้ที่ 1:1	
L: 13M	3648×3648 พิกเซล
M: 6.5M	2544×2544 พิกเซล
S: 3.7M	1920×1920 พิกเซล

หมายเหตุ

- เมื่อตั้งค่า [รูปแบบไฟล์] ไปที่ [RAW] หรือ [RAW & JPEG] ขนาดภาพสำหรับ RAW จะตรงกับ “L”

หัวข้อที่เกี่ยวข้อง

- อัตราส่วนภาพ (ภาพนิ่ง)

4-737-300-41(1) Copyright 2018 Sony Corporation

กล้องบันทึกภาพนิ่งระบบดิจิตอล
DSC-RX100M6

อัตราส่วนภาพ (ภาพนิ่ง)

1 MENU → (ตั้งค่ากล้อง1) → [อัตราส่วนภาพ] → ค่าที่ต้องการ

รายละเอียดรายการเมนู

3:2:
อัตราส่วนเท่ากับฟิล์มแผ่น 35 มม.

4:3:
อัตราส่วนที่เหมาะสมสำหรับการดูบนโทรทัศน์ที่ไม่รองรับความละเอียดสูง

16:9:
อัตราส่วนที่เหมาะสมสำหรับการดูบนโทรทัศน์ที่รองรับความละเอียดสูง

1:1:
อัตราส่วนแนวนอนและแนวตั้งเท่ากัน

4-737-300-41(1) Copyright 2018 Sony Corporation

พาโนรามา: ขนาด

ตั้งขนาดภาพเมื่อถ่ายภาพพาโนรามา ขนาดภาพแตกต่างกันไปตามการตั้งค่า [พาโนรามา: ทิศทาง]

1 **MENU → (ตั้งค่ากล้อง1) → [พาโนรามา: ขนาด] → ค่าที่ต้องการ**

รายละเอียดรายการเมนู

เมื่อตั้ง [พาโนรามา: ทิศทาง] ไว้ที่ [ขึ้น] หรือ [ลง]
ปกติ: 3872×2160
กว้าง: 5536×2160

เมื่อตั้ง [พาโนรามา: ทิศทาง] ไว้ที่ [ซ้าย] หรือ [ขวา]
ปกติ: 8192×1856
กว้าง: 12416×1856

หัวข้อที่เกี่ยวข้อง

- ถ่ายภาพพาโนรามา
- พาโนรามา: ทิศทาง

4-737-300-41(1) Copyright 2018 Sony Corporation

พาโนรามา: ทิศทาง

ตั้งค่าทิศทางการหมุนกล้องเมื่อถ่ายภาพพาโนรามา

1 **MENU → (ตั้งค่ากล้อง1) → [พาโนรามา: ทิศทาง] → ค่าที่ต้องการ**

รายละเอียดรายการเมนู

ขวา:
หมุนกล้องจากซ้ายไปขวา
ซ้าย:
หมุนกล้องจากขวาไปซ้าย
ขึ้น:
หมุนกล้องจากล่างขึ้นบน
ลง:
หมุนกล้องจากบนลงล่าง

หัวข้อที่เกี่ยวข้อง

- ถ่ายภาพพาโนรามา

4-737-300-41(1) Copyright 2018 Sony Corporation

NR ที่ชัตเตอร์ช้า (ภาพนิ่ง)

เมื่อตั้งความเร็วชัตเตอร์ไว้ที่ 1/3 วินาทีหรือนานกว่า (ถ่ายภาพด้วยชัตเตอร์ช้า) ระบบลดสัญญาณรบกวนจะเปิดทำงานเป็นระยะเวลาเท่ากับระยะเวลาที่เปิดชัตเตอร์ เมื่อเปิดฟังก์ชั่นนี้ จุดรบกวนที่มักปรากฏที่ความเร็วชัตเตอร์ช้า จะลดลง

1 **MENU → (ตั้งค่ากล้อง1) → [NR ที่ชัตเตอร์ช้า] → ค่าที่ต้องการ**

รายละเอียดรายการเมนู

เปิด:
ทำการลดจุดรบกวนเป็นระยะเวลาเท่ากับระยะเวลาที่เปิดชัตเตอร์ ขณะกำลังลดจุดรบกวน ข้อความจะปรากฏและท่านจะไม่สามารถทำการถ่ายภาพ เลือกตัวเลือกนี้เพื่อเน้นคุณภาพของภาพ

ปิด:
ไม่เปิดระบบลดจุดรบกวน เลือกตัวเลือกนี้เพื่อให้ความสำคัญกับจังหวะเวลาถ่ายภาพ

หมายเหตุ

- [NR ที่ชัตเตอร์ช้า] ใช้งานไม่ได้ เมื่อตั้ง [ชนิดของชัตเตอร์] ไว้ที่ [ชัตเตอร์อิเล็กทรอนิกส์]
- การลดสัญญาณรบกวนอาจไม่ทำงานแม้เมื่อตั้งค่า [NR ที่ชัตเตอร์ช้า] ไปที่ [เปิด] ในสถานการณ์ต่อไปนี้
  - ตั้งโหมดถ่ายภาพไว้ที่ [ถ่ายภาพพาโนรามา]
  - [โหมดขับเคลื่อน] ถูกตั้งไว้ที่ [ถ่ายภาพต่อเนื่อง] หรือ [คร่อมต่อเนื่อง]
  - ตั้งโหมดถ่ายภาพไว้ที่ [เลือกบรรยากาศ] และเลือก [กีฬา], [กลางคืน ถือด้วยมือ] หรือ [ป้องกันภาพสั่นไหว] ไว้
  - ตั้งความไวแสง ISO ไว้ที่ [NR แบบหลายภาพ]
- ไม่สามารถตั้งค่า [NR ที่ชัตเตอร์ช้า] ไปที่ [ปิด] ในโหมดถ่ายภาพต่อไปนี้:
  - [อัตโนมัติอัจฉริยะ]
  - [อัตโนมัติพิเศษ]
  - [เลือกบรรยากาศ]
- กล้องอาจไม่ทำการลดสัญญาณรบกวน แม้เมื่อความเร็วชัตเตอร์ตั้งอยู่ที่ 1/3 วินาทีหรือนานกว่า ทั้งนี้ขึ้นอยู่กับเงื่อนไขการถ่ายภาพ

4-737-300-41(1) Copyright 2018 Sony Corporation

กล้องบันทึกภาพนิ่งระบบดิจิตอล
DSC-RX100M6

NR ที่ ISO สูง (ภาพนิ่ง)

เมื่อถ่ายภาพด้วยความไว ISO สูง ผลิตภัณฑ์จะลดจุดรบกวนที่ปรากฏเด่นชัดขึ้นเมื่อผลิตภัณฑ์มีความไวแสงสูง

1 **MENU → (ตั้งค่ากล้อง1) → [NR ที่ ISO สูง] → ค่าที่ต้องการ**

รายละเอียดรายการเมนู

ปกติ:
เปิดระบบลดจุดรบกวน ISO สูง ระดับปกติ
ต่ำ:
เปิดระบบลดจุดรบกวน ISO สูง เพียงเล็กน้อย
ปิด:
ไม่เปิดระบบลดจุดรบกวน ISO สูง เลือกตัวเลือกนี้เพื่อให้ความสำคัญกับจังหวะเวลาถ่ายภาพ

หมายเหตุ

- [NR ที่ ISO สูง] ถูกล็อคไว้ที่ [ปกติ] ในโหมดถ่ายภาพต่อไปนี้:
  - [อัตโนมัติอัจฉริยะ]
  - [อัตโนมัติพิเศษ]
  - [เลือกบรรยากาศ]
  - [ถ่ายภาพพาโนรามา]
- เมื่อตั้งค่า [รูปแบบไฟล์] ไว้ที่ [RAW] ฟังก์ชั่นนี้จะถูกปิดการใช้งาน
- [NR ที่ ISO สูง] ใช้งานไม่ได้กับภาพ RAW เมื่อ [รูปแบบไฟล์] คือ [RAW & JPEG]

4-737-300-41(1) Copyright 2018 Sony Corporation

กล้องบันทึกภาพนิ่งระบบดิจิตอล
DSC-RX100M6

ขอบเขตสี (ภาพนิ่ง)

วิธีการแทนสีโดยใช้ตัวเลขต่างๆ หรือช่วงของการผลิตสีซ้ำ เรียกว่า “ขอบเขตสี” ท่านสามารถเปลี่ยนขอบเขตสีให้ตรงกับวัตถุประสงค์ของภาพ

1 **MENU → (ตั้งค่ากล้อง1) → [ขอบเขตสี] → ค่าที่ต้องการ**

รายละเอียดรายการเมนู

sRGB:
นี่เป็นพิกัดสีมาตรฐานของกล้องดิจิตอล ใช้ [sRGB] ในการถ่ายภาพปกติ เช่น เมื่อท่านต้องการพิมพ์ภาพโดยไม่ทำการปรับแต่งใด ๆ
AdobeRGB:
พิกัดสีนี้มีขอบเขตการสร้างสีที่กว้าง Adobe RGB ให้ผลดีในกรณีที่วัตถุมีสีเขียวหรือแดงสดใส ชื่อไฟล์ของภาพที่บันทึกเริ่มต้นด้วย “_.”

หมายเหตุ

- [AdobeRGB] ใช้สำหรับโปรแกรมหรือเครื่องพิมพ์ที่สนับสนุนการจัดการสีและการเลือกพิกัดสีของ DCF2.0 อาจจะไม่สามารถพิมพ์ภาพหรือดูภาพด้วยสีที่ถูกต้อง ถ้าหากโปรแกรมหรือเครื่องพิมพ์ไม่สนับสนุน Adobe RGB
- เมื่อเปิดแสดงภาพที่ถ่ายด้วย [AdobeRGB] บนอุปกรณ์ที่ไม่สนับสนุนAdobe RGB ภาพจะมีความอิ่มสีลดน้อยลง

4-737-300-41(1) Copyright 2018 Sony Corporation

กล้องบันทึกภาพนิ่งระบบดิจิตอล
DSC-RX100M6

การสลับโหมดอัตโนมัติ (โหมดอัตโนมัติ)

กล้องนี้มีโหมดถ่ายภาพอัตโนมัติสองโหมดดังต่อไปนี้: [อัตโนมัติอัจฉริยะ] และ [อัตโนมัติพิเศษ] ท่านสามารถเปลี่ยนโหมดอัตโนมัติเป็นถ่ายภาพตามวัตถุและความพอใจของท่าน

1. **ตั้งปุ่มหมุนปรับโหมดไปที่ AUTO**
2. **MENU → 1(ตั้งค่ากล้อง1) → [โหมดอัตโนมัติ] → ค่าที่ต้องการ**

รายละเอียดรายการเมนู

อัตโนมัติอัจฉริยะ:
ให้ท่านถ่ายภาพด้วยการจำแนกบรรยากาศอัตโนมัติ

อัตโนมัติพิเศษ:
ให้ท่านถ่ายภาพด้วยการจำแนกบรรยากาศอัตโนมัติ โหมดนี้ถ่ายภาพในที่มืดหรือย้อนแสงได้ชัดเจน

หมายเหตุ

- ในโหมด [อัตโนมัติพิเศษ] กระบวนการบันทึกจะกินเวลานานขึ้น เนื่องจากผลิตภัณฑ์ทำการผสมภาพ ในกรณีนี้ (ไอคอนซ้อนภาพ) จะปรากฏขึ้นและจะได้ยินเสียงชัตเตอร์ดังขึ้นหลายครั้ง แต่กล้องจะบันทึกเพียงภาพเดียว
- ในโหมด [อัตโนมัติพิเศษ] เมื่อ (ไอคอนซ้อนภาพ) ปรากฏขึ้น อย่าเคลื่อนย้ายกล้องก่อนที่กล้องจะบันทึกภาพถ่ายหลายภาพแล้ว
- สำหรับโหมด [อัตโนมัติอัจฉริยะ] และ [อัตโนมัติพิเศษ] ฟังก์ชั่นส่วนใหญ่จะถูกกำหนดโดยอัตโนมัติ และท่านไม่สามารถปรับการตั้งค่าได้ด้วยตัวเอง

หัวข้อที่เกี่ยวข้อง

- อัตโนมัติอัจฉริยะ
- อัตโนมัติพิเศษ

4-737-300-41(1) Copyright 2018 Sony Corporation

กล้องบันทึกภาพนิ่งระบบดิจิตอล
DSC-RX100M6

เลือกบรรยากาศ

ให้ท่านถ่ายภาพด้วยค่าที่กำหนดไว้ล่วงหน้าตามบรรยากาศ

1. **ตั้งปุ่มหมุนปรับโหมดไปที่ SCN (เลือกบรรยากาศ)**
2. **หมุนปุ่มควบคุม เพื่อเลือกการตั้งค่าที่ต้องการ**

รายละเอียดรายการเมนู

บุคคล:
เบลอฉากหลักและปรับวัตถุให้คมชัด ปรับเน้นโทนสีผิวอย่างนุ่มนวล

กีฬา:
ถ่ายภาพวัตถุเคลื่อนไหวด้วยชัตเตอร์ความเร็วสูง เพื่อให้วัตถุปรากฏเหมือนหยุดอยู่นิ่ง ผลิตภัณฑ์จะถ่ายภาพอย่างต่อเนื่อง เมื่อกดปุ่มชัตเตอร์

มาโคร:
ถ่ายภาพระยะใกล้ของวัตถุ เช่น ดอกไม้ แมลง อาหาร หรือสิ่งของชิ้นเล็กๆ

วิว:
ถ่ายภาพที่ครอบคลุมทุกระยะของฉากในภาพ เพื่อให้ได้ภาพที่มีโฟกัสคมชัดและสีสันสดใส

ตะวันตกดิน:
ถ่ายภาพสีแดงของดวงอาทิตย์ตกได้อย่างสวยงาม

ทิวทัศน์กลางคืน:
ถ่ายภาพกลางคืนโดยไม่สูญเสียสภาพบรรยากาศความมืด

กลางคืน ถือด้วยมือ:
ถ่ายภาพกลางคืนที่มีจุดรบกวนและอาการเบลอน้อยลง โดยไม่ใช้ขาตั้งกล้อง กล้องจะถ่ายภาพติดต่อกันหลายภาพ แล้วทำการประมวลผล เพื่อลดอาการเบลอของวัตถุ อาการกล้องสั่นไหว และจุดรบกวน

บุคคลกลางคืน:
ถ่ายภาพบุคคลกลางคืนโดยใช้แฟลช
แฟลชไม่ยกตัวขึ้นโดยอัตโนมัติ ยกแฟลชขึ้นด้วยตัวเองก่อนถ่ายภาพ

ป้องกันภาพสั่นไหว:
ให้ท่านถ่ายภาพในที่ร่ม โดยไม่ใช้แฟลชและลดอาการวัตถุเบลอ ผลิตภัณฑ์จะถ่ายภาพติดต่อกันหลายภาพ แล้วทำการผสมเพื่อสร้างเป็นภาพใหม่ โดยลดอาการเบลอของวัตถุและจุดรบกวน

สัตว์เลี้ยง:
ช่วยให้สามารถถ่ายภาพสัตว์เลี้ยงด้วยการตั้งค่าที่ดีที่สุด

อาหาร:
ช่วยให้สามารถถ่ายภาพการจัดอาหารด้วยสีสันที่สว่างสดใสและชวนน่ารับประทาน

ดอกไม้ไฟ:
ช่วยให้สามารถถ่ายภาพดอกไม้ไฟได้อย่างงดงาม

ความไวแสงสูง:
ให้ท่านถ่ายภาพนิ่งแม้ในที่มืด โดยไม่ใช้แฟลช และลดอาการวัตถุเบลอ ช่วยให้สามารถถ่ายฉากภาพเคลื่อนไหวที่มืดให้สว่างขึ้นอีกด้วย

คำแนะนำ

- เปลี่ยนบรรยากาศได้โดยหมุนปุ่มควบคุม ในหน้าจอถ่ายภาพ แล้วเลือกบรรยากาศใหม่

หมายเหตุ

- ภายใต้การตั้งค่าต่อไปนี้ ความเร็วชัตเตอร์จะช้ากว่า ดังนั้นจึงแนะนำให้ใช้ขาตั้งกล้อง ฯลฯ เพื่อป้องกันไม่ให้ภาพเบลอ
  - [ทิวทัศน์กลางคืน]
  - [บุคคลกลางคืน]
  - [ดอกไม้ไฟ]
- ในโหมด [กลางคืน ถือด้วยมือ] หรือ [ป้องกันภาพสั่นไหว] ชัตเตอร์จะคลิก 4 ครั้งแล้วกล้องจึงบันทึกภาพ
- ถ้าท่านเลือก [กลางคืน ถือด้วยมือ] หรือ [ป้องกันภาพสั่นไหว] ด้วย [RAW] หรือ [RAW & JPEG], [รูปแบบไฟล์] จะกลายเป็น [JPEG] ชั่วคราว
- การลดเบลอจะได้ผลด้อยลงแม้ใช้ [กลางคืน ถือด้วยมือ] หรือ [ป้องกันภาพสั่นไหว] เมื่อถ่ายวัตถุต่อไปนี้:
  - วัตถุที่เคลื่อนไหวด้วยทิศทางไม่แน่นอน
  - วัตถุอยู่ใกล้กับผลิตภัณฑ์มากเกินไป
  - วัตถุที่มีลวดลายคล้ายคลึงต่อเนื่องกัน เช่น ท้องฟ้า หาดทราย หรือสนามหญ้า
  - วัตถุที่เปลี่ยนแปลงตลอดเวลา เช่น คลื่น หรือน้ำตก
- ในกรณีของ [กลางคืน ถือด้วยมือ] หรือ [ป้องกันภาพสั่นไหว] อาจจะเกิดจุดรบกวนเป็นกรอบสี่เหลี่ยม (block noise) หากใช้แหล่งกำเนิดแสงที่กะพริบ เช่น แสงหลอดฟลูออเรสเซนต์
- ระยะทางสั้นที่สุดที่ท่านสามารถเข้าใกล้วัตถุ ไม่เปลี่ยนแปลงแม้ท่านจะเลือก [มาโคร] ดูระยะปรับโฟกัสได้สั้นที่สุด จากระยะทางสั้นที่สุดของเลนส์ที่ติดอยู่กับกล้อง

หัวข้อที่เกี่ยวข้อง

- การใช้งานแฟลช

4-737-300-41(1) Copyright 2018 Sony Corporation

โหมดขับเคลื่อน

เลือกโหมดที่เหมาะสำหรับวัตถุ เช่น การถ่ายเดี่ยว การถ่ายต่อเนื่อง หรือการถ่ายคร่อม

1. **เลือก / (โหมดขับเคลื่อน) บนปุ่มควบคุม → ค่าที่ต้องการ**
   - ท่านยังสามารถตั้งโหมดขับเคลื่อนได้เช่นกัน โดยเลือก MENU → 1 (ตั้งค่ากล้อง1) → [โหมดขับเคลื่อน]
2. **เลือกโหมดที่ต้องการด้วยด้าน ขวา/ซ้าย ของปุ่มควบคุม**

รายละเอียดรายการเมนู

ถ่ายภาพเดี่ยว:
โหมดถ่ายภาพปกติ

ถ่ายภาพต่อเนื่อง:
ถ่ายภาพอย่างต่อเนื่องขณะที่ท่านกดปุ่มชัตเตอร์ลงค้างไว้

ตั้งเวลา:
ถ่ายภาพโดยใช้ระบบตั้งเวลาหลังจากเวลาผ่านไปครบตามจำนวนวินาทีที่กำหนดไว้นับตั้งแต่ที่กดปุ่มชัตเตอร์

ตั้งเวลา (ต่อเนื่อง):
ถ่ายภาพตามจำนวนที่กำหนดไว้โดยใช้ระบบตั้งเวลาหลังจากเวลาผ่านไปครบตามจำนวนวินาทีที่กำหนดไว้นับตั้งแต่ที่กดปุ่มชัตเตอร์

BRK C คร่อมต่อเนื่อง:
ถ่ายภาพหลายภาพขณะกดปุ่มชัตเตอร์ค้างไว้ โดยแต่ละภาพมีระดับแสงต่างกัน

BRK S คร่อมทีละภาพ:
ถ่ายภาพเท่าจำนวนที่ระบุ ทีละภาพ โดยแต่ละภาพมีระดับแสงต่างกัน

BRK WB คร่อมสมดุลย์สีขาว:
ถ่ายภาพทั้งหมดสามภาพ โดยให้แต่ละภาพมีโทนสีต่างกันตามการตั้งค่าที่เลือกไว้สำหรับสมดุลแสงสีขาว อุณหภูมิสี และฟิลเตอร์สี

BRK DRO คร่อม DRO:
ถ่ายภาพทั้งหมดสามภาพ โดยให้แต่ละภาพมีระดับตัวปรับช่วงไดนามิกต่างกัน

หมายเหตุ

- เมื่อตั้งโหมดถ่ายภาพไว้ที่ [เลือกบรรยากาศ] และเลือก [กีฬา] จะไม่สามารถทำการ[ถ่ายภาพเดี่ยว] ได้

หัวข้อที่เกี่ยวข้อง

- ถ่ายภาพต่อเนื่อง
- ตั้งเวลา
- ตั้งเวลา (ต่อเนื่อง)
- คร่อมต่อเนื่อง
- คร่อมทีละภาพ
- คร่อมสมดุลย์สีขาว
- คร่อม DRO

4-737-300-41(1) Copyright 2018 Sony Corporation

กล้องบันทึกภาพนิ่งระบบดิจิตอล
DSC-RX100M6

ตั้งค่าถ่ายคร่อม

ท่านสามารถตั้งเวลาในโหมดถ่ายคร่อม และลำดับของการถ่ายคร่อมระดับแสง และการถ่ายคร่อมสมดุลแสงสีขาว

1. **เลือก / (โหมดขับเคลื่อน) ของปุ่มควบคุม → เลือกโหมดถ่ายคร่อม**
   - ท่านยังสามารถตั้งโหมดขับเคลื่อนได้เช่นกัน โดยเลือก MENU → 1 (ตั้งค่ากล้อง1) → [โหมดขับเคลื่อน]
2. **MENU → 1(ตั้งค่ากล้อง1) → [ตั้งค่าถ่ายคร่อม] → ค่าที่ต้องการ**

รายละเอียดรายการเมนู

ตั้งเวลาเมื่อถ่ายคร่อม:
ตั้งว่าจะใช้ระบบตั้งเวลาหรือไม่ขณะถ่ายคร่อม นอกจากนี้ยังกำหนดจำนวนวินาทีกว่าที่จะสั่นชัตเตอร์ถ้าใช้ระบบตั้งเวลา
(OFF/2 วินาที/5 วินาที/10 วินาที)

ลำดับถ่ายคร่อม:
ตั้งค่าลำดับของการถ่ายคร่อมระดับแสง และการถ่ายคร่อมสมดุลแสงสีขาว
(0→-→+/-→0→+)

หัวข้อที่เกี่ยวข้อง

- คร่อมต่อเนื่อง
- คร่อมทีละภาพ
- คร่อมสมดุลย์สีขาว
- คร่อม DRO

4-737-300-41(1) Copyright 2018 Sony Corporation

กล้องบันทึกภาพนิ่งระบบดิจิตอล
DSC-RX100M6

ใช้ค่าบันทึก (ตั้งค่ากล้อง1/ตั้งค่ากล้อง2)

ท่านสามารถถ่ายภาพได้หลังจากเรียกใช้โหมดหรือการตั้งค่ากล้องที่ใช้บ่อยที่บันทึก [MR 1/ 2 บันทึกตั้งค่า] ไว้ล่วงหน้า

1. **ตั้งปุ่มหมุนปรับโหมดไปที่ MR (ใช้ค่าบันทึก)**

2. **กดด้านซ้าย/ขวาของปุ่มควบคุมหรือหมุนปุ่มควบคุมเพื่อเลือกหมายเลขที่ต้องการ แล้วกดที่ตรงกลางปุ่มควบคุม**
   - นอกจากนี้ท่านยังสามารถเรียกใช้โหมดหรือการตั้งค่าที่บันทึกไว้ได้โดยเลือก MENU → 1 (ตั้งค่ากล้อง1) → [MR 1/ 2 ใช้ค่าบันทึก]

คำแนะนำ

- หากต้องการเรียกใช้การตั้งค่าที่ลงทะเบียนให้กับการ์ดหน่วยความจำ ให้เลื่อนปุ่มหมุนปรับโหมดไปที่ MR (ใช้ค่าบันทึก) จากนั้นเลือกหมายเลขที่ต้องการโดยกดด้านซ้าย/ขวาของปุ่มควบคุม
- กล้องตัวนี้สามารถเรียกใช้การตั้งค่าที่ลงทะเบียนไว้กับการ์ดหน่วยความจำโดยใช้กล้องตัวอื่นที่มีชื่อรุ่นเดียวกันได้

หมายเหตุ

- ถ้าหากท่านตั้ง [MR 1/ 2 ใช้ค่าบันทึก] หลังจากทำการตั้งค่าถ่ายภาพเสร็จ กล้องจะให้ความสำคัญกับการตั้งค่าที่บันทึก และการตั้งค่าเดิมอาจจะใช้งานไม่ได้ ตรวจสอบตัวแสดงต่างๆบนหน้าจอก่อนถ่ายภาพ

หัวข้อที่เกี่ยวข้อง

- บันทึกการตั้งค่า (ตั้งค่ากล้อง1/ตั้งค่ากล้อง2)

4-737-300-41(1) Copyright 2018 Sony Corporation

กล้องบันทึกภาพนิ่งระบบดิจิตอล
DSC-RX100M6

บันทึกการตั้งค่า (ตั้งค่ากล้อง1/ตั้งค่ากล้อง2)

ให้ท่านบันทึกโหมดที่ใช้งานบ่อยหรือการตั้งค่าผลิตภัณฑ์ได้สูงสุดถึง 3 รายการให้กับผลิตภัณฑ์นี้ และสูงสุดถึง 4 (M1 ถึง M4) รายการให้กับการ์ดหน่วยความจำ ท่านสามารถเรียกการตั้งค่าเหล่านี้กลับมาได้ เพียงใช้ปุ่มหมุนปรับโหมด

1. **ตั้งค่ากล้องให้มีการตั้งค่าที่ท่านต้องการบันทึก**
2. **MENU → (ตั้งค่ากล้อง1) → [MR 1/ 2 บันทึกตั้งค่า] → หมายเลขที่ต้องการ**
3. **กดที่ตรงกลางปุ่มควบคุมเพื่อยืนยัน**

รายการที่สามารถบันทึกได้

- ท่านสามารถบันทึกฟังก์ชั่นต่างๆ สำหรับการถ่ายภาพได้ รายการฟังก์ชั่นที่สามารถบันทึกได้จริงจะแสดงขึ้นในเมนูของกล้อง
- รูรับแสง (ค่า F)
- ความเร็วชัตเตอร์
- สเกลการซูมด้วยเลนส์

การแก้ไขค่าที่บันทึกไว้

เปลี่ยนการตั้งค่าไปสู่ค่าที่ต้องการ แล้วทำการบันทึกใหม่อีกครั้งลงบนหมายเลขโหมดเดิม

หมายเหตุ

- สามารถเลือก M1 ถึง M4 ได้เมื่อใส่การ์ดหน่วยความจำในผลิตภัณฑ์เท่านั้น
- ไม่สามารถบันทึกการปรับเลื่อนโปรแกรม

หัวข้อที่เกี่ยวข้อง

- ใช้ค่าบันทึก (ตั้งค่ากล้อง1/ตั้งค่ากล้อง2)

4-737-300-41(1) Copyright 2018 Sony Corporation

กล้องบันทึกภาพนิ่งระบบดิจิตอล
DSC-RX100M6

โหมดโฟกัส

เลือกวิธีโฟกัสให้เหมาะกับการเคลื่อนไหวของวัตถุ

1. **MENU → [ตั้งค่ากล้อง1] → [โหมดโฟกัส] → ค่าที่ต้องการ**

รายละเอียดรายการเมนู

AF-S (AF ครั้งเดียว):
ผลิตภัณฑ์จะล็อคโฟกัส เมื่อปรับโฟกัสได้แล้ว ใช้โหมดนี้เมื่อวัตถุไม่เคลื่อนไหว
AF-A (AF อัตโนมัติ):
[AF ครั้งเดียว] และ [AF ต่อเนื่อง] จะเปลี่ยนไปตามการเคลื่อนไหวของวัตถุ เมื่อกดปุ่มชัตเตอร์ลงครึ่งหนึ่ง ผลิตภัณฑ์จะล็อคโฟกัสเมื่อกำหนดแล้วว่าวัตถุไม่เคลื่อนไหว หรือโฟกัสต่อเมื่อวัตถุเคลื่อนไหวแล้ว ระหว่างการถ่ายภาพต่อเนื่อง ผลิตภัณฑ์จะถ่ายภาพโดยอัตโนมัติด้วย AF ต่อเนื่องจากภาพถ่ายที่สอง
AF-C (AF ต่อเนื่อง):
กล้องจะทำการปรับโฟกัสต่อไปขณะที่กดปุ่มชัตเตอร์ลงค้างไว้ครึ่งหนึ่ง ใช้ค่านี้เมื่อวัตถุกำลังเคลื่อนไหว ในโหมด [AF ต่อเนื่อง] จะไม่มีเสียงบีป เมื่อกล้องปรับโฟกัสได้แล้ว
DMF (DMF):
ท่านสามารถปรับละเอียดด้วยตัวเองได้ หลังจากปรับโฟกัสอัตโนมัติแล้ว เพื่อช่วยให้สามารถโฟกัสวัตถุได้รวดเร็วขึ้นกว่าเมื่อใช้โหมดโฟกัสด้วยตัวเองตั้งแต่เริ่มต้น ฟังก์ชั่นนี้ช่วยอำนวยความสะดวกในสถานการณ์ต่างๆ เช่น การถ่ายภาพมาโคร
MF (โฟกัสด้วยตัวเอง):
ปรับโฟกัสด้วยตัวเอง หากท่านไม่สามารถโฟกัสไปยังวัตถุที่ต้องการโดยใช้โฟกัสอัตโนมัติ ให้ใช้การปรับโฟกัสด้วยตัวเอง

- หมุนแหวนควบคุมเพื่อปรับโฟกัสด้วยตัวเองในโหมดโฟกัสด้วยตัวเองโดยตรงหรือโหมดโฟกัสด้วยตัวเอง

ตัวแสดงโฟกัส

● (ติดสว่าง):
วัตถุอยู่ในโฟกัสและล็อคโฟกัสแล้ว
● (กะพริบ):
วัตถุไม่อยู่ในโฟกัส
(ติดสว่าง):
วัตถุอยู่ในโฟกัส กล้องจะปรับโฟกัสอย่างต่อเนื่องไปตามการเคลื่อนไหวของวัตถุ
(ติดสว่าง):
กำลังปรับโฟกัส

วัตถุซึ่งปรับโฟกัสได้ยากเมื่อใช้โหมดโฟกัสอัตโนมัติ

- วัตถุที่มืดและอยู่ไกล
- วัตถุมีคอนทราสต์น้อย
- วัตถุอยู่หลังกระจก
- วัตถุที่เคลื่อนที่เร็ว
- แสงสะท้อนหรือผิววัตถุเป็นมันวาว
- แสงกะพริบ
- วัตถุย้อนแสง
- รูปแบบซ้ำๆ ต่อเนื่องกัน เช่น ด้านหน้าอาคาร
- วัตถุในพื้นที่โฟกัสซึ่งมีระยะโฟกัสต่างกัน

คำแนะนำ

- เมื่อตั้งโฟกัสไปที่ระยะอนันต์ในโหมดโฟกัสด้วยตัวเองหรือโหมดโฟกัสด้วยตัวเองโดยตรง ตรวจสอบให้แน่ใจว่าได้วางโฟกัสไว้ที่วัตถุซึ่งอยู่ไกลเพียงพอ โดยการตรวจสอบจอภาพหรือช่องมองภาพ

หมายเหตุ

- ท่านจะใช้งานได้เฉพาะ [AF ต่อเนื่อง] และ [โฟกัสด้วยตัวเอง] เมื่อถ่ายภาพเคลื่อนไหวหรือเมื่อตั้งค่าปุ่มหมุนปรับโหมดไปที่ HFR

หัวข้อที่เกี่ยวข้อง

- โฟกัสด้วยตัวเองโดยตรง (DMF)
- โฟกัสด้วยตัวเอง
- MF Assist (ภาพนิ่ง)
- AF แบบตรวจจับเฟส

4-737-300-41(1) Copyright 2018 Sony Corporation

กล้องบันทึกภาพนิ่งระบบดิจิตอล
DSC-RX100M6

บริเวณปรับโฟกัส

เลือกบริเวณปรับโฟกัส ใช้ฟังก์ชั่นนี้เมื่อปรับโฟกัสให้เหมาะสมได้ยากในโหมดโฟกัสอัตโนมัติ

1 **MENU → (ตั้งค่ากล้อง1) → [บริเวณปรับโฟกัส] → ค่าที่ต้องการ**

รายละเอียดรายการเมนู

กว้าง :
โฟกัสวัตถุที่ครอบคลุมทุกระยะของหน้าจอโดยอัตโนมัติ เมื่อท่านกดปุ่มชัตเตอร์ลงครึ่งหนึ่งในโหมดถ่ายภาพนิ่ง กรอบสีเขียวจะปรากฏรอบบริเวณที่อยู่ในโฟกัส

โซน :
เลือกโซนที่จะโฟกัสบนจอภาพ และผลิตภัณฑ์จะเลือกพื้นที่โฟกัสโดยอัตโนมัติ

กลางภาพ :
ปรับโฟกัสไปที่วัตถุที่อยู่กึ่งกลางของภาพโดยอัตโนมัติ ใช้ร่วมกับฟังก์ชั่นโฟกัสล็อค เพื่อสร้างองค์ประกอบภาพตามที่ต้องการ

จุดที่ปรับได้ :
ช่วยให้สามารถเลื่อนกรอบการโฟกัสไปยังตำแหน่งที่ต้องการในหน้าจอ และปรับโฟกัสที่วัตถุขนาดเล็กมากในบริเวณแคบ ๆ ได้ บนหน้าจอถ่ายภาพจุดที่ปรับได้ ท่านสามารถเปลี่ยนขนาดกรอบการโฟกัสได้โดยการหมุนปุ่มควบคุม

จุดที่ปรับได้แบบขยาย :
หากผลิตภัณฑ์ไม่สามารถโฟกัสที่จุดเดียวที่เลือกไว้ได้ ผลิตภัณฑ์จะใช้จุดโฟกัสรอบ ๆ จุดที่ปรับได้เป็นบริเวณที่มีความสำคัญเป็นอันดับสองเพื่อปรับโฟกัสให้ได้

AF ล็อคเป้าหมาย :
เมื่อกดปุ่มชัตเตอร์ลงครึ่งหนึ่งและค้างไว้ ผลิตภัณฑ์จะติดตามวัตถุภายในบริเวณโฟกัสอัตโนมัติที่เลือกไว้ การตั้งค่านี้จะใช้งานได้เฉพาะเมื่อตั้งโหมดโฟกัสเป็น [AF ต่อเนื่อง] วางเคอร์เซอร์ไปที่ [AF ล็อคเป้าหมาย] บนหน้าจอตั้งค่า [บริเวณปรับโฟกัส] จากนั้นเลือกบริเวณที่ต้องการเพื่อเริ่มการติดตามโดยใช้ด้านซ้าย/ขวาของปุ่มควบคุม นอกจากนี้ ท่านยังสามารถย้ายบริเวณเริ่มติดตามไปยังจุดที่ต้องการ โดยกำหนดให้บริเวณนั้นเป็นโซน จุดที่ปรับได้ หรือจุดที่ปรับได้แบบขยาย บนหน้าจอถ่ายภาพจุดที่ปรับได้ ท่านสามารถเปลี่ยนขนาดกรอบการโฟกัสได้โดยการหมุนปุ่มควบคุม

เมื่อต้องการย้ายพื้นที่โฟกัส

- เมื่อตั้งค่า [บริเวณปรับโฟกัส] ไว้ที่ [โซน], [จุดที่ปรับได้] หรือ [จุดที่ปรับได้แบบขยาย] ถ้ากดปุ่มที่กำหนดให้เป็น [มาตรฐานโฟกัส] ท่านจะสามารถถ่ายภาพขณะย้ายกรอบการโฟกัสโดยใช้ด้านบน/ล่าง/ซ้าย/ขวาของปุ่มควบคุมได้ หากต้องการให้กรอบการโฟกัสกลับไปที่ตรงกลางจอภาพ ให้กดปุ่ม ขณะที่กำลังย้ายกรอบ เมื่อต้องการเปลี่ยนการตั้งค่าถ่ายภาพโดยใช้ปุ่มควบคุม ให้กดปุ่มที่กำหนดให้กับ [มาตรฐานโฟกัส]
- ท่านสามารถเลื่อนกรอบการโฟกัสอย่างรวดเร็วได้โดยแตะแล้วลากกรอบการโฟกัสนั้นในจอภาพ ตั้งค่า [ระบบสัมผัส] ไปที่ [เปิด] ไว้ล่วงหน้า

หมายเหตุ

- [บริเวณปรับโฟกัส] จะถูกล็อคไว้ที่ [กว้าง] ในสถานการณ์ต่อไปนี้:
  - [อัตโนมัติอัจฉริยะ]
  - [อัตโนมัติพิเศษ]
  - [เลือกบรรยากาศ]
  - ในระหว่างที่ใช้โหมดลั่นชัตเตอร์ด้วยรอยยิ้ม
  - ตั้งปุ่มหมุนปรับโหมดไปที่ (ภาพเคลื่อนไหว) และตั้งค่า [Dual Rec อัตโนมัติ] ไปที่ [เปิด]
- พื้นที่โฟกัสอาจไม่สว่างขึ้นในระหว่างการถ่ายภาพต่อเนื่อง หรือเมื่อกดปุ่มชัตเตอร์ลงจนสุดในครั้งเดียว
- เมื่อปรับปุ่มหมุนปรับโหมดเป็น (ภาพเคลื่อนไหว) หรือในระหว่างการถ่ายภาพเคลื่อนไหว ท่านจะไม่สามารถเลือก [AF ล็อคเป้าหมาย] เป็น [บริเวณปรับโฟกัส] ได้
- ท่านไม่สามารถดำเนินการฟังก์ชั่นที่กำหนดให้กับปุ่มควบคุมหรือปุ่มกำหนดเองได้ขณะที่กำลังย้ายกรอบการโฟกัส

หัวข้อที่เกี่ยวข้อง

- ระบบสัมผัส
- การปรับการตั้งค่าพื้นที่โฟกัสไปที่ทิศทางของกล้อง (แนวนอน/แนวตั้ง) (สลับ AF แนวตั้งนอน)
- การบันทึกบริเวณโฟกัสปัจจุบัน (บันทึกบริเวณ AF) (ภาพนิ่ง)

4-737-300-41(1) Copyright 2018 Sony Corporation

การปรับการตั้งค่าพื้นที่โฟกัสไปที่ทิศทางของกล้อง (แนวนอน/แนวตั้ง) (สลับ AF แนวตั้งนอน)

ท่านสามารถเลือกได้ว่าจะเปลี่ยน [บริเวณปรับโฟกัส] และตำแหน่งของกรอบการโฟกัสตามทิศทางของกล้อง (แนวนอน/แนวตั้ง) ฟังก์ชั่นนี้มีประโยชน์เมื่อถ่ายฉากที่ท่านต้องเปลี่ยนตำแหน่งของกล้องบ่อย ๆ เช่น ภาพบุคคลหรือฉากกีฬา

1 **MENU → (ตั้งค่ากล้อง1) → [สลับ AF แนวตั้งนอน] → ค่าที่ต้องการ**

รายละเอียดรายการเมนู

ปิด:
ไม่เปลี่ยน [บริเวณปรับโฟกัส] และตำแหน่งของกรอบการโฟกัสตามทิศทางของกล้อง (แนวนอน/แนวตั้ง)
จุดที่ปรับ AF เท่านั้น:
เปลี่ยนตำแหน่งของกรอบการโฟกัสตามทิศทางของกล้อง (แนวนอน/แนวตั้ง) ล็อค [บริเวณปรับโฟกัส] แล้ว
จุด AF + บริเวณ AF:
เปลี่ยนทั้ง [บริเวณปรับโฟกัส] และตำแหน่งของกรอบการโฟกัสตามทิศทางของกล้อง (แนวนอน/แนวตั้ง)

ตัวอย่างเช่น เมื่อเลือก [จุด AF + บริเวณ AF] ไว้

(A) แนวตั้ง: [จุดที่ปรับได้] (มุมบนซ้าย)
(B) แนวนอน: [จุดที่ปรับได้] (มุมบนขวา)
(C) แนวตั้ง: [โซน] (มุมล่างซ้าย)

- ตรวจพบทิศทางของกล้องสามทิศทาง: แนวนอน แนวตั้งที่ด้านข้างของปุ่มชัตเตอร์หันขึ้น และแนวตั้งที่ด้านข้างของปุ่มชัตเตอร์คว่ำลง

หมายเหตุ

- หากการตั้งค่าสำหรับ [สลับ AF แนวตั้งนอน] ถูกเปลี่ยน การตั้งค่าโฟกัสสำหรับทิศทางของกล้องแต่ละทิศทางจะไม่ถูกเก็บไว้
- [บริเวณปรับโฟกัส] และตำแหน่งของกรอบการโฟกัสจะไม่เปลี่ยนแม้เมื่อตั้งค่า [สลับ AF แนวตั้งนอน] ไว้ที่ [จุด AF + บริเวณ AF] หรือ [จุดที่ปรับ AF เท่านั้น] ในกรณีต่อไปนี้
  - เมื่อตั้งค่าโหมดถ่ายภาพไว้ที่ [อัตโนมัติอัจฉริยะ], [อัตโนมัติพิเศษ], [ภาพเคลื่อนไหว] หรือ [อัตราเฟรมที่สูง]
  - ขณะกดปุ่มชัตเตอร์ลงครึ่งหนึ่ง
  - ขณะถ่ายภาพเคลื่อนไหว
  - ขณะใช้ฟังก์ชั่นซูมดิจิตอล
  - ขณะโฟกัสอัตโนมัติเปิดใช้งานอยู่
  - ระหว่างถ่ายภาพต่อเนื่อง
  - ระหว่างนับถอยหลังสำหรับระบบตั้งเวลา
  - เมื่อ [ขยายโฟกัส] เปิดอยู่
- เมื่อท่านถ่ายภาพทันทีหลังเปิดสวิตช์กล้องและกล้องอยู่ในแนวตั้ง ภาพแรกจะถูกถ่ายด้วยการตั้งค่าโฟกัสในแนวนอนหรือด้วยการตั้งค่าโฟกัสล่าสุด
- ไม่สามารถตรวจจับทิศทางของกล้องได้เมื่อเลนส์หันขึ้นหรือลง

หัวข้อที่เกี่ยวข้อง

- บริเวณปรับโฟกัส

4-737-300-41(1) Copyright 2018 Sony Corporation

กล้องบันทึกภาพนิ่งระบบดิจิตอล
DSC-RX100M6

ไฟช่วย AF (ภาพนิ่ง)

แสงไฟช่วย AF จะช่วยส่องไฟ เพื่อให้โฟกัสได้ง่ายขึ้นบนวัตถุในที่มืด ในระหว่างการกดปุ่มชัตเตอร์ลงครึ่งหนึ่งและการล็อคโฟกัส แสงไฟช่วย AF จะสว่างขึ้นเพื่อให้กล้องสามารถโฟกัสได้โดยง่าย

1 **MENU → (ตั้งค่ากล้อง1) → [ไฟช่วย AF] → ค่าที่ต้องการ**

รายละเอียดรายการเมนู

อัตโนมัติ:
แสงไฟช่วย AF จะสว่างขึ้นโดยอัตโนมัติในสถานที่มืด
ปิด:
ไม่ใช้แสงไฟช่วย AF

หมายเหตุ

- ท่านไม่สามารถใช้งาน [ไฟช่วย AF] ในสถานการณ์ต่อไปนี้:
  - เมื่อตั้งค่าโหมดถ่ายภาพไว้ที่ [ภาพเคลื่อนไหว] หรือ [อัตราเฟรมที่สูง]
  - ถ่ายภาพพาโนรามา
  - เมื่อตั้ง [โหมดโฟกัส] ไปที่ [AF ต่อเนื่อง] หรือ [AF อัตโนมัติ] และวัตถุกำลังเคลื่อนไหว (เมื่อตัวแสดงโฟกัส หรือ สว่างขึ้น)
  - เมื่อ [ขยายโฟกัส] เปิดอยู่
  - เมื่อตั้ง [เลือกบรรยากาศ] ไปที่โหมดต่อไปนี้
    - [วิว]
    - [กีฬา]
    - [ทิวทัศน์กลางคืน]
    - [สัตว์เลี้ยง]
    - [ดอกไม้ไฟ]
- แสงไฟช่วย AF จะส่องฉายไฟที่สว่างมาก ถึงแม้จะไม่เป็นอันตรายต่อสุขภาพ อย่ามองตรงไปที่แสงไฟช่วย AF ในระยะใกล้

4-737-300-41(1) Copyright 2018 Sony Corporation

AF ล็อคเป้าหมายกลาง

เมื่อท่านกดที่ตรงกลางปุ่มควบคุม กล้องจะตรวจจับวัตถุที่อยู่กึ่งกลางหน้าจอและติดตามวัตถุนั้นต่อไป

1. **MENU → 1 (ตั้งค่ากล้อง1) → [AF ล็อคเป้าหมายกลาง] → [เปิด]**
2. **จัดกรอบเป้าหมาย (A) ให้อยู่เหนือวัตถุ แล้วกดที่ตรงกลางปุ่มเควบคุม**
   - กดตรงกลางปุ่มอีกครั้งเพื่อหยุดการติดตาม

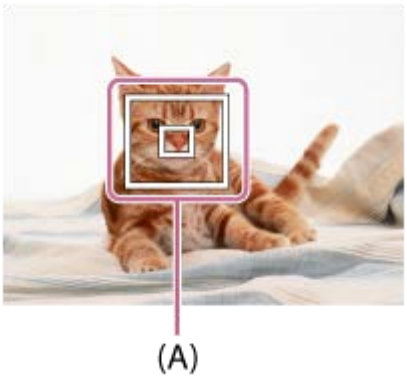

3. **กดปุ่มชัตเตอร์ลงจนสุดเพื่อถ่ายภาพ**

คำแนะนำ

- ถ้าท่านกำหนดฟังก์ชั่น [มาตรฐานโฟกัส] ให้กับคีย์ที่เลือก ท่านสามารถเปิดใช้งาน [AF ล็อคเป้าหมายกลาง] หรือตรวจจับวัตถุอีกครั้งได้โดยกดคีย์เมื่อตั้งค่า [บริเวณปรับโฟกัส] ไปที่ [กว้าง] หรือ [กลางภาพ]
- ท่านสามารถเลือกวัตถุที่จะติดตามขณะถ่ายภาพโดยใช้จอภาพ เมื่อเปิดใช้งานการทำงานของแผงสัมผัส ให้เลือก MENU → 2 (ตั้งค่ากล้อง2) → [ตั้งค่าแตะถ่ายภาพ] → [โฟกัสโดยแตะจอ]

หมายเหตุ

- ฟังก์ชั่น [AF ล็อคเป้าหมายกลาง] อาจทำงานได้ไม่ดีนักในสถานการณ์ต่อไปนี้:
  - วัตถุเคลื่อนไหวเร็วเกินไป
  - วัตถุมีขนาดเล็กหรือใหญ่เกินไป
  - ไม่มีคอนทราสต์ระหว่างวัตถุกับฉากหลัง
  - มืด
  - แสงโดยรอบมีการเปลี่ยนแปลง
- AF ล็อคเป้าหมายไม่ทำงานในสถานการณ์ต่อไปนี้
  - [ถ่ายภาพพาโนรามา]
  - เมื่อตั้ง [เลือกบรรยากาศ] ไว้ที่ [กลางคืน ถือด้วยมือ] หรือ [ป้องกันภาพสั่นไหว]
  - เมื่อกำลังใช้ [Telecon. อัจฉริยะ] อยู่
  - เมื่อถ่ายภาพในโหมดโฟกัสด้วยตัวเอง
  - เมื่อใช้งานซูมดิจิตอล
  - เมื่อตั้งโหมดถ่ายภาพไปที่ภาพเคลื่อนไหว และตั้ง [SteadyShot] ไปที่ [แอคทีฟแบบอัจฉริยะ]
  - เมื่อถ่ายภาพเคลื่อนไหวโดยตั้งค่า [ตั้งค่าการบันทึก] ไปที่ [120p]/[100p]
  - ระหว่างการถ่ายภาพที่อัตราเฟรมสูง

หัวข้อที่เกี่ยวข้อง

- มาตรฐานโฟกัส
- ระบบสัมผัส

4-737-300-41(1) Copyright 2018 Sony Corporation

กล้องบันทึกภาพนิ่งระบบดิจิตอล
DSC-RX100M6

ตั้งใบหน้าก่อนใน AF

ตั้งค่าว่ากล้องจะโฟกัสตามใบหน้าที่ตรวจจับโดยเน้นให้เป็นจุดสำคัญในโหมดโฟกัสอัตโนมัติหรือไม่

1 **MENU → 1(ตั้งค่ากล้อง1) → [ตั้งใบหน้าก่อนใน AF] → [ใบหน้าก่อนใน AF] → ค่าที่ต้องการ**

รายละเอียดรายการเมนู

เปิด:
กล้องจะโฟกัสตามใบหน้าที่ตรวจจับโดยเน้นให้เป็นจุดสำคัญ
ปิด:
กล้องจะโฟกัสโดยไม่ตรวจจับใบหน้า

แสดงเฟรมค้นใบหน้า

ตั้งค่าว่าจะแสดงกรอบค้นหาใบหน้าหรือไม่ เมื่อตั้งค่า [ใบหน้าก่อนใน AF] ไว้ที่ [เปิด]

1. MENU → 1 (ตั้งค่ากล้อง1) → [ตั้งใบหน้าก่อนใน AF] → [แสดงเฟรมค้นใบหน้า] → ค่าที่ต้องการ

เปิด:
แสดงกรอบค้นหาใบหน้า เมื่อตั้งค่า [ใบหน้าก่อนใน AF] ไว้ที่ [เปิด]
ปิด:
ไม่แสดงกรอบค้นหาใบหน้า

กรอบค้นหาใบหน้า

- เมื่อผลิตภัณฑ์พบใบหน้า กรอบค้นหาใบหน้าสีเทาจะปรากฏ เมื่อผลิตภัณฑ์พบว่าระบบโฟกัสอัตโนมัติเปิดทำงาน กรอบค้นหาใบหน้าจะเปลี่ยนเป็นสีขาว
- ในกรณีที่ท่านได้บันทึกลำดับความสำคัญของแต่ละใบหน้าโดยใช้ [การบันทึกใบหน้า] ผลิตภัณฑ์จะเลือกใบหน้าที่มีความสำคัญลำดับแรกโดยอัตโนมัติและเฟรมค้นหาภาพใบหน้านั้นจะเปลี่ยนเป็นสีขาว เฟรมค้นหาภาพใบหน้าของใบหน้าอื่นที่บันทึกไว้จะเปลี่ยนเป็นสีแดงอมม่วง

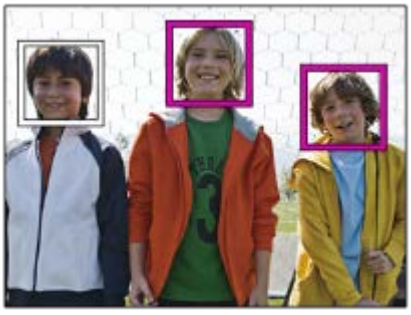

คำแนะนำ

- เมื่อตั้งค่า [ตั้งใบหน้าก่อนใน AF] ไปที่ [เปิด] และตั้งค่าโหมดโฟกัสเป็น [AF ครั้งเดียว] กรอบค้นหาภาพใบหน้าจะแสดงที่เหนือดวงตา เมื่อกล้องโฟกัสไปที่ดวงตา กรอบที่แสดงที่เหนือดวงตาจะหายไปหลังผ่านไปครู่หนึ่ง

หมายเหตุ

- ท่านไม่สามารถใช้ระบบค้นหาใบหน้าร่วมกับฟังก์ชั่นต่อไปนี้:
  - ฟังก์ชั่นซูมอื่นนอกเหนือจากการซูมด้วยเลนส์
  - [ถ่ายภาพพาโนรามา]
  - [โปสเตอร์ไรเซชั่น] ภายใต้ [เอฟเฟ็คของภาพ]

- [ขยายโฟกัส]
- [วิว], [ทิวทัศน์กลางคืน] หรือ [ตะวันตกดิน] ในส่วน [เลือกบรรยากาศ]
- ถ่ายภาพเคลื่อนไหวที่ตั้งค่า [ตั้งค่าการบันทึก] ไว้ที่ [120p]/[100p]
- ระหว่างการถ่ายภาพที่อัตราเฟรมสูง

- สามารถค้นหาใบหน้าของวัตถุได้สูงสุด 8 ใบหน้า
- แม้จะตั้งค่า [แสดงเฟรมค้นใบหน้า] ไว้ที่ [ปิด] กรอบการโฟกัสสีเขียวจะปรากฏเหนือใบหน้าที่อยู่ในโฟกัส
- เมื่อตั้งค่าโหมดถ่ายภาพไว้ที่ [อัตโนมัติอัจฉริยะ] หรือ [อัตโนมัติพิเศษ], [ใบหน้าก่อนใน AF] จะถูกตั้งค่าไว้ที่ [เปิด]
- ผลิตภัณฑ์นี้อาจจะไม่พบใบหน้าเลย หรืออาจจะเข้าใจผิดว่าวัตถุอื่นเป็นใบหน้าในบางกรณี

หัวข้อที่เกี่ยวข้อง

- การบันทึกใบหน้า (การบันทึกใหม่)
- การบันทึกใบหน้า (การเปลี่ยนลำดับ)

4-737-300-41(1) Copyright 2018 Sony Corporation

กล้องบันทึกภาพนิ่งระบบดิจิตอล
DSC-RX100M6

AF ล่วงหน้า (ภาพนิ่ง)

ผลิตภัณฑ์จะปรับโฟกัสโดยอัตโนมัติก่อนที่ท่านจะกดปุ่มชัตเตอร์ลงครึ่งหนึ่ง ระหว่างทำการโฟกัส หน้าจออาจจะสั่น

1 **MENU → (ตั้งค่ากล้อง1) → [AF ล่วงหน้า] → ค่าที่ต้องการ**

รายละเอียดรายการเมนู

เปิด:
ปรับโฟกัสก่อนที่ท่านจะกดปุ่มชัตเตอร์ลงครึ่งหนึ่ง
ปิด:
ไม่ปรับโฟกัสก่อนที่ท่านจะกดปุ่มชัตเตอร์ลงครึ่งหนึ่ง

4-737-300-41(1) Copyright 2018 Sony Corporation

การบันทึกบริเวณโฟกัสปัจจุบัน (บันทึกบริเวณ AF) (ภาพนิ่ง)

ท่านสามารถย้ายกรอบการโฟกัสไปยังตำแหน่งที่กำหนดไว้ล่วงหน้าชั่วคราวโดยใช้คีย์แบบกำหนดเอง ฟังก์ชั่นนี้มีประโยชน์เมื่อถ่ายฉากที่การเคลื่อนไหวของวัตถุสามารถคาดเดาได้ ยกตัวอย่างเช่น ฉากกีฬา ด้วยฟังก์ชั่นนี้ ท่านสามารถเปลี่ยนพื้นที่โฟกัสได้อย่างรวดเร็วตามสถานการณ์

วิธีบันทึกพื้นที่โฟกัส

1. MENU → (ตั้งค่ากล้อง1) → [บันทึกบริเวณ AF] → [เปิด]
2. ตั้งค่าพื้นที่โฟกัสไปยังตำแหน่งที่ต้องการ จากนั้นกดปุ่ม Fn (ฟังก์ชั่น) ค้างไว้

วิธีเรียกใช้พื้นที่โฟกัสที่บันทึกไว้

1. MENU → (ตั้งค่ากล้อง2) → [คีย์กำหนดเอง] → ปุ่มที่ต้องการ แล้วเลือก [บันทึก AF กดค้างไว้]
2. ตั้งค่ากล้องไปที่โหมดถ่ายภาพ กดคีย์ที่มีการกำหนด [บันทึก AF กดค้างไว้] ค้างไว้ จากนั้นกดปุ่มชัตเตอร์เพื่อถ่ายภาพ

คำแนะนำ

- เมื่อกรอบการโฟกัสถูกบันทึกโดยใช้ [บันทึกบริเวณ AF] กรอบการโฟกัสที่บันทึกไว้จะกะพริบบนจอภาพ
- ถ้ากำหนด [AF ปิดเปิดบันทึกไว้] ไปยังคีย์แบบกำหนดเอง ท่านสามารถใช้กรอบการโฟกัสที่บันทึกโดยไม่ต้องกดคีย์ค้างไว้

หมายเหตุ

- ไม่สามารถบันทึกพื้นที่โฟกัสได้ในสถานการณ์ต่อไปนี้
  - เลื่อนปุ่มหมุนปรับโหมดไปที่ (ภาพเคลื่อนไหว) หรือ HFR
  - ขณะกำลังทำการ [โฟกัสโดยแตะจอ]
  - ขณะใช้ฟังก์ชั่นซูมดิจิตอล
  - ขณะกำลังทำการ [AF ล็อคเป้าหมาย]
  - ขณะกำลังโฟกัส
  - ขณะทำการล็อคโฟกัส
- ท่านไม่สามารถกำหนด [บันทึก AF กดค้างไว้] ไปที่ [ฟังก์ชั่นของปุ่มซ้าย] หรือ [ฟังก์ชั่นของปุ่มขวา]
- ท่านไม่สามารถเรียกใช้พื้นที่โฟกัสที่บันทึกไว้ในสถานการณ์ต่อไปนี้
  - เลื่อนปุ่มหมุนปรับโหมดไปที่ AUTO (โหมดอัตโนมัติ), (ภาพเคลื่อนไหว) หรือ HFR
- เมื่อตั้งค่า [บันทึกบริเวณ AF] ไว้ที่ [เปิด] การตั้งค่า [ล็อควงล้อ] จะถูกล็อคไว้ที่ [ปลดล็อค]

หัวข้อที่เกี่ยวข้อง

- บริเวณปรับโฟกัส
- คีย์กำหนดเอง (ภาพนิ่ง/ภาพเคลื่อนไหว/ดูภาพ)

4-737-300-41(1) Copyright 2018 Sony Corporation

กล้องบันทึกภาพนิ่งระบบดิจิตอล
DSC-RX100M6

การลบพื้นที่ AF ที่บันทึกไว้ (ลบบริเวณ AF)

ลบตำแหน่งกรอบการโฟกัสซึ่งบันทึกไว้ โดยใช้ [บันทึกบริเวณ AF]

1 **MENU → (ตั้งค่ากล้อง1) → [ลบบริเวณ AF]**

หัวข้อที่เกี่ยวข้อง

- การบันทึกบริเวณโฟกัสปัจจุบัน (บันทึกบริเวณ AF) (ภาพนิ่ง)

4-737-300-41(1) Copyright 2018 Sony Corporation

ออโต้เคลียร์บริเวณ AF

ตั้งค่าว่าควรแสดงพื้นที่โฟกัสตลอดเวลาหรือไม่ หรือให้หายไปโดยอัตโนมัติหลังจากโฟกัสได้แล้ว

1 **MENU → (ตั้งค่ากล้อง1) → [ออโต้เคลียร์บริเวณ AF] → ค่าที่ต้องการ**

รายละเอียดรายการเมนู

เปิด:
พื้นที่โฟกัสหายไปโดยอัตโนมัติหลังจากโฟกัสได้แล้ว
ปิด:
แสดงพื้นที่โฟกัสตลอดเวลา

4-737-300-41(1) Copyright 2018 Sony Corporation

แสดงพื้นที่ AF ต่อเนื่อง

ท่านสามารถตั้งว่าจะแสดงหรือไม่แสดงพื้นที่ที่อยู่ในโฟกัสเมื่อตั้ง [บริเวณปรับโฟกัส] ไปที่ [กว้าง] หรือ [โซน] ในโหมด [AF ต่อเนื่อง]

1. **MENU → (ตั้งค่ากล้อง1) → [แสดงพื้นที่ AF ต่อเนื่อง] → ค่าที่ต้องการ**

รายละเอียดรายการเมนู

เปิด:
แสดงพื้นที่โฟกัสที่อยู่ในโฟกัส
ปิด:
ไม่แสดงพื้นที่โฟกัสที่อยู่ในโฟกัส

หมายเหตุ

- เมื่อตั้งค่า [บริเวณปรับโฟกัส] เป็นค่าใดค่าหนึ่งต่อไปนี้ กรอบในพื้นที่ซึ่งอยู่ในโฟกัสจะเปลี่ยนเป็นสีเขียว:
  - [กลางภาพ]
  - [จุดที่ปรับได้]
  - [จุดที่ปรับได้แบบขยาย]

4-737-300-41(1) Copyright 2018 Sony Corporation

กล้องบันทึกภาพนิ่งระบบดิจิตอล
DSC-RX100M6

บริเวณตรวจจับเฟส

ตั้งว่าจะแสดงหรือไม่แสดงพื้นที่ AF แบบตรวจจับเฟส

1 **MENU → (ตั้งค่ากล้อง1) → [บริเวณตรวจจับเฟส] → ค่าที่ต้องการ**

รายละเอียดรายการเมนู

เปิด:
แสดงพื้นที่ AF แบบตรวจจับเฟส
ปิด:
ไม่แสดงพื้นที่ AF แบบตรวจจับเฟส

หมายเหตุ

- เมื่อค่า F สูงกว่า F8 จะไม่สามารถใช้ AF แบบตรวจจับเฟสได้ ใช้ได้เฉพาะ AF คอนทราสต์เท่านั้น
- เมื่อตั้งค่า [รูปแบบไฟล์] ไว้ที่ [XAVC S HD] และตั้งค่า [ตั้งค่าการบันทึก] ไว้ที่ [120p]/[100p] AF แบบตรวจจับเฟสจะไม่สามารถใช้ได้ ใช้ได้เฉพาะ AF คอนทราสต์เท่านั้น
- เมื่อบันทึกภาพเคลื่อนไหว พื้นที่ AF แบบตรวจจับเฟสจะไม่แสดงขึ้น

4-737-300-41(1) Copyright 2018 Sony Corporation

กล้องบันทึกภาพนิ่งระบบดิจิตอล
DSC-RX100M6

ชดเชยแสง

โดยปกติแล้ว ระดับแสงจะถูกปรับอัตโนมัติ (ระบบปรับระดับแสงอัตโนมัติ) ท่านสามารถปรับให้ภาพทั้งภาพ สว่างขึ้นหรือมืดลง เมื่อเทียบกับระดับแสงที่ตั้งโดยระบบปรับระดับแสงอัตโนมัติ ได้โดยทำการปรับ [ชดเชยแสง] ไปทางด้านบวกหรือด้านลบ ตามลำดับ (ชดเชยแสง)

1 **(ชดเชยแสง) บนปุ่มควบคุม → กดด้านซ้าย/ขวาของปุ่มควบคุม หรือหมุนปุ่มควบคุม และเลือกการตั้งค่าที่ต้องการ**

ด้าน + (Over):
ภาพจะสว่างขึ้น
ด้าน - (Under):
ภาพจะมืดลง

- ท่านสามารถเลือก MENU → 1 (ตั้งค่ากล้อง1) → [ชดเชยแสง] ได้เช่นกัน

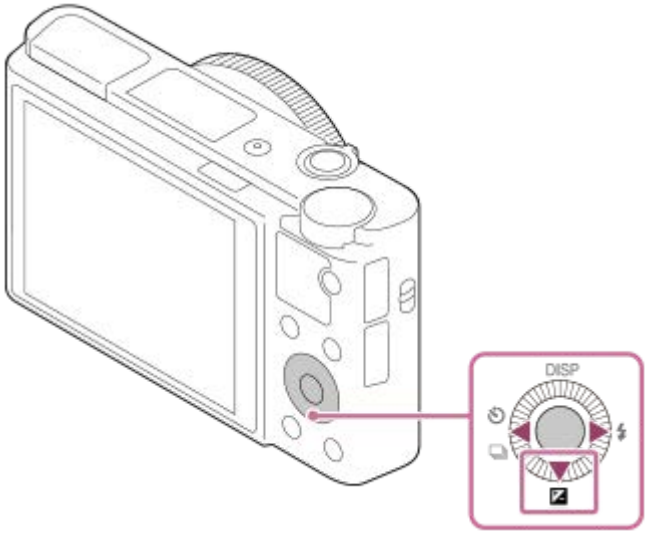

- ท่านสามารถปรับค่าชดเชยแสงภายในช่วง -3.0 EV ถึง +3.0 EV
- ท่านสามารถตรวจสอบค่าชดเชยแสงที่ตั้งบนหน้าจอถ่ายภาพได้

จอภาพ

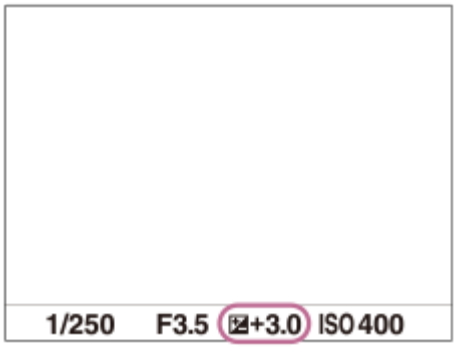

ช่องมองภาพ

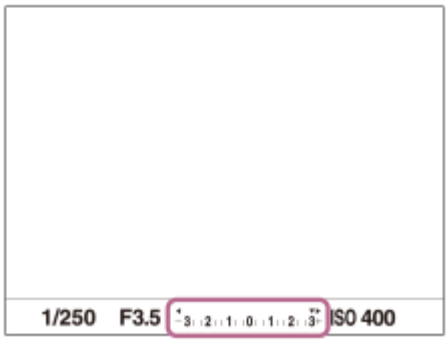

หมายเหตุ

- ท่านไม่สามารถทำการชดเชยระดับแสงในโหมดถ่ายภาพต่อไปนี้ได้:
  - [อัตโนมัติอัจฉริยะ]
  - [อัตโนมัติพิเศษ]
  - [เลือกบรรยากาศ]
- เมื่อใช้ [ปรับระดับแสงเอง] ท่านจะสามารถชดเชยระดับแสงได้เฉพาะเมื่อตั้ง [ISO] ไว้ที่ [ISO AUTO]
- สำหรับภาพเคลื่อนไหว ท่านสามารถปรับค่าชดเชยแสงภายในช่วง -2.0 EV ถึง +2.0 EV
- ถ้าหากท่านถ่ายภาพในสถานที่ซึ่งสว่างหรือมืดมาก หรือเมื่อท่านใช้งานแฟลช ท่านอาจจะไม่สามารถถ่ายได้ผลที่น่าพึงพอใจ

หัวข้อที่เกี่ยวข้อง

- ค่อมต่อเนื่อง
- ค่อมทีละภาพ
- ตั้งค่าลายทาง

4-737-300-41(1) Copyright 2018 Sony Corporation

กล้องบันทึกภาพนิ่งระบบดิจิตอล
DSC-RX100M6

ISO

ความไวต่อแสงถูกกำหนดด้วยค่า ISO (ดัชนีระดับแสงที่แนะนำ) ยิ่งค่าสูงขึ้น ความไวแสงยิ่งมากขึ้น

1 **MENU → (ตั้งค่ากล้อง1) → [ISO] → ค่าที่ต้องการ**

รายละเอียดรายการเมนู

NR แบบหลายภาพ:
ผสมภาพที่ถ่ายต่อเนื่องเข้าด้วยกัน เพื่อสร้างภาพที่มีจุดรบกวนน้อยลง กดด้านขวา เพื่อแสดงหน้าจอตั้งค่า จากนั้นเลือกค่าที่ต้องการโดยใช้ด้านบน/ล่างของปุ่มควบคุม

เลือกค่า ISO ที่ต้องการจาก ISO AUTO หรือ ISO 200 – ISO 25600

ISO AUTO:
ตั้งค่าความไวแสง ISO โดยอัตโนมัติ

ISO 80 – ISO 12800:
ตั้งค่าความไวแสง ISO ด้วยตัวเอง หากเลือกตัวเลขที่มากขึ้น ความไวแสง ISO จะเพิ่มขึ้น

คำแนะนำ

- ท่านสามารถเปลี่ยนช่วงความไวแสง ISO ที่ถูกตั้งค่าในโหมด [ISO AUTO] โดยอัตโนมัติ เลือก [ISO AUTO] แล้วกดด้านขวาของปุ่มควบคุม แล้วเลือกค่าที่ต้องการสำหรับ [ISO AUTO สูงสุด] และ [ISO AUTO ต่ำสุด]ค่าจะถูกนำไปใช้เช่นกันเมื่อทำการถ่ายภาพในโหมด [ISO AUTO] ภายใต้ [NR แบบหลายภาพ]
- ท่านสามารถตั้งค่าระดับเอฟเฟกต์สำหรับการลดจุดรบกวนได้ โดยเลือก [เอฟเฟ็ค NR] ในส่วน [NR แบบหลายภาพ]

หมายเหตุ

- เมื่อตั้งค่า [รูปแบบไฟล์] ไว้ที่ [RAW] หรือ [RAW & JPEG] จะไม่สามารถเลือก [NR แบบหลายภาพ] ได้
- เมื่อเลือก [NR แบบหลายภาพ] จะไม่สามารถใช้แฟลช [ตัวปรับไดนามิก] หรือ [ออโต้ HDR] ได้
- เมื่อตั้งค่า [โปรไฟล์ภาพ] ที่ไม่ใช่ [ปิด] จะไม่สามารถเลือก [NR แบบหลายภาพ] ได้
- เมื่อตั้งค่า [เอฟเฟ็คของภาพ] ที่ไม่ใช่ [ปิด] จะไม่สามารถเลือก [NR แบบหลายภาพ] ได้
- [ISO AUTO] จะถูกเลือกเมื่อใช้งานฟังก์ชั่นต่อไปนี้:
  - [อัตโนมัติอัจฉริยะ]
  - [อัตโนมัติพิเศษ]
  - [เลือกบรรยากาศ]
  - [ถ่ายภาพพาโนรามา]
- เมื่อตั้งค่าความไวแสง ISO ไว้ต่ำกว่า ISO 125 ช่วงความสว่างของวัตถุที่สามารถบันทึกได้ (ช่วงไดนามิก) อาจลดลง
- ยิ่งค่า ISO สูงขึ้น ภาพก็จะมีจุดรบกวนมากยิ่งขึ้น
- ค่า ISO ที่สามารถตั้งได้จะแตกต่างกันไป ขึ้นอยู่กับว่าท่านกำลังถ่ายภาพนิ่ง ถ่ายภาพเคลื่อนไหว หรือใช้ HFR หรือไม่
- เมื่อถ่ายภาพเคลื่อนไหว ค่า ISO ที่ใช้ได้จะมีค่าอยู่ระหว่าง 125 ถึง 12800 ถ้าตั้งค่า ISO ไว้น้อยกว่า 125 การตั้งค่าจะเปลี่ยนเป็น 125 โดยอัตโนมัติ เมื่อสิ้นสุดการบันทึกภาพเคลื่อนไหว ค่า ISO จะกลับคืนสู่ค่าตั้งเดิม
- เมื่อท่านใช้ [NR แบบหลายภาพ] ผลิตภัณฑ์จะใช้เวลาครู่หนึ่งก่อนจะทำการประมวลผลภาพซ้อน
- เมื่อเลือก [ISO AUTO] โดยตั้งค่าโหมดการถ่ายภาพไว้ที่ [P], [A], [S] หรือ [M] จะมีการปรับความไวแสง ISO ให้อยู่ในช่วงที่กำหนดไว้โดยอัตโนมัติ

4-737-300-41(1) Copyright 2018 Sony Corporation

กล้องบันทึกภาพนิ่งระบบดิจิตอล
DSC-RX100M6

ค.ร.ช.ต. ISO AUTO

ถ้าเลือก [ISO AUTO] หรือ [ISO AUTO] ภายใต้ [NR แบบหลายภาพ] เมื่อโหมดถ่ายภาพเป็น P (โปรแกรมอัตโนมัต) หรือ A (กำหนดค่ารูรับแสง) ท่านสามารถตั้งค่าความเร็วชัตเตอร์ที่จะให้ความไวแสง ISO เริ่มเปลี่ยนแปลง
ฟังก์ชั่นนี้ใช้ได้ผลสำหรับการถ่ายภาพวัตถุเคลื่อนไหว ท่านสามารถลดการเบลอของวัตถุไปพร้อมๆ กับป้องกันอาการกล้องสั่น

1 **MENU → 1(ตั้งค่ากล้อง1) → [ค.ร.ช.ต. ISO AUTO] → ค่าที่ต้องการ**

รายละเอียดรายการเมนู

FASTER (เร็วมาก)/FAST (เร็ว):
ความไวแสง ISO จะเริ่มเปลี่ยนเมื่อความเร็วชัตเตอร์เร็วกว่า [ปกติ] ท่านจึงสามารถป้องกันอาการกล้องสั่นและวัตถุเบลอได้
STD (ปกติ):
กล้องจะตั้งความเร็วชัตเตอร์โดยอัตโนมัติตามความยาวโฟกัสของเลนส์
SLOW (ช้า)/SLOWER (ช้ามาก):
ความไวแสง ISO จะเริ่มเปลี่ยนเมื่อความเร็วชัตเตอร์ช้ากว่า [ปกติ] ท่านจึงสามารถถ่ายภาพที่มีจุดรบกวนน้อยลงได้
1/32000 — 30":
ความไวแสง ISO เริ่มเปลี่ยนที่ความเร็วชัตเตอร์ที่ท่านตั้งไว้

คำแนะนำ

- ความแตกต่างของความเร็วชัตเตอร์ที่จะทำให้ความไวแสง ISO เริ่มเปลี่ยนไปมาระหว่าง [เร็วมาก], [เร็ว], [ปกติ], [ช้า] และ [ช้ามาก] คือ 1 EV

หมายเหตุ

- ถ้าระดับแสงไม่เพียงพอ แม้ว่าจะตั้งค่าความไวแสง ISO ไว้ที่ [ISO AUTO สูงสุด] ใน [ISO AUTO] และเพื่อให้สามารถถ่ายภาพได้โดยมีระดับแสงที่เหมาะสม ความเร็วชัตเตอร์จะช้ากว่าความเร็วที่ตั้งค่าไว้ใน [ค.ร.ช.ต. ISO AUTO]
- ในสถานการณ์ต่อไปนี้ ความเร็วชัตเตอร์อาจไม่ทำงานดังที่ตั้งค่าไว้
  - เมื่อความเร็วชัตเตอร์สูงสุดเปลี่ยนไปตามการตั้งค่า [ชนิดของชัตเตอร์]
  - เมื่อใช้แฟลชถ่ายฉากที่สว่างโดยตั้งค่า [ชนิดของชัตเตอร์] ไปที่ [ชัตเตอร์อิเล็กทรอนิกส์] (ความเร็วชัตเตอร์สูงสุดถูกจำกัดไว้ที่ความเร็วในการซิงค์แฟลชที่ 1/100 วินาที)
  - เมื่อใช้แฟลชถ่ายฉากที่มืดโดยตั้งค่า [โหมดแฟลช] ไปที่ [ใช้แฟลชเสมอ] (ความเร็วชัตเตอร์ต่ำสุดถูกจำกัดไว้ที่ความเร็วซึ่งกำหนดโดยกล้องโดยอัตโนมัติ)

หัวข้อที่เกี่ยวข้อง

- โปรแกรมอัตโนมัต
- กำหนดค่ารูรับแสง
- ISO

4-737-300-41(1) Copyright 2018 Sony Corporation

โหมดวัดแสง

เลือกโหมดวัดแสงซึ่งกำหนดส่วนของหน้าจอที่ใช้วัดเพื่อนำมาคำนวณระดับแสง

1 **MENU → (ตั้งค่ากล้อง1) → [โหมดวัดแสง] → ค่าที่ต้องการ**

รายละเอียดรายการเมนู

หลายจุด:
วัดแสงในแต่ละบริเวณหลังจากแบ่งภาพทั้งหมดออกเป็นบริเวณย่อยๆ แล้วกำหนดระดับแสงที่เหมาะสมของทั้งภาพ (วัดแสงแบบแบ่งหลายส่วน)

กลางภาพ:
วัดความสว่างเฉลี่ยของทั้งภาพ โดยให้น้ำหนักบริเวณกลางภาพ (วัดแสงแบบเฉลี่ยกลางภาพ)

จุดเดียว:
วัดแสงเฉพาะตรงกลางภาพ (วัดแสงแบบจุดเดียว) โหมดนี้เหมาะสำหรับวัดแสงส่วนที่ระบุของทั้งภาพ สามารถเลือกขนาดวงกลมวัดแสงได้จาก [จุดเดียว: ปกติ] และ [จุดเดียว: ใหญ่] ตำแหน่งของวงกลมวัดแสงขึ้นอยู่กับการตั้งค่า [จุดปรับจุดวัดแสง].

เฉลี่ยทั้งหน้าจอ:
วัดความสว่างเฉลี่ยของทั้งภาพ ระดับแสงจะคงที่แม้เมื่อองค์ประกอบภาพหรือตำแหน่งของวัตถุเปลี่ยนไป

ไฮไลท์:
วัดความสว่างพร้อมทั้งเน้นส่วนที่สว่างของภาพ โหมดนี้เหมาะสำหรับถ่ายภาพวัตถุไปพร้อมกับการเลี่ยงระดับแสงจ้า

คำแนะนำ

- เมื่อเลือก [จุดเดียว] และตั้งค่า [บริเวณปรับโฟกัส] ไปที่ [จุดที่ปรับได้] หรือ [จุดที่ปรับได้แบบขยาย] ขณะที่ตั้งค่า [จุดปรับจุดวัดแสง] ไปที่ [เชื่อมโยงจุดโฟกัส] สามารถประสานการทำงานของจุดวัดแสงแบบจุดกับพื้นที่โฟกัสได้
- เมื่อเลือก [หลายจุด] และตั้งค่า [ใบหน้าก่อนในหลายจุด] ไปที่ [เปิด] กล้องจะวัดความสว่างตามใบหน้าที่ตรวจจับ
- เมื่อตั้งค่า [โหมดวัดแสง] ไปที่ [ไฮไลท์] และเปิดใช้งานฟังก์ชั่น [ตัวปรับไดนามิก] หรือ [ออโต้ HDR] ความสว่างและคอนทราสต์จะถูกแก้ไขอัตโนมัติโดยแบ่งภาพออกเป็นส่วนย่อยๆ และวิเคราะห์คอนทราสต์ของแสงและเงา ทำการตั้งค่าตามสถานการณ์การถ่ายภาพ

หมายเหตุ

- [โหมดวัดแสง] ถูกล็อคไว้ที่ [หลายจุด] ในโหมดถ่ายภาพต่อไปนี้:
  - [อัตโนมัติอัจฉริยะ]
  - [อัตโนมัติพิเศษ]
  - [เลือกบรรยากาศ]
  - ฟังก์ชั่นซูมอื่นนอกเหนือจากการซูมด้วยเลนส์
- ในโหมด [ไฮไลท์] วัตถุอาจดูมืดถ้ามีส่วนที่สว่างกว่าบนหน้าจอ

หัวข้อที่เกี่ยวข้อง

- ล็อค AE
- จุดปรับจุดวัดแสง
- ใบหน้าก่อนในหลายจุด
- ตัวปรับไดนามิก (DRO)
- ออโต้ HDR

4-737-300-41(1) Copyright 2018 Sony Corporation

กล้องบันทึกภาพนิ่งระบบดิจิตอล
DSC-RX100M6

ใบหน้าก่อนในหลายจุด

ตั้งค่าว่ากล้องจะวัดความสว่างตามใบหน้าที่ตรวจจับหรือไม่ เมื่อตั้งค่า [โหมดวัดแสง] ไว้ที่ [หลายจุด]

1 **MENU → 1 (ตั้งค่ากล้อง1) → [ใบหน้าก่อนในหลายจุด] → ค่าที่ต้องการ**

รายละเอียดรายการเมนู

เปิด:
กล้องจะวัดความสว่างตามใบหน้าที่ตรวจจับ
ปิด:
กล้องจะวัดความสว่างโดยใช้การตั้งค่า [หลายจุด] โดยไม่ค้นหาใบหน้า

หมายเหตุ

- เมื่อตั้งค่าโหมดถ่ายภาพไว้ที่ [อัตโนมัติอัจฉริยะ] หรือ [อัตโนมัติพิเศษ], [ใบหน้าก่อนในหลายจุด] จะถูกล็อคไว้ที่ [เปิด]

หัวข้อที่เกี่ยวข้อง

- โหมดวัดแสง

4-737-300-41(1) Copyright 2018 Sony Corporation

กล้องบันทึกภาพนิ่งระบบดิจิตอล
DSC-RX100M6

จุดปรับจุดวัดแสง

ตั้งค่าว่าจะให้ตำแหน่งการวัดแสงเฉพาะจุดทำงานไปพร้อมกับพื้นที่โฟกัสหรือไม่ เมื่อตั้งค่า [บริเวณปรับโฟกัส] ไว้ที่ [จุดที่ปรับได้] หรือ [จุดที่ปรับได้แบบขยาย]

1 **MENU → 1 (ตั้งค่ากล้อง1) → [จุดปรับจุดวัดแสง] → ค่าที่ต้องการ**

รายละเอียดรายการเมนู

กลางภาพ:
ตำแหน่งการวัดแสงเฉพาะจุดไม่ได้ทำงานไปพร้อม ๆ กับพื้นที่โฟกัส แต่วัดความสว่างที่ตรงกลางตลอดเวลา
เชื่อมโยงจุดโฟกัส:
ตำแหน่งการวัดแสงเฉพาะจุดทำงานไปพร้อม ๆ กับพื้นที่โฟกัส

หมายเหตุ

- เมื่อตั้งค่า [บริเวณปรับโฟกัส] ที่ไม่ใช่ [จุดที่ปรับได้] หรือ [จุดที่ปรับได้แบบขยาย] ตำแหน่งการวัดแสงเฉพาะจุดจะถูกล็อคไว้ที่จุดกึ่งกลาง
- เมื่อตั้งค่า [บริเวณปรับโฟกัส] ไว้ที่ [AF ล็อคเป้าหมาย: จุดที่ปรับได้] หรือ [AF ล็อคเป้าหมาย: จุดที่ปรับได้/ขยาย] ตำแหน่งการวัดแสงเฉพาะจุดจะทำงานไปพร้อม ๆ กับตำแหน่ง AF เริ่มล็อคเป้าหมาย แต่ไม่ทำงานร่วมกับการติดตามวัตถุ

หัวข้อที่เกี่ยวข้อง

- บริเวณปรับโฟกัส
- โหมดวัดแสง

4-737-300-41(1) Copyright 2018 Sony Corporation

AEL ด้วยปุ่มชัตเตอร์ (ภาพนิ่ง)

ตั้งค่าว่าต้องการล็อคระดับแสงเมื่อท่านกดปุ่มชัตเตอร์ลงครึ่งหนึ่งหรือไม่
เลือก [ปิด] เพื่อปรับโฟกัสและระดับแสงแยกกัน

1 **MENU → (ตั้งค่ากล้อง1) → [AEL ด้วยปุ่มชัตเตอร์] → ค่าที่ต้องการ**

รายละเอียดรายการเมนู

อัตโนมัติ:
กำหนดระดับแสงหลังปรับโฟกัสอัตโนมัติเมื่อท่านกดปุ่มชัตเตอร์ลงครึ่งหนึ่ง เมื่อตั้ง [โหมดโฟกัส] ไปที่ [AF ครั้งเดียว] เมื่อตั้งค่า [โหมดโฟกัส] ไว้ที่ [AF อัตโนมัติ] และผลิตภัณฑ์กำหนดแล้วว่าวัตถุกำลังเคลื่อนไหวหรือท่านถ่ายภาพต่อเนื่อง ระดับแสงที่กำหนดไว้จะถูกยกเลิก

เปิด:
ล็อคระดับแสงเมื่อกดปุ่มชัตเตอร์ลงครึ่งหนึ่ง

ปิด:
ไม่ล็อคระดับแสงเมื่อกดปุ่มชัตเตอร์ลงครึ่งหนึ่ง ใช้โหมดนี้หากท่านต้องการปรับโฟกัสและระดับแสงแยกจากกัน
ผลิตภัณฑ์จะปรับระดับแสงไปเรื่อยๆ ขณะถ่ายภาพในโหมด [ถ่ายภาพต่อเนื่อง]

หมายเหตุ

- เมื่อกำหนด [ปิดเปิดล็อคAEL] ให้กับคีย์ใดก็ตามโดยใช้ [คีย์กำหนดเอง] หรือ [คีย์กำหนดเอง] การทำงานโดยใช้คีย์จะมีความสำคัญเหนือกว่าการตั้งค่า [ปิดเปิดล็อคAEL]

4-737-300-41(1) Copyright 2018 Sony Corporation

กล้องบันทึกภาพนิ่งระบบดิจิตอล
DSC-RX100M6

ปรับมาตรฐานแสง

ปรับมาตรฐานของกล้องเพื่อให้ได้ค่าระดับแสงที่ถูกต้องสำหรับโหมดวัดแสงแต่ละโหมด

1. **MENU → 1 (ตั้งค่ากล้อง1) → [ปรับมาตรฐานแสง] → โหมดวัดแสงที่ต้องการ**
2. **เลือกค่าที่ต้องการเพื่อใช้เป็นค่าวัดแสงมาตรฐาน**
   - ท่านสามารถตั้งค่าได้ตั้งแต่ -1 EV ถึง +1 EV โดยเปลี่ยนแปลงได้ครั้งละ 1/6 EV

โหมดวัดแสง

ค่ามาตรฐานที่ตั้งไว้จะถูกนำมาใช้ เมื่อท่านเลือกโหมดวัดแสงต่อไปนี้ใน MENU → 1 (ตั้งค่ากล้อง1) → [โหมดวัดแสง]
หลายจุด/ กลางภาพ/ จุดเดียว/ เฉลี่ยทั้งหน้าจอ/ ไฮไลท์

หมายเหตุ

- การชดเชยแสงจะไม่มีผล ถ้าเปลี่ยน [ปรับมาตรฐานแสง]
- ค่าชดเชยแสงจะถูกล็อคไว้ตามค่าที่ตั้งไว้สำหรับ [จุดเดียว] ระหว่างที่ใช้ AEL เฉพาะจุด
- ค่ามาตรฐานของ M.M (วัดแสงแบบแมนนวล) จะเปลี่ยนไปตามค่าที่ตั้งไว้ใน [ปรับมาตรฐานแสง]
- ค่าที่ตั้งไว้ใน [ปรับมาตรฐานแสง] จะถูกบันทึกไว้ในข้อมูล Exif แยกต่างหากจากค่าชดเชยแสง ปริมาณค่าระดับแสงมาตรฐานจะไม่ได้นำไปเพิ่มให้กับค่าชดเชยแสง
- ถ้าท่านตั้งค่า [ปรับมาตรฐานแสง] ในระหว่างการถ่ายคร่อม จำนวนภาพถ่ายสำหรับการถ่ายคร่อมจะถูกรีเซ็ต

หัวข้อที่เกี่ยวข้อง

- โหมดวัดแสง

4-737-300-41(1) Copyright 2018 Sony Corporation

กล้องบันทึกภาพนิ่งระบบดิจิตอล
DSC-RX100M6

โหมดแฟลช

ท่านสามารถตั้งโหมดการทำงานของแฟลช

1. **เลือก (โหมดแฟลช) บนปุ่มควบคุม → ค่าที่ต้องการ**
   - ท่านยังสามารถตั้งโหมดแฟลชได้เช่นกัน โดยเลือก MENU → (ตั้งค่ากล้อง1) → [โหมดแฟลช]

รายละเอียดรายการเมนู

ปิดแฟลช:
แฟลชไม่ทำงาน

แฟลชอัตโนมัติ:
แฟลชทำงานในบริเวณที่มืดหรือเมื่อถ่ายย้อนแสง

ใช้แฟลชเสมอ:
แฟลชทำงานทุกครั้งที่กดชัตเตอร์

ชัตเตอร์ช้า:
แฟลชทำงานทุกครั้งที่กดชัตเตอร์ ระบบชัตเตอร์ช้าช่วยให้ท่านถ่ายภาพวัตถุและฉากหลังได้ชัดเจน โดยใช้ความเร็วชัตเตอร์ช้าลง

จังหวะหลัง:
แฟลชทำงานก่อนจะเปิดรับแสงเสร็จเรียบร้อยทุกครั้งที่กดชัตเตอร์ การถ่ายภาพจังหวะหลัง ช่วยให้ท่านถ่ายภาพรอยการเคลื่อนที่ของวัตถุได้เป็นธรรมชาติ เช่น รถที่กำลังวิ่ง หรือคนกำลังเดิน

หมายเหตุ

- ค่าเริ่มต้นขึ้นกับโหมดถ่ายภาพ
- การตั้งค่า [โหมดแฟลช] บางรายการจะไม่สามารถใช้ได้ ขึ้นอยู่กับโหมดถ่ายภาพ

หัวข้อที่เกี่ยวข้อง

- การใช้งานแฟลช

4-737-300-41(1) Copyright 2018 Sony Corporation

กล้องบันทึกภาพนิ่งระบบดิจิตอล
DSC-RX100M6

ชดเชยแสงแฟลช

ปรับปริมาณแสงแฟลชในช่วงระหว่าง –3.0 EV ถึง +3.0 EV การชดเชยแสงแฟลชมีผลต่อปริมาณแสงแฟลชเท่านั้น การชดเชยระดับแสง จะปรับปริมาณแสงแฟลชควบคู่ไปกับการปรับค่าความเร็วชัตเตอร์และรูรับแสง

1. **MENU → 1 (ตั้งค่ากล้อง1) → [ชดเชยแสงแฟลช] → ค่าที่ต้องการ**
   - หากเลือกค่าสูง (ด้าน +) ระดับแสงแฟลชจะสูงขึ้น หากเลือกค่าต่ำ (ด้าน -) ระดับแสงแฟลชจะต่ำลง

หมายเหตุ

- [ชดเชยแสงแฟลช] ไม่ทำงานเมื่อตั้งโหมดถ่ายภาพไว้ที่โหมดต่อไปนี้:
  - [อัตโนมัติอัจฉริยะ]
  - [อัตโนมัติพิเศษ]
  - [ถ่ายภาพพาโนรามา]
  - [เลือกบรรยากาศ]
- หากวัตถุอยู่นอกระยะสูงสุดของแฟลช อาจจะไม่เห็นผลของระดับแสงแฟลชที่สูงขึ้น (ด้าน +) เนื่องจากปริมาณแสงแฟลชมีจำกัด หากวัตถุอยู่ใกล้มาก อาจจะไม่เห็นผลของระดับแสงแฟลชที่ลดลง (ด้าน -)

หัวข้อที่เกี่ยวข้อง

- การใช้งานแฟลช

4-737-300-41(1) Copyright 2018 Sony Corporation

กล้องบันทึกภาพนิ่งระบบดิจิตอล
DSC-RX100M6

ลดตาแดง

เมื่อใช้แฟลช แฟลชจะยิงสองครั้งหรือมากกว่าก่อนถ่ายภาพเพื่อลดตาแดง

1 **MENU → (ตั้งค่ากล้อง1) → [ลดตาแดง] → ค่าที่ต้องการ**

รายละเอียดรายการเมนู

เปิด:
แฟลชจะติดเสมอเพื่อลดอาการตาแดง
ปิด:
ไม่ใช้ระบบลดตาแดง

หมายเหตุ

- ระบบลดตาแดงอาจจะไม่ให้ผลที่ต้องการ ทั้งนี้ขึ้นกับความแตกต่างระหว่างบุคคล และเงื่อนไขต่างๆ เช่น ระยะห่างจากบุคคล หรือบุคคลนั้นได้มองแสงแฟลชก่อนถ่ายภาพหรือไม่

4-737-300-41(1) Copyright 2018 Sony Corporation

กล้องบันทึกภาพนิ่งระบบดิจิตอล
DSC-RX100M6

สมดุลย์แสงสีขาว

แก้ไขโทนเอฟเฟกต์ของสภาพแสงโดยรอบ เพื่อบันทึกสีขาวของวัตถุที่มีสีขาวตามธรรมชาติ ใช้ฟังก์ชั่นนี้เมื่อโทนสีของภาพไม่ออกมาตามที่ท่านต้องการ หรือท่านต้องการเปลี่ยนโทนสีเพื่อถ่ายทอดอารมณ์ของภาพถ่าย

1 **MENU → (ตั้งค่ากล้อง1) → [สมดุลย์แสงสีขาว] → ค่าที่ต้องการ**

รายละเอียดรายการเมนู

AWB อัตโนมัติ/ แสงแดดกลางวัน/ แสงแดดในร่ม/ แสงแดดมีเมฆ/ แสงหลอดไฟฟ้า/ −1 ฟลูออ.: ขาวนวล/ 0 ฟลูออ.: คูลไวท์/ +1 ฟลูออ.: ขาวสว่าง/ +2 ฟลูออ.: แสงแดดกว./ แฟลช/ อัตโนมัติใต้น้ำ: เมื่อท่านเลือกแหล่งกำเนิดแสงที่ทำให้วัตถุสว่าง ผลิตภัณฑ์จะปรับโทนสีให้เหมาะสมกับแหล่งกำเนิดแสงที่เลือก (ปรับสมดุลแสงสีขาวล่วงหน้า) เมื่อท่านเลือก [อัตโนมัติ] ผลิตภัณฑ์จะตรวจหาแหล่งกำเนิดแสงและปรับโทนสีโดยอัตโนมัติ

อุณ./ฟิลเตอร์สี:
ปรับโทนสีตามแหล่งกำเนิดแสง ใช้ลูกเล่นของฟิลเตอร์ CC (ชดเชยสี) สำหรับการถ่ายภาพ

กำหนดเอง 1/กำหนดเอง 2/กำหนดเอง 3:
ใช้การตั้งค่าสมดุลแสงสีขาวที่บันทึกไว้ใน [ตั้งค่ากำหนดเอง]

SET ตั้งค่ากำหนดเอง:
จดจำสีขาวพื้นฐานภายใต้สภาพแสงสำหรับสภาพแวดล้อมการถ่ายภาพ
เลือกหมายเลขสมดุลแสงสีขาวกำหนดเองที่จดจำไว้

คำแนะนำ

- ท่านสามารถแสดงหน้าจอการปรับละเอียดและทำการปรับโทนสีแบบละเอียดตามที่ท่านต้องการได้โดยกดที่ด้านขวาของปุ่มควบคุม
- ถ้าโทนสีในการตั้งค่าที่เลือกไว้ไม่เป็นไปตามที่ท่านต้องการ ให้ทำการถ่ายภาพ [คร่อมสมดุลย์สีขาว]
- AWB หรือ AWB จะแสดงขึ้นเฉพาะเมื่อ [ลำดับค.สำคัญใน AWB] ถูกตั้งค่าไว้ที่ [บรรยากาศ] หรือ [สีขาว]

หมายเหตุ

- [สมดุลย์แสงสีขาว] ถูกล็อคไว้ที่ [อัตโนมัติ] ในโหมดถ่ายภาพต่อไปนี้:
  - [อัตโนมัติอัจฉริยะ]
  - [อัตโนมัติพิเศษ]
  - [เลือกบรรยากาศ]
- หากท่านใช้หลอดแสงจันทร์หรือหลอดโซเดียมเป็นแหล่งกำเนิดแสง ค่าสมดุลแสงสีขาวจะไม่แม่นยำเนื่องจากลักษณะเฉพาะของแสง ขอแนะนำให้ถ่ายภาพโดยใช้แฟลช หรือเลือก [ตั้งค่ากำหนดเอง]

หัวข้อที่เกี่ยวข้อง

- เก็บภาพสีขาวพื้นฐานในโหมด [ตั้งค่ากำหนดเอง]
- ลำดับค.สำคัญใน AWB
- คร่อมสมดุลย์สีขาว

4-737-300-41(1) Copyright 2018 Sony Corporation

กล้องบันทึกภาพนิ่งระบบดิจิตอล
DSC-RX100M6

ลำดับค.สำคัญใน AWB

เลือกโทนสีที่จะเน้น เมื่อถ่ายภาพในสภาพที่มีแสงสว่าง เช่น แสงหลอดไส้ เมื่อตั้งค่า [สมดุลย์แสงสีขาว] ไว้ที่ [อัตโนมัติ]

1. **MENU → (ตั้งค่ากล้อง1) → [ลำดับค.สำคัญใน AWB] → ค่าที่ต้องการ**

รายละเอียดรายการเมนู

ปกติ:
ถ่ายภาพโดยใช้สมดุลแสงสีขาวอัตโนมัติมาตรฐาน กล้องจะปรับโทนสีโดยอัตโนมัติ

บรรยากาศ:
ปรับโทนสีตามแหล่งกำเนิดแสงก่อน วิธีนี้เหมาะสำหรับการถ่ายภาพให้มีบรรยากาศอบอุ่น

สีขาว:
ให้ความสำคัญกับการสร้างสีขาวก่อน เมื่อแหล่งกำเนิดแสงมีอุณหภูมิสีต่ำ

หัวข้อที่เกี่ยวข้อง

- สมดุลย์แสงสีขาว

4-737-300-41(1) Copyright 2018 Sony Corporation

กล้องบันทึกภาพนิ่งระบบดิจิตอล
DSC-RX100M6

ตัวปรับไดนามิก (DRO)

เมื่อแบ่งภาพเป็นส่วนเล็กๆ ผลิตภัณฑ์จะวิเคราะห์คอนทราสต์ของแสงและเงาระหว่างวัตถุกับพื้นหลัง ทำให้ได้ภาพที่สว่างและไล่แสงเงาที่ดีที่สุด

1. **MENU → (ตั้งค่ากล้อง1) → [DRO/ออโต้ HDR] → [ตัวปรับไดนามิก]**
2. **เลือกการตั้งค่าที่ต้องการโดยกดด้านซ้าย/ขวาของปุ่มควบคุม**

รายละเอียดรายการเมนู

ตัวปรับช่วงไดนามิก: อัตโนมัติ:
แก้ไขความสว่างอัตโนมัติ

ตัวปรับช่วงไดนามิก: ระดับ 1 — ตัวปรับช่วงไดนามิก: ระดับ 5:
ปรับแสงเงาในแต่ละบริเวณของภาพที่บันทึก เลือกระดับการปรับให้เหมาะสมที่สุดจากระดับ Lv1 (อ่อน) ถึง Lv5 (เข้ม)

หมายเหตุ

- ในสถานการณ์ต่อไปนี้ [ตัวปรับไดนามิก] จะถูกล็อคไว้ที่ [ปิด]:
  - ตั้งโหมดถ่ายภาพไว้ที่ [ถ่ายภาพพาโนรามา]
  - NR แบบหลายภาพ
  - เมื่อตั้งค่า [เอฟเฟ็คของภาพ] ที่ไม่ใช่ [ปิด]
  - เมื่อตั้งค่า [โปรไฟล์ภาพ] ที่ไม่ใช่ [ปิด]
- [DRO/ออโต้ HDR] ถูกกำหนดไว้ที่ [ปิด] เมื่อเลือกโหมดต่อไปนี้ใน [เลือกบรรยากาศ]
  - [ตะวันตกดิน]
  - [ทิวทัศน์กลางคืน]
  - [บุคคลกลางคืน]
  - [กลางคืน ถือด้วยมือ]
  - [ป้องกันภาพสั่นไหว]
  - [ดอกไม้ไฟ]

  การตั้งค่าจะถูกกำหนดไว้ที่ [ตัวปรับช่วงไดนามิก: อัตโนมัติ] เมื่อเลือกโหมด [เลือกบรรยากาศ] อื่นที่ไม่ใช่โหมดข้างต้น
- เมื่อตั้งค่า [ตั้งค่าการบันทึก] ไว้ที่ [120p 100M], [100p 100M], [120p 60M] หรือ [100p 60M], [DRO/ออโต้ HDR] จะเปลี่ยนเป็น [ปิด]
- เมื่อถ่ายภาพด้วย [ตัวปรับไดนามิก] ภาพอาจจะมีจุดรบกวนมาก เลือกระดับที่เหมาะสมโดยตรวจสอบภาพที่ถ่ายได้ โดยเฉพาะอย่างยิ่งเมื่อท่านตั้งค่าเน้นลูกเล่นมากขึ้น

4-737-300-41(1) Copyright 2018 Sony Corporation

กล้องบันทึกภาพนิ่งระบบดิจิตอล
DSC-RX100M6

ออโต้ HDR

ถ่ายภาพสามภาพโดยใช้ระดับแสงต่าง ๆ และนำภาพที่มีระดับแสงเหมาะสม ส่วนสว่างของภาพที่เปิดรับแสงน้อยเกินไป และส่วนมืดของภาพที่เปิดรับแสงมากเกินไป มารวมกันเพื่อสร้างภาพที่มีช่วงการไล่แสงเงาอย่างยอดเยี่ยม (ช่วงไดนามิกสูง) บันทึกภาพที่มีการรับแสงพอดีหนึ่งภาพและภาพซ้อนแสงอีกหนึ่งภาพ

1. **MENU → (ตั้งค่ากล้อง1) → [DRO/ออโต้ HDR] → [ออโต้ HDR]**
2. **เลือกการตั้งค่าที่ต้องการโดยกดด้านซ้าย/ขวาของปุ่มควบคุม**

รายละเอียดรายการเมนู

ออโต้ HDR: ปรับแสงที่ต่างอัตโนมัติ:
แก้ไขความสว่างอัตโนมัติ
ออโต้ HDR: ปรับแสงที่ต่าง 1.0 EV — ออโต้ HDR: ปรับแสงที่ต่าง 6.0 EV:
ตั้งค่าความต่างระดับแสง ตามคอนทราสต์ของวัตถุ เลือกระดับการปรับให้เหมาะสมที่สุดจากระดับ 1.0EV (อ่อน) ถึง 6.0EV (เข้ม)
ตัวอย่างเช่น ถ้าท่านตั้งค่าระดับแสงไว้ที่ 2.0 EV ภาพสามภาพจะถูกประกอบเข้าด้วยกันโดยมีระดับแสงดังต่อไปนี้: −1.0 EV ระดับแสงที่ถูกต้องและ +1.0 EV

คำแนะนำ

- ลั่นชัตเตอร์สามครั้งต่อหนึ่งภาพ ระมัดระวังเกี่ยวกับประเด็นต่อไปนี้:
  - ใช้ฟังก์ชั่นนี้เมื่อวัตถุไม่เคลื่อนไหวหรือไม่กะพริบไฟ
  - อย่าเปลี่ยนองค์ประกอบก่อนถ่ายภาพ

หมายเหตุ

- ฟังก์ชั่นนี้ใช้งานไม่ได้เมื่อ [รูปแบบไฟล์] คือ [RAW] หรือ [RAW & JPEG]
- [ออโต้ HDR] ไม่ทำงานในโหมดถ่ายภาพต่อไปนี้:
  - [อัตโนมัติอัจฉริยะ]
  - [อัตโนมัติพิเศษ]
  - [ถ่ายภาพพาโนรามา]
  - [เลือกบรรยากาศ]
- [ออโต้ HDR] ไม่ทำงานในสถานการณ์ต่อไปนี้
  - เมื่อเลือก [NR แบบหลายภาพ] ไว้
  - เมื่อตั้ง [เอฟเฟ็คของภาพ] ไว้ที่ตำแหน่งอื่นนอกเหนือจาก [ปิด]
  - เมื่อตั้ง [โปรไฟล์ภาพ] ไว้ที่ตำแหน่งอื่นนอกเหนือจาก [ปิด]
- ท่านไม่สามารถเริ่มถ่ายภาพถัดไป จนกว่ากระบวนการบันทึกหลังท่านถ่ายภาพจะเสร็จสิ้น
- ท่านอาจจะไม่สามารถได้เอฟเฟ็คที่ต้องการ ทั้งนี้ขึ้นกับความแตกต่างของความสว่างของวัตถุ และเงื่อนไขการถ่ายภาพ
- เมื่อใช้งานแฟลช ฟังก์ชั่นนี้จะได้ผลน้อย
- เมื่อภาพมีคอนทราสต์ต่ำ หรือเมื่อกล้องสั่นหรือเกิดอาการวัตถุเบลอ ท่านอาจจะไม่ได้ภาพ HDR ที่ดี จะแสดงขึ้นเหนือภาพที่บันทึกเพื่อแจ้งให้ทราบว่ากล้องตรวจพบภาพเบลอ เปลี่ยนองค์ประกอบหรือถ่ายภาพใหม่อย่างระมัดระวังเพื่อหลีกเลี่ยงภาพเบลอ หากจำเป็น

4-737-300-41(1) Copyright 2018 Sony Corporation

กล้องบันทึกภาพนิ่งระบบดิจิตอล
DSC-RX100M6

สร้างสรรค์ภาพถ่าย

ท่านจะสามารถตั้งค่าการประมวลผลให้กับภาพที่ต้องการ ปรับคอนทราสต์ ความอิ่มสี และความคมชัดของภาพแต่ละสไตล์อย่างละเอียด เมื่อใช้ฟังก์ชั่นนี้ ท่านสามารถปรับระดับแสง (ความเร็วชัตเตอร์และค่ารูรับแสง) ได้ตามที่ต้องการ ซึ่งจะแตกต่างจาก [เลือกบรรยากาศ] ที่ผลิตภัณฑ์จะทำการปรับระดับแสงเอง

1. **MENU → 1(ตั้งค่ากล้อง1) → [สร้างสรรค์ภาพถ่าย]**

2. **เลือกสไตล์ที่ต้องการ หรือ [สไตล์บ็อกซ์] โดยใช้ด้านบน/ล่างของปุ่มควบคุม**

3. **หากต้องการปรับ (คอนทราสต์) (ความอิ่มสี) และ (ความคมชัด) ให้เลือกรายการที่ต้องการโดยใช้ด้านขวา/ซ้าย จากนั้นเลือกค่าโดยใช้ด้านบน/ล่าง**

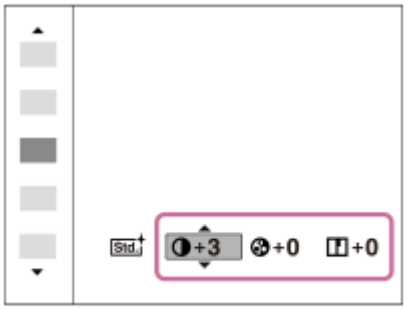

4. **เมื่อเลือก [สไตล์บ็อกซ์] ให้เลื่อนไปทางขวาโดยกดด้านขวาของปุ่มควบคุม จากนั้นเลือกสไตล์ที่ต้องการ**

- ท่านสามารถเรียกใช้สไตล์เดียวกัน ที่มีการตั้งค่าแตกต่างกันเล็กน้อย

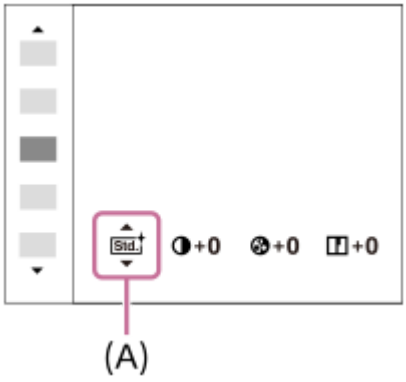

(A): แสดงเฉพาะเมื่อมีการเลือกสไตล์บ็อกซ์เท่านั้น

รายละเอียดรายการเมนู

Std. ปกติ:
สำหรับถ่ายภาพฉากต่างๆให้อุดมด้วยการไล่ระดับแสงและสีสวยงาม

Vivid สดใส:
ความอิ่มสีและคอนทราสต์ถูกปรับให้สูงขึ้นสำหรับถ่ายให้ได้ภาพที่น่าดื่นตา ของฉากที่เต็มไปด้วยสีสัน และวัตถุ เช่น ดอกไม้ ทุ่งสีเขียวของฤดูใบไม้ผลิ สีฟ้าบนท้องฟ้า หรือทิวทัศน์ท้องทะเล

Ntrl เป็นกลาง:

ความอิ่มสีและความคมชัดจะถูกปรับลดลงเพื่อถ่ายภาพให้มีโทนอ่อนลง เหมาะสำหรับถ่ายภาพเพื่อนำไปตบแต่งบนเครื่องคอมพิวเตอร์ภายหลัง

Clear โปร่งใส:
สำหรับถ่ายภาพให้ได้โทนชัดเจน สีใสในบริเวณที่สว่าง เหมาะสำหรับถ่ายภาพการแผ่รัศมีของแสง

Deep ลุ่มลึก:
สำหรับถ่ายภาพให้ได้สีลึกและแน่น เหมาะกับการถ่ายเน้นการมีอยู่จริงของวัตถุ

Light ซีดจาง:
สำหรับถ่ายภาพด้วยสีสว่างเรียบง่าย เหมาะกับการถ่ายสภาพแวดล้อมที่สดชื่นเบาสบาย

Port. บุคคล:
สำหรับจับภาพผิวหนังให้มีโทนอ่อน เหมาะอย่างยิ่งกับการถ่ายภาพบุคคล

Land. วิว:
ความอิ่มสี คอนทราสต์ และความคมชัด จะถูกปรับให้สูงขึ้นเพื่อถ่ายให้ได้ภาพที่คมชัดสดใส วิวระยะไกลก็จะแลดูโดดเด่นยิ่งขึ้น

Sunset ตะวันตกดิน:
สำหรับถ่ายภาพสีแดงอันสวยงามของอาทิตย์ตกดิน

Night ทิวทัศน์กลางคืน:
คอนทราสต์จะถูกปรับลดลงเพื่อสร้างภาพฉากกลางคืน

Autm ใบไม้แดง:
สำหรับถ่ายภาพฤดูใบไม้ร่วง เน้นสีแดงและเหลืองของใบไม้ผลัดใบให้ดูโดดเด่นและสดใส

B/W ขาวดำ:
สำหรับถ่ายภาพสีขาวดำ

Sepia เซเปีย:
สำหรับถ่ายภาพสีเซเปีย

1 Std. การบันทึกการตั้งค่าที่ต้องการ (สไตล์บ็อกซ์):
เลือกสไตล์บ็อกซ์หกช่อง (ช่องที่มีตัวเลขทางด้านซ้าย (1 Std.)) เพื่อบันทึกการตั้งค่าที่ต้องการ จากนั้นเลือกการตั้งค่าที่ต้องการโดยกดปุ่มขวา
ท่านสามารถเรียกใช้สไตล์เดียวกัน ที่มีการตั้งค่าแตกต่างกันเล็กน้อย

หากต้องการตั้งค่า [คอนทราสต์], [ความอิ่มสี] และ [ความคมชัด]

สามารถปรับ [คอนทราสต์], [ความอิ่มสี] และ [ความคมชัด] สำหรับตั้งค่ารูปแบบภาพแต่ละรูปแบบล่วงหน้า เช่น [ปกติ] และ [วิว] และสำหรับแต่ละ [สไตล์บ็อกซ์] ซึ่งท่านสามารถบันทึกการตั้งค่าที่ต้องการ
เลือกรายการที่ต้องการตั้งค่าโดยกดด้านขวา/ซ้ายของปุ่มควบคุม แล้วตั้งค่าโดยกดด้านบน/ล่างของปุ่มควบคุม

คอนทราสต์:
ยิ่งเลือกค่าสูงขึ้นเท่าใด ความแตกต่างของแสงและเงาก็จะเด่นมากขึ้นเท่านั้น และจะมีผลกับภาพมากยิ่งขึ้น

ความอิ่มสี:
ยิ่งเลือกค่าสูง สีก็จะยิ่งสดใสมากขึ้น เมื่อเลือกค่าต่ำลง สีของภาพจะถูกยับยั้งให้อ่อนลง

ความคมชัด:
ปรับความคมชัด ยิ่งเลือกค่าสูงขึ้น ขอบของวัตถุจะถูกปรับเน้นมากขึ้น ยิ่งเลือกค่าน้อยลง ขอบของวัตถุจะถูกปรับให้อ่อนนวลลง

หมายเหตุ

- [สร้างสรรค์ภาพถ่าย] จะถูกล็อคไว้ที่ [ปกติ] ในสถานการณ์ต่อไปนี้:
  - [อัตโนมัติอัจฉริยะ]
  - [อัตโนมัติพิเศษ]
  - [เลือกบรรยากาศ]
  - [เอฟเฟ็คของภาพ] ถูกตั้งค่าไว้เป็นอย่างอื่นที่ไม่ใช่ [ปิด]
  - [โปรไฟล์ภาพ] ถูกตั้งค่าไว้เป็นอย่างอื่นที่ไม่ใช่ [ปิด]
- เมื่อตั้งค่าฟังก์ชั่นนี้ไว้ที่ [ขาวดำ] หรือ [เซเปีย] [ความอิ่มสี] จะไม่สามารถปรับได้

4-737-300-41(1) Copyright 2018 Sony Corporation

กล้องบันทึกภาพนิ่งระบบดิจิตอล
DSC-RX100M6

เอฟเฟ็คของภาพ

เลือกฟิลเตอร์ลูกเล่นที่ต้องการ เพื่อให้ได้ภาพที่น่าประทับใจและเป็นศิลปะยิ่งขึ้น

1 **MENU → (ตั้งค่ากล้อง1) → [เอฟเฟ็คของภาพ] → ค่าที่ต้องการ**

รายละเอียดรายการเมนู

ปิด:
ปิดฟังก์ชั่น [เอฟเฟ็คของภาพ]
กล้องทอย:
สร้างภาพที่นุ่มนวลโดยมีเงาที่มุมภาพและความคมชัดลดลง
สีสันสดใส:
สร้างภาพให้ดูสดใสโดยเน้นโทนสี
โปสเตอร์ไรเซชั่น:
สร้างภาพคอนทราสต์สูง ดูเป็นนามธรรม โดยเน้นแม่สีให้มาก หรือใช้สีขาวดำ
ภาพแนวเรโทร:
สร้างภาพให้ดูเหมือนภาพเก่าโดยใช้โทนสีเซเปีย และคอนทราสต์ซีดจาง
ภาพโทนสว่างนุ่มนวล:
สร้างภาพตามบรรยากาศที่ระบุ: สว่าง โปร่งแสง บอบบาง ละเอียดอ่อน นุ่มนวล
สีบนพื้นขาวดำ:
สร้างภาพที่คงบางสีไว้ แต่เปลี่ยนสีอื่นเป็นขาวดำ
สีเดียวคอนทราสต์สูง:
สร้างภาพขาวดำคอนทราสต์สูง
ซอฟต์โฟกัส:
สร้างภาพที่เต็มไปด้วยเอฟเฟ็คแสงนวล
ภาพวาด HDR:
สร้างภาพให้เหมือนภาพวาด เน้นสีและรายละเอียด
สีเดียวโทนเข้ม:
สร้างภาพขาวดำที่เต็มไปด้วยการไล่ระดับและมีรายละเอียด
มินิเอเจอร์:
สร้างภาพที่เน้นวัตถุให้สดใส โดยปรับฉากหลังให้เบลอมาก เอฟเฟ็คนี้อาจจะพบบ่อยในภาพของแบบจำลองขนาดเล็ก
ภาพสีน้ำ:
สร้างภาพที่มีเอฟเฟ็คการซึมของหมึกและเบลอภาพ ให้เหมือนระบายด้วยสีน้ำ
ภาพวาด:
สร้างภาพที่เหมือนภาพวาดโดยเน้นบริเวณขอบ

คำแนะนำ

- บางรายการสามารถทำการตั้งค่าอย่างละเอียดได้โดยกดด้านซ้าย/ขวาของปุ่มควบคุม

หมายเหตุ

- ถ้าท่านใช้ฟังก์ชั่นซูมอื่นนอกเหนือจากการซูมด้วยเลนส์ การตั้งค่าอัตราซูมให้ใหญ่ขึ้นจะทำให้ [กล้องทอย] มีประสิทธิภาพลดลง
- เมื่อเลือก [สีบนพื้นขาวดำ] ภาพอาจไม่คงสีที่เลือกไว้ ขึ้นอยู่กับวัตถุหรือเงื่อนไขในการถ่ายภาพ
- ท่านไม่สามารถตรวจสอบเอฟเฟ็คต่อไปนี้บนหน้าจอถ่ายภาพ เนื่องจากกล้องประมวลผลภาพหลังจากถ่ายภาพ นอกจากนี้ ท่านยังไม่สามารถถ่ายภาพอื่นจนกว่าการประมวลผลภาพจะเสร็จสิ้น ท่านไม่สามารถใช้เอฟเฟ็คเหล่านี้กับภาพเคลื่อนไหว
  - [ซอฟต์โฟกัส]
  - [ภาพวาด HDR]
  - [สีเดียวโทนเข้ม]

- [มินิเอเจอร์]
- [ภาพสีน้ำ]
- [ภาพวาด]

- ในกรณีของ [ภาพวาด HDR] และ [สีเดียวโทนเข้ม] ชัตเตอร์จะถูกปล่อยสามครั้งต่อการถ่ายหนึ่งภาพ ระมัดระวังเกี่ยวกับประเด็นต่อไปนี้:
  - ใช้ฟังก์ชั่นนี้เมื่อวัตถุไม่เคลื่อนไหวหรือไม่กะพริบไฟ
  - อย่าเปลี่ยนองค์ประกอบขณะถ่ายภาพ

  หากฉากในภาพมีคอนทราสต์ต่ำหรือกล้องสั่นมาก หรือเมื่อวัตถุไม่ชัดเจน ท่านอาจจะไม่ได้รับภาพ HDR ที่ดี หากกล้องตรวจพบสถานการณ์ดังกล่าว จะปรากฏบนภาพที่ถ่ายเพื่อแจ้งให้ท่านทราบ เปลี่ยนองค์ประกอบหรือถ่ายภาพใหม่อย่างระมัดระวังเพื่อหลีกเลี่ยงภาพเบลอ หากจำเป็น

- ฟังก์ชั่นนี้ไม่สามารถใช้ได้ในโหมดถ่ายภาพต่อไปนี้:
  - [อัตโนมัติอัจฉริยะ]
  - [อัตโนมัติพิเศษ]
  - [เลือกบรรยากาศ]
  - [ถ่ายภาพพาโนรามา]

- เมื่อตั้งค่า [รูปแบบไฟล์] ไว้ที่ [RAW] หรือ [RAW & JPEG] ฟังก์ชั่นนี้จะไม่สามารถใช้งานได้

4-737-300-41(1) Copyright 2018 Sony Corporation

กล้องบันทึกภาพนิ่งระบบดิจิตอล
DSC-RX100M6

โปรไฟล์ภาพ

ช่วยให้สามารถเปลี่ยนแปลงการตั้งค่าสำหรับสี การไล่แสงเงา ฯลฯ ได้

การกำหนดโปรไฟล์ภาพ

ท่านสามารถกำหนดคุณภาพของภาพโดยปรับรายการโปรไฟล์ภาพ เช่น [Gamma] และ [รายละเอียด] เมื่อตั้งค่าพารามิเตอร์เหล่านี้ ให้เชื่อมต่อกล้องกับทีวีหรือจอภาพ และปรับพารามิเตอร์ในขณะที่สังเกตภาพบนหน้าจอ

1. **MENU → (ตั้งค่ากล้อง1) → [โปรไฟล์ภาพ] → โปรไฟล์ที่ต้องการเปลี่ยน**
2. **ย้ายไปหน้าจอดัชนีของรายการโดยกดที่ด้านขวาของปุ่มควบคุม**
3. **เลือกรายการที่จะเปลี่ยนแปลงโดยใช้ด้านบน/ล่างของปุ่มควบคุม**
4. **เลือกค่าที่ต้องการโดยใช้ด้านบน/ล่างของปุ่มควบคุม แล้วกดที่ตรงกลางปุ่ม**

การใช้ค่าที่กำหนดไว้ล่วงหน้าของโปรไฟล์ภาพ

การตั้งค่าเริ่มต้น [PP1] ถึง [PP10] สำหรับภาพเคลื่อนไหวได้ถูกตั้งไว้ล่วงหน้าในกล้องตามเงื่อนไขการถ่ายภาพแบบต่างๆ
MENU → (ตั้งค่ากล้อง1) → [โปรไฟล์ภาพ] → ค่าที่ต้องการ

PP1:
ตัวอย่างการตั้งค่าโดยใช้แกมม่า [Movie]
PP2:
ตัวอย่างการตั้งค่าโดยใช้แกมม่า [Still]
PP3:
ตัวอย่างการตั้งค่าโทนสีธรรมชาติโดยใช้แกมม่า [ITU709]
PP4:
ตัวอย่างการตั้งค่าโทนสีที่ตรงตามมาตรฐาน ITU709
PP5:
ตัวอย่างการตั้งค่าโดยใช้แกมม่า [Cine1]
PP6:
ตัวอย่างการตั้งค่าโดยใช้แกมม่า [Cine2]
PP7:
ตัวอย่างการตั้งค่าโดยใช้แกมม่า [S-Log2]
PP8:
ตัวอย่างการตั้งค่าโดยใช้แกมม่า [S-Log3] และ [S-Gamut3.Cine] ภายใต้ [โหมดสี]
PP9:
ตัวอย่างการตั้งค่าโดยใช้แกมม่า [S-Log3] และ [S-Gamut3] ภายใต้ [โหมดสี]
PP10:
ตัวอย่างการตั้งค่าสำหรับบันทึกภาพเคลื่อนไหว HDR โดยใช้แกมม่า [HLG2]

การบันทึกภาพเคลื่อนไหว HDR
กล้องสามารถบันทึกภาพเคลื่อนไหวแบบ HDR เมื่อเลือกแกมม่าตั้งแต่ [HLG], [HLG1] ถึง [HLG3] ในโปรไฟล์ภาพ การตั้งค่าโปรไฟล์ภาพล่วงหน้า [PP10] ให้ตัวอย่างการตั้งค่าสำหรับการบันทึก HDR สามารถดูภาพเคลื่อนไหวที่บันทึกโดยใช้ [PP10] ด้วยขอบเขตความสว่างที่กว้างกว่าปกติ เมื่อเปิดในทีวีที่สนับสนุน Hybrid Log-Gamma (HLG) วิธีนี้ช่วยให้สามารถบันทึกและแสดงฉากที่มีความสว่างแบบต่างๆ ได้ตามจริง โดยที่ไม่ดูมืดหรือสว่างจ้าเกินไป HLG ใช้ในการผลิตรายการโทรทัศน์ HDR ตามที่กำหนดในการรับรองมาตรฐานสากล ITU-R BT.2100

รายการของโปรไฟล์ภาพ

ระดับสีดำ
ตั้งค่าระดับสีดำ (–15 ถึง +15)

Gamma
เลือกเส้นกราฟแกมม่า

Movie: เส้นกราฟแกมม่ามาตรฐานสำหรับภาพเคลื่อนไหว

Still: เส้นกราฟแกมม่ามาตรฐานสำหรับภาพนิ่ง

Cine1: ทำให้คอนทราสต์นุ่มนวลขึ้นในส่วนที่มืด และเน้นการไล่แสงเงาในส่วนที่สว่าง เพื่อสร้างภาพเคลื่อนไหวสีที่ดูสบายตา (เทียบเท่ากับ HG4609G33)

Cine2: คล้ายกับ [Cine1] แต่แก้ไขให้ดีขึ้นด้วยสัญญาณวิดีโอสูงสุด 100% (เทียบเท่ากับ HG4600G30)

ITU709: เส้นกราฟแกมม่าที่สอดคล้องกับ ITU709

ITU709(800%): เส้นกราฟแกมม่าสำหรับยืนยันบรรยากาศบนสมมติฐานที่ว่าถ่ายภาพโดยใช้ [S-Log2] หรือ [S-Log3]

S-Log2: เส้นกราฟแกมม่าสำหรับ [S-Log2] การตั้งค่านี้เป็นไปตามสมมติฐานที่ว่าภาพจะได้รับการประมวลผลหลังถ่ายภาพ

S-Log3: เส้นกราฟแกมม่าสำหรับ [S-Log3] ซึ่งมีคุณสมบัติคล้ายกับฟิล์มมากกว่า การตั้งค่านี้เป็นไปตามสมมติฐานที่ว่าภาพจะได้รับการประมวลผลหลังถ่ายภาพ

HLG: เส้นกราฟแกมม่าสำหรับการบันทึก HDR เทียบเท่ามาตรฐาน HDR Hybrid Log-Gamma, ITU-R BT.2100

HLG1: เส้นกราฟแกมม่าสำหรับการบันทึก HDR เน้นการลดสัญญาณรบกวน อย่างไรก็ตาม การถ่ายภาพจะถูกจำกัดให้อยู่ในช่วงไดนามิกที่แคบกว่า [HLG2] หรือ [HLG3]

HLG2: เส้นกราฟแกมม่าสำหรับการบันทึก HDR ให้สมดุลของช่วงไดนามิกและการลดสัญญาณรบกวน

HLG3: เส้นกราฟแกมม่าสำหรับการบันทึก HDR ช่วงไดนามิกกว้างกว่า [HLG2] อย่างไรก็ตาม สัญญาณรบกวนอาจเพิ่มขึ้น

- [HLG1], [HLG2] และ [HLG3] ล้วนใช้เส้นกราฟแกมม่าที่มีคุณลักษณะเดียวกัน แต่เส้นกราฟแต่ละเส้นให้สมดุลระหว่างช่วงไดนามิกกับการลดสัญญาณรบกวนต่างกัน เส้นกราฟแต่ละเส้นมีระดับสัญญาณวิดีโอออกได้สูงสุดต่างกันดังนี้: [HLG1]: ประมาณ 87%, [HLG2]: ประมาณ 95%, [HLG3]: ประมาณ 100%

Gamma สีดำ
แก้ไขแกมม่าในพื้นที่ซึ่งความเข้มต่ำ

[Gamma สีดำ] จะถูกกำหนดไว้ที่ “0” และไม่สามารถปรับได้เมื่อตั้งค่า [Gamma] ไปที่ [HLG], [HLG1], [HLG2] หรือ [HLG3]

ช่วง: เลือกช่วงการแก้ไข (กว้าง / ระดับกลาง / แคบ)

ระดับ: ตั้งค่าระดับการแก้ไข (-7 (การบีบอัดสีดำสูงสุด) ถึง +7 (การขยายสีดำออกสูงสุด))

จำกัดแสง
ตั้งค่าจุดหักมุมและความลาดเอียงสำหรับการบีบอัดสัญญาณวิดีโอเพื่อป้องกันระดับแสงเกินโดยจำกัดสัญญาณในพื้นที่ซึ่งความเข้มสูงของวัตถุให้อยู่ในช่วงไดนามิกของกล้อง
[จำกัดแสง] ถูกปิดใช้งาน ถ้าตั้งค่า [โหมด] ไปที่ [อัตโนมัติ] เมื่อตั้งค่า [Gamma] ไปที่ [Still], [Cine1], [Cine2], [ITU709(800%)], [S-Log2], [S-Log3], [HLG], [HLG1], [HLG2] หรือ [HLG3] เพื่อเปิดใช้งาน [จำกัดแสง] ให้ตั้งค่า [โหมด] ไปที่ [แมนนวล]

โหมด: เลือกการตั้งค่าอัตโนมัติ/ด้วยตนเอง

- อัตโนมัติ: จุดหักมุมและความลาดเอียงถูกตั้งค่าโดยอัตโนมัติ
- แมนนวล: จุดหักมุมและความลาดเอียงถูกตั้งค่าด้วยตนเอง

ตั้งค่าอัตโนมัติ: การตั้งค่าเมื่อเลือก [อัตโนมัติ] สำหรับ [โหมด]

- จุดสูงสุด: ตั้งค่าจุดสูงสุดของจุดหักมุม (90% ถึง 100%)
- ความไว: ตั้งค่าความไว (สูง / ปานกลาง / ต่ำ)

ตั้งค่าปรับเอง: การตั้งค่าเมื่อเลือก [แมนนวล] สำหรับ [โหมด]

- จุด: ตั้งค่าจุดหักมุม (75% ถึง 105%)
- ความชัน: ตั้งค่าความลาดเอียงจุดหักมุม (-5 (ไม่ชัน) ถึง +5 (ชัน))

โหมดสี
ตั้งค่าประเภทและระดับสี
ใน [โหมดสี] เฉพาะ [BT.2020] และ [709] เท่านั้นที่สามารถใช้ได้เมื่อตั้งค่า [Gamma] ไปที่ [HLG], [HLG1], [HLG2] หรือ [HLG3]

Movie: สีที่เหมาะสมเมื่อตั้ง [Gamma] ไว้ที่ [Movie]

Still: สีที่เหมาะสมเมื่อตั้ง [Gamma] ไว้ที่ [Still]

Cinema: สีที่เหมาะสมเมื่อตั้งค่า [Gamma] ไว้ที่ [Cine1] หรือ [Cine2]

Pro: โทนสีที่คล้ายกันกับคุณภาพของภาพมาตรฐานของกล้อง Sony ระดับมืออาชีพ (เมื่อใช้ร่วมกับแกมม่า ITU709)

ITU709 Matrix: สีที่สอดคล้องตามมาตรฐาน ITU709 (เมื่อใช้ร่วมกับแกมม่า ITU709)

ขาวดำ: ตั้งค่าความอิ่มสีเป็นศูนย์ สำหรับการถ่ายภาพขาวดำ

S-Gamut: การตั้งค่าเป็นไปตามสมมติฐานที่ว่าภาพจะได้รับการประมวลผลหลังถ่ายภาพ ใช้เมื่อตั้ง [Gamma] ไปที่ [S-Log2]

S-Gamut3.Cine: การตั้งค่าเป็นไปตามสมมติฐานที่ว่าภาพจะได้รับการประมวลผลหลังถ่ายภาพ ใช้เมื่อตั้ง [Gamma] ไปที่ [S-Log3] การตั้งค่านี้ช่วยให้ท่านสามารถถ่ายภาพในขอบเขตสีที่สามารถแปลงได้ง่ายสำหรับดิจิตอลซีนีม่า

S-Gamut3: การตั้งค่าเป็นไปตามสมมติฐานที่ว่าภาพจะได้รับการประมวลผลหลังถ่ายภาพ ใช้เมื่อตั้ง [Gamma] ไปที่ [S-Log3] การตั้งค่านี้ให้ท่านถ่ายภาพในขอบเขตสีกว้าง

BT.2020: โทนสีมาตรฐาน เมื่อตั้งค่า [Gamma] ไว้ที่ [HLG], [HLG1], [HLG2] หรือ [HLG3]

709: โทนสี เมื่อตั้งค่า [Gamma] ไว้ที่ [HLG], [HLG1], [HLG2] หรือ [HLG3] และบันทึกภาพเคลื่อนไหวด้วยสี HDTV (BT.709)

ความอิ่มสี

ตั้งค่าความอิ่มสี (-32 ถึง +32)

เฟสสี

ตั้งค่าเฟสสี (-7 ถึง +7)

ความลึกของสี

ตั้งค่าความเข้มของสีสำหรับแต่ละเฟสสี ฟังก์ชั่นนี้ใช้ได้ผลมากกว่าสำหรับสีรงค์และได้ผลน้อยกว่าสำหรับสีอรงค์ สีจะดูเข้มขึ้นเมื่อเพิ่มค่าที่ตั้งไปทางด้านบวก และอ่อนลงเมื่อลดค่าไปทางด้านลบ ฟังก์ชั่นนี้ใช้งานได้แม้เมื่อตั้ง [โหมดสี] ไว้ที่ [ขาวดำ]

[R] -7 (แดงอ่อน) ถึง +7 (แดงเข้ม)

[G] -7 (เขียวอ่อน) ถึง +7 (เขียวเข้ม)

[B] -7 (ฟ้าอ่อน) ถึง +7 (ฟ้าเข้ม)

[C] -7 (ฟ้าอมเขียวอ่อน) ถึง +7 (ฟ้าอมเขียวเข้ม)

[M] -7 (ม่วงแดงอ่อน) ถึง +7 (ม่วงแดงเข้ม)

[Y] -7 (เหลืองอ่อน) ถึง +7 (เหลืองเข้ม)

รายละเอียด

ตั้งค่ารายการสำหรับ [รายละเอียด]

ระดับ: ตั้งค่าระดับ [รายละเอียด] (-7 ถึง +7)

ปรับ: สามารถเลือกพารามิเตอร์ต่อไปนี้ได้ด้วยตัวเอง

- โหมด: เลือกการตั้งค่าอัตโนมัติ/ด้วยตัวเอง (อัตโนมัติ (ปรับให้เหมาะสมโดยอัตโนมัติ) / แมนนวล (กำหนดรายละเอียดด้วยตัวเอง))
- สมดุล V/H: ตั้งค่าสมดุลแนวตั้ง (V) และแนวนอน (H) ของ DETAIL (-2 (ไปทางด้านแนวตั้ง (V)) ถึง +2 (ไปทางด้านแนวนอน (H)))
- สมดุล B/W: เลือกสมดุลของ DETAIL ต่ำ (B) และ DETAIL สูง (W) (ชนิดที่ 1 (ไปทางด้าน DETAIL ต่ำ (B)) จนถึง ชนิดที่ 5 (ไปทางด้าน DETAIL สูง (W)))
- ขีดจำกัด: ตั้งค่าระดับขีดจำกัดของ [รายละเอียด] (0 (ระดับขีดจำกัดต่ำ: มีแนวโน้มถูกจำกัด) ถึง 7 (ระดับขีดจำกัดสูง: ไม่มีแนวโน้มถูกจำกัด))
- Crispning: ตั้งค่าระดับการเน้นขอบ (0 (ระดับการเน้นขอบน้อย) ถึง 7 (ระดับการเน้นขอบมาก))
- รายละเอียดไฮไลท์: ตั้งค่าระดับ [รายละเอียด] ในพื้นที่ซึ่งความเข้มสูง (0 ถึง 4)

การคัดลอกการตั้งค่าให้กับหมายเลขโปรไฟล์ของภาพอื่น

ท่านสามารถคัดลอกการตั้งค่าของโปรไฟล์ภาพไปยังหมายเลขโปรไฟล์ภาพอื่นได้

MENU → 1 (ตั้งค่ากล้อง1) → [โปรไฟล์ภาพ] → [คัดลอก]

การรีเซ็ตโปรไฟล์ภาพกลับสู่ค่าเริ่มต้น

ท่านสามารถรีเซ็ตโปรไฟล์ภาพกลับสู่ค่าเริ่มต้นได้ ท่านไม่สามารถรีเซ็ตการตั้งค่าโปรไฟล์ภาพทั้งหมดในทันที

MENU → 1 (ตั้งค่ากล้อง1) → [โปรไฟล์ภาพ] → [เริ่มใหม่]

หมายเหตุ

- เนื่องจากภาพเคลื่อนไหวและภาพนิ่งจะใช้พารามิเตอร์ร่วมกัน ให้ปรับค่าเมื่อท่านเปลี่ยนโหมดถ่ายภาพ
- หากท่านสร้างภาพ RAW ด้วยการตั้งค่าถ่ายภาพ การตั้งค่าต่อไปนี้จะไม่มีผล:

- ระดับสีดำ
- Gamma สีดำ
- จำกัดแสง
- ความลึกของสี

- เมื่อ [ตั้งค่าการบันทึก] เป็น [120p 100M]/[100p 100M] หรือ [120p 60M]/[100p 60M], [Gamma สีดำ] จะถูกกำหนดไว้ที่ “0” และไม่สามารถปรับได้
- ถ้าท่านเปลี่ยน [Gamma] ช่วงค่า ISO ที่ใช้ได้จะเปลี่ยนไป
- เมื่อใช้แกมม่า S-Log2 หรือ S-Log3 จะสังเกตเห็นจุดรบกวนได้มากขึ้น เมื่อเทียบกับการใช้แกมม่าอื่น ถ้าจุดรบกวนยังคงปรากฏชัดแม้เมื่อประมวลผลภาพแล้ว อาจแก้ไขให้ดีขึ้นได้โดยการถ่ายภาพด้วยการตั้งค่าที่สว่างขึ้น อย่างไรก็ตาม ช่วงไดนามิกจะแคบลงไปด้วยเมื่อถ่ายภาพด้วยการตั้งค่าที่สว่างขึ้น ขอแนะนำให้ตรวจสอบภาพล่วงหน้าโดยถ่ายภาพทดสอบในกรณีที่ใช้ S-Log2 หรือ S-Log3
- การตั้งค่า [ITU709(800%)], [S-Log2] หรือ [S-Log3] อาจทำให้มีข้อผิดพลาดในการตั้งค่าสมดุลแสงขาวแบบกำหนดเอง ในกรณีนี้ ให้ทำการตั้งค่าแบบกำหนดเองสำหรับแกมม่าที่ไม่ใช่ [ITU709(800%)], [S-Log2] หรือ [S-Log3] ก่อน จากนั้นเลือกแกมม่า [ITU709(800%)], [S-Log2] หรือ [S-Log3] อีกครั้ง
- การตั้งค่า [ITU709(800%)], [S-Log2] หรือ [S-Log3] จะปิดใช้งานการตั้งค่า [ระดับสีดำ]
- ถ้าตั้งค่า [ความชัน] ไว้ที่ +5 ใน [ตั้งค่าปรับเอง] ในส่วน [จำกัดแสง], [จำกัดแสง] จะถูกตั้งไว้ที่ [ปิด]
- S-Gamut, S-Gamut3.Cine และ S-Gamut3 คือขอบเขตสีที่มีเฉพาะใน Sony อย่างไรก็ตาม การตั้งค่า S-Gamut ของกล้องนี้ไม่รองรับขอบเขตสีทั้งหมดของ S-Gamut แต่เป็นการตั้งค่าเพื่อให้ได้การจำลองสีที่เทียบเท่ากับ S-Gamut

หัวข้อที่เกี่ยวข้อง

- ช่วยแสดง Gamma

4-737-300-41(1) Copyright 2018 Sony Corporation

กล้องบันทึกภาพนิ่งระบบดิจิตอล
DSC-RX100M6

ลูกเล่นปรับผิวนวล (ภาพนิ่ง)

ตั้งค่าเอฟเฟ็คที่ใช้สำหรับการถ่ายผิวได้อย่างนุ่มนวลในฟังก์ชั่นค้นหาใบหน้า

1 **MENU → 1 (ตั้งค่ากล้อง1) → [ลูกเล่นปรับผิวนวล] → ค่าที่ต้องการ**

รายละเอียดรายการเมนู

ปิด:
ไม่ใช้ฟังก์ชั่น [ลูกเล่นปรับผิวนวล]
เปิด:
ใช้ [ลูกเล่นปรับผิวนวล]

คำแนะนำ

- เมื่อตั้ง [ลูกเล่นปรับผิวนวล] ไว้ที่ [เปิด] ท่านสามารถเลือกระดับของลูกเล่นเลือกระดับของลูกเล่นโดยกดด้าน ขวา/ซ้าย ของปุ่มควบคุม

หมายเหตุ

- [ลูกเล่นปรับผิวนวล] ใช้งานไม่ได้เมื่อ [รูปแบบไฟล์] คือ [RAW]
- [ลูกเล่นปรับผิวนวล] ใช้งานไม่ได้กับภาพ RAW เมื่อ [รูปแบบไฟล์] คือ [RAW & JPEG]

4-737-300-41(1) Copyright 2018 Sony Corporation

ขยายโฟกัส

ท่านสามารถตรวจสอบโฟกัสโดยการขยายภาพก่อนถ่ายภาพ
ท่านสามารถขยายภาพได้โดยไม่ต้องใช้แหวนควบคุม ซึ่งแตกต่างจาก [MF Assist]

1. **MENU → (ตั้งค่ากล้อง1) → [ขยายโฟกัส]**

2. **กดที่ตรงกลางปุ่มควบคุมเพื่อขยายภาพ แล้วเลือกพื้นที่ที่ต้องการขยาย โดยใช้ด้านบน/ล่าง/ซ้าย/ขวาของปุ่มควบคุม**
   - แต่ละครั้งที่กดตรงกลางปุ่ม กำลังขยายจะเปลี่ยน
   - ท่านสามารถตั้งค่ากำลังขยายเริ่มต้นได้โดยเลือก MENU → (ตั้งค่ากล้อง1) → [ขยายโฟกัสเริ่มต้น]

3. **ตรวจสอบยืนยันโฟกัส**
   - กดปุ่ม (ลบ) เพื่อเลื่อนตำแหน่งที่ขยายมายังกึ่งกลางภาพ
   - เมื่อโหมดโฟกัสคือ [โฟกัสด้วยตัวเอง] ท่านสามารถปรับโฟกัสในขณะที่ภาพถูกขยายใหญ่ขึ้น ฟังก์ชั่น [ขยายโฟกัส] จะถูกยกเลิกเมื่อกดปุ่มชัตเตอร์ลงครึ่งหนึ่ง
   - ท่านสามารถตั้งระยะเวลาที่จะให้แสดงภาพที่ขยายได้โดยเลือก MENU → (ตั้งค่ากล้อง1) → [เวลาในการขยายโฟกัส]

4. **กดปุ่มชัตเตอร์ลงจนสุดเพื่อถ่ายภาพ**

หากต้องการใช้ฟังก์ชั่นตัวขยายโฟกัสโดยการสัมผัส

ท่านสามารถขยายภาพและปรับโฟกัสโดยการแตะที่จอภาพตั้งค่า [ระบบสัมผัส] ไปที่ [เปิด] ไว้ล่วงหน้า จากนั้น เลือกการตั้งค่าที่เหมาะสมที่อยู่ใน [จอภาพ/แผ่นสัมผัส] เมื่อโหมดโฟกัสคือ [โฟกัสด้วยตัวเอง] ท่านสามารถทำ [ขยายโฟกัส] ได้โดยการแตะบริเวณที่จะโฟกัสสองครั้งขณะที่ทำการถ่ายภาพด้วยจอภาพ
ขณะทำการถ่ายภาพด้วยช่องมองภาพ ให้ทำการแตะสองครั้งเพื่อให้กรอบแสดงขึ้นที่ตรงกลางจอภาพ ท่านสามารถเลื่อนกรอบได้โดยลากกรอบไปมา ขยายภาพโดยกดที่ตรงกลางของปุ่มควบคุม

คำแนะนำ

- ขณะที่ใช้ฟังก์ชั่นตัวขยายโฟกัสอยู่ ท่านสามารถเลื่อนบริเวณที่ขยายได้โดยการลากไปมาบนแผงสัมผัส
- หากต้องการออกจากฟังก์ชั่นขยายโฟกัส ให้แตะที่หน้าจออีกสองครั้ง ท่านยังสามารถออกจากฟังก์ชั่นขยายโฟกัสได้โดยการกดปุ่มชัตเตอร์ลงครึ่งหนึ่ง

หัวข้อที่เกี่ยวข้อง

- MF Assist (ภาพนิ่ง)
- เวลาในการขยายโฟกัส
- ขยายโฟกัสเริ่มต้น (ภาพนิ่ง)
- คีย์กำหนดเอง (ภาพนิ่ง/ภาพเคลื่อนไหว/ดูภาพ)
- ระบบสัมผัส

4-737-300-41(1) Copyright 2018 Sony Corporation

เวลาในการขยายโฟกัส

ตั้งค่าระยะเวลาที่ภาพถูกขยายด้วยฟังก์ชั่น [MF Assist] หรือ [ขยายโฟกัส]

1 **MENU → (ตั้งค่ากล้อง1) → [เวลาในการขยายโฟกัส] → ค่าที่ต้องการ**

รายละเอียดรายการเมนู

2 วินาที:
ขยายภาพเป็นเวลา 2 วินาที
5 วินาที:
ขยายภาพเป็นเวลา 5 วินาที
ไม่จำกัด:
ขยายภาพจนกระทั่งท่านกดปุ่มชัตเตอร์

หัวข้อที่เกี่ยวข้อง

- ขยายโฟกัส
- MF Assist (ภาพนิ่ง)

4-737-300-41(1) Copyright 2018 Sony Corporation

ขยายโฟกัสเริ่มต้น (ภาพนิ่ง)

ตั้งค่ากำลังขยายเริ่มต้น เมื่อใช้ [ขยายโฟกัส] เลือกการตั้งค่าที่จะช่วยให้ท่านจัดภาพที่ถ่ายให้อยู่ภายในกรอบ

1 **MENU → (ตั้งค่ากล้อง1) → [ขยายโฟกัสเริ่มต้น] → ค่าที่ต้องการ**

รายละเอียดรายการเมนู

x1.0:
แสดงภาพด้วยกำลังขยายเดียวกับหน้าจอถ่ายภาพ

x5.3:
แสดงภาพขยาย 5.3 เท่า

หัวข้อที่เกี่ยวข้อง

- ขยายโฟกัส

4-737-300-41(1) Copyright 2018 Sony Corporation

กล้องบันทึกภาพนิ่งระบบดิจิตอล
DSC-RX100M6

MF Assist (ภาพนิ่ง)

ขยายภาพบนหน้าจออัตโนมัติเพื่อช่วยให้ปรับโฟกัสเองได้ง่ายขึ้น ระบบนี้ทำงานในการถ่ายภาพแบบโฟกัสด้วยตัวเอง หรือโฟกัสด้วยตัวเองโดยตรง

1. **MENU → (ตั้งค่ากล้อง1) → [MF Assist] → [เปิด]**
2. **หมุนแหวนควบคุมเพื่อปรับโฟกัส**
   - ภาพถูกขยาย ท่านสามารถขยายภาพออกไปได้อีก โดยการกดตรงกลางปุ่มควบคุม

คำแนะนำ

- ท่านสามารถตั้งระยะเวลาที่จะให้แสดงภาพที่ขยายได้โดยเลือก MENU → (ตั้งค่ากล้อง1) → [เวลาในการขยายโฟกัส]

หมายเหตุ

- ท่านไม่สามารถใช้ [MF Assist] ขณะถ่ายภาพเคลื่อนไหว ใช้ฟังก์ชั่น [ขยายโฟกัส] แทน

หัวข้อที่เกี่ยวข้อง

- โฟกัสด้วยตัวเอง
- โฟกัสด้วยตัวเองโดยตรง (DMF)
- เวลาในการขยายโฟกัส

4-737-300-41(1) Copyright 2018 Sony Corporation

กล้องบันทึกภาพนิ่งระบบดิจิตอล
DSC-RX100M6

ตั้งค่าจุดสูงสุด

ตั้งค่าฟังก์ชั่นจุดสูงสุด ซึ่งจะเน้นกรอบของบริเวณที่อยู่ในโฟกัสขณะถ่ายภาพแบบโฟกัสด้วยตัวเองหรือโฟกัสด้วยตัวเองโดยตรง

1. **MENU → (ตั้งค่ากล้อง1) → [ตั้งค่าจุดสูงสุด] → ค่าที่ต้องการ**

รายละเอียดรายการเมนู

แสดงจุดสูงสุด:
ตั้งค่าว่าจะแสดงจุดสูงสุดหรือไม่

ระดับจุดสูงสุด:
ตั้งค่าระดับการเน้นของบริเวณที่อยู่ในโฟกัส

สีสูงสุด:
ตั้งค่าสีที่ใช้เพื่อช่วยเน้นบริเวณที่อยู่ในโฟกัส

หมายเหตุ

- เนื่องจากผลิตภัณฑ์จดจำว่าบริเวณที่ชัดเจนเป็นบริเวณที่อยู่ในโฟกัส ผลสูงสุดจึงอาจจะแตกต่างกันไป ขึ้นอยู่กับวัตถุ
- ขอบของบริเวณที่อยู่ในโฟกัสจะไม่ถูกปรับเน้นบนอุปกรณ์ที่เชื่อมต่อด้วยสาย HDMI

หัวข้อที่เกี่ยวข้อง

- โฟกัสด้วยตัวเอง
- โฟกัสด้วยตัวเองโดยตรง (DMF)

4-737-300-41(1) Copyright 2018 Sony Corporation

กล้องบันทึกภาพนิ่งระบบดิจิตอล
DSC-RX100M6

การบันทึกใบหน้า (การบันทึกใหม่)

หากท่านบันทึกใบหน้าไว้ล่วงหน้า ผลิตภัณฑ์สามารถเน้นตรวจจับใบหน้าที่บันทึกเป็นจุดสำคัญ ตั้งค่าทั้ง [ใบหน้าก่อนใน AF] และ [ใบหน้าที่บันทึกไว้ก่อน] ไปที่ [เปิด] ก่อนถ่ายภาพ

1. **MENU → (ตั้งค่ากล้อง1) → [การบันทึกใบหน้า] → [การบันทึกใหม่]**
2. **จัดกรอบชี้นำให้ตรงกับใบหน้าที่ต้องการลงทะเบียนแล้วกดปุ่มชัตเตอร์**
3. **เมื่อมีข้อความยืนยันปรากฏขึ้น ให้เลือก [ตกลง]**

หมายเหตุ

- สามารถบันทึกภาพใบหน้าได้สูงสุดแปดภาพ
- ถ่ายภาพด้านหน้าของใบหน้าในที่มีแสงส่องสว่าง อาจจะลงทะเบียนใบหน้าได้ไม่ถูกต้องถ้าหากมีหมวก หน้ากาก แว่นกันแดด ฯลฯ ปิดบังอยู่

หัวข้อที่เกี่ยวข้อง

- ใบหน้าที่บันทึกไว้ก่อน
- ตั้งใบหน้าก่อนใน AF
- ลั่นชัตเตอร์ด้วยยิ้ม

4-737-300-41(1) Copyright 2018 Sony Corporation

การบันทึกใบหน้า (การเปลี่ยนลำดับ)

หากมีการลงทะเบียนใบหน้าที่ต้องการให้ความสำคัญหลายใบหน้า ใบหน้าที่ลงทะเบียนก่อนจะมีความสำคัญสูงกว่า ท่านสามารถแก้ไขลำดับความสำคัญ

1. **MENU → 1 (ตั้งค่ากล้อง1) → [การบันทึกใบหน้า] → [การเปลี่ยนลำดับ]**
2. **เลือกใบหน้าที่ต้องการเปลี่ยนลำดับของความสำคัญ**
3. **เลือกปลายทาง**

หัวข้อที่เกี่ยวข้อง

- ใบหน้าที่บันทึกไว้ก่อน
- ตั้งใบหน้าก่อนใน AF
- ลั่นชัตเตอร์ด้วยยิ้ม

4-737-300-41(1) Copyright 2018 Sony Corporation

การบันทึกใบหน้า (ลบ)

ลบใบหน้าที่ลงทะเบียนไว้

1. **MENU → (ตั้งค่ากล้อง1) → [การบันทึกใบหน้า] → [ลบ]**

   ถ้าเลือก [ลบ ทั้งหมด] ท่านสามารถลบใบหน้าที่บันทึกไว้ทั้งหมด

หมายเหตุ

- ถึงแม้ท่านจะสั่ง [ลบ] ข้อมูลของใบหน้าที่ลงทะเบียนไว้จะยังคงค้างอยู่ในผลิตภัณฑ์ การลบข้อมูลของใบหน้าที่ลงทะเบียนไว้ออกจากผลิตภัณฑ์ ให้เลือก [ลบ ทั้งหมด]

4-737-300-41(1) Copyright 2018 Sony Corporation

กล้องบันทึกภาพนิ่งระบบดิจิตอล
DSC-RX100M6

ใบหน้าที่บันทึกไว้ก่อน

ตั้งค่าว่าจะโฟกัสโดยเน้นใบหน้าที่บันทึกไว้ให้เป็นจุดสำคัญหรือไม่ โดยใช้ [การบันทึกใบหน้า] เมื่อตั้งค่า [ใบหน้าก่อนใน AF] ไปที่ [เปิด]

1 **MENU → 1 (ตั้งค่ากล้อง1) → [ใบหน้าที่บันทึกไว้ก่อน] → ค่าที่ต้องการ**

รายละเอียดรายการเมนู

เปิด:
โฟกัสโดยเน้นใบหน้าที่บันทึกไว้ให้เป็นจุดสำคัญโดยใช้ [การบันทึกใบหน้า]
ปิด:
โฟกัสโดยไม่เน้นใบหน้าที่บันทึกไว้ให้เป็นจุดสำคัญ

หัวข้อที่เกี่ยวข้อง

- ตั้งใบหน้าก่อนใน AF
- การบันทึกใบหน้า (การบันทึกใหม่)
- การบันทึกใบหน้า (การเปลี่ยนลำดับ)

4-737-300-41(1) Copyright 2018 Sony Corporation

กล้องบันทึกภาพนิ่งระบบดิจิตอล
DSC-RX100M6

ลั่นชัตเตอร์ด้วยยิ้ม

กล้องจะถ่ายภาพโดยอัตโนมัติเมื่อตรวจพบใบหน้ายิ้ม

1 **MENU → (ตั้งค่ากล้อง1) → [ลั่นชัตเตอร์ด้วยยิ้ม] → ค่าที่ต้องการ**

รายละเอียดรายการเมนู

ปิด:
ไม่ใช้ฟังก์ชั่น [ลั่นชัตเตอร์ด้วยยิ้ม]

เปิด:
กล้องจะถ่ายภาพโดยอัตโนมัติเมื่อตรวจพบใบหน้ายิ้ม ท่านสามารถเลือก [เปิด: ยิ้มเล็กน้อย], [เปิด: ยิ้มปกติ] หรือ [เปิด: ยิ้มปากกว้าง] สำหรับความไวในการตรวจจับ

เทคนิคการถ่ายภาพรอยยิ้มอย่างมีประสิทธิภาพ

- อย่าให้ผมด้านหน้าปิดบังดวงตา และหรี่ตาให้แคบ
- อย่าปิดบังใบหน้าด้วยหมวก หน้ากาก แว่นกันแดด ฯลฯ
- พยายามหันหน้าเข้าหาด้านหน้าของกล้อง และให้อยู่ในแนวระดับมากที่สุด
- เปิดปากยิ้มให้ชัดเจน สามารถตรวจจับรอยยิ้มได้ง่ายขึ้น ถ้าหากมองเห็นฟัน
- ถ้าหากท่านกดปุ่มชัตเตอร์ขณะระบบลั่นชัตเตอร์ด้วยรอยยิ้มกำลังทำงาน ผลิตภัณฑ์จะทำการถ่ายภาพ หลังการถ่ายภาพ ผลิตภัณฑ์จะกลับคืนสู่โหมดลั่นชัตเตอร์ด้วยรอยยิ้ม

หมายเหตุ

- ท่านไม่สามารถใช้ฟังก์ชั่น [ลั่นชัตเตอร์ด้วยยิ้ม] ร่วมกับฟังก์ชั่นต่อไปนี้:
  - [ถ่ายภาพพาโนรามา]
  - [เอฟเฟ็คของภาพ]
  - เมื่อใช้ฟังก์ชั่น [ขยายโฟกัส]
  - [เลือกบรรยากาศ] ถูกตั้งไว้ที่ [วิว], [ทิวทัศน์กลางคืน], [ตะวันตกดิน], [กลางคืน ถือด้วยมือ], [ป้องกันภาพสั่นไหว], [สัตว์เลี้ยง], [อาหาร] หรือ [ดอกไม้ไฟ]
  - เมื่อบันทึกภาพเคลื่อนไหว
  - ระหว่างการถ่ายภาพที่อัตราเฟรมสูง
- สามารถค้นหาใบหน้าของวัตถุได้สูงสุด 8 ใบหน้า
- ผลิตภัณฑ์นี้อาจจะไม่พบใบหน้าเลย หรืออาจจะเข้าใจผิดว่าวัตถุอื่นเป็นใบหน้าในบางกรณี
- ถ้าหากผลิตภัณฑ์ค้นหารอยยิ้มไม่พบ ให้ปรับความไวในการตรวจจับรอยยิ้ม
- ถ้าท่านติดตามใบหน้าโดยใช้ [AF ล็อคเป้าหมาย] ขณะกำลังใช้งานฟังก์ชั่นลั่นชัตเตอร์ด้วยรอยยิ้ม เฉพาะใบหน้านั้นเท่านั้นที่จะมีการตรวจหารอยยิ้ม

4-737-300-41(1) Copyright 2018 Sony Corporation

กล้องบันทึกภาพนิ่งระบบดิจิตอล
DSC-RX100M6

จัดเฟรมอัตโนมัติ (ภาพนิ่ง)

เมื่อผลิตภัณฑ์นี้ค้นพบและถ่ายภาพใบหน้า ถ่ายภาพมาโครวัตถุ หรือติดตามวัตถุด้วย [AF ล็อคเป้าหมาย] ผลิตภัณฑ์ก็จะตัดขอบภาพให้มีองค์ประกอบที่เหมาะสมโดยอัตโนมัติ แล้วจึงเก็บบันทึก ทั้งภาพดั้งเดิมและภาพที่ถูกตัดขอบจะถูกบันทึก ภาพที่ถูกตัดขอบ จะถูกบันทึกที่ขนาดเดียวกับขนาดภาพดั้งเดิม

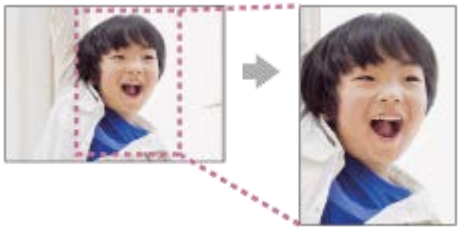

1 **MENU → 1 (ตั้งค่ากล้อง1) → [จัดเฟรมอัตโนมัติ] → ค่าที่ต้องการ**

รายละเอียดรายการเมนู

ปิด:
ไม่ตัดขอบภาพ
อัตโนมัติ:
ตัดขอบภาพให้มีองค์ประกอบที่เหมาะสมโดยอัตโนมัติ

หมายเหตุ

- [จัดเฟรมอัตโนมัติ] จะไม่สามารถใช้ได้ เมื่อตั้งโหมดถ่ายภาพไว้ที่ [ถ่ายภาพพาโนรามา] [ภาพเคลื่อนไหว] หรือ [อัตราเฟรมที่สูง] หรือเมื่อตั้งค่า [เลือกบรรยากาศ] ไว้ที่ [กลางคืน ถือด้วยมือ] [กีฬา] หรือ [ป้องกันภาพสั่นไหว]
- ภาพที่ถูกตัดขอบ อาจจะไม่ใช่ภาพที่มีองค์ประกอบที่ดีที่สุด ทั้งนี้ขึ้นกับเงื่อนไขการถ่ายภาพ
- [จัดเฟรมอัตโนมัติ] ไม่สามารถตั้งค่าได้ เมื่อตั้งค่า [รูปแบบไฟล์] ไว้ที่ [RAW] หรือ [RAW & JPEG]
- [จัดเฟรมอัตโนมัติ] จะไม่สามารถใช้ได้ในสถานการณ์ต่อไปนี้
  - ตั้งค่า [โหมดขับเคลื่อน] ไว้ที่ [ถ่ายภาพต่อเนื่อง], [ตั้งเวลา (ต่อเนื่อง)], [คร่อมต่อเนื่อง], [คร่อมทีละภาพ], [คร่อมสมดุลย์สีขาว] หรือ [คร่อม DRO]
  - ตั้งความไวแสง ISO ไว้ที่ [NR แบบหลายภาพ]
  - [DRO/ออโต้ HDR] ถูกตั้งไว้ที่ [ออโต้ HDR]
  - ฟังก์ชั่นซูมอื่นนอกเหนือจากการซูมด้วยเลนส์
  - เมื่อถ่ายภาพในโหมดโฟกัสด้วยตัวเอง
  - เมื่อตั้งค่า [เอฟเฟ็คของภาพ] ไว้ที่ [ซอฟต์โฟกัส], [ภาพวาด HDR], [สีเดียวโทนเข้ม], [มินิเอเจอร์], [ภาพสีน้ำ] หรือ [ภาพวาด]

4-737-300-41(1) Copyright 2018 Sony Corporation

กล้องบันทึกภาพนิ่งระบบดิจิตอล
DSC-RX100M6

ตั้งเวลาถ่ายภาพตัวเอง

ท่านสามารถเปลี่ยนมุมของจอภาพและถ่ายภาพขณะที่มองจากจอภาพ

1. **MENU → (ตั้งค่ากล้อง1) → [ตั้งเวลาถ่ายภาพตัวเอง] → [เปิด]**

2. **เอียงจอภาพขึ้นประมาณ 180° จากนั้นหันเลนส์มาที่ตัวท่าน**

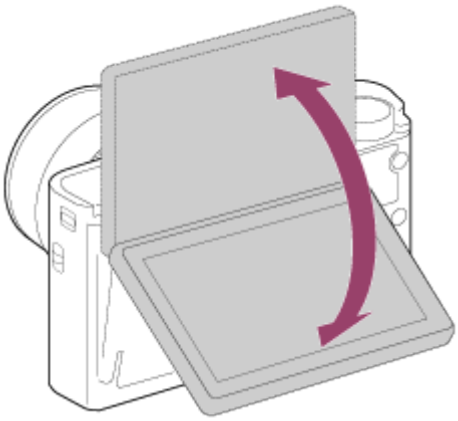

3. **กดปุ่มชัตเตอร์**

   ผลิตภัณฑ์จะเริ่มการถ่ายภาพด้วยระบบตั้งเวลาหลังผ่านไปสามวินาที

คำแนะนำ

- ถ้าต้องการใช้โหมดขับเคลื่อนอื่นนอกเหนือจากโหมดตั้งเวลาหน่วง 3 วินาที ให้ตั้งค่า [ตั้งเวลาถ่ายภาพตัวเอง] ไปที่ [ปิด] ก่อน จากนั้นปรับเอียงจอภาพขึ้นประมาณ 180 องศา

4-737-300-41(1) Copyright 2018 Sony Corporation

กล้องบันทึกภาพนิ่งระบบดิจิตอล
DSC-RX100M6

ภาพเคลื่อนไหว: โหมดรับแสง

ท่านสามารถตั้งค่าโหมดระดับแสงสำหรับการถ่ายภาพเคลื่อนไหว

1. **ตั้งปุ่มหมุนปรับโหมดไปที่ (ภาพเคลื่อนไหว)**
2. **MENU→ (ตั้งค่ากล้อง2) → [โหมดรับแสง] → ค่าที่ต้องการ**
3. **กดปุ่ม MOVIE (ภาพเคลื่อนไหว) เพื่อเริ่มการบันทึกภาพ**
   - กดปุ่ม MOVIE อีกครั้งเพื่อหยุดการบันทึกภาพ

รายละเอียดรายการเมนู

โปรแกรมอัตโนมัต:
ให้ท่านถ่ายภาพโดยปรับระดับแสงอัตโนมัติ (ทั้งความเร็วชัตเตอร์และค่ารูรับแสง)

กำหนดค่ารูรับแสง:
ให้ท่านถ่ายภาพหลังจากปรับค่ารูรับแสงด้วยตัวเอง

กำหนดชัตเตอร์สปีด:
ให้ท่านถ่ายภาพหลังจากปรับค่าความเร็วชัตเตอร์ด้วยตัวเอง

ปรับระดับแสงเอง:
ให้ท่านถ่ายภาพหลังจากปรับค่าระดับแสง (ทั้งความเร็วชัตเตอร์และค่ารูรับแสง) ด้วยตัวเอง

4-737-300-41(1) Copyright 2018 Sony Corporation

กล้องบันทึกภาพนิ่งระบบดิจิตอล
DSC-RX100M6

HFR (อัตราเฟรมที่สูง): โหมดรับแสง

ท่านสามารถเลือกโหมดระดับแสงสำหรับการถ่ายภาพ HFR ตามวัตถุและเอฟเฟ็คที่ต้องการ

1. **ตั้งปุ่มหมุนปรับโหมดไปที่ HFR (อัตราเฟรมที่สูง)**
2. **MENU → (ตั้งค่ากล้อง2) → [HFR โหมดรับแสง] → ค่าที่ต้องการ**

รายละเอียดรายการเมนู

HFR โปรแกรมอัตโนมัติ:
ให้ท่านถ่ายภาพโดยปรับระดับแสงอัตโนมัติ (ทั้งความเร็วชัตเตอร์และค่ารูรับแสง)

HFR กำหนดค่ารูรับแสง:
ให้ท่านถ่ายภาพหลังจากปรับค่ารูรับแสงด้วยตัวเอง

HFR กำหนดชัตเตอร์สปีด:
ให้ท่านถ่ายภาพหลังจากปรับค่าความเร็วชัตเตอร์ด้วยตัวเอง

HFR ปรับระดับแสงเอง:
ให้ท่านถ่ายภาพหลังจากปรับค่าระดับแสง (ทั้งความเร็วชัตเตอร์และค่ารูรับแสง) ด้วยตัวเอง

หัวข้อที่เกี่ยวข้อง

- การถ่ายภาพเคลื่อนไหวแบบซูเปอร์สโลโมชั่น (ตั้งค่า HFR)

4-737-300-41(1) Copyright 2018 Sony Corporation

กล้องบันทึกภาพนิ่งระบบดิจิตอล
DSC-RX100M6

รูปแบบไฟล์ (ภาพเคลื่อนไหว)

เลือกรูปแบบไฟล์ภาพเคลื่อนไหว

1 **MENU → (ตั้งค่ากล้อง2) → [รูปแบบไฟล์] → ค่าที่ต้องการ**

รายละเอียดรายการเมนู

รูปแบบไฟล์	คุณลักษณะ	
XAVC S 4K	บันทึกภาพเคลื่อนไหวด้วยความละเอียด 4K (3840×2160)	ท่านสามารถบันทึกภาพเคลื่อนไหวในคอมพิวเตอร์โดยใช้ซอฟต์แวร์ PlayMemories Home
XAVC S HD	บันทึกภาพเคลื่อนไหวด้วยคุณภาพที่คมชัดกว่า AVCHD ด้วยจำนวนข้อมูลที่มากกว่า	
AVCHD	รูปแบบ AVCHD สามารถใช้งานร่วมกับอุปกรณ์จัดเก็บอื่น ๆ นอกเหนือจากคอมพิวเตอร์ได้เป็นจำนวนมาก	ท่านสามารถบันทึกภาพเคลื่อนไหวในคอมพิวเตอร์หรือสร้างแผ่นดิสก์ที่รองรับรูปแบบนี้โดยใช้ซอฟต์แวร์ PlayMemories Home

หมายเหตุ

- เมื่อบันทึกภาพเคลื่อนไหว XAVC S 4K หรือ XAVC S HD เป็น 120p/100p จะมีระยะเวลาที่ใช้ได้สำหรับการบันทึกต่อเนื่องประมาณ 5 นาทีระยะเวลาที่เหลือในการบันทึกภาพเคลื่อนไหวจะปรากฏอยู่ในจอภาพหากท่านต้องการบันทึกภาพเคลื่อนไหว 4K หรือ HD 120p/100p อีกหนึ่งเซสชันให้ปิดกล้องแล้วรอสักครู่หนึ่ง ก่อนที่จะเริ่มถ่ายภาพในเซสชันถัดไป แม้ว่าระยะเวลาบันทึกจะน้อยกว่า 5 นาที แต่การบันทึกอาจหยุดลงเพื่อป้องกันความเสียหายที่จะเกิดแก่ผลิตภัณฑ์ ทั้งนี้ขึ้นอยู่กับอุณหภูมิของสภาพแวดล้อมในการถ่ายภาพ
- เมื่อตั้งค่า [รูปแบบไฟล์] ไว้ที่ [AVCHD] ขนาดไฟล์ของภาพเคลื่อนไหวจะถูกจำกัดไว้ที่ประมาณ 2 GB ถ้าขนาดไฟล์ภาพเคลื่อนไหวใกล้ถึง 2 GB ในระหว่างการบันทึก ไฟล์ภาพเคลื่อนไหวไฟล์ใหม่จะถูกสร้างขึ้นโดยอัตโนมัติ
- หากท่านตั้งค่า [รูปแบบไฟล์] เป็น [XAVC S 4K] และถ่ายภาพเคลื่อนไหวในขณะที่กล้องเชื่อมต่อกับอุปกรณ์ HDMI ภาพจะไม่แสดงบนจอภาพ

4-737-300-41(1) Copyright 2018 Sony Corporation

กล้องบันทึกภาพนิ่งระบบดิจิตอล
DSC-RX100M6

ตั้งค่าการบันทึก (ภาพเคลื่อนไหว)

เลือกอัตราเฟรมและอัตราบิตสำหรับการบันทึกภาพเคลื่อนไหว

1. **MENU → (ตั้งค่ากล้อง2) → [ตั้งค่าการบันทึก] → ค่าที่ต้องการ**
   - เมื่ออัตราบิตสูงขึ้น คุณภาพของภาพก็จะสูงขึ้นด้วย

รายละเอียดรายการเมนู

เมื่อตั้งค่า [รูปแบบไฟล์] ไว้ที่ [XAVC S 4K]

ตั้งค่าการบันทึก	อัตราบิต	คำอธิบาย
30p 100M/25p 100M	ประมาณ 100 Mbps	บันทึกภาพเคลื่อนไหวขนาด 3840×2160 (30p/25p)
30p 60M/25p 60M	ประมาณ 60 Mbps	บันทึกภาพเคลื่อนไหวขนาด 3840×2160 (30p/25p)
24p 100M*	ประมาณ 100 Mbps	บันทึกภาพเคลื่อนไหวขนาด 3840×2160 (24p)
24p 60M*	ประมาณ 60 Mbps	บันทึกภาพเคลื่อนไหวขนาด 3840×2160 (24p)

* เมื่อตั้ง [ตัวเลือก NTSC/PAL] ไว้ที่ NTSC เท่านั้น

เมื่อตั้งค่า [รูปแบบไฟล์] ไว้ที่ [XAVC S HD]

ตั้งค่าการบันทึก	อัตราบิต	คำอธิบาย
60p 50M/50p 50M	ประมาณ 50 Mbps	บันทึกภาพเคลื่อนไหวขนาด 1920×1080 (60p/50p)
60p 25M/50p 25M	ประมาณ 25 Mbps	บันทึกภาพเคลื่อนไหวขนาด 1920×1080 (60p/50p)
30p 50M/25p 50M	ประมาณ 50 Mbps	บันทึกภาพเคลื่อนไหวขนาด 1920×1080 (30p/25p)
30p 16M/25p 16M	ประมาณ 16 Mbps	บันทึกภาพเคลื่อนไหวขนาด 1920×1080 (30p/25p)
24p 50M*	ประมาณ 50 Mbps	บันทึกภาพเคลื่อนไหวขนาด 1920×1080 (24p)
120p 100M/100p 100M	ประมาณ 100 Mbps	บันทึกภาพเคลื่อนไหวความเร็วสูงขนาด 1920×1080 (120p/100p) ท่านสามารถบันทึกภาพเคลื่อนไหวขนาด 120 fps หรือ 100 fps • ท่านสามารถสร้างภาพเคลื่อนไหวแบบแบบสโลว์โมชั่นได้อย่างราบรื่นโดยใช้โปรแกรมตัดต่อที่รองรับ

ตั้งค่าการบันทึก	อัตราบิต	คำอธิบาย
120p 60M/100p 60M	ประมาณ 60 Mbps	บันทึกภาพเคลื่อนไหวความเร็วสูงขนาด 1920×1080 (120p/100p) ท่านสามารถบันทึกภาพเคลื่อนไหวขนาด 120 fps หรือ 100 fps ● ท่านสามารถสร้างภาพเคลื่อนไหวแบบแบบสโลว์โมชั่นได้อย่างราบรื่นโดยใช้โปรแกรมตัดต่อที่รองรับ

* เมื่อตั้ง [ตัวเลือก NTSC/PAL] ไว้ที่ NTSC เท่านั้น

เมื่อตั้งค่า [รูปแบบไฟล์] ไว้ที่ [AVCHD]

ตั้งค่าการบันทึก	อัตราบิต	คำอธิบาย
60i 24M(FX)/50i 24M(FX)	สูงสุด 24 Mbps	บันทึกภาพเคลื่อนไหวขนาด 1920×1080 (60i/50i)
60i 17M(FH)/50i 17M(FH)	โดยเฉลี่ยประมาณ 17 Mbps	บันทึกภาพเคลื่อนไหวขนาด 1920×1080 (60i/50i)

หมายเหตุ

- จะใช้เวลานานในการสร้างแผ่นดิสก์บันทึก AVCHD จากภาพเคลื่อนไหวที่บันทึกด้วย [60i 24M(FX)]/[50i 24M(FX)] เป็น [ตั้งค่าการบันทึก] เนื่องจากมีการแปลงคุณภาพของภาพในภาพเคลื่อนไหว หากท่านต้องการจัดเก็บภาพเคลื่อนไหวโดยไม่ต้องแปลงไฟล์ ให้ใช้แผ่น Blu-ray
- [120p]/[100p] ไม่สามารถเลือกได้สำหรับการตั้งค่าต่อไปนี้
  - [อัตโนมัติอัจฉริยะ]
  - [อัตโนมัติพิเศษ]
  - [เลือกบรรยากาศ]

หัวข้อที่เกี่ยวข้อง

- การถ่ายภาพเคลื่อนไหวแบบซูเปอร์สโลโมชั่น (ตั้งค่า HFR)

4-737-300-41(1) Copyright 2018 Sony Corporation

กล้องบันทึกภาพนิ่งระบบดิจิตอล
DSC-RX100M6

การถ่ายภาพเคลื่อนไหวแบบซูเปอร์สโลโมชั่น (ตั้งค่า HFR)

การถ่ายภาพที่อัตราเฟรมสูงกว่ารูปแบบการบันทึกจะทำให้สามารถบันทึกภาพเคลื่อนไหวแบบซูเปอร์สโลโมชั่นที่ราบรื่นได้

1 ตั้งปุ่มหมุนปรับโหมดไปที่ HFR (อัตราเฟรมที่สูง)

หน้าจอตั้งค่าการถ่ายภาพจะปรากฏขึ้น

2 MENU → 2 (ตั้งค่ากล้อง2) → [HFR ตั้งค่า HFR] และเลือกการตั้งค่าที่ต้องการสำหรับ [HFR ตั้งค่าการบันทึก], [HFR อัตราเฟรม], [HFR ลำดับความสำคัญ] และ [HFR จังหวะการอัด]

- ท่านสามารถปรับโหมดระดับแสงที่ต้องการได้โดยเลือก MENU → 2 (ตั้งค่ากล้อง2)→[HFR โหมดรับแสง]

3 หันกล้องไปทางวัตถุและปรับการตั้งค่า เช่น โฟกัส

- ท่านยังสามารถเปลี่ยนการตั้งค่าอื่นได้ เช่นโหมดโฟกัส ความไวแสง ISO ฯลฯ

4 กดที่ตรงกลางปุ่มควบคุม

หน้าจอสถานะพร้อมถ่ายภาพจะปรากฏขึ้น

- ขณะที่อยู่ในสถานะพร้อมถ่ายภาพ [เตรียมการถ่ายภาพ] จะปรากฏขึ้นบริเวณตรงกลางจอภาพ ท่านไม่สามารถปรับระดับแสง ปรับโฟกัส ใช้การซูม ฯลฯ ในขณะที่ [เตรียมการถ่ายภาพ] ปรากฏขึ้น หากท่านต้องการเปลี่ยนการตั้งค่าถ่ายภาพ ให้กดที่ตรงกลางของปุ่มควบคุมอีกครั้งเพื่อกลับไปที่หน้าจอตั้งค่าการถ่ายภาพ

5 กดปุ่ม MOVIE (ภาพเคลื่อนไหว)

เมื่อตั้งค่า [HFR จังหวะการอัด] ไปที่ [เริ่มกระตุ้น]:
การจับภาพเคลื่อนไหว (การถ่ายภาพ) เริ่มต้นขึ้น เมื่อกดปุ่ม MOVIE อีกครั้ง หรือเมื่อระยะเวลาที่บันทึกได้ผ่านไป การจับภาพเคลื่อนไหวจะสิ้นสุดลง และกล้องจะเริ่มบันทึกภาพเคลื่อนไหวที่จับภาพไว้ไปที่การ์ดหน่วยความจำ
เมื่อตั้งค่า [HFR จังหวะการอัด] ไปที่ [หยุดกระตุ้น] หรือ [หยุดกระตุ้นที่ครึ่งหนึ่ง]:
การจับภาพเคลื่อนไหวสิ้นสุดลง และกล้องจะเริ่มบันทึกภาพเคลื่อนไหวที่จับไว้ไปที่การ์ดหน่วยความจำ

รายละเอียดรายการเมนู

HFR ตั้งค่าการบันทึก :
เลือกอัตราเฟรมของภาพเคลื่อนไหวจาก [60p 50M]/[50p 50M], [30p 50M]/[25p 50M] และ [24p 50M*]
* เมื่อตั้ง [ตัวเลือก NTSC/PAL] ไว้ที่ NTSC เท่านั้น

HFR อัตราเฟรม :
เลือกอัตราเฟรมการถ่ายภาพจาก [240fps]/[250fps], [480fps]/[500fps] และ [960fps]/[1000fps]

HFR ลำดับความสำคัญ :
เลือกจาก [ให้ค.สำคัญกับคุณภาพ] ที่ให้ความสำคัญกับคุณภาพของภาพและ [ให้ค.สำคัญกับเวลาถ่าย] ที่ให้ความสำคัญกับระยะเวลาของภาพเคลื่อนไหว

HFR จังหวะการอัด :
เลือกว่าจะบันทึกตามระยะเวลาที่กำหนดไว้หลังกดปุ่ม MOVIE หรือไม่ ([เริ่มกระตุ้น]) หรือบันทึกตามระยะเวลาที่กำหนดไว้จนกระทั่งกดปุ่ม MOVIE ([หยุดกระตุ้น]/[หยุดกระตุ้นที่ครึ่งหนึ่ง])

อัตราเฟรม

ในการถ่ายภาพเคลื่อนไหวแบบซูเปอร์สโลโมชั่น กล้องจะถ่ายภาพด้วยความเร็วชัตเตอร์สูงกว่าจำนวนเฟรมการถ่ายภาพต่อวินาที ตัวอย่างเช่น เมื่อตั้งค่า [HFR อัตราเฟรม] ไปที่ [960fps] ความเร็วชัตเตอร์ต่อเฟรมจะเร็วกว่า 1/1000 วินาทีโดยประมาณ เพื่อให้ถ่ายภาพได้ 960 เฟรมต่อวินาที เพื่อรักษาความเร็วชัตเตอร์ไว้ที่ระดับนี้ จำเป็นต้องใช้แสงโดยรอบที่เพียงพอระหว่างการถ่ายภาพ หากแสงโดยรอบไม่เพียงพอ ความไวแสง ISO จะสูงขึ้น ส่งผลให้เกิดจุดรบกวนมากขึ้น

ระยะถ่ายภาพที่สั้นที่สุด

- ภาพจะไม่อยู่ในโฟกัสเมื่อวัตถุอยู่ใกล้เกินไป เช่น ระหว่างการถ่ายภาพมาโครถ่ายจากระยะถ่ายภาพที่สั้นที่สุด (ด้าน W: ประมาณ 8 ซม. ด้าน T: ประมาณ 100 ซม. (วัดจากเลนส์)) หรือไกลกว่า

ระยะเวลาของการบันทึก

ความสัมพันธ์ระหว่างเมื่อท่านกดปุ่ม MOVIE และส่วนที่บันทึกของภาพเคลื่อนไหวจะเป็นดังที่แสดงไว้ด้านล่างนี้ ทั้งนี้ขึ้นอยู่กับการตั้งค่า [HFR จังหวะการอัด]

[เริ่มกระตุ้น]
การจับภาพเคลื่อนไหว (การถ่ายภาพ) จะเริ่มต้นเมื่อกดปุ่ม MOVIE เมื่อกดปุ่ม MOVIE อีกครั้ง หรือเมื่อระยะเวลาที่บันทึกได้ผ่านไป การจับภาพเคลื่อนไหวจะสิ้นสุดลง และกล้องจะเริ่มบันทึกภาพเคลื่อนไหวที่จับภาพไว้ไปที่การ์ดหน่วยความจำ

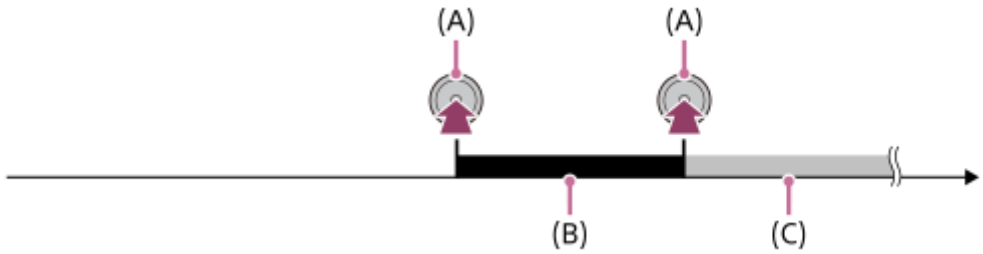

(A): จุดเมื่อกดปุ่ม MOVIE
(B): ส่วนที่บันทึก
(C): กำลังบันทึกไปที่การ์ดหน่วยความจำ (ท่านไม่สามารถเริ่มต้นเซสชันถัดไปของการถ่ายภาพได้)

[หยุดกระตุ้น]/[หยุดกระตุ้นที่ครึ่งหนึ่ง]
บัฟเฟอร์ (การจับภาพเคลื่อนไหวชั่วคราวในกล้อง) เริ่มเมื่อหน้าจอสถานะพร้อมถ่ายภาพปรากฏขึ้น เมื่อข้อมูลที่จับไว้เต็มความจุของบัฟเฟอร์ ข้อมูลเก่าจะถูกเขียนทับตามลำดับ เมื่อท่านกดปุ่ม MOVIE กล้องจะเริ่มบันทึกภาพเคลื่อนไหวตามระยะเวลาที่กำหนดโดยคำนวณย้อนหลังจากจุดนั้นในการ์ดหน่วยความจำ

- ด้วย [หยุดกระตุ้น] กล้องจะบันทึกภาพเคลื่อนไหวตามระยะเวลาที่เป็นไปได้สูงสุด ด้วย [หยุดกระตุ้นที่ครึ่งหนึ่ง] กล้องจะบันทึกภาพเคลื่อนไหวตามระยะเวลาที่เป็นไปได้สูงสุดครึ่งหนึ่ง ด้วย [หยุดกระตุ้นที่ครึ่งหนึ่ง] เวลาที่ใช้ในการบันทึกไปที่การ์ดหน่วยความจำจะสั้นกว่า [หยุดกระตุ้น]

หยุดกระตุ้น

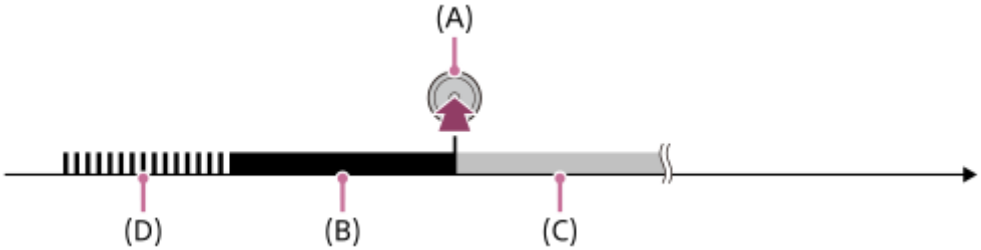

หยุดกระตุ้นที่ครึ่งหนึ่ง

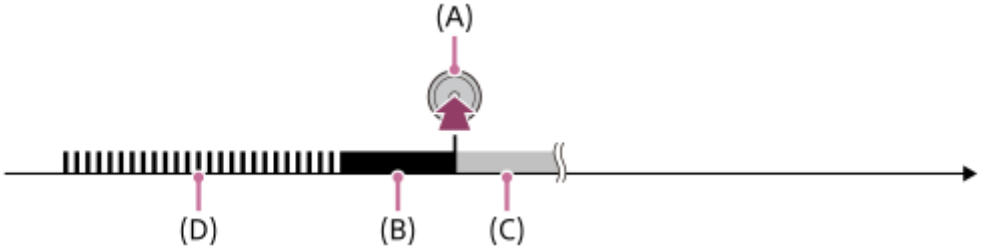

(A): จุดเมื่อกดปุ่ม MOVIE
(B): ส่วนที่บันทึก
(C): กำลังบันทึกไปที่การ์ดหน่วยความจำ (ท่านไม่สามารถเริ่มต้นเซสชันถัดไปของการถ่ายภาพได้)
(D): กำลังทำการบัฟเฟอร์

การถ่ายภาพใหม่

ท่านสามารถยกเลิกการบันทึกได้โดยเลือก [ยกเลิก] บนหน้าจอ อย่างไรก็ตาม กล้องจะจัดเก็บไว้เฉพาะภาพเคลื่อนไหวที่บันทึกถึงจุดที่ท่านยกเลิก

ความเร็วในการแสดงภาพ

ความเร็วในการแสดงภาพจะแตกต่างไปตามด้านล่าง ขึ้นอยู่กับ [HFR อัตราเฟรม] และ [HFR ตั้งค่าการบันทึก] ที่กำหนดไว้

HFR อัตราเฟรม	HFR ตั้งค่าการบันทึก		
	24p 50M*	30p 50M/25p 50M	60p 50M/50p 50M
240fps/250fps	ช้า 10 เท่า	ช้า 8 เท่า/ช้า 10 เท่า	ช้า 4 เท่า/ช้า 5 เท่า
480fps/500fps	ช้า 20 เท่า	ช้า 16 เท่า/ช้า 20 เท่า	ช้า 8 เท่า/ช้า 10 เท่า
960fps/1000fps	ช้า 40 เท่า	ช้า 32 เท่า/ช้า 40 เท่า	ช้า 16 เท่า/ช้า 20 เท่า

* เมื่อตั้ง [ตัวเลือก NTSC/PAL] ไปที่ NTSC เท่านั้น

[HFR ลำดับความสำคัญ] และระยะเวลาการถ่ายภาพ

HFR ลำดับความสำคัญ	HFR อัตราเฟรม	จำนวนพิกเซลที่ใช้งานที่อ่านจากเซ็นเซอร์ภาพ	ระยะเวลาในการถ่ายภาพ
ให้ค.สำคัญกับคุณภาพ	240fps/250fps	1824×1026	ประมาณ 4 วินาที
	480fps/500fps	1824×616	ประมาณ 3 วินาที
	960fps/1000fps	1244×420	
ให้ค.สำคัญกับเวลาถ่าย	240fps/250fps	1824×616	ประมาณ 7 วินาที
	480fps/500fps	1292×436	ประมาณ 7 วินาที/ประมาณ 6 วินาที
	960fps/1000fps	912×308	ประมาณ 6 วินาที

เวลาแสดงภาพ

ตัวอย่างเช่น หากท่านถ่ายภาพประมาณ 4 วินาทีและตั้งค่า [HFR ตั้งค่าการบันทึก] ไปที่ [24p 50M]*, [HFR อัตราเฟรม] ไปที่ [960fps] และ [HFR ลำดับความสำคัญ] ไปที่ [ให้ค.สำคัญกับเวลาถ่าย] ความเร็วในการแสดงภาพจะช้า 40 เท่าและเวลาในการแสดงภาพจะอยู่ประมาณ 160 วินาที (ประมาณ 2 นาที และ 40 วินาที)
* เมื่อตั้ง [ตัวเลือก NTSC/PAL] ไปที่ NTSC เท่านั้น

หมายเหตุ

- เสียงจะไม่ถูกบันทึก
- ภาพเคลื่อนไหวจะถูกบันทึกในรูปแบบ XAVC S HD
- อาจใช้เวลากว่าจะเสร็จสิ้นการบันทึกหลังจากที่ท่านกดปุ่ม MOVIE รอจนกระทั่งหน้าจอเปลี่ยนเป็นสถานะพร้อมถ่ายภาพเพื่อเริ่มการถ่ายภาพถัดไป

หัวข้อที่เกี่ยวข้อง

- รูปแบบการบันทึกภาพเคลื่อนไหว
- การ์ดหน่วยความจำที่สามารถใช้ได้
- HFR (อัตราเฟรมที่สูง): โหมดรับแสง

4-737-300-41(1) Copyright 2018 Sony Corporation

กล้องบันทึกภาพนิ่งระบบดิจิตอล
DSC-RX100M6

คุณภาพ(Dual Rec)

เลือกคุณภาพของภาพนิ่งที่จะถ่ายขณะบันทึกภาพเคลื่อนไหว

1 **MENU → 2 (ตั้งค่ากล้อง2) → [คุณภาพ(Dual Rec)] → ค่าที่ต้องการ**

รายละเอียดรายการเมนู

ละเอียดมาก/ละเอียด/ปกติ

4-737-300-41(1) Copyright 2018 Sony Corporation

กล้องบันทึกภาพนิ่งระบบดิจิตอล
DSC-RX100M6

ขนาดภาพ(Dual Rec)

เลือกขนาดของภาพนิ่งที่จะถ่ายขณะบันทึกภาพเคลื่อนไหว

1 **MENU → (ตั้งค่ากล้อง2) → [ขนาดภาพ(Dual Rec)] → ค่าที่ต้องการ**

รายละเอียดรายการเมนู

L: 17M/M: 7.5M/S: 4.2M

4-737-300-41(1) Copyright 2018 Sony Corporation

กล้องบันทึกภาพนิ่งระบบดิจิตอล
DSC-RX100M6

Dual Rec อัตโนมัติ

ตั้งว่าจะถ่ายภาพนิ่งโดยอัตโนมัติหรือไม่ขณะถ่ายภาพเคลื่อนไหว ถ่ายภาพเมื่อตรวจพบองค์ประกอบภาพที่น่าประทับใจ รวมถึงคน ฟังก์ชั่นนี้อาจบันทึกภาพที่ถ่ายซึ่งได้ตัดขอบให้มีองค์ประกอบภาพเหมาะสมที่สุดโดยอัตโนมัติด้วย เมื่อบันทึกภาพที่ตัดขอบ กล้องจะบันทึกทั้งภาพก่อนตัดขอบและภาพที่ตัดขอบแล้ว

1. **MENU → (ตั้งค่ากล้อง2) → [Dual Rec อัตโนมัติ] → ค่าที่ต้องการ**
2. **กดปุ่ม MOVIE เพื่อเริ่มการบันทึกภาพเคลื่อนไหว**
   - ภาพนิ่งจะถูกถ่ายโดยอัตโนมัติ ขณะถ่ายภาพนิ่ง ข้อความ [จับภาพ] จะปรากฏบนจอภาพ
3. **กดปุ่ม MOVIE อีกครั้งเพื่อเสร็จสิ้นการบันทึกภาพเคลื่อนไหว**
   - หากต้องการดูภาพเคลื่อนไหวและภาพนิ่งที่บันทึก กดปุ่ม (เล่น)

รายละเอียดรายการเมนู

ปิด:
ไม่ดำเนินการ Dual Rec โดยอัตโนมัติ
เปิด: ถ่ายภาพที่ความถี่ต่ำ/เปิด: ถ่ายภาพที่ความถี่ปกติ/เปิด: ถ่ายภาพที่ความถี่สูง:
ดำเนินการ Dual Rec โดยอัตโนมัติตามความถี่ในการถ่ายภาพที่ระบุ

- กล้องจะค้นหาตำแหน่ง ทิศทาง การแสดงออกบนใบหน้าเพื่อถ่ายภาพนิ่งให้มีองค์ประกอบที่น่าประทับใจ

คำแนะนำ

- หากต้องการเปลี่ยนขนาดหรือคุณภาพของภาพนิ่ง ใช้ MENU → (ตั้งค่ากล้อง2)→[ขนาดภาพ(Dual Rec)]/[คุณภาพ(Dual Rec)]
- แม้เมื่อตั้งค่า [Dual Rec อัตโนมัติ] ไว้ที่ เปิด ท่านสามารถบันทึกภาพนิ่งโดยกดปุ่มชัตเตอร์

หมายเหตุ

- กล้องอาจไม่สามารถถ่ายภาพนิ่งด้วยเวลาที่เหมาะสมที่สุด ทั้งนี้ขึ้นอยู่กับเงื่อนไขในการบันทึกภาพ

หัวข้อที่เกี่ยวข้อง

- การถ่ายภาพนิ่งขณะบันทึกภาพเคลื่อนไหว (Dual Rec)
- จัดเฟรมอัตโนมัติ (ภาพนิ่ง)

4-737-300-41(1) Copyright 2018 Sony Corporation

กล้องบันทึกภาพนิ่งระบบดิจิตอล
DSC-RX100M6

บันทึกภาพพร็อกซี่

ตั้งค่าว่าจะให้บันทึกภาพเคลื่อนไหวพร็อกซี่ที่อัตราบิตต่ำไปพร้อมกับที่บันทึกภาพเคลื่อนไหว XAVC S หรือไม่ เนื่องจากภาพเคลื่อนไหวพร็อกซี่เป็นไฟล์ขนาดเล็ก จึงเหมาะกับการถ่ายโอนไปยังสมาร์ทโฟนหรืออัพโหลดไปยังเว็บไซต์

1 **MENU → (ตั้งค่ากล้อง2) → [Px บันทึกภาพพร็อกซี่] → ค่าที่ต้องการ**

รายละเอียดรายการเมนู

เปิด :
ภาพเคลื่อนไหวพร็อกซี่จะถูกบันทึกไปพร้อมกัน
ปิด :
ภาพเคลื่อนไหวพร็อกซี่จะไม่ถูกบันทึก

คำแนะนำ

- ภาพเคลื่อนไหวพร็อกซี่จะถูกบันทึกในรูปแบบ XAVC S HD (1280×720) ขนาด 9 Mbps อัตราเฟรมของภาพเคลื่อนไหวพร็อกซี่จะเหมือนกับของภาพเคลื่อนไหวต้นฉบับ
- ภาพเคลื่อนไหวพร็อกซี่จะไม่แสดงในหน้าจอแสดงภาพ (หน้าจอแสดงภาพเดียวหรือหน้าจอดัชนีภาพ) Px จะปรากฏบนภาพเคลื่อนไหวที่มีการบันทึกภาพเคลื่อนไหวพร็อกซี่ไปพร้อมกัน

หมายเหตุ

- ไม่สามารถดูภาพเคลื่อนไหวพร็อกซี่บนกล้องนี้ได้
- ภาพเคลื่อนไหวพร็อกซี่จะไม่สามารถบันทึกได้ในสถานการณ์ต่อไปนี้
  - เมื่อตั้งค่า [รูปแบบไฟล์] ไว้ที่ [AVCHD]
  - เมื่อตั้งค่า [รูปแบบไฟล์] ไว้ที่ [XAVC S HD] และตั้งค่า [ตั้งค่าการบันทึก] ไว้ที่ [120p]/[100p]
  - เมื่อตั้งค่า [SteadyShot] ไว้ที่ [แอคทีฟแบบอัจฉริยะ]
- การลบ/การป้องกันภาพเคลื่อนไหวที่มีภาพเคลื่อนไหวพร็อกซี่จะลบ/ป้องกันทั้งภาพเคลื่อนไหวต้นฉบับและพร็อกซี่ ท่านไม่สามารถลบ/ป้องกันเฉพาะภาพเคลื่อนไหวต้นฉบับหรือภาพเคลื่อนไหวพร็อกซี่ได้
- ไม่สามารถตัดต่อภาพเคลื่อนไหวบนกล้องนี้ได้

หัวข้อที่เกี่ยวข้อง

- ฟังก์ชั่นส่งสมาร์ทโฟน: เป้าหมายที่ส่ง (ภาพเคลื่อนไหวพร็อกซี่)
- รูปแบบการบันทึกภาพเคลื่อนไหว
- การเปิดดูภาพบนหน้าจอดัชนีภาพ (ดัชนีภาพ)
- การ์ดหน่วยความจำที่สามารถใช้ได้

4-737-300-41(1) Copyright 2018 Sony Corporation

กล้องบันทึกภาพนิ่งระบบดิจิตอล
DSC-RX100M6

ความเร็วขับ AF (ภาพเคลื่อนไหว)

ท่านสามารถสลับความเร็วในการโฟกัสขณะที่ใช้โฟกัสอัตโนมัติในโหมดภาพเคลื่อนไหว

1 **MENU → (ตั้งค่ากล้อง2) → [ความเร็วขับ AF] → ค่าที่ต้องการ**

รายละเอียดรายการเมนู

เร็ว:
ตั้งค่าความเร็วขับ AF ไปที่เร็ว โหมดนี้เหมาะกับการถ่ายฉากที่มีการเคลื่อนไหวฉับไว เช่น กีฬา
ปกติ:
ตั้งค่าความเร็วขับ AF ไปที่ปกติ
ช้า:
ตั้งค่าความเร็วขับ AF ไปที่ช้า ในโหมดนี้ จุดโฟกัสจะเปลี่ยนอย่างราบรื่นเมื่อวัตถุที่จะโฟกัสเปลี่ยนไป

หมายเหตุ

- เมื่อตั้งค่า [ตั้งค่าการบันทึก] ไว้ที่ [120p]/[100p], [ความเร็วขับ AF] จะไม่สามารถใช้งานได้

4-737-300-41(1) Copyright 2018 Sony Corporation

ความไว AF ติดตาม (ภาพเคลื่อนไหว)

ท่านสามารถตั้งความไวของ AF ในโหมดภาพเคลื่อนไหว

1 **MENU → (ตั้งค่ากล้อง2) → [ความไว AF ติดตาม]→ค่าที่ต้องการ**

รายละเอียดรายการเมนู

เร็ว:
ตั้งความไว AF ไว้ที่ระดับสูง โหมดนี้มีประโยชน์เมื่อบันทึกภาพเคลื่อนไหวขณะที่วัตถุกำลังเคลื่อนไหวอย่างรวดเร็ว
ปกติ:
ตั้งความไว AF ไว้ที่ระดับปกติ โหมดนี้มีประโยชน์เมื่อมีสิ่งกีดขวางอยู่หน้าวัตถุหรือในสถานที่ที่มีคนพลุกพล่าน

หมายเหตุ

- เมื่อตั้งค่า [ตั้งค่าการบันทึก] ไว้ที่ [120p]/[100p], [ความไว AF ติดตาม] จะไม่สามารถใช้งานได้

4-737-300-41(1) Copyright 2018 Sony Corporation

ชัตเตอร์ช้าอัตโนมัติ (ภาพเคลื่อนไหว)

ตั้งค่าว่าต้องการปรับความเร็วชัตเตอร์โดยอัตโนมัติขณะบันทึกภาพเคลื่อนไหวหรือไม่ ในกรณีที่วัตถุมืด

1 **MENU → (ตั้งค่ากล้อง2) → [ชัตเตอร์ช้าอัตโนมัติ] → ค่าที่ต้องการ**

รายละเอียดรายการเมนู

เปิด:
ใช้ชัตเตอร์ช้าอัตโนมัติ ความเร็วชัตเตอร์จะช้าลงโดยอัตโนมัติเมื่อบันทึกในที่มืด ท่านสามารถลดจุดรบกวนในภาพเคลื่อนไหวโดยใช้ความเร็วชัตเตอร์ช้าเมื่อถ่ายภาพในที่มืด

ปิด:
ไม่ใช้ชัตเตอร์ช้าอัตโนมัติ ภาพเคลื่อนไหวที่บันทึกจะมืดกว่าเมื่อเลือก [เปิด] แต่ท่านสามารถบันทึกภาพเคลื่อนไหวโดยที่การเคลื่อนไหวจะราบรื่นกว่าและวัตถุเบลอน้อยกว่า

หมายเหตุ

- [ชัตเตอร์ช้าอัตโนมัติ] ไม่ทำงานในสถานการณ์ต่อไปนี้:
  - ระหว่างการถ่ายภาพที่อัตราเฟรมสูง
  - S (กำหนดชัตเตอร์สปีด)
  - M (ปรับระดับแสงเอง)
  - เมื่อตั้งค่า [ISO] ที่ไม่ใช่ [ISO AUTO]

4-737-300-41(1) Copyright 2018 Sony Corporation

กล้องบันทึกภาพนิ่งระบบดิจิตอล
DSC-RX100M6

การอัดเสียง

ตั้งค่าว่าต้องการบันทึกเสียงขณะถ่ายภาพเคลื่อนไหวหรือไม่ เลือก [ปิด] เพื่อป้องกันการบันทึกเสียงการทำงานของกล้องและเลนส์

1 **MENU → (ตั้งค่ากล้อง2) → [การอัดเสียง] → ค่าที่ต้องการ**

รายละเอียดรายการเมนู

เปิด:
บันทึกเสียง (สเตอริโอ)
ปิด:
ไม่บันทึกเสียง

4-737-300-41(1) Copyright 2018 Sony Corporation

กล้องบันทึกภาพนิ่งระบบดิจิตอล
DSC-RX100M6

ระดับไมค์อ้างอิง

ท่านสามารถเลือกระดับไมโครโฟนสำหรับการบันทึกภาพเคลื่อนไหว

1 **MENU → (ตั้งค่ากล้อง2) → [ระดับไมค์อ้างอิง] → ค่าที่ต้องการ**

รายละเอียดรายการเมนู

ปกติ:
บันทึกเสียงแวดล้อมภายในระดับที่แน่นอน การตั้งค่านี้เหมาะสำหรับบันทึกบทสนทนาประจำวัน
ต่ำ:
บันทึกเสียงแวดล้อมตามจริง การตั้งค่านี้เหมาะสำหรับบันทึกเสียงสมจริง เช่น เสียงคอนเสิร์ต

4-737-300-41(1) Copyright 2018 Sony Corporation

กล้องบันทึกภาพนิ่งระบบดิจิตอล
DSC-RX100M6

ลดเสียงลมรบกวน

ตั้งค่าว่าจะลดเสียงลมรบกวนหรือไม่ โดยการตัดเสียงช่วงความถี่ต่ำของเสียงเข้าจากไมโครโฟนในตัวกล้อง

1 **MENU → (ตั้งค่ากล้อง2) → [ลดเสียงลมรบกวน] → ค่าที่ต้องการ**

รายละเอียดรายการเมนู

เปิด:
ลดเสียงลมรบกวน
ปิด:
ไม่ลดเสียงลมรบกวน

หมายเหตุ

- การตั้งค่านี้ไว้ที่ [เปิด] ในสถานที่ซึ่งลมพัดไม่แรงพอ อาจจะทำให้บันทึกเสียงปกติได้เบาเกินไป

4-737-300-41(1) Copyright 2018 Sony Corporation

กล้องบันทึกภาพนิ่งระบบดิจิตอล
DSC-RX100M6

SteadyShot (ภาพเคลื่อนไหว)

ตั้งเอฟเฟ็ค [SteadyShot] เมื่อถ่ายภาพเคลื่อนไหวถ้าตั้งเอฟเฟ็ค [SteadyShot] ไปที่ [ปิด] เมื่อใช้ขาตั้งกล้อง (แยกจำหน่าย) จะทำให้ถ่ายภาพได้อย่างเป็นธรรมชาติ

1 **MENU → (ตั้งค่ากล้อง2) → [SteadyShot] → ค่าที่ต้องการ**

รายละเอียดรายการเมนู

แอคทีฟแบบอัจฉริยะ:
ให้เอฟเฟ็ค SteadyShot ที่มีประสิทธิผลมากขึ้นกว่า [ว่องไว]
ว่องไว:
ให้เอฟเฟ็ค SteadyShot ที่มีประสิทธิผลมากขึ้น
ปกติ:
ลดอาการกล้องสั่นภายใต้สภาพแวดล้อมการถ่ายภาพเคลื่อนไหวที่มั่นคง
ปิด:
ไม่ใช้ [SteadyShot]

หมายเหตุ

- ถ้าหากท่านเปลี่ยนการตั้งค่า [SteadyShot] มุมภาพที่มองเห็นจะเปลี่ยนไป
- [แอคทีฟแบบอัจฉริยะ] และ [ว่องไว] ไม่สามารถเลือกได้เมื่อตั้งค่า [รูปแบบไฟล์] ไว้ที่ [XAVC S 4K]

4-737-300-41(1) Copyright 2018 Sony Corporation

กล้องบันทึกภาพนิ่งระบบดิจิตอล
DSC-RX100M6

แสดงตัวกำหนด (ภาพเคลื่อนไหว)

ตั้งค่าว่าจะให้แสดงเครื่องหมายโดยใช้ [ตั้งค่าตัวกำหนด] บนจอภาพหรือช่องมองภาพขณะถ่ายภาพเคลื่อนไหวหรือไม่

1 **MENU → (ตั้งค่ากล้อง2) → [แสดงตัวกำหนด] → ค่าที่ต้องการ**

รายละเอียดรายการเมนู

เปิด:
แสดงเครื่องหมาย เครื่องหมายจะไม่ถูกบันทึกลงในภาพ
ปิด:
ไม่แสดงเครื่องหมาย

หมายเหตุ

- เครื่องหมายจะปรากฏขึ้นเมื่อเลื่อนปุ่มหมุนปรับโหมดไปที่ (ภาพเคลื่อนไหว) หรือเมื่อถ่ายภาพเคลื่อนไหว
- ท่านไม่สามารถแสดงเครื่องหมายเมื่อใช้ [ขยายโฟกัส]
- เครื่องหมายจะปรากฏขึ้นบนจอภาพหรือช่องมองภาพ (ท่านไม่สามารถส่งออกเครื่องหมายได้)

หัวข้อที่เกี่ยวข้อง

- ตั้งค่าตัวกำหนด (ภาพเคลื่อนไหว)

4-737-300-41(1) Copyright 2018 Sony Corporation

กล้องบันทึกภาพนิ่งระบบดิจิตอล
DSC-RX100M6

ตั้งค่าตัวกำหนด (ภาพเคลื่อนไหว)

กำหนดเครื่องหมายที่จะแสดงระหว่างถ่ายภาพเคลื่อนไหว

1 **MENU → (ตั้งค่ากล้อง2) → [ตั้งค่าตัวกำหนด] → ค่าที่ต้องการ**

รายละเอียดรายการเมนู

ศูนย์กลาง:
ตั้งค่าว่าจะให้มีการแสดงเครื่องหมายกึ่งกลางที่ตรงกลางหน้าจอถ่ายภาพหรือไม่
[ปิด]/[เปิด]

ลักษณะ:
กำหนดการแสดงผลเครื่องหมายสัดส่วน
[ปิด]/[4:3]/[13:9]/[14:9]/[15:9]/[1.66:1]/[1.85:1]/[2.35:1]

โซนปลอดภัย:
กำหนดการแสดงผลเขตปลอดภัย ซึ่งจะกลายเป็นช่วงมาตรฐานที่ทีวีในบ้านทั่วไปสามารถรับได้
[ปิด]/[80%]/[90%]

กรอบนำสายตา:
กำหนดให้แสดงหรือไม่แสดงกรอบนำสายตา ท่านสามารถตรวจสอบได้ว่าวัตถุอยู่ในแนวเดียวหรือตั้งฉากกับพื้น
[ปิด]/[เปิด]

คำแนะนำ

- ท่านสามารถแสดงเครื่องหมายทั้งหมดพร้อมกันได้
- วางวัตถุบนจุดตัดของ [กรอบนำสายตา] เพื่อทำให้องค์ประกอบภาพสมดุลกัน

4-737-300-41(1) Copyright 2018 Sony Corporation

กล้องบันทึกภาพนิ่งระบบดิจิตอล
DSC-RX100M6

บันทึกด้วยปุ่มชัตเตอร์

ท่านสามารถเริ่มหรือหยุดการบันทึกภาพเคลื่อนไหวโดยกดปุ่มชัตเตอร์ ซึ่งมีขนาดใหญ่กว่าและกดง่ายกว่าปุ่ม MOVIE (ภาพเคลื่อนไหว)

1. **MENU → (ตั้งค่ากล้อง2) → [บันทึกด้วยปุ่มชัตเตอร์] → ค่าที่ต้องการ**

รายละเอียดรายการเมนู

เปิด:
เปิดใช้งานการบันทึกภาพเคลื่อนไหวโดยใช้ปุ่มชัตเตอร์เมื่อตั้งค่าโหมดถ่ายภาพไปที่ [ภาพเคลื่อนไหว] หรือขณะถ่ายภาพด้วยอัตราเฟรมสูง

ปิด:
ปิดใช้งานการบันทึกภาพเคลื่อนไหวโดยใช้ปุ่มชัตเตอร์

คำแนะนำ

- เมื่อตั้งค่า [บันทึกด้วยปุ่มชัตเตอร์] ไปที่ [เปิด] ท่านยังคงสามารถเริ่มหรือหยุดการบันทึกภาพเคลื่อนไหวโดยกดปุ่ม MOVIE
- เมื่อตั้งค่า [บันทึกด้วยปุ่มชัตเตอร์] ไว้ที่ [เปิด] ท่านสามารถใช้ปุ่มชัตเตอร์เพื่อเริ่มหรือหยุดการบันทึกภาพเคลื่อนไหวบนอุปกรณ์บันทึก/อุปกรณ์แสดงภาพภายนอกโดยใช้ [ควบคุม REC]

หัวข้อที่เกี่ยวข้อง

- การถ่ายภาพเคลื่อนไหว

4-737-300-41(1) Copyright 2018 Sony Corporation

กล้องบันทึกภาพนิ่งระบบดิจิตอล
DSC-RX100M6

ชนิดของชัตเตอร์ (ภาพนิ่ง)

ท่านสามารถตั้งว่าจะถ่ายภาพด้วยชัตเตอร์เชิงกลหรือชัตเตอร์อิเล็กทรอนิกส์

1 **MENU→ (ตั้งค่ากล้อง2)→[ชนิดของชัตเตอร์]→ค่าที่ต้องการ**

รายละเอียดรายการเมนู

อัตโนมัติ:
ประเภทของชัตเตอร์จะสลับโดยอัตโนมัติตามเงื่อนไขการถ่ายภาพและความเร็วชัตเตอร์
ชัตเตอร์ระบบกลไก:
ถ่ายภาพโดยใช้ชัตเตอร์เชิงกลเท่านั้น
ชัตเตอร์อิเล็กทรอนิกส์:
ถ่ายภาพโดยใช้ชัตเตอร์อิเล็กทรอนิกส์เท่านั้น

คำแนะนำ

- ในสถานการณ์ต่อไปนี้ ให้ตั้งค่า [ชนิดของชัตเตอร์] ไปที่ [อัตโนมัติ] หรือ [ชัตเตอร์อิเล็กทรอนิกส์]
  - เมื่อถ่ายภาพด้วยชัตเตอร์ความเร็วสูงในสถานที่สว่าง เช่น เมื่ออยู่กลางแดด ที่ชายหาด หรือภูเขาที่มีหิมะ
  - เมื่อต้องการเพิ่มความเร็วของการถ่ายภาพต่อเนื่อง
- ในสถานการณ์ต่อไปนี้ ให้ตั้งค่า [ชนิดของชัตเตอร์] ไปที่ [อัตโนมัติ] หรือ [ชัตเตอร์ระบบกลไก]
  - เมื่อต้องการใช้แฟลชที่ความเร็วชัตเตอร์เร็วกว่า 1/100 วินาที
  - เมื่อกังวลเกี่ยวกับความผิดส่วนของภาพเนื่องมาจากการเคลื่อนไหวของวัตถุหรือการเคลื่อนไหวของกล้อง

หมายเหตุ

- เมื่อถ่ายภาพด้วยชัตเตอร์อิเล็กทรอนิกส์ ภาพอาจมีการผิดส่วนอันเนื่องมาจากการเคลื่อนไหวของวัตถุหรือตัวกล้องเอง
- ระหว่างการถ่ายภาพด้วยชัตเตอร์อิเล็กทรอนิกส์ แถบเงาสว่างและมืดอาจปรากฏเมื่อถ่ายภาพใต้แสงไฟที่กะพริบ เช่น แสงฟลูออเรสเซนต์ หรือแสงไฟแลบ (เช่น แสงแฟลชของกล้องตัวอื่น)
- ในกรณีที่เกิดไม่บ่อย เสียงชัตเตอร์อาจดังขึ้นเมื่อปิดสวิตช์แล้ว แม้เมื่อตั้ง [ชนิดของชัตเตอร์] ไปที่ [ชัตเตอร์อิเล็กทรอนิกส์] อาการเช่นนี้ไม่ได้แสดงว่ากล้องทำงานผิดปกติ
- ในสถานการณ์ต่อไปนี้ ชัตเตอร์เชิงกลจะเปิดใช้งานแม้เมื่อตั้ง [ชนิดของชัตเตอร์] ไปที่ [ชัตเตอร์อิเล็กทรอนิกส์]
  - เมื่อเก็บภาพสีขาวพื้นฐานในส่วน [ตั้งค่ากำหนดเอง] สำหรับ [สมดุลย์แสงสีขาว]
  - [การบันทึกใบหน้า]
- ฟังก์ชั่นต่อไปนี้ใช้งานไม่ได้เมื่อตั้ง [ชนิดของชัตเตอร์] ไปที่ [ชัตเตอร์อิเล็กทรอนิกส์]
  - NR ที่ชัตเตอร์ช้า
  - การถ่ายภาพ Bulb

หัวข้อที่เกี่ยวข้อง

- การใช้งานแฟลช

4-737-300-41(1) Copyright 2018 Sony Corporation

ถ่ายโดยไม่มีการ์ด

ตั้งค่าว่าต้องการให้สามารถลั่นชัตเตอร์ได้ขณะไม่ได้ใส่การ์ดหน่วยความจำหรือไม่

1 **MENU → (ตั้งค่ากล้อง2) → [ถ่ายโดยไม่มีการ์ด] → ค่าที่ต้องการ**

รายละเอียดรายการเมนู

อนุญาต:
ลั่นชัตเตอร์แม้เมื่อไม่ได้ใส่การ์ดหน่วยความจำ
ไม่อนุญาต:
ไม่ลั่นชัตเตอร์เมื่อไม่ได้ใส่การ์ดหน่วยความจำ

หมายเหตุ

- เมื่อไม่ได้ใส่การ์ดหน่วยความจำ ภาพที่ถ่ายจะไม่ได้รับการจัดเก็บไว้
- การตั้งค่าเริ่มต้นคือ [อนุญาต] ขอแนะนำให้ท่านเลือก [ไม่อนุญาต] ก่อนที่จะถ่ายภาพจริง

4-737-300-41(1) Copyright 2018 Sony Corporation

SteadyShot (ภาพนิ่ง)

ตั้งค่าว่าจะใช้ฟังก์ชั่น SteadyShot หรือไม่

1 **MENU → (ตั้งค่ากล้อง2) → [SteadyShot] → ค่าที่ต้องการ**

รายละเอียดรายการเมนู

เปิด:
ใช้ [SteadyShot]
ปิด:
ไม่ใช้ [SteadyShot]
ขอแนะนำให้ท่านตั้งค่ากล้องไปที่ [ปิด] เมื่อใช้ขาตั้ง

4-737-300-41(1) Copyright 2018 Sony Corporation

กล้องบันทึกภาพนิ่งระบบดิจิตอล
DSC-RX100M6

ตั้งค่าซูม

ท่านสามารถเลือกตั้งค่าการซูมของกล้อง

1 **MENU → (ตั้งค่ากล้อง2) → [ตั้งค่าซูม] → ค่าที่ต้องการ**

รายละเอียดรายการเมนู

ออพติคัลซูมเท่านั้น:
จำกัดช่วงการซูมไว้ที่การซูมด้วยเลนส์ ท่านสามารถใช้ฟังก์ชั่นซูมอัจฉริยะได้เมื่อตั้งค่า [ขนาดภาพ JPEG] ไว้ที่ [M], [S] หรือ [VGA]

เปิด:ซูมภาพคมชัด:
เลือกการตั้งค่านี้เพื่อใช้ซูมภาพคมชัด ถึงแม้ว่าจะเกินระยะซูมของการซูมด้วยเลนส์แล้ว ผลิตภัณฑ์ก็จะขยายภาพภายในระยะที่ไม่ทำให้คุณภาพของภาพด้อยลงมาก

เปิด:ซูมดิจิตอล:
เมื่อทำการซูมเกินกว่าระยะซูมของฟังก์ชั่นซูมภาพคมชัด ผลิตภัณฑ์จะขยายภาพให้เป็นขนาดใหญ่ที่สุด อย่างไรก็ตาม คุณภาพของภาพจะด้อยลง

หมายเหตุ

- ตั้ง [ออพติคัลซูมเท่านั้น] ถ้าหากท่านต้องการขยายภาพภายในช่วงที่คุณภาพของภาพไม่ด้อยลง

หัวข้อที่เกี่ยวข้อง

- ระบบซูมต่างๆของกล้องนี้
- เกี่ยวกับสเกลปรับซูม
- ความเร็วการซูม

4-737-300-41(1) Copyright 2018 Sony Corporation

ความเร็วการซูม

ตั้งค่าความเร็วในการซูมของก้านซูมของกล้อง

1 **MENU → (ตั้งค่ากล้อง2) → [ความเร็วการซูม] → ค่าที่ต้องการ**

รายละเอียดรายการเมนู

ปกติ:
ตั้งค่าความเร็วในการซูมของก้านซูมเป็น ปกติ
เร็ว:
ตั้งค่าความเร็วในการซูมของก้านซูมเป็น เร็ว

คำแนะนำ

- การตั้งค่า [ความเร็วการซูม] จะถูกนำมาใช้เช่นกันเมื่อท่านซูมด้วยรีโมทคอนโทรล (แยกจำหน่าย) ที่เชื่อมต่อกับกล้อง

หมายเหตุ

- การเลือก [เร็ว] จะทำให้โอกาสที่เสียงของการซูมได้รับการบันทึกมีเพิ่มขึ้น

หัวข้อที่เกี่ยวข้อง

- ซูม
- ระบบซูมต่างๆของกล้องนี้
- ตั้งค่าซูม

4-737-300-41(1) Copyright 2018 Sony Corporation

ฟังก์ชั่นซูมบนวงแหวน

ตั้งค่าฟังก์ชั่นซูมเมื่อใช้แหวนควบคุมเพื่อเปลี่ยนอัตราซูม การตั้งค่าสำหรับ [ฟังก์ชั่นซูมบนวงแหวน] สามารถใช้ได้เมื่อโฟกัสอัตโนมัติเท่านั้น

1 **MENU → (ตั้งค่ากล้อง2) → [ฟังก์ชั่นซูมบนวงแหวน] → ค่าที่ต้องการ**

รายละเอียดรายการเมนู

ปกติ:
ซูมเข้า/ออกอย่างต่อเนื่องนุ่มนวลเมื่อท่านใช้งานระบบซูมโดยหมุนแหวนควบคุม

อย่างเร็ว:
ซูมเข้า/ซูมออกมุมภาพตามระยะการหมุนแหวนควบคุม

ระดับ:
ซูมเข้า/ออกตามมุมหมุนที่แบ่งเป็นขั้นๆ เมื่อท่านใช้งานระบบซูมโดยหมุนแหวนควบคุม

หมายเหตุ

- ภายใต้สถานการณ์ต่อไปนี้ ฟังก์ชั่นซูมจะทำงานเสมือนว่าได้ตั้ง [ฟังก์ชั่นซูมบนวงแหวน] ไว้ที่ [ปกติ] แม้ว่าในความจริงจะตั้งไว้ที่ [ระดับ]
  - เมื่อใช้ก้านปรับ W/T (ซูม) เพื่อเปลี่ยนอัตราซูม
  - เมื่อบันทึกภาพเคลื่อนไหว
  - เมื่อใช้ฟังก์ชั่นซูมอื่นนอกเหนือจากการซูมด้วยเลนส์
- เมื่อตั้งโหมดถ่ายภาพไว้เป็นอย่างอื่นนอกเหนือจาก [อัตโนมัติอัจฉริยะ] หรือ [อัตโนมัติพิเศษ] ให้กำหนดฟังก์ชั่น [ซูม] ไปยังแหวนควบคุม ก่อนใช้งานแหวนควบคุม
- การเลือก [อย่างเร็ว] จะทำให้โอกาสที่เสียงของการซูมได้รับการบันทึกมีเพิ่มขึ้น

4-737-300-41(1) Copyright 2018 Sony Corporation

กล้องบันทึกภาพนิ่งระบบดิจิตอล
DSC-RX100M6

ปุ่ม DISP (จอ/ช่องมองภาพ)

ให้ท่านตั้งค่าโหมดแสดงหน้าจอที่สามารถเลือกได้โดยใช้ DISP (การตั้งค่าแสดงผล) ในโหมดถ่ายภาพ

1. **MENU → (ตั้งค่ากล้อง2) → [ปุ่ม DISP] → [จอ] หรือ [ช่องมองภาพ] → ค่าที่ต้องการ → [ตกลง]**

   รายการที่มีเครื่องหมาย ✓ จะใช้งานได้

รายละเอียดรายการเมนู

ตัวแสดงกราฟิก :
แสดงข้อมูลถ่ายภาพพื้นฐาน แสดงความเร็วชัตเตอร์และค่ารูรับแสงด้วยภาพกราฟฟิก

แสดงข้อมูลทั้งหมด :
แสดงข้อมูลการบันทึกภาพ

ไม่แสดงข้อมูล :
ไม่แสดงข้อมูลถ่ายภาพ

ฮิสโตแกรม :
แสดงการกระจายของความสว่างด้วยภาพกราฟฟิก

ระดับ :
แสดงว่ากล้องอยู่ในแนวระดับหรือไม่ ทั้งในแนวหน้า-หลัง **(A)** และแนวนอน **(B)** เมื่อผลิตภัณฑ์ได้ระดับกับแนวใดแนวหนึ่ง ตัวแสดงสถานะจะเปลี่ยนเป็นสีเขียว

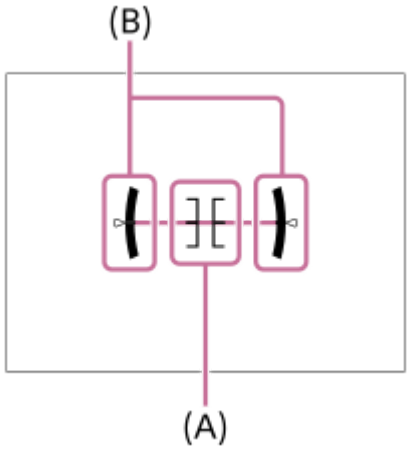

สำหรับช่องมองภาพ*:
แสดงข้อมูลการถ่ายภาพบนจอภาพเท่านั้น ไม่แสดงวัตถุ การตั้งค่านี้เป็นการตั้งค่าแสดงผลสำหรับการถ่ายภาพด้วยช่องมองภาพ

ปิดหน้าจอ*:
ปิดจอภาพทุกครั้งเมื่อถ่ายภาพ ท่านสามารถใช้จอภาพได้เมื่อเปิดดูภาพหรือใช้งาน MENU การตั้งค่านี้เป็นการตั้งค่าแสดงผลสำหรับการถ่ายภาพด้วยช่องมองภาพ

* โหมดหน้าจอเหล่านี้จะใช้ได้เฉพาะในการตั้งค่าสำหรับ [จอ] เท่านั้น

หมายเหตุ

- หากท่านเอียงผลิตภัณฑ์ไปด้านหน้าหรือด้านหลังอย่างมาก ความคลาดเคลื่อนในแนวระดับจะมากขึ้นด้วย
- ผลิตภัณฑ์อาจมีขอบเขตของความคลาดเคลื่อนเกือบถึง ±1° แม้ว่าจะได้ทำการแก้ไขความเอียงตามแนวระดับแล้วก็ตาม

หัวข้อที่เกี่ยวข้อง

- การสลับการแสดงผลบนหน้าจอ (ขณะถ่ายภาพ/ในระหว่างที่ดูภาพ)

4-737-300-41(1) Copyright 2018 Sony Corporation

กล้องบันทึกภาพนิ่งระบบดิจิตอล
DSC-RX100M6

FINDER/MONITOR

ตั้งค่าวิธีการสลับการแสดงผลระหว่างช่องมองภาพกับจอภาพ

1 **MENU → (ตั้งค่ากล้อง2) → [FINDER/MONITOR] → ค่าที่ต้องการ**

รายละเอียดรายการเมนู

อัตโนมัติ:
เมื่อท่านมองไปในช่องมองภาพ เซ็นเซอร์ตาจะตอบสนองและกล้องจะเปลี่ยนไปแสดงผลในช่องมองภาพโดยอัตโนมัติ
ช่องมองภาพ(แมนนวล):
จอภาพจะปิดลงและจะแสดงภาพเฉพาะในช่องมองภาพเท่านั้น
หน้าจอ(แมนนวล):
ช่องมองภาพจะปิดลงและจะแสดงภาพบนหน้าจอเสมอ

คำแนะนำ

- ท่านสามารถกำหนดฟังก์ชั่น [FINDER/MONITOR] ให้กับคีย์ที่ต้องการ
  MENU → (ตั้งค่ากล้อง2) → [คีย์กำหนดเอง], [คีย์กำหนดเอง] หรือ [คีย์กำหนดเอง] → ตั้งค่า [เลือก Finder/Monitor] ให้กับคีย์ที่ต้องการ
- หากท่านต้องการคงการแสดงผลบนช่องมองภาพหรือการแสดงผลบนจอภาพไว้ ให้ตั้งค่า [FINDER/MONITOR] ไปที่ [ช่องมองภาพ(แมนนวล)] หรือ [หน้าจอ(แมนนวล)] ไว้ล่วงหน้า
  ท่านสามารถปิดจอภาพไว้เมื่อละสายตาจากช่องมองภาพในขณะบันทึกภาพ โดยตั้งค่าการแสดงผลบนจอภาพไปที่ [ปิดหน้าจอ] โดยใช้ปุ่ม DISP เลือก MENU → (ตั้งค่ากล้อง2) → [ปุ่ม DISP] → [จอ] และกาเครื่องหมายถูกที่ [ปิดหน้าจอ] ไว้ล่วงหน้า

หมายเหตุ

- เมื่อกดช่องมองภาพลง ภาพจะแสดงบนจอภาพเสมอไม่ว่าจะตั้งค่า [FINDER/MONITOR] ไว้อย่างไร
- เมื่อดึงจอภาพออก เซ็นเซอร์ตาจะไม่ตรวจจับดวงตาของท่านที่เข้าไปใกล้ แม้ว่าจะยกช่องมองภาพขึ้น และตั้งค่า [FINDER/MONITOR] ไว้ที่ [อัตโนมัติ] ภาพจะแสดงขึ้นที่จอภาพต่อไป

หัวข้อที่เกี่ยวข้อง

- คีย์กำหนดเอง (ภาพนิ่ง/ภาพเคลื่อนไหว/ดูภาพ)
- ปุ่ม DISP (จอ/ช่องมองภาพ)

4-737-300-41(1) Copyright 2018 Sony Corporation

กล้องบันทึกภาพนิ่งระบบดิจิตอล
DSC-RX100M6

ตั้งค่าลายทาง

ตั้งค่าลายทางม้าลาย ซึ่งปรากฏเหนือบางส่วนของภาพถ้าระดับความสว่างของส่วนนั้นตรงกับระดับ IRE ที่ท่านได้ตั้งค่าไว้ ใช้ลายทางม้าลายนี้ ช่วยในการปรับความสว่าง

1 **MENU → (ตั้งค่ากล้อง2) → [ตั้งค่าลายทาง] → ค่าที่ต้องการ**

รายละเอียดรายการเมนู

แสดงลายทาง:
ตั้งค่าว่าต้องการแสดงลายทางม้าลายหรือไม่

ระดับลายทาง:
ปรับระดับความสว่างของลายทางม้าลาย

คำแนะนำ

- ท่านสามารถบันทึกค่าเพื่อตรวจสอบระดับแสงที่ถูกต้องหรือระดับแสงจ้า รวมไปถึงระดับความสว่างของ [ระดับลายทาง] การตั้งค่าสำหรับการยืนยันระดับแสงที่ถูกต้องและการยืนยันระดับแสงจ้าถูกบันทึกไว้ที่ [กำหนดเอง1] และ [กำหนดเอง2] ตามลำดับตามค่าเริ่มต้น
- หากต้องการตรวจสอบระดับแสงที่ถูกต้อง ให้ตั้งค่ามาตรฐานและช่วงสำหรับระดับความสว่าง ลายทางม้าลายจะปรากฏบนพื้นที่ซึ่งอยู่ภายในช่วงที่ท่านได้ตั้งค่าไว้
- หากต้องการตรวจสอบระดับแสงจ้า ให้ตั้งค่าระดับความสว่างเป็นค่าต่ำสุด ลายทางม้าลายจะปรากฏเหนือพื้นที่ซึ่งมีระดับความสว่างเท่ากับหรือสูงกว่าค่าที่ท่านตั้งไว้

หมายเหตุ

- ลายทางม้าลายจะไม่ปรากฏขึ้นบนอุปกรณ์ที่เชื่อมต่อด้วยสาย HDMI

4-737-300-41(1) Copyright 2018 Sony Corporation

กล้องบันทึกภาพนิ่งระบบดิจิตอล
DSC-RX100M6

เส้นตาราง

ตั้งค่าว่าต้องการแสดงเส้นตารางหรือไม่ เส้นตารางจะช่วยท่านในการจัดองค์ประกอบของภาพ

1 **MENU → (ตั้งค่ากล้อง2) → [เส้นตาราง] → ค่าที่ต้องการ**

รายละเอียดรายการเมนู

เส้นกฎสามส่วน:
วางวัตถุไว้ใกล้กับหนึ่งในเส้นตารางที่แบ่งภาพออกเป็นสามส่วน เพื่อให้ภาพมีองค์ประกอบที่สมดุล
ตารางสี่เหลี่ยม:
ตารางสี่เหลี่ยมจัตุรัสช่วยให้ตรวจสอบแนวระดับขององค์ประกอบในภาพได้ง่ายขึ้น ซึ่งจะมีประโยชน์สำหรับประเมินองค์ประกอบภาพเมื่อถ่ายภาพวิว ภาพระยะใกล้ หรือเมื่อทำการสแกนด้วยกล้อง
ต.สี่เหลี่ยม+ ทแยงมุม:
วางวัตถุบนเส้นแนวทะแยง เพื่อแสดงความรู้สึกฮึกเหิมและมีพลัง
ปิด:
ไม่แสดงเส้นตาราง

4-737-300-41(1) Copyright 2018 Sony Corporation

กล้องบันทึกภาพนิ่งระบบดิจิตอล
DSC-RX100M6

แนะนำตั้งค่าระดับแสง

ท่านสามารถตั้งว่าจะแสดงหรือไม่แสดงคำแนะนำเมื่อเปลี่ยนระดับแสง

1 **MENU → (ตั้งค่ากล้อง2) → [แนะนำตั้งค่าระดับแสง] → ค่าที่ต้องการ**

รายละเอียดรายการเมนู

ปิด:
ไม่แสดงคำแนะนำ
เปิด:
แสดงคำแนะนำ

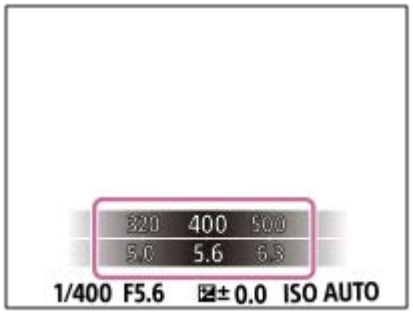

4-737-300-41(1) Copyright 2018 Sony Corporation

กล้องบันทึกภาพนิ่งระบบดิจิตอล
DSC-RX100M6

แสดง Live View

ตั้งว่าจะแสดงหรือไม่แสดงภาพที่ถูกเปลี่ยนแปลงอันเป็นผลจากการปรับการชดเชยแสง สมดุลแสงสีขาว [สร้างสรรค์ภาพถ่าย] หรือ [เอฟเฟ็คของภาพ] บนหน้าจอ

1 **MENU → (ตั้งค่ากล้อง2) → [แสดง Live View] → ค่าที่ต้องการ**

รายละเอียดรายการเมนู

การตั้งค่าเอฟเฟ็ค เปิด:
แสดงภาพ Live View ในลักษณะที่ใกล้เคียงกับภาพที่จะถ่ายได้ที่สุด โดยใช้การตั้งค่าที่ท่านกำหนดไว้ทั้งหมด การตั้งค่านี้มีประโยชน์เมื่อท่านต้องการถ่ายภาพโดยตรวจสอบผลที่ได้บนหน้าจอ Live View

การตั้งค่าเอฟเฟ็ค ปิด:
แสดงภาพ Live View โดยไม่มีผลกระทบจากการปรับการชดเชยแสง สมดุลแสงสีขาว [สร้างสรรค์ภาพถ่าย] หรือ [เอฟเฟ็คของภาพ] เมื่อใช้งานการตั้งค่านี้ ท่านจะสามารถตรวจสอบองค์ประกอบของภาพได้อย่างง่ายดาย
Live View จะแสดงด้วยความสว่างที่เหมาะสมเสมอ แม้ว่าจะอยู่ในโหมด [ปรับระดับแสงเอง]
เมื่อเลือก [การตั้งค่าเอฟเฟ็ค ปิด] ไอคอน VIEW จะแสดงบนหน้าจอ Live View

คำแนะนำ

- เมื่อใช้งานแฟลชของผู้ผลิตอื่น เช่น แฟลชสตูดิโอ การแสดงภาพ Live View อาจจะมืดสำหรับค่าความเร็วชัตเตอร์บางค่า เมื่อตั้งค่า [แสดง Live View] ไว้ที่ [การตั้งค่าเอฟเฟ็ค ปิด] Live View จะแสดงภาพให้สว่างเพื่อที่ท่านจะได้ตรวจสอบองค์ประกอบภาพได้โดยง่าย

หมายเหตุ

- ไม่สามารถตั้งค่า [แสดง Live View] ไปที่ [การตั้งค่าเอฟเฟ็ค ปิด] ในโหมดถ่ายภาพต่อไปนี้:
  - [อัตโนมัติอัจฉริยะ]
  - [อัตโนมัติพิเศษ]
  - [ถ่ายภาพพาโนรามา]
  - [ภาพเคลื่อนไหว]
  - [อัตราเฟรมที่สูง]
  - [เลือกบรรยากาศ]
- เมื่อตั้ง [แสดง Live View] ไว้ที่ [การตั้งค่าเอฟเฟ็ค ปิด] ความสว่างของภาพที่ถ่ายจะไม่เท่ากันกับภาพที่แสดงด้วย Live View

4-737-300-41(1) Copyright 2018 Sony Corporation

กล้องบันทึกภาพนิ่งระบบดิจิตอล
DSC-RX100M6

แสดงภาพอัตโนมัติ

ท่านสามารถตรวจสอบภาพที่บันทึกบนหน้าจอได้ทันทีหลังจากถ่ายภาพ ท่านสามารถตั้งระยะเวลาแสดงภาพของระบบดูภาพอัตโนมัติ

1 **MENU → (ตั้งค่ากล้อง2) → [แสดงภาพอัตโนมัติ] → ค่าที่ต้องการ**

รายละเอียดรายการเมนู

10 วินาที/5 วินาที/2 วินาที:
แสดงภาพที่บันทึกบนหน้าจอทันทีหลังจากถ่ายภาพตามระยะเวลาที่เลือกไว้ ถ้าท่านทำการขยายภาพระหว่างการแสดงภาพอัตโนมัติ ท่านสามารถตรวจสอบภาพนั้นได้โดยใช้อัตราที่ขยาย
ปิด:
ไม่แสดงภาพอัตโนมัติ

หมายเหตุ

- เมื่อคุณใช้ฟังก์ชั่นที่ทำการประมวลผลภาพ ภาพก่อนการประมวลผลอาจจะแสดงขึ้นชั่วคราว ตามด้วยภาพหลังการประมวลผล
- การตั้งค่า DISP (การตั้งค่าแสดงผล) จะนำไปใช้กับการแสดงภาพอัตโนมัติ

หัวข้อที่เกี่ยวข้อง

- การขยายภาพที่กำลังแสดง(ขยาย)

4-737-300-41(1) Copyright 2018 Sony Corporation

กล้องบันทึกภาพนิ่งระบบดิจิตอล
DSC-RX100M6

คีย์กำหนดเอง (ภาพนิ่ง/ภาพเคลื่อนไหว/ดูภาพ)

ท่านสามารถกำหนดฟังก์ชั่นที่ต้องการให้กับปุ่มที่ต้องการ
บางฟังก์ชั่นใช้ได้เมื่อกำหนดให้ปุ่มแบบกำหนดเองเท่านั้น ตัวอย่างเช่น หากกำหนด [AF ตามตา] ไปที่ [ฟังก์ชั่นของปุ่มกลาง] สำหรับ [คีย์กำหนดเอง] ท่านสามารถเรียกใช้ [AF ตามตา] ได้ง่ายๆ เพียงแค่กดที่ตรงกลางปุ่มควบคุมขณะถ่ายภาพ

1 **MENU → (ตั้งค่ากล้อง2) → [คีย์กำหนดเอง], [คีย์กำหนดเอง] หรือ [คีย์กำหนดเอง]**

2 **เลือกปุ่มที่ต้องการกำหนดฟังก์ชั่นบนหน้าจอเลือก และกดที่ตรงกลางของปุ่มควบคุม**

- คีย์ที่สามารถกำหนดฟังก์ชั่นได้แตกต่างกันสำหรับ [คีย์กำหนดเอง], [คีย์กำหนดเอง] และ [คีย์กำหนดเอง]
- ท่านสามารถกำหนดฟังก์ชั่นที่ต้องการให้กับปุ่มต่อไปนี้

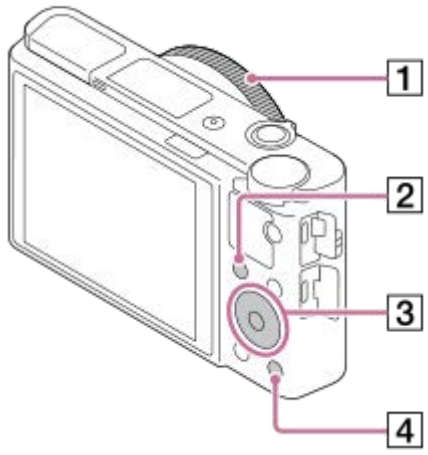

1. วงแหวนควบคุม
2. ปุ่ม Fn/
3. ฟังก์ชั่นของปุ่มกลาง/ฟังก์ชั่นของปุ่มซ้าย/ฟังก์ชั่นของปุ่มขวา
4. ปุ่ม C

3 **เลือกฟังก์ชั่นที่จะกำหนด**

- ฟังก์ชั่นที่สามารถกำหนดได้แตกต่างกันไปตามแต่ละปุ่ม

รายละเอียดรายการเมนู

คีย์กำหนดเอง:
ตั้งค่าฟังก์ชั่นคีย์กำหนดเองเพื่อใช้ในการถ่ายภาพนิ่ง

คีย์กำหนดเอง:
ตั้งค่าฟังก์ชั่นคีย์กำหนดเองเพื่อใช้ในการบันทึกภาพเคลื่อนไหว ท่านสามารถกำหนดฟังก์ชั่นที่แตกต่างจากฟังก์ชั่นที่ใช้ในการถ่ายภาพนิ่ง

คีย์กำหนดเอง:
ตั้งค่าฟังก์ชั่นคีย์กำหนดเองเพื่อใช้ในการดูภาพ

หัวข้อที่เกี่ยวข้อง

- การใช้งานปุ่มควบคุม

- มาตรฐานโฟกัส

4-737-300-41(1) Copyright 2018 Sony Corporation

กล้องบันทึกภาพนิ่งระบบดิจิตอล
DSC-RX100M6

ตั้งค่าเมนูฟังก์ชั่น

ท่านสามารถกำหนดฟังก์ชั่นที่จะเรียกใช้เมื่อกดปุ่ม Fn (ฟังก์ชั่น) ได้

1. **MENU → (ตั้งค่ากล้อง2) → [ตั้งค่าเมนูฟังก์ชั่น] → กำหนดฟังก์ชั่นให้กับตำแหน่งที่ต้องการ**
   - ฟังก์ชั่นที่สามารถกำหนดได้ จะปรากฏบนหน้าจอเลือกรายการตั้งค่า

4-737-300-41(1) Copyright 2018 Sony Corporation

กล้องบันทึกภาพนิ่งระบบดิจิตอล
DSC-RX100M6

หมุน Av/Tv

ตั้งค่าทิศทางการหมุนปุ่มควบคุม เมื่อเปลี่ยนค่ารูรับแสงหรือความเร็วชัตเตอร์

1 **MENU → (ตั้งค่ากล้อง2) → [หมุน Av/Tv] → ค่าที่ต้องการ**

รายละเอียดรายการเมนู

ปกติ:
ไม่เปลี่ยนทิศทางการหมุนปุ่มควบคุม
หมุนกลับ:
สลับทิศทางการหมุนปุ่มควบคุม

4-737-300-41(1) Copyright 2018 Sony Corporation

กล้องบันทึกภาพนิ่งระบบดิจิตอล
DSC-RX100M6

ตั้งค่าแตะถ่ายภาพ: ชัตเตอร์แบบสัมผัส

เมื่อท่านถ่ายภาพโดยใช้จอภาพ กล้องจะโฟกัสไปยังจุดที่ท่านสัมผัสและถ่ายภาพนิ่งโดยอัตโนมัติ
ตั้งค่า MENU → (ตั้งค่า) → [ระบบสัมผัส] ไว้ที่ [เปิด] ล่วงหน้า

1. **เลือก MENU → (ตั้งค่ากล้อง2) → [ตั้งค่าแตะถ่ายภาพ] → [ชัตเตอร์แบบสัมผัส]**

2. **แตะที่ไอคอน บนจอภาพ ขณะที่หน้าจอถ่ายภาพแสดงขึ้น**

   เครื่องหมายทางด้านซ้ายของไอคอนเปลี่ยนเป็นสีส้ม

   - ยกเลิก [ชัตเตอร์แบบสัมผัส] ได้โดยแตะที่ไอคอน อีกครั้ง

3. **แตะวัตถุที่ต้องการโฟกัส**

   เมื่อวัตถุที่ท่านสัมผัสอยู่ในโฟกัสแล้ว ภาพนิ่งจะถูกบันทึก

คำแนะนำ

- ท่านสามารถใช้งานฟังก์ชั่นการถ่ายภาพแบบต่างๆ ด้านล่างนี้ได้โดยแตะที่จอภาพ
  - การถ่ายภาพต่อเนื่องโดยใช้ชัตเตอร์แบบสัมผัส
    เมื่อตั้งค่า [โหมดขับเคลื่อน] ไว้ที่ [ถ่ายภาพต่อเนื่อง] ท่านสามารถบันทึกภาพต่อเนื่องขณะสัมผัสจอภาพ
  - การถ่ายภาพฉากกึ่งต่อเนื่องโดยใช้ชัตเตอร์แบบสัมผัส
    เมื่อตั้งค่า [เลือกบรรยากาศ] ไว้ที่ [กึ่งๆ] ท่านสามารถบันทึกภาพต่อเนื่องขณะสัมผัสจอภาพ
  - การถ่ายภาพคร่อมต่อเนื่องโดยใช้ชัตเตอร์แบบสัมผัส
    ผลิตภัณฑ์จะถ่ายภาพสามภาพ พร้อมกับปรับระดับแสงอัตโนมัติจากพื้นฐาน เป็นมืดลง แล้วจึงสว่างขึ้น เมื่อตั้งค่า [โหมดขับเคลื่อน] ไว้ที่ [คร่อมต่อเนื่อง] ให้แตะจอภาพค้างไว้จนกว่าจะสิ้นสุดการถ่ายภาพ ท่านสามารถเลือกภาพที่ชอบหลังจากการบันทึก

หมายเหตุ

- ฟังก์ชั่น [ชัตเตอร์แบบสัมผัส] ใช้งานไม่ได้ในสถานการณ์ต่อไปนี้:
  - ขณะถ่ายภาพด้วยช่องมองภาพ
  - เมื่อตั้งโหมดถ่ายภาพไว้ที่ [ภาพเคลื่อนไหว]
  - เมื่อตั้งโหมดถ่ายภาพไว้ที่ [อัตราเฟรมที่สูง]
  - เมื่อตั้งโหมดถ่ายภาพไว้ที่ [ถ่ายภาพพาโนรามา]
  - ในระหว่างที่ใช้โหมด [ลั่นชัตเตอร์ด้วยยิ้ม]
  - เมื่อ [โหมดโฟกัส] เป็น [โฟกัสด้วยตัวเอง]
  - เมื่อ [บริเวณปรับโฟกัส] เป็น [จุดที่ปรับได้]
  - เมื่อ [บริเวณปรับโฟกัส] เป็น [จุดที่ปรับได้แบบขยาย]
  - ขณะใช้ฟังก์ชั่นซูมดิจิตอล
  - ขณะใช้ [ซูมภาพคมชัด]

หัวข้อที่เกี่ยวข้อง

- ระบบสัมผัส
- จอภาพ/แผ่นสัมผัส

4-737-300-41(1) Copyright 2018 Sony Corporation

กล้องบันทึกภาพนิ่งระบบดิจิตอล
DSC-RX100M6

ตั้งค่าแตะถ่ายภาพ: โฟกัสโดยแตะจอ

ท่านสามารถเลือกวัตถุที่จะโฟกัสได้โดยใช้การทำงานแบบสัมผัสในโหมดภาพนิ่งและโหมดบันทึกภาพเคลื่อนไหว เลือก MENU → (ตั้งค่า) → [ระบบสัมผัส] → [เปิด] ไว้ล่วงหน้า

1 MENU → (ตั้งค่ากล้อง2) → [ตั้งค่าแตะถ่ายภาพ] → [โฟกัสโดยแตะจอ]

การระบุตำแหน่งที่ต้องการโฟกัสในโหมดภาพนิ่ง

ท่านสามารถโฟกัสไปที่ตำแหน่งตามที่ต้องการได้โดยการแตะที่จอภาพ

1. เลือก [บริเวณปรับโฟกัส] นอกเหนือจาก [จุดที่ปรับได้] หรือ [จุดที่ปรับได้แบบขยาย]
2. MENU → (ตั้งค่ากล้อง1) → [AF ล็อคเป้าหมายกลาง] → [ปิด]
3. แตะที่จอภาพ

- เมื่อถ่ายภาพด้วยจอภาพ ให้แตะวัตถุที่ต้องการโฟกัส
- เมื่อถ่ายภาพด้วยช่องมองภาพ ท่านสามารถเลื่อนตำแหน่งของโฟกัสได้โดยแตะแล้วลากในจอภาพขณะมองผ่านช่องมองภาพ

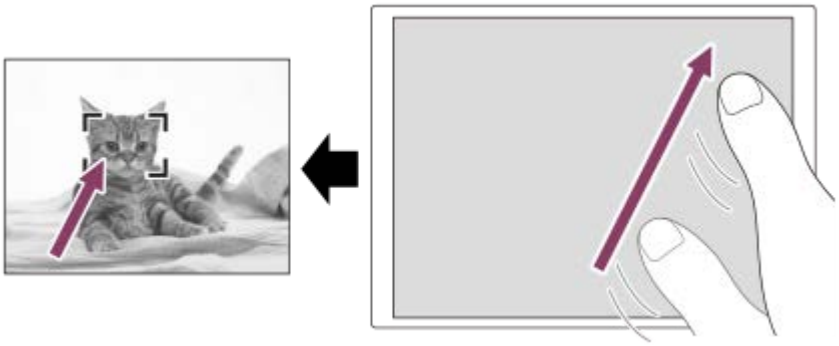

- เมื่อกดปุ่มชัตเตอร์ลงครึ่งหนึ่ง กล้องจะจับโฟกัสไปที่กรอบการโฟกัส กดปุ่มชัตเตอร์ลงจนสุด เพื่อถ่ายภาพ
- หากต้องการยกเลิกการโฟกัสด้วยการทำงานแบบสัมผัส ให้แตะ หรือกดตรงกลางของปุ่มควบคุมหากถ่ายภาพด้วยจอภาพ และกดตรงกลางของปุ่มควบคุมหากถ่ายภาพด้วยช่องมองภาพ

การระบุตำแหน่งที่ต้องการโฟกัสในโหมดการบันทึกภาพเคลื่อนไหว (โฟกัสแบบจุด)

กล้องจะโฟกัสไปที่วัตถุที่แตะการโฟกัสเฉพาะจุดจะใช้งานไม่ได้ขณะถ่ายภาพด้วยช่องมองภาพ

1. เลือก [บริเวณปรับโฟกัส] นอกเหนือจาก [จุดที่ปรับได้] หรือ [จุดที่ปรับได้แบบขยาย]
2. MENU → (ตั้งค่ากล้อง1) → [AF ล็อคเป้าหมายกลาง] → [ปิด]
3. แตะวัตถุที่ต้องการโฟกัสก่อนหรือในขณะบันทึกภาพ

- เมื่อแตะที่วัตถุ โหมดโฟกัสจะเปลี่ยนเป็นการโฟกัสด้วยตัวเองชั่วคราว และท่านจะสามารถปรับเปลี่ยนโฟกัสโดยใช้แหวนควบคุมได้
- หากต้องการยกเลิกการโฟกัสเฉพาะจุด ให้แตะ หรือกดตรงกลางของปุ่มควบคุม

คำแนะนำ

- นอกจากฟังก์ชั่นการโฟกัสแบบสัมผัสแล้ว ยังสามารถใช้งานการทำงานแบบสัมผัสในลักษณะต่อไปนี้ได้อีกด้วย
  - เมื่อตั้งค่า [บริเวณปรับโฟกัส] ไว้ที่ [จุดที่ปรับได้] หรือ [จุดที่ปรับได้แบบขยาย] ก็สามารถย้ายกรอบค้นหาระยะโฟกัสโดยใช้การใช้งานแบบสัมผัสได้
  - เมื่อตั้งค่า [โหมดโฟกัส] ไว้ที่ [โฟกัสด้วยตัวเอง] ก็สามารถใช้ตัวขยายโฟกัสได้โดยการแตะสองครั้งที่จอภาพ

หมายเหตุ

- ฟังก์ชั่นการโฟกัสแบบสัมผัสจะใช้งานไม่ได้ในกรณีต่อไปนี้

- เมื่อตั้งโหมดถ่ายภาพไว้ที่ [ถ่ายภาพพาโนรามา]
- เมื่อตั้ง [โหมดโฟกัส] ไปที่ [โฟกัสด้วยตัวเอง]
- เมื่อใช้งานซูมดิจิตอล

หัวข้อที่เกี่ยวข้อง

- ระบบสัมผัส
- จอภาพ/แผ่นสัมผัส

4-737-300-41(1) Copyright 2018 Sony Corporation

ปุ่ม MOVIE

ตั้งค่าว่าต้องการเปิดใช้ปุ่ม MOVIE (ภาพเคลื่อนไหว) หรือไม่

1 **MENU → (ตั้งค่ากล้อง2) → [ปุ่ม MOVIE] → ค่าที่ต้องการ**

รายละเอียดรายการเมนู

ตลอดเวลา:
เริ่มบันทึกภาพเคลื่อนไหวเมื่อท่านกดปุ่ม MOVIE ในโหมดใด ๆ(ยกเว้นเมื่อเลื่อนปุ่มหมุนปรับโหมดไปที่ HFR (อัตราเฟรมที่สูง))
โหมดภาพเคลื่อนไหว:
เริ่มบันทึกภาพเคลื่อนไหวเมื่อท่านกดปุ่ม MOVIE เฉพาะเมื่อตั้งค่าโหมดถ่ายภาพไว้ที่โหมด [ภาพเคลื่อนไหว] เท่านั้น

4-737-300-41(1) Copyright 2018 Sony Corporation

กล้องบันทึกภาพนิ่งระบบดิจิตอล
DSC-RX100M6

ล็อควงล้อ

ท่านสามารถเลือกได้ว่าจะล็อคปุ่มควบคุมเมื่อท่านกดปุ่ม Fn (ฟังก์ชั่น) ค้างไว้หรือไม่

1 **MENU → (ตั้งค่ากล้อง2) → [ล็อควงล้อ] → ค่าที่ต้องการ**

รายละเอียดรายการเมนู

ล็อค:
ล็อคปุ่มควบคุม
ปลดล็อค:
ไม่ล็อคปุ่มควบคุมแม้เมื่อท่านกดปุ่ม Fn (ฟังก์ชั่น) ค้างไว้

คำแนะนำ

- ท่านสามารถปลดปุ่มที่ล็อคไว้ได้โดยการกดปุ่ม Fn (ฟังก์ชั่น) ค้างไว้อีกครั้ง

หมายเหตุ

- เมื่อตั้งค่า [บันทึกบริเวณ AF] ไว้ที่ [เปิด], [ล็อควงล้อ] จะถูกกำหนดไว้ที่ [ปลดล็อค]

4-737-300-41(1) Copyright 2018 Sony Corporation

กล้องบันทึกภาพนิ่งระบบดิจิตอล
DSC-RX100M6

สัญญาณเสียง

เลือกว่าจะให้ผลิตภัณฑ์ส่งเสียงหรือไม่

1 **MENU → (ตั้งค่ากล้อง2) → [สัญญาณเสียง] → ค่าที่ต้องการ**

รายละเอียดรายการเมนู

เปิด:
เสียงจะดังขึ้น เช่น เมื่อปรับโฟกัสได้สำเร็จโดยกดปุ่มชัตเตอร์ลงครึ่งหนึ่ง เป็นต้น
ชัตเตอร์:
มีเสียงชัตเตอร์เท่านั้นที่ดังขึ้น
ปิด:
ไม่มีเสียง

หมายเหตุ

- ถ้าตั้งค่า [โหมดโฟกัส] ไว้ที่ [AF ต่อเนื่อง] กล้องจะไม่ส่งเสียงบีปขณะโฟกัสไปยังวัตถุ

4-737-300-41(1) Copyright 2018 Sony Corporation

บันทึกวันที่ (ภาพนิ่ง)

ตั้งค่าว่าต้องการบันทึกวันที่ถ่ายภาพลงบนภาพนิ่งหรือไม่

1 **MENU → (ตั้งค่ากล้อง2) → [บันทึกวันที่] → ค่าที่ต้องการ**

รายละเอียดรายการเมนู

เปิด:
บันทึกวันที่ถ่ายภาพ
ปิด:
ไม่บันทึกวันที่ถ่ายภาพ

หมายเหตุ

- เมื่อท่านถ่ายภาพโดยบันทึกวันที่ลงไปแล้ว ท่านจะไม่สามารถลบวันที่ออกจากภาพในภายหลัง
- วันที่จะถูกพิมพ์ซ้อนสองชุดหากท่านตั้งค่าให้กล้องพิมพ์วันที่ขณะพิมพ์ภาพโดยใช้เครื่อง PC หรือเครื่องพิมพ์
- ไม่สามารถซ้อนเวลาที่ถ่ายภาพ ลงบนภาพ
- [บันทึกวันที่] ใช้ไม่ได้กับภาพ RAW

4-737-300-41(1) Copyright 2018 Sony Corporation

กล้องบันทึกภาพนิ่งระบบดิจิตอล
DSC-RX100M6

ฟังก์ชั่นส่งสมาร์ทโฟน: ส่งไปยังสมาร์ทโฟน

ท่านสามารถถ่ายโอนภาพนิ่ง, ภาพเคลื่อนไหว XAVC S, หรือภาพเคลื่อนไหวอัตราเฟรมสูงไปยังสมาร์ทโฟนและเปิดดูได้ ต้องติดตั้งแอปพลิเคชัน PlayMemories Mobile บนสมาร์ทโฟนของท่าน

1. **MENU → (เครือข่าย) → [ฟังก์ชั่นส่งสมาร์ทโฟน]→ [ส่งไปยังสมาร์ทโฟน] → ค่าที่ต้องการ**
   - ถ้าท่านกดปุ่ม (ส่งไปยังสมาร์ทโฟน) ในโหมดดูภาพ หน้าจอตั้งค่าสำหรับ [ส่งไปยังสมาร์ทโฟน] จะปรากฏขึ้น

2. **ถ้าผลิตภัณฑ์พร้อมสำหรับการถ่ายโอน หน้าจอข้อมูลจะปรากฏบนผลิตภัณฑ์ เชื่อมต่อสมาร์ทโฟนกับผลิตภัณฑ์โดยใช้ข้อมูลนั้น**
   - วิธีการตั้งค่าสำหรับการเชื่อมต่อสมาร์ทโฟนกับผลิตภัณฑ์แตกต่างกันไปตามสมาร์ทโฟนแต่ละรุ่น

รายละเอียดรายการเมนู

เลือกบนอุปกรณ์นี้:
เลือกภาพบนผลิตภัณฑ์ที่จะถ่ายโอนไปยังสมาร์ทโฟน
(1) เลือกจาก [ภาพนี้][ทั้งหมดของวันที่นี้] หรือ [หลายภาพ]

- ตัวเลือกที่ปรากฏบนหน้าจออาจแตกต่างไปตามโหมดดูภาพที่เลือกในกล้อง

(2) ถ้าเลือก [หลายภาพ] ท่านสามารถเลือกภาพที่ต้องการได้โดยกดที่ตรงกลางปุ่มควบคุม จากนั้นกด MENU → [ตกลง]
เลือกบนสมาร์ทโฟน:
แสดงภาพทั้งหมดที่บันทึกในการ์ดหน่วยความจำของผลิตภัณฑ์บนสมาร์ทโฟน

หมายเหตุ

- ท่านสามารถถ่ายโอนภาพที่จัดเก็บไว้ในการ์ดหน่วยความจำของกล้องเท่านั้น
- ท่านสามารถเลือกขนาดภาพที่จะส่งไปยังสมาร์ทโฟนจาก [ต้นฉบับ], [2M] หรือ [VGA]
  หากต้องการเปลี่ยนขนาดภาพ โปรดทำตามขั้นตอนต่อไปนี้
  - สำหรับสมาร์ทโฟน Android
    เริ่ม PlayMemories Mobile และเปลี่ยนขนาดภาพโดย [ตั้งค่า] → [ขนาดภาพคัดลอก]
  - สำหรับ iPhone/iPad
    เลือก PlayMemories Mobile ในเมนูตั้งค่า และเปลี่ยนขนาดภาพโดยใช้ [ขนาดภาพคัดลอก]
- ภาพ RAW จะถูกแปลงเป็นรูปแบบ JPEG เมื่อส่งไปแล้ว
- ท่านไม่สามารถส่งภาพเคลื่อนไหวรูปแบบ AVCHD ได้
- ท่านไม่สามารถถ่ายโอนภาพเคลื่อนไหว XAVC S 4K หรือข้อมูลดั้งเดิมของภาพเคลื่อนไหว XAVC S HD ที่บันทึกด้วยขนาด [120p]/[100p] ไปยังสมาร์ทโฟนได้ ท่านสามารถถ่ายโอนเฉพาะภาพเคลื่อนไหวพร็อกซี่เท่านั้น
- ภาพเคลื่อนไหวที่ถ่ายโอนอาจแสดงไม่ถูกต้อง ทั้งนี้ขึ้นอยู่กับสมาร์ทโฟน ตัวอย่างเช่น ภาพเคลื่อนไหวอาจไม่แสดงอย่างราบรื่น หรืออาจไม่มีเสียง

- ภาพนิ่ง ภาพเคลื่อนไหว หรือภาพเคลื่อนไหวอัตราเฟรมสูง อาจไม่สามารถเปิดดูบนสมาร์ทโฟนได้ ทั้งนี้ขึ้นอยู่กับรูปแบบของภาพ
- ผลิตภัณฑ์นี้แบ่งปันข้อมูลการเชื่อมต่อสำหรับ [ส่งไปยังสมาร์ทโฟน] กับอุปกรณ์ที่ได้รับอนุญาตให้เชื่อมต่อ ถ้าต้องการเปลี่ยนอุปกรณ์ที่ได้รับอนุญาตให้เชื่อมต่อกับผลิตภัณฑ์ ให้รีเซ็ตข้อมูลการเชื่อมต่อโดยปฏิบัติตามขั้นตอนต่อไปนี้ MENU → (เครือข่าย) → [ตั้งค่า Wi-Fi] → [รีเซ็ต SSID/รหัสลับ] หลังจากรีเซ็ตข้อมูลการเชื่อมต่อแล้ว ท่านต้องลงทะเบียนสมาร์ทโฟนอีกครั้ง
- เมื่อตั้งค่า [โหมดเครื่องบิน] ไว้ที่ [เปิด] ท่านจะไม่สามารถเชื่อมต่อผลิตภัณฑ์นี้กับสมาร์ทโฟน ตั้งค่า [โหมดเครื่องบิน] ไปที่ [ปิด]
- ขณะถ่ายโอนภาพจำนวนมากหรือภาพเคลื่อนไหวที่มีความยาว ขอแนะนำให้จ่ายไฟให้กล้องจากเต้ารับติดผนังโดยใช้อะแดปเตอร์ AC (ที่ให้มาด้วย)

หัวข้อที่เกี่ยวข้อง

- PlayMemories Mobile
- การควบคุมกล้องโดยใช้สมาร์ทโฟน Android (NFC รีโมทคอนโทรลด้วย One-touch)
- การควบคุมกล้องโดยใช้สมาร์ทโฟน Android (QR Code)
- การควบคุมกล้องโดยใช้สมาร์ทโฟน Android (SSID)
- การควบคุมกล้องโดยใช้ iPhone หรือ iPad (QR Code)
- การควบคุมกล้องโดยใช้ iPhone หรือ iPad (SSID)
- การส่งภาพไปยังสมาร์ทโฟน Android (NFC การแชร์ด้วย One-touch)
- ฟังก์ชั่นส่งสมาร์ทโฟน: เป้าหมายที่ส่ง (ภาพเคลื่อนไหวพร็อกซี่)
- โหมดเครื่องบิน

4-737-300-41(1) Copyright 2018 Sony Corporation

กล้องบันทึกภาพนิ่งระบบดิจิตอล
DSC-RX100M6

ฟังก์ชั่นส่งสมาร์ทโฟน: เป้าหมายที่ส่ง (ภาพเคลื่อนไหวพร็อกซี่)

เมื่อถ่ายโอนวิดีโอ XAVC S ไปยังสมาร์ทโฟนด้วย [ส่งไปยังสมาร์ทโฟน] ท่านสามารถตั้งค่าได้ว่าจะถ่ายโอนภาพเคลื่อนไหวพร็อกซี่ที่อัตราบิตต่ำหรือภาพเคลื่อนไหวต้นฉบับที่อัตราบิตสูง

1 **MENU → (เครือข่าย) → [ฟังก์ชั่นส่งสมาร์ทโฟน] → [Px เป้าหมายที่ส่ง] → ค่าที่ต้องการ**

รายละเอียดรายการเมนู

พร็อกซี่เท่านั้น:
ถ่ายโอนเฉพาะภาพเคลื่อนไหวพร็อกซี่เท่านั้น
ต้นฉบับเท่านั้น:
ถ่ายโอนเฉพาะภาพเคลื่อนไหวต้นฉบับเท่านั้น
พร็อกซี่ & ต้นฉบับ:
ถ่ายโอนทั้งภาพเคลื่อนไหวพร็อกซี่และต้นฉบับ

หมายเหตุ

- ท่านไม่สามารถถ่ายโอนภาพเคลื่อนไหว XAVC S 4K หรือข้อมูลดั้งเดิมของภาพเคลื่อนไหว XAVC S HD ที่บันทึกด้วยขนาด [120p]/[100p] ไปยังสมาร์ทโฟนได้ ท่านสามารถถ่ายโอนเฉพาะภาพเคลื่อนไหวพร็อกซี่เท่านั้น
- ขณะถ่ายโอนภาพจำนวนมากหรือภาพเคลื่อนไหวที่มีความยาว ขอแนะนำให้จ่ายไฟให้กล้องจากเต้ารับติดผนังโดยใช้อะแดปเตอร์ AC (ที่ให้มาด้วย)

หัวข้อที่เกี่ยวข้อง

- ฟังก์ชั่นส่งสมาร์ทโฟน: ส่งไปยังสมาร์ทโฟน
- บันทึกภาพพร็อกซี่

4-737-300-41(1) Copyright 2018 Sony Corporation

กล้องบันทึกภาพนิ่งระบบดิจิตอล
DSC-RX100M6

ส่งไปยังคอมพิวเตอร์

ท่านสามารถถ่ายโอนภาพที่เก็บไว้ในผลิตภัณฑ์ไปยังเครื่องคอมพิวเตอร์ที่เชื่อมต่อกับจุดเชื่อมต่อไร้สาย หรือเราเตอร์บรอดแบนด์ไร้สาย และทำการสำรองภาพได้ง่ายๆ โดยใช้การดำเนินการนี้ ก่อนเริ่มการดำเนินการนี้ ให้ติดตั้ง PlayMemories Home บนคอมพิวเตอร์ของท่านและบันทึกจุดเชื่อมต่อลงในผลิตภัณฑ์

1. **เปิดเครื่องคอมพิวเตอร์**
2. **MENU → (เครือข่าย) → [ส่งไปยังคอมพิวเตอร์]**

หมายเหตุ

- ผลิตภัณฑ์อาจจะปิดสวิตช์ตัวเองอัตโนมัติหลังจากจัดเก็บภาพลงเครื่องคอมพิวเตอร์แล้ว ทั้งนี้ขึ้นอยู่กับการตั้งค่าแอปพลิเคชันบนเครื่องคอมพิวเตอร์ของท่าน
- ท่านสามารถถ่ายโอนภาพจากผลิตภัณฑ์ไปยังเครื่องคอมพิวเตอร์เพียงครั้งละหนึ่งเครื่องเท่านั้น
- ถ้าท่านต้องการถ่ายโอนภาพไปยังคอมพิวเตอร์เครื่องอื่น ให้เชื่อมต่อผลิตภัณฑ์กับคอมพิวเตอร์ผ่านทาง USB แล้วทำตามคำแนะนำใน PlayMemories Home
- ไม่สามารถถ่ายโอนภาพเคลื่อนไหวพร็อกซี่ได้

หัวข้อที่เกี่ยวข้อง

- การติดตั้ง PlayMemories Home
- ตั้งค่า Wi-Fi: กด WPS
- ตั้งค่า Wi-Fi: ตั้งค่าจุดเชื่อมต่อ

4-737-300-41(1) Copyright 2018 Sony Corporation

กล้องบันทึกภาพนิ่งระบบดิจิตอล
DSC-RX100M6

ดูภาพบนทีวี

ท่านสามารถดูภาพบนจอทีวีที่รองรับเครือข่ายด้วยการถ่ายโอนภาพจากผลิตภัณฑ์โดยไม่ต้องเชื่อมต่อผลิตภัณฑ์กับทีวีด้วยสายเคเบิล สำหรับทีวีบางรุ่น ท่านอาจจะต้องดำเนินการบางอย่างกับทีวี หากต้องการรายละเอียดเพิ่มเติม โปรดดูคำแนะนำการใช้งานที่ให้มากับเครื่องทีวี

1. **MENU → (เครือข่าย) → [ดูภาพบนทีวี] → อุปกรณ์ที่ต้องการจะเชื่อมต่อ**

2. **เมื่อต้องการดูภาพแบบสไลด์โชว์ ให้กดที่ตรงกลางปุ่มควบคุม**

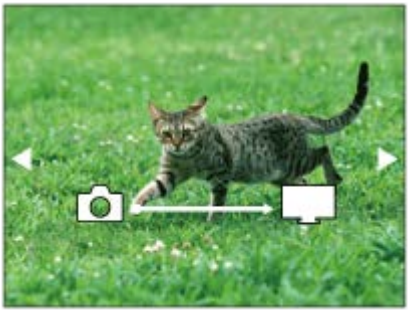

- กดด้านขวา/ซ้ายของปุ่มควบคุม เพื่อเปิดภาพถัดไป/ก่อนหน้าด้วยตัวเอง
- หากต้องการเปลี่ยนอุปกรณ์ที่จะเชื่อมต่อ กดที่ด้านล่างของปุ่มควบคุม แล้วเลือก [ชื่ออุปกรณ์]

การตั้งค่าสไลด์โชว์

ท่านสามารถเปลี่ยนการตั้งค่าสไลด์โชว์ได้โดยกดที่ด้านล่างของปุ่มควบคุม
เปิดดูภาพที่เลือก:
เลือกกลุ่มของภาพที่ต้องการเปิดดู
ดูโฟลเดอร์ (ภาพนิ่ง):
เลือกจาก [ทั้งหมด] และ [ทุกภาพในฟ.ด.]
ดูภาพตามวันที่:
เลือกจาก [ทั้งหมด] และ [ทุกภาพในวันที่นี้]
เวลาแสดงภาพ:
เลือกจาก [สั้น] และ [ยาว]
ลูกเล่น*:
เลือกจาก [เปิด] และ [ปิด]
ขนาดภาพที่แสดง:
เลือกจาก [HD] และ [4K]

* การตั้งค่าใช้ได้ผลกับทีวี BRAVIA ซึ่งใช้กับฟังก์ชั่นนี้ได้เท่านั้น

หมายเหตุ

- ท่านสามารถใช้ฟังก์ชั่นนี้บนทีวีที่รองรับ DLNA Renderer
- ท่านสามารถดูภาพบนทีวีที่รองรับ Wi-Fi Direct หรือทีวีที่รองรับเครือข่าย (รวมทั้งทีวีที่รองรับเครือข่ายแบบใช้สาย)
- หากท่านเชื่อมต่อทีวีและผลิตภัณฑ์นี้โดยไม่ใช้ Wi-Fi Direct ท่านจะต้องบันทึกจุดเชื่อมต่อก่อน
- การแสดงภาพบนจอทีวีอาจใช้เวลานาน
- ไม่สามารถแสดงภาพเคลื่อนไหวบนทีวีผ่านระบบ Wi-Fi ใช้สาย HDMI (แยกจำหน่าย)

หัวข้อที่เกี่ยวข้อง

- ตั้งค่า Wi-Fi: กด WPS
- ตั้งค่า Wi-Fi: ตั้งค่าจุดเชื่อมต่อ

4-737-300-41(1) Copyright 2018 Sony Corporation

กล้องบันทึกภาพนิ่งระบบดิจิตอล
DSC-RX100M6

ควบคุมด้วยสมาร์ทโฟน

กำหนดเงื่อนไขในการเชื่อมต่อกล้องกับสมาร์ทโฟน

1 **MENU → (เครือข่าย) → [ควบคุมด้วยสมาร์ทโฟน] → ค่าที่ต้องการ**

รายละเอียดรายการเมนู

ควบคุมด้วยสมาร์ทโฟน:
ตั้งค่าว่าจะเชื่อมต่อกล้องกับสมาร์ทโฟนโดยใช้ Wi-Fi หรือไม่ ([เปิด]/[ปิด])

การเชื่อมต่อ:
แสดง QR code หรือ SSID ที่ใช้ในการเชื่อมต่อกล้องกับสมาร์ทโฟน

ถูกเชื่อมต่อตลอดเวลา:
ตั้งค่าว่าจะยังคงเชื่อมต่อกล้องกับสมาร์ทโฟนต่อไปหรือไม่ หากตั้งค่ารายการนี้ไว้ที่ [เปิด]เมื่อท่านเชื่อมต่อกล้องกับสมาร์ทโฟน กล้องจะคงการเชื่อมต่อกับสมาร์ทโฟนอยู่ตลอดเวลา หากตั้งค่าไว้ที่ [ปิด] กล้องจะเชื่อมต่อกับสมาร์ทโฟนเฉพาะเมื่อทำขั้นตอนการเชื่อมต่อเท่านั้น

หมายเหตุ

- หากตั้งค่า [ถูกเชื่อมต่อตลอดเวลา] ไว้ที่ [เปิด] การใช้กำลังไฟจะมากกว่าเมื่อตั้งค่าไว้ที่ [ปิด]

หัวข้อที่เกี่ยวข้อง

- การควบคุมกล้องโดยใช้สมาร์ทโฟน Android (NFC รีโมทคอนโทรลด้วย One-touch)
- การควบคุมกล้องโดยใช้สมาร์ทโฟน Android (QR Code)
- การควบคุมกล้องโดยใช้สมาร์ทโฟน Android (SSID)
- การควบคุมกล้องโดยใช้ iPhone หรือ iPad (QR Code)
- การควบคุมกล้องโดยใช้ iPhone หรือ iPad (SSID)
- ฟังก์ชั่นส่งสมาร์ทโฟน: ส่งไปยังสมาร์ทโฟน

4-737-300-41(1) Copyright 2018 Sony Corporation

กล้องบันทึกภาพนิ่งระบบดิจิตอล
DSC-RX100M6

โหมดเครื่องบิน

ขณะที่ท่านอยู่บนเครื่องบินหรือที่อื่น ๆ ท่านสามารถปิดฟังก์ชั่นที่เกี่ยวกับการทำงานไร้สายทั้งหมดได้ชั่วคราว รวมถึง Wi-Fi

1. **MENU → (เครือข่าย) → [โหมดเครื่องบิน] → ค่าที่ต้องการ**
   หากตั้ง [โหมดเครื่องบิน] ไว้ที่ [เปิด] รูปเครื่องบินจะปรากฏบนหน้าจอ

4-737-300-41(1) Copyright 2018 Sony Corporation

กล้องบันทึกภาพนิ่งระบบดิจิตอล
DSC-RX100M6

ตั้งค่า Wi-Fi: กด WPS

หากจุดเชื่อมต่อมีปุ่ม Wi-Fi Protected Setup (WPS) ท่านสามารถบันทึกจุดเชื่อมต่อลงในผลิตภัณฑ์นี้ได้อย่างง่ายดาย

1. **MENU → (เครือข่าย) →[ตั้งค่า Wi-Fi] → [กด WPS]**
2. **กดปุ่ม Wi-Fi Protected Setup (WPS) บนจุดเชื่อมต่อเพื่อที่จะเชื่อมต่อ**

หมายเหตุ

- [กด WPS] ทำงานเมื่อตั้งค่าความปลอดภัยของจุดเชื่อมต่อไปที่ WPA หรือ WPA2 และจุดเชื่อมต่อรองรับการใช้งานปุ่ม Wi-Fi Protected Setup (WPS) เท่านั้น ถ้าตั้งค่าความปลอดภัยไว้ที่ WEP หรือจุดเชื่อมต่อของท่านไม่ รองรับวิธีการกดปุ่ม Wi-Fi Protected Setup (WPS) ให้ทำการ [ตั้งค่าจุดเชื่อมต่อ]
- ดูรายละเอียดเกี่ยวกับฟังก์ชั่นและการตั้งค่าที่ใช้งานได้ของจุดเชื่อมต่อจากคำแนะนำการใช้งานของจุดเชื่อมต่อ หรือติดต่อผู้ดูแลระบบจุดเชื่อมต่อ
- อาจไม่สามารถทำการเชื่อมต่อได้หรือระยะการสื่อสารอาจจะสั้นลง ทั้งนี้ขึ้นอยู่กับสภาวะแวดล้อม เช่น ชนิดวัสดุของผนังและสิ่งกีดขวาง หรือคลื่นวิทยุระหว่างผลิตภัณฑ์และจุดเชื่อมต่อ ถ้าเกิดเหตุการณ์เช่นนี้ ให้เปลี่ยนตำแหน่งผลิตภัณฑ์ไปที่อื่น หรือขยับผลิตภัณฑ์เข้าใกล้จุดเชื่อมต่อให้มากขึ้น

หัวข้อที่เกี่ยวข้อง

- ตั้งค่า Wi-Fi: ตั้งค่าจุดเชื่อมต่อ

4-737-300-41(1) Copyright 2018 Sony Corporation

กล้องบันทึกภาพนิ่งระบบดิจิตอล
DSC-RX100M6

ตั้งค่า Wi-Fi: ตั้งค่าจุดเชื่อมต่อ

ท่านสามารถบันทึกจุดเชื่อมต่อได้ด้วยตนเอง ก่อนเริ่มกระบวนการ ให้ตรวจสอบชื่อ SSID ของจุดเชื่อมต่อ ระบบความปลอดภัย และรหัสผ่าน อุปกรณ์บางประเภทอาจถูกตั้งรหัสผ่านไว้ล่วงหน้าแล้ว ดูรายละเอียดเพิ่มเติมได้จากคำแนะนำการใช้งานจุดเชื่อมต่อ หรือปรึกษาผู้ดูแลระบบของจุดเชื่อมต่อ

1. **MENU → (เครือข่าย) → [ตั้งค่า Wi-Fi] → [ตั้งค่าจุดเชื่อมต่อ]**

2. **เลือกจุดเชื่อมต่อที่ต้องการบันทึก**

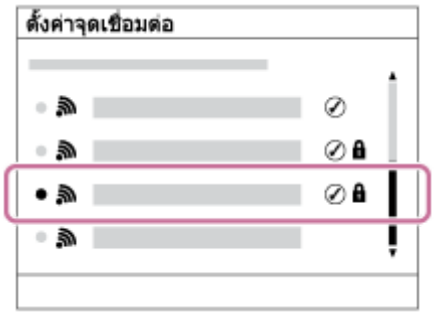

เมื่อจุดเชื่อมต่อที่ต้องการแสดงขึ้นบนหน้าจอ: เลือกจุดเชื่อมต่อที่ต้องการ
เมื่อจุดเชื่อมต่อที่ต้องการไม่แสดงบนหน้าจอ: เลือก [ตั้งค่าแมนนวล] แล้วตั้งค่าจุดเชื่อมต่อ

- หากท่านเลือก [ตั้งค่าแมนนวล] ใส่ชื่อ SSID ของจุดเชื่อมต่อ แล้วเลือกระบบความปลอดภัย

3. **ใส่รหัสผ่าน แล้วเลือก [ตกลง]**

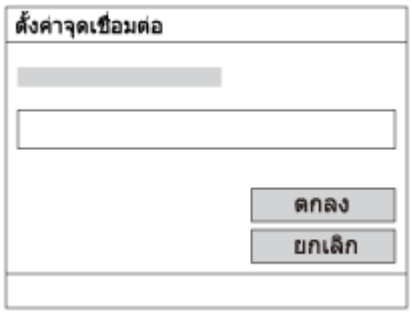

- จุดเชื่อมต่อที่ไม่มีเครื่องหมาย 🔒 ไม่จำเป็นต้องใส่รหัสผ่าน

4. **เลือก [ตกลง]**

รายการตั้งค่าอื่นๆ

ท่านอาจต้องการตั้งค่ารายการอื่นๆ เพิ่มเติม ทั้งนี้ขึ้นอยู่กับสถานะหรือวิธีตั้งค่าจุดเชื่อมต่อของท่าน

WPS PIN:
แสดงรหัส PIN ที่ใส่ในอุปกรณ์ที่เชื่อมต่อ
การเชื่อมต่อที่เลือกก่อน:
เลือก [เปิด] หรือ [ปิด]
ตั้งค่า IP Address:
เลือก [อัตโนมัติ] หรือ [แมนนวล]

IP Address:
หากท่านใส่ที่อยู่ IP ด้วยตัวเอง ให้ใส่ที่อยู่ที่กำหนดไว้
Subnet Mask/เกตเวย์เริ่มต้น:
ถ้าท่านตั้งค่า [ตั้งค่า IP Address] ไว้ที่ [แมนนวล] ให้ใส่ที่อยู่แต่ละแห่งตามสภาพแวดล้อมเครือข่ายของท่าน

หมายเหตุ

- หากในอนาคตต้องการให้ความสำคัญกับจุดเชื่อมต่อที่บันทึกไว้ ให้ตั้ง [การเชื่อมต่อที่เลือกก่อน] ไว้ที่ [เปิด]

หัวข้อที่เกี่ยวข้อง

- ตั้งค่า Wi-Fi: กด WPS
- วิธีใช้แป้นพิมพ์

4-737-300-41(1) Copyright 2018 Sony Corporation

กล้องบันทึกภาพนิ่งระบบดิจิตอล
DSC-RX100M6

ตั้งค่า Wi-Fi: แสดง MAC address

แสดงหมายเลข MAC ของผลิตภัณฑ์นี้

1 **MENU → (เครือข่าย) → [ตั้งค่า Wi-Fi] → [แสดง MAC address]**

4-737-300-41(1) Copyright 2018 Sony Corporation

กล้องบันทึกภาพนิ่งระบบดิจิตอล
DSC-RX100M6

ตั้งค่า Wi-Fi: รีเซ็ต SSID/รหัสลับ

ผลิตภัณฑ์นี้แบ่งปันข้อมูลการเชื่อมต่อสำหรับ [ส่งไปยังสมาร์ทโฟน] และ [การเชื่อมต่อ] กับอุปกรณ์ที่ได้รับอนุญาตให้เชื่อมต่อ ถ้าต้องการเปลี่ยนอุปกรณ์ที่ได้รับอนุญาตให้เชื่อมต่อ ให้รีเซ็ตข้อมูลการเชื่อมต่อ

1 **MENU → (เครือข่าย) → [ตั้งค่า Wi-Fi] → [รีเซ็ต SSID/รหัสลับ] → [ตกลง]**

หมายเหตุ

- หากท่านเชื่อมต่อผลิตภัณฑ์นี้กับสมาร์ทโฟนหลังจากรีเซ็ตข้อมูลการเชื่อมต่อแล้ว ท่านต้องตั้งค่าให้กับสมาร์ทโฟนอีกครั้ง

หัวข้อที่เกี่ยวข้อง

- ฟังก์ชั่นส่งสมาร์ทโฟน: ส่งไปยังสมาร์ทโฟน
- ควบคุมด้วยสมาร์ทโฟน

4-737-300-41(1) Copyright 2018 Sony Corporation

กล้องบันทึกภาพนิ่งระบบดิจิตอล
DSC-RX100M6

ตั้งค่า Bluetooth

ควบคุมการตั้งค่าในการเชื่อมต่อกล้องกับสมาร์ทโฟนผ่านการเชื่อมต่อ Bluetooth ท่านต้องจับคู่กล้องกับสมาร์ทโฟนก่อนที่จะใช้งานฟังก์ชั่นการเชื่อมโยงข้อมูลการระบุตำแหน่ง
หากท่านต้องการจับคู่กล้องกับสมาร์ทโฟนเพื่อใช้งานฟังก์ชั่นการเชื่อมโยงข้อมูลการระบุตำแหน่ง โปรดดูที่ “ตั้งค่าเชื่อมตำแหน่ง”

1 **MENU → (เครือข่าย) → [ตั้งค่า Bluetooth] → ค่าที่ต้องการ**

รายละเอียดรายการเมนู

ฟังก์ชั่น Bluetooth (เปิด/ปิด):
ตั้งค่าว่าจะสั่งงานฟังก์ชั่น Bluetooth ของกล้องหรือไม่

การจับคู่:
แสดงหน้าจอสำหรับการจับคู่กล้องกับสมาร์ทโฟนโดยใช้ PlayMemories Mobile

แสดง device address:
แสดงหมายเลข BD ของกล้อง

หัวข้อที่เกี่ยวข้อง

- ตั้งค่าเชื่อมตำแหน่ง

4-737-300-41(1) Copyright 2018 Sony Corporation

กล้องบันทึกภาพนิ่งระบบดิจิตอล
DSC-RX100M6

ตั้งค่าเชื่อมตำแหน่ง

ท่านสามารถใช้แอปพลิเคชัน PlayMemories Mobile เพื่อรับข้อมูลการระบุตำแหน่งจากสมาร์ทโฟนที่เชื่อมต่อกับกล้องของท่านได้โดยใช้การสื่อสาร Bluetooth ท่านสามารถบันทึกข้อมูลการระบุตำแหน่งที่ได้มาเมื่อถ่ายภาพ

การเตรียมการล่วงหน้า

ในการใช้ฟังก์ชั่นเชื่อมโยงข้อมูลการระบุตำแหน่งของกล้อง จะต้องมีแอปพลิเคชัน PlayMemories Mobile
ถ้า “การเชื่อมต่อข้อมูลตำแหน่ง” ไม่ปรากฏที่หน้าบนสุดของ PlayMemories Mobile ท่านต้องทำขั้นตอนต่อไปนี้ไว้ล่วงหน้า

1. ติดตั้ง PlayMemories Mobile ลงในสมาร์ทโฟนของท่าน
   - ท่านสามารถติดตั้ง PlayMemories Mobile ได้จากแอปสโตร์ของสมาร์ทโฟน หากท่านได้ติดตั้งแอปพลิเคชันไว้แล้ว ให้อัปเดตเป็นรุ่นล่าสุด
2. ถ่ายโอนภาพที่บันทึกไว้ล่วงหน้าไปยังสมาร์ทโฟนของท่านโดยใช้ฟังก์ชั่น [ส่งไปยังสมาร์ทโฟน] ของกล้อง
   - หลังจากถ่ายโอนภาพที่บันทึกโดยใช้กล้องไปยังสมาร์ทโฟนของท่านแล้ว “การเชื่อมต่อข้อมูลตำแหน่ง” จะปรากฏที่หน้าบนสุดของแอปพลิเคชัน

ขั้นตอนการใช้งาน

: การดำเนินการที่ทำในสมาร์ทโฟน
: การดำเนินการที่ทำในกล้อง

1. : ตรวจสอบให้แน่ใจว่าฟังก์ชั่น Bluetooth ของสมาร์ทโฟนเปิดใช้งานอยู่
   - อย่าทำการจับคู่ Bluetooth ในหน้าจอตั้งค่าของสมาร์ทโฟน ในขั้นตอนที่ 2 ถึง 7 ทำการจับคู่โดยใช้กล้องและแอปพลิเคชัน PlayMemories Mobile
   - หากท่านทำการจับคู่ในหน้าจอตั้งค่าของสมาร์ทโฟนโดยไม่ได้ตั้งใจในขั้นตอนที่ 1 ให้ยกเลิกการจับคู่ จากนั้นทำการจับคู่ตามขั้นตอนที่ 2 ถึง 7 ต่อไปนี้ โดยใช้กล้องและแอปพลิเคชัน PlayMemories Mobile
2. : ในกล้อง เลือก MENU → (เครือข่าย) → [ตั้งค่า Bluetooth] → [ฟังก์ชั่น Bluetooth] → [เปิด]
3. : ในกล้อง เลือก MENU → (เครือข่าย) → [ตั้งค่า Bluetooth] → [การจับคู่]
4. : เปิด PlayMemories Mobile ในสมาร์ทโฟนของท่านและแตะ “การเชื่อมต่อข้อมูลตำแหน่ง”
   - ถ้า “การเชื่อมต่อข้อมูลตำแหน่ง” ไม่ปรากฏขึ้น ให้ทำตามขั้นตอน “การเตรียมการล่วงหน้า” ที่ด้านบน
5. : เปิดใช้งาน [การเชื่อมต่อข้อมูลตำแหน่ง] ในหน้าจอตั้งค่า [การเชื่อมต่อข้อมูลตำแหน่ง] ของ PlayMemories Mobile
6. : ทำตามคำแนะนำในหน้าจอตั้งค่า [การเชื่อมต่อข้อมูลตำแหน่ง] ของ PlayMemories Mobile จากนั้นเลือกกล้องของท่านจากรายการ
7. : เลือก [ตกลง] เมื่อข้อความปรากฏขึ้นบนจอภาพของกล้อง
   - การจับคู่กล้องและ PlayMemories Mobile เสร็จสมบูรณ์
8. : ในกล้อง เลือก MENU → (เครือข่าย) → [ตั้งค่าเชื่อมตำแหน่ง] → [เชื่อมโยงข้อมูลตำแหน่ง] → [เปิด]
   - (ไอคอนรับข้อมูลการระบุตำแหน่ง) จะแสดงขึ้นบนจอภาพของกล้อง ข้อมูลการระบุตำแหน่งที่สมาร์ทโฟนได้รับมาโดยใช้ GPS ฯลฯ จะถูกบันทึกไว้เมื่อถ่ายภาพ

รายละเอียดรายการเมนู

เชื่อมโยงข้อมูลตำแหน่ง:
ตั้งค่าว่าให้รับข้อมูลการระบุตำแหน่งโดยเชื่อมโยงกับสมาร์ทโฟนหรือไม่
แก้เวลาอัตโนมัติ:
ตั้งค่าว่าให้แก้ไขการตั้งวันที่ของกล้องโดยอัตโนมัติโดยใช้ข้อมูลจากสมาร์ทโฟนที่เชื่อมโยงกันหรือไม่
ปรับพื้นที่อัตโนมัติ:
ตั้งค่าว่าให้แก้ไขการตั้งพื้นที่ของกล้องโดยอัตโนมัติโดยใช้ข้อมูลจากสมาร์ทโฟนที่เชื่อมโยงกันหรือไม่

ไอคอนที่จะแสดงขึ้นขณะกำลังรับข้อมูลการระบุตำแหน่ง

(กำลังรับข้อมูลการระบุตำแหน่ง): กล้องกำลังรับข้อมูลการระบุตำแหน่ง
(ไม่สามารถรับข้อมูลการระบุตำแหน่งได้): กล้องไม่สามารถรับข้อมูลการระบุตำแหน่ง
(การเชื่อมต่อ Bluetooth ใช้งานได้): ทำการเชื่อมต่อ Bluetooth กับสมาร์ทโฟนแล้ว
(การเชื่อมต่อ Bluetooth ใช้งานไม่ได้): ไม่ได้ทำการเชื่อมต่อ Bluetooth กับสมาร์ทโฟน

คำแนะนำ

- สามารถเชื่อมโยงข้อมูลการระบุตำแหน่ง เมื่อ PlayMemories Mobile กำลังทำงานในสมาร์ทโฟนของท่าน แม้ว่าจอภาพของสมาร์ทโฟนจะดับลง อย่างไรก็ตาม หากปิดกล้องไปชั่วขณะ ข้อมูลการระบุตำแหน่งอาจไม่เชื่อมโยงทันทีเมื่อท่านเปิดกล้องขึ้นมาอีกครั้ง ในกรณีนี้ ข้อมูลการระบุตำแหน่งจะเชื่อมโยงทันทีหากท่านเปิดหน้าจอ PlayMemories Mobile บนสมาร์ทโฟน
- เมื่อไม่ได้ใช้งาน PlayMemories Mobile เช่น เมื่อรีสตาร์ทสมาร์ทโฟน ให้เปิด PlayMemories Mobile เพื่อเริ่มการเชื่อมโยงข้อมูลการระบุตำแหน่งต่อไปใหม่
- ในแอปพลิเคชัน PlayMemories Home ท่านสามารถดูภาพในแผนที่ได้โดยนำเข้าภาพที่มีข้อมูลการระบุตำแหน่งไปยังคอมพิวเตอร์ของท่าน สำหรับรายละเอียด โปรดดูที่ Help ของ PlayMemories Home
- หากฟังก์ชั่นเชื่อมโยงข้อมูลการระบุตำแหน่งทำงานไม่ถูกต้อง ให้ดูหมายเหตุต่อไปนี้และทำการจับคู่อีกครั้ง
  - ตรวจสอบให้แน่ใจว่าฟังก์ชั่น Bluetooth ของสมาร์ทโฟนเปิดใช้งานอยู่
  - ตรวจสอบให้แน่ใจว่ากล้องไม่ได้เชื่อมต่อกับอุปกรณ์อื่นโดยใช้ฟังก์ชั่น Bluetooth
  - ยืนยันว่า [โหมดเครื่องบิน] สำหรับกล้องถูกตั้งค่าไปที่ [ปิด]
  - ลบข้อมูลการจับคู่สำหรับกล้องที่บันทึกไว้ใน PlayMemories Mobile
  - ดำเนินการ [รีเซ็ตตั้งค่าเครือข่าย] ของกล้อง
- สำหรับวิดีโอคำแนะนำอย่างละเอียด โปรดไปที่หน้าสนับสนุนต่อไปนี้
  http://www.sony.net/pmm/btg/

หมายเหตุ

- เมื่อท่านลบการตั้งค่ากล้อง ข้อมูลการจับคู่จะถูกลบด้วย หากต้องการทำการจับคู่อีกครั้ง ให้ลบข้อมูลการจับคู่สำหรับกล้องที่บันทึกไว้ใน PlayMemories Mobile ก่อนลองอีกครั้ง
- ข้อมูลการระบุตำแหน่งจะไม่ได้รับการบันทึก เมื่อกล้องรับข้อมูลไม่ได้ เช่น เมื่อยกเลิกการเชื่อมต่อ Bluetooth
- กล้องสามารถจับคู่กับอุปกรณ์ Bluetooth ได้สูงสุด 15 เครื่อง แต่สามารถเชื่อมโยงข้อมูลการระบุตำแหน่งกับข้อมูลของสมาร์ทโฟนเพียงเครื่องเดียวเท่านั้น หากท่านต้องการเชื่อมโยงข้อมูลการระบุตำแหน่งกับข้อมูลของสมาร์ทโฟนเครื่องอื่น ให้ปิดฟังก์ชั่น [การเชื่อมต่อข้อมูลตำแหน่ง] ของสมาร์ทโฟนที่เชื่อมโยงอยู่แล้ว
- หากการเชื่อมต่อ Bluetooth ไม่เสถียร ให้นำสิ่งกีดขวางต่างๆ เช่น คนหรือวัตถุโลหะ ที่อยู่ระหว่างกล้องกับสมาร์ทโฟนที่จับคู่ออกจากบริเวณนั้น
- เมื่อจับคู่กล้องกับสมาร์ทโฟน โปรดตรวจสอบให้แน่ใจว่าได้ใช้เมนู [การเชื่อมต่อข้อมูลตำแหน่ง] ใน PlayMemories Mobile

สมาร์ทโฟนที่รองรับ

- สมาร์ทโฟน Android: Android 5.0 หรือใหม่กว่าและใช้ร่วมกันได้กับ Bluetooth 4.0 หรือใหม่กว่า*
- iPhone/iPad: iPhone 4S หรือใหม่กว่า/iPad เจนเนอเรชั่น 3 หรือใหม่กว่า

* สำหรับข้อมูลล่าสุด โปรดดูที่เว็บไซต์สนับสนุน
* สำหรับรุ่นของ Bluetooth โปรดดูที่เว็บไซต์สำหรับสมาร์ทโฟนของท่าน

หัวข้อที่เกี่ยวข้อง

- PlayMemories Home

- PlayMemories Mobile
- ฟังก์ชั่นส่งสมาร์ทโฟน: ส่งไปยังสมาร์ทโฟน
- ตั้งค่า Bluetooth

4-737-300-41(1) Copyright 2018 Sony Corporation

กล้องบันทึกภาพนิ่งระบบดิจิตอล
DSC-RX100M6

แก้ไขชื่ออุปกรณ์

ท่านสามารถเปลี่ยนชื่อของอุปกรณ์สำหรับการเชื่อมต่อ Wi-Fi Direct หรือ Bluetooth ได้

1. **MENU → (เครือข่าย) → [แก้ไขชื่ออุปกรณ์]**
2. **เลือกช่องใส่ข้อความ จากนั้นใส่ชื่ออุปกรณ์→[ตกลง]**

หัวข้อที่เกี่ยวข้อง

- ตั้งค่า Wi-Fi: กด WPS
- ตั้งค่า Wi-Fi: ตั้งค่าจุดเชื่อมต่อ
- วิธีใช้แป้นพิมพ์

4-737-300-41(1) Copyright 2018 Sony Corporation

กล้องบันทึกภาพนิ่งระบบดิจิตอล
DSC-RX100M6

รีเซ็ตตั้งค่าเครือข่าย

รีเซ็ตการตั้งค่าเครือข่ายทั้งหมดให้กลับสู่การตั้งค่าเริ่มต้น

1 **MENU → (เครือข่าย) → [รีเซ็ตตั้งค่าเครือข่าย] → [ตกลง]**

4-737-300-41(1) Copyright 2018 Sony Corporation

กล้องบันทึกภาพนิ่งระบบดิจิตอล
DSC-RX100M6

การป้องกันภาพ (ป้องกัน)

ป้องกันภาพที่ถ่ายไว้ ไม่ให้ถูกลบโดยบังเอิญ เครื่องหมาย จะแสดงบนภาพที่มีการป้องกันไว้

1 **MENU → (เล่น) → [ป้องกัน] → ค่าที่ต้องการ**

รายละเอียดรายการเมนู

หลายภาพ:
ใช้การป้องกันภาพหลายภาพที่เลือกไว้
(1) เลือกภาพที่ต้องการป้องกัน จากนั้นกดที่ตรงกลางปุ่มควบคุม เครื่องหมาย จะแสดงอยู่ในช่องกาเครื่องหมาย ยกเลิกการเลือกโดยกดตรงกลางปุ่มอีกครั้ง เพื่อนำเครื่องหมาย ออก
(2) หากต้องการป้องกันภาพอื่น ให้ทำซ้ำขั้นตอน (1)
(3) MENU → [ตกลง]

ทั้งหมดในโฟลเดอร์นี้:
ป้องกันทุกภาพในโฟลเดอร์ที่เลือก
ทั้งหมดของวันที่นี้:
ป้องกันทุกภาพที่ถ่ายในวันที่เลือก
ยกเลิกทั้งหมดในโฟลเดอร์นี้:
ยกเลิกการป้องกันภาพทั้งหมดในโฟลเดอร์ที่เลือก
ยกเลิกทั้งหมดของวันที่นี้:
ยกเลิกการป้องกันภาพทั้งหมดที่ถ่ายในวันที่เลือก
ทั้งหมดในกลุ่มถ่ายต่อเนื่อง:
ป้องกันทุกภาพในกลุ่มการถ่ายภาพต่อเนื่องที่เลือก
ยกเลิกทุกภาพในกลุ่มถ่ายนี้:
ยกเลิกการป้องกันภาพทั้งหมดในกลุ่มการถ่ายภาพต่อเนื่องที่เลือก

คำแนะนำ

- หากท่านเลือกกลุ่มการถ่ายภาพต่อเนื่องใน [หลายภาพ] ภาพทั้งหมดในกลุ่มจะได้รับการป้องกัน เพื่อเลือกและป้องกันภาพที่เจาะจงภายในกลุ่ม ดำเนินการ [หลายภาพ] ขณะที่กำลังแสดงภาพภายในกลุ่ม

หมายเหตุ

- รายการเมนูที่สามารถเลือกได้จะแตกต่างกันไปตามการตั้งค่า [โหมดดูภาพ] และเนื้อหาที่เลือก

4-737-300-41(1) Copyright 2018 Sony Corporation

กล้องบันทึกภาพนิ่งระบบดิจิตอล
DSC-RX100M6

การหมุนภาพ (หมุน)

หมุนภาพนิ่งที่บันทึกไว้ในทิศทางทวนเข็มนาฬิกา

1. **แสดงภาพที่จะหมุน จากนั้นเลือก MENU → (เล่น) → [หมุน]**

2. **กดที่ตรงกลางปุ่มควบคุม**

   ภาพจะหมุนทวนเข็มนาฬิกา ภาพจะหมุนเมื่อท่านกดที่ตรงกลางปุ่ม
   เมื่อท่านหมุนภาพหนึ่งครั้ง ภาพจะยังคงหมุนอยู่แม้เมื่อปิดสวิตช์ผลิตภัณฑ์แล้ว

หมายเหตุ

- ท่านไม่สามารถหมุนภาพเคลื่อนไหวได้
- ท่านอาจไม่สามารถหมุนภาพที่ถ่ายโดยผลิตภัณฑ์อื่น
- ขณะดูภาพที่หมุนบนเครื่องคอมพิวเตอร์ ภาพอาจแสดงในทิศทางเดิม ทั้งนี้ขึ้นอยู่กับซอฟต์แวร์

4-737-300-41(1) Copyright 2018 Sony Corporation

การลบภาพที่เลือกไว้หลายภาพ (ลบ)

ท่านสามารถลบภาพที่เลือกได้หลายภาพ เมื่อลบภาพออกแล้ว ท่านจะไม่สามารถเรียกกลับคืนมาได้ ยืนยันภาพที่จะลบไว้ก่อนล่วงหน้า

1 **MENU → (เล่น) → [ลบ] → ค่าที่ต้องการ**

รายละเอียดรายการเมนู

หลายภาพ:
ลบภาพที่เลือก
(1) เลือกภาพที่ต้องการลบ จากนั้นกดที่ตรงกลางปุ่มควบคุม เครื่องหมาย ✓ จะแสดงอยู่ในช่องกาเครื่องหมาย ยกเลิกการเลือกโดยกดตรงกลางปุ่มอีกครั้ง เพื่อนำเครื่องหมาย ✓ ออก
(2) หากต้องการลบภาพอื่น ให้ทำซ้ำขั้นตอน (1)
(3) MENU → [ตกลง]

ทั้งหมดในโฟลเดอร์นี้:
ลบทุกภาพในโฟลเดอร์ที่เลือก
ทั้งหมดของวันที่นี้:
ลบภาพทั้งหมดที่ถ่ายในวันที่เลือก
ภาพทั้งหมดยกเว้นภาพนี้:
ลบภาพทั้งหมดในกลุ่มการถ่ายภาพต่อเนื่องยกเว้นภาพที่เลือก
ทั้งหมดในกลุ่มถ่ายต่อเนื่อง:
ลบภาพทั้งหมดในกลุ่มการถ่ายภาพต่อเนื่องที่เลือก

คำแนะนำ

- ทำการ [ฟอร์แมต] เพื่อลบภาพทั้งหมด รวมถึงภาพที่ป้องกันไว้
- หากต้องการให้แสดงโฟลเดอร์หรือวันที่ที่ต้องการ ให้เลือกโฟลเดอร์หรือวันที่ที่ต้องการระหว่างที่กำลังแสดงภาพโดยทำตามขั้นตอนต่อไปนี้: ก้าน (ดัชนีภาพ) → เลือกแถบด้านซ้ายโดยใช้ปุ่มควบคุม → เลือกโฟลเดอร์หรือวันที่ที่ต้องการโดยใช้ด้านบน/ล่างของปุ่มควบคุม
- หากท่านเลือกกลุ่มการถ่ายภาพต่อเนื่องใน [หลายภาพ] ภาพทั้งหมดในกลุ่มจะถูกลบ เพื่อเลือกและลบภาพที่เจาะจงภายในกลุ่ม ดำเนินการ [หลายภาพ] ขณะที่กำลังแสดงภาพภายในกลุ่ม

หมายเหตุ

- ภาพที่ป้องกันไว้จะไม่สามารถลบได้
- รายการเมนูที่สามารถเลือกได้จะแตกต่างกันไปตามการตั้งค่า [โหมดดูภาพ] และเนื้อหาที่เลือก

หัวข้อที่เกี่ยวข้อง

- การลบภาพที่แสดง
- ฟอร์แมต

4-737-300-41(1) Copyright 2018 Sony Corporation

กล้องบันทึกภาพนิ่งระบบดิจิตอล
DSC-RX100M6

เรตติ้ง

ท่านสามารถให้คะแนนภาพที่บันทึก จาก ★ ถึง ★★★★★ เพื่อให้หาภาพได้ง่ายขึ้น

1. **MENU → ▶ (เล่น) → [เรตติ้ง]**
   หน้าจอเลือกคะแนนภาพจะปรากฏขึ้น
2. **กดด้านซ้าย/ขวาของปุ่มควบคุม เพื่อแสดงภาพที่ต้องการให้คะแนน จากนั้นกดตรงกลาง**
3. **เลือกตัวเลข ★ (เรตติ้ง) โดยกดด้านซ้าย/ขวา ของปุ่มควบคุม จากนั้นกดที่ตรงกลางปุ่ม**
4. **กดปุ่ม MENU เพื่อออกจากหน้าจอการตั้งค่าคะแนน**

คำแนะนำ

- ท่านยังสามารถให้คะแนนเมื่อดูภาพโดยใช้คีย์กำหนดเอง กำหนด [เรตติ้ง] ให้กับคีย์ที่ต้องการ โดยใช้ [▶ คีย์กำหนดเอง] ไว้ล่วงหน้า จากนั้นกดคีย์กำหนดเองขณะดูภาพที่ต้องการให้คะแนน ตัวเลข ★ (เรตติ้ง) จะเปลี่ยนแปลงทุกครั้งที่กดคีย์กำหนดเอง

หมายเหตุ

- ท่านสามารถให้คะแนนภาพนิ่งได้เท่านั้น

หัวข้อที่เกี่ยวข้อง

- คีย์กำหนดเอง (ภาพนิ่ง/ภาพเคลื่อนไหว/ดูภาพ)
- ตั้งเรต(คีย์กำหนดเอง)

4-737-300-41(1) Copyright 2018 Sony Corporation

กล้องบันทึกภาพนิ่งระบบดิจิตอล
DSC-RX100M6

ตั้งเรต(คีย์กำหนดเอง)

กำหนดตัวเลขที่ใช้ได้สำหรับ ★ เมื่อให้คะแนนภาพด้วยคีย์ที่กำหนด [เรตติ้ง] ไว้ โดยใช้ [▶ คีย์กำหนดเอง]

1. **MENU → ▶ (เล่น) → [ตั้งเรต(คีย์กำหนดเอง)]**

2. **ทำเครื่องหมาย ✓ ให้ตัวเลข ★ ที่ต้องการเปิดใช้งาน**

   ท่านสามารถเลือกตัวเลขที่ทำเครื่องหมายไว้ เมื่อตั้งค่า [เรตติ้ง] โดยใช้คีย์กำหนดเอง

หัวข้อที่เกี่ยวข้อง

- เรตติ้ง
- คีย์กำหนดเอง (ภาพนิ่ง/ภาพเคลื่อนไหว/ดูภาพ)

4-737-300-41(1) Copyright 2018 Sony Corporation

กล้องบันทึกภาพนิ่งระบบดิจิตอล
DSC-RX100M6

การระบุภาพที่จะพิมพ์ (เลือกพิมพ์)

ท่านสามารถระบุล่วงหน้าว่าภาพนิ่งภาพใดในการ์ดหน่วยความจำที่ท่านต้องการพิมพ์ในภายหลัง ไอคอน DPOF (สั่งพิมพ์) จะปรากฏขึ้นบนภาพที่ระบุ DPOF ย่อมาจาก “Digital Print Order Format”
การตั้งค่า DPOF จะถูกเก็บไว้หลังจากที่พิมพ์ภาพแล้ว ขอแนะนำให้ท่านยกเลิกการตั้งค่านี้หลังจากที่พิมพ์ภาพแล้ว

1 **MENU → (เล่น) → [เลือกพิมพ์] → ค่าที่ต้องการ**

รายละเอียดรายการเมนู

หลายภาพ:
เลือกภาพที่ต้องการสั่งพิมพ์
(1) เลือกภาพและกดที่ตรงกลางปุ่มควบคุม เครื่องหมาย ✓ จะแสดงอยู่ในช่องกาเครื่องหมาย ยกเลิกการเลือกโดยกดตรงกลางปุ่มอีกครั้ง แล้วลบเครื่องหมาย ✓
(2) หากต้องการพิมพ์ภาพอื่น ให้ทำซ้ำขั้นตอนที่ (1) หากต้องการเลือกทุกภาพจากวันที่วันใดวันหนึ่งหรือโฟลเดอร์ที่เจาะจง ให้เลือกช่องกาเครื่องหมายของวันที่หรือโฟลเดอร์ดังกล่าว
(3) MENU → [ตกลง]

ยกเลิกทุกภาพ:
ล้างเครื่องหมาย DPOF ทั้งหมด

ตั้งค่าพิมพ์:
ตั้งว่าจะพิมพ์หรือไม่พิมพ์วันที่บนภาพที่บันทึกด้วยเครื่องหมาย DPOF

- ตำแหน่งหรือขนาดของวันที่ (ด้านในหรือด้านนอกภาพ) อาจแตกต่างกันไปตามเครื่องพิมพ์

หมายเหตุ

- ท่านไม่สามารถเพิ่มเครื่องหมาย DPOF ในไฟล์ต่อไปนี้ได้
  - ภาพ RAW
- ไม่สามารถระบุจำนวนที่จะพิมพ์ได้
- เครื่องพิมพ์บางเครื่องจะไม่รองรับฟังก์ชั่นการพิมพ์วันที่

4-737-300-41(1) Copyright 2018 Sony Corporation

กล้องบันทึกภาพนิ่งระบบดิจิตอล
DSC-RX100M6

เอฟเฟ็คบิวตี้

ให้ท่านนำเอฟเฟ็คบิวตี้มาใช้ปรับแต่งภาพนิ่งของบุคคลเพื่อให้ภาพดูสวยขึ้น ตัวอย่างเช่น ปรับแต่งผิวให้เรียบเนียนขึ้น ตาโตขึ้น และฟันขาวขึ้น ท่านสามารถตั้งค่าเอฟเฟ็คจากระดับ 1 ถึง 5 ภาพที่ปรับแต่งด้วยเอฟเฟ็คบิวตี้จะถูกบันทึกเป็นไฟล์ใหม่ ภาพต้นฉบับจะถูกเก็บเอาไว้ดังเดิม

1. **MENU → (เล่น) → [เอฟเฟ็คบิวตี้]**

2. **เลือกใบหน้าที่ต้องการใช้เอฟเฟ็คบิวตี้**

3. **เลือกเอฟเฟ็คที่ต้องการและปรับระดับการปรับแต่งโดยใช้ปุ่มควบคุม**

(ปรับโทนผิว):
ปรับสีผิวตามที่ต้องการ
1. เลือกสีผิวพื้นฐานโดยใช้ด้านบน/ล่าง จากนั้นกดตรงกลางปุ่ม
2. ปรับโทนสีโดยใช้ด้านบน/ล่าง

(ปรับผิวเนียน):
ลบร่องรอยอายุและรอยเหี่ยวย่นบนผิวหนัง
ปรับระดับเอฟเฟ็คโดยใช้ด้านบน/ล่าง

(ลดหน้ามัน):
ลดความมันของผิว ปรับสีผิวตามที่ต้องการ
ปรับระดับเอฟเฟ็คโดยใช้ด้านบน/ล่าง

(ตาโต):
ขยายตาของเป้าหมายให้โตขึ้น ปรับขนาดของดวงตาโดยใช้ด้านบน/ล่าง

(ฟันขาว):
แต่งฟันของเป้าหมายให้ขาวขึ้น ท่านอาจไม่สามารถทำให้ฟันขาวขึ้นในภาพบางภาพ
ปรับความขาวของฟันโดยใช้ด้านบน/ล่าง

หากต้องการใช้สองเอฟเฟ็คขึ้นไปติดต่อกันโดยใช้ [เอฟเฟ็คบิวตี้] อันดับแรกให้ใช้เอฟเฟ็คหนึ่งกับภาพก่อน จากนั้นเลือกเอฟเฟ็คอื่นโดยใช้ด้านซ้าย/ขวา

หมายเหตุ

- ท่านไม่สามารถใช้ [เอฟเฟ็คบิวตี้] ได้กับภาพต่อไปนี้:
  - ภาพพาโนรามา
  - ภาพเคลื่อนไหว
- ท่านไม่สามารถใช้เอฟเฟ็คบิวตี้กับภาพใบหน้าที่มีขนาดเล็กมาก
- หากต้องการใช้เอฟเฟ็คบิวตี้กับใบหน้าตั้งแต่สองใบหน้าขึ้นไป ให้เลือกภาพเดิมอีกครั้งหลังนำเอฟเฟ็คมาใช้แล้วหนึ่งครั้ง จากนั้นใช้เอฟเฟ็คเดิมกับใบหน้าอื่น
- [เอฟเฟ็คบิวตี้] อาจทำงานไม่ถูกต้องกับภาพบางภาพ

4-737-300-41(1) Copyright 2018 Sony Corporation

กล้องบันทึกภาพนิ่งระบบดิจิตอล
DSC-RX100M6

บันทึกภาพนิ่ง

เก็บภาพบรรยากาศที่เลือกในภาพเคลื่อนไหวเพื่อจัดเก็บเป็นภาพนิ่ง อันดับแรกให้ถ่ายภาพเคลื่อนไหว จากนั้นหยุดภาพเคลื่อนไหวไว้ชั่วคราวในระหว่างการแสดงภาพเพื่อเก็บภาพช่วงเวลาที่มั่นใจแล้วที่อาจจะพลาดไปขณะถ่ายภาพนิ่ง แล้วจัดเก็บเป็นภาพนิ่ง

1. **แสดงภาพเคลื่อนไหวที่ท่านต้องการจับเป็นภาพนิ่ง**
2. **MENU → (เล่น) → [บันทึกภาพนิ่ง]**
3. **แสดงภาพเคลื่อนไหวและหยุดไว้ชั่วคราว**
4. **ค้นหาบรรยากาศที่ต้องการโดยใช้กรอภาพไปข้างหน้าช้าๆ กรอภาพย้อนกลับหลังช้าๆ แสดงเฟรมถัดไป และแสดงเฟรมก่อนหน้า จากนั้นหยุดภาพเคลื่อนไหว**
5. **กด (บันทึกภาพนิ่ง) เพื่อเก็บภาพบรรยากาศที่เลือก**

   บรรยากาศจะถูกจัดเก็บเป็นภาพนิ่ง

หัวข้อที่เกี่ยวข้อง

- การถ่ายภาพเคลื่อนไหว
- การเปิดดูภาพเคลื่อนไหว

4-737-300-41(1) Copyright 2018 Sony Corporation

กล้องบันทึกภาพนิ่งระบบดิจิตอล
DSC-RX100M6

การขยายภาพที่กำลังแสดง(ขยาย)

ขยายภาพที่กำลังแสดง ใช้ฟังก์ชั่นนี้เพื่อตรวจสอบโฟกัสของภาพ ฯลฯ

1. **เปิดภาพที่ต้องการขยาย จากนั้นเลื่อนก้านปรับ W/T (ซูม) ไปทางด้าน T**
   - เลื่อนก้านปรับ W/T (ซูม) ไปทางด้าน W เพื่อปรับอัตราซูม
   - มุมมองของภาพจะซูมเข้าไปยังส่วนที่กล้องโฟกัสไว้ระหว่างการถ่ายภาพ หากกล้องหาข้อมูลตำแหน่งโฟกัสไม่ได้ กล้องจะซูมไปที่ตรงกลางภาพ
2. **เลือกส่วนที่ต้องการขยาย โดยกดด้านบน/ล่าง/ขวา/ซ้ายของปุ่มควบคุม**
3. **กดปุ่ม MENU หรือตรงกลางปุ่มควบคุม เพื่อออกจากการซูมดูภาพ**

คำแนะนำ

- ท่านสามารถขยายภาพที่กำลังเปิดดูได้โดยใช้ MENU
- ท่านสามารถเปลี่ยนกำลังขยายเริ่มต้นและตำแหน่งเริ่มต้นของภาพที่ขยายได้โดยเลือก MENU → (เล่น) → [ขยายขนาดเริ่มต้น] หรือ [ขยายตำแหน่งเริ่มต้น]
- ท่านยังสามารถขยายภาพได้โดยการแตะที่จอภาพสองครั้ง นอกจากนี้ ยังสามารถลากแล้วเลื่อนตำแหน่งที่ขยายแล้วในจอภาพได้ ตั้งค่า [ระบบสัมผัส] ไปที่ [เปิด] ไว้ล่วงหน้า

หมายเหตุ

- ท่านไม่สามารถขยายภาพเคลื่อนไหวได้

หัวข้อที่เกี่ยวข้อง

- ระบบสัมผัส
- ขยายขนาดเริ่มต้น
- ขยายตำแหน่งเริ่มต้น

4-737-300-41(1) Copyright 2018 Sony Corporation

กล้องบันทึกภาพนิ่งระบบดิจิตอล
DSC-RX100M6

ขยายขนาดเริ่มต้น

ตั้งค่ากำลังขยายเริ่มต้น เมื่อแสดงภาพที่ขยายต่างๆ

1. **MENU → (เล่น) → [ขยายขนาดเริ่มต้น] → ค่าที่ต้องการ**

รายละเอียดรายการเมนู

ขนาดปกติ:
แสดงภาพด้วยกำลังขยายมาตรฐาน
ขนาดล่าสุด:
แสดงภาพด้วยกำลังขยายก่อนหน้า กำลังขยายก่อนหน้าจะถูกเก็บไว้แม้หลังจากที่ออกจากโหมดซูมดูภาพไปแล้ว

หัวข้อที่เกี่ยวข้อง

- การขยายภาพที่กำลังแสดง(ขยาย)
- ขยายตำแหน่งเริ่มต้น

4-737-300-41(1) Copyright 2018 Sony Corporation

กล้องบันทึกภาพนิ่งระบบดิจิตอล
DSC-RX100M6

ขยายตำแหน่งเริ่มต้น

ตั้งค่าตำแหน่งเริ่มต้นเมื่อขยายภาพในโหมดดูภาพ

1 **MENU → (เล่น) → [ขยายตำแหน่งเริ่มต้น] → ค่าที่ต้องการ**

รายละเอียดรายการเมนู

ตำแหน่งโฟกัส:
ขยายภาพจากจุดโฟกัสระหว่างการถ่ายภาพ
กึ่งกลาง:
ขยายภาพจากกึ่งกลางหน้าจอ

หัวข้อที่เกี่ยวข้อง

- การขยายภาพที่กำลังแสดง(ขยาย)
- ขยายขนาดเริ่มต้น

4-737-300-41(1) Copyright 2018 Sony Corporation

กล้องบันทึกภาพนิ่งระบบดิจิตอล
DSC-RX100M6

ปรับช่วงโมชั่น

ท่านสามารถปรับช่วงเวลาการติดตามการเคลื่อนไหวของวัตถุ

1 **MENU → (เล่น) → [ปรับช่วงโมชั่น] → ค่าที่ต้องการ**

หัวข้อที่เกี่ยวข้อง

- โมชั่นช็อตวิดีโอ

4-737-300-41(1) Copyright 2018 Sony Corporation

กล้องบันทึกภาพนิ่งระบบดิจิตอล
DSC-RX100M6

การดูภาพโดยใช้สไลด์โชว์ (สไลด์โชว์)

เปิดภาพอย่างต่อเนื่องโดยอัตโนมัติ

1. **MENU → (เล่น) → [สไลด์โชว์] → ค่าที่ต้องการ**
2. **เลือก [ตกลง]**

รายละเอียดรายการเมนู

เล่นซ้ำ:
เลือก [เปิด] ซึ่งจะแสดงภาพวนไปเรื่อย ๆ หรือ [ปิด] ซึ่งผลิตภัณฑ์จะออกจากสไลด์โชว์เมื่อแสดงภาพทั้งหมดครั้งเดียว.
เวลาแสดงภาพ:
เลือกระยะเวลาแสดงภาพตั้งแต่ [1 วินาที], [3 วินาที], [5 วินาที], [10 วินาที] หรือ [30 วินาที]

หากต้องการออกจากสไลด์โชว์ในระหว่างการแสดงภาพ

กดปุ่ม MENU เพื่อออกจากสไลด์โชว์ ท่านไม่สามารถหยุดสไลด์โชว์ไว้ชั่วคราวได้

คำแนะนำ

- ระหว่างการดูภาพ ท่านสามารถแสดงภาพถัดไป/ก่อนหน้าได้ โดยกดด้านขวา/ซ้ายของปุ่มควบคุม
- ท่านสามารถเปิดสไลด์โชว์ เมื่อตั้ง [โหมดดูภาพ] ไว้ที่ [ดูภาพตามวันที่] หรือ [ดูโฟลเดอร์ (ภาพนิ่ง)] เท่านั้น

4-737-300-41(1) Copyright 2018 Sony Corporation

กล้องบันทึกภาพนิ่งระบบดิจิตอล
DSC-RX100M6

การสลับไปมาระหว่างภาพนิ่งกับภาพเคลื่อนไหว (โหมดดูภาพ)

ตั้งค่าโหมดดูภาพ (วิธีแสดงภาพ)

1 **MENU → (เล่น) → [โหมดดูภาพ] → ค่าที่ต้องการ**

รายละเอียดรายการเมนู

ดูภาพตามวันที่:
แสดงภาพตามวันที่

ดูโฟลเดอร์ (ภาพนิ่ง):
แสดงภาพนิ่งเท่านั้น

ดู AVCHD:
แสดงภาพเคลื่อนไหวรูปแบบ AVCHD เท่านั้น

ดู XAVC S HD:
แสดงภาพเคลื่อนไหวรูปแบบ XAVC S HD เท่านั้น

ดู XAVC S 4K:
แสดงภาพเคลื่อนไหวรูปแบบ XAVC S 4K เท่านั้น

4-737-300-41(1) Copyright 2018 Sony Corporation

กล้องบันทึกภาพนิ่งระบบดิจิตอล
DSC-RX100M6

การเปิดดูภาพบนหน้าจอดัชนีภาพ (ดัชนีภาพ)

ท่านสามารถเปิดดูภาพหลายภาพได้พร้อมกันในโหมดดูภาพ

1. **เลื่อนก้านปรับ W/T (ซูม) ไปทางด้าน W ขณะที่กำลังแสดงภาพอยู่**
2. **เลือกภาพโดยกดที่ด้านบน/ล่าง/ขวา/ซ้ายของปุ่มควบคุม หรือหมุนปุ่มควบคุม**

หากต้องการเปลี่ยนจำนวนของภาพที่แสดง

MENU → ▶ (เล่น) → [ดัชนีภาพ] → ค่าที่ต้องการ

รายละเอียดรายการเมนู

9 ภาพ/25 ภาพ

หากต้องการกลับไปยังการแสดงภาพเดียว

เลือกภาพที่ต้องการแล้วกดที่ตรงกลางปุ่มควบคุม

การแสดงภาพที่ต้องการอย่างรวดเร็ว

เลือกแถบทางด้านซ้ายของหน้าจอดัชนีภาพ โดยใช้ปุ่มควบคุม จากนั้นกดที่ด้านบน/ล่างของปุ่มควบคุม ขณะที่กำลังเลือกแถบ ท่านสามารถเปิดหน้าจอแสดงปฏิทินหรือหน้าจอเลือกโฟลเดอร์ได้โดยกดที่ตรงกลาง นอกจากนี้ยังสามารถสลับโหมดดูภาพได้โดยเลือกไอคอน

หัวข้อที่เกี่ยวข้อง

- การสลับไปมาระหว่างภาพนิ่งกับภาพเคลื่อนไหว (โหมดดูภาพ)

4-737-300-41(1) Copyright 2018 Sony Corporation

แสดงกลุ่มถ่ายต่อเนื่อง

ตั้งค่าว่าจะให้แสดงภาพที่ถ่ายต่อเนื่องเป็นกลุ่มหรือไม่

1 **MENU → (เล่น) → [แสดงกลุ่มถ่ายต่อเนื่อง] → ค่าที่ต้องการ**

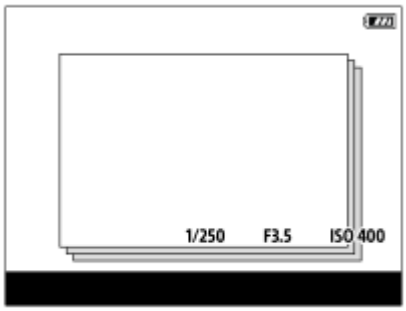

รายละเอียดรายการเมนู

เปิด:
แสดงภาพที่ถ่ายต่อเนื่องเป็นกลุ่ม
ปิด:
ไม่แสดงภาพที่ถ่ายต่อเนื่องเป็นกลุ่ม

คำแนะนำ

- ภาพที่ถ่ายโดยตั้งค่า [โหมดขับเคลื่อน] ไปที่ [ถ่ายภาพต่อเนื่อง] จะถูกจัดกลุ่ม กลุ่มภาพที่ถ่ายต่อเนื่องในหนึ่งลำดับโดยการกดปุ่มชัตเตอร์ค้างไว้ระหว่างการถ่ายภาพต่อเนื่องจะกลายเป็นหนึ่งกลุ่ม
- บนหน้าจอดัชนีภาพ จะปรากฏขึ้นเหนือกลุ่มการถ่ายภาพต่อเนื่อง

หมายเหตุ

- สามารถจัดกลุ่มภาพหรือแสดงภาพเมื่อตั้งค่า[โหมดดูภาพ] ไปที่ [ดูภาพตามวันที่]เท่านั้น เมื่อไม่ตั้งค่าไว้ที่ [ดูภาพตามวันที่] ภาพจะไม่สามารถจัดกลุ่มและแสดงได้ แม้ว่าได้ตั้งค่า [แสดงกลุ่มถ่ายต่อเนื่อง] ไปที่ [เปิด] ก็ตาม
- หากท่านลบกลุ่มการถ่ายภาพต่อเนื่อง ภาพทุกภาพในกลุ่มจะถูกลบ

หัวข้อที่เกี่ยวข้อง

- ถ่ายภาพต่อเนื่อง

4-737-300-41(1) Copyright 2018 Sony Corporation

กล้องบันทึกภาพนิ่งระบบดิจิตอล
DSC-RX100M6

การหมุนภาพที่บันทึกไว้โดยอัตโนมัติ (หมุนการแสดงภาพ)

เลือกทิศทางเมื่อเปิดดูภาพนิ่งที่บันทึกไว้

1 **MENU → (เล่น) → [หมุนการแสดงภาพ] → ค่าที่ต้องการ**

รายละเอียดรายการเมนู

อัตโนมัติ:
ขณะที่ท่านหมุนกล้อง ภาพที่แสดงจะหมุนโดยอัตโนมัติตามทิศทางการหมุนของกล้องที่ตรวจจับได้
แมนนวล:
ภาพที่ถ่ายแนวตั้งจะแสดงในแนวตั้ง ถ้าท่านตั้งค่าแนวภาพโดยใช้ฟังก์ชั่น [หมุน] ภาพจะปรากฏตามนั้น
ปิด:
ภาพจะแสดงในแนวนอนเสมอ

หัวข้อที่เกี่ยวข้อง

- การหมุนภาพ (หมุน)

4-737-300-41(1) Copyright 2018 Sony Corporation

กล้องบันทึกภาพนิ่งระบบดิจิตอล
DSC-RX100M6

ความสว่างหน้าจอ

ปรับความสว่างของหน้าจอ

1 **MENU → (ตั้งค่า) → [ความสว่างหน้าจอ] → ค่าที่ต้องการ**

รายละเอียดรายการเมนู

แมนนวล:
ปรับความสว่างได้ภายในช่วง –2 ถึง +2
สภาพแสงแดดจ้า:
ปรับความสว่างให้เหมาะสำหรับการถ่ายภาพกลางแจ้ง

หมายเหตุ

- การตั้งค่า [สภาพแสงแดดจ้า] สว่างเกินไปสำหรับการถ่ายภาพในร่ม ตั้งค่า [ความสว่างหน้าจอ] ไปที่ [แมนนวล] สำหรับการถ่ายภาพในร่ม
- ความสว่างของจอภาพไม่สามารถปรับได้ในสถานการณ์ต่อไปนี้ ความสว่างสูงสุดจะเท่ากับ [±0]
  - เมื่อตั้ง [รูปแบบไฟล์] ไปที่ [XAVC S 4K]
  - เมื่อตั้งค่า [รูปแบบไฟล์] ไว้ที่ [XAVC S HD] และตั้งค่า [ตั้งค่าการบันทึก] ไว้ที่ [120p]/[100p]
  - ระหว่างการถ่ายภาพที่อัตราเฟรมสูง
- ความสว่างของจอภาพถูกล็อคไว้ที่ [-2] เมื่อถ่ายภาพเคลื่อนไหวโดยใช้ฟังก์ชั่น Wi-Fi

4-737-300-41(1) Copyright 2018 Sony Corporation

กล้องบันทึกภาพนิ่งระบบดิจิตอล
DSC-RX100M6

ความสว่างช่องมองภาพ

เมื่อใช้ช่องมองภาพ ผลิตภัณฑ์จะปรับความสว่างของช่องมองภาพตามสภาพแวดล้อม

1 **MENU → (ตั้งค่า) → [ความสว่างช่องมองภาพ] → ค่าที่ต้องการ**

รายละเอียดรายการเมนู

อัตโนมัติ:
ปรับความสว่างโดยอัตโนมัติ
แมนนวล:
เลือกความสว่างของช่องมองภาพภายในช่วง –2 ถึง +2

หมายเหตุ

- ความสว่างของช่องมองภาพไม่สามารถปรับได้ในสถานการณ์ต่อไปนี้ ความสว่างสูงสุดจะเท่ากับ [±0]
  - เมื่อตั้ง [รูปแบบไฟล์] ไปที่ [XAVC S 4K]
  - เมื่อตั้งค่า [รูปแบบไฟล์] ไว้ที่ [XAVC S HD] และตั้งค่า [ตั้งค่าการบันทึก] ไว้ที่ [120p]/[100p]
  - ระหว่างการถ่ายภาพที่อัตราเฟรมสูง

4-737-300-41(1) Copyright 2018 Sony Corporation

กล้องบันทึกภาพนิ่งระบบดิจิตอล
DSC-RX100M6

อุณหภูมิสีช่องมองภาพ

ปรับอุณหภูมิสีของช่องมองภาพอิเล็กทรอนิกส์

1 **MENU → (ตั้งค่า) → [อุณหภูมิสีช่องมองภาพ] → ค่าที่ต้องการ**

รายละเอียดรายการเมนู

-2 ถึง +2:
เมื่อท่านเลือก “-” หน้าจอช่องมองภาพจะเปลี่ยนเป็นสีที่อบอุ่นขึ้น และเมื่อท่านเลือก “+” หน้าจอช่องมองภาพจะเปลี่ยนเป็นสีที่เย็นขึ้น

4-737-300-41(1) Copyright 2018 Sony Corporation

กล้องบันทึกภาพนิ่งระบบดิจิตอล
DSC-RX100M6

ช่วยแสดง Gamma

กล้องจะคาดคะเนว่ามีการประมวลผลภาพเคลื่อนไหวที่มีแกมม่า S-Log หลังจากถ่ายภาพ เพื่อใช้ประโยชน์จากช่วงไดนามิกกว้าง กล้องจะแสดงภาพเคลื่อนไหวที่มีแกมม่า HLG บนจอภาพที่รองรับ HDR ดังนั้นภาพจึงจะแสดงด้วยคอนทราสต์ต่ำในระหว่างที่ถ่ายอยู่ และอาจทำให้ยากต่อการตรวจสอบ เมื่อใช้ [ช่วยแสดง Gamma] จะมีการสร้างคอนทราสต์ที่เทียบเท่ากับของแกมม่าปกติอีกครั้ง นอกจากนี้ยังสามารถใช้ [ช่วยแสดง Gamma] เมื่อเปิดดูภาพเคลื่อนไหวบนจอภาพ/ช่องมองภาพของกล้อง

1. **MENU → (ตั้งค่า) → [ช่วยแสดง Gamma]**
2. **เลือกการตั้งค่าที่ต้องการ โดยใช้ด้านบน/ล่างของปุ่มควบคุม**

รายละเอียดรายการเมนู

Assist OFF ปิด:
ไม่ใช้ [ช่วยแสดง Gamma]

Assist AUTO อัตโนมัติ:
แสดงภาพเคลื่อนไหวด้วยลูกเล่น [S-Log2→709(800%)] เมื่อแกมม่าที่ตั้งค่าไว้ใน [โปรไฟล์ภาพ] คือ [S-Log2] และด้วยลูกเล่น [S-Log3→709(800%)] เมื่อตั้งค่าแกมม่าไว้ที่ [S-Log3] แสดงภาพเคลื่อนไหวด้วยเอฟเฟ็ค [HLG(BT.2020)] เมื่อแกมม่าที่ตั้งไว้ใน [โปรไฟล์ภาพ] คือ [HLG], [HLG1], [HLG2] หรือ [HLG3] และตั้งค่า [โหมดสี] ไว้ที่ [BT.2020]
แสดงภาพเคลื่อนไหวด้วยเอฟเฟ็ค [HLG(709)] เมื่อแกมม่าที่ตั้งไว้ใน [โปรไฟล์ภาพ] คือ [HLG], [HLG1], [HLG2] หรือ [HLG3] และตั้งค่า [โหมดสี] ไว้ที่ [709]

Assist S-Log2 S-Log2→709(800%):
แสดงภาพเคลื่อนไหวที่มีแกมม่า S-Log2 สร้างคอนทราสต์ขึ้นมาใหม่ให้เทียบเท่ากับ ITU709 (800%)

Assist S-Log3 S-Log3→709(800%):
แสดงภาพเคลื่อนไหวที่มีแกมม่า S-Log3 สร้างคอนทราสต์ขึ้นมาใหม่ให้เทียบเท่ากับ ITU709 (800%)

Assist HLG 2020 HLG(BT.2020):
แสดงภาพเคลื่อนไหวหลังจากปรับคุณภาพของภาพของจอภาพหรือช่องมองภาพไปที่คุณภาพที่ใกล้เคียงกับเมื่อแสดงภาพเคลื่อนไหวบนหน้าจอที่รองรับ [HLG(BT.2020)]

Assist HLG 709 HLG(709):
แสดงภาพเคลื่อนไหวหลังจากปรับคุณภาพของภาพของจอภาพหรือช่องมองภาพไปที่คุณภาพที่ใกล้เคียงกับเมื่อแสดงภาพเคลื่อนไหวบนหน้าจอที่รองรับ [HLG(709)]

หมายเหตุ

- ภาพเคลื่อนไหวในรูปแบบ XAVC S 4K หรือ XAVC S HD ที่มีแกมม่า [HLG], [HLG1], [HLG2] หรือ [HLG3] จะแสดงด้วยเอฟเฟ็ค [HLG(BT.2020)] หรือเอฟเฟ็ค [HLG(709)] ขึ้นอยู่กับค่าแกมม่าและโหมดสีของภาพเคลื่อนไหว ในสถานการณ์อื่นๆ จะแสดงภาพเคลื่อนไหวตามการตั้งค่าแกมม่าและโหมดสีที่ตั้งค่าไว้ใน [โปรไฟล์ภาพ]
- [ช่วยแสดง Gamma] จะไม่ถูกนำมาใช้กับภาพเคลื่อนไหวเมื่อแสดงบนจอทีวีหรือจอภาพที่เชื่อมต่อกับกล้อง

หัวข้อที่เกี่ยวข้อง

- โปรไฟล์ภาพ

4-737-300-41(1) Copyright 2018 Sony Corporation

กล้องบันทึกภาพนิ่งระบบดิจิตอล
DSC-RX100M6

ตั้งค่าระดับเสียง

ตั้งระดับเสียงสำหรับการแสดงภาพเคลื่อนไหว

1 **MENU → (ตั้งค่า) → [ตั้งค่าระดับเสียง] → ค่าที่ต้องการ**

ปรับระดับเสียงในระหว่างแสดงภาพเคลื่อนไหว

กดที่ด้านล่างของปุ่มควบคุม ขณะกำลังเปิดดูภาพเคลื่อนไหว เพื่อแสดงแผงการทำงาน จากนั้นจึงปรับระดับเสียง ท่านสามารถปรับระดับเสียงในขณะที่กำลังฟังเสียงจริงได้

4-737-300-41(1) Copyright 2018 Sony Corporation

กล้องบันทึกภาพนิ่งระบบดิจิตอล
DSC-RX100M6

เมนูแบบเรียงต่อกัน

เลือกว่าจะแสดงหน้าจอแรกของเมนูทุกครั้งที่กดปุ่ม MENU หรือไม่

1 **MENU → (ตั้งค่า) → [เมนูแบบเรียงต่อกัน] → ค่าที่ต้องการ**

รายละเอียดรายการเมนู

เปิด:
แสดงหน้าจอแรกของเมนูทุกครั้ง (เมนูแบบเรียงต่อกัน)
ปิด:
ปิดใช้งานการแสดงเมนูแบบเรียงต่อกัน

4-737-300-41(1) Copyright 2018 Sony Corporation

กล้องบันทึกภาพนิ่งระบบดิจิตอล
DSC-RX100M6

คู่มือปุ่มหมุนปรับโหมด

ท่านสามารถแสดงคำอธิบายโหมดถ่ายภาพเมื่อหมุนปุ่มหมุนปรับโหมด แล้วเปลี่ยนการตั้งค่าที่สามารถทำได้สำหรับโหมดถ่ายภาพนั้น

1 **MENU → (ตั้งค่า) → [คู่มือปุ่มหมุนปรับโหมด] → ค่าที่ต้องการ**

รายละเอียดรายการเมนู

เปิด:
แสดงคำแนะนำปุ่มหมุนปรับโหมด
ปิด:
ไม่แสดงคำแนะนำปุ่มหมุนปรับโหมด

4-737-300-41(1) Copyright 2018 Sony Corporation

กล้องบันทึกภาพนิ่งระบบดิจิตอล
DSC-RX100M6

หน้ายืนยันการลบ

ท่านสามารถเลือกได้ว่าจะให้ [ลบ] หรือ [ยกเลิก] เป็นการตั้งค่าเริ่มต้นบนหน้าจอยืนยันการลบ

1 **MENU → (ตั้งค่า) → [หน้ายืนยันการลบ] → ค่าที่ต้องการ**

รายละเอียดรายการเมนู

เลือก ลบ:
[ลบ] ถูกเลือกให้เป็นการตั้งค่าเริ่มต้น
เลือก ยกเลิก:
[ยกเลิก] ถูกเลือกให้เป็นการตั้งค่าเริ่มต้น

4-737-300-41(1) Copyright 2018 Sony Corporation

กล้องบันทึกภาพนิ่งระบบดิจิตอล
DSC-RX100M6

คุณภาพการแสดงผล

ท่านสามารถเปลี่ยนคุณภาพการแสดงผล

1 **MENU → (ตั้งค่า) → [คุณภาพการแสดงผล] → ค่าที่ต้องการ**

รายละเอียดรายการเมนู

สูง:
แสดงผลด้วยคุณภาพสูง
ปกติ:
แสดงผลด้วยคุณภาพมาตรฐาน

หมายเหตุ

- เมื่อตั้ง [สูง] ไว้ จะสิ้นเปลืองพลังงานแบตเตอรี่มากกว่าเมื่อตั้ง [ปกติ] ไว้
- เมื่ออุณหภูมิของกล้องเพิ่มสูงขึ้น การตั้งค่าอาจจะล็อคไว้ที่ [ปกติ]

4-737-300-41(1) Copyright 2018 Sony Corporation

กล้องบันทึกภาพนิ่งระบบดิจิตอล
DSC-RX100M6

ปิดหน้าจออัตโนมัติ

กล้องจะเปลี่ยนเป็นโหมดประหยัดพลังงานโดยอัตโนมัติ ถ้าท่านไม่ได้ใช้งานกล้องเป็นระยะเวลาหนึ่งในโหมดถ่ายภาพนิ่ง ฟังก์ชั่นนี้มีประโยชน์ในการลดอัตราการสิ้นเปลืองพลังงาน

1 **MENU → (ตั้งค่า) → [ปิดหน้าจออัตโนมัติ] → ค่าที่ต้องการ**

รายละเอียดรายการเมนู

ปิด:
กล้องจะไม่เปลี่ยนเป็นโหมดประหยัดพลังงานโดยอัตโนมัติ

2 วินาที/5 วินาที/10 วินาที:
กล้องจะเปลี่ยนเป็นโหมดประหยัดพลังงานและจอภาพจะปิด ถ้าเวลาผ่านไปครบตามจำนวนวินาทีที่กำหนดโดยไม่มีการใช้งาน เมื่อเลือก [5 วินาที] หรือ [10 วินาที] จอภาพจะมืดลงสองวินาทีก่อนสิ้นสุดระยะเวลาที่ท่านตั้งไว้

หมายเหตุ

- [ปิดหน้าจออัตโนมัติ] ไม่เปิดใช้งานในสถานการณ์ต่อไปนี้:
  - เมื่อจอภาพพลิกขึ้นประมาณ 180 องศา
  - เมื่อตั้งโหมดถ่ายภาพไว้ที่ [ถ่ายภาพพาโนรามา]
  - เมื่อไม่ได้เปิดใช้ฟังก์ชั่นประหยัดพลังงาน

4-737-300-41(1) Copyright 2018 Sony Corporation

กล้องบันทึกภาพนิ่งระบบดิจิตอล
DSC-RX100M6

เวลาเริ่มประหยัดพง.

ท่านสามารถตั้งเวลาให้ปิดสวิตช์โดยอัตโนมัติ

1. **MENU → (ตั้งค่า) → [เวลาเริ่มประหยัดพง.] → ค่าที่ต้องการ**

รายละเอียดรายการเมนู

30 นาที/5 นาที/2 นาที/1 นาที

หมายเหตุ

- ฟังก์ชั่นประหยัดพลังงานจะไม่ทำงานขณะจ่ายพลังงานผ่าน USB แสดงภาพสไลด์โชว์ ขณะบันทึกภาพเคลื่อนไหว หรือเมื่อเชื่อมต่อกับคอมพิวเตอร์หรือทีวี

4-737-300-41(1) Copyright 2018 Sony Corporation

กล้องบันทึกภาพนิ่งระบบดิจิตอล
DSC-RX100M6

ฟังก์ชั่นเมื่อปิด VF

ตั้งว่าจะให้ปิดสวิตช์กล้องหรือไม่เมื่อเก็บช่องมองภาพ

1 **MENU → (ตั้งค่า) → [ฟังก์ชั่นเมื่อปิด VF] → ค่าที่ต้องการ**

รายละเอียดรายการเมนู

ปิดเครื่อง:
ปิดสวิตช์กล้องเมื่อเก็บช่องมองภาพ
ไม่ปิดเครื่อง:
ไม่ปิดสวิตช์กล้องเมื่อเก็บช่องมองภาพ

4-737-300-41(1) Copyright 2018 Sony Corporation

กล้องบันทึกภาพนิ่งระบบดิจิตอล
DSC-RX100M6

ตัวเลือก NTSC/PAL

แสดงภาพเคลื่อนไหวที่บันทึกด้วยผลิตภัณฑ์บนทีวีระบบ NTSC/PAL

1 **MENU → (ตั้งค่า) → [ตัวเลือก NTSC/PAL] → [ตกลง]**

หมายเหตุ

- ถ้าท่านเสียบการ์ดหน่วยความจำที่ได้ฟอร์แมทด้วยระบบวิดีโออื่นก่อนหน้านี้ จะมีข้อความแจ้งว่าท่านต้องฟอร์แมทการ์ดใหม่อีกครั้งปรากฏขึ้น หากต้องการบันทึกด้วยระบบอื่น ให้ฟอร์แมทการ์ดหน่วยความจำใหม่อีกครั้งหรือใช้การ์ดหน่วยความจำอันอื่น
- เมื่อท่านดำเนินการ [ตัวเลือก NTSC/PAL] และการตั้งค่าถูกเปลี่ยนจากการตั้งค่าเริ่มต้น ข้อความ "เลือกใช้งานในระบบ NTSC" หรือ "เลือกใช้งานในระบบ PAL" จะปรากฏขึ้นบนหน้าจอเริ่มต้น

4-737-300-41(1) Copyright 2018 Sony Corporation

กล้องบันทึกภาพนิ่งระบบดิจิตอล
DSC-RX100M6

ระบบสัมผัส

ตั้งค่าว่าจะเปิดใช้งานการใช้งานแบบสัมผัสในจอภาพหรือไม่

1 **MENU → (ตั้งค่า) → [ระบบสัมผัส] → ค่าที่ต้องการ**

รายละเอียดรายการเมนู

เปิด:
เปิดใช้งานการทำงานแบบสัมผัส
ปิด:
ปิดใช้งานการทำงานแบบสัมผัส

หัวข้อที่เกี่ยวข้อง

- ตั้งค่าแตะถ่ายภาพ: ชัตเตอร์แบบสัมผัส
- ตั้งค่าแตะถ่ายภาพ: โฟกัสโดยแตะจอ
- ตั้งค่าแผ่นสัมผัส
- จอภาพ/แผ่นสัมผัส

4-737-300-41(1) Copyright 2018 Sony Corporation

กล้องบันทึกภาพนิ่งระบบดิจิตอล
DSC-RX100M6

จอภาพ/แผ่นสัมผัส

การใช้งานแบบสัมผัส เมื่อถ่ายภาพด้วยจอภาพจะเรียกว่า "การใช้งานหน้าจอสัมผัส" และการใช้งานแบบสัมผัส เมื่อถ่ายภาพด้วยช่องมองภาพจะเรียกว่า "การใช้งานแผงสัมผัส" คุณสามารถเลือกได้ว่าจะเปิดใช้งานการใช้งานหน้าจอสัมผัสหรือการใช้งานแผงสัมผัส

1 **MENU → (ตั้งค่า) → [จอภาพ/แผ่นสัมผัส] → ค่าที่ต้องการ**

รายละเอียดรายการเมนู

จอภาพ+แผ่นสัมผัส:
เปิดใช้งานการใช้งานหน้าจอสัมผัส เมื่อถ่ายภาพด้วยจอภาพ และการใช้งานแผงสัมผัส เมื่อถ่ายภาพด้วยช่องมองภาพ
จอภาพสัมผัสเท่านั้น:
เปิดใช้งานเฉพาะการใช้งานหน้าจอสัมผัส เมื่อถ่ายภาพด้วยจอภาพ
แผ่นสัมผัสเท่านั้น:
เปิดใช้งานเฉพาะการใช้งานแผงสัมผัส เมื่อถ่ายภาพด้วยช่องมองภาพ

หัวข้อที่เกี่ยวข้อง

- ระบบสัมผัส

4-737-300-41(1) Copyright 2018 Sony Corporation

กล้องบันทึกภาพนิ่งระบบดิจิตอล
DSC-RX100M6

ตั้งค่าแผ่นสัมผัส

ท่านสามารถปรับการตั้งค่าที่เกี่ยวกับการใช้งานแผงสัมผัสขณะถ่ายภาพด้วยช่องมองภาพ

1 **MENU→ (ตั้งค่า) → [ตั้งค่าแผ่นสัมผัส] → ค่าที่ต้องการ**

รายละเอียดรายการเมนู

ใช้งานในแนวตั้ง:
ตั้งค่าว่าจะเปิดใช้งานแผงสัมผัสขณะถ่ายภาพด้วยช่องมองภาพในแนวตั้งหรือไม่ ท่านสามารถป้องกันการทำงานที่ผิดพลาดขณะถ่ายภาพในแนวตั้ง เนื่องจากจมูก ฯลฯ ไปสัมผัสกับจอภาพได้

โหมดตำแหน่งสัมผัส:
ตั้งค่าว่าจะย้ายกรอบการโฟกัสไปยังตำแหน่งที่สัมผัสบนหน้าจอ ([ตำแหน่งสัมบูรณ์]) หรือย้ายกรอบการโฟกัสไปยังตำแหน่งที่ต้องการตามทิศทางการลากและปริมาณการเคลื่อนไหว([ตำแหน่งสัมพัทธ์]) หรือไม่

บริเวณใช้งาน:
กำหนดพื้นที่ซึ่งจะใช้งานสำหรับการใช้งานแผงสัมผัส การจำกัดพื้นที่การใช้งานสามารถป้องกันการใช้งานที่ผิดพลาดขณะถ่ายภาพเนื่องจากจมูก ฯลฯ ไปสัมผัสกับจอภาพได้

เกี่ยวกับโหมดตำแหน่งสัมผัส

การเลือก [ตำแหน่งสัมบูรณ์] ช่วยให้ย้ายกรอบการโฟกัสไปยังตำแหน่งที่อยู่ไกลได้รวดเร็วยิ่งขึ้น เนื่องจากสามารถระบุตำแหน่งกรอบการโฟกัสด้วยการใช้งานแบบสัมผัสได้โดยตรง

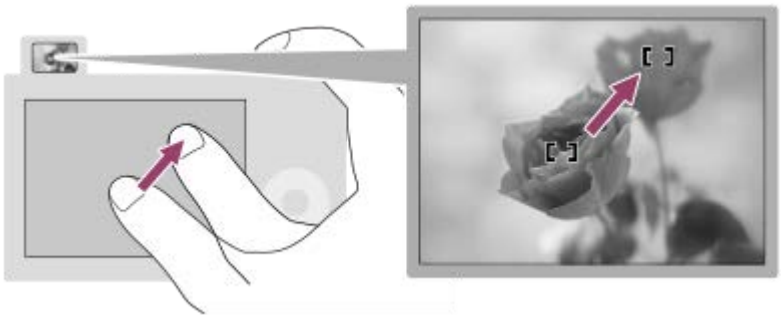

การเลือก [ตำแหน่งสัมพัทธ์] ช่วยให้ใช้งานแผงสัมผัสจากที่ใดก็ได้ที่ง่ายที่สุด โดยไม่ต้องเลื่อนนิ้วไปทั่วพื้นที่กว้าง

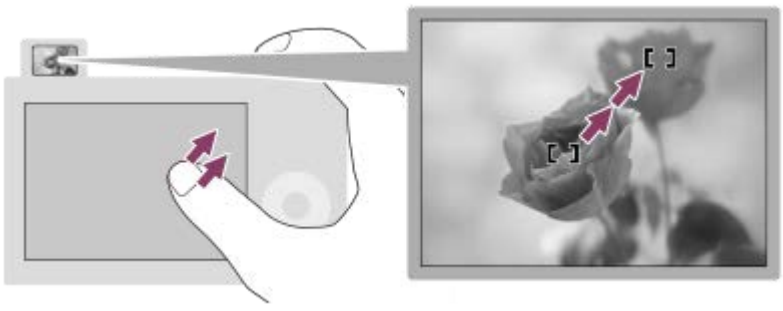

คำแนะนำ

- ในการใช้งานแผงสัมผัสเมื่อตั้งค่า [โหมดตำแหน่งสัมผัส] ไว้ที่ [ตำแหน่งสัมบูรณ์] พื้นที่ที่กำหนดไว้ใน [บริเวณใช้งาน] จะถือเป็นหน้าจอทั้งหมด

หัวข้อที่เกี่ยวข้อง

- ระบบสัมผัส

4-737-300-41(1) Copyright 2018 Sony Corporation

กล้องบันทึกภาพนิ่งระบบดิจิตอล
DSC-RX100M6

โหมดสาธิต

ฟังก์ชั่น [โหมดสาธิต] จะแสดงภาพเคลื่อนไหวที่บันทึกไว้ในการ์ดหน่วยความจำโดยอัตโนมัติ (การสาธิต) เมื่อไม่ได้ใช้กล้องเป็นระยะเวลาหนึ่ง โดยปกติ การตั้งค่าจะอยู่ที่ [ปิด]

1 **MENU → (ตั้งค่า) → [โหมดสาธิต] → ค่าที่ต้องการ**

รายละเอียดรายการเมนู

เปิด:
ภาพเคลื่อนไหวสาธิตจะเริ่มเล่นเองอัตโนมัติถ้าไม่ได้ใช้งานผลิตภัณฑ์เป็นเวลาประมาณหนึ่งนาที จะเล่นเฉพาะภาพเคลื่อนไหว AVCHD ที่ป้องกันไว้เท่านั้น
ตั้งค่าโหมดดูภาพไปที่ [ดู AVCHD] และป้องกันไฟล์ภาพเคลื่อนไหวที่มีวันที่และเวลาบันทึกที่เก่าที่สุด

ปิด:
ไม่แสดงการสาธิต

หมายเหตุ

- ท่านสามารถตั้งค่ารายการนี้ได้เมื่อกล้องรับไฟจากอะแดปเตอร์ AC (ที่ให้มาด้วย) เท่านั้น
- เมื่อไม่มีภาพเคลื่อนไหว AVCHD ที่ป้องกันไว้ในการ์ดหน่วยความจำ ท่านจะไม่สามารถเลือก [เปิด] ได้

4-737-300-41(1) Copyright 2018 Sony Corporation

กล้องบันทึกภาพนิ่งระบบดิจิตอล
DSC-RX100M6

ตั้งค่า TC/UB

กล้องสามารถบันทึกข้อมูลไทม์โค้ด(TC) และยูสเซอร์บิต (UB) เป็นข้อมูลแนบไปกับภาพเคลื่อนไหวได้

1 **MENU → (ตั้งค่า) → [ตั้งค่า TC/UB] → การตั้งค่าที่ท่านต้องการเปลี่ยนแปลง**

รายละเอียดรายการเมนู

ตั้งค่าการแสดง TC/UB:
ตั้งค่าการแสดงผลสำหรับ ตัวนับ รหัสเวลา และยูสเซอร์บิต

TC Preset:
ตั้งค่าไทม์โค้ด

UB Preset:
ตั้งค่ายูสเซอร์บิต

TC Format:
ตั้งค่าวิธีการบันทึกสำหรับไทม์โค้ด (เมื่อตั้งค่า [ตัวเลือก NTSC/PAL] ไว้ที่ NTSC เท่านั้น)

TC Run:
ตั้งค่ารูปแบบการนับเวลาสำหรับไทม์โค้ด

TC Make:
ตั้งค่ารูปแบบการบันทึกสำหรับไทม์โค้ดบนสื่อบันทึก

UB Time Rec:
ตั้งว่าจะบันทึกหรือไม่บันทึกเวลาเป็นยูสเซอร์บิต

วิธีการตั้งค่าไทม์โค้ด (TC Preset)

1. MENU → (ตั้งค่า) → [ตั้งค่า TC/UB] → [TC Preset]
2. หมุนปุ่มควบคุมแล้วเลือกตัวเลขสองตำแหน่งแรก
   - สามารถตั้งค่าไทม์โค้ดได้ในช่วงต่อไปนี้
     เมื่อเลือก [60i]: 00:00:00:00 ถึง 23:59:59:29
     * เมื่อเลือก [24p] ท่านสามารถเลือกตัวเลขสองหลักสุดท้ายของไทม์โค้ด โดยคูณทีละสี่ จาก 0 ถึง 23 เฟรม
     เมื่อเลือก [50i]: 00:00:00:00 ถึง 23:59:59:24
3. ตั้งค่าตัวเลขตำแหน่งอื่น ๆ โดยทำตามขั้นตอนเดียวกับขั้นตอนที่ 2 จากนั้นกดที่ตรงกลางปุ่มควบคุม

หมายเหตุ

- เมื่อเอียงจอภาพเพื่อถ่ายภาพตนเอง ไทม์โค้ดและยูสเซอร์บิตจะไม่แสดงขึ้น

วิธีการรีเซ็ตไทม์โค้ด

1. MENU → (ตั้งค่า) → [ตั้งค่า TC/UB] → [TC Preset]
2. กดปุ่ม (ลบ) เพื่อรีเซ็ตไทม์โค้ด (00:00:00:00)

ท่านยังสามารถรีเซ็ตไทม์โค้ด (00:00:00:00) โดยใช้รีโมทคอนโทรล RMT-VP1K (แยกจำหน่าย)

วิธีการตั้งค่ายูสเซอร์บิต (UB Preset)

1. MENU → (ตั้งค่า) → [ตั้งค่า TC/UB] → [UB Preset]
2. หมุนปุ่มควบคุมแล้วเลือกตัวเลขสองตำแหน่งแรก
3. ตั้งค่าตัวเลขตำแหน่งอื่น ๆ โดยทำตามขั้นตอนเดียวกับขั้นตอนที่ 2 จากนั้นกดที่ตรงกลางปุ่มควบคุม

วิธีการรีเซ็ตยูสเซอร์บิต

1. MENU → (ตั้งค่า) → [ตั้งค่า TC/UB] → [UB Preset]

2. กดปุ่ม (ลบ) เพื่อรีเซ็ตยูสเซอร์บิต (00 00 00 00)

วิธีเลือกวิธีการบันทึกสำหรับไทม์โค้ด (TC Format[*1])

1. MENU → (ตั้งค่า) → [ตั้งค่า TC/UB] → [TC Format]

DF:
บันทึกไทม์โค้ดในรูปแบบดร็อปเฟรม[*2]
NDF:
บันทึกไทม์โค้ดในรูปแบบนอนดร็อปเฟรม

*1 เฉพาะเมื่อตั้ง [ตัวเลือก NTSC/PAL] ไว้ที่ NTSC เท่านั้น
*2 ไทม์โค้ดจะยึดที่ 30 เฟรมต่อวินาที อย่างไรก็ตาม ระยะห่างระหว่างเวลาจริงและไทม์โค้ดจะเกิดขึ้นเมื่อบันทึกเป็นเวลานานๆ เนื่องจากความถี่ของเฟรมของสัญญาณภาพ NTSC อยู่ที่ประมาณ 29.97 เฟรมต่อวินาที Drop Frame จะแก้ไขระยะห่างนี้เพื่อทำให้ไทม์โค้ดและเวลาจริงเท่ากัน ใน Drop Frame ตัวเลข 2 เฟรมแรกจะถูกลบออกทุกๆ นาที ยกเว้นทุกๆ นาทีที่สิบ ไทม์โค้ดที่ไม่มีการแก้ไขแบบนี้เรียกว่า Non-Drop Frame

- การตั้งค่านี้ถูกกำหนดไว้ที่ [NDF] เมื่อบันทึกที่ 4K/24p หรือ 1080/24p

วิธีเลือกรูปแบบการนับเวลาสำหรับไทม์โค้ด (TC Run)

1. MENU → (ตั้งค่า) → [ตั้งค่า TC/UB] → [TC Run]

Rec Run:
ตั้งค่าโหมดการเลื่อนขึ้นของไทม์โค้ดให้ไปข้างหน้าขณะบันทึกเท่านั้น ไทม์โค้ดจะถูกบันทึกตามลำดับติดต่อกันจากไทม์โค้ดล่าสุดของการบันทึกก่อนหน้า
Free Run:
ตั้งค่าโหมดการเลื่อนขึ้นของไทม์โค้ดให้ไปข้างหน้าเวลาใดก็ได้ โดยไม่คำนึงถึงการทำงานของกล้อง

- กล้องอาจไม่บันทึกไทม์โค้ดตามลำดับติดต่อกันในสถานการณ์ต่อไปนี้ แม้ว่าไทม์โค้ดจะเดินไปข้างหน้าไปในโหมด [Rec Run] แล้วก็ตาม
  - เมื่อรูปแบบการบันทึกเปลี่ยนไป
  - เมื่อถอดสื่อบันทึกออก

วิธีเลือกวิธีการบันทึกไทม์โค้ด (TC Make)

1. MENU → (ตั้งค่า) → [ตั้งค่า TC/UB] → [TC Make]
Preset:
บันทึกไทม์โค้ดที่เพิ่งตั้งค่าใหม่บนสื่อบันทึก
Regenerate:
อ่านไทม์โค้ดล่าสุดของการบันทึกก่อนหน้าจากสื่อบันทึกและบันทึกไทม์โค้ดใหม่ตามลำดับติดต่อกันจากไทม์โค้ดล่าสุด ไทม์โค้ดจะเดินไปข้างหน้าในโหมด [Rec Run] โดยไม่คำนึงถึงการตั้งค่า [TC Run]

4-737-300-41(1) Copyright 2018 Sony Corporation

กล้องบันทึกภาพนิ่งระบบดิจิตอล
DSC-RX100M6

ตั้งค่า HDMI: ความละเอียด HDMI

เมื่อท่านเชื่อมต่อผลิตภัณฑ์เข้ากับเครื่องทีวี High Definition (HD) ที่ช่องต่อ HDMI ด้วยสาย HDMI (แยกจำหน่าย) ท่านจะสามารถเลือกความละเอียด HDMI ที่ใช้ในการส่งภาพไปยังเครื่องทีวีได้

1 **MENU → (ตั้งค่า) → [ตั้งค่า HDMI] → [ความละเอียด HDMI] → ค่าที่ต้องการ**

รายละเอียดรายการเมนู

อัตโนมัติ:
ผลิตภัณฑ์จะระบุทีวี HD และตั้งความละเอียดของสัญญาณออกโดยอัตโนมัติ

2160p/1080p:
ส่งสัญญาณออกที่ระดับ 2160p/1080p

1080p:
ส่งสัญญาณออกที่คุณภาพของภาพระดับ HD (1080p)

1080i:
ส่งสัญญาณออกที่คุณภาพของภาพระดับ HD (1080i)

หมายเหตุ

- หากภาพแสดงอย่างไม่ถูกต้อง เมื่อใช้การตั้งค่า [อัตโนมัติ] ให้เลือก [1080i], [1080p] หรือ [2160p/1080p] ขึ้นอยู่กับทีวีที่จะเชื่อมต่อ

4-737-300-41(1) Copyright 2018 Sony Corporation

ตั้งค่า HDMI: สลับ 24p/60p (ภาพเคลื่อนไหว) (เฉพาะที่ใช้งานร่วมกับรุ่น 1080 60i ได้)

ท่านสามารถตั้งค่า 1080/24p หรือ 1080/60p เป็นรูปแบบสัญญาณออก HDMI เมื่อตั้งค่า [ตั้งค่าการบันทึก] ไว้ที่ [24p 50M], [24p 60M] หรือ [24p 100M]

1. **MENU → (ตั้งค่า) → [ตั้งค่า HDMI] → [ความละเอียด HDMI] → [1080p] หรือ [2160p/1080p]**
2. **MENU → (ตั้งค่า) → [ตั้งค่า HDMI] → [สลับ 24p/60p] → ค่าที่ต้องการ**

รายละเอียดรายการเมนู

60p:
ส่งสัญญาณออกภาพเคลื่อนไหวเป็น 60p

24p:
ส่งสัญญาณออกภาพเคลื่อนไหวเป็น 24p

หมายเหตุ

- ขั้นตอนที่ 1 และ 2 สามารถตั้งค่าสลับกันได้

หัวข้อที่เกี่ยวข้อง

- ตั้งค่าการบันทึก (ภาพเคลื่อนไหว)

4-737-300-41(1) Copyright 2018 Sony Corporation

กล้องบันทึกภาพนิ่งระบบดิจิตอล
DSC-RX100M6

ตั้งค่า HDMI: แสดงข้อมูล HDMI

เลือกว่าจะแสดงหรือไม่แสดงข้อมูลการถ่ายภาพ เมื่อเชื่อมต่อผลิตภัณฑ์เข้ากับทีวีด้วยสาย HDMI (แยกจำหน่าย)

1 **MENU → (ตั้งค่า) → [ตั้งค่า HDMI] → [แสดงข้อมูล HDMI] → ค่าที่ต้องการ**

รายละเอียดรายการเมนู

เปิด:
แสดงข้อมูลถ่ายภาพบนหน้าจอทีวี
ภาพที่บันทึกและข้อมูลถ่ายภาพจะแสดงบนหน้าจอทีวี โดยไม่แสดงอะไรบนจอภาพของกล้อง

ปิด:
ไม่แสดงข้อมูลถ่ายภาพบนหน้าจอทีวี
เฉพาะภาพที่บันทึกเท่านั้นที่จะแสดงบนหน้าจอทีวี ขณะที่ภาพที่บันทึกและข้อมูลถ่ายภาพจะแสดงบนจอภาพของกล้อง

หมายเหตุ

- เมื่อต่อผลิตภัณฑ์นี้เข้ากับทีวีที่รองรับ 4K จะมีการเลือก [ปิด] โดยอัตโนมัติ
- หากท่านตั้งค่า [รูปแบบไฟล์] เป็น [XAVC S 4K] และถ่ายภาพเคลื่อนไหวในขณะที่กล้องเชื่อมต่อกับอุปกรณ์ HDMI ภาพจะไม่แสดงบนจอภาพ

4-737-300-41(1) Copyright 2018 Sony Corporation

ตั้งค่า HDMI: สัญญาณออก TC (ภาพเคลื่อนไหว)

ตั้งว่าจะแบ่งหรือไม่แบ่งชั้นข้อมูล TC (ไทม์โค้ด) บนสัญญาณออกผ่านขั้วต่อ HDMI เมื่อส่งสัญญาณออกไปยังอุปกรณ์การใช้งานระดับมืออาชีพอื่น ๆ
ฟังก์ชั่นนี้จะแบ่งชั้นข้อมูลของไทม์โค้ดบนสัญญาณออก HDMI โดยผลิตภัณฑ์จะส่งข้อมูลไทม์โค้ดเป็นสัญญาณดิจิตอล ไม่ใช่เป็นภาพที่แสดงบนหน้าจอ จากนั้นอุปกรณ์ที่เชื่อมต่อสามารถถอดข้อมูลเวลาออกมาจากสัญญาณดิจิตอล

1 **MENU → (ตั้งค่า) → [ตั้งค่า HDMI] → [สัญญาณออก TC] → ค่าที่ต้องการ**

รายละเอียดรายการเมนู

เปิด:
ส่งสัญญาณไทม์โค้ดออกไปยังอุปกรณ์อื่น
ปิด:
ไม่ส่งสัญญาณไทม์โค้ดออกไปยังอุปกรณ์อื่น

หมายเหตุ

- เมื่อตั้งค่า [สัญญาณออก TC] ไว้ที่ [เปิด] กล้องอาจไม่ส่งออกภาพไปยังทีวีหรืออุปกรณ์บันทึกอย่างถูกต้อง ในกรณีดังกล่าว ตั้ง [สัญญาณออก TC] ไปที่ [ปิด]

4-737-300-41(1) Copyright 2018 Sony Corporation

กล้องบันทึกภาพนิ่งระบบดิจิตอล
DSC-RX100M6

ตั้งค่า HDMI: ควบคุม REC (ภาพเคลื่อนไหว)

หากท่านเชื่อมต่อกล้องกับเครื่องบันทึก/เครื่องเล่นภายนอก ท่านสามารถใช้กล้องสั่งงานเครื่องบันทึก/เครื่องเล่นจากระยะไกลให้เริ่ม/หยุดการบันทึก

1 **MENU → (ตั้งค่า) → [ตั้งค่า HDMI] → [ควบคุม REC] → ค่าที่ต้องการ**

รายละเอียดรายการเมนู

เปิด:
STBY กล้องสามารถส่งคำสั่งบันทึกไปยังเครื่องบันทึก/เครื่องเล่นภายนอก
REC กล้องกำลังส่งคำสั่งบันทึกไปยังเครื่องบันทึก/เครื่องเล่นภายนอก
ปิด:
กล้องไม่สามารถส่งคำสั่งไปยังเครื่องบันทึก/เครื่องเล่นภายนอกให้เริ่ม/หยุดการบันทึก

หมายเหตุ

- ใช้งานได้สำหรับเครื่องบันทึก/เครื่องเล่นภายนอกที่สนับสนุน [ควบคุม REC]
- เมื่อท่านใช้ฟังก์ชั่น [ควบคุม REC] ให้ตั้งโหมดถ่ายภาพเป็น (ภาพเคลื่อนไหว)
- เมื่อตั้ง [สัญญาณออก TC] ไว้ที่ [ปิด] ท่านไม่สามารถใช้ฟังก์ชั่น [ควบคุม REC]
- แม้เมื่อ REC ปรากฏขึ้น เครื่องบันทึก/เครื่องเล่นภายนอกอาจทำงานไม่ถูกต้อง ทั้งนี้ขึ้นอยู่กับการตั้งค่าหรือสถานะของเครื่องบันทึก/เครื่องเล่น ตรวจสอบว่าเครื่องบันทึก/เครื่องเล่นภายนอกทำงานถูกต้องหรือไม่ก่อนใช้งาน

4-737-300-41(1) Copyright 2018 Sony Corporation

กล้องบันทึกภาพนิ่งระบบดิจิตอล
DSC-RX100M6

ตั้งค่า HDMI: ควบคุมสำหรับ HDMI

เมื่อเชื่อมต่อผลิตภัณฑ์นี้เข้ากับทีวีที่รองรับ “BRAVIA” Sync โดยใช้สาย HDMI (แยกจำหน่าย) ท่านสามารถใช้งานผลิตภัณฑ์นี้โดยการเล็งรีโมทคอนโทรลของทีวีไปที่ทีวี

1. **MENU → (ตั้งค่า) → [ตั้งค่า HDMI] → [ควบคุมสำหรับ HDMI] → ค่าที่ต้องการ**
2. **เชื่อมต่อผลิตภัณฑ์นี้เข้ากับทีวีที่รองรับ “BRAVIA” Sync**

   สัญญาณเข้าของทีวีจะถูกสลับโดยอัตโนมัติ และภาพในผลิตภัณฑ์นี้จะแสดงขึ้นที่จอทีวี
3. **กดปุ่ม SYNC MENU บนรีโมทคอนโทรลของทีวี**
4. **ท่านสามารถควบคุมผลิตภัณฑ์นี้ด้วยรีโมทคอนโทรลของทีวีได้**

รายละเอียดรายการเมนู

เปิด:
ท่านสามารถควบคุมผลิตภัณฑ์นี้ด้วยรีโมทคอนโทรลของทีวี
ปิด:
ท่านไม่สามารถควบคุมผลิตภัณฑ์นี้ด้วยรีโมทคอนโทรลของทีวี

หมายเหตุ

- หากท่านต่อผลิตภัณฑ์นี้เข้ากับทีวีโดยใช้สาย HDMI รายการเมนูที่สามารถใช้ได้จะมีจำกัด
- [ควบคุมสำหรับ HDMI] จะใช้ได้เฉพาะกับทีวีที่รองรับ “BRAVIA” Sync เท่านั้น นอกจากนี้ การใช้งาน SYNC MENU ยังแตกต่างออกไป ขึ้นอยู่กับทีวีที่ท่านใช้อยู่ หากต้องการรายละเอียดเพิ่มเติม โปรดดูคำแนะนำการใช้งานที่ให้มากับเครื่องทีวี
- หากผลิตภัณฑ์ทำงานไม่ตรงตามที่ต้องการเพื่อตอบสนองต่อรีโมทคอนโทรลของทีวี เมื่อผลิตภัณฑ์เชื่อมต่อกับทีวีของผู้ผลิตรายอื่นโดยใช้การเชื่อมต่อ HDMI ให้เลือก MENU → (ตั้งค่า) → [ตั้งค่า HDMI] → [ควบคุมสำหรับ HDMI] → [ปิด]

4-737-300-41(1) Copyright 2018 Sony Corporation

กล้องบันทึกภาพนิ่งระบบดิจิตอล
DSC-RX100M6

ตั้งค่า HDMI: HDMI ส.เสียงออก (ภาพเคลื่อนไหว)

เมื่อเชื่อมต่อกล้องกับอุปกรณ์ภายนอก เช่น โทรทัศน์ ผ่านสาย HDMI (แยกจำหน่าย) เสียงที่ได้รับจากไมโครโฟนของกล้องจะถูกส่งออกไปยังอุปกรณ์ภายนอกระหว่างการบันทึกภาพเคลื่อนไหวและโหมดสแตนด์บาย ขณะถ่ายภาพ ท่านสามารถตรวจสอบทั้งภาพและเสียงได้จากอุปกรณ์ภายนอก

สแตนด์บายสำหรับการถ่ายภาพเคลื่อนไหว

นี่คือสถานะก่อนที่จะเริ่มถ่ายภาพเคลื่อนไหวโดยกดปุ่ม MOVIE หลังจากหมุนปุ่มหมุนปรับโหมดไปที่ (ภาพเคลื่อนไหว) และตั้งค่าความเร็วชัตเตอร์และรูรับแสง ไอคอน “STBY” จะปรากฏบนหน้าจอ

1. **MENU → (ตั้งค่า) → [ตั้งค่า HDMI] → [HDMI ส.เสียงออก] → ค่าที่ต้องการ**

รายละเอียดรายการเมนู

เปิด:
ส่งออกเสียงไปยังอุปกรณ์ภายนอก
ปิด:
ไม่ส่งออกเสียงไปยังอุปกรณ์ภายนอก

หมายเหตุ

- ระหว่างการส่งออกสัญญาณเสียง HDMI จะไม่มีการสร้างเสียงอิเล็กทรอนิกส์ขณะบันทึกหรือสิ้นสุดการบันทึกภาพเคลื่อนไหว แม้เมื่อตั้งค่า [สัญญาณเสียง] ไปที่ [เปิด]

หัวข้อที่เกี่ยวข้อง

- การดูภาพบนทีวีโดยใช้สาย HDMI

4-737-300-41(1) Copyright 2018 Sony Corporation

เลือกส.ออก 4K (ภาพเคลื่อนไหว)

ท่านสามารถตั้งค่าวิธีการบันทึกภาพเคลื่อนไหวและส่งสัญญาณออกเป็น HDMI เมื่อกล้องของท่านเชื่อมต่อกับอุปกรณ์บันทึก/อุปกรณ์แสดงภาพภายนอก ฯลฯ ที่รองรับ 4K

1. **หมุนปุ่มหมุนปรับโหมดไปที่ (ภาพเคลื่อนไหว)**
2. **เชื่อมต่อกล้องกับอุปกรณ์ที่ต้องการผ่านสาย HDMI**
3. **MENU → (ตั้งค่า) → [เลือกส.ออก 4K] → ค่าที่ต้องการ**

รายละเอียดรายการเมนู

การ์ด+HDMI:
ส่งสัญญาณออกไปยังอุปกรณ์บันทึก/แสดงภาพภายนอก พร้อมทั้งบันทึกลงบนการ์ดหน่วยความจำของกล้องในเวลาเดียวกัน

HDMI เท่านั้น(30p):
ส่งสัญญาณออกเป็นภาพเคลื่อนไหว 4K ที่ 30p ไปยังอุปกรณ์บันทึก/แสดงภาพภายนอก โดยไม่บันทึกลงบนการ์ดหน่วยความจำของกล้อง

HDMI เท่านั้น(24p):
ส่งสัญญาณออกเป็นภาพเคลื่อนไหว 4K ที่ 24p ไปยังอุปกรณ์บันทึก/แสดงภาพภายนอก โดยไม่บันทึกลงบนการ์ดหน่วยความจำของกล้อง

HDMI เท่านั้น(25p)*:
ส่งสัญญาณออกเป็นภาพเคลื่อนไหว 4K ที่ 25p ไปยังอุปกรณ์บันทึก/แสดงภาพภายนอก โดยไม่บันทึกลงบนการ์ดหน่วยความจำของกล้อง

* เมื่อตั้ง [ตัวเลือก NTSC/PAL] ไปที่ PALเท่านั้น

หมายเหตุ

- สามารถตั้งค่ารายการนี้ได้เมื่อกล้องอยู่ในโหมดภาพเคลื่อนไหวและเชื่อมต่อกับอุปกรณ์ที่รองรับ 4K เท่านั้น
- เมื่อตั้งค่า [HDMI เท่านั้น(30p)], [HDMI เท่านั้น(24p)] หรือ [HDMI เท่านั้น(25p)] ไว้ [แสดงข้อมูล HDMI] จะถูกตั้งค่าไว้ที่ [ปิด] ชั่วคราว
- เมื่อตั้งค่า [HDMI เท่านั้น(30p)], [HDMI เท่านั้น(24p)] หรือ [HDMI เท่านั้น(25p)] ตัวนับจะไม่เลื่อนไปด้านหน้า (ไม่มีการนับเวลาบันทึกจริง) ขณะกำลังบันทึกภาพเคลื่อนไหวบนอุปกรณ์บันทึก/แสดงภาพภายนอก
- เมื่อตั้งค่า [รูปแบบไฟล์] ไปที่ [XAVC S 4K] และเชื่อมต่อกล้องผ่าน HDMI จะไม่สามารถใช้งานฟังก์ชั่นต่อไปนี้ได้
  - [ใบหน้าก่อนใน AF]
  - [ใบหน้าก่อนในหลายจุด]
  - [AF ล็อคเป้าหมายกลาง]

หัวข้อที่เกี่ยวข้อง

- ตั้งค่า HDMI: ควบคุม REC (ภาพเคลื่อนไหว)
- รูปแบบไฟล์ (ภาพเคลื่อนไหว)
- ตั้งค่าการบันทึก (ภาพเคลื่อนไหว)
- ตั้งค่า HDMI: แสดงข้อมูล HDMI

4-737-300-41(1) Copyright 2018 Sony Corporation

กล้องบันทึกภาพนิ่งระบบดิจิตอล
DSC-RX100M6

เชื่อมต่อ USB

เลือกวิธีการเชื่อมต่อ USB เมื่อต่อผลิตภัณฑ์นี้เข้ากับคอมพิวเตอร์ ฯลฯ
เลือก MENU → (เครือข่าย) → [ควบคุมด้วยสมาร์ทโฟน] → [ควบคุมด้วยสมาร์ทโฟน] → [ปิด] ไว้ล่วงหน้า

1 MENU → (ตั้งค่า) → [เชื่อมต่อ USB] → ค่าที่ต้องการ

รายละเอียดรายการเมนู

อัตโนมัติ:
ทำการเชื่อมต่อแบบ Mass Storage หรือ MTP โดยอัตโนมัติ โดยขึ้นอยู่กับคอมพิวเตอร์หรืออุปกรณ์ USB อื่น ๆ ที่จะเชื่อมต่อ คอมพิวเตอร์ที่ใช้ Windows 7, Windows 8.1 หรือ Windows 10 จะเชื่อมต่อแบบ MTP และสามารถใช้งานฟังก์ชั่นเฉพาะต่าง ๆ ได้

Mass Storage:
ทำการเชื่อมต่อแบบ Mass Storage ระหว่างผลิตภัณฑ์นี้ คอมพิวเตอร์ และอุปกรณ์ USB อื่น ๆ

MTP:
ทำการเชื่อมต่อแบบ MTP ระหว่างผลิตภัณฑ์นี้ คอมพิวเตอร์ และอุปกรณ์ USB อื่น ๆ คอมพิวเตอร์ที่ใช้ Windows 7, Windows 8.1 หรือ Windows 10 จะเชื่อมต่อแบบ MTP และสามารถใช้งานฟังก์ชั่นเฉพาะต่าง ๆ ได้

PC รีโมท:
ใช้ Imaging Edge เพื่อสั่งงานผลิตภัณฑ์นี้จากคอมพิวเตอร์ รวมทั้งฟังก์ชั่นต่างๆ เช่น การถ่ายภาพและการจัดเก็บภาพลงในคอมพิวเตอร์

หมายเหตุ

- อาจใช้เวลาครู่หนึ่งในการเชื่อมต่อระหว่างผลิตภัณฑ์นี้กับเครื่องคอมพิวเตอร์เมื่อตั้งค่า [เชื่อมต่อ USB] ไว้ที่ [อัตโนมัติ]

หัวข้อที่เกี่ยวข้อง

- ตั้งค่า PC รีโมท: ปลายทางจัดเก็บภาพนิ่ง
- ตั้งค่า PC รีโมท: ภาพใน PC (RAW+J)

4-737-300-41(1) Copyright 2018 Sony Corporation

กล้องบันทึกภาพนิ่งระบบดิจิตอล
DSC-RX100M6

ตั้งค่า USB LUN

เพิ่มระดับความเข้ากันได้โดยจำกัดฟังก์ชั่นของการเชื่อมต่อ USB

1 **MENU → (ตั้งค่า) → [ตั้งค่า USB LUN] → ค่าที่ต้องการ**

รายละเอียดรายการเมนู

หลายตัว:
โดยปกติจะใช้ [หลายตัว]
ตัวเดียว:
ตั้งค่า [ตั้งค่า USB LUN] ไปที่ [ตัวเดียว] เฉพาะเมื่อทำการเชื่อมต่อไม่ได้เท่านั้น

4-737-300-41(1) Copyright 2018 Sony Corporation

กล้องบันทึกภาพนิ่งระบบดิจิตอล
DSC-RX100M6

เครื่องชาร์จ USB

ตั้งว่าจะจ่ายพลังงานผ่านสายไมโคร USB หรือไม่เมื่อผลิตภัณฑ์เชื่อมต่อกับคอมพิวเตอร์หรืออุปกรณ์ USB

1 **MENU → (ตั้งค่า) → [เครื่องชาร์จ USB] → ค่าที่ต้องการ**

รายละเอียดรายการเมนู

เปิด:
จ่ายพลังงานให้ผลิตภัณฑ์ผ่านสายไมโคร USB เมื่อผลิตภัณฑ์เชื่อมต่อกับคอมพิวเตอร์ ฯลฯ
ปิด:
ไม่จ่ายพลังงานให้ผลิตภัณฑ์ผ่านสายไมโคร USB เมื่อผลิตภัณฑ์เชื่อมต่อกับคอมพิวเตอร์ ฯลฯ ถ้าท่านใช้อะแดปเตอร์ AC ที่ให้มาด้วย จะมีการจ่ายพลังงานแม้เมื่อเลือก [ปิด] ไว้

การทำงานที่สามารถใช้ได้ขณะจ่ายไฟเลี้ยงผ่านสาย USB

ตารางต่อไปนี้แสดงการทำงานที่สามารถใช้ได้/ไม่สามารถใช้ได้ขณะจ่ายไฟเลี้ยงผ่านสาย USB
เครื่องหมายถูกจะระบุการทำงานที่สามารถใช้ได้ และ “—” จะระบุการทำงานที่ไม่สามารถใช้ได้

การทำงาน	สามารถใช้ได้/ไม่สามารถใช้ได้
การถ่ายภาพ	✓
การเปิดดูภาพ	✓
การเชื่อมต่อ Wi-Fi/NFC/Bluetooth	✓
การชาร์จแบตเตอรี่	—
การเปิดใช้งานกล้องโดยไม่มีแบตเตอรี่ใส่อยู่	—

หมายเหตุ

- ใส่แบตเตอรี่เข้าไปในผลิตภัณฑ์เพื่อจ่ายพลังงานผ่านสาย USB

4-737-300-41(1) Copyright 2018 Sony Corporation

กล้องบันทึกภาพนิ่งระบบดิจิตอล
DSC-RX100M6

ตั้งค่า PC รีโมท: ปลายทางจัดเก็บภาพนิ่ง

ตั้งค่าว่าจะให้บันทึกภาพนิ่งทั้งในกล้องและในคอมพิวเตอร์หรือไม่ในระหว่างที่ถ่ายภาพ PC Remote การตั้งค่านี้จะเป็นประโยชน์เมื่อท่านต้องการตรวจสอบภาพที่บันทึกไว้ในกล้องโดยไม่ต้องปล่อยกล้อง

* PC รีโมท: ใช้ Imaging Edge เพื่อสั่งงานผลิตภัณฑ์นี้จากคอมพิวเตอร์ รวมทั้งฟังก์ชั่นอย่างเช่น การถ่ายภาพและจัดเก็บภาพลงในคอมพิวเตอร์

1 **MENU → (ตั้งค่า) → [ตั้งค่า PC รีโมท] → [ปลายทางจัดเก็บภาพนิ่ง] → ค่าที่ต้องการ**

รายละเอียดรายการเมนู

PC เท่านั้น:
บันทึกภาพนิ่งเฉพาะในคอมพิวเตอร์เท่านั้น

PC+กล้อง:
บันทึกภาพนิ่งในคอมพิวเตอร์และกล้อง

หมายเหตุ

- ระหว่างที่ทำการถ่ายภาพ PC Remote ท่านจะไม่สามารถเปลี่ยนการตั้งค่าสำหรับ [ปลายทางจัดเก็บภาพนิ่ง] ได้ ปรับการตั้งค่าก่อนที่จะเริ่มทำการถ่ายภาพ
- หากการ์ดหน่วยความจำที่ใส่เข้าไปในกล้องไม่สามารถบันทึกได้ ท่านจะไม่สามารถถ่ายภาพได้ แม้ว่าจะเลือก [PC+กล้อง] ก็ตาม
- หากท่านเลือก [PC+กล้อง] และไม่ได้ใส่การ์ดหน่วยความจำเข้าในกล้อง ท่านจะไม่สามารถกดชัตเตอร์ได้ แม้ว่าจะตั้งค่า [ถ่ายโดยไม่มีการ์ด] ไว้ที่ [อนุญาต] ก็ตาม
- ขณะที่ท่านกำลังดูภาพนิ่งในกล้อง ท่านจะไม่สามารถถ่ายภาพโดยใช้ PC Remote ได้

หัวข้อที่เกี่ยวข้อง

- เชื่อมต่อ USB
- ถ่ายโดยไม่มีการ์ด
- ตั้งค่า PC รีโมท: ภาพใน PC (RAW+J)

4-737-300-41(1) Copyright 2018 Sony Corporation

กล้องบันทึกภาพนิ่งระบบดิจิตอล
DSC-RX100M6

ตั้งค่า PC รีโมท: ภาพใน PC (RAW+J)

เลือกประเภทไฟล์สำหรับภาพที่ต้องการถ่ายโอนไปยังคอมพิวเตอร์ในการถ่ายภาพ PC Remote
เมื่อทำการถ่ายภาพนิ่งโดยใช้ PC Remote แอปพลิเคชันบนคอมพิวเตอร์จะไม่แสดงภาพจนกว่าจะถ่ายโอนภาพเสร็จสมบูรณ์ เมื่อทำการถ่ายภาพ RAW+JPEG ท่านสามารถเร่งความเร็วในการประมวลผลการแสดงภาพได้โดยการถ่ายโอนเฉพาะภาพ JPEG แทนที่จะถ่ายโอนทั้งภาพ RAW และภาพ JPEG

* PC รีโมท: ใช้ Imaging Edge เพื่อสั่งงานผลิตภัณฑ์นี้จากคอมพิวเตอร์ รวมทั้งฟังก์ชั่นอย่างเช่น การถ่ายภาพและจัดเก็บภาพลงในคอมพิวเตอร์

1 **MENU → (ตั้งค่า) → [ตั้งค่า PC รีโมท] → [ภาพใน PC (RAW+J)] → ค่าที่ต้องการ**

รายละเอียดรายการเมนู

RAW & JPEG:
ถ่ายโอนทั้งไฟล์ RAW และ JPEG ไปยังคอมพิวเตอร์

JPEG เท่านั้น:
ถ่ายโอนเฉพาะไฟล์ JPEG ไปยังคอมพิวเตอร์

RAW เท่านั้น:
ถ่ายโอนเฉพาะไฟล์ RAW ไปยังคอมพิวเตอร์

หมายเหตุ

- การตั้งค่าสำหรับ [ภาพใน PC (RAW+J)] ไม่สามารถเปลี่ยนแปลงได้ในขณะที่ถ่ายภาพด้วย PC รีโมท ปรับการตั้งค่าก่อนถ่ายภาพ
- [ภาพใน PC (RAW+J)] สามารถตั้งค่าได้เฉพาะเมื่อตั้งค่า [รูปแบบไฟล์] ไว้ที่ [RAW & JPEG] เท่านั้น

หัวข้อที่เกี่ยวข้อง

- เชื่อมต่อ USB
- รูปแบบไฟล์ (ภาพนิ่ง)
- ตั้งค่า PC รีโมท: ปลายทางจัดเก็บภาพนิ่ง

4-737-300-41(1) Copyright 2018 Sony Corporation

กล้องบันทึกภาพนิ่งระบบดิจิตอล
DSC-RX100M6

ภาษา

เลือกภาษาที่ต้องการใช้ในรายการเมนู คำเตือน และข้อความต่างๆ

1. **MENU → (ตั้งค่า) → [ภาษา] → ภาษาที่ต้องการ**

4-737-300-41(1) Copyright 2018 Sony Corporation

กล้องบันทึกภาพนิ่งระบบดิจิตอล
DSC-RX100M6

ตั้ง วันที่/เวลา

หน้าจอการตั้งนาฬิกาจะแสดงขึ้นโดยอัตโนมัติเมื่อท่านเปิดสวิตช์ผลิตภัณฑ์นี้เป็นครั้งแรก หรือเมื่อแบตเตอรี่สำรองแบบชาร์จได้ภายในกล้องคายประจุออกจนหมด เลือกเมนูนี้เมื่อทำการตั้งวันที่และเวลาหลังจากครั้งแรก

1 **MENU → (ตั้งค่า) → [ตั้ง วันที่/เวลา] → ค่าที่ต้องการ**

รายละเอียดรายการเมนู

ปรับเวลาฤดูร้อน:
เลือกเวลาฤดูร้อน [เปิด]/[ปิด]
วันที่/เวลา:
ตั้งวันที่และเวลา
รูปแบบวันที่:
เลือกรูปแบบการแสดงวันที่และเวลา

คำแนะนำ

- หากต้องการชาร์จแบตเตอรี่สำรองแบบชาร์จได้ภายในกล้อง ให้ใส่แบตเตอรี่แล้วปิดสวิตช์ผลิตภัณฑ์ทิ้งไว้ 24 ชั่วโมงขึ้นไป
- ถ้านาฬิกามีการรีเซ็ตทุกครั้งที่ชาร์จแบตเตอรี่ อาจเป็นเพราะแบตเตอรี่สำรองแบบชาร์จได้ภายในกล้องเสื่อมประสิทธิภาพ โปรดปรึกษาศูนย์บริการ

4-737-300-41(1) Copyright 2018 Sony Corporation

กล้องบันทึกภาพนิ่งระบบดิจิตอล
DSC-RX100M6

ตั้งค่าท้องที่

ตั้งค่าพื้นที่ที่ท่านกำลังใช้ผลิตภัณฑ์อยู่

1 **MENU → (ตั้งค่า) → [ตั้งค่าท้องที่] → พื้นที่ที่ต้องการ**

4-737-300-41(1) Copyright 2018 Sony Corporation

กล้องบันทึกภาพนิ่งระบบดิจิตอล
DSC-RX100M6

ข้อมูลลิขสิทธิ์

เขียนข้อมูลลิขสิทธิ์ลงบนภาพนิ่ง

1. **MENU → (ตั้งค่า) → [ข้อมูลลิขสิทธิ์] → ค่าที่ต้องการ**
2. **เมื่อเลือก [ตั้งค่าชื่อช่างภาพ] หรือ [ตั้งค่าชื่อเจ้าของลิขสิทธิ์] แป้นพิมพ์จะปรากฏบนหน้าจอ ป้อนชื่อที่ต้องการ**

รายละเอียดรายการเมนู

บันทึกข้อมูลลิขสิทธิ์:
ตั้งค่าว่าจะเขียนหรือไม่เขียนข้อมูลลิขสิทธิ์ ([เปิด]/[ปิด])

- หากเลือก [เปิด] ไอคอน © จะปรากฏบนหน้าจอถ่ายภาพ

ตั้งค่าชื่อช่างภาพ:
ตั้งชื่อผู้ถ่ายภาพ
ตั้งค่าชื่อเจ้าของลิขสิทธิ์:
ตั้งชื่อผู้ถือลิขสิทธิ์
แสดงข้อมูลลิขสิทธิ์:
แสดงข้อมูลลิขสิทธิ์ปัจจุบัน

หมายเหตุ

- ท่านสามารถป้อนได้เฉพาะอักขระที่เป็นตัวเลขและตัวอักษร และสัญลักษณ์สำหรับ [ตั้งค่าชื่อช่างภาพ] และ [ตั้งค่าชื่อเจ้าของลิขสิทธิ์] ท่านสามารถป้อนตัวพยัญชนะได้สูงสุด 46 ตัว
- ไอคอน © จะปรากฏขึ้นระหว่างการเปิดดูภาพที่มีข้อมูลลิขสิทธิ์
- เพื่อป้องกันการใช้ [ข้อมูลลิขสิทธิ์] โดยไม่ได้รับอนุญาต ตรวจสอบให้แน่ใจว่าได้ล้างคอลัมน์ [ตั้งค่าชื่อช่างภาพ] และ [ตั้งค่าชื่อเจ้าของลิขสิทธิ์] ก่อนที่จะมอบกล้องให้ผู้อื่น หรือให้ผู้อื่นยืมกล้อง
- Sony จะไม่รับผิดชอบต่อปัญหาหรือความเสียหายอันเป็นผลมาจากการใช้งาน [ข้อมูลลิขสิทธิ์]

หัวข้อที่เกี่ยวข้อง

- วิธีใช้แป้นพิมพ์

4-737-300-41(1) Copyright 2018 Sony Corporation

กล้องบันทึกภาพนิ่งระบบดิจิตอล
DSC-RX100M6

ฟอร์แมต

เมื่อท่านใช้การ์ดหน่วยความจำกับกล้องนี้เป็นครั้งแรก ขอแนะนำให้ฟอร์แมตการ์ดโดยใช้กล้อง เพื่อประสิทธิภาพที่คงที่ของการ์ดหน่วยความจำ พึงระลึกว่าการฟอร์แมตจะเป็นการลบข้อมูลทั้งหมดในการ์ดหน่วยความจำอย่างถาวร และไม่สามารถกู้กลับคืนมาได้ บันทึกข้อมูลที่มีค่าลงในคอมพิวเตอร์ ฯลฯ

1 **MENU → (ตั้งค่า) → [ฟอร์แมต]**

หมายเหตุ

- การฟอร์แมตจะลบข้อมูลทั้งหมดออกอย่างถาวร รวมทั้งภาพที่ป้องกันไว้และการตั้งค่าที่บันทึกไว้ (ตั้งแต่ M1 ถึง M4)
- ไฟแสดงสถานะการเข้าถึงจะติดสว่างในระหว่างที่ทำการฟอร์แมต ห้ามถอดการ์ดหน่วยความจำออกขณะที่ไฟแสดงสถานะการเข้าถึงติดสว่าง
- ฟอร์แมตการ์ดหน่วยความจำในกล้องนี้ หากท่านฟอร์แมตการ์ดหน่วยความจำในคอมพิวเตอร์ การ์ดหน่วยความจำอาจไม่สามารถใช้ได้ ขึ้นอยู่กับรูปแบบของการฟอร์แมต
- การฟอร์แมตอาจใช้เวลาสองสามนาที ขึ้นอยู่กับการ์ดหน่วยความจำ
- ท่านไม่สามารถฟอร์แมตการ์ดหน่วยความจำได้หากแบตเตอรี่เหลือน้อยกว่า 1%

4-737-300-41(1) Copyright 2018 Sony Corporation

กล้องบันทึกภาพนิ่งระบบดิจิตอล
DSC-RX100M6

หมายเลขไฟล์

เลือกวิธีกำหนดหมายเลขไฟล์ให้กับภาพนิ่ง

1 **MENU → (ตั้งค่า) → [หมายเลขไฟล์] → ค่าที่ต้องการ**

รายละเอียดรายการเมนู

ต่อเนื่อง:
ผลิตภัณฑ์จะกำหนดหมายเลขให้ไฟล์ตามลำดับไปจนถึง "9999" โดยไม่รีเซ็ตหมายเลขใหม่
เริ่มใหม่:
ผลิตภัณฑ์รีเซ็ตหมายเลขเมื่อบันทึกไฟล์ในโฟลเดอร์ใหม่และกำหนดหมายเลขให้ไฟล์โดยเริ่มจาก "0001"
(ในกรณีที่โฟลเดอร์บันทึกมีไฟล์บรรจุอยู่ จะใช้หมายเลขถัดจากหมายเลขสูงสุดหนึ่งหมายเลข)

4-737-300-41(1) Copyright 2018 Sony Corporation

กล้องบันทึกภาพนิ่งระบบดิจิตอล
DSC-RX100M6

ตั้งค่าชื่อไฟล์

ท่านสามารถระบุอักขระสามตัวแรกของชื่อไฟล์สำหรับภาพที่ถ่าย

1. **MENU → (ตั้งค่า) → [ตั้งค่าชื่อไฟล์]**
2. **เลือกช่องป้อนข้อมูลสำหรับชื่อไฟล์เพื่อแสดงแป้นพิมพ์บนหน้าจอ จากนั้นป้อนอักขระสามตัวที่ท่านเลือก**

หมายเหตุ

- สามารถป้อนได้เฉพาะอักขระที่เป็นตัวอักษรพิมพ์ใหญ่ ตัวเลข และเครื่องหมายขีดล่างเท่านั้น อย่างไรก็ตาม ไม่สามารถใช้เครื่องหมายขีดล่างเป็นอักขระตัวแรกได้
- อักขระสามตัวของชื่อไฟล์ที่ท่านระบุโดยใช้ [ตั้งค่าชื่อไฟล์] จะถูกนำมาใช้กับภาพที่ถ่ายหลังเปลี่ยนการตั้งค่าเท่านั้น

หัวข้อที่เกี่ยวข้อง

- วิธีใช้แป้นพิมพ์

4-737-300-41(1) Copyright 2018 Sony Corporation

กล้องบันทึกภาพนิ่งระบบดิจิตอล
DSC-RX100M6

เลือกโฟลเดอร์ REC

ถ้าตั้งค่า [ชื่อโฟลเดอร์] ไปที่ [รูปแบบปกติ] และมี 2 โฟลเดอร์ขึ้นไป ท่านสามารถเลือกโฟลเดอร์ในการ์ดหน่วยความจำที่จะบันทึกภาพได้

1 **MENU→ (ตั้งค่า)→[เลือกโฟลเดอร์ REC]→โฟลเดอร์ที่ต้องการ**

หมายเหตุ

- ท่านไม่สามารถเลือกโฟลเดอร์เมื่อตั้งค่า [ชื่อโฟลเดอร์] ไว้ที่ [รูปแบบวันที่]

หัวข้อที่เกี่ยวข้อง

- ชื่อโฟลเดอร์

4-737-300-41(1) Copyright 2018 Sony Corporation

กล้องบันทึกภาพนิ่งระบบดิจิตอล
DSC-RX100M6

แฟ้มภาพใหม่

สร้างโฟลเดอร์ใหม่ในการ์ดหน่วยความจำสำหรับบันทึกภาพนิ่ง โฟลเดอร์ใหม่จะถูกสร้างด้วยหมายเลขที่เพิ่มขึ้นทีละ 1 จากหมายเลขสูงสุดที่ใช้ในปัจจุบัน ภาพจะถูกบันทึกในโฟลเดอร์ที่สร้างขึ้นใหม่

1 **MENU→ (ตั้งค่า)→[แฟ้มภาพใหม่]**

หมายเหตุ

- เมื่อท่านเสียบการ์ดหน่วยความจำที่เคยใช้กับอุปกรณ์อื่นลงในผลิตภัณฑ์นี้แล้วทำการถ่ายภาพ โฟลเดอร์ใหม่จะสร้างขึ้นมาเองโดยอัตโนมัติ
- โฟลเดอร์หนึ่งบรรจุภาพได้สูงสุด 4,000 ภาพ เมื่อมีภาพเกินจำนวนที่โฟลเดอร์บรรจุได้ โฟลเดอร์ใหม่จะสร้างขึ้นมาเองโดยอัตโนมัติ

4-737-300-41(1) Copyright 2018 Sony Corporation

ชื่อโฟลเดอร์

ภาพนิ่งถูกบันทึกไว้ในโฟลเดอร์ที่สร้างขึ้นโดยอัตโนมัติในโฟลเดอร์ DCIM ในการ์ดหน่วยความจำ ท่านสามารถเปลี่ยนวิธีการกำหนดชื่อโฟลเดอร์

1 **MENU → (ตั้งค่า) → [ชื่อโฟลเดอร์] → ค่าที่ต้องการ**

รายละเอียดรายการเมนู

รูปแบบปกติ:
รูปแบบชื่อโฟลเดอร์เป็นดังนี้: หมายเลขโฟลเดอร์ + MSDCF
ตัวอย่างเช่น: 100MSDCF

รูปแบบวันที่:
รูปแบบชื่อโฟลเดอร์เป็นดังนี้: หมายเลขโฟลเดอร์ + ปี (ตัวเลขสุดท้าย)/ดด/วว
ตัวอย่างเช่น: 10080405(หมายเลขโฟลเดอร์: 100, วันที่: 04/05/2018)

หมายเหตุ

- ท่านไม่สามารถเปลี่ยนการตั้งค่า [ชื่อโฟลเดอร์] สำหรับภาพเคลื่อนไหว

4-737-300-41(1) Copyright 2018 Sony Corporation

กล้องบันทึกภาพนิ่งระบบดิจิตอล
DSC-RX100M6

กู้ฐานข้อมูลภาพ

หากประมวลผลไฟล์ภาพบนเครื่องคอมพิวเตอร์ อาจเกิดปัญหากับไฟล์ฐานข้อมูลภาพ ในกรณีดังกล่าว ภาพในการ์ดหน่วยความจำจะไม่แสดงในผลิตภัณฑ์นี้ หากเกิดปัญหานี้ขึ้นให้ซ่อมแซมไฟล์โดยใช้ [กู้ฐานข้อมูลภาพ]

1 **MENU → (ตั้งค่า) → [กู้ฐานข้อมูลภาพ] → [ตกลง]**

หมายเหตุ

- ใช้แบตเตอรี่ที่ชาร์จมาอย่างเพียงพอ ขณะซ่อมแซมภาพ หากแบตเตอรี่มีพลังงานต่ำ อาจทำให้เกิดความเสียหายแก่ข้อมูลได้

4-737-300-41(1) Copyright 2018 Sony Corporation

กล้องบันทึกภาพนิ่งระบบดิจิตอล
DSC-RX100M6

แสดงข้อมูลสื่อบันทึก

แสดงเวลาที่สามารถบันทึกภาพเคลื่อนไหวได้ของการ์ดหน่วยความจำ รวมทั้งแสดงจำนวนภาพนิ่งที่สามารถบันทึกได้ของการ์ดหน่วยความจำที่เสียบอยู่

1 **MENU → (ตั้งค่า) → [แสดงข้อมูลสื่อบันทึก]**

4-737-300-41(1) Copyright 2018 Sony Corporation

กล้องบันทึกภาพนิ่งระบบดิจิตอล
DSC-RX100M6

เวอร์ชั่น

แสดงรุ่นซอฟต์แวร์ของผลิตภัณฑ์นี้ ตรวจสอบรุ่นซอฟต์แวร์ของผลิตภัณฑ์นี้เมื่อมีการอัปเดต เป็นต้น

1. **MENU → (ตั้งค่า) → [เวอร์ชั่น]**

หมายเหตุ

- การอัปเดตสามารถทำได้เฉพาะเมื่อแบตเตอรี่อยู่ที่ระดับ (แถบแสดงสถานะแบตเตอรี่เหลือ 3 แถบ) ขึ้นไป ใช้แบตเตอรี่ที่ชาร์จมาอย่างเพียงพอ

4-737-300-41(1) Copyright 2018 Sony Corporation

กล้องบันทึกภาพนิ่งระบบดิจิตอล
DSC-RX100M6

รีเซ็ตการตั้งค่า

รีเซ็ตผลิตภัณฑ์ให้กลับคืนสู่ค่าเริ่มต้น ถึงแม้ว่าท่านจะทำการ [รีเซ็ตการตั้งค่า] ภาพที่บันทึกไว้จะยังคงอยู่

1 **MENU → (ตั้งค่า) → [รีเซ็ตการตั้งค่า] → ค่าที่ต้องการ**

รายละเอียดรายการเมนู

รีเซ็ตการตั้งค่ากล้อง:
กำหนดการตั้งค่าถ่ายภาพหลักให้เป็นการตั้งค่าเริ่มต้น
ตั้งค่าเริ่มต้น:
กำหนดการตั้งค่าทั้งหมดให้เป็นการตั้งค่าเริ่มต้น

หมายเหตุ

- ระวังอย่าถอดก้อนแบตเตอรี่ออกขณะรีเซ็ต
- การตั้งค่าของ [โปรไฟล์ภาพ] จะไม่ถูกรีเซ็ตแม้เมื่อทำการ [รีเซ็ตการตั้งค่ากล้อง] หรือ [ตั้งค่าเริ่มต้น]

4-737-300-41(1) Copyright 2018 Sony Corporation

กล้องบันทึกภาพนิ่งระบบดิจิตอล
DSC-RX100M6

เพิ่มรายการ

ท่านสามารถบันทึกรายการเมนูที่ต้องการไปยัง ★ (เมนูของฉัน) ใต้ MENU

1. **MENU → ★ (เมนูของฉัน) → [เพิ่มรายการ]**
2. **เลือกรายการที่ท่านต้องการเพิ่มไปยัง ★ (เมนูของฉัน) โดยใช้ด้านบน/ล่าง/ซ้าย/ขวาของปุ่มควบคุม**
3. **เลือกปลายทางโดยใช้ด้านบน/ล่าง/ซ้าย/ขวาของปุ่มควบคุม**

คำแนะนำ

- ท่านสามารถเพิ่มรายการไปยัง ★ (เมนูของฉัน) ได้สูงสุด 30 รายการ

หมายเหตุ

- ท่านไม่สามารถเพิ่มรายการดังต่อไปนี้ไปยัง ★ (เมนูของฉัน)
  - รายการใด ๆ ใต้ MENU → ▶ (เล่น)
  - [ดูภาพบนทีวี]

หัวข้อที่เกี่ยวข้อง

- จัดเรียงรายการ
- ลบรายการ
- การใช้รายการ MENU

4-737-300-41(1) Copyright 2018 Sony Corporation

กล้องบันทึกภาพนิ่งระบบดิจิตอล
DSC-RX100M6

จัดเรียงรายการ

ท่านสามารถจัดเรียงรายการเมนูที่เพิ่มไปยัง ★ (เมนูของฉัน) ใต้ MENU ได้ใหม่

1. **MENU → ★ (เมนูของฉัน) → [จัดเรียงรายการ]**
2. **เลือกรายการที่ท่านต้องการย้ายโดยใช้ด้านบน/ล่าง/ซ้าย/ขวาของปุ่มควบคุม**
3. **เลือกปลายทางโดยใช้ด้านบน/ล่าง/ซ้าย/ขวาของปุ่มควบคุม**

หัวข้อที่เกี่ยวข้อง

- เพิ่มรายการ

4-737-300-41(1) Copyright 2018 Sony Corporation

ลบรายการ

ท่านสามารถลบรายการเมนูที่เพิ่มไปยัง ★ (เมนูของฉัน) ใน MENU

1. **MENU → ★ (เมนูของฉัน) → [ลบรายการ]**
2. **เลือกรายการที่ท่านต้องการลบโดยใช้ด้านบน/ล่าง/ซ้าย/ขวาของปุ่มควบคุม จากนั้นกดที่ตรงกลางปุ่มควบคุมเพื่อลบรายการที่เลือก**

คำแนะนำ

- เมื่อต้องการลบรายการทั้งหมดบนหน้า ให้เลือก MENU → ★ (เมนูของฉัน) → [ลบหน้า]
- ท่านสามารถลบรายการเมนูทั้งหมดที่เพิ่มไปยัง ★ (เมนูของฉัน) โดยเลือก MENU → ★ (เมนูของฉัน) → [ลบทั้งหมด]

หัวข้อที่เกี่ยวข้อง

- ลบหน้า
- ลบทั้งหมด
- เพิ่มรายการ

4-737-300-41(1) Copyright 2018 Sony Corporation

กล้องบันทึกภาพนิ่งระบบดิจิตอล
DSC-RX100M6

ลบหน้า

ท่านสามารถลบรายการเมนูทั้งหมดที่เพิ่มไปยังหน้าภายใต้ ★ (เมนูของฉัน) ใน MENU

1. **MENU → ★ (เมนูของฉัน) → [ลบหน้า]**
2. **เลือกหน้าที่ท่านต้องการจะลบโดยใช้ด้านซ้าย/ขวาของปุ่มควบคุม และกดที่ตรงกลางของปุ่มควบคุมเพื่อลบรายการ**

หัวข้อที่เกี่ยวข้อง

- เพิ่มรายการ
- ลบทั้งหมด

4-737-300-41(1) Copyright 2018 Sony Corporation

กล้องบันทึกภาพนิ่งระบบดิจิตอล
DSC-RX100M6

ลบทั้งหมด

ท่านสามารถลบรายการเมนูทั้งหมดที่เพิ่มไปยัง ★ (เมนูของฉัน) ใน MENU

1. **MENU → ★ (เมนูของฉัน) → [ลบทั้งหมด]**
2. **เลือก [ตกลง]**

หัวข้อที่เกี่ยวข้อง

- เพิ่มรายการ
- ลบหน้า

4-737-300-41(1) Copyright 2018 Sony Corporation

กล้องบันทึกภาพนิ่งระบบดิจิตอล
DSC-RX100M6

ข้อควรระวัง

โปรดดูเพิ่มเติมที่ “หมายเหตุเกี่ยวกับการใช้งานกล้องของท่าน” ใน คำแนะนำการใช้งาน (ที่ให้มาด้วย) ของผลิตภัณฑ์นี้

การสำรองข้อมูลในการ์ดหน่วยความจำ

ข้อมูลอาจจะได้รับความเสียหายในกรณีต่อไปนี้ อย่าลืมสำรองข้อมูลไว้เพื่อเป็นการป้องกัน

- เมื่อถอดการ์ดหน่วยความจำ ถอดสาย USB หรือปิดสวิตช์ผลิตภัณฑ์ขณะกำลังอ่านหรือเขียนข้อมูล
- เมื่อใช้การ์ดหน่วยความจำในสถานที่ที่มีไฟฟ้าสถิตหรือสัญญาณรบกวนทางไฟฟ้า

ไฟล์ฐานข้อมูลมีข้อผิดพลาด

ถ้าท่านเสียบการ์ดหน่วยความจำที่ไม่มีไฟล์ฐานข้อมูลภาพลงในผลิตภัณฑ์และเปิดสวิตช์ ผลิตภัณฑ์จะสร้างไฟล์ฐานข้อมูลภาพขึ้นมาโดยอัตโนมัติโดยใช้ความจุบางส่วนของการ์ดหน่วยความจำ กระบวนการนี้อาจใช้เวลานานและท่านไม่สามารถใช้งานผลิตภัณฑ์ได้จนกว่ากระบวนการนี้จะแล้วเสร็จ
ถ้าเกิดข้อผิดพลาดกับไฟล์ฐานข้อมูล ให้ส่งภาพทั้งหมดไปยังคอมพิวเตอร์ของท่านโดยใช้ PlayMemories Home จากนั้นฟอร์แมตการ์ดหน่วยความจำโดยใช้ผลิตภัณฑ์นี้

อย่าใช้งานหรือเก็บผลิตภัณฑ์ในสถานที่ต่อไปนี้

- ในสถานที่ที่มีอากาศร้อนจัด เย็นจัด หรือความชื้นสูง
  ในบางสถานที่ เช่น ภายในรถที่จอดกลางแดด ตัวกล้องอาจบิดเบี้ยวจนเสียรูปและอาจเป็นสาเหตุให้เกิดการทำงานผิดปกติได้
- การเก็บไว้ในบริเวณที่โดนแสงแดดโดยตรงหรือใกล้ฮีทเตอร์
  ตัวกล้องอาจเปลี่ยนสีหรือเสียรูป ซึ่งอาจเป็นสาเหตุให้เกิดการทำงานผิดปกติได้
- ในสถานที่ซึ่งมีแรงสั่นสะเทือนสูง
- ใกล้สนามแม่เหล็กความแรงสูง
- ในสถานที่ที่มีทรายหรือฝุ่นมาก
  ระมัดระวังอย่าให้ทรายหรือฝุ่นเข้าไปในผลิตภัณฑ์ได้ เพราะนั่นอาจจะทำให้ผลิตภัณฑ์ทำงานผิดปกติและในบางกรณีอาจจะทำการซ่อมแซมไม่ได้
- ในสถานที่ที่มีความชื้นสูง
  อาจทำให้เลนส์เป็นราได้

การเก็บรักษา

หากกล้องสกปรกหลังใช้งาน ให้ทำความสะอาด น้ำ ทราย ฝุ่น ไอเกลือ ฯลฯ ตกค้างในกล้องอาจทำให้การทำงานผิดปกติได้

ข้อควรระวังในการพกพา

- อย่าพกพากล้องในขณะที่ยังติดขาตั้งกล้องอยู่ เพราะอาจทำให้ช่องต่อขาตั้งกล้องแตกหักได้
- อย่าใช้กล้องอย่างรุนแรง เช่น จับที่จอภาพหรือแฟลช กระแทกส่วนที่เป็นเลนส์ ฯลฯ

อุณหภูมิการใช้งาน

ไม่แนะนำให้ถ่ายภาพในสถานที่ซึ่งเย็นหรือร้อนมากกว่าช่วงอุณหภูมินี้

ความชื้นที่กลั่นตัวเป็นหยดน้ำ

- ถ้าหากเคลื่อนย้ายผลิตภัณฑ์โดยตรงจากสถานที่เย็นไปยังสถานที่อุ่น ความชื้นอาจจะกลั่นตัวเป็นหยดน้ำเกาะภายในหรือภายนอกตัวผลิตภัณฑ์ ความชื้นที่กลั่นตัวเป็นหยดน้ำนี้อาจทำให้ผลิตภัณฑ์ทำงานผิดปกติได้
- เพื่อป้องกันการกลั่นตัวของความชื้นเป็นหยดน้ำเมื่อท่านนำผลิตภัณฑ์จากสถานที่ที่เย็นไปยังสถานที่ที่อุ่นทันที ให้ใส่ในถุงพลาสติกก่อนและปิดผนึกไว้ไม่ให้อากาศเข้าไป รอประมาณหนึ่งชั่วโมงจนกว่าอุณหภูมิของผลิตภัณฑ์จะเท่ากับอุณหภูมิแวดล้อม
- ถ้าหากความชื้นกลั่นตัวเป็นหยดน้ำภายในผลิตภัณฑ์ ให้ปิดสวิตช์แล้วรอประมาณหนึ่งชั่วโมงเพื่อให้ความชื้นระเหยออกไป ถ้าหากท่านพยายามถ่ายภาพขณะที่มีหยดน้ำอยู่ในเลนส์ ท่านจะไม่สามารถถ่ายได้ภาพที่ชัดเจน

ความเข้ากันได้ของข้อมูลภาพ

ผลิตภัณฑ์นี้ผลิตตามมาตรฐานสากล DCF (Design rule for Camera File system) ซึ่งกำหนดโดย JEITA (Japan Electronics and Information Technology Industries Association)

หมายเหตุเกี่ยวกับการเล่นภาพเคลื่อนไหวบนอุปกรณ์อื่น

ภาพเคลื่อนไหว XAVC S สามารถเปิดดูได้เฉพาะบนอุปกรณ์ที่รองรับ XAVC S เท่านั้น

เกี่ยวกับจอภาพและช่องมองภาพ

- หากท่านใช้กล้องในสถานที่เย็น ภาพอาจมีเงาปรากฏ ซึ่งอาการเช่นนี้ไม่ได้แสดงว่ากล้องทำงานผิดปกติ
- อย่ากดจอภาพแรงๆ จออาจแสดงสีผิดเพี้ยนและอาจทำให้ทำงานผิดปกติ
- ถ้ามีหยดน้ำหรือของเหลวอย่างอื่นอยู่บนจอภาพ ให้เช็ดออกด้วยผ้านุ่ม ถ้าปล่อยให้จอภาพเปียกนานๆ ผิวด้านนอกของจอภาพอาจเปลี่ยนแปลงหรือเสื่อมสภาพได้ การทำเช่นนี้อาจทำให้เกิดความเสียหายได้
- ถ้าหากวัตถุอยู่ใกล้เกินไป ภาพอาจจะมีรอยฝุ่นหรือคราบลายนิ้วมือที่ติดบนเลนส์ เช็ดเลนส์ด้วยผ้านุ่ม ฯลฯ
- กล้องใช้ชิ้นส่วนที่เป็นแม่เหล็ก รวมทั้งแม่เหล็ก อย่านำวัตถุที่อาจได้รับผลกระทบจากสภาพแม่เหล็ก รวมถึงบัตรเครดิตและแผ่นฟล็อปปีดิสก์ เข้าใกล้ตัวกล้อง

บริการและซอฟต์แวร์โดยบริษัทอื่น

บริการเครือข่าย เนื้อหา และ [ระบบปฏิบัติการและ] ซอฟต์แวร์ของผลิตภัณฑ์นี้อาจขึ้นอยู่กับเงื่อนไขและข้อกำหนดของผู้ให้บริการแต่ละราย และอาจเปลี่ยนแปลง หยุดชะงักหรือยกเลิกได้ตลอดเวลา และอาจมีค่าธรรมเนียม ต้องลงทะเบียนและระบุข้อมูลบัตรเครดิต

4-737-300-41(1) Copyright 2018 Sony Corporation

การทำความสะอาด

ทำความสะอาดเลนส์ ช่องมองภาพ และแฟลช

เช็ดเลนส์ ช่องมองภาพ และแฟลชด้วยผ้านุ่มเพื่อลบรอยนิ้วมือ ฝุ่น ฯลฯ

การทำความสะอาดเลนส์

- อย่าใช้น้ำยาทำความสะอาดที่มีตัวทำละลายอินทรีย์ เช่น ทินเนอร์หรือเบนซิน
- เมื่อทำความสะอาดผิวเลนส์ ให้เช็ดฝุ่นโดยใช้ลูกยางทำความสะอาดที่มีจำหน่ายทั่วไป ในกรณีที่มีฝุ่นติดที่พื้นผิว เช็ดฝุ่นออกด้วยผ้านุ่มหรือกระดาษทิชชูที่ชุบน้ำยาทำความสะอาดเลนส์เล็กน้อย เช็ดวนเป็นรูปก้นหอยจากกึ่งกลางออกด้านนอก อย่าฉีดสเปรย์น้ำยาทำความสะอาดเลนส์ลงที่ผิวเลนส์โดยตรง

การทำความสะอาดพื้นผิวผลิตภัณฑ์

ทำความสะอาดผิวผลิตภัณฑ์ด้วยผ้านุ่มชุบน้ำเล็กน้อย แล้วเช็ดผิวอีกครั้งด้วยผ้าแห้ง เพื่อป้องกันความเสียหายต่อผิวขัดหรือตัวผลิตภัณฑ์:

- อย่าให้ผลิตภัณฑ์สัมผัสถูกสารเคมีเช่น ทินเนอร์ เบนซิน แอลกอฮอล์ ผ้าเช็ดชนิดใช้แล้วทิ้ง ยาไล่แมลง ครีมกันแดด หรือ ยาฆ่าแมลง
- อย่าแตะผลิตภัณฑ์ด้วยมือของท่านที่มีสารข้างต้นติดอยู่
- อย่าให้กล้องสัมผัสถูกยางหรือพลาสติกไวนิลเป็นเวลานาน

การทำความสะอาดจอภาพ

- หากท่านใช้กระดาษทิชชูหรือวัสดุอื่นเช็ดหน้าจอแรงๆ สารเคลือบผิวอาจจะลอกออก
- หากหน้าจอเริ่มสกปรกจากรอยนิ้วมือหรือฝุ่น ให้เช็ดฝุ่นออกจากหน้าจอเบาๆ จากนั้นทำความสะอาดหน้าจอด้วยผ้านุ่มหรือวัสดุอื่น

4-737-300-41(1) Copyright 2018 Sony Corporation

กล้องบันทึกภาพนิ่งระบบดิจิตอล
DSC-RX100M6

จำนวนภาพที่บันทึกได้

เมื่อท่านใส่การ์ดหน่วยความจำในกล้องแล้วเปิดกล้อง จำนวนภาพที่สามารถบันทึกได้ (ถ้าท่านถ่ายภาพต่อเนื่องโดยใช้การตั้งค่าปัจจุบัน) จะปรากฏในหน้าจอ

หมายเหตุ

- หาก “0” (จำนวนภาพที่บันทึกได้) กะพริบเป็นสีส้ม แสดงว่าการ์ดหน่วยความจำนั้นเต็ม เปลี่ยนการ์ดหน่วยความจำเป็นอันใหม่ หรือลบภาพออกจากการ์ดหน่วยความจำปัจจุบัน
- หาก “NO CARD” กะพริบเป็นสีส้ม แสดงว่าไม่ได้ใส่การ์ดหน่วยความจำ ใส่การ์ดหน่วยความจำ

จำนวนภาพที่สามารถบันทึกได้ในการ์ดหน่วยความจำ

ตารางด้านล่างแสดงจำนวนภาพโดยประมาณที่สามารถบันทึกได้ในการ์ดหน่วยความจำที่ฟอร์แมตด้วยกล้องนี้ ค่าถูกกำหนดโดยใช้การ์ดหน่วยความจำมาตรฐานของ Sony ในการทดสอบ
ค่าอาจแตกต่างกันขึ้นอยู่กับสภาพแวดล้อมในการถ่ายภาพและประเภทของการ์ดหน่วยความจำที่ใช้

[ขนาดภาพ JPEG]: [L: 20M]
[อัตราส่วนภาพ] ถูกตั้งไว้ที่ [3:2][*1]
(หน่วย: ภาพ)

คุณภาพ JPEG/รูปแบบไฟล์	8 GB	32 GB	64 GB	256 GB
ปกติ	1150	4800	9600	37500
ละเอียด	690	2800	5500	22000
ละเอียดมาก	510	2050	4150	16000
RAW & JPEG[*2]	235	950	1900	7500
RAW	355	1400	2850	11000

*1 เมื่อตั้งค่า [อัตราส่วนภาพ] เป็นอย่างอื่นที่ไม่ใช่ [3:2] ท่านสามารถบันทึกภาพได้มากกว่าจำนวนที่แสดงในตารางข้างต้น (ยกเว้นเมื่อเลือก [RAW])
*2 [คุณภาพ JPEG] เมื่อเลือก [RAW & JPEG] ไว้: [ละเอียด]

หมายเหตุ

- แม้ว่าจำนวนภาพที่สามารถบันทึกได้จะมากกว่า 9,999 ภาพ แต่ตัวเลข “9999” ก็จะปรากฏขึ้น
- จำนวนที่แสดงเป็นจำนวนเมื่อใช้การ์ดหน่วยความจำ Sony

4-737-300-41(1) Copyright 2018 Sony Corporation

กล้องบันทึกภาพนิ่งระบบดิจิตอล
DSC-RX100M6

ระยะเวลาที่บันทึกได้ของภาพเคลื่อนไหว

ตารางด้านล่างนี้แสดงเวลาการบันทึกทั้งหมดโดยประมาณโดยใช้การ์ดหน่วยความจำที่ฟอร์แมตด้วยกล้องนี้ ค่าอาจแตกต่างกันขึ้นอยู่กับสภาพแวดล้อมในการถ่ายภาพและประเภทของการ์ดหน่วยความจำที่ใช้

ระยะเวลาบันทึกในกรณีที่ตั้งค่า [รูปแบบไฟล์] ไว้ที่ [XAVC S 4K] และ [XAVC S HD] เป็นระยะเวลาบันทึกขณะถ่ายภาพ ซึ่งตั้งค่า [บันทึกภาพพร็อกซี่] ไว้ที่ [ปิด]

(h (ชั่วโมง), m (นาที))

	8 GB	32 GB	64 GB	256 GB
XAVC S 4K 30p 100M/25p 100M	9 m	35 m	1 h 15 m	5 h 15 m
XAVC S 4K 30p 60M/25p 60M	10 m	1 h	2 h 5 m	8 h 35 m
XAVC S 4K 24p 100M*/–	9 m	35 m	1 h 15 m	5 h 15 m
XAVC S 4K 24p 60M*/–	10 m	1 h	2 h 5 m	8 h 35 m
XAVC S HD 120p 100M/100p 100M	9 m	35 m	1 h 15 m	5 h 15 m
XAVC S HD 120p 60M/100p 60M	10 m	1 h	2 h 5 m	8 h 35 m
XAVC S HD 60p 50M/50p 50M	15 m	1 h 15 m	2 h 35 m	10 h 25 m
XAVC S HD 60p 25M/50p 25M	30 m	2 h 25 m	5 h	20 h 10 m
XAVC S HD 30p 50M/25p 50M	15 m	1 h 15 m	2 h 35 m	10 h 25 m
XAVC S HD 30p 16M/25p 16M	50 m	3 h 50 m	7 h 45 m	31 h 30 m
XAVC S HD 24p 50M*/–	15 m	1 h 15 m	2 h 35 m	10 h 25 m
AVCHD 60i 24M(FX)/50i 24M(FX)	40 m	2 h 55 m	6 h	24 h 15 m
AVCHD 60i 17M(FH)/50i 17M(FH)	55 m	4 h 5 m	8 h 15 m	33 h 15 m

* เมื่อตั้ง [ตัวเลือก NTSC/PAL] ไปที่ NTSCเท่านั้น

สามารถถ่ายภาพเคลื่อนไหวต่อเนื่องได้เป็นระยะเวลาสูงสุดประมาณ 29 นาทีต่อครั้ง ที่การตั้งค่าปกติของกล้องและเมื่ออุณหภูมิแวดล้อมอยู่ที่ประมาณ 25°C
อย่างไรก็ตาม เวลาบันทึกภาพคือประมาณ 5 นาที เมื่อถ่ายภาพเคลื่อนไหวในรูปแบบ XAVC S 4K/XAVC S HD 120p/100p
(ขีดจำกัดของข้อกำหนดจำเพาะของผลิตภัณฑ์)

หมายเหตุ

- ระยะเวลาที่สามารถบันทึกภาพเคลื่อนไหวได้จะแตกต่างกัน เนื่องจากกล้องมี VBR (Variable Bit-Rate) ซึ่งจะปรับคุณภาพของภาพตามบรรยากาศการถ่ายภาพโดยอัตโนมัติ เมื่อท่านถ่ายภาพวัตถุเคลื่อนไหวเร็ว ภาพจะชัดเจนขึ้นแต่ระยะเวลาบันทึกจะสั้นลงเนื่องจากจำเป็นต้องใช้หน่วยความจำในการบันทึกมากขึ้น ระยะเวลาที่บันทึกได้ยังเปลี่ยนแปลงตามเงื่อนไขการถ่ายภาพ วัตถุ หรือการตั้งค่า คุณภาพ/ขนาด ของภาพอีกด้วย
- ระยะเวลาที่แสดงเป็นระยะเวลาที่บันทึกได้ เมื่อใช้การ์ดหน่วยความจำ Sony

หมายเหตุเกี่ยวกับการบันทึกภาพเคลื่อนไหวต่อเนื่อง

- การบันทึกภาพเคลื่อนไหวที่มีคุณภาพสูงและการบันทึกภาพต่อเนื่องที่มีความเร็วสูงจะต้องใช้พลังงานจำนวนมาก ดังนั้น ถ้าท่านถ่ายภาพต่อไป อุณหภูมิภายในกล้องจะเพิ่มขึ้น โดยเฉพาะอย่างยิ่งอุณหภูมิของเซ็นเซอร์ภาพ ในกรณีดังกล่าวกล้องจะปิดสวิตช์โดย

อัตโนมัติ เนื่องจากผิวหน้ากล้องได้รับความร้อนจนมีอุณหภูมิสูง หรืออุณหภูมิที่สูงนั้นจะส่งผลกระทบต่อคุณภาพของภาพหรือกลไกภายในกล้อง

- ระยะเวลาที่สามารถบันทึกภาพเคลื่อนไหวได้แตกต่างไปตามอุณหภูมิ รูปแบบไฟล์/การตั้งค่าการบันทึกสำหรับภาพเคลื่อนไหว สภาพการเชื่อมต่อ Wi-Fi หรือสภาพของกล้องก่อนที่ท่านจะเริ่มทำการบันทึก หากท่านจัดองค์ประกอบภาพใหม่ หรือถ่ายภาพนิ่งบ่อยๆ หลังเปิดสวิตช์กล้อง อุณหภูมิภายในกล้องจะสูงขึ้นและระยะเวลาที่สามารถบันทึกได้จะลดลง
- เมื่อไอคอน [ ] ปรากฏขึ้น นั่นหมายความว่าอุณหภูมิของกล้องสูงเกินไป
- หากกล้องหยุดบันทึกภาพเคลื่อนไหว เนื่องจากมีอุณหภูมิสูง ให้ปิดสวิตช์กล้องทิ้งไว้สักครู่ เริ่มบันทึกหลังจากอุณหภูมิภายในกล้องลดลงสู่สภาพปกติแล้ว
- หากปฏิบัติตามคำแนะนำต่อไปนี้ ท่านจะสามารถบันทึกภาพเคลื่อนไหวเป็นระยะเวลาที่ยาวนานขึ้นได้
  - เก็บกล้องให้พ้นจากแสงแดด
  - ปิดสวิตช์กล้องเมื่อไม่ได้ใช้งาน
- เมื่อตั้งค่า [รูปแบบไฟล์] ไว้ที่ [AVCHD] ขนาดไฟล์ของภาพเคลื่อนไหวจะถูกจำกัดไว้ที่ประมาณ 2 GB ถ้าขนาดไฟล์ภาพเคลื่อนไหวใกล้ถึง 2 GB ในระหว่างการบันทึก ไฟล์ภาพเคลื่อนไหวไฟล์ใหม่จะถูกสร้างขึ้นโดยอัตโนมัติ

4-737-300-41(1) Copyright 2018 Sony Corporation

กล้องบันทึกภาพนิ่งระบบดิจิตอล
DSC-RX100M6

การใช้อะแดปเตอร์ AC/เครื่องชาร์จแบตเตอรี่ในต่างประเทศ

ท่านสามารถใช้เครื่องชาร์จแบตเตอรี่ (แยกจำหน่าย) และอะแดปเตอร์ AC (ที่ให้มาด้วย) ในประเทศหรือภูมิภาคใดๆ ก็ได้ที่แหล่งจ่ายไฟอยู่ในช่วง 100 V ถึง 240 V AC และ 50 Hz/60 Hz
ทั้งนี้ขึ้นอยู่กับประเทศ/ท้องที่ อาจต้องใช้หัวแปลงปลั๊กแปลงไฟเพื่อเชื่อมต่อกับเต้ารับติดผนัง โปรดปรึกษาตัวแทนบริษัททท่องเที่ยว หรือหน่วยงานที่เกี่ยวข้องอื่น ๆ พร้อมทั้งเตรียมหัวแปลงปลั๊กไฟไปด้วยล่วงหน้า

หมายเหตุ

- ห้ามใช้ตัวแปลงความต่างศักย์ไฟฟ้าอิเล็กทรอนิกส์ เนื่องจากอาจส่งผลให้การทำงานผิดพลาดได้

4-737-300-41(1) Copyright 2018 Sony Corporation

รูปแบบ AVCHD

รูปแบบ AVCHD พัฒนาขึ้นเพื่อกล้องวิดีโอดิจิตอลความละเอียดสูงเมื่อบันทึกสัญญาณ HD (High-Definition) ด้วยเทคโนโลยีบีบอัดข้อมูลที่มีประสิทธิภาพสูง รูปแบบ MPEG-4 AVC/H.264 ใช้สำหรับบีบอัดข้อมูลวิดีโอ ขณะที่ Dolby Digital หรือระบบ Linear PCM ใช้สำหรับบีบอัดข้อมูลเสียง
รูปแบบ MPEG-4 AVC/H.264 สามารถบีบอัดข้อมูลภาพได้มีประสิทธิภาพสูงกว่ารูปแบบการบีบอัดข้อมูลภาพแบบดั้งเดิม

- เนื่องจากรูปแบบ AVCHD ใช้เทคโนโลยีบีบอัดข้อมูล ภาพอาจไม่สม่ำเสมอในฉากที่หน้าจอ มุมภาพ หรือความสว่าง ฯลฯ เปลี่ยนอย่างรวดเร็ว แต่นี่ไม่ใช่การทำงานผิดปกติ

4-737-300-41(1) Copyright 2018 Sony Corporation

กล้องบันทึกภาพนิ่งระบบดิจิตอล
DSC-RX100M6

สิทธิ์การใช้งาน

หมายเหตุเกี่ยวกับสิทธิ์การใช้งาน

ผลิตภัณฑ์นี้มีการใช้งานซอฟต์แวร์ตามข้อตกลงการใช้งานกับเจ้าของซอฟต์แวร์นั้น ๆ เรามีหน้าที่ที่จะแจ้งให้ท่านทราบถึงสิ่งต่าง ๆ ต่อไปนี้ ตามคำเรียกร้องของเจ้าของลิขสิทธิ์ซอฟต์แวร์เหล่านี้ สิทธิ์การใช้งาน (ภาษาอังกฤษ) มีบันทึกอยู่ในหน่วยความจำภายในของผลิตภัณฑ์ของท่าน ทำการเชื่อมต่อแบบ Mass Storage ระหว่างผลิตภัณฑ์กับเครื่องคอมพิวเตอร์ เพื่ออ่านสิทธิ์การใช้งานในโฟลเดอร์ “PMHOME” - “LICENSE”

ผลิตภัณฑ์นี้ได้รับอนุญาตภายใต้ใบอนุญาตใช้สิทธิบัตร AVC สำหรับการใช้งานส่วนบุคคลของผู้บริโภคหรือการใช้งานอื่นๆ ที่ไม่มีการจ่ายค่าตอบแทนในการ
(i) เข้ารหัสวิดีโอตามมาตรฐาน AVC (“AVC VIDEO”)
และ/หรือ
(ii) ถอดรหัส AVC VIDEO ที่เข้ารหัสโดยผู้บริโภคผ่านกิจกรรมส่วนบุคคลและ/หรือได้รับจากผู้บริการข้อมูลวิดีโอที่ได้รับอนุญาตในการบริการ AVC VIDEO
ไม่อนุญาตและไม่สามารถตีความว่าอนุญาตให้ใช้งานในลักษณะอื่น ขอรับข้อมูลเพิ่มเติม รวมถึงข้อมูลที่เกี่ยวกับการใช้งานเพื่อการส่งเสริมการขาย การใช้งานภายในและเพื่อการค้า และใบอนุญาตได้จาก MPEG LA, L.L.C.
โปรดดูที่ HTTP://WWW.MPEGLA.COM

ซอฟต์แวร์ที่เข้าข่าย GNU GPL/LGPL

ผลิตภัณฑ์นี้มีซอฟต์แวร์ที่อยู่ภายใต้เงื่อนไข GNU General Public License (ต่อไปนี้จะเรียกว่า “GPL”) หรือ GNU Lesser General Public License (ต่อไปนี้จะเรียกว่า “LGPL”) บรรจุอยู่
ทั้งนี้ เพื่อแจ้งให้ท่านทราบว่า ท่านมีสิทธิเข้าถึง แก้ไข และเผยแพร่ซ้ำรหัสต้นทางสำหรับโปรแกรมซอฟต์แวร์เหล่านี้ภายใต้เงื่อนไขของ GPL/LGPL ที่ให้มาพร้อมกับผลิตภัณฑ์
รหัสต้นทางมีอยู่บนเว็บ
โปรดใช้ URL ต่อไปนี้เพื่อดาวน์โหลด
http://oss.sony.net/Products/Linux/
โปรดหลีกเลี่ยงที่จะติดต่อเราเกี่ยวกับเนื้อหาของรหัสต้นฉบับ

4-737-300-41(1) Copyright 2018 Sony Corporation

กล้องบันทึกภาพนิ่งระบบดิจิตอล
DSC-RX100M6

เครื่องหมายการค้า

- Memory Stick และ เป็นเครื่องหมายการค้าหรือเครื่องหมายการค้าจดทะเบียนของ Sony Corporation
- XAVC S และ เป็นเครื่องหมายการค้าจดทะเบียนของ Sony Corporation
- AVCHD และแบบอักษร AVCHD เป็นเครื่องหมายการค้าของ Panasonic Corporation และ Sony Corporation
- Mac เป็นเครื่องหมายการค้าของ Apple Inc. ที่จดทะเบียนในประเทศสหรัฐอเมริกาและประเทศอื่น ๆ
- IOS เป็นเครื่องหมายการค้าจดทะเบียนหรือเครื่องหมายการค้าของ Cisco Systems Inc.
- iPhone และ iPad เป็นเครื่องหมายการค้าของ Apple Inc. ที่จดทะเบียนในประเทศสหรัฐอเมริกาและประเทศอื่น ๆ
- Blu-ray Disc™ และ Blu-ray™ เป็นเครื่องหมายการค้าของ Blu-ray Disc Association
- DLNA และ DLNA CERTIFIED เป็นเครื่องหมายการค้าของ Digital Living Network Alliance
- Dolby, Dolby Audio และสัญลักษณ์รูปตัว D สองตัวเป็นเครื่องหมายการค้าของ Dolby Laboratories
- คำว่า HDMI และ HDMI High-Definition Multimedia Interface รวมทั้งโลโก้ HDMI เป็นเครื่องหมายการค้าหรือเครื่องหมายการค้าจดทะเบียนของ HDMI Licensing Administrator, Inc. ในประเทศสหรัฐอเมริกาและประเทศอื่น ๆ
- Microsoft และ Windows เป็นเครื่องหมายการค้าจดทะเบียนหรือเครื่องหมายการค้าของ Microsoft Corporation ในประเทศสหรัฐอเมริกาและ/หรือประเทศอื่น ๆ
- โลโก้ SDXC เป็นเครื่องหมายการค้าของ SD-3C, LLC
- Android และ Google Play เป็นเครื่องหมายการค้าหรือเครื่องหมายการค้าจดทะเบียนของ Google Inc.
- Wi-Fi โลโก้ Wi-Fi และ Wi-Fi Protected Setup เป็นเครื่องหมายการค้าจดทะเบียนหรือเครื่องหมายการค้าของ Wi-Fi Alliance
- เครื่องหมาย N เป็นเครื่องหมายการค้าหรือเครื่องหมายการค้าจดทะเบียนของ NFC Forum, Inc. ในประเทศสหรัฐอเมริกาและในประเทศอื่น ๆ
- โลโก้และเครื่องหมายคำ Bluetooth® เป็นเครื่องหมายการค้าจดทะเบียนที่ Bluetooth SIG, Inc. เป็นเจ้าของ การใช้เครื่องหมายดังกล่าวไม่ว่ากรณีใด ๆ โดย Sony Corporation เป็นไปโดยได้รับอนุญาตแล้ว
- QR Code เป็นเครื่องหมายการค้าของ Denso Wave Inc.
- นอกจากนี้ ชื่อระบบและผลิตภัณฑ์ที่อ้างถึงในคู่มือเล่มนี้ โดยทั่วไปแล้วเป็นเครื่องหมายการค้าหรือเครื่องหมายการค้าจดทะเบียนของผู้พัฒนาหรือผู้ผลิตระบบและผลิตภัณฑ์นั้น อย่างไรก็ตาม ในคู่มือเล่มนี้อาจไม่ได้มีสัญลักษณ์ ™ หรือ ® กำกับไว้ในทุกที่

4-737-300-41(1) Copyright 2018 Sony Corporation

กล้องบันทึกภาพนิ่งระบบดิจิตอล
DSC-RX100M6

การแก้ไขปัญหา

ถ้าหากท่านพบปัญหาเกี่ยวกับผลิตภัณฑ์ ให้ลองวิธีการแก้ไขต่อไปนี้

1. **ถ้าข้อความเช่น “C/E:□□:□□” ปรากฏขึ้นบนหน้าจอ โปรดดูที่หัวข้อหน้าจอตรวจสอบตัวเอง**
2. **ถอดแบตเตอรี่ออก รอประมาณหนึ่งนาที ใส่แบตเตอรี่เข้าไปอีกครั้ง แล้วเปิดสวิตช์ผลิตภัณฑ์**
3. **ตั้งค่าทุกอย่างใหม่ให้กลับคืนสู่ค่าเริ่มต้น**
4. **ปรึกษาตัวแทนจำหน่ายของท่านหรือศูนย์บริการที่ได้รับอนุญาตในพื้นที่ ศึกษารายละเอียดเพิ่มเติมเกี่ยวกับผลิตภัณฑ์นี้ และคำตอบของคำถามที่พบบ่อยได้จากเว็บไซต์บริการลูกค้าของเรา**
   http://www.sony.net/

หัวข้อที่เกี่ยวข้อง

- หน้าจอตรวจสอบตัวเอง
- รีเซ็ตการตั้งค่า

4-737-300-41(1) Copyright 2018 Sony Corporation

หน้าจอตรวจสอบตัวเอง

ถ้าหากมีรหัสที่ขึ้นต้นด้วยตัวอักษรปรากฏ แสดงว่าระบบตรวจสอบตัวเองของผลิตภัณฑ์กำลังทำงาน ตัวเลขสองตัวสุดท้าย (ที่ตำแหน่งเครื่องหมาย □□) จะแสดงค่าต่างๆ ขึ้นกับสถานะการทำงานของผลิตภัณฑ์
ถ้าหากท่านไม่สามารถแก้ไขปัญหา หลังจากพยายามทำตามวิธีการแก้ไขต่อไปนี้สองสามครั้งแล้ว ผลิตภัณฑ์นี้อาจต้องได้รับการซ่อมแซม ติดต่อตัวแทนจำหน่ายของ Sony หรือศูนย์บริการในท้องถิ่นที่ได้รับอนุญาตจาก Sony

C:32:□□

- มีปัญหาเกี่ยวกับฮาร์ดแวร์ของผลิตภัณฑ์ ปิดและเปิดสวิตช์อีกครั้งหนึ่ง

C:13:□□

- ผลิตภัณฑ์นี้ไม่สามารถอ่านหรือเขียนข้อมูลบนการ์ดหน่วยความจำ ลองปิดและเปิดผลิตภัณฑ์ใหม่อีกครั้ง หรือถอดและเสียบการ์ดหน่วยความจำหลายๆ ครั้ง
- ท่านใส่การ์ดหน่วยความจำที่ไม่ได้ฟอร์แมต ฟอร์แมตการ์ดหน่วยความจำ
- การ์ดหน่วยความจำที่เสียบอยู่ใช้กับผลิตภัณฑ์นี้ไม่ได้ หรือข้อมูลเสียหาย เสียบการ์ดหน่วยความจำแผ่นใหม่

E:61:□□

E:62:□□

E:91:□□

- ผลิตภัณฑ์เกิดการทำงานผิดปกติ ลบการตั้งค่าผลิตภัณฑ์ แล้วเปิดสวิตช์อีกครั้ง

E:94:□□

- เกิดข้อผิดพลาดขณะเขียนหรือลบข้อมูล จำเป็นต้องได้รับการซ่อมแซม ติดต่อตัวแทนจำหน่ายของ Sony หรือศูนย์บริการในท้องถิ่นที่ได้รับอนุญาตจาก Sony เตรียมแจ้งหมายเลขทั้งหมดในรหัสข้อผิดพลาดเริ่มตั้งแต่ตัวอักษร E

หัวข้อที่เกี่ยวข้อง

- ฟอร์แมต
- รีเซ็ตการตั้งค่า

4-737-300-41(1) Copyright 2018 Sony Corporation

ข้อความเตือน

ตั้งค่าท้องที่/วันที่/เวลา

- ตั้งค่าพื้นที่ วันที่และเวลา ถ้าท่านไม่ได้ใช้ผลิตภัณฑ์เป็นเวลานาน ให้ชาร์จแบตเตอรี่สำรองแบบชาร์จได้ภายในตัวกล้อง

ไม่สามารถใช้การ์ดหน่วยความจำ ฟอร์แมต?

- การ์ดหน่วยความจำถูกฟอร์แมตบนคอมพิวเตอร์และรูปแบบของไฟล์ถูกแก้ไข เลือก [ตกลง] จากนั้นฟอร์แมตการ์ดหน่วยความจำ ท่านสามารถใช้การ์ดหน่วยความจำอีกครั้ง อย่างไรก็ตาม ข้อมูลทั้งหมดก่อนหน้านี้ในการ์ดหน่วยความจำจะถูกลบออก อาจจำเป็นต้องใช้เวลาสักครู่จนกว่า การฟอร์แมตจะเสร็จสมบูรณ์ ถ้าข้อความนี้ยังคงปรากฏขึ้นมาอีก โปรดเปลี่ยนการ์ดหน่วยความจำ

การ์ดหน่วยความจำเสียหาย

- ท่านใส่การ์ดหน่วยความจำที่ไม่สามารถใช้ได้
- การฟอร์แมตล้มเหลว ฟอร์แมตการ์ดหน่วยความจำอีกครั้ง

ไม่สามารถอ่านการ์ดหน่วยความจำได้ เสียบการ์ดหน่วยความจำ

- ท่านใส่การ์ดหน่วยความจำที่ไม่สามารถใช้ได้
- การ์ดหน่วยความจำเสียหาย
- ขั้วสัมผัสของการ์ดหน่วยความจำสกปรก

การ์ดหน่วยความจำถูกล็อค

- ท่านกำลังใช้การ์ดหน่วยความจำที่มีสวิตช์ป้องกันการเขียนหรือสวิตช์ป้องกันการลบ และมีการปรับสวิตช์นี้ไว้ที่ตำแหน่ง LOCK เลื่อนสวิตช์ไปที่ตำแหน่งบันทึก

ไม่สามารถเปิดชัตเตอร์ได้ เนื่องจากไม่ได้ เสียบการ์ดหน่วยความจำ

- ไม่ได้ใส่การ์ดหน่วยความจำ
- หากต้องการลั่นชัตเตอร์โดยไม่ใส่การ์ดหน่วยความจำเข้าไปในกล้อง ให้ตั้งค่า [ถ่ายโดยไม่มีการ์ด] ไปที่ [อนุญาต] ในกรณีนี้ ภาพจะไม่ได้รับการจัดเก็บไว้

การ์ดหน่วยความจำนี้ไม่สามารถ บันทึกและเล่นได้ตามปกติ

- ท่านใส่การ์ดหน่วยความจำที่ไม่สามารถใช้ได้

กำลังประมวลผล...

- เมื่อทำการลดสัญญาณรบกวน กล้องจะเริ่มกระบวนการลดสัญญาณรบกวน ท่านจะไม่สามารถถ่ายภาพได้ในระหว่างการลดสัญญาณรบกวนนี้

แสดงภาพไม่ได้

- ภาพที่ถูกบันทึกด้วยผลิตภัณฑ์อื่นหรือภาพที่ถูกดัดแปลงด้วยคอมพิวเตอร์ อาจไม่สามารถเปิดดูได้
- การดำเนินการบนคอมพิวเตอร์ เช่น การลบไฟล์ภาพ อาจเป็นเหตุให้ไฟล์ฐานข้อมูลภาพมีข้อมูลที่ไม่ตรงกัน ซ่อมแซมไฟล์ฐานข้อมูลภาพ

พิมพ์ภาพไม่ได้

- ท่านพยายามกำหนดเครื่องหมายภาพ RAW ด้วยเครื่องหมาย DPOF

กล้องร้อนเกินไป ปล่อยให้เย็นลง

- ผลิตภัณฑ์ร้อนเนื่องจากถ่ายภาพต่อเนื่องเป็นเวลานาน ปิดสวิตช์ผลิตภัณฑ์และปล่อยให้ผลิตภัณฑ์เย็นลง รอจนกระทั่งผลิตภัณฑ์พร้อมจะถ่ายภาพอีกครั้ง

- ท่านได้บันทึกภาพเป็นเวลานานจนอุณหภูมิผลิตภัณฑ์เพิ่มสูงขึ้น

- จำนวนภาพมีมากกว่าที่ระบบจัดการวันที่ในไฟล์ฐานข้อมูลของผลิตภัณฑ์จะจัดการได้

- ไม่สามารถบันทึกไฟล์ฐานข้อมูล นำเข้าภาพทั้งหมดไปยังคอมพิวเตอร์โดยใช้ PlayMemories Home แล้วกู้คืนการ์ดหน่วยความจำ

ไฟล์ฐานข้อมูลภาพเสียหาย

- มีความผิดปกติบางอย่างในไฟล์ฐานข้อมูลภาพ เลือก [ตั้งค่า] → [กู้ฐานข้อมูลภาพ]

ระบบเกิดข้อผิดพลาด
กล้องเกิดข้อผิดพลาด ปิดพาวเวอร์และเปิดอีกครั้ง

- ถอดแบตเตอรี่ออกแล้วใส่กลับเข้าไปอีกครั้ง ถ้าข้อความนี้ปรากฏขึ้นบ่อยครั้ง โปรดปรึกษาศูนย์บริการในท้องถิ่นที่ได้รับอนุญาตจาก Sony

ไฟล์ฐานข้อมูลภาพเสียหาย กู้ข้อมูล?

- ท่านไม่สามารถบันทึกและดูภาพเคลื่อนไหว AVCHD ได้ เนื่องจากไฟล์ฐานข้อมูลภาพเสียหาย กู้คืนไฟล์ฐานข้อมูลภาพตามคำแนะนำบนหน้าจอ

ขยายภาพไม่ได้
หมุนภาพไม่ได้

- ภาพที่บันทึกด้วยผลิตภัณฑ์อื่น อาจไม่สามารถทำการขยายหรือหมุนภาพได้

สร้างโฟลเดอร์เพิ่มอีกไม่ได้

- โฟลเดอร์ในการ์ดหน่วยความจำมีตัวเลขสามตัวแรกคือ “999” ท่านไม่สามารถสร้างโฟลเดอร์เพิ่มได้อีกในกล้องนี้

หัวข้อที่เกี่ยวข้อง

- หมายเหตุเกี่ยวกับการ์ดหน่วยความจำ
- ฟอร์แมต

4-737-300-41(1) Copyright 2018 Sony Corporation

กล้องบันทึกภาพนิ่งระบบดิจิตอล
DSC-RX100M6

หน้าที่แนะนำ

- **วิธีการติดแท็กข้อมูลการระบุตำแหน่งบนภาพ**
  ท่านสามารถบันทึกข้อมูลการระบุตำแหน่งไว้บนภาพได้ สามารถรับข้อมูลการระบุตำแหน่งผ่านสมาร์ทโฟนได้

- **โฟกัสโดยแตะจอ**
  ท่านสามารถเลือกวัตถุที่ต้องการโฟกัส โดยใช้ระบบสัมผัสในโหมดบันทึกภาพนิ่งและภาพเคลื่อนไหวได้

- **ข้อมูลการใช้งานร่วมกับอุปกรณ์เสริมของ DSC-RX100M6**
  เว็บไซต์นี้จะให้ข้อมูลการใช้งานร่วมกับอุปกรณ์เสริม (อีกหน้าต่างหนึ่งจะเปิดขึ้น)

4-737-300-41(1) Copyright 2018 Sony Corporation