SONY

Súgóútmutató

Sound Bar

HT-A5000

Ebben a Súgóútmutatóban választ találhat a hangszórórendszer használatával kapcsolatos kérdéseire.

Az első lépések

A hangszórórendszer kézikönyveiről

Mire használható a hangszórórendszer

Útmutató az alkatrészekhez és a vezérlőelemekhez

- Rúdhangszóró
- Távvezérlő

A főmenü használata

Beállítás

A hangszórórendszer üzembe helyezése

- A rúdhangszóró felszerelése
- A rúdhangszóró felszerelése a falra

Csatlakozás TV-hez

eARC/ARC-kompatibilis TV csatlakoztatása
Nem ARC-/eARC-kompatibilis TV csatlakoztatása
Ha a TV rendelkezik S-CENTER SPEAKER IN aljzattal
AV-eszköz csatlakoztatása
Egy 2K/4K videoformátummal kompatibilis AV-eszköz csatlakoztatása
Egy, a 8K videoformátummal kompatibilis AV-eszköz csatlakoztatása
Csatlakoztatás a hálózati tápellátáshoz
Kezdeti beállítások végrehajtása
Az opcionális hangszóró csatlakoztatása
Az opcionális hangszóró manuális csatlakoztatása
Ha a vezeték nélküli átvitel instabil
Ha a TV távvezérlője nem működik
Képek megtekintése
Tv-nézés
A csatlakoztatott AV-eszköz lejátszása
Zene/hangok hallgatása
A Sony TV hangjának hallgatása a BLUETOOTH® funkcióval
Mire használható a TV csatlakoztatása a BLUETOOTH funkcióval
A TV hangjának hallgatása a hangszórórendszer és a TV vezeték nélküli csatlakoztatásával
A párosított TV hangjának hallgatása
Zene/hangok hallgatása a BLUETOOTH funkcióval
Zene hallgatása első alkalommal csatlakoztatott mobileszköz párosításával
Zene hallgatása párosított eszközről
USB-eszközön tárolt zene hallgatása
A csatlakoztatott TV vagy eszköz hangjának hallgatása fejhallgató használatával
Hang hallgatása fejhallgató párosításával
Hangok hallgatása párosított fejhallgatóval
A fejhallgató csatlakoztatása
Zene hallgatása hálózathoz csatlakozással

Mire használható a hálózathoz csatlakoztatott hangszórórendszer

Megjegyzések az internethez való csatlakoztatáshoz

Csatlakozás vezeték nélküli hálózathoz

- Vezeték nélküli hálózati kapcsolat beállítása a főmenüben
- Vezeték nélküli hálózati kapcsolat beállítása a Sony | Music Center használatával
- Wi-Fi-kapcsolat beállítása iOS-eszköz használatával

Zene lejátszása az Amazon Musicról

- Előfeltétel: az Alexa kezdeti beállításainak megadása a Sony | Music Center segítségével
- Az Audio Casting protokoll által lejátszható hangformátumok
- Zene lejátszása a Amazon Music alkalmazással
- A hangszórórendszer működtetése egy beépített Alexa-eszközzel adott hangparancsokkal

Zene lejátszása streaming szolgáltatásokról

- Előfeltétel: a Chromecast built-in kezdeti beállításainak megadása
- Zene lejátszása streaming szolgáltatásokkal kompatibilis alkalmazásokkal

A Spotify használata

Az AirPlay használata

A Sony | Music Center használata

Zenehallgatás a számítógépen otthoni hálózaton keresztül

A hangerő és a hangminőség beállítása

A hangerő beállítása

Térhatású hang (SOUND FIELD) megszólaltatása

Párbeszédek hangjának érthetőbbé tétele (VOICE)

Tisztább hangok alacsony hangerő mellett éjszaka (NIGHT)

A kép és a hang közötti késleltetés beállítása

- Tévénézés közben
- Másik eszköz megtekintése közben

Multiplex hangzás használata (AUDIO)

A beszédhangerő beállítása DTS:X-tartalmak lejátszásakor

- Tévénézés közben

Tartalmak lejátszása egy AV eszközön

A hangszórórendszer használata TV-vel összehangolva

A hangszórórendszer használata TV-vel összehangolva (HDMI-vezérlés funkció)

A hangszórórendszer üzemeltetése egy kompatibilis TV készülékkel történő összehangolással a „BRAVIA” funkcióval

A beállítások módosítása

Az elülső panelen lévő kijelző és a jelzőfények fényerősségének módosítása (DIMMER)

Energiafogyasztás csökkentése készenléti üzemmódban

Az Easy Setup elvégzése

Részletes beállítások végrehajtása

Az [Advanced Settings] menü használata

[Speaker Settings]

[Audio Settings]

[HDMI Settings]

[Bluetooth Settings]

[System Settings]

[Network Settings]

[Resetting]

[Software Update]

A szoftver frissítése

Hibaelhárítás

Hibaelhárítás

Tápellátás

A hangszórórendszer nem kapcsol be.

A hangszórórendszer akkor sem kapcsol be, amikor a TV be van kapcsolva.

A TV kikapcsolásakor a hangszórórendszer is kikapcsol.

Hiába kapcsolja ki a TV-t, a hangszórórendszer nem kapcsol ki.

A hangszórórendszer nem kapcsolható ki.

Kép

- Nincs kép vagy a kép nem megfelelően jelenik meg.
- A TV képernyőn torzítva jelenik meg a kép.
- A HDMI IN-aljzaton keresztül továbbított 3D-tartalmak nem jelennek meg a TV képernyőjén.
- A HDMI IN aljzaton keresztül továbbított nagy felbontású videojel (4K/60p 4:4:4, 4:2:2 és 4K/60p 4:2:0 10 bit stb.) nem jelenik meg a TV képernyőjén.
- A kép nem fedi le a TV teljes képernyőjét.
- A hangszórórendszerhez csatlakoztatott eszköz képe és hangja nem jelenik meg a TV-n, ha a rendszer nincs bekapcsolva.
- A HDR-tartalmak nem jeleníthetők meg nagy dinamikatartományban.

Hang

- A hangszórórendszer nem tud kapcsolódni a TV-hez a BLUETOOTH funkcióval.
- Nem hallható TV hang a hangszórórendszerből.
- A hangszórórendszerhez csatlakoztatott eszköz képe és hangja nem jelenik meg a TV-n, ha a rendszer nincs bekapcsolva.
- A hang a hangszórórendszer és a TV hangszóróiból is hallatszik.
- A TV hangja a hangszórórendszeren késik a képhez képest.
- Egyáltalán nem, vagy csak nagyon halkan hallható a hangszórórendszerhez csatlakoztatott eszköz hangja.
- A térhatású hang nem hallható.
- Nem hallható hang az opcionális hátsó hangszórókból/mélynyomóból.
- A hang néhány hangszóróból nem hallható.

Hangzáskép-optimalizálás

- A Sound Field Optimization sikertelen.

USB-eszköz csatlakoztatása

- A rendszer nem ismeri fel az USB-eszközt.

Mobileszköz csatlakoztatása

- A párosítás nem végezhető el.
- Nem létesíthető BLUETOOTH-kapcsolat.
- A csatlakoztatott BLUETOOTH-mobileszköz hangja nem hallható a hangszórórendszeren.

Fejhallgató csatlakoztatása a BLUETOOTH funkcióval

- A párosítás nem végezhető el.
- Nem létesíthető BLUETOOTH-kapcsolat.
- Nem hallható hang a csatlakoztatott BLUETOOTH-fejhallgatóból.

Megszűnik a BLUETOOTH-kapcsolat a fejhallgatóval.

Vezeték nélküli LAN-kapcsolat

A hangszórórendszer nem tud csatlakozni a hálózathoz, vagy a hálózati kapcsolat instabil.

A kívánt vezeték nélküli LAN-útválasztó nem jelenik meg a vezeték nélküli hálózatok listájában.

Internetkapcsolat

A hangszórórendszert nem lehet csatlakoztatni az internethez.

Távvezérlő

A hangszórórendszer távvezérlője nem működik.

A TV távvezérlője nem működik.

Opcionális hangszórók

Egyáltalán nem vagy csak nagyon halkan hallható hang az opcionális hangszóróból.

A hang szakadozik vagy zajos.

Egyéb szolgáltatások

A HDMI-vezérlés nem működik megfelelően.

A [PRTCT] felirat villog 5 másodpercig az elülső panel kijelzőjén, és a hangszórórendszer kikapcsol.

A [PRTCT], a [PUSH], a hangszóró neve ([SUB], [RL] vagy a [RR]), valamint a [POWER] felirat villog felváltva az elülső panel kijelzőjén.

A [HIGH], [TEMP], és az [ERROR] 2 másodpercenként felváltva jelenik meg az első panel kijelzőjén, a [STANDBY] jelenik meg az első panel kijelzőjén, majd a hangszórórendszer kikapcsol.

Megjelenik a [BT TX] felirat az elülső panel kijelzőjén.

A TV érzékelői nem működnek megfelelően.

A vezeték nélküli funkciók (vezeték nélküli LAN, a BLUETOOTH funkció vagy az opcionális mélynyomó/hátsó hangszórók) működése instabil.

A készülék hirtelen ismeretlen zene lejátszására vált.

A hangszórórendszer nem kapcsolható ki vagy az [Advanced Settings] nem használható./A tápkapcsoló gomb megnyomásakor a [.DEMO] felirat jelenik meg az elsülő panel kijelzőjén, és a hangszórórendszer nem kapcsolható ki.

A Spotify nem játszható le a MUSIC SERVICE gombbal, vagy nem játszható le a lejátszási funkcióval.

A hangszórórendszer újraindul.

A hangszórórendszer visszaállítása

További információk

Lejátszható hangfájltípusok

Támogatott bemeneti hangformátumok

Támogatott HDMI videoformátumok

Tudnivalók a BLUETOOTH-kommunikációról

Szerzői jogok és védjegyek

5-029-484-51(5) Copyright 2021 Sony Corporation

Sound Bar
HT-A5000

A hangszórórendszer kézikönyveiről

Az egyes kézikönyvekben található információkat alább mutatjuk be.

Használatbavételi útmutató

A hangszórórendszer kezdeti telepítési és csatlakoztatási műveleteit írja le, a zene lejátszásáig.

Kezelési útmutató

Az alapvető műveleteket magyarázza el.

- Csatlakoztatás TV-hez és egyéb készülékekhez
- HDMI-kábellel vagy BLUETOOTH funkcióval csatlakoztatott készülékek zenéinek/hangjainak lejátszása
- Hangbeállítás, stb.

Súgóútmutató (webes kézikönyv) (jelen dokumentum)

Minden műveletet tartalmaz, ideértve a haladó használatot is.

- Zene/hangok lejátszása hálózati funkcióval
- Menüelemek, stb. részletes információi

Tipp

- Az ezekben a kézikönyvekben található útmutatások a vezérlőkkel és a távvezérlővel elvégezhető műveleteket írják le.
  A rúdhangszórón található gombokat is használhatja, ha azok nevei hasonlóak vagy megegyeznek a távvezérlőn találhatóakkal.
- A zárójelek [ ] között szereplő karakterek a TV képernyőjén vagy az első panel kijelzőjén jelennek meg.
- A részleteket kihagytuk az illusztrációkról.

5-029-484-51(5) Copyright 2021 Sony Corporation

Sound Bar
HT-A5000

Mire használható a hangszórórendszer

A hangszórórendszer támogatja az objektumalapú hangformátumokat, mint amilyen a Dolby Atmos és a DTS:X, valamint a HDR videoformátumokat, mint például a HDR10, a HLG és a Dolby Vision.

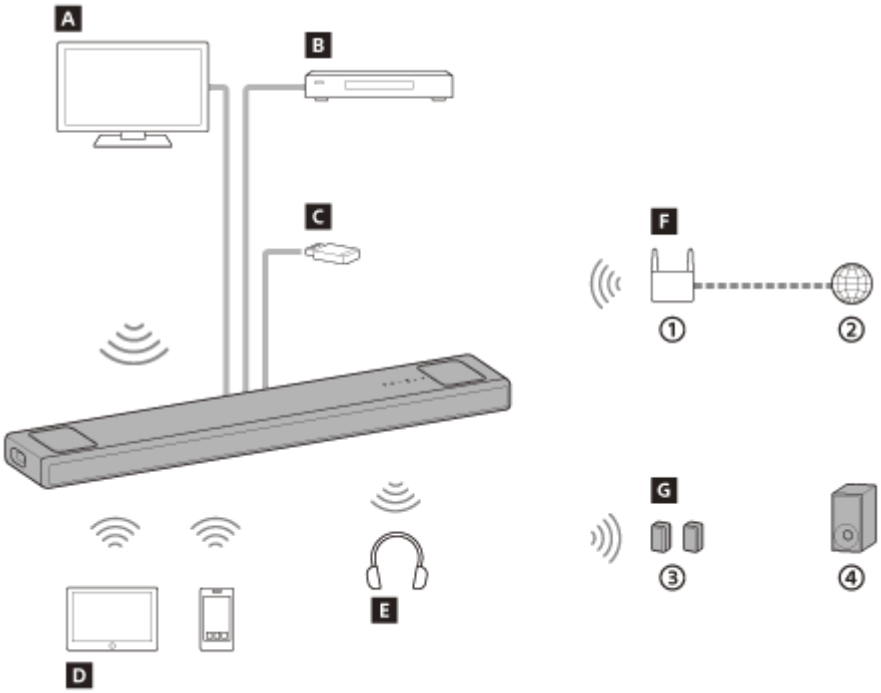

① **Vezeték nélküli LAN-útválasztó**
② **Internet**
③ **Opcionális hátsó hangszórók**
④ **Opcionális mélynyomó**

A Tv
Egy TV hangjának a hangszórórendszerrel való hallgatásához a hangszórórendszert és a TV-t HDMI-kábellel vagy BLUETOOTH használatával kell csatlakoztatni.
Tv-nézés
Mire használható a TV csatlakoztatása a BLUETOOTH funkcióval

B Blu-ray Disc™-lejátszó, dekóder, játékkonzol stb.
Egy AV-eszköz hangjának a hangszórórendszerrel való hallgatásához a hangszórórendszert és az AV-eszközt HDMI-kábellel kell csatlakoztatni.
A csatlakoztatott AV-eszköz lejátszása

C USB-eszköz
Lejátszhat egy USB-eszközön tárolt zenefájlokat a hangszórórendszerrel, ha csatlakoztatja az USB-eszközt a hangrendszer (USB) portjához.
USB-eszközön tárolt zene hallgatása

D Mobileszköz
Ha csatlakoztatja a hangszórórendszert és a mobileszközt a BLUETOOTH használatával, akkor mobileszközök hangját is hallgathatja a hangszórórendszerrel.
Zene hallgatása első alkalommal csatlakoztatott mobileszköz párosításával

E Fejhallgató

A csatlakoztatott TV vagy AV-eszköz hangját hallgathatja fejhallgatóval, ha csatlakoztatja a hangszórórendszert és a fejhallgatót a BLUETOOTH funkcióval.

Hang hallgatása fejhallgató párosításával

F Hálózat

A hangszórórendszerrel lehetősége van számítógépen tárolt zenei tartalmak adatfolyamának lejátszására, ha a hangszórórendszert az okostelefonnal, a táblagéppel vagy az iOS-eszközzel azonos hálózatra csatlakoztatja.

Mire használható a hálózathoz csatlakoztatott hangszórórendszer

G Opcionális hangszórók

Az opcionális hátsó hangszórók és a mélynyomó üzemeltetéséről az adott kezelési útmutatókból tájékozódhat.
A támogatott opcionális hangszórók és mélynyomókról a Sony honlapjáról tájékozódhat.

5-029-484-51(5) Copyright 2021 Sony Corporation

Sound Bar
HT-A5000

Rúdhangszóró

A készülék eleje

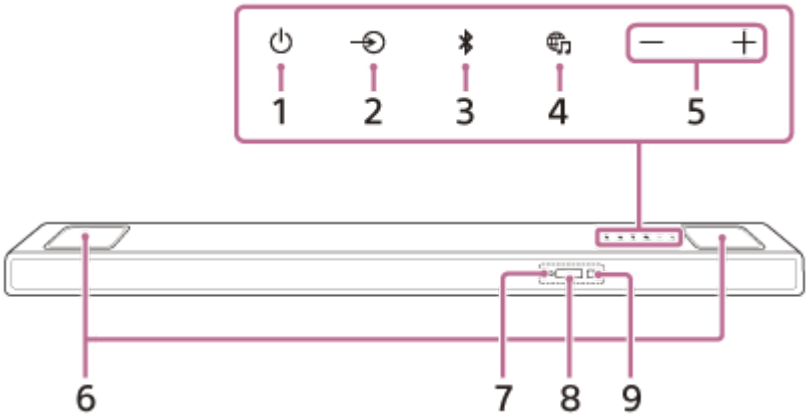

1. **(bekapcsoló) gomb**
   Bekapcsolja vagy készenléti módba állítja a hangszórórendszert.

2. **(bemenetválasztó) gomb**
   Kiválasztja a bemenetet a hangszórórendszeren történő lejátszáshoz.

3. **BLUETOOTH gomb**

4. **(MUSIC SERVICE) gomb**
   Ha a hangszórórendszeren korábban már játszott le zenéket a Spotify szolgáltatóról, akkor ennek a gombnak a megnyomásával folytathatja a lejátszást.
   Lehetséges, hogy ez a gomb egyes országokban/régiókban nem érhető el.

5. **+/– (hangerő) gombok**

6. **Felső hangszórók**
   Hang sugárzása felfelé.

   Megjegyzés
   - Ne tegyen semmilyen tárgyat a felső hangszóróra, vagy ne érintse meg a felső hangszórót elővigyázatlanul.

7. **BLUETOOTH jelzőfény**

   - Gyorsan, kéken villog: Párosítási készenléti állapot alatt
   - Kéken villog: Próbálkozás BLUETOOTH-kapcsolat létesítésére.
   - Kéken világít: A BLUETOOTH-kapcsolat létrejött.

8. **Az elülső panel kijelzője**

9. **Távvezérlő érzékelője**
   A hangszórórendszer működtetéséhez mutasson a távvezérlővel annak érzékelőjére.

Hátulnézet

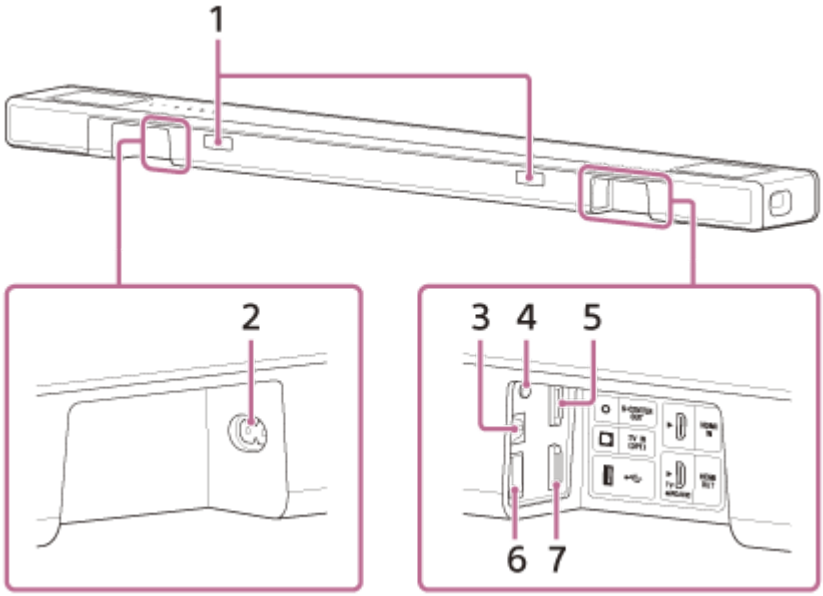

1. **Infravörös jelismétlő**
   A TV távvezérlőjének távoli jelét továbbítja a TV-re.

2. **Váltakozó áram bemenete**

3. **TV IN (OPT) aljzat**

4. **S-CENTER OUT aljzat**

5. **HDMI IN aljzat**

6. **(USB) -port**

7. **HDMI OUT (TV eARC/ARC) aljzat**
   Csatlakoztassa a HDMI bemeneti aljzattal rendelkező TV-t egy HDMI-kábellel. A hangszórórendszer eARC- és ARC-kompatibilis. Az ARC funkció a TV hangját annak HDMI aljzatán keresztül továbbítja egy AV-eszközre (amilyen például ez a hangszórórendszer). Az eARC az ARC kiterjesztett verziója, amely egy objektum audio- és többcsatornás LPCM-tartalmát is képes továbbítani, amire az ARC egyébként nem lenne képes.

Kapcsolódó témák

- Ha a TV rendelkezik S-CENTER SPEAKER IN aljzattal
- Egy 2K/4K videoformátummal kompatibilis AV-eszköz csatlakoztatása
- Egy, a 8K videoformátummal kompatibilis AV-eszköz csatlakoztatása

5-029-484-51(5) Copyright 2021 Sony Corporation

Sound Bar
HT-A5000

Távvezérlő

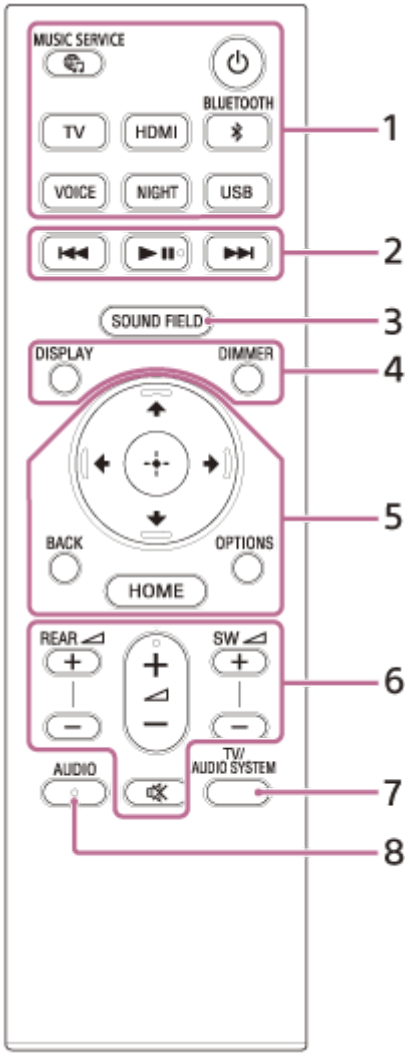

1. **(bekapcsoló)**
   Bekapcsolja vagy készenléti módba állítja a hangszórórendszert.
   (MUSIC SERVICE) gomb
   Ha a hangszórórendszeren korábban már játszott le zenéket a Spotify szolgáltatóról, akkor ennek a gombnak a megnyomásával folytathatja a lejátszást.
   Lehetséges, hogy ez a gomb egyes országokban/régiókban nem érhető el.
   BLUETOOTH
   TV
   HDMI
   USB
   VOICE
   NIGHT

2. **Lejátszási műveletek gombjai**
   ⏮ (előző)/ ⏭ (következő)
   Az előző/következő sáv vagy fájl kiválasztása.
   A gomb lenyomásával és nyomva tartásával előrefelé vagy visszafelé (visszatekerés/gyors előretekerés) kereshet lejátszás közben.
   ▶ ❚❚ (lejátszás/szüneteltetés)(*)

Lejátszás indítása, szüneteltetése vagy újraindítása (lejátszás folytatása).

3. **SOUND FIELD**

4. **DIMMER**
   DISPLAY
   Megjeleníti a lejátszási információkat a TV képernyőjén.
   A TV bemenethez a lejátszási információk az elülső panel kijelzőjén jelennek meg.

5. **(fel)/ (le)/ (balra)/ (jobbra)**
   (bevitel)
   BACK
   OPTIONS
   Megjeleníti a beállítások menüjét a TV képernyőjén.
   A TV bemenethez az opciók menü az elülső panel kijelzőjén jelenik meg.
   HOME

6. **REAR (hátsó hangszórók hangereje) +/–**
   A kapcsolódáskor beállítja az opcionális hátsó hangszórók hangerejét.
   (hangerő) +(*)/–
   Beállítja a hangerőt.
   SW (mélynyomó hangereje) +/–
   A kapcsolódáskor beállítja a beépített vagy az opcionális mélynyomó hangerejét.
   (némítás)
   Átmenetileg kikapcsolja a hangot.

7. **TV/AUDIO SYSTEM**
   A csatlakoztatott TV hangkimenete esetében vált a TV és a hangszórórendszer között.

Megjegyzés

- Ez a gomb a következő feltételek mellett működik.
  - A csatlakoztatott TV kompatibilis a rendszer hangbeállításai funkcióval.
  - A hangszórórendszer HDMI-vezérlés funkciója be van kapcsolva.

8. **AUDIO(*)**

* Az AUDIO, (lejátszás/szüneteltetés) és a (hangerő) + gombok tapintható pöttyel rendelkeznek. Ez a használat során tájékozódási pontként használható.

A távvezérlő elemeinek cseréje

Ha a hangszórórendszer nem reagál a távvezérlő működtetésére, cserélje ki a távvezérlő két elemét újakra.
Ehhez használjon R03 (AAA méretű) mangán elemeket.

Kapcsolódó témák

- Párbeszédek hangjának érthetőbbé tétele (VOICE)
- Tisztább hangok alacsony hangerő mellett éjszaka (NIGHT)
- Térhatású hang (SOUND FIELD) megszólaltatása

5-029-484-51(5) Copyright 2021 Sony Corporation

Sound Bar
HT-A5000

A főmenü használata

Ha a hangszórórendszert és a TV-készüléket HDMI-kábellel csatlakoztatja, megjelenítheti a főmenüt a TV képernyőjén.

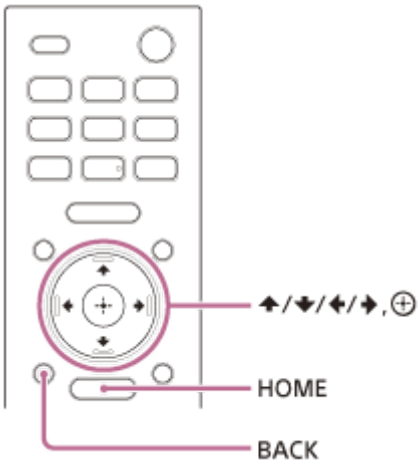

1. **Nyomja meg a HOME elemet.**

   A főmenü megjelenik a TV képernyőjén.

2. **A ↑ (fel)/ ← (balra)/ → (jobbra) gombokkal válassza ki a kívánt kategóriát, majd nyomja meg a ↓ (le) vagy a ⊕ (bevitel) gombot.**

   A kiválasztott kategóriához tartozó elemek a kategórialistában jelennek meg a TV képernyőjén.

   - **[Watch]:** Kiválasztja a hangszórórendszerhez csatlakoztatott TV vagy AV-eszköz bemenetét.
   - **[Listen]:** Kiválasztja a hangszórórendszerhez csatlakoztatott audioeszközt vagy a zeneszolgáltatást a hangszórórendszeren történő lejátszáshoz.
   - **[Setup]:** Elvégzi az alapszintű kezdeti beállításokat az [Easy Setup] használatával vagy a hangszórórendszer egyéb, haladó szintű beállításait.

3. **A ↑ (fel)/ ↓ (le)/ ← (balra)/ → (jobbra) gombokkal válassza ki a kívánt elemet, majd nyomja meg a ⊕ (bevitel) gombot.**

   A kiválasztott bemenet vagy beállítási képernyő megjelenik a TV képernyőjén.
   Az előző képernyőhöz való visszatéréshez nyomja meg a BACK gombot.

5-029-484-51(5) Copyright 2021 Sony Corporation

A rúdhangszóró felszerelése

A rúdhangszórót ugyanoda szerelje fel, ahol a TV is van. A rúdhangszóró felszerelhető polcra, például TV-állványra, vagy felszerelhető egy falra.

Felszerelés polcra/állványra

Szerelje fel a rúdhangszórót egy a TV előtti üres helyre.

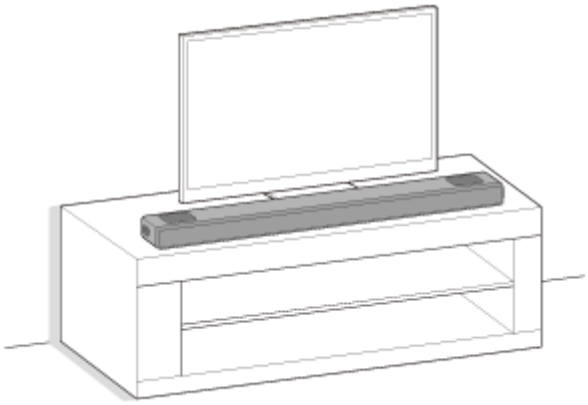

Felszerelés falra

Szerelje fel a rúdhangszórót a falra a TV alá.

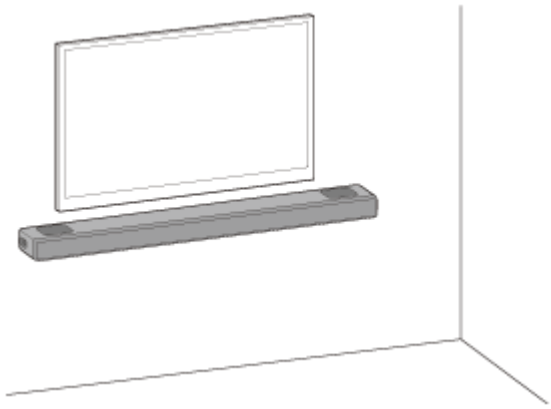

A rendszer beállítása opcionális mélynyomóval és/vagy hátsó hangszórókkal

A hangszórórendszer beállításának befejezéséhez kövesse a jelen Használatbavételi útmutató lépéseit. Ezután csatlakoztassa a hangszórórendszerhez az opcionális hangszórókat a kezelési útmutatójuk szerint.
Ha az opcionális hangszóró nem tud csatlakozni a hangszórórendszerhez, a hangszórórendszer újraindítása megoldhatja ezt a problémát. Részletes információkat a „A hangszórórendszer visszaállítása” című szakaszban találhat.
Ha az opcionális hangszórók hangja kihagy, ez a telepítési pozíció vagy a beállítás módosításával javítható. A részleteket lásd: „Nem hallható hang az opcionális hátsó hangszórókból/mélynyomóból.”.

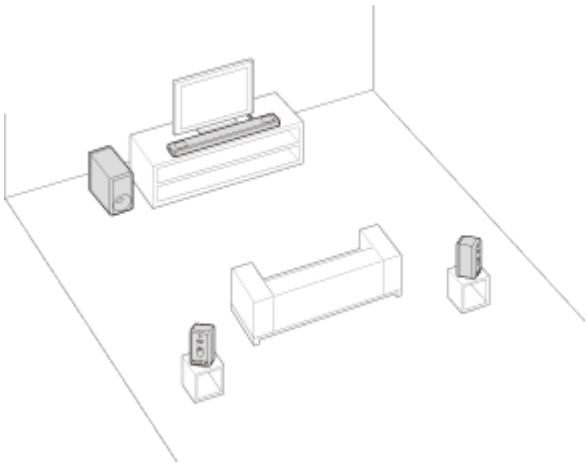

Megjegyzés

- A hangszórórendszer csatlakoztatása előtt húzza ki a TV és az AV-eszközök hálózati tápkábeleit a fali aljzatból. Csatlakoztassa őket újra, miután csatlakoztatta a hangszórórendszert a TV és AV-eszközökhöz.
- Ne tegyen fémtárgyakat a hangszórórendszer közelébe. A vezeték nélküli funkciók instabillá válhatnak.
- Ne takarja le a hangszóró tetejét. A letakarással tompíthatja a hangszóró tetején kibocsátott hangot.
- A hangszóró hátulján szellőzőnyílások találhatók. A hangszórót a TV-től vagy a faltól legalább 10 mm távolságra helyezze el.

5-029-484-51(5) Copyright 2021 Sony Corporation

Sound Bar
HT-A5000

A rúdhangszóró felszerelése a falra

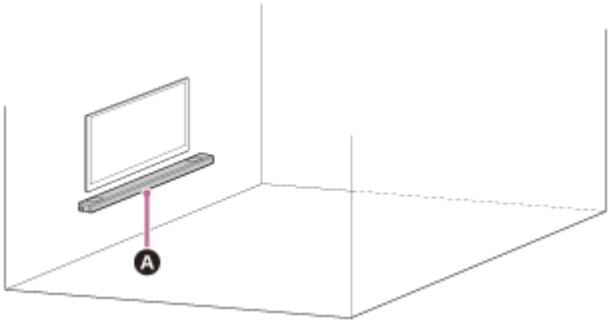

A Rúdhangszóró

Megjegyzés

- Készítsen elő a fal anyagának és stabilitásának megfelelő csavarokat (nincsenek mellékelve). A fal anyagától függően károk keletkezhetnek a falban.
- Biztonságosan rögzítse a csavarokat a fal áthidalójában.
- Vízszintesen akassza fel a rúdhangszórót a megerősített falra.
- A felszerelést bízza a Sony viszonteladójára vagy egy alvállalkozóra, és a szereléskor ügyeljen a biztonságra.
- A Sony nem tehető felelőssé a helytelen szerelés, a fal nem elegendő stabilitása, helytelen csavar használata, természeti csapások stb. miatt bekövetkező balesetekért vagy károkért.
- A rúdhangszóró biztonságos felakasztásához legalább két emberre van szükség.

1 Készítsen elő két csavart (nincsenek mellékelve), amelyek beleillenek a falra szerelésre szolgáló konzol (mellékelve) furataiba.

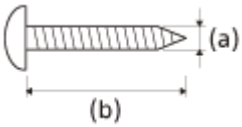

(a) 4 mm
(b) Hosszabb mint 30 mm

Furat a falra szerelésre szolgáló konzolban

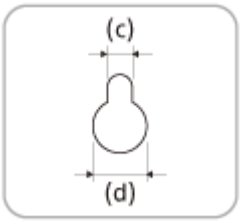

(c) 5,0 mm
(d) 10 mm

2 Mérje meg a felszerelt TV mélységét (e), és az alábbi táblázat segítségével állapítsa meg a TV alsó része és a rúdhangszóró (f) felső része közötti helyet, amelyet szabadon kell hagyni.

Azért van szükség megfelelő nagyságú helyre, hogy a TV és a rúdhangszóró plafon felé irányított térhatású hangja között ne legyen interferencia.

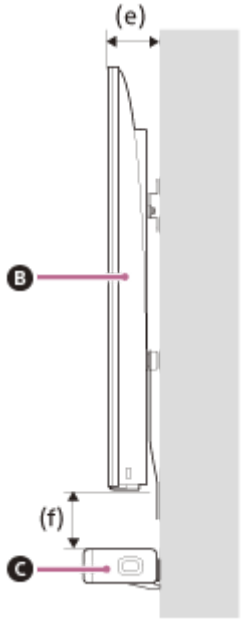

B Tv
C Rúdhangszóró

A felszerelt TV mélysége (e)	A TV alsó része és a rúdhangszóró (f) felső része között szükséges hely
Kevesebb mint 110 mm	120 mm vagy több
110 mm vagy több	200 mm vagy több

3 Igazítsa a „FALRA SZERELÉSI SABLON” (mellékelve) elemre nyomtatott „ ↑① TV KÖZÉPVONALA” jelölés feletti függőleges vonalat a TV szélességének középvonalához.

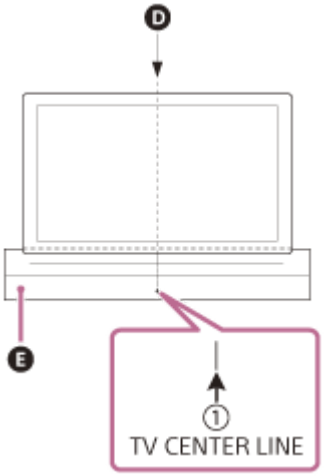

D A TV középvonala
E FALRA SZERELÉSI SABLON

4 Igazítsa a FALRA SZERELÉSI SABLON elemre nyomtatott „ ←② RÚDHANGSZÓRÓ FELSŐ VONALA” jelölést annak a térköznek az aljához, amelynek a 2. lépésben meghatározottak szerint a TV alja és a rúdhangszóró teteje (f) között kell lennie, majd ragassza fel a FALRA SZERELÉSI SABLON elemet a falra például valamilyen kereskedelmi forgalomban kapható ragasztószalaggal.

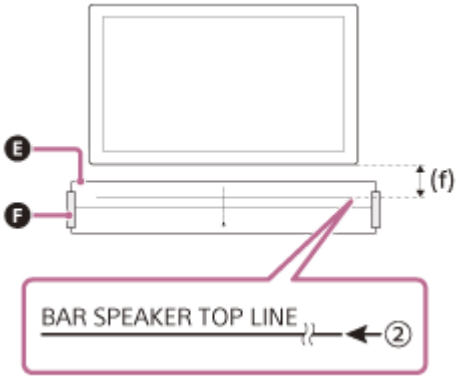

E FALRA SZERELÉSI SABLON
F Ragasztószalag stb.

5 **Csavarja be szorosan az 1. lépésben előkészített csavarokat a „FALRA SZERELÉSI SABLON” elemre nyomtatott „ ←③ CSAVAROZÁSI VONAL” jelölésen lévő csavarjeleknél.**

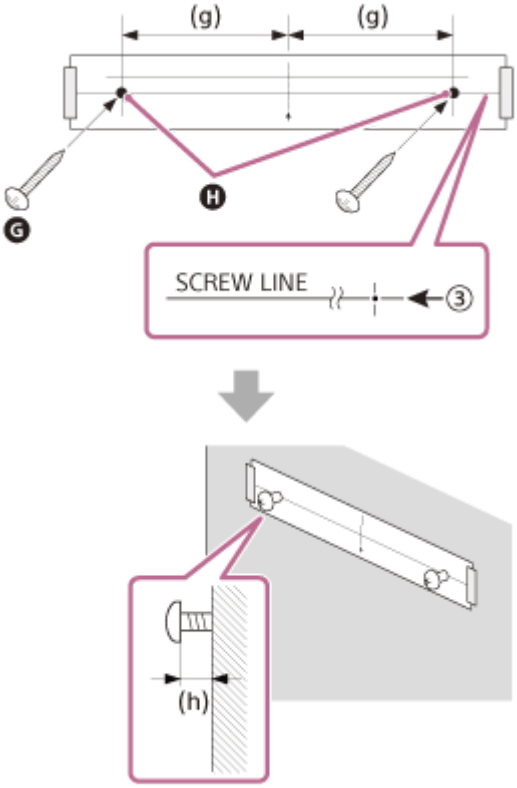

G Csavarok
H Jelölések
(g) 470 mm
(h) 2,0 mm – 3,0 mm

6 **Távolítsa el a FALRA SZERELÉSI SABLON lapot.**

7 **Akassza a falon található csavarokra a falra szerelésre szolgáló konzolokat.**

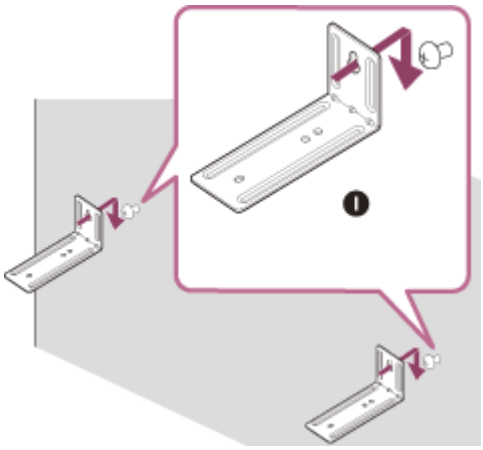

I Falra szerelésre szolgáló konzol

8 Helyezze fel a rúdhangszórót a falra szerelésre szolgáló konzolokra.

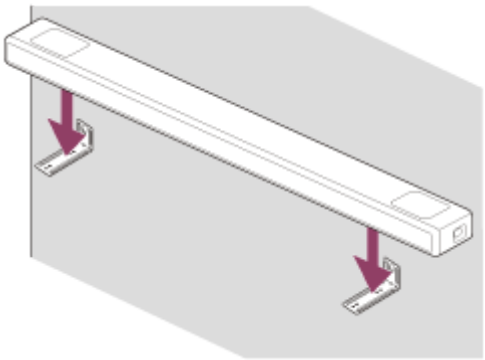

9 Igazítsa egymáshoz a rúdhangszóró hátulján és a falra szerelésre szolgáló konzolokon található csavarfuratokat, majd rögzítse a rúdhangszórót a falra szerelésre szolgáló konzolokhoz a csavarok (mellékelve) szorosra húzásával.

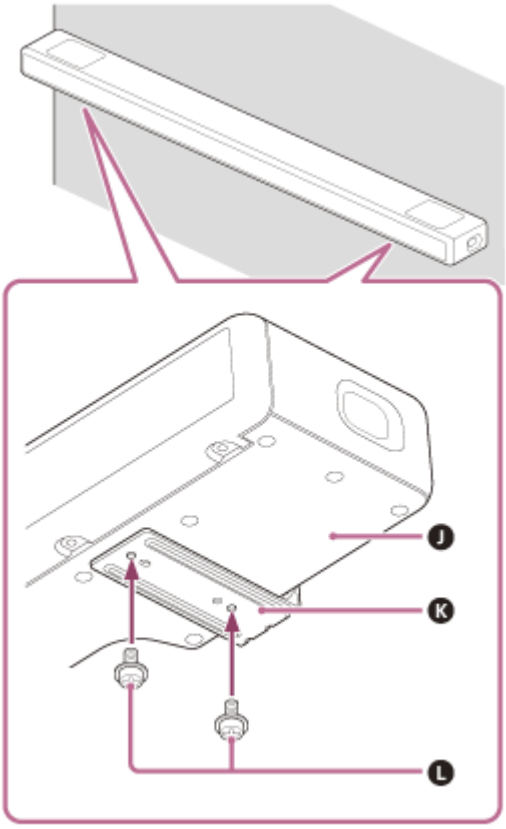

J A rúdhangszóró alja

K Falra szerelésre szolgáló konzol
L Csavarok (2)

Megjegyzés

- Amikor a falra ragasztja, alaposan simítsa ki a falon a FALRA SZERELÉSI SABLON elemet.
- Mindenképpen a mellékelt falra szerelésre szolgáló konzolt használja a rúdhangszóró felszereléséhez. Ne szerelje a rúdhangszórót közvetlenül a falra. Ilyenkor a rúdhangszóró belsejében a hőmérséklet jelentősen megnő, ami károsodáshoz vagy meghibásodáshoz vezethet.

5-029-484-51(5) Copyright 2021 Sony Corporation

Sound Bar
HT-A5000

eARC/ARC-kompatibilis TV csatlakoztatása

1. **Kösse össze a TV-n található HDMI IN aljzatot, amely ARC-/eARC-kompatibilis, a hangszórórendszeren található HDMI OUT (TV eARC/ARC) aljzattal a HDMI-kábel használatával (mellékelve).**

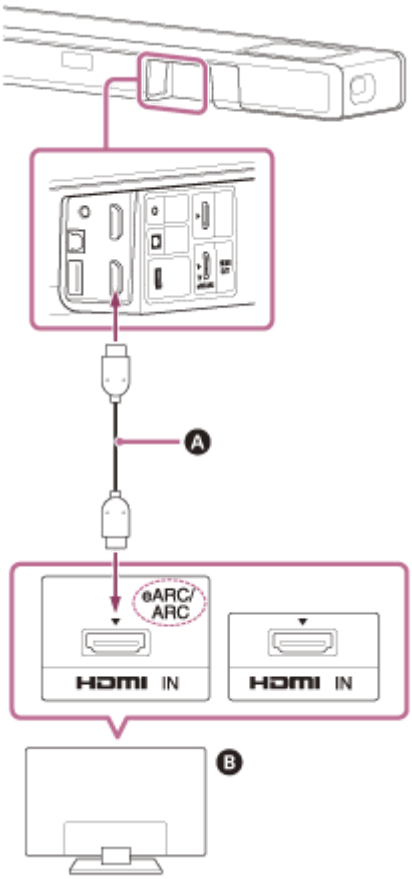

A HDMI-kábel (mellékelve)
B Tv

Megjegyzés

- Győződjön meg róla, hogy a csatlakozók stabilan vannak-e beillesztve.
- Engedélyezze a TV-n a HDMI-vezérlési funkciót. Ha a TV-n nincs engedélyezve a HDMI-vezérlés funkció, akkor a TV hangja nem lesz hallható a hangszórórendszeren.

5-029-484-51(5) Copyright 2021 Sony Corporation

Nem ARC-/eARC-kompatibilis TV csatlakoztatása

1. **Kösse össze a TV-n található HDMI IN aljzatot a hangszórórendszeren található HDMI OUT (TV eARC/ARC) aljzattal a HDMI-kábel használatával (mellékelve).**

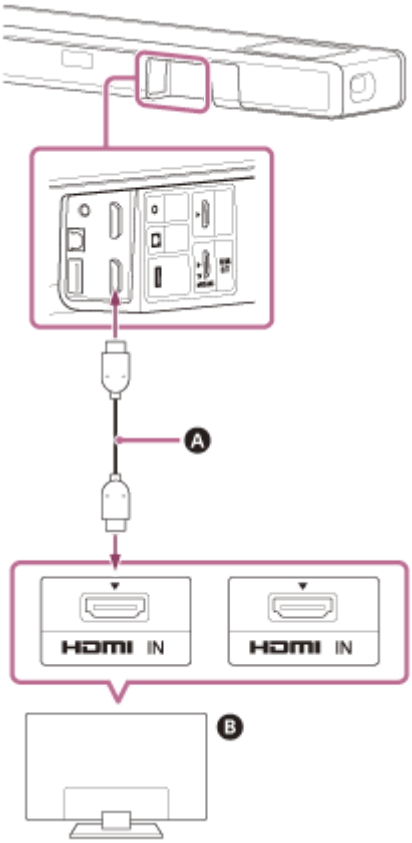

A HDMI-kábel (mellékelve)
B Tv

2. **Egy optikai digitális kábellel (nincs mellékelve) csatlakoztassa a TV optikai digitális kimeneti aljzatát a hangszórórendszer TV IN (OPT) aljzatához.**

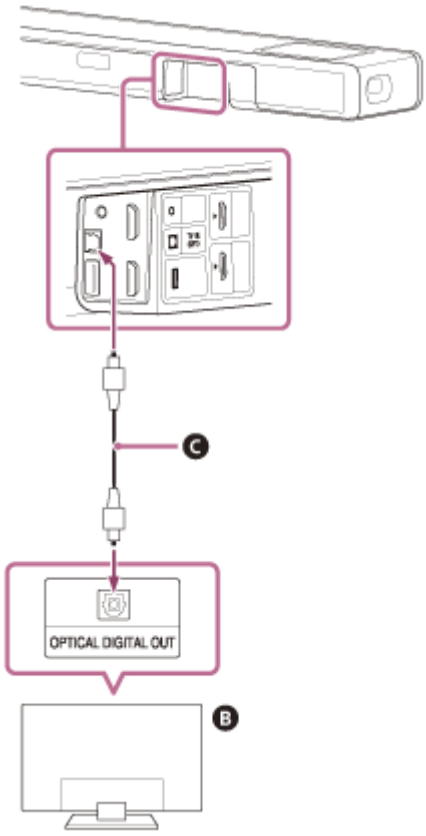

B Tv
C Optikai digitális kábel (nincs mellékelve)

Megjegyzés

- Győződjön meg róla, hogy a csatlakozók stabilan vannak-e beillesztve.
- A dugasz alakjának és a rúdhangszóró, valamint a TV csatlakozójának ellenőrzésével a megfelelő irányban illessze be az optikai digitális kábelt. Ha a dugaszt a helytelen irányban erővel illeszti be, akkor a csatlakozó és a dugasz károsodhatnak.

5-029-484-51(5) Copyright 2021 Sony Corporation

Sound Bar
HT-A5000

Ha a TV rendelkezik S-CENTER SPEAKER IN aljzattal

A TV a következő módszerrel történő csatlakoztatásával a TV-ről kiküldheti a hangszórórendszer középső részének hangját.

1. **Kapcsolja össze a hangszórórendszert és a TV-t a HDMI-kábellel (mellékelve).**

2. **Kösse össze a TV-n található a S-CENTER SPEAKER IN aljzatot a hangszórórendszeren található S-CENTER OUT aljzattal a középső TV-hangszóró üzemmód kábelével (mellékelve).**

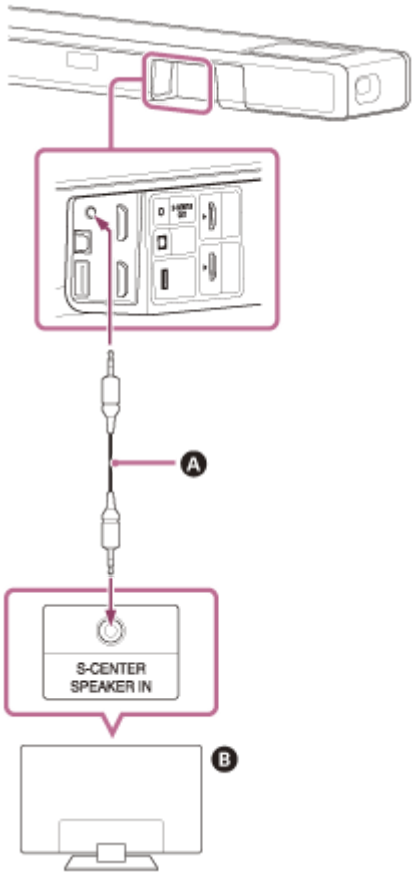

A Középső TV-hangszóró üzemmód kábele (mellékelve)
B Tv

Megjegyzés

- Győződjön meg róla, hogy a csatlakozók stabilan vannak-e beillesztve.

Tipp

- Ha a TV középső hangszóró mód kábel nem elég hosszú, akkor alkalmazzon egy kereskedelmi forgalomban kapható sztereó mini kábelt.

Kapcsolódó témák

- eARC/ARC-kompatibilis TV csatlakoztatása
- Nem ARC-/eARC-kompatibilis TV csatlakoztatása

5-029-484-51(5) Copyright 2021 Sony Corporation

Sound Bar
HT-A5000

Egy 2K/4K videoformátummal kompatibilis AV-eszköz csatlakoztatása

Kiváló minőségben továbbíthat Dolby Atmos, Dolby TrueHD és DTS:X hangot, ha egy AV-eszközt csatlakoztat a hangszórórendszerhez.

1. **Kösse össze az AV-eszközön található a HDMI OUT aljzatot a hangszórórendszeren található HDMI IN aljzattal egy HDMI-kábel használatával (nincs mellékelve).**

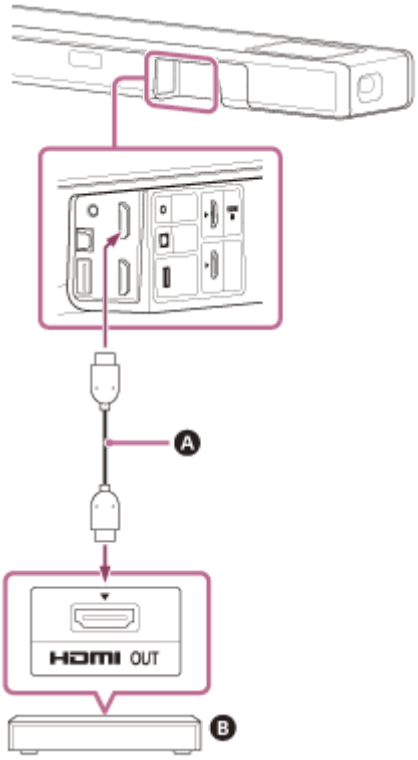

A HDMI-kábel (nincs mellékelve)
B Blu-ray Disc-lejátszó, dekóder, játékkonzol stb.

Megjegyzés

- Győződjön meg róla, hogy a csatlakozók stabilan vannak-e beillesztve.

Tipp

- Ha a TV eARC-kompatibilis, a hang úgy is továbbítható, ha egy AV-eszközt csatlakoztat a TV HDMI IN aljzatához. Ebben az esetben engedélyezze a TV eARC funkcióját.
- Válassza ki a hangszórórendszerhez csatlakoztatott eszköz kimeneti videoformátumának megfelelő HDMI-kábelt és [HDMI Signal Format] (HDMI-jelformátum) beállítást.

Kapcsolódó témák

- Támogatott HDMI videoformátumok

5-029-484-51(5) Copyright 2021 Sony Corporation

Sound Bar
HT-A5000

Egy, a 8K videoformátummal kompatibilis AV-eszköz csatlakoztatása

Ha a következő módszerekkel csatlakoztat egy AV-eszközt, akkor lejátszhat 8K felbontású videokat és olyan kiváló minőségű hangot is, mint például a Dolby Atmos, Dolby TrueHD vagy a DTS:X.

1. **Kapcsolja össze a hangszórórendszert és a TV-t a HDMI-kábellel (mellékelve).**

2. **Ellenőrizze, hogy a TV eARC-kompatibilis HDMI IN aljzata kompatibilis-e a 8K felbontású videobemenettel.**

   Lásd a TV kezelési útmutatójában.

3. **A következő módszerek egyikével csatlakoztasson egy AV eszközt.**

   ### Ha a TV eARC-kompatibilis HDMI IN aljzata támogatja a 8K felbontású videobemenetet:

   Egy HDMI-kábellel (nincs mellékelve) kösse össze az hangszórórendszeren található HDMI IN aljzatot az AV-eszközön található HDMI OUT aljzattal.

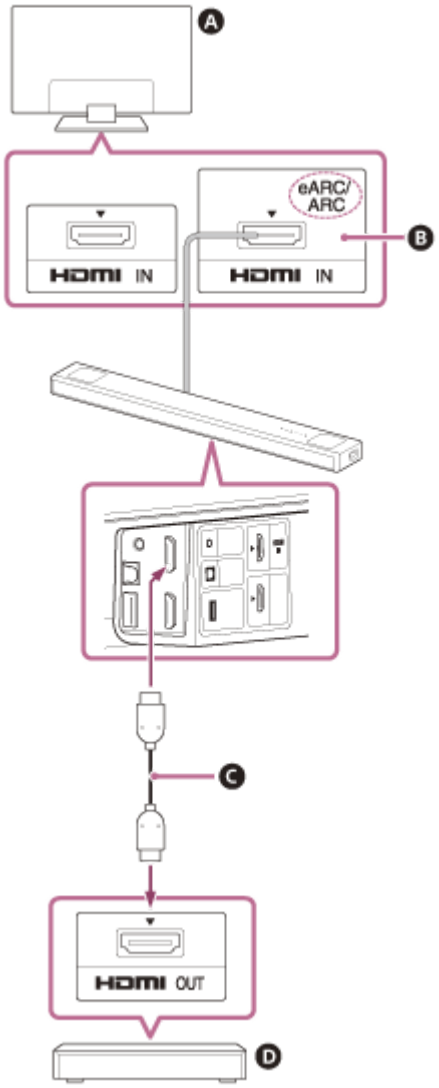

A Tv
B Kompatibilis a 8K felbontású videobemenettel

Ⓒ **HDMI-kábel (nincs mellékelve)**
Ⓓ **Blu-ray Disc-lejátszó, dekóder, játékkonzol stb.**

Ha a TV eARC-kompatibilis HDMI IN-aljzata nem támogatja a 8K felbontású videobemenetet:

Egy HDMI-kábellel (nincs mellékelve) kösse össze az AV-eszköz HDMI OUT aljzatát a TV 8K felbontású videobemenettel kompatibilis HDMI IN aljzatával.
Biztosítsa, hogy a TV eARC funkciója be legyen kapcsolva.

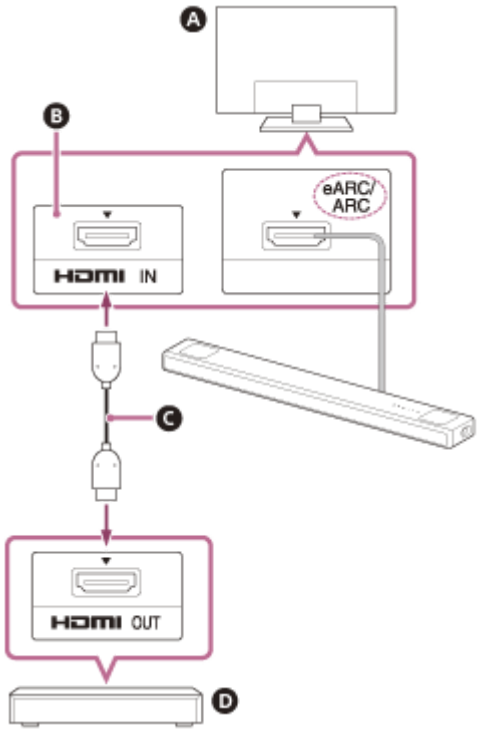

Ⓐ **Tv**
Ⓑ **Kompatibilis a 8K felbontású videobemenettel**
Ⓒ **HDMI-kábel (nincs mellékelve)**
Ⓓ **Blu-ray Disc-lejátszó, dekóder, játékkonzol stb.**

Megjegyzés

- Győződjön meg róla, hogy a csatlakozók stabilan vannak-e beillesztve.

Tipp

- Válassza ki a hangszórórendszerhez csatlakoztatott eszköz kimeneti videoformátumának megfelelő HDMI-kábelt és [HDMI Signal Format] (HDMI-jelformátum) beállítást.

Kapcsolódó témák

- eARC/ARC-kompatibilis TV csatlakoztatása
- Támogatott HDMI videoformátumok

5-029-484-51(5) Copyright 2021 Sony Corporation

Sound Bar
HT-A5000

Csatlakoztatás a hálózati tápellátáshoz

1 **Csatlakoztassa a hálózati tápkábelt (mellékelve) a hangszórórendszer tápellátási bemenetéhez, majd csatlakoztassa a hálózati aljzathoz.**

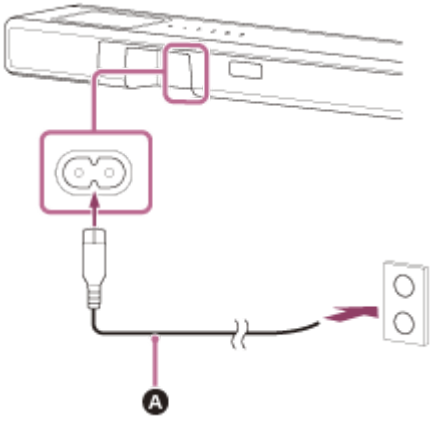

A Hálózati tápkábel (mellékelve)

5-029-484-51(5) Copyright 2021 Sony Corporation

Kezdeti beállítások végrehajtása

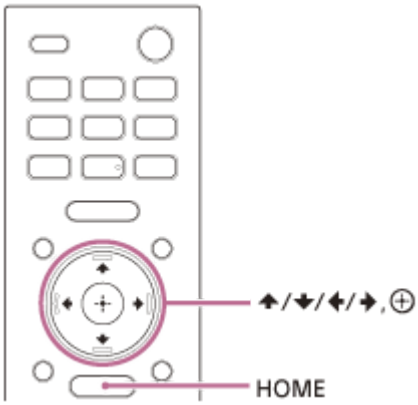

1. **A hangszórórendszer bekapcsolásához nyomja meg a hangszórórendszerhez mellékelt távvezérlőn a HOME gombot.**

   A rúdhangszóró első oldala felé irányítva működtesse a távvezérlőt.

2. **Várjon, amíg az előlapi kijelzőn eltűnik a [PLEASE WAIT] jelzés, és megjelenik a következő jelzés az előlapi kijelzőn.**

3. **Kapcsolja be a TV-t.**

4. **A kezdeti beállítások elvégzéséhez kövesse a TV-képernyőn megjelenő utasításokat.**

   Ha a kezdeti beállítások képernyője nem jelenik meg, a TV távvezérlővel kapcsolja át a TV bemenetét a hangszórórendszerhez csatlakoztatott HDMI bemenetre, majd nyomja meg a HOME gombot a hangszórórendszer távvezérlőjén.

A Kezdeti beállítások képernyője

- A képernyőn megjelenő utasítás szerint a megfelelő elem kiválasztásához nyomja meg a ↑ (fel)/ ↓ (le)/ ← (balra)/ → (jobbra) és ⊕ (bevitel) gombot.
- Ha opcionális mélynyomót/hátsó hangszórókat használ, akkor a [Checking Wireless Speaker Connection] képernyőn megjelenő utasítások szerint csatlakoztassa ezeket.
- Amikor megjelenik a [Setup is complete.] üzenet, válassza a [Learn more] lehetőséget.

Megjegyzés

- A TV és a hangszórórendszer bekapcsolási sorrendjétől függően előfordulhat, hogy a hangszórórendszer le van némítva, és elülső paneljének kijelzőjén a következő felirat jelenik meg: [MUTING]. Ha ez történik, kapcsolja ki az összes készüléket, majd a TV bekapcsolása után kapcsolja be a hangszórórendszert.

5-029-484-51(5) Copyright 2021 Sony Corporation

Sound Bar
HT-A5000

Az opcionális hangszóró manuális csatlakoztatása

Az opcionális hangszóró a bekapcsoláskor automatikusan csatlakozik a hangszórórendszerhez. A részleteket az opcionális hangszóró kezelési útmutatója tartalmazza.
Ha az opcionális hangszórót nem lehet automatikusan csatlakoztatni a hangszórórendszerhez, akkor az alábbi lépések végrehajtásával manuálisan végezze el a csatlakoztatást.

1. **Nyomja meg a HOME elemet.**

   A főmenü megjelenik a TV képernyőjén.

2. **Válassza a [Setup] - [Advanced Settings] lehetőséget a főmenüben.**

3. **Válassza a [Speaker Settings] - [Wireless Speaker Settings] - [Start manual linking] lehetőséget.**

   A TV képernyőjén megjelenik a [Start manual linking] képernyő.

4. **Nyomja meg a LINK gombot az opcionális hangszórón.**

   A működésjelző kétszer zölden villan az opcionális hangszórón a LINK gomb megnyomása után.

5. **Válassza a [Start] lehetőséget.**

   Elkezdődik a manuális csatlakoztatás.
   A TV képernyőn megjelenik a csatlakoztatási folyamat.
   A manuális csatlakozás megszakításához válassza a [Cancel] lehetőséget.

6. **Amikor a csatlakoztatni kívánt opcionális hangszórón megjelenik a [Connected] felirat, válassza a [Finish] lehetőséget.**

7. **Nyomja meg az (bevitel) gombot.**

   A manuális kapcsolat létrejött, és az opcionális hangszóró működésjelzője zölden világít.

Megjegyzés

- A [Start manual linking] végrehajtása esetén a [Setup] - [Advanced Settings] - [Speaker Settings] - [Wireless Speaker Settings] - [Link mode] beállítása automatikusan [Manual] lesz.
- Csak azok a hangszórók csatlakoznak a hangszórórendszerhez, amelyeknél a 6. lépésben a [Connected] felirat jelent meg. Ha az opcionális hangszóró nincs megfelelően csatlakoztatva, ismételje meg az eljárást az 1. lépéstől kezdve.

5-029-484-51(5) Copyright 2021 Sony Corporation

Ha a vezeték nélküli átvitel instabil

Ha több vezeték nélküli rendszert használ, például vezeték nélküli LAN-t, a vezeték nélküli jelek instabillá válhatnak. Ebben az esetben az átvitel javítható a következő beállítás módosításával.

1. **Nyomja meg a HOME elemet.**

   A főmenü megjelenik a TV képernyőjén.

2. **Válassza a [Setup] - [Advanced Settings] lehetőséget a főmenüben.**

3. **Válassza a [Speaker Settings] - [Wireless Speaker Settings] - [RF Channel] lehetőséget.**

4. **Válassza ki a kívánt beállítást.**

   - **[On]:** Általában ez az ajánlott beállítás. A hangszórórendszer automatikusan kiválasztja az átvitelhez legmegfelelőbb csatornát. Erősebb mód a vezeték nélküli interferencia esetére.
   - **[Off]:** A külső vezeték nélküli interferencia kiküszöbölése érdekében a hangszórórendszer a korlátozott frekvenciasávból választ ki egy csatornát. Ha az [On] beállítás mellett a hang akadozik, ez az [Off] kiválasztásával orvosolható.

Megjegyzés

- Ha az [RF Channel] beállítását [Off] értékről [On] értékre állítja, akár 1 percig is tarthat az újracsatlakozás.
- Egyes országokban/régiókban előfordulhat, hogy ez a beállítás nem jelenik meg.

5-029-484-51(5) Copyright 2021 Sony Corporation

Sound Bar
HT-A5000

Ha a TV távvezérlője nem működik

Ha a rúdhangszóró kitakarja a TV távvezérlőjének érzékelőjét, előfordulhat, hogy a távvezérlő nem fog működni. Ebben az esetben engedélyezze a hangszórórendszer infravörös jelismétlő funkcióját.
A TV-t így továbbra is tudja irányítani a távvezérlővel, mivel a jeleket a rúdhangszóró hátul továbbítja.

1. **Nyomja meg a HOME elemet.**

   A főmenü megjelenik a TV képernyőjén.

2. **Válassza a [Setup] - [Advanced Settings] lehetőséget a főmenüben.**

3. **Válassza az [System Settings] - [IR-Repeater] lehetőséget.**

   A TV képernyőjén megjelenik a [IR-Repeater] képernyő.

4. **Válassza a [On] lehetőséget.**

Megjegyzés

- Ellenőrizze, hogy a TV távvezérlője valóban nem tudja-e irányítani a TV-t, majd állítsa az [IR-Repeater] beállítást [On] értékre. Ha a beállított érték [On], miközben a távvezérlő tudja irányítani a TV-t, a távvezérlőről közvetlenül kiadott és a rúdhangszóróról továbbított parancsok interferenciája megakadályozhatja a megfelelő használatot.
- Még ha az [IR-Repeater] beállítása [On] is, ez a funkció a TV-től függően nem mindig működik. Emellett más készülékek, például a légkondicionáló távvezérlőinek működését is gátolhatja. Ebben az esetben módosítsa a hangszórórendszer vagy a TV helyzetét.

5-029-484-51(5) Copyright 2021 Sony Corporation

Sound Bar
HT-A5000

Tv-nézés

1. **Nyomja meg a HOME elemet.**

   A főmenü megjelenik a TV képernyőjén.

2. **Válassza a [Watch] - [TV] lehetőséget a főmenüben.**

3. **Válassza ki a programot a TV távvezérlőjével.**

   A kiválasztott program megjelenik a TV képernyőjén, és a TV hangja fog szólni a hangszórórendszeren keresztül.

4. **A hangerő beállítása.**

Megjegyzés

- Ha a rúdhangszóró akadályozza a TV távvezérlő érzékelőjét és nem lehetséges a TV vezérlése a távvezérlővel, akkor engedélyezze a hangszórórendszer infravörös jelismétlő funkcióját.

Tipp

- A [TV] lehetőséget közvetlenül is kiválaszthatja a TV gomb megnyomásával a távvezérlőn.

Kapcsolódó témák

- Ha a TV távvezérlője nem működik

5-029-484-51(5) Copyright 2021 Sony Corporation

A csatlakoztatott AV-eszköz lejátszása

1. **Nyomja meg a HOME elemet.**

   A főmenü megjelenik a TV képernyőjén.

2. **Válassza a [Watch] - [HDMI] lehetőséget a főmenüben.**

   A kiválasztott eszköz képe megjelenik a TV képernyőjén, és az eszköz hangja fog szólni a hangszórórendszeren keresztül.

3. **A hangerő beállítása.**

Tipp

- A [HDMI] lehetőséget közvetlenül is kiválaszthatja a HDMI gomb megnyomásával a távvezérlőn.

5-029-484-51(5) Copyright 2021 Sony Corporation

Sound Bar
HT-A5000

Mire használható a TV csatlakoztatása a BLUETOOTH funkcióval

A BLUETOOTHfunkcióval rendelkező Sony TV(*) használata esetén a TV vagy az ahhoz csatlakoztatott egyéb eszköz hangjának lejátszásához vezeték nélkül is csatlakoztathatja a TV-t és a hangszórórendszert.

* A TV-nek kompatibilisnek kell lennie a BLUETOOTH A2DP-profiljával (Advanced Audio Distribution Profile).

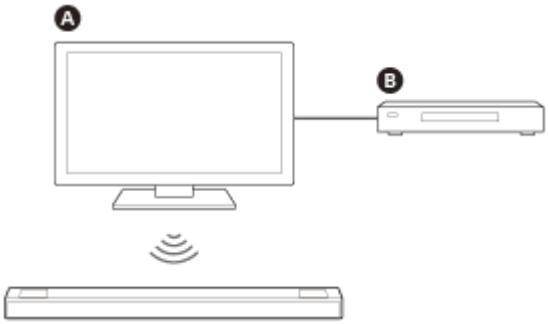

A Sony TV
B Blu-ray Disc-lejátszó, dekóder, játékkonzol stb.

Megjegyzés

- Ha a hangszórórendszer és a TV csatlakoztatása a BLUETOOTH funkcióval történik, a hangszórórendszer műveleti képernyőjét (például a főmenüt) nem lehet megjeleníteni a TV képernyőjén, valamint a hangszórórendszert csak a TV vagy a TV-hez csatlakoztatott eszköz hangjának lejátszásához lehet használni.
  A hangszórórendszer összes funkciójának használatához a hangszórórendszert és a TV-t a HDMI-kábellel (mellékelve) kell csatlakoztatni.

Kapcsolódó témák

- eARC/ARC-kompatibilis TV csatlakoztatása
- Nem ARC-/eARC-kompatibilis TV csatlakoztatása

5-029-484-51(5) Copyright 2021 Sony Corporation

Sound Bar
HT-A5000

A TV hangjának hallgatása a hangszórórendszer és a TV vezeték nélküli csatlakoztatásával

Párosítania kell a hangszórórendszert és a TV-t a BLUETOOTH funkcióval.
A párosítás az az eljárás, amelynek során a BLUETOOTH-eszközök előre regisztrálják egymás adatait a vezeték nélküli kapcsolódáshoz.

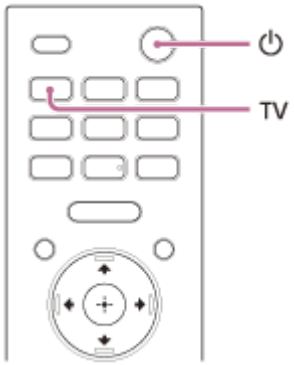

1. **Kapcsolja be a TV-t.**

2. **Nyomja meg a ⏻ (bekapcsoló) gombot a hangszórórendszer bekapcsolásához.**

3. **Egyszerre nyomja le és 5 másodpercig tartsa lenyomva a rúdhangszóró BLUETOOTH gombját és a távvezérlő TV gombját.**

   A hangszórórendszer belép a BLUETOOTH párosítási módba.
   Egymás után megjelenik a [TV (BT) ON] és a [PAIRING] felirat az elülső panel kijelzőjén.

A BLUETOOTH gomb

4. **Győződjön meg róla, hogy a rúdhangszórón lévő BLUETOOTH jelzőfény kék színben gyorsan villog, és a [PAIRING] felirat megjelenik-e az elülső panel kijelzőjén.**

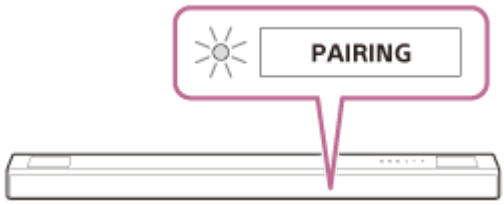

5. **A TV-n hajtsa végre a párosítási műveletet, és keresse meg a hangszórórendszert.**

   Az észlelt BLUETOOTH-eszközök listája a TV képernyőjén látható.

A BLUETOOTH-eszköz TV-vel való párosításának elvégzésével kapcsolatos részleteket lásd a TV kezelési útmutatójában.

6 **A hangszórórendszer és a TV párosításához válassza a „HT-A5000” lehetőséget a TV képernyőjén szereplő listából.**

7 **Győződjön meg róla, hogy a rúdhangszórón lévő BLUETOOTH jelzőfény kék színben világít, és a [TV (BT)] felirat megjelenik az elülső panel kijelzőjén.**

Ezzel létrejött a kapcsolat a hangszórórendszer és a TV között.

8 **Válassza ki programot vagy az eszköz bemenetét a TV távvezérlőjével.**

A TV képernyőjén megjelenő képhez tartozó hang a hangszórórendszerből hallható.

9 **A hangerőrendszer hangerejét a TV távvezérlőjével szabályozhatja.**

A TV távvezérlőjének némítás gombjával ideiglenesen elnémíthatja a hangot.

Megjegyzés

- Ha a TV hangja nem szól a hangszórórendszerből, a TV gomb megnyomásával ellenőrizze, mi látható az elülső panel kijelzőjén, illetve hogyan viselkednek a rúdhangszóró jelzőfényei.
  - A [TV (BT)] felirat jelenik meg az elülső panel kijelzőjén: a hangszórórendszer és a TV csatlakoztatva van, és a TV hangja a hangszórórendszerből szól.
  - A BLUETOOTH jelzőfénye gyorsan villog, és az elülső panel kijelzőjén megjelenik a [PAIRING] felirat: Végezze el a párosítást a TV-n.
  - Megjelenik a [TV] felirat az elülső panel kijelzőjén: hajtsa végre a lépéseket a legelejétől.
- Ha a hangszórórendszert és a TV-t HDMI-kábellel csatlakoztatja, akkor a rendszer kikapcsolja a BLUETOOTH-kapcsolatot. A hangszórórendszer és a TV a BLUETOOTH funkcióval való ismételt csatlakoztatásához válassza le a HDMI-kábelt, majd végezze el újra a csatlakoztatási műveletet az elejétől.

5-029-484-51(5) Copyright 2021 Sony Corporation

Sound Bar
HT-A5000

A párosított TV hangjának hallgatása

1. **Kapcsolja be a TV-t a TV távvezérlőjével.**

   A hangszórórendszer a TV-vel együtt bekapcsol, és lejátssza a TV hangját.

2. **Válassza ki programot vagy az eszköz bemenetét a TV távvezérlőjével.**

   A TV képernyőjén megjelenő képhez tartozó hang a hangszórórendszerből hallható.

3. **A hangerőrendszer hangerejét a TV távvezérlőjével szabályozhatja.**

   A TV távvezérlőjének némítás gombjával ideiglenesen elnémíthatja a hangot.

Tipp

- A hangszórórendszer a TV-vel összehangolt kikapcsolási funkció révén a TV kikapcsolásakor szintén kikapcsol.

A hangszórórendszerhez mellékelt távvezérlővel végrehajtható műveletek

A következő gombokat használhatja.

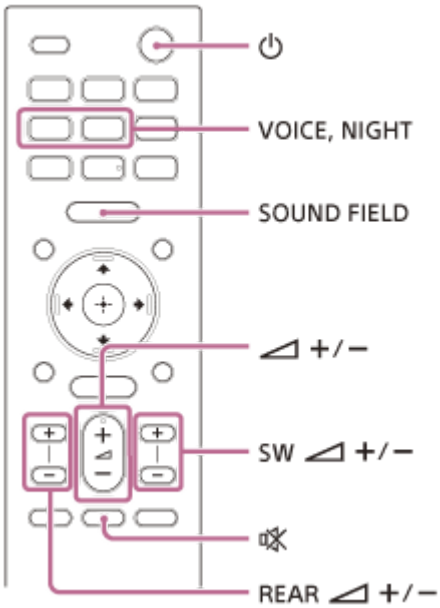

Megjegyzés

- Ha a hangszórórendszerhez mellékelt távvezérlőn nem a TV bemenetet választja ki, a TV hangja nem fog szólni a hangszórórendszerből. A TV hangjának megszólaltatásához nyomja meg a TV gombot a távvezérlőn a TV bemenetre való váltáshoz.
- Ha a TV a BLUETOOTH funkcióval van csatlakoztatva, az alábbi gombok nem működnek a távvezérlőn.
  ↑ (fel)/ ↓ (le)/ ← (balra)/ → (jobbra), ⊕ (bevitel), BACK, HOME, DISPLAY, OPTIONS, ▶II (lejátszás/szüneteltetés), ⏮ (előző)/ ⏭ (következő)

5-029-484-51(5) Copyright 2021 Sony Corporation

Sound Bar
HT-A5000

Zene hallgatása első alkalommal csatlakoztatott mobileszköz párosításával

A BLUETOOTH funkció használatához előbb a hangszórórendszer és a mobileszköz párosítását kell elvégeznie.

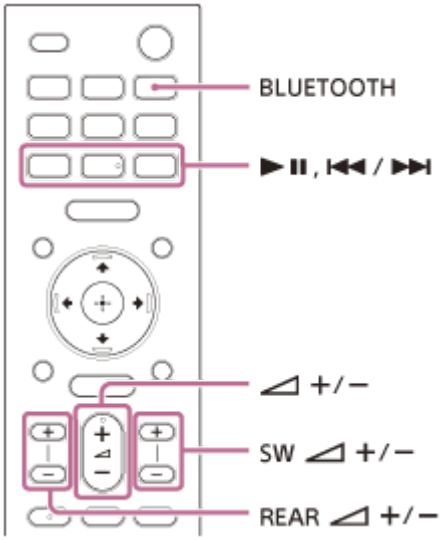

1. **Nyomja le és tartsa lenyomva a BLUETOOTH gombot 2 másodpercig.**

2. **Győződjön meg róla, hogy a rúdhangszórón lévő BLUETOOTH jelzőfény kék színben gyorsan villog, és a [PAIRING] felirat megjelenik-e az elülső panel kijelzőjén.**

   A hangszórórendszer belép a párosítás módba.

3. **A mobileszközön keresse meg a hangszórórendszert a párosítási művelet végrehajtásával.**

   Az észlelt BLUETOOTH-eszközök listája a mobileszköz képernyőjén látható.
   A BLUETOOTH-eszközök mobileszközzel való párosításával kapcsolatban részletes információt a mobileszköz kezelési útmutatójában olvashat.

4. **A hangszórórendszer és a mobileszköz párosításához válassza a „HT-A5000” lehetőséget a mobileszköz képernyőjén megjelenő listából.**

   Ha hozzáférési kulcs szükséges, írja be a „0000” kulcsot.

5. **Győződjön meg róla, hogy a rúdhangszórón lévő BLUETOOTH jelzőfény kék színben világít, és a [BT] felirat megjelenik az elülső panel kijelzőjén.**

   Ezzel létrejött a kapcsolat a hangszórórendszer és a mobileszköz között.

6 **Indítsa el a hanglejátszást a csatlakoztatott mobileszköz zenei alkalmazásával.**

Hang hallható a hangszórórendszerből.

7 **A hangerő beállítása.**

A tartalom lejátszásához vagy szüneteltetéséhez a használja a távvezérlő lejátszási gombjait.

A BLUETOOTH funkció csatlakozási állapotának ellenőrzése

Állapot	BLUETOOTH jelzőfény
Párosítási készenléti állapot alatt	Gyorsan villog kék színben
Próbálkozás a kapcsolat létesítésére	Kéken villog
A kapcsolat létrejött	Kéken világít

Tipp

- Ha nincs párosított mobileszköz (például közvetlenül a hangszórórendszer megvásárlása után), akkor a hangszórórendszer párosítási üzemmódba lép, egyszerűen azáltal, hogy a bemenetet BLUETOOTH bemenetre változtatja.
- Párosítsa a második és további mobileszközöket.

5-029-484-51(5) Copyright 2021 Sony Corporation

Sound Bar
HT-A5000

Zene hallgatása párosított eszközről

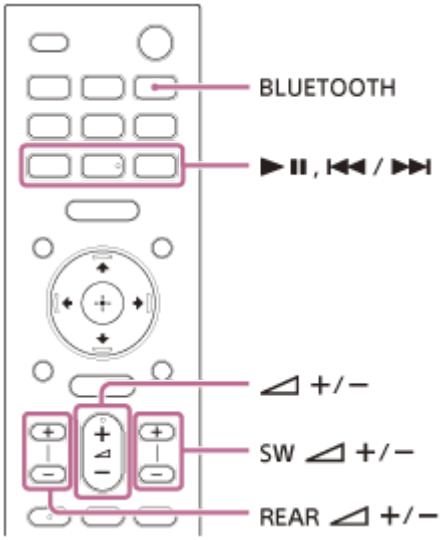

1. **Kapcsolja be a BLUETOOTH funkciót a mobileszközön.**

2. **Nyomja meg a BLUETOOTH gombot.**

   A hangszórórendszer automatikusan újracsatlakozik a mobileszközhöz, amelyhez a legutóbb csatlakozott.

3. **Győződjön meg róla, hogy a rúdhangszórón lévő BLUETOOTH jelzőfény kék színben világít, és a [BT] felirat megjelenik az elülső panel kijelzőjén.**

   Ezzel létrejött a kapcsolat a hangszórórendszer és a mobileszköz között.

4. **Indítsa el a hanglejátszást a csatlakoztatott mobileszköz zenei alkalmazásával.**

   Hang hallható a hangszórórendszerből.

5. **A hangerő beállítása.**

   A tartalom lejátszásához vagy szüneteltetéséhez a használja a távvezérlő lejátszási gombjait.

Megjegyzés

- A hang esetleges késésén azzal javíthat, ha a [Setup] - [Advanced Settings] - [Bluetooth Settings] - [Bluetooth Connection Quality] beállítást [Priority on Stable Connection] értékre állítja.

Tipp

- Amikor nincs kapcsolat, válassza ki a következő elemet a mobileszközön: „HT-A5000”.

A mobileszköz leválasztása

Hajtsa végre a következő műveletek valamelyikét.

- Tiltsa le a BLUETOOTH funkciót a mobileszközön.
- Nyomja meg a BLUETOOTH gombot, miközben a TV képernyőjén a [Bluetooth Audio] képernyő látható.
- Állítsa a [Setup] - [Advanced Settings] - [Bluetooth Settings] - [Bluetooth Mode] beállítást [Transmitter] vagy [Off] értékre.
- Kapcsolja ki a hangszórórendszert vagy a mobileszközt.

5-029-484-51(5) Copyright 2021 Sony Corporation

Sound Bar
HT-A5000

USB-eszközön tárolt zene hallgatása

Lejátszhat zenefájlokat egy csatlakoztatott USB-eszközről.

1. **Csatlakoztassa az USB-eszközt az (USB-) porthoz.**

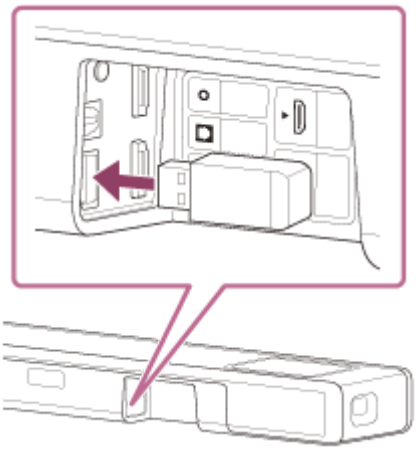

2. **Nyomja meg a HOME elemet.**

   A főmenü megjelenik a TV képernyőjén.

3. **Válassza a [Listen] - [USB (Connected)] lehetőséget a főmenüben.**

4. **Válassza ki a dalokat tartalmazó mappát, majd válasszon ki egy zeneszámot.**

   A kiválasztott zeneszám hangja a hangszórórendszeren keresztül lesz hallható.

5. **A hangerő beállítása.**

Megjegyzés

- Ne válassza le az USB-eszközt használat közben. Az adatkárosodás és az USB-eszköz sérülésének megelőzése érdekében kapcsolja ki a hangszórórendszert, mielőtt az USB-eszközt csatlakoztatja vagy eltávolítja.

Tipp

- Az [USB] lehetőséget közvetlenül is kiválaszthatja az USB gomb megnyomásával a távvezérlőn.

A zenelejátszási képernyő

Válassza ki az alábbi gombokat a TV képernyőjén a (bal)/ (jobb), majd a (bevitel) megnyomásával.

- (lejátszás)/ (szünet)
  Elindítja vagy szüneteltteti a lejátszást.
  Ez a funkció a távvezérlő (lejátszás/szünet) gombjával is működtethető.

- (előző)/ (következő)
  Lejátssza az előző vagy a következő zenefájlt.
  Ez a funkció a távvezérlő (előző)/ (következő) gombjával is működtethető.

- (Lejátszás véletlenszerű sorrendben)
  Véletlenszerű sorrendben játssza le a zeneszámokat. A (bevitel) gomb megnyomásával minden alkalommal ki- és bekapcsolja a véletlenszerű sorrendben történő lejátszást.

- (Ismétlődő lejátszás)
  Nyomja meg többször a (bevitel) gombot az ismétlési mód átváltásához.

Ismétlési mód	Magyarázat
(Az összes ismétlése)	Az összes zenefájlt ismételten lejátssza.
(Mappa ismétlése)	A mappában található összes zenefájlt ismételten lejátssza.
1 **(Egy ismétlése)**	Az éppen lejátszott zenefájlt ismételten lejátssza.
(Kikapcsolva)	Kikapcsolja az ismétlődő lejátszást.

Tipp

- A visszatekerés/gyors előretekerés végrehajtásához nyomja le és tartsa lenyomva a (előző)/ (következő) gombot a távvezérlőn lejátszás közben.

Kapcsolódó témák

- Lejátszható hangfájltípusok

5-029-484-51(5) Copyright 2021 Sony Corporation

Hang hallgatása fejhallgató párosításával

1. **Állítsa a BLUETOOTH-kompatibilis fejhallgatót párosítási módba.**

   A fejhallgató kezelési útmutatójában találhat információkat a párosítás elvégzéséhez.

2. **Nyomja meg a HOME elemet.**

   A főmenü megjelenik a TV képernyőjén.

3. **Válassza a [Setup] - [Advanced Settings] lehetőséget a főmenüben.**

4. **Válassza a [Bluetooth Settings] - [Bluetooth Mode] - [Transmitter] lehetőséget.**

   A hangszórórendszer BLUETOOTH-átviteli módba lép.

5. **Válassza ki a fejhallgató nevét a [Device List] listában a [Bluetooth Settings] területen.**

   Amikor a BLUETOOTH-kapcsolat létrejön, a [Connected] felirat jelenik meg.
   Ha nem találja a fejhallgató nevét a [Device List] listában, válassza ki a [Scan] lehetőséget.

6. **Térjen vissza a főmenübe, válassza a [Watch] vagy a [Listen] lehetőséget, majd válassza ki a bemenetet.**

   A kiválasztott bemenet képe megjelenik a TV képernyőjén, a [BT TX] felirat megjelenik az elülső panel kijelzőjén, és a hang a fejhallgatón keresztül fog szólni.
   Ezzel egy időben a hangszórórendszer hangja elnémul.

7. **A hangerő beállítása.**

   Először is állítsa be a fejhallgató hangerejét. Ezt követően állítsa be a fejhallgató hangerőszintjét a rúdhangszórón található +/– gombbal vagy a távvezérlő (hangerő) +/– gombjával.

A párosított fejhallgató eltávolítása az eszközlistáról

1. Nyomja meg a HOME elemet.
   A főmenü megjelenik a TV képernyőjén.
2. Válassza a [Setup] - [Advanced Settings] lehetőséget a főmenüben.
3. Válassza az [Bluetooth Settings] - [Device List] lehetőséget.
4. Mozgassa a kurzort annak a fejhallgatónak a nevéhez, amelyet el kíván távolítani, majd nyomja meg a DISPLAY gombot.
   Az összes párosított fejhallgató eszközlistáról történő eltávolításához nyomja meg az AUDIO gombot.
5. A kívánt fejhallgató az eszközlistáról történő eltávolításához kövesse a képernyőn megjelenő utasításokat.

Megjegyzés

- A párosított fejhallgatók eszközlistán történő megjelenítéséhez állítsa a [Setup] - [Advanced Settings] - [Bluetooth Settings] - [Bluetooth Mode] beállítást [Transmitter] értékre.

5-029-484-51(5) Copyright 2021 Sony Corporation

Hangok hallgatása párosított fejhallgatóval

1. **Kapcsolja be a fejhallgató BLUETOOTH funkcióját.**

2. **Nyomja meg a HOME elemet.**

   A főmenü megjelenik a TV képernyőjén.

3. **Válassza a [Setup] - [Advanced Settings] lehetőséget a főmenüben.**

4. **Válassza a [Bluetooth Settings] - [Bluetooth Mode] - [Transmitter] lehetőséget.**

   A hangszórórendszer BLUETOOTH-átviteli módba lép, és automatikusan újracsatlakozik a legutóbb csatlakoztatott fejhallgatóhoz.

5. **Térjen vissza a főmenübe, válassza a [Watch] vagy a [Listen] lehetőséget, majd válassza ki a bemenetet.**

   A kiválasztott bemenet képe megjelenik a TV képernyőjén, a [BT TX] felirat megjelenik az elülső panel kijelzőjén, és a hang a fejhallgatón keresztül fog szólni.
   Ezzel egy időben a hangszórórendszer hangja elnémul.

6. **A hangerő beállítása.**

   Először is állítsa be a fejhallgató hangerejét. Ezt követően állítsa be a fejhallgató hangerőszintjét a rúdhangszórón található +/– gombbal vagy a távvezérlő (hangerő) +/– gombjával.

A párosított fejhallgató leválasztása

Hajtsa végre a következő műveletek valamelyikét.

- Tiltsa le a BLUETOOTH funkciót a fejhallgatón.
- Állítsa a [Setup] - [Advanced Settings] - [Bluetooth Settings] - [Bluetooth Mode] beállítást [Receiver] vagy [Off] értékre.
- Kapcsolja ki a hangszórórendszert vagy a fejhallgatót.
- Válassza ki a csatlakoztatott fejhallgató eszköznevét a következőképpen: [Setup] - [Advanced Settings] - [Bluetooth Settings] - [Device List].
  Az eszköznév [Connected] felirata eltűnik.

5-029-484-51(5) Copyright 2021 Sony Corporation

A fejhallgató csatlakoztatása

- A BLUETOOTH-kompatibilis fejhallgatótól függően előfordulhat, hogy nem lehet beállítani a hangerőt.
- A [BLUETOOTH]-bemenet le van tiltva, ha a [Setup] - [Advanced Settings] - [Bluetooth Settings] - [Bluetooth Mode] beállítása [Off] vagy [Transmitter].
- Legfeljebb 9 BLUETOOTH-eszközt regisztrálhat. Ha egy 10. BLUETOOTH-eszközt regisztrál, azzal felülírja a legrégebbi csatlakoztatott BLUETOOTH-eszközt.
- A hangszórórendszer legfeljebb 15 felismert BLUETOOTH-eszközt tud megjeleníteni a [Device List] listában.
- Nem módosíthatja a hanghatásokat és a beállításokat, amíg az átvitel folyamatban van a BLUETOOTH-kompatibilis fejhallgatóra.
- A BLUETOOTH vezeték nélküli technológia sajátosságai miatt a hang/zene BLUETOOTH-eszközön való lejátszása késik a hangszórórendszerhez képest.
- A [Bluetooth Settings] beállításokkal engedélyezheti vagy letilthatja az LDAC-hang vételét a BLUETOOTH-eszközről.

5-029-484-51(5) Copyright 2021 Sony Corporation

Sound Bar
HT-A5000

Mire használható a hálózathoz csatlakoztatott hangszórórendszer

Egy okostelefon, tablet, vagy iOS-eszköz használatával zenei tartalmak adatfolyamának lejátszását indíthatja el a hangszórórendszerrel, vagy a hálózathoz csatlakoztatott hangszórórendszerrel lejátszhatja a számítógépen tárolt zenéket.
A hangszórórendszer Wi-Fi-portjának van egy útválasztó funkciója, amely képes egy másik Sony-audiotermékre továbbítani a hangadatokat.

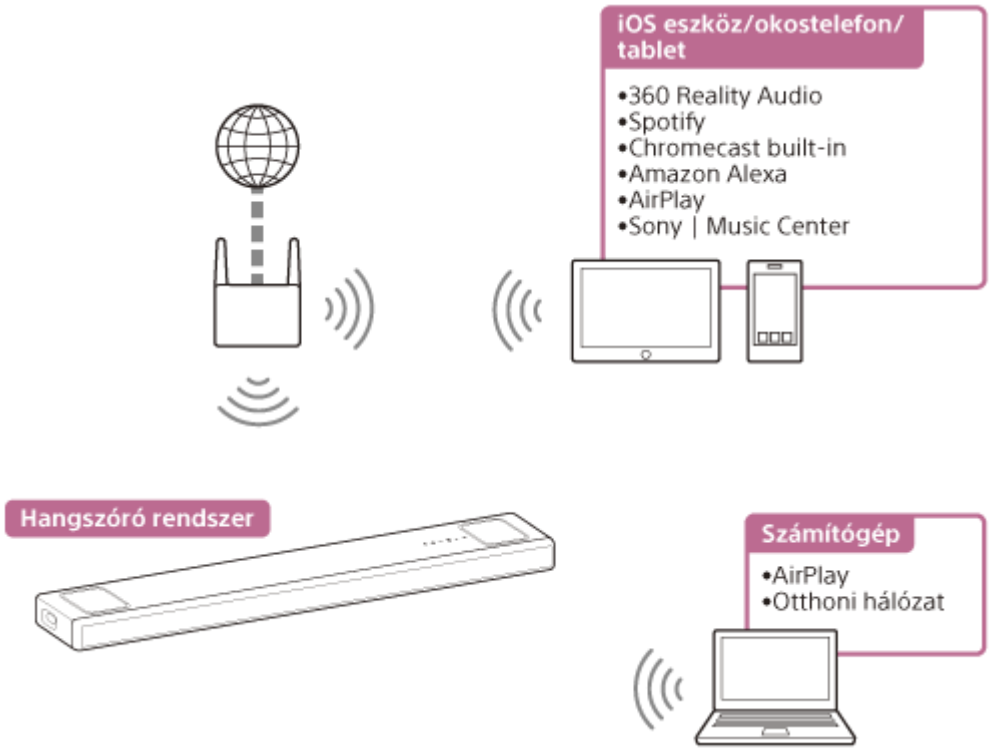

- **360 Reality Audio**
  A 360 Reality Audio-tartalmak hangszórórendszeren történő lejátszásához válassza ki a kívánt tartalmat a 360 Reality Audio-kompatibilis adattovábbítási szolgáltatást nyújtó alkalmazásban.

- **Spotify**
  Kiválaszthat zenéket a Spotify alkalmazásban, és lejátszhatja őket a hangszórórendszeren.
  Használd a telefont, táblagépet vagy számítógépet a Spotify távirányítójaként. További tudnivalókat a spotify.com/connect oldalon olvashatsz.

- **Chromecast built-in™**
  Kiválaszthat zenéket a Chromecast-kompatibilis alkalmazásban, és lejátszhatja őket a hangszórórendszeren.

- **Amazon Alexa**
  Ha a hangszórórendszert a beépített Alexa-eszközzel együtt használja (nincs mellékelve), akkor hangvezérlést végezhet, például zenét játszhat le, a következő/előző zeneszámra ugorhat, beállíthatja a hangerőt stb. az adatfolyam szolgáltatásban.

- **AirPlay**
  A hangszórórendszer támogatja az AirPlay funkciót. A hangszórórendszeren egy iOS-eszközről vagy egy számítógépről is lejátszhat zenét.

- **Sony | Music Center**

Ha okostelefonjára vagy tabletjére telepíti a „Sony | Music Center” alkalmazást, akkor vezeték nélkül vezérelheti a hangszórórendszert.

- **Otthoni hálózat**
  Az otthoni hálózaton keresztül lejátszhatja a számítógépen tárolt zenefájlokat.

Megjegyzés

- A kiszolgálónak ugyanahhoz a hálózathoz kell csatlakoznia, mint a hangszórórendszernek.

Kapcsolódó témák

- Előfeltétel: az Alexa kezdeti beállításainak megadása a Sony | Music Center segítségével
- Előfeltétel: a Chromecast built-in kezdeti beállításainak megadása
- A Spotify használata
- Az AirPlay használata
- A Sony | Music Center használata
- Zenehallgatás a számítógépen otthoni hálózaton keresztül

5-029-484-51(5) Copyright 2021 Sony Corporation

Sound Bar
HT-A5000

Megjegyzések az internethez való csatlakoztatáshoz

Amikor megpróbálja az internethez csatlakoztatni a hangszórórendszert, győződjön meg arról, hogy a megfelelő biztonsági beállításokkal konfigurált útválasztót (*) használ.
Biztonsági problémák felmerülése esetén a termék károsodhat például egy rosszindulatú program (kártevő szoftver) miatt, és olyan biztonsági kockázatoknak teszi ki magát, mint a személyes adatok vagy tartalmak ellopása vagy jogosulatlan felhasználása. A termék ezen kívül a hálózati szolgáltatásokban is kárt okozhat a felhasználó tudomása nélkül.

* Az útválasztó olyan eszköz, amely összeköttetést teremt az internet és a helyi hálózati kapcsolat, valamint a további eszközök között.
Az alábbi útválasztó-típusok léteznek:
- Vezetékes útválasztó
- ADSL-modemes útválasztó
- Útválasztó funkcióval rendelkező optikai hálózati egység (ONU)
- Útválasztóként is használható Wi-Fi-hozzáférési pont
- Falba épített hozzáférési pont útválasztója (**)

** Amennyiben nem biztos benne, hogy a falba épített hozzáférési pont használható-e útválasztóként, tájékozódjon a lakásfelügyeletnél, internetszolgáltatónál stb.

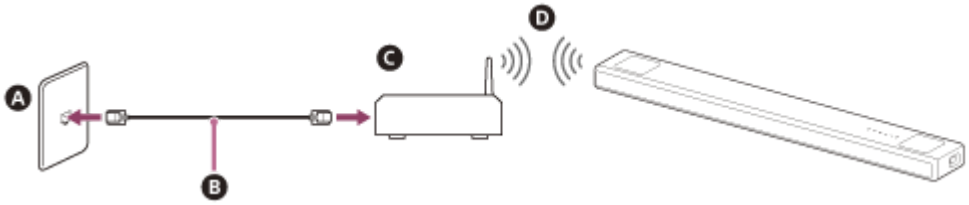

A Fali LAN-port
B LAN-kábel
C Útválasztó
D Vezeték nélküli LAN

5-029-484-51(5) Copyright 2021 Sony Corporation

Sound Bar
HT-A5000

Vezeték nélküli hálózati kapcsolat beállítása a főmenüben

Előzetesen tekintse meg a következő adatokat.

- A hálózat neve (SSID)(*)
- A biztonsági kulcs (jelszó)(**)

* Az SSID (Service Set Identifier) az adott hozzáférési pontot azonosító név.
** Ez az információ a vezeték nélküli LAN-útválasztó/hozzáférési pont címkéjéről, a kezelési útmutatóból, a vezeték nélküli hálózatot beállító személytől vagy az internetszolgáltatótól kapott adatokból szerezhető be.

1. **Nyomja meg a HOME elemet.**

   A főmenü megjelenik a TV képernyőjén.

2. **Válassza a [Setup] - [Advanced Settings] lehetőséget a főmenüben.**

3. **Válassza a [Network Settings] lehetőséget.**

   Ellenőrizze, hogy a [Wi-Fi Connection] beállítása [On] értékű-e.

4. **Válassza az [Internet Settings] - [Next] lehetőséget.**

5. **Válassza a [Search for Wi-Fi network] lehetőséget.**

   A hálózatnevek listája megjelenik a TV képernyőjén.

6. **Válassza ki a kívánt hálózat nevét (SSID).**

   A listában nem szereplő hálózathoz történő csatlakozás esetén válassza a [New connection registration] lehetőséget, és kövesse a képernyőn megjelenő utasításokat.

7. **Írja be a biztonsági kulcsot (vagy jelszót) a szoftver billentyűzetén, majd válassza az [Enter] lehetőséget.**

   A hangszórórendszer megkezdi a hálózathoz való csatlakozást.

5-029-484-51(5) Copyright 2021 Sony Corporation

Sound Bar
HT-A5000

Vezeték nélküli hálózati kapcsolat beállítása a Sony | Music Center használatával

A Sony | Music Center a hangszórórendszert ugyanahhoz a vezeték nélküli hálózathoz tudja csatlakoztatni, mint amelyen a mobileszköz található. A részletekért kövesse az alkalmazásban szereplő utasításokat, vagy látogasson el az alábbi URL-címre.
https://www.sony.net/smcqa/

5-029-484-51(5) Copyright 2021 Sony Corporation

Sound Bar
HT-A5000

Wi-Fi-kapcsolat beállítása iOS-eszköz használatával

A hangszórórendszer kompatibilis az Apple beállítási funkciójával.
Ezzel a funkcióval a hangszórórendszer ugyanahhoz a hálózathoz csatlakoztatható, amelyhez az iOS-eszköz is kapcsolódik a Wi-Fi használatával, és ehhez nem kell megadni a hálózati nevet és jelszót sem.

1. **Nyomja meg a HOME elemet.**

   A főmenü megjelenik a TV képernyőjén.

2. **Válassza a [Setup] - [Advanced Settings] lehetőséget a főmenüben.**

3. **Válassza a [Network Settings] lehetőséget.**

   Ellenőrizze, hogy a [Wi-Fi Connection] beállítása [On] értékű-e.

4. **Válassza az [Internet Settings] - [Next] lehetőséget.**

5. **Válassza a [Use Apple Setup] lehetőséget.**

6. **Az iOS-eszköz működtetéséhez kövesse a képernyőn megjelenő utasításokat.**

5-029-484-51(5) Copyright 2021 Sony Corporation

Sound Bar
HT-A5000

Előfeltétel: az Alexa kezdeti beállításainak megadása a Sony | Music Center segítségével

A Sony | Music Center segítségével zenét játszhat le erről: Amazon Music, vagy összekapcsolhatja a hangszórórendszert egy beépített Amazon Alexa-eszközzel.
A hangszórórendszer és a mobileszköz előkészítéseként csatlakoztassa a mobileszközt Wi-Fi-kapcsolattal ugyanahhoz a hálózathoz, amelyhez a hangszórórendszer is csatlakozik, és regisztrálja a hangszórórendszert egy Amazon-fiókhoz.

1. **Csatlakoztassa a mobileszközt Wi-Fi-kapcsolattal ugyanahhoz a hálózathoz, amelyhez a hangszórórendszer is csatlakozik.**

2. **Telepítse az ingyenes Sony | Music Center alkalmazást a mobileszközre.**

3. **Indítsa el a Sony | Music Center alkalmazást, és válassza ki a hangszórórendszert.**

4. **Válassza ki a [Settings] - [Amazon Alexa] - [Initial Setup] menüpontot, és kövesse a képernyőn megjelenő utasításokat a hangszórórendszer Alexa segítségével történő üzemeltetéséhez szükséges beállítások elvégzéséhez.**

Megjegyzés

- Az Amazon Alexa nem minden nyelven és országban/régióban érhető el.
- A Sony | Music Center használata előtt győződjön meg arról, hogy a Wi-Fi-hálózati kapcsolat létrejött.

Kapcsolódó témák

- Vezeték nélküli hálózati kapcsolat beállítása a Sony | Music Center használatával

5-029-484-51(5) Copyright 2021 Sony Corporation

Sound Bar
HT-A5000

Az Audio Casting protokoll által lejátszható hangformátumok

A lejátszáshoz elérhető hangformátumok az audio casting protokolltól függően változnak.

Az Amazon Music alkalmazáson, Android OS:

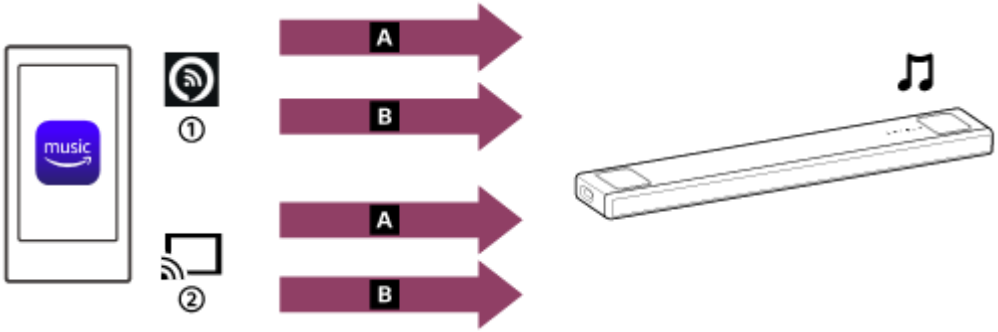

A 360 Reality Audio
B 2 csatornás audio
① Alexa Cast
② Cast ikon

Az Amazon Music alkalmazáson, iOS:

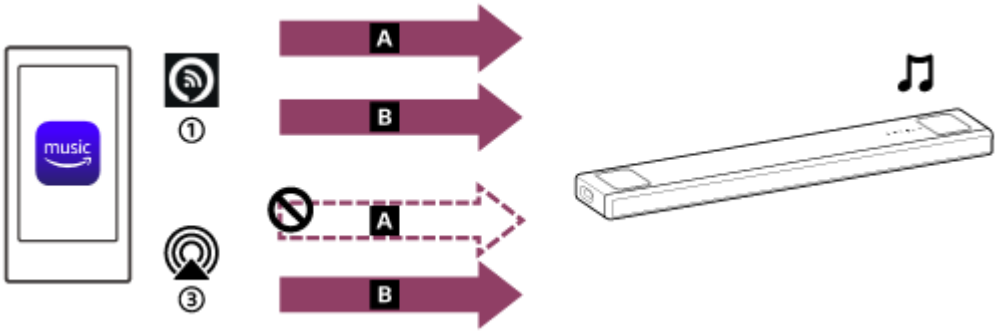

A 360 Reality Audio
B 2 csatornás audio
① Alexa Cast
③ AirPlay

Tipp

- Alexa Cast ikon ( ): A hangszórórendszert a Alexa kezdeti beállításoknál megadott eszköznév azonosítja.
- Cast ikon ( ): A hangszórórendszert az eszköz neve, [HT-A5000], vagy a Google Home kezdeti beállításoknál megadott eszköznév azonosítja.

Kapcsolódó témák

- Zene lejátszása a Amazon Music alkalmazással

5-029-484-51(5) Copyright 2021 Sony Corporation

Sound Bar
HT-A5000

Zene lejátszása a Amazon Music alkalmazással

Egy olyan okostelefonnal/iPhone-nal, amelyre a Amazon Music alkalmazás telepítve van, lejátszhatja a Amazon Music zenéit.
A 360 Reality Audio-kompatibilis zenéket is lejátszhatja, amelyek elérhetőek a Amazon Music válogatásában.
A 360 Reality Audio-kompatibilis zenék lejátszásához Amazon Music Unlimited előfizetéssel kell rendelkeznie.

Megjegyzés

- Az alkalmazás letöltéséhez és a hálózati szolgáltatások használatához további regisztrációkra, valamint kommunikációs és egyéb díjak fizetésére lehet szükség.

1. **Töltse le és telepítse a Amazon Music alkalmazást okostelefonjára/iPhone-jára.**

2. **Indítsa el a Amazon Music alkalmazást, és válassza ki a lejátszáshoz a kívánt zenét.**

   A [360] ikonnal jelzett zeneszámok 360 Reality Audio-kompatibilisek.

3. **Koppintson a cast ikonra ( ).**

4. **Válassza ki a hangszórórendszert a zenelejátszás célpontjaként.**

   Érintse meg a hangszórórendszer nevét, amelyet az Alexa Cast ikon ( ) vagy a cast ikon ( ) jelöl.

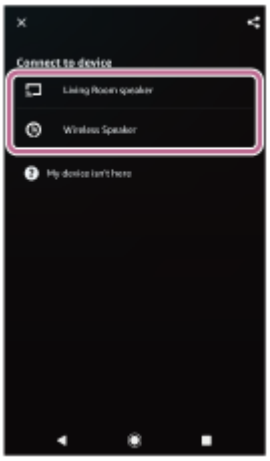

Megjegyzés

- Amikor lejátszóeszközt választ ki, vegye figyelembe, hogy az AirPlay ikonnal ( ) jelzett hangszórórendszer nevének kiválasztása nem teszi lehetővé a 360 Reality Audio lejátszást.
- A Sony | Music Center segítségével ellenőrizheti, milyen streaming szolgáltatásokban érhetők el 360 Reality Audio-kompatibilis zenék. A Sony | Music Center elemen válassza ki a hangszórórendszert, majd válassza a [Settings] - [About 360 Reality Audio] - [Next] lehetőséget.

- Az alkalmazás specifikációi és kialakítása előzetes értesítés nélkül változhatnak.

Kapcsolódó témák

- Az Audio Casting protokoll által lejátszható hangformátumok

5-029-484-51(5) Copyright 2021 Sony Corporation

A hangszórórendszer működtetése egy beépített Alexa-eszközzel adott hangparancsokkal

Egy beépített Alexa-eszközzel beszélgetve zenét streamelhet a hangszórórendszerre egy olyan streaming szolgáltatásból, amely támogatja ezt: Alexa.

1. **A zenelejátszáshoz adjon hangparancsokat a beépített Alexa-eszköznek.**

   A beépített Alexa-eszköz hangparancsairól részletesen a Sony | Music Center alkalmazásban tájékozódhat.

Megjegyzés

- Ez a funkció bizonyos országokban/régiókban nem érhető el.
- A felhasználói válaszokat igénylő Alexa funkciók nem érhetők el a hangszórórendszeren, mert a hangszórórendszeren nincs mikrofon.
- A hangvezérlési funkciók használatához szükség van egy beépített (külön beszerezhető) Amazon Alexa-eszközre, amilyen például az Amazon Echo.
  Ha a hangszórórendszerrel együtt egy beépített Alexa-eszközt használ, hangutasításokkal zenét játszhat le, a következő/aktuális zeneszám elejére ugorhat, és módosíthatja a hangerőt.
- Nem minden Amazon Alexa funkció érhető el a hangszórórendszeren.

Tipp

- A Sony | Music Center alkalmazással megszüntetheti a hangszórórendszer regisztrációját az Amazon-fiókban. Ha az Alexa alkalmazásban szünteti meg egy fiók regisztrációját, a hangszórórendszer nem ismeri fel, hogy a fiók regisztrációja meg lett szüntetve.
- Egy kép, például egy album borítója jelenik meg a lejátszási képernyőn, ha a lejátszott tartalom támogatja ezt a funkciót.

5-029-484-51(5) Copyright 2021 Sony Corporation

Sound Bar
HT-A5000

Előfeltétel: a Chromecast built-in kezdeti beállításainak megadása

A hangszórórendszer kompatibilis a Chromecast built-in technológiával, amely a mobileszközről a hangszóróhoz tud zenét továbbítani.

1. **Nyomja meg a HOME elemet.**

   A főmenü megjelenik a TV képernyőjén.

2. **Válassza a [Listen] - [Chromecast built-in] lehetőséget a főmenüben.**

   Kövesse a képernyőn megjelenő lépéseket.
   A beállítások elvégzése után a [Network/Bluetooth Standby] beállítása automatikusan [On], és akkor is gyorsan játszhat le zenét, ha a hangszórórendszer készenléti módban van.

Zenelejátszás és annak vezérlése a Google Segéd segítségével

A hangszórórendszer kompatibilis a Chromecast built-in technológiával rendelkező, a Google Segéd használatára képes eszközökkel, így a zenelejátszás hangparancsokkal is vezérelhető. Egyszerűen csatlakoztassa egymáshoz a hangszórórendszert és a Google Home alkalmazást a mobileszközön. A további részletek a Google Home alkalmazásban érhetők el.

5-029-484-51(5) Copyright 2021 Sony Corporation

Zene lejátszása streaming szolgáltatásokkal kompatibilis alkalmazásokkal

Egy olyan okostelefonon/iPhone-on, amelyen egy Ön által választott streaming szolgáltatással kompatibilis alkalmazás van telepítve, 2 csatornás hangot vagy 360 Reality Audio-kompatibilis zenét játszhat le.
A streaming szolgáltatástól függően a 360 Reality Audio-kompatibilis zenék lejátszásához prémium csomagra kell előfizetnie.

Megjegyzés

- Az alkalmazás letöltéséhez és a hálózati szolgáltatások használatához további regisztrációkra, valamint kommunikációs és egyéb díjak fizetésére lehet szükség.

1. **Töltse le és telepítse okostelefonjára/iPhone-jára az Ön által választott streaming szolgáltatással kompatibilis alkalmazást.**

2. **Csatlakoztassa a mobileszközt Wi-Fi-kapcsolattal ugyanahhoz a hálózathoz, amelyhez a hangszórórendszer is csatlakozik.**

3. **Indítsa el az 1. lépésben letöltött alkalmazást, és válassza ki a lejátszáshoz a kívánt zenét.**

4. **Koppintson a cast ikonra.**

   A cast ikon az alkalmazástól függően változik.

5. **Válassza ki a hangszórórendszert a zenelejátszás célpontjaként.**

   Érintse meg a hangszórórendszer nevét ([HT-A5000] vagy a kezdeti beállításoknál megadott eszköz nevét a Google Home).

Megjegyzés

- A Sony | Music Center segítségével ellenőrizheti, milyen streaming szolgáltatásokban érhetők el 360 Reality Audio-kompatibilis zenék. A Sony | Music Center elemen válassza ki a hangszórórendszert, majd válassza a [Settings] - [About 360 Reality Audio] - [Next] lehetőséget.
- Az alkalmazás specifikációi és kialakítása előzetes értesítés nélkül változhatnak.

5-029-484-51(5) Copyright 2021 Sony Corporation

A Spotify használata

Kiválaszthat zenéket a Spotify alkalmazásban, és lejátszhatja őket a hangszórórendszeren.

Zene lejátszása a hangszórórendszeren a „Spotify Connect” funkcióval

Használd a telefont, táblagépet vagy számítógépet a Spotify távirányítójaként. További tudnivalókat a spotify.com/connect oldalon olvashatsz.

Tipp

- Ha a [Network/Bluetooth Standby] beállítása [On], akkor is gyorsan játszhat le zenét, ha a hangszórórendszer készenléti módban van.
- Egy kép, például egy album borítója jelenik meg a lejátszási képernyőn, ha a lejátszott tartalom támogatja ezt a funkciót.

A mobileszközön lejátszott zene hallgatásának folytatása

1. **Nyomja meg a MUSIC SERVICE elemet.**

   Ha a Spotify zenéjét játszotta le a hangszórórendszeren, folytatódik a Spotify szolgáltatással lejátszott zene lejátszása.

Megjegyzés

- Egyes országokban/térségekben a Spotify alkalmazás nem érhető el.

Kapcsolódó témák

- [System Settings]

5-029-484-51(5) Copyright 2021 Sony Corporation

Az AirPlay használata

A hangszórórendszer kompatibilis az AirPlay 2 funkcióval. Kiválaszthat zenéket egy iOS-eszközön, például egy iPhone, iPad vagy iPod touch készüléken, és streameléssel lejátszhatja őket a hangszórórendszeren.

1. **Csatlakoztassa az iOS-eszközt Wi-Fi-kapcsolattal ugyanahhoz a hálózathoz, amelyhez a hangszórórendszer is csatlakozik.**
2. **Indítsa el a streameléssel lejátszani kívánt zenét az iOS-eszközön.**
3. **Jelenítse meg az iOS-eszközön az AirPlay ikont ( ), és koppintson rá.**
4. **Válassza ki a streameléshez a kívánt hangszórórendszert az iOS-eszközön.**

   A hangszórórendszer lejátssza a zenét.

Tipp

- A hangszórórendszerrel egy időben más hangszórókat is kiválaszthat, és adatátvitellel egyszerre több hangszórón is lejátszhat zenét.

Zenelejátszás streameléssel a hangszórórendszeren Siri nek adott hangparancsokkal

Ha hozzáadja a hangszórórendszert az iOS-eszköz Home alkalmazásához, Sirinek adott hangparancsokkal zenét streamelhet a hangszórórendszeren.

Megjegyzés

- Mivel a hangszórórendszerhez nem tartozik mikrofon, beszéddel nem tudja működtetni a rendszert.
- Siri nem minden funkciója érhető el a hangszórórendszeren.

5-029-484-51(5) Copyright 2021 Sony Corporation

Sound Bar
HT-A5000

A Sony | Music Center használata

A Sony | Music Center alkalmazás a kompatibilis Sony audioeszközök mobileszközzel, például okostelefonnal vagy táblagéppel való vezérlésére szolgál.

A Sony | Music Center alkalmazásról részleteket a következő URL-címen talál.
https://www.sony.net/smcqa/

1. **Telepítse az ingyenes Sony | Music Center alkalmazást a mobileszközre.**
2. **Csatlakoztassa a mobileszközt Wi-Fi-kapcsolattal ugyanahhoz a hálózathoz, amelyhez a hangszórórendszer is csatlakozik.**
3. **Indítsa el a Sony | Music Center alkalmazást.**
4. **A Sony | Music Center képernyőn megjelenő utasításokat követve működtesse.**

Megjegyzés

- A Sony | Music Center legújabb verzióját használja.
- Ha nem tudja csatlakoztatni a hangszórórendszert egy BLUETOOTH-eszközhöz a BLUETOOTH funkcióval, távolítsa el a Sony | Music Center alkalmazást, és ismét próbáljon meg csatlakozni a BLUETOOTH funkcióval.

Tipp

- Csatlakoztassa a mobileszközt ugyanahhoz a hálózathoz, amelyhez a hangszórórendszer is csatlakozik.

Kapcsolódó témák

- Vezeték nélküli hálózati kapcsolat beállítása a főmenüben
- Vezeték nélküli hálózati kapcsolat beállítása a Sony | Music Center használatával
- Wi-Fi-kapcsolat beállítása iOS-eszköz használatával

5-029-484-51(5) Copyright 2021 Sony Corporation

Zenehallgatás a számítógépen otthoni hálózaton keresztül

Az otthoni hálózaton keresztül lejátszhatja a számítógépen tárolt zenefájlokat.
A zenefájlok a Sony | Music Center mobileszközön, például okostelefonon vagy táblagépen való használatával játszhatók le.

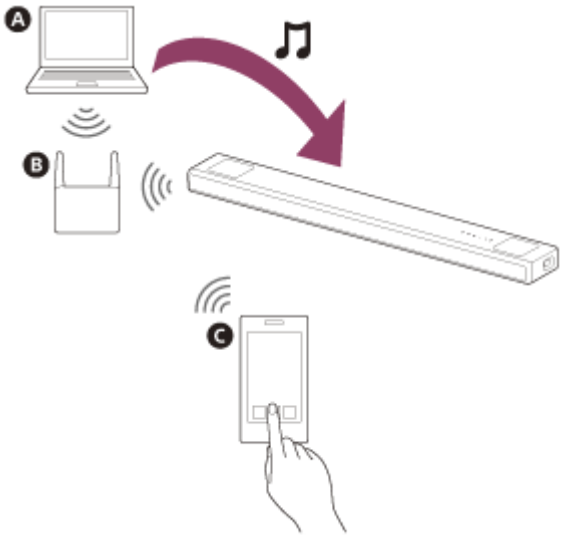

A Számítógép
B Vezeték nélküli LAN-útválasztó
C Okostelefon vagy táblagép

1. **Csatlakoztassa a hangszórórendszert egy hálózathoz.**

2. **Csatlakoztassa a számítógépet egy hálózathoz.**

   A részleteket a számítógép használati útmutatójában találja.

3. **Állítsa be a számítógépet.**

   A számítógép otthoni hálózaton való használatához kiszolgálóként kell beállítania a számítógépet. A részleteket a számítógép használati útmutatójában találja.

4. **Zenehallgatás számítógépen a Sony | Music Center használatával**

   A számítógépen tárolt zenefájlok lejátszásához a mobileszközön, például okostelefonon vagy táblagépen telepített Sony | Music Center alkalmazást használhatja. A Sony | Music Center alkalmazással kapcsolatos további részletekért látogasson el a következő URL-címre.
   https://www.sony.net/smcqa/

Tipp

- A hálózati kapcsolat állapotának ellenőrzésekor tekintse meg a [Setup] - [Advanced Settings] - [Network Settings] - [Network Connection Status] szakaszt.

Kapcsolódó témák

- Vezeték nélküli hálózati kapcsolat beállítása a főmenüben
- Vezeték nélküli hálózati kapcsolat beállítása a Sony | Music Center használatával
- Wi-Fi-kapcsolat beállítása iOS-eszköz használatával

5-029-484-51(5) Copyright 2021 Sony Corporation

Sound Bar
HT-A5000

A hangerő beállítása

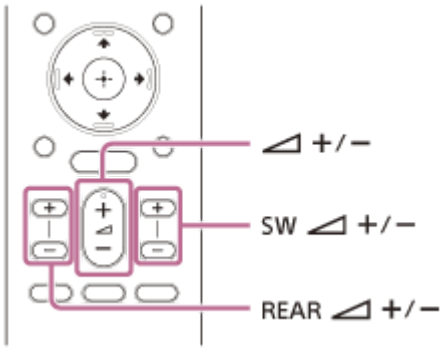

A hangszórórendszer hangerejének beállítása

Nyomja meg a (hangerő) +/– gombját.
Megjelenik a hangerőszint az elülső panel kijelzőjén.

A mélynyomó hangerejének beállítása

Nyomja meg a SW (mélynyomó hangereje) +/– gombját.
Megjelenik a hangerőszint az elülső panel kijelzőjén.

Megjegyzés

- A mélynyomó basszusok vagy alacsony frekvenciájú hangok lejátszására alkalmas. Ha a bemeneti forrás, például TV programok, nem nagyon tartalmaznak basszushangot, előfordulhat, hogy nehezen hallható a mélynyomóból jövő basszushang.

Tipp

- Külön megvásárolható mélynyomó csatlakoztatásakor a beépített mélynyomó szintje helyett a külön megvásárolható mélynyomó szintjét módosítja.

A külön megvásárolható hátsó hangszóró hangerejének beállítása

Nyomja meg a REAR (hátsó hangszórók hangereje) +/– gombját.
Megjelenik a hangerőszint az elülső panel kijelzőjén.

Megjegyzés

- A külön megvásárolható hátsó hangszórók a 2 csatornás hangból virtuális feldolgozással létrejövő többcsatornás hang és térhatású hang térhatású részének lejátszására lettek tervezve. Ha a bemeneti forrás nem nagyon tartalmaz térhatású hangot, előfordulhat, hogy nehezen hallható a külön megvásárolható hátsó hangszórókból jövő hang.
- A REAR (hátsó hangszórók hangereje) +/– nem működik, ha a külön megvásárolható hátsó hangszórók nincsenek csatlakoztatva.

5-029-484-51(5) Copyright 2021 Sony Corporation

Sound Bar
HT-A5000

Térhatású hang (SOUND FIELD) megszólaltatása

A hangforrástól függően be- vagy kikapcsolhatja a térhatású hangot.

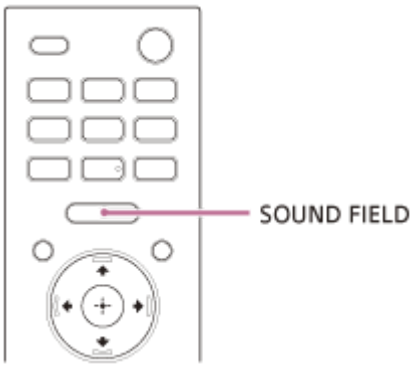

1 **A SOUND FIELD gomb megnyomásával válassza ki a beállítást.**

A beállítás megjelenik a TV képernyőjén.

- **[Sound Field: Effect On]:** A hang térhatású hanghatással szólal meg. Ez a beállítás a műfajtól függetlenül megfelelő térhatású hangot biztosít.
- **[Sound Field: Effect Off]:** A hang térhatású hanghatás nélkül szólal meg. Ez a beállítás megfelelő a nagy felbontású hang megszólaltatásához, illetve a hírműsorokhoz.

Megjegyzés

- A következő körülmények esetén nem módosíthatja a beállítást, az SOUND FIELD megnyomásával sem.
  - A BLUETOOTH-eszköz BLUETOOTH átviteli módban van csatlakoztatva.
  - Teszthang hallható.
- A TV bemenet kiválasztása során a beállítás nem jelenik meg a TV képernyőjén. Ilyenkor az elülső panel kijelzőjén ellenőrizheti a beállítást.
- A forrástól függően, ami például Dolby Atmos, ez a beállítás BE állapotban rögzített, és nem módosítható.

Tipp

- Itt választhatja ki a térhatású hang típusát: [Setup] - [Advanced Settings] - [Audio Settings] - [Sound Field Setting].
  A [Sound Field Setting] beállítás nem módosítható, ha a [Setup] - [Advanced Settings] - [Audio Settings] - [360 Spatial Sound Mapping] értéke [On].

5-029-484-51(5) Copyright 2021 Sony Corporation

Sound Bar
HT-A5000

Párbeszédek hangjának érthetőbbé tétele (VOICE)

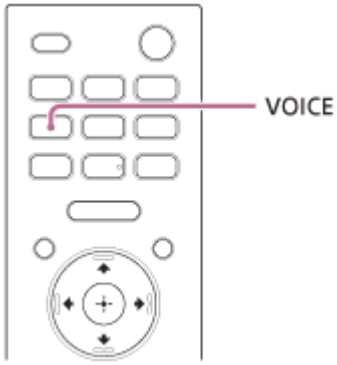

1. **A VOICE gomb megnyomásával válassza ki a beállítást.**

   A beállítás megjelenik a TV képernyőjén.

   - **[Voice: On]:** A párbeszédek könnyebben hallhatóvá tehetők a párbeszédtartomány növelésével.
   - **[Voice: Off]:** Kikapcsolja a beszédhang üzemmód funkcióját.

Megjegyzés

- A TV bemenet kiválasztása során a beállítás nem jelenik meg a TV képernyőjén. Ilyenkor az elülső panel kijelzőjén ellenőrizheti a beállítást.
- Amikor a BLUETOOTH-eszköz BLUETOOTH-átviteli módban van csatlakoztatva, a beszédhang üzemmód le van tiltva.

5-029-484-51(5) Copyright 2021 Sony Corporation

Sound Bar
HT-A5000

Tisztább hangok alacsony hangerő mellett éjszaka (NIGHT)

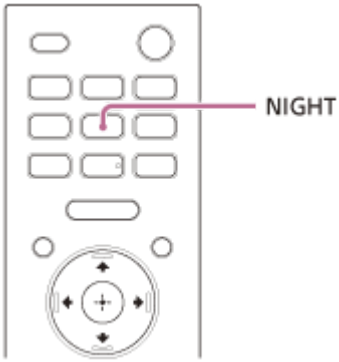

1. **A NIGHT gomb megnyomásával válassza ki a beállítást.**

   A beállítás megjelenik a TV képernyőjén.

   - **[Night: On]:** A rendszer a hangot alacsony hangerőn, de minimális minőségromlással játssza le, és a párbeszédek tisztán érthetőek.
   - **[Night: Off]:** Kikapcsolja az éjszakai módot.

Megjegyzés

- A hangszórórendszer kikapcsolásakor ez a beállítás automatikusan [Night: Off] értékre áll.
- A TV bemenet kiválasztása során a beállítás nem jelenik meg a TV képernyőjén. Ilyenkor az elülső panel kijelzőjén ellenőrizheti a beállítást.
- Amikor a BLUETOOTH-eszköz BLUETOOTH-átviteli módban van csatlakoztatva, az éjszakai üzemmód le van tiltva.

5-029-484-51(5) Copyright 2021 Sony Corporation

Sound Bar
HT-A5000

Tévénézés közben

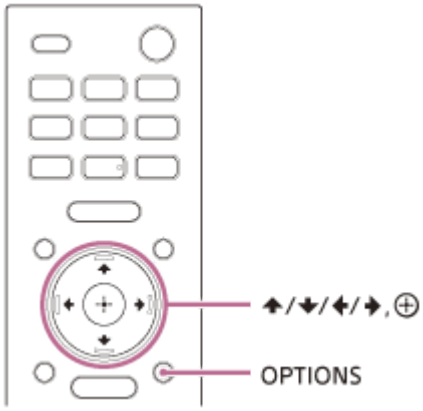

1. **Nyomja meg a OPTIONS elemet.**

   Megjelenik a [SYNC] felirat az elülső panel kijelzőjén.

2. **Nyomja meg a → (jobb) vagy ⊕ (bevitel) gombot.**

   Az időbeállítás megjelenik az elülső panel kijelzőjén.

3. **Állítsa be a késleltetést a ↑ (fel)/ ↓ (le) használatával, majd nyomja meg az ⊕ (bevitel) gombot.**

   Az értéket 0 ezredmásodperc és 300 ezredmásodperc között adhatja meg 25 ezredmásodperces egységekben.

4. **Nyomja meg a OPTIONS elemet.**

   Az elülső panel kijelzőjén kikapcsol a beállításmenü.

5-029-484-51(5) Copyright 2021 Sony Corporation

Másik eszköz megtekintése közben

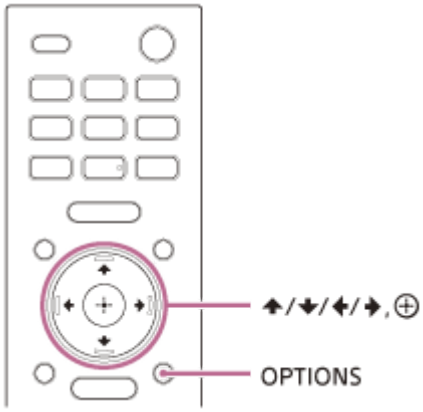

1. **Nyomja meg a OPTIONS elemet.**

   A beállításmenü megjelenik a TV képernyőjén.

2. **Válassza a [A/V sync] lehetőséget.**

3. **Állítsa be a késleltetést a ↑ (fel)/ ↓ (le) használatával, majd nyomja meg az ⊕ (bevitel) gombot.**

   Az értéket 0 ezredmásodperc és 300 ezredmásodperc között adhatja meg 25 ezredmásodperces egységekben.

Tipp

- Ha a TV rendelkezik a kép és a hang késleltetését állító funkcióval, alkalmazza ennek kiigazítására. A részleteket lásd a TV kezelési útmutatójában.

5-029-484-51(5) Copyright 2021 Sony Corporation

Sound Bar
HT-A5000

Multiplex hangzás használata (AUDIO)

Ha a hangszórórendszer Dolby Digital multiplex jelet vesz, akkor képes a multiplex hangzás megszólaltatására.

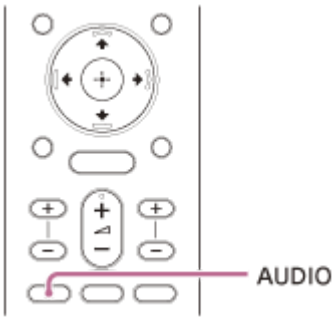

1. **A AUDIO gomb megnyomásával válassza ki a beállítást.**

   A beállítás megjelenik a TV képernyőjén.

   - **[Audio: Main]:** A rendszer a fő nyelv hangját játssza le.
   - **[Audio: Sub]:** A rendszer a feliratok nyelvének hangját játssza le.
   - **[Audio: Main/Sub]:** A főcsatorna hangja a bal oldali, az alcsatornáé a jobb oldali hangszórón szólal meg.

Megjegyzés

- Dolby Digital-hang kibocsátásához csatlakoztatnia kell az eARC- vagy ARC-kompatibilis TV-t a HDMI OUT (TV eARC/ARC) aljzathoz egy HDMI-kábellel (mellékelve), vagy más eszközöket a HDMI IN aljzathoz egy HDMI-kábellel (nincs mellékelve).
- Ha a TV HDMI IN aljzata nem eARC- vagy ARC-kompatibilis, akkor a Dolby Digital-hang kibocsátásához csatlakoztassa a TV-t a TV IN (OPT) aljzathoz egy optikai digitális kábellel (nincs mellékelve).
- A TV bemenet kiválasztása során a beállítás nem jelenik meg a TV képernyőjén. Ilyenkor az elülső panel kijelzőjén ellenőrizheti a beállítást.

Kapcsolódó témák

- eARC/ARC-kompatibilis TV csatlakoztatása
- Nem ARC-/eARC-kompatibilis TV csatlakoztatása

5-029-484-51(5) Copyright 2021 Sony Corporation

Sound Bar
HT-A5000

Tévénézés közben

A párbeszédek könnyen érthetők, mivel a párbeszédhangerő állításával kiemelhetők a környezeti hangok közül. Ez a funkció a DTS:X párbeszédszabályzó funkcióval kompatibilis tartalmak lejátszásakor használható.
A beállítás módja a bemenettől függ.

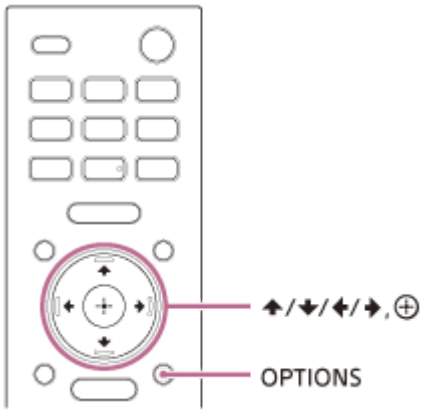

1. **Nyomja meg az OPTIONS gombot, jelenítse meg a [DIALOG] feliratot az elülső panel kijelzőjén a ↑ (fel)/ ↓ (le) gombbal, majd nyomja meg a ⊕ (bevitel) gombot.**

2. **Állítsa be a párbeszédhangerőt a ↑ (fel)/ ↓ (le) használatával, majd nyomja meg a ⊕ (bevitel) gombot.**

   Az értéket 0,0 dB és 6,0 dB között adhatja meg, 1,0 dB-s lépésekben.

3. **Nyomja meg a OPTIONS elemet.**

   Az elülső panel kijelzőjén kikapcsol a beállításmenü.

5-029-484-51(5) Copyright 2021 Sony Corporation

Sound Bar
HT-A5000

Tartalmak lejátszása egy AV eszközön

A párbeszédek könnyen érthetők, mivel a párbeszédhangerő állításával kiemelhetők a környezeti hangok közül. Ez a funkció a DTS:X párbeszédszabályzó funkcióval kompatibilis tartalmak lejátszásakor használható.
A beállítás módja a bemenettől függ.

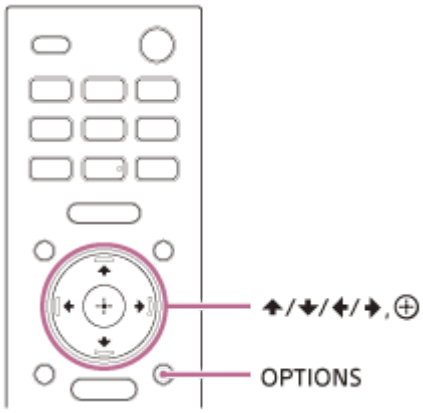

1. **Nyomja meg a OPTIONS elemet.**

   A beállításmenü megjelenik a TV képernyőjén.

2. **Válassza a [DTS Dialog Control] lehetőséget.**

3. **Állítsa be a párbeszédhangerőt a ↑ (fel)/ ↓ (le) használatával, majd nyomja meg a ⊕ (bevitel) gombot.**

   Az értéket 0,0 dB és 6,0 dB között adhatja meg, 1,0 dB-s lépésekben.

5-029-484-51(5) Copyright 2021 Sony Corporation

A hangszórórendszer használata TV-vel összehangolva (HDMI-vezérlés funkció)

Ha egy HDMI-vezérlés funkcióval kompatibilis TV-t HDMI-kábellel csatlakoztat, összehangolhatja a hangszórórendszer és a TV működtetését, például be- és kikapcsolását vagy hangerőszabályzását.

A HDMI-vezérlés funkció

A HDMI-vezérlés funkció az eszközök összehangolása révén lehetővé teszi a HDMI- (High-Definition Multimedia Interface-) kábellel csatlakoztatott eszközök működtetését.
Bár ez a funkció a HDMI-vezérlés funkcióval kompatibilis eszközökön működik, előfordulhat, hogy a nem a Sony által gyártott eszközök csatlakoztatásakor nem működik.

Felkészülés a használatra TV-vel való összehangolással

Engedélyezze a HDMI-vezérlés funkciót a hangszórórendszerhez HDMI-kábellel csatlakoztatott TV-n.
A hangszórórendszer HDMI-vezérlés funkciójának gyári beállítása [On].

Tipp

- Amikor egy Blu-ray Disc-lejátszóhoz hasonló eszközt csatlakoztat HDMI-kábellel egy TV-hez, engedélyezze a HDMI-vezérlés funkciót.
- Egy TV vagy Blu-ray Disc-lejátszó HDMI-vezérlés funkciójának engedélyezéséhez tekintse meg a kezelési útmutatójukat.
- Ha engedélyezi a HDMI-vezérlés („BRAVIA” sync) funkciót egy Sony által gyártott TV használata közben, a hangszórórendszer HDMI-vezérlés funkcióját is automatikusan engedélyezi. A beállítás végrehajtása után a [DONE] felirat jelenik meg az elülső panel kijelzőjén.

Be- vagy kikapcsolás vagy hangerőszabályzás a TV távvezérlőjével

Amikor a TV távvezérlőjével be/ki kapcsolja a TV-t, vagy beállítja a hangerőt, a hangszórórendszer áramellátás művelete vagy hangerőbeállítása zárolásra kerül.

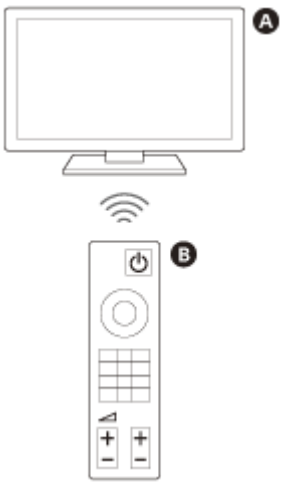

A Tv
B Tv távvezérlője

Be- és kikapcsolás összehangolása

A TV be/ki kapcsolásakor a hangszórórendszer automatikusan be/ki kapcsol.

Megjegyzés

- Ha az előtt kapcsolja ki a hangszórórendszert, hogy kikapcsolná a TV-t, akkor lehetséges hogy a hangszórórendszer nem kapcsol be automatikusan amikor a következő alkalommal bekapcsolja a TV-t. Ebben az esetben hajtsa végre a következő műveletet.
  - A TV menüben válassza ki hangkibocsátási eszközként a hangszórórendszert.
  - Sony TV használatakor bekapcsolt TV mellett kapcsolja be a hangszórórendszert.

Hangerőszabályzás

A TV hangja automatikusan a hangszórórendszerből érkezik. A hangszórórendszer hangerejét a TV távvezérlőjével állíthatja be.

Egyéb összehangolási funkciók

A menü használata a TV távvezérlőjével

Amikor bemenetet módosít vagy a TV szink. menüjét használja, a hangszórórendszer menüjét a hangszórórendszer nevének kiválasztásával kezelheti.

Megjegyzés

- Egyes Sony TV-k támogatják a szink. menüt. Annak eldöntése érdekében, hogy TV-je támogatja-e a szink. menüt, tájékozódjon TV-je kezelési útmutatójából.

Nyelvkövetés

A TV képernyőn megjelenő nyelvének módosításakor a hangszórórendszer képernyőn megjelenő nyelvét is módosítja.

Egyérintéses lejátszási funkció

Ha a TV-hez csatlakoztatott Blu-ray Disc-lejátszón vagy „PlayStation®4” készüléken stb. játszik le tartalmat, a hangszórórendszer és a TV automatikusan bekapcsol.

Tipp

- A HDMI-vezérlés beállításait a főképernyőn található [Setup] - [Advanced Settings] - [HDMI Settings] lehetőség kiválasztásával módosíthatja.

5-029-484-51(5) Copyright 2021 Sony Corporation

A hangszórórendszer üzemeltetése egy kompatibilis TV készülékkel történő összehangolással a „BRAVIA” funkcióval

A „BRAVIA” Sync egy, a Sony által kifejlesztett, a HDMI-vezérlés funkción alapuló kibővített funkció. „BRAVIA” Sync-kompatibilis eszközök, például TV vagy Blu-ray Disc-lejátszó eszköz HDMI-kábellel történő csatlakoztatásával az eszközöket egymással összehangolva használhatja.

A „BRAVIA” Sync használata

A „BRAVIA” Sync a Sony-készülék HDMI-vezérlés funkciójának engedélyezésével engedélyezhető.

A „BRAVIA” Sync funkcióval végezhető műveletek

A HDMI-vezérlés funkció

- Be- és kikapcsolás összehangolása
- Hangerőszabályzás
- A menü használata a TV távvezérlőjével
- Nyelvkövetés
- Egygombos lejátszás funkció

Házimozi vezérlése funkció

A hangszórórendszer beállítása, a bemenet váltása stb. végrehajtható a TV bemenet módosítása nélkül.

Kapcsolódó témák

- A hangszórórendszer használata TV-vel összehangolva (HDMI-vezérlés funkció)

5-029-484-51(5) Copyright 2021 Sony Corporation

Sound Bar
HT-A5000

Az elülső panelen lévő kijelző és a jelzőfények fényerősségének módosítása (DIMMER)

Módosíthatja az elülső panelen lévő kijelző és a BLUETOOTH-jelzőfény fényerősségét. Ilyenkor az opcionális mélynyomó és hátsó hangszórók működésjelzőjének fényerőssége is módosul.

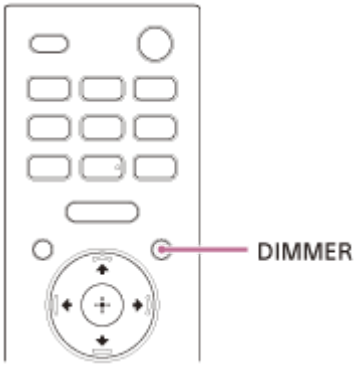

1 **A DIMMER gomb megnyomásával válassza ki a beállítást.**

A beállítás megjelenik a TV képernyőjén.

- **[Dimmer: Bright]:** Az elülső panel kijelzője és jelzőfényei fényesen világítanak.
- **[Dimmer: Dark]:** Az elülső panel kijelzője és jelzőfényei halványan világítanak.
- **[Dimmer: Off]:** Az elülső panel kijelzője és jelzőfényei ki vannak kapcsolva.

Megjegyzés

- Az elülső panel kijelzője és jelzőfényei kikapcsolnak, ha a [Dimmer: Off] van kiválasztva. Bármelyik gomb megnyomására automatikusan bekapcsolnak, majd megint kikapcsolnak, ha nagyjából 10 másodpercig nem használja a hangszórórendszert. Bizonyos esetekben előfordulhat, hogy az elülső panel kijelzője és jelzőfényei nem kapcsolnak ki. Ebben az esetben az elülső panel kijelzőjének és jelzőfényeinek fényerőssége a [Dimmer: Dark] beállításra áll át.
- A TV bemenet kiválasztása során a beállítás nem jelenik meg a TV képernyőjén. Ilyenkor az elülső panel kijelzőjén ellenőrizheti a beállítást.

5-029-484-51(5) Copyright 2021 Sony Corporation

Sound Bar
HT-A5000

Energiafogyasztás csökkentése készenléti üzemmódban

Ellenőrizze, hogy beállította-e a következőket:

- A [Setup] - [Advanced Settings] - [HDMI Settings] - [Standby Through] beállítása [Off].
- A [Setup] - [Advanced Settings] - [System Settings] - [Network/Bluetooth Standby] beállítása [Off].

5-029-484-51(5) Copyright 2021 Sony Corporation

Az Easy Setup elvégzése

A hangszórórendszer alapvető kezdeti beállításai, hangszóró-beállításai és hálózati beállításai egyszerűen elvégezhetők az Easy Setup segítségével.

1. **Nyomja meg a HOME elemet.**

   A főmenü megjelenik a TV képernyőjén.

2. **Válassza a [Setup] - [Easy Setup] lehetőséget a főmenüben.**

   A TV képernyőjén megjelenik a [Easy Setup] képernyő.

3. **Válassza ki a kívánt beállítást.**

   - **[Easy Initial Setup]:** Megadja az alapvető kezdeti beállításokat, a hangszóró- és a hálózati beállításokat is beleértve.
   - **[Easy Sound Setup]:** Megadja a térhangzás környezethez való optimalizálásához szükséges alapvető beállításokat.
   - **[Easy Network Setup]:** Megadja az alapvető hálózati beállításokat.

4. **A beállítások elvégzéséhez kövesse a képernyőn megjelenő alábbi utasításokat.**

5-029-484-51(5) Copyright 2021 Sony Corporation

Sound Bar
HT-A5000

Az [Advanced Settings] menü használata

Különböző, például a képre vagy a hangra vonatkozó beállításokat adhat meg az [Advanced Settings] menüben.

1. **Nyomja meg a HOME elemet.**

   A főmenü megjelenik a TV képernyőjén.

2. **Válassza a [Setup] - [Advanced Settings] lehetőséget a főmenüben.**

   A TV képernyőjén megjelenik a [Advanced Settings] képernyő.

3. **Válassza ki a beállítási elemet.**

   - **[Speaker Settings]:** A telepítéshez és a csatlakoztatáshoz szükséges hangszóró-beállításokat végzi el.
   - **[Audio Settings]:** A hangkimenet beállításait végzi el.
   - **[HDMI Settings]:** A HDMI-beállításokat végzi el.
   - **[Bluetooth Settings]:** A BLUETOOTH funkció részletes beállításait végzi el.
   - **[System Settings]:** A hangszórórendszerhez kapcsolódó beállításokat végzi el.
   - **[Network Settings]:** Az internet részletes beállításait végzi el.
   - **[Resetting]:** Visszaállítja a hangszórórendszer gyári alapbeállításait.
   - **[Software Update]:** Frissíti a hangszórórendszer vagy az opcionális mélynyomó/hátsó hangszórók szoftverét.

5-029-484-51(5) Copyright 2021 Sony Corporation

[Speaker Settings]

[Speaker Settings Information]

A hangszóró-beállításokhoz alkalmazhatja a [Sound Field Optimization] által mért értéket, vagy a [Manual Speaker Settings] értéket. Ennek a beállításnak a használatához hajtsa végre a [Sound Field Optimization] műveletet, és tiltsa le a [360 Spatial Sound Mapping] funkciót.
[Sound Field Optimization value]: Alkalmazza a [Sound Field Optimization] által mért értéket a hangszóró-beállításokhoz.
[Manual Speaker Settings value]: Alkalmazza a [Manual Speaker Settings] értékét a hangszóró-beállításokhoz.

[Sound Field Optimization]

Ez a funkció automatikusan megméri a rúdhangszóró és a plafon, az oldalfalak, az opcionális mélynyomó (*1) és a hátsó hangszórók (*1) közötti távolságot, és optimalizálja a térhatású hangzást a környezethez.
A mérés megkezdéséhez kövesse a képernyőn megjelenő utasításokat. Az optimalizálás legfeljebb 30 másodpercet vesz igénybe. Az optimalizálás során a hangszórók hangos hangokat adhatnak ki.

*1 Ezt csak az opcionális mélynyomó vagy a hátsó hangszórók használata esetén méri a rendszer.

Megjegyzés

- Az optimalizáció alatt ne keltsen hangos zajt, és ne álljon vagy sétáljon a hangszórók elé.

[Sound Field Adjustment]

- **[Direction of sound field]**
  Az első hangszórók és a TV, valamint a hangszórók és a hallgatási pozíció közötti térbeli viszony beállításához kövesse a képernyőn megjelenő utasításokat. Ezáltal a kép és a hang szinkronizálásának javításához beállítja azt az irányt, ahonnan a hangot, például a párbeszédet hallja, valamint a hang valósághűségének javítása érdekében beállítja a hang irányát és egyensúlyát.
  A beállítás használatához csatlakoztassa az opcionális hátsó hangszórókat, és engedélyezze a [360 Spatial Sound Mapping] funkciót.

- **[Height of sound field]**
  Állítsa be a hangmező magasságát.

- **[Test Tone]**
  A hangszórók teszthangot bocsátanak ki a rendelkezésre álló hangszórók ellenőrzése érdekében.
  [On]: A hangszórók teszthangot bocsátanak ki.
  [Off]: A hangszórók nem bocsátanak ki teszthangot.

[Manual Speaker Settings]

A lehető legjobb térhangzás érdekében beállíthatja, milyen messze van a hangszóró a hallgatótól, megadhatja a hangerő szintjét stb.
Ha ezt a beállítást szeretné használni, tiltsa le a [360 Spatial Sound Mapping] funkciót.

- **[Distance]**
  Adja meg, milyen messze lesz a hangszóró a hallgatási pozíciótól.
  Az értéket 0 m és 10 m között lehet megadni (0,1 m-es lépésekben).

[Front]: Az elülső hangszóró távolságát állítja be.
[Subwoofer](*1): Az opcionális mélynyomó távolságát állítja be.
[Rear Speaker (L)](*2): Az opcionális bal hátsó hangszóró távolságát állítja be.
[Rear Speaker (R)](*2): Az opcionális jobb hátsó hangszóró távolságát állítja be.

*1 Ez az elem akkor jelenik meg, ha opcionális mélynyomót használ.
*2 Ez az elem akkor jelenik meg, ha opcionális hátsó hangszórókat használ.

- **[Level]**
  A hangszórók hangerejének beállítása.
  Az értéket -6,0 dB és 6,0 dB között lehet megadni (0,5 dB-es lépésekben).
  [Front]: Az elülső hangszóró hangerejét állítja be.
  [Height]: A magassági hangszóró hangerejét állítja be.
  [Beam Tweeter (L)]: A bal oldali nyalábkibocsátó magashang sugárzó hangerejét állítja be.
  [Beam Tweeter (R)]: A jobb oldali nyalábkibocsátó magashang sugárzó hangerejét állítja be.
  [Subwoofer](*1): Az opcionális mélynyomó hangerejét állítja be.
  [Rear Speaker (L)](*2): Az opcionális bal hátsó hangszóró hangerejét állítja be.
  [Rear Speaker (R)](*2): Az opcionális jobb hátsó hangszóró hangerejét állítja be.
  [Rear height (L)](*3): Az opcionális bal hátsó magassági hangszóró hangerejét állítja be.
  [Rear height (R)](*3): Az opcionális jobb hátsó magassági hangszóró hangerejét állítja be.

  *1 Ez az elem akkor jelenik meg, ha opcionális mélynyomót használ.
  *2 Ez az elem akkor jelenik meg, ha opcionális hátsó hangszórókat használ.
  *3 Ez az elem akkor jelenik meg, ha opcionális hátsó magassági hangszórókat használ.

- **[Distance to the ceiling]**
  Adja meg, milyen messze lesz a hangszóró a plafontól.
  [Front]: Az elülső hangszóró távolságát állítja be. Az értéket 1 m és 5 m között lehet megadni (0,1 m-es lépésekben).
  [Rear Speaker (L)](*1): Az opcionális bal hátsó hangszóró távolságát állítja be.
  [Rear Speaker (R)](*1): Az opcionális jobb hátsó hangszóró távolságát állítja be.

  *1 Ez az elem akkor jelenik meg, ha opcionális hátsó hangszórókat használ.

- **[Distance to a side wall]**
  Adja meg, milyen messze lesz a hangszóró az oldalfaltól.
  Az értéket 0,5 m és 10 m között lehet megadni (0,1 m-es lépésekben).
  [System (L)]: A rúdhangszóró bal oldalától való távolságot állítja be.
  [System (R)]: A rúdhangszóró jobb oldalától való távolságot állítja be.

- **[Test Tone]**
  A rendelkezésre álló hangszórók teszthangjelzést bocsátanak ki a működésük ellenőrzéséhez.
  [On]: A teszthangjelzés hallható a hangszóróból.
  [Off]: A teszthangjelzés nem hallható a hangszórókból.

Tipp

- Az OPTIONS gomb megnyomásával válthat a mértékegységek (láb vagy méter) között.

[Wireless Speaker Settings]

A hangszórórendszer és az opcionális mélynyomó/hátsó hangszórók közötti vezeték nélküli kapcsolatra vonatkozóan több különböző elemet lehet beállítani.

- **[Link mode]**
  Beállíthatja az opcionális mélynyomó és hátsó hangszórók csatlakozási módját.
  [Auto]: Automatikusan csatlakoztatja az opcionális mélynyomót és hátsó hangszórókat a hangszórórendszerhez.
  [Manual]: Az opcionális mélynyomó és hátsó hangszórók kézi csatlakoztatására szolgál.

- **[Start manual linking]**
  Lehetővé teszi az opcionális mélynyomó/hátsó hangszórók kézi csatlakoztatását a hangszórórendszerhez. Részletes információkat az opcionális hangszórókhoz mellékelt használati útmutatóban találhat.

- **[Check wireless connection]**
  Ellenőrizheti az opcionális mélynyomó és hátsó hangszórók csatlakozási állapotát.

- **[RF Channel]**
  Minimalizálhatja az egyéb vezeték nélküli eszközökkel fellépő interferenciát.
  [On]: Általában ez az ajánlott beállítás. A hangszórórendszer automatikusan kiválasztja az átvitelhez legmegfelelőbb csatornát. Ebben az üzemmódban nagyobb az esélye a vezeték nélküli interferencia jelentkezésének.
  [Off]: A külső vezeték nélküli interferencia kiküszöbölése érdekében a hangszórórendszer a korlátozott frekvenciasávból választ ki egy csatornát. Ha az [On] beállítás mellett a hang akadozik, ez az [Off] kiválasztásával orvosolható.

- **[Wireless Playback Quality]**
  Beállíthatja az opcionális mélynyomó és hátsó hangszórók vezeték nélküli lejátszási minőségét.
  [Sound Quality]: A hangminőség elsőbbséget élvez a vezeték nélküli kapcsolat csatlakozási állapotával szemben.
  [Connection]: A csatlakozási állapot elsőbbséget élvez a hangminőséggel szemben.

- **[Software Version]**
  Ellenőrizheti az opcionális mélynyomó és hátsó hangszórók szoftverének verzióját.

Megjegyzés

- Az [RF Channel], a [Wireless Playback Quality] és a [Software Version] csak akkor választhatók ki, ha az opcionális mélynyomó és hátsó hangszórók a csatlakoztatva vannak a hangszórórendszerhez.
- Az [RF Channel] egyes országokban/régiókban nem érhető el.

[TV Center Speaker Settings]

Ha összekapcsolja a hangszórórendszert a HDMI-kábellel (mellékelve) és a TV-t a középső TV-hangszóró üzemmód kábelével (mellékelve), akkor a hangszórórendszer középső részének hangja a TV-ből hallatszik. A [Control for HDMI] beállításnál válassza az [On] értéket.

- **[TV Center Speaker Mode]**
  [On]: Egy ezzel a funkcióval kompatibilis TV-t használ középső hangszóróként.
  [Off]: Ki

- **[TV Position Setting]**
  Kövesse a képernyőn megjelenő utasításokat a hangszórórendszer TV-hez viszonyított helyzetének beállításához, hogy a magasság, ahol a hang, például párbeszéd hallható, megfeleljen a TV magasságának.

Megjegyzés

- Az audiotartalmaktól függően előfordulhat, hogy nem hallható hang a TV-n.
- Ha a távvezérlő SOUND FIELD gombjának megnyomásával a térhatás beállítását [Sound Field: Effect On] értékre állítja, nem hallható hang a TV-ből.

5-029-484-51(5) Copyright 2021 Sony Corporation

[Audio Settings]

[360 Spatial Sound Mapping]

Csodálatos 360 Spatial Sound élményt teremt, amely a hangzást sokrétűbbnek érezteti, mintha több hangszóró lenne a szobában.
Ennek a beállításnak a használatához csatlakoztassa az opcionális hátsó hangszórókat.
[On]: Bekapcsolja az [360 Spatial Sound Mapping] funkciót.
[Off]: Letiltja az [360 Spatial Sound Mapping] funkciót.

Megjegyzés

- Ha a BLUETOOTH-készülék BLUETOOTH átviteli módban van csatlakoztatva, a [360 Spatial Sound Mapping] beállítás ki van kapcsolva.

[Sound Field Setting]

Kiválaszthatja a térhatás típusát. Ez a hanghatás akkor érhető el, ha a távvezérlő SOUND FIELD gombjának megnyomásával a térhatás beállítását [Sound Field: Effect On] értékre állítja.
Módosíthatja a beállításokat, ha az ♪ [Audio Settings] - [360 Spatial Sound Mapping] beállítása [Off].
Ha fejhallgató van csatlakoztatva a BLUETOOTH funkcióval, akkor ez a funkció nem érhető el.
[Sony | Vertical Surround Engine]: A Sony | Vertical Surround Engine a térhatású és magassági hangcsatornák kiemelésével magával ragadó és körülölelő virtuális térhatást hoz létre.
[Dolby Speaker Virtualizer]: A Dolby Speaker Virtualizer a térhatású és magassági hangcsatornák kiemelésével magával ragadó és körülölelő virtuális térhatást hoz létre a Dolby formátumok lejátszásakor. A Dolby formátum kivételével letiltja a hangeffektusokat.
[DTS Neural:X]: A hangkörnyezetnek megfelelő keverést végez. Ez a funkció nem érhető el, ha a mintavételi frekvencia 96 kHz és 192 kHz között van, illetve Dolby vagy DSD formátum lejátszása esetén.

[DSEE Extreme]

[On]: A tömörített zenét precízen, mesterséges intelligenciával javítja fel, aminek révén úgy érezheti, hogy hangstúdióban vagy koncerten van.
[Off]: Ki

Megjegyzés

- Ez a funkció a 44,1 kHz vagy 48 kHz mintavételi frekvenciájú 2 csatornás digitális bemeneti jelekkel kompatibilis.
- Ez a funkció nem kompatibilis a DSD jelekkel.
- A feljavítás után a mintavételi frekvencia/bitsebesség akár 96 kHz/24 bit is lehet.
- Ez a funkció nem működik az alábbi esetekben.
  - A Chromecast built-in használata esetén.
  - Az [Advanced Auto Volume] beállítása [On].
  - A távvezérlő SOUND FIELD gombjának megnyomásával a térhatás beállítását [Sound Field: Effect On] értékre állíthatja.

[Audio DRC]

Szűkítheti a zenesáv dinamikatartományát, hogy a csöndesebb hangokat jobban lehessen hallani.
[Auto]: Automatikusan tömöríti a Dolby TrueHD kódolású hangot.
[On]: A felvételt rögzítő hangmérnök beállítása szerinti dinamikatartományban szólal meg a Dolby és DTS hangsáv.
[Off]: A dinamikatartomány nincs tömörítve.

[Advanced Auto Volume]

Csökkenthető a bemenő jelhez igazodó hangerő eltérésének mértéke. Ez a funkció akkor nagyon hasznos, ha egy tévéreklám hangereje nagyobb, mint a tévéműsoroké.
[On]: Automatikusan beállítja a hangerőt.
[Off]: Ki

Megjegyzés

- Az Advanced Auto Volume funkció zenehallgatáshoz nem használható.

Kapcsolódó témák

- Térhatású hang (SOUND FIELD) megszólaltatása

5-029-484-51(5) Copyright 2021 Sony Corporation

[HDMI Settings]

[Control for HDMI]

[On]: A HDMI-vezérlés funkció engedélyezve van. A HDMI-kábellel összekapcsolt eszközök képesek egymás vezérlésére.
[Off]: Ki

[Standby Linked to TV]

A funkció akkor érhető el, ha a [Control for HDMI] értéke [On].
[Auto]: Ha a hangszórórendszer bemenete [TV] vagy [HDMI], a hangszórórendszer a TV kikapcsolásakor automatikusan kikapcsol.
[On]: A hangszórórendszer a bemeneti jeltől függetlenül a TV kikapcsolásakor automatikusan kikapcsol.
[Off]: A hangszórórendszer nem kapcsol ki a TV kikapcsolásakor.

[Standby Through]

A funkció akkor érhető el, ha a [Control for HDMI] értéke [On].
[Auto]: Ha a TV be van kapcsolva, a hangszórórendszer pedig nincs, a jeleket a hangszórórendszer HDMI OUT (TV eARC/ARC) aljzata továbbítja. A hangszórórendszer készenléti energiafelhasználása a csatlakoztatott TV kikapcsolásával a mód [On] értékre állításánál is tovább csökkenthető.
[On]: Ha a hangszórórendszer nincs bekapcsolva, a jeleket mindig a hangszórórendszer HDMI OUT (TV eARC/ARC) aljzata továbbítja. Ha nem a Sony által gyártott TV-t csatlakoztat, ajánlott ezt a beállítást választania.
[Off]: Ha a hangszórórendszer nincs bekapcsolva, a jeleket nem továbbítja a hangszórórendszer HDMI OUT (TV eARC/ARC) aljzata. A hangszórórendszerhez csatlakoztatott eszköz TV-n megjelenő tartalmának hallgatásához kapcsolja be a hangszórórendszert. A hangszórórendszer készenléti energiafelhasználása a mód [On] értékre állításánál is tovább csökkenthető.

[TV Audio Input Mode]

Akkor adja meg ezt a beállítást, amikor a hangszórórendszer egy eARC- vagy ARC-kompatibilis TV HDMI IN aljzatához csatlakozik. Az eARC vagy ARC funkció akkor érhető el, ha a [Control for HDMI] értéke [On].
[Auto]: A hangszórórendszer hangszóróin keresztül hallgathatja a TV hangját. Az eARC vagy az ARC hangja elsőbbséget élvez az [Auto] beállítása esetén.
[Optical]: Ezt a beállítást akkor alkalmazza, ha optikai digitális kábelt csatlakoztat.

[eARC]

Akkor adja meg ezt a beállítást, amikor a hangszórórendszer egy eARC-kompatibilis TV HDMI IN aljzatához csatlakozik. Ha egy ARC-kompatibilis (tehát nem eARC-kompatibilis) TV-t csatlakoztat, az ARC funkció ettől a beállítástól függetlenül működni fog.
[On]: Bekapcsolja az eARC funkciót. Az eARC funkció eARC-kompatibilis TV csatlakoztatása esetén működik.
[Off]: Kikapcsolja az eARC funkciót.

Megjegyzés

- Ha az [eARC] beállítása [On], ellenőrizze a csatlakoztatott TV eARC-beállítását. A részleteket lásd a TV kezelési útmutatójában.

Tipp

- A hangszórórendszer kompatibilis az eARC (Enhanced Audio Return Channel) funkcióval. Az eARC egy, a HDMI2.1-gyel standardizált új funkció, amely a meglévő ARC (Audio Return Channel) funkció által támogatott hangformátumok mellett a legújabb hangformátumokat is támogatja.
  Ha a rendszert egy eARC-kompatibilis televízióhoz csatlakoztatja egy HDMI-kábellel, olyan objektumalapú audiotartalmakat (például Dolby Atmos – Dolby TrueHD és DTS:X), valamint többcsatornás LPCM-tartalmakat is megtekinthet, amelyek az ARC funkcióval nem lennének továbbíthatók.
  A csatlakoztatáshoz lásd: „ eARC/ARC-kompatibilis TV csatlakoztatása”.

[HDMI Signal Format]

Kiválaszthatja a fogadható videoformátumokat. Ha a hangszórórendszerhez csatlakoztatott eszköz képe és hangja nem jelenik meg a megfelelően, módosítsa a [HDMI Signal Format] beállítást.

- **[HDMI IN]**
  [Standard format]: Ezt akkor válassza, ha a csatlakoztatott TV és eszközök támogatják a normál felbontású videoformátumokat.
  [Enhanced format]: Ezt akkor válassza, ha a csatlakoztatott TV és eszközök is támogatják a nagy felbontású videoformátumokat (például 4K, 60p, 4:4:4 stb.).
  [Enhanced format (4K120, 8K)]: Ezt akkor válassza, ha a csatlakoztatott TV és eszközök is támogatják a nagy felbontású videoformátumokat (például 4K, 120p, 8K stb.).

Megjegyzés

- A TV-készüléket annak típusától függően esetleg HDMI-kimenetre kell állítani. Lásd a TV kezelési útmutatójában.
- Ha a kép és hang nem látható/hallható, ha a [HDMI Signal Format] beállítása [Enhanced format (4K120, 8K)], adja meg az [Enhanced format] vagy a [Standard format] beállítást.
- Ha a kép és hang nem látható/hallható, ha a [HDMI Signal Format] beállítása [Enhanced format], adja meg a [Standard format] beállítást.
- A fogadható videoformátumokkal és a használható HDMI-kábelekkel kapcsolatban lásd: „Támogatott HDMI videoformátumok.”

[Video output for PIP/PBP-displayed TV]

[On]: Ha a hangszórórendszeren a TV bemenet van kiválasztva, a HDMI-bemenet képe megjelenik a TV-n kimenetként. A TV Kép a képben (PIP)/Képről képre (PBP) típusú megjelenítésének használatához állítsa [On] értékre a beállítást.
[Off]: Ha a hangszórórendszeren a TV bemenet van kiválasztva, a HDMI-bemenet képe nem jelenik meg kimenetként a TV-n.

5-029-484-51(5) Copyright 2021 Sony Corporation

[Bluetooth Settings]

[Bluetooth Mode]

A hangszórórendszerrel lejátszhatja egy BLUETOOTH-eszköz tartalmait, és egy BLUETOOTH-kompatibilis fejhallgatóval hallgathatja a hangszórórendszert.
[Receiver]: A hangszórórendszer vevő üzemmódban van, így fogadhat és küldhet BLUETOOTH-eszközről érkező hangot.
[Transmitter]: A hangszórórendszer adó üzemmódban van, így küldhet hangot a BLUETOOTH-kompatibilis fejhallgatóra. A hangszórórendszer bemenetének megváltoztatása esetén az elülső panel kijelzőjén a [BT TX] felirat jelenik meg.
[Off]: A BLUETOOTH funkció ki van kapcsolva, és a [Bluetooth Audio] bemenetet nem lehet kiválasztani.

Megjegyzés

- Ha a [Bluetooth Mode] elem [Transmitter] beállításra van állítva, a következő beállítások ki vannak kapcsolva.
  - [360 Spatial Sound Mapping]
  - [Sound Field Setting]

[Device List]

Ha a [Bluetooth Mode] értéke [Receiver]: A párosított BLUETOOTH-eszközök listája jelenik meg.
Ha a [Bluetooth Mode] értéke [Transmitter]: A párosított és észlelt BLUETOOTH-fejhallgatók listája jelenik meg.

[Bluetooth Connection Quality]

Beállíthatja a BLUETOOTH-kapcsolat minőségét a hangszórórendszer használatával hallgatott mobileszközök hangjához.
A funkció csak akkor érhető el, ha a [Bluetooth Mode] értéke [Receiver].
[Priority on Sound Quality]: A hangminőséget részesíti előnyben. A készülék a csatlakoztatott eszközhöz kompatibilis kodek alapján automatikusan kiválasztja az LDAC, az AAC vagy az SBC kodeket.
[Priority on Stable Connection]: A stabil kapcsolatot részesíti előnyben. A kodek SBC értékre van beállítva.

Megjegyzés

- BLUETOOTH-eszköz csatlakoztatása esetén a [Bluetooth Connection Quality]-beállítás nem módosítható.

[Wireless Playback Quality]

Beállíthatja az LDAC lejátszás adatátviteli sebességét. A funkció csak akkor érhető el, ha a [Bluetooth Mode] értéke [Transmitter].
[LDAC Sound Quality]: Engedélyezi az LDAC kodek és a legnagyobb bitsebesség használatát. Jó minőségben küldi el a hangot, de a hanglejátszás néha instabillá válhat, ha a kapcsolat minősége nem megfelelő. Ha a hanglejátszás ebben a módban instabilnak bizonyul, válassza az [LDAC Stable Connection (Auto)] lehetőséget.
[LDAC Stable Connection (Auto)]: Engedélyezi az LDAC kodeket, és az adatátviteli sebesség a környezettől függően automatikusan változik.
[SBC Sound Quality]: Bekapcsolja az SBC kodeket. Jó minőségben küldi el a hangot.
[SBC Stable Connection (Auto)]: Engedélyezi az SBC kodeket, és az adatátviteli sebesség a környezettől függően automatikusan változik.

Megjegyzés

- BLUETOOTH-eszköz csatlakoztatása esetén a [Wireless Playback Quality]-beállítás nem módosítható.

5-029-484-51(5) Copyright 2021 Sony Corporation

[System Settings]

[Language]

Kiválaszthatja a hangszórórendszer képernyőn megjelenő nyelvét.

[IR-Repeater]

[On]: A TV-t távvezérlő jelek a rúdhangszóró hátuljából indulnak.
[Off]: Kikapcsolja a funkciót.

[Network/Bluetooth Standby]

[On]: A hangszórórendszer a hálózaton keresztül vagy a BLUETOOTH funkcióval kapcsolható be.
[Off]: Készenléti üzemmódban csökkenthető az energiafogyasztás. Ebben az üzemmódban a hangszórórendszer bekapcsolását követően némi időt vehet igénybe, amíg az opcionális mélynyomó vagy hátsó hangszórók megszólalnak.

Megjegyzés

- Ha elfogadja a Chromecast built-in funkció használatát, az [Network/Bluetooth Standby] automatikusan [On] értékre vált.
- Ha az [RF Channel] értéke [On] , a [Network/Bluetooth Standby] automatikusan [On] értékre vált.

[Auto Standby]

[On]: Bekapcsolja az [Auto Standby] funkciót. A hangszórórendszer automatikusan készenléti üzemmódba lép, ha körülbelül 20 percig nem üzemelteti, és nincs bemeneti jel.
[Off]: Ki

[Device Name Setting]

A hangszórórendszer nevét tetszőlegesen módosíthatja a következő funkciók használata esetén.

- A BLUETOOTH funkció
- Otthoni hálózat
- Spotify
- Chromecast built-in

Kövesse a képernyőn megjelenő utasításokat, és a szoftver billentyűzetén adja meg a kívánt nevet.

[System Information]

Megjelenítheti a hangszórórendszer-információkat, például a szoftververziót.

[Software License Information]

Megjelenítheti a szoftverlicenc-információkat.

5-029-484-51(5) Copyright 2021 Sony Corporation

[Network Settings]

[Wi-Fi Connection]

[On]: Engedélyezi a hangszórórendszer Wi-Fi-kapcsolatát.
[Off]: Letiltja a hangszórórendszer Wi-Fi-kapcsolatát.

[Internet Settings]

Megadhatja a hálózati beállításokat, és ellenőrizheti a hálózati kapcsolatokat.

[Network Connection Status]

Megjelenítheti az aktuális hálózati kapcsolati állapotot.

[Software Update Notification]

[On]: Ha beállítja, a hangszórórendszer meg fogja jeleníteni a legfrissebb szoftververzióra vonatkozó információkat.
[Off]: Ki

[Auto Update Settings]

- **[Auto Update]**
  [On]: A szoftverfrissítés a választott [Time Zone] alapján vett helyi idő szerint reggel 2:00 és reggel 5:00 között, automatikusan történik meg, amikor a hangszórórendszer nincs használatban. Ha a [Network/Bluetooth Standby] beállítása [Off], a szoftverfrissítések telepítése közvetlenül a hangszórórendszer kikapcsolása után történik.
  [Off]: Ki

- **[Time Zone]**
  Válassza ki a megfelelő régiót/várost.

Megjegyzés

- A szoftverfrissítésre akkor is sor kerülhet, ha az [Auto Update] beállítása [Off], a frissítések részleteitől függően.
- A szoftverfrissítésre az új szoftverkiadás megjelenésétől számított 11 napon belül automatikusan sor kerül.
- Ha elfogadja a Chromecast built-in funkció használatát, az [Auto Update] automatikusan [On] értékre vált.

[Privacy Setting]

A hangszórórendszer információkat gyűjt az eszközhasználatról. Olvassa el az adatvédelmi szabályzatot, amelyet a rendszer mindenhol megjelenít, ahol ez a beállítás kötelező, és döntse el, hogy hozzájárul-e az adatgyűjtéshez.
[Agree]: Ezt akkor válassza, ha beleegyezik az adatgyűjtésbe.
[Do not agree]: Ezt akkor válassza, ha nem egyezik bele az adatgyűjtésbe.

Tipp

- Ha az [Agree] lehetőséget választotta, az információgyűjtést később tetszés szerint leállíthatja a [Do not agree] lehetőség kiválasztásával vagy a [Network Settings] gyári beállításainak visszaállításával a [Resetting] elemnél .

[Chromecast built-in]

Beállíthatja a használati adatok megosztását és a Chromecast built-in funkciót.

- **[Share usage data]**
  [On]: Az adattovábbítási funkcióval kapcsolatos információkat biztosít a Google számára.
  [Off]: Ki

- **[About Chromecast built-in]**
  Megjeleníti a Chromecast built-in funkció referencia URL-jeit.

5-029-484-51(5) Copyright 2021 Sony Corporation

Sound Bar
HT-A5000

[Resetting]

A beállítások csoportjának kiválasztásával visszaállíthatja a hangszórórendszer beállításait a gyári alapértékekre. A csoport összes beállítása alaphelyzetbe áll vissza.

Kapcsolódó témák

- A hangszórórendszer visszaállítása

5-029-484-51(5) Copyright 2021 Sony Corporation

Sound Bar
HT-A5000

[Software Update]

Frissítheti a hangszórórendszer vagy az opcionális mélynyomó/hátsó hangszórók szoftverét.

Kapcsolódó témák

- A szoftver frissítése

5-029-484-51(5) Copyright 2021 Sony Corporation

A szoftver frissítése

Ha a szoftver legújabb verziójára frissít, kihasználhatja a legfrissebb funkciók előnyeit.
A funkciók frissítésével kapcsolatos információkért keresse fel a következő webhelyet:

- Az amerikai kontinensen élő ügyfelek számára
  https://www.sony.com/am/support
- Európában élő ügyfelek számára
  https://www.sony.eu/support
- Ázsia és a Csendes-óceáni térség, Óceánia, a Közel-Kelet és Afrika térségében élő ügyfeleink számára
  https://www.sony-asia.com/support

Megjegyzés

- A frissítés végrehajtása 20 percet is igénybe vehet.
- Az interneten keresztül végrehajtott frissítésekhez megfelelő internetes környezet szükséges.
- A frissítési folyamat alatt ne kapcsolja ki a hangszórórendszert, ne húzza ki a hálózati tápkábelt, ne húzza ki/csatlakoztassa a HDMI-kábelt, és ne üzemeltesse a hangszórórendszert vagy a TV-t. Várja meg, amíg a szoftverfrissítés befejeződik.
- A szoftverfrissítések automatikus végrehajtásához az [Setup] - [Advanced Settings] - [Network Settings] - [Auto Update Settings] - [Auto Update] beállítást állítsa [On] értékre. A szoftverfrissítésre akkor is sor kerülhet, ha az [Auto Update] beállítása [Off], a frissítések részleteitől függően.

1. **Opcionális mélynyomó használata esetén ellenőrizze, hogy be van-e kapcsolva, és csatlakozik-e a hangszórórendszerhez. Ha a hátsó hangszórókat használja, gondoskodjon róla, hogy csatlakozzanak a fali aljzathoz, be legyenek kapcsolva, és csatlakoztatva legyenek a hangszórórendszerhez.**

   Az opcionális mélynyomó és/vagy hátsó hangszóró működésjelzője zölden világít.

2. **Nyomja meg a HOME elemet.**

   A főmenü megjelenik a TV képernyőjén.

3. **Válassza a [Setup] - [Advanced Settings] lehetőséget a főmenüben.**

   Ha a hangszórórendszer frissítésekkel kapcsolatos információkat észlel a hálózaton, megjelenik a frissítési értesítés, valamint a [Software Update] a főmenüben. Ebben az esetben válassza a [Software Update] lehetőséget, és kövesse a képernyőn megjelenő utasításokat.

4. **Válassza a [Software Update] lehetőséget.**

   A TV képernyőjén megjelenik a [Software Update] képernyő.

5. **Válassza ki a frissíteni kívánt elemet.**

   A következő elemek közül válassza ki a frissítendő elemet a (fel)/ (le) és (bevitel) gombok megnyomásával, majd a képernyőn megjelenő utasításokat követve frissítse a szoftvert.
   A szoftverfrissítés kezdetekor a hangszórórendszer automatikusan újraindul.
   A szoftverfrissítés alatt az [UPDATE] felirat jelenik meg az elülső panel kijelzőjén.

> A frissítés végeztével a hangszórórendszer automatikusan újraindul.

[Network Update]

Az elérhető hálózaton keresztül frissíti a szoftvert. Ellenőrizze, hogy a hálózat megfelelően csatlakozik-e az internethez.

[USB Update]

USB-memóriaeszközről frissíti a szoftvert. A frissítés részleteivel kapcsolatban a frissítési fájl letöltésekor megjelenő útmutatásokból tájékozódhat.

[Wireless Speakers Update]

A szoftver frissítésekor csatlakoztassa a vezeték nélküli hangszórót a hálózati aljzathoz, és kapcsolja be.
Frissíti az opcionális mélynyomó és hátsó hangszórók szoftverét, ha a hangszórórendszeren a legújabb verziójú szoftver fut.

Megjegyzés

- Az [USB Update] végrehajtásához nyomja le és tartsa nyomva a rúdhangszóró BLUETOOTH és ⏻ (bekapcsoló) gombját 7 másodpercig.
- Ha nem sikerül frissíteni az opcionális mélynyomót vagy hátsó hangszórókat, helyezze át őket a rúdhangszóró közelébe, és próbálkozzon újra.

5-029-484-51(5) Copyright 2021 Sony Corporation

Sound Bar
HT-A5000

Hibaelhárítás

Ha a hangszórórendszer nem működik megfelelően, a következő sorrendben javítsa ki a problémát.

1. A Kezelési útmutató vagy a Súgóútmutató használatával keresse meg a probléma okát és megoldását.
A hibaelhárítási módok felsorolását a „Hibaelhárítás” szakaszban találja.

2. A probléma okát és megoldását a Sony terméktámogatási oldalán találja.
A terméktámogatási oldal a legfrissebb terméktámogatási információkat és a Gyakran Ismételt Kérdéseket tartalmazza.

- Az amerikai kontinensen élő ügyfelek számára
  https://www.sony.com/am/support
- Európában élő ügyfelek számára
  https://www.sony.eu/support
- Ázsia és a Csendes-óceáni térség, Óceánia, a Közel-Kelet és Afrika térségében élő ügyfeleink számára
  https://www.sony-asia.com/support

3. Állítsa alaphelyzetbe a hangszórórendszert.
A hangszórórendszer összes beállítása visszaáll az eredeti állapotra.

4. Ha bármelyik probléma továbbra is fennáll, értesítse a legközelebbi Sony forgalmazót.

5-029-484-51(5) Copyright 2021 Sony Corporation

Sound Bar
HT-A5000

A hangszórórendszer nem kapcsol be.

- Ellenőrizze a hálózati tápkábel megfelelő csatlakoztatását.
- Húzza ki a hálózati tápkábelt a fali aljzatból, majd pár perc múlva csatlakoztassa újra.

5-029-484-51(5) Copyright 2021 Sony Corporation

Sound Bar
HT-A5000

A hangszórórendszer akkor sem kapcsol be, amikor a TV be van kapcsolva.

- Állítsa a [Setup] - [Advanced Settings] - [HDMI Settings] - [Control for HDMI] beállítást [On] értékre. A TV-nek támogatnia kell a HDMI-vezérlést. Részleteket a TV kezelési útmutatójában talál.
- Ellenőrizze a TV hangszóró-beállításait. Bekapcsoláskor a hangszórórendszer szinkronizálódik a TV hangszóró-beállításaival. Részleteket a TV kezelési útmutatójában talál.
- A TV-től függően előfordulhat, hogy ha a hang legutóbb a TV hangszóróiból szólt, akkor a hangszórórendszer nem kapcsol be a TV-vel összehangolt bekapcsolási funkcióval még akkor sem, ha bekapcsolja a TV-t.

5-029-484-51(5) Copyright 2021 Sony Corporation

Sound Bar
HT-A5000

A TV kikapcsolásakor a hangszórórendszer is kikapcsol.

- Ellenőrizze a [Setup] - [Advanced Settings] - [HDMI Settings] - [Standby Linked to TV] beállítását. Ha a [Standby Linked to TV] beállítása [On] vagy [Auto], a hangszórórendszer automatikusan kikapcsol a TV kikapcsolásakor.

5-029-484-51(5) Copyright 2021 Sony Corporation

Sound Bar
HT-A5000

Hiába kapcsolja ki a TV-t, a hangszórórendszer nem kapcsol ki.

- Ellenőrizze a [Setup] - [Advanced Settings] - [HDMI Settings] - [Standby Linked to TV] beállítását. A hangszórórendszer automatikus kikapcsolásához a TV kikapcsolásakor a bemenettől függetlenül állítsa a [Standby Linked to TV] beállítást [On] értékre. A TV-nek támogatnia kell a HDMI-vezérlést. Részleteket a TV kezelési útmutatójában talál.

5-029-484-51(5) Copyright 2021 Sony Corporation

Sound Bar
HT-A5000

A hangszórórendszer nem kapcsolható ki.

- Előfordulhat, hogy a hangszórórendszer bemutató üzemmódban van. A bemutató üzemmódból való kilépéshez állítsa alaphelyzetbe a hangszórórendszert. Nyomja meg és több mint 5 másodpercig tartsa lenyomva a rúdhangszóró ⏻ (bekapcsoló) és – (hangerő) gombját.

5-029-484-51(5) Copyright 2021 Sony Corporation

Sound Bar
HT-A5000

Nincs kép vagy a kép nem megfelelően jelenik meg.

- Válassza ki a megfelelő bemenetet.
- Ha annak ellenére sincs kép, hogy a TV bemenet lett kiválasztva, akkor a TV távvezérlőjével válassza ki a kívánt TV-csatornát.
- Ha annak ellenére sincs kép, hogy a HDMI bemenet lett kiválasztva, akkor nyomja meg a csatlakoztatott eszköz lejátszás gombját.
- Húzza ki a HDMI-kábelt, majd dugja vissza. Győződjön meg róla, hogy a kábel megfelelően csatlakozik.
- Ha a csatlakoztatott eszköz képe egyáltalán nem, vagy nem megfelelően jelenik meg, akkor a [Setup] - [Advanced Settings] - [HDMI Settings] - [HDMI Signal Format] - [HDMI IN] beállítást.
- A hangszórórendszer nem HDCP-megfelelőségű (High-bandwidth Digital Content Protection) bemeneti eszközhöz van csatlakoztatva. Ebben az esetben tekintse meg a csatlakoztatott eszköz műszaki adatait.

5-029-484-51(5) Copyright 2021 Sony Corporation

A TV képernyőn torzítva jelenik meg a kép.

- Előfordulhat, hogy a TV/más vezeték nélküli eszközök és a hangszórórendszer vezeték nélküli funkciói zavarják egymást. Helyezze a hangszórórendszert távolabb a TV-től / más vezeték nélküli eszközöktől.
- Interferencia észlelhető a vezeték nélküli LAN és az opcionális hangszórók vezeték nélküli kapcsolatának frekvenciasávján. Kapcsolja a TV vagy az egyéb képet lejátszó készülék vezeték nélküli LAN kapcsolatának sávját 2,4 GHz frekvenciára.

5-029-484-51(5) Copyright 2021 Sony Corporation

Sound Bar
HT-A5000

A HDMI IN-aljzaton keresztül továbbított 3D-tartalmak nem jelennek meg a TV képernyőjén.

- A TV-től vagy a videoeszköztől függően előfordulhat, hogy a 3D-tartalmak nem jelennek meg. Ellenőrizze a támogatott HDMI-videoformátumot.

Kapcsolódó témák

- Támogatott HDMI videoformátumok

5-029-484-51(5) Copyright 2021 Sony Corporation

Sound Bar
HT-A5000

A HDMI IN aljzaton keresztül továbbított nagy felbontású videojel (4K/60p 4:4:4, 4:2:2 és 4K/60p 4:2:0 10 bit stb.) nem jelenik meg a TV képernyőjén.

- A TV-től vagy a videoeszköztől függően előfordulhat, hogy a nagy felbontású videojelek, mint például a 4K nem jelennek meg. Ellenőrizze a videolejátszási lehetőségeket, valamint a TV és a videoeszköz beállításait.
- A csatlakoztatott TV vagy eszköz által támogatott videojelnek megfelelően módosítsa a [Setup] - [Advanced Settings] - [HDMI Settings] - [HDMI Signal Format] - [HDMI IN] beállítást.
- Amikor nagyfelbontású videojeleket, például 4K videotartalmakat játszik le, amelyek szerzői jogvédelem alatt állnak, a hangszórórendszert olyan HDMI bemeneti aljzathoz csatlakoztassa, amely támogatja a TV HDCP2.2 vagy HDCP2.3 funkcióját. Részleteket a TV kezelési útmutatójában talál. Ha a HDMI bemeneti aljzat, amely támogatja a TV HDCP2.2 vagy HDCP2.3 funkcióját, nem eARC- vagy ARC-kompatibilis, a TV optikai digitális kimeneti aljzatát egy optikai digitális kábellel csatlakoztassa a hangszórórendszer TV IN (OPT) aljzatához.

Kapcsolódó témák

- Támogatott HDMI videoformátumok

5-029-484-51(5) Copyright 2021 Sony Corporation

A kép nem fedi le a TV teljes képernyőjét.

- A médiatartalom képaránya rögzített.

5-029-484-51(5) Copyright 2021 Sony Corporation

A hangszórórendszerhez csatlakoztatott eszköz képe és hangja nem jelenik meg a TV-n, ha a rendszer nincs bekapcsolva.

- Állítsa a [Setup] - [Advanced Settings] - [HDMI Settings] - [Control for HDMI] beállítást [On] értékre a hangszórórendszeren, majd állítsa a [Standby Through] beállítást [Auto] vagy [On] értékre.
- Kapcsolja be a hangszórórendszert, majd váltson át a megfelelő bemenetre az eszköz tartalmának lejátszásához.
- Ha a készüléket nem a Sony által gyártott, a HDMI-vezérlés funkciót támogató eszközhöz csatlakoztatja, akkor állítsa a [Setup] - [Advanced Settings] - [HDMI Settings] - [Standby Through] beállítását [On] értékre.

5-029-484-51(5) Copyright 2021 Sony Corporation

Sound Bar
HT-A5000

A HDR-tartalmak nem jeleníthetők meg nagy dinamikatartományban.

- Ellenőrizze a TV és a csatlakoztatott eszköz beállításait. Részleteket a TV és a csatlakoztatott eszköz kezelési útmutatójában talál.
- A [HDMI Signal Format] beállítástól függően lehetséges, hogy az AV-eszköz nem lesz képes HDR-tartalmak küldésére HDR formátumban. Az AV-eszköz által támogatott videoformátumnak megfelelően módosítsa a [Setup] - [Advanced Settings] - [HDMI Settings] - [HDMI Signal Format] - [HDMI IN] beállítást.

Kapcsolódó témák

- Támogatott HDMI videoformátumok

5-029-484-51(5) Copyright 2021 Sony Corporation

A hangszórórendszer nem tud kapcsolódni a TV-hez a BLUETOOTH funkcióval.

- Ha a hangszórórendszert és a TV-t HDMI-kábellel csatlakoztatja, akkor a rendszer kikapcsolja a BLUETOOTH-kapcsolatot.

5-029-484-51(5) Copyright 2021 Sony Corporation

Nem hallható TV hang a hangszórórendszerből.

- Ellenőrizze a HDMI-kábel típusát és csatlakoztatását, a középső TV-hangszóró üzemmód kábelét, vagy az optikai digitális kábelt, amely csatlakoztatva van a hangszórórendszerhez és a TV-hez.
- Válassza le a TV és a hangszórórendszer csatlakoztatására szolgáló kábeleket, majd ügyeljen rá, hogy megfelelően csatlakoztassa őket újra. Húzza ki a TV és a hangszórórendszer hálózati tápkábeleit a fali aljzatból, majd csatlakoztassa őket újra.
- Ha a hangszórórendszert és a TV-t HDMI-kábellel csatlakoztatja, akkor ellenőrizze az alábbiakat.
  - A csatlakoztatott TV HDMI aljzata „eARC” vagy „ARC” címkével van-e ellátva.
  - A TV HDMI-vezérlési funkciója be van kapcsolva.
  - A TV eARC vagy ARC funkciója engedélyezve van-e.
  - A HDMI-vezérlés funkcióval vezérelhető csatlakoztatott eszközök száma nem haladja meg a korlátozás értékét.
  - A hangszórórendszeren a [Setup] - [Advanced Settings] - [HDMI Settings] - [Control for HDMI] beállítás [On] értékre, a [Setup] - [Advanced Settings] - [HDMI Settings] - [TV Audio Input Mode] pedig [Auto] értékre van-e beállítva.
- Ha a TV nem eARC-kompatibilis, akkor a [Setup] - [Advanced Settings] - [HDMI Settings] - [eARC] beállítás értéke legyen [Off].
- Ha a TV nem ARC- vagy eARC-kompatibilis, akkor csatlakoztasson egy optikai digitális kábelt. Ha a TV nem kompatibilis az eARC vagy az ARC funkcióval, akkor a TV hangja nem lesz hallható a hangszórórendszeren még akkor sem, ha a hangszórórendszer a TV HDMI IN aljzatához van csatlakoztatva.
- Módosítsa a hangszórórendszer bemenetét a TV bemenetre.
- Növelje a hangerőrendszer hangerejét, vagy oldja fel a némítást.
- Ha a TV-hez csatlakoztatott Blu-ray Disc-lejátszó, dekóder, játékkonzol stb. hangja nem hallható, akkor csatlakoztassa az eszközt a hangszórórendszer HDMI IN aljzatához, majd a rendszer bemenetét váltsa át a csatlakoztatott eszköz bemenetére ([HDMI]).
- A TV és a hangszórórendszer bekapcsolási sorrendjétől függően előfordulhat, hogy a hangszórórendszer le van némítva, és elülső paneljének kijelzőjén a következő felirat jelenik meg: [MUTING]. Ilyen esetben először a TV-t kapcsolja be, majd utána a hangszórórendszert.
- Nyomja meg a távvezérlőn a TV/AUDIO SYSTEM gombot, hogy a csatlakoztatott TV hangkimenetére váltson, vagy hogy a TV hangszórói esetében megadja az Audiorendszer beállítást. A TV beállításával kapcsolatos információkat a TV kezelési útmutatójában találja.

Kapcsolódó témák

- eARC/ARC-kompatibilis TV csatlakoztatása
- Nem ARC-/eARC-kompatibilis TV csatlakoztatása
- Egy 2K/4K videoformátummal kompatibilis AV-eszköz csatlakoztatása
- Egy, a 8K videoformátummal kompatibilis AV-eszköz csatlakoztatása

5-029-484-51(5) Copyright 2021 Sony Corporation

Sound Bar
HT-A5000

A hangszórórendszerhez csatlakoztatott eszköz képe és hangja nem jelenik meg a TV-n, ha a rendszer nincs bekapcsolva.

- Állítsa a [Setup] - [Advanced Settings] - [HDMI Settings] - [Control for HDMI] beállítást [On] értékre a hangszórórendszeren, majd állítsa a [Standby Through] beállítást [Auto] vagy [On] értékre.
- Kapcsolja be a hangszórórendszert, majd váltson át a megfelelő bemenetre az eszköz tartalmának lejátszásához.
- Ha a készüléket nem a Sony által gyártott, a HDMI-vezérlés funkciót támogató eszközhöz csatlakoztatja, akkor állítsa a [Setup] - [Advanced Settings] - [HDMI Settings] - [Standby Through] beállítását [On] értékre.

5-029-484-51(5) Copyright 2021 Sony Corporation

Sound Bar
HT-A5000

A hang a hangszórórendszer és a TV hangszóróiból is hallatszik.

- Némítsa el a hangszórórendszer vagy a TV hangját.
- Amikor összekapcsolja a hangszórórendszert és a TV-t a középső TV hangszóró-üzemmód kábelével, és a [Setup] - [Advanced Settings] - [Speaker Settings] - [TV Center Speaker Settings] - [TV Center Speaker Mode] beállítást [On] értékre állítja, akkor a hangszórórendszer középső részének hangja a TV-ből hallatszik.

5-029-484-51(5) Copyright 2021 Sony Corporation

A TV hangja a hangszórórendszeren késik a képhez képest.

- Ha 25 ezredmásodperc és 300 ezredmásodperc közötti értékre van állítva, akkor állítsa a kép és a hang közötti késleltetést 0 ezredmásodpercre.
- A hangforrástól függően időbeli eltérések fordulhatnak elő a hang és a kép között. A hangot a képhez igazíthatja, ha a TV rendelkezik képkésleltetési funkcióval. Részleteket a TV kezelési útmutatójában talál.

Kapcsolódó témák

- Tévénézés közben
- Másik eszköz megtekintése közben

5-029-484-51(5) Copyright 2021 Sony Corporation

Sound Bar
HT-A5000

Egyáltalán nem, vagy csak nagyon halkan hallható a hangszórórendszerhez csatlakoztatott eszköz hangja.

- Nyomja meg a (hangerő) + gombot a távvezérlőn, és ellenőrizze a hangerőszintet.
- A némítás kikapcsolásához nyomja meg a (némítás) vagy a (hangerő) + gombot a távvezérlőn.
- Ellenőrizze, hogy a megfelelő bemeneti forrás van-e kiválasztva. A távvezérlőn a bemenetválasztó gomb lenyomásával más bemeneti forrásokat is kipróbálhat (TV/HDMI/USB/BLUETOOTH).
- Győződjön meg róla, hogy a csatlakozók stabilan vannak-e beillesztve.
- Előfordulhat, hogy a hangszórórendszeren nem hallható hang, amikor szerzőijog-védelmi technológiával (HDCP) kompatibilis tartalmakat játszik le.
- Módosítsa a [Setup] - [Advanced Settings] - [HDMI Settings] - [HDMI Signal Format] - [HDMI IN] beállítását.

5-029-484-51(5) Copyright 2021 Sony Corporation

A térhatású hang nem hallható.

- A SOUND FIELD beállításától és a bemenő jeltől függően előfordulhat, hogy a készülék nem tud megfelelő térhatású hangot kiadni. A hallgatott műsortól vagy lemeztől függően előfordulhat, hogy az effektust alig lehet észrevenni.
- Többcsatornás hang lejátszásához ellenőrizze a hangszórórendszerhez csatlakoztatott eszköz digitális hangkimenetének beállítását. További részleteket a csatlakoztatott eszköz kezelési útmutatójában olvashat.

5-029-484-51(5) Copyright 2021 Sony Corporation

Sound Bar
HT-A5000

Nem hallható hang az opcionális hátsó hangszórókból/mélynyomóból.

- A hangszórórendszert és az opcionális hátsó hangszórókat és a mélynyomót legalább 1,5 m távolságra telepítse a vezeték nélküli LAN routertől, stb.
  Ez javítható a vezeték nélküli LAN router irányának vagy az antenna szögének módosításával.

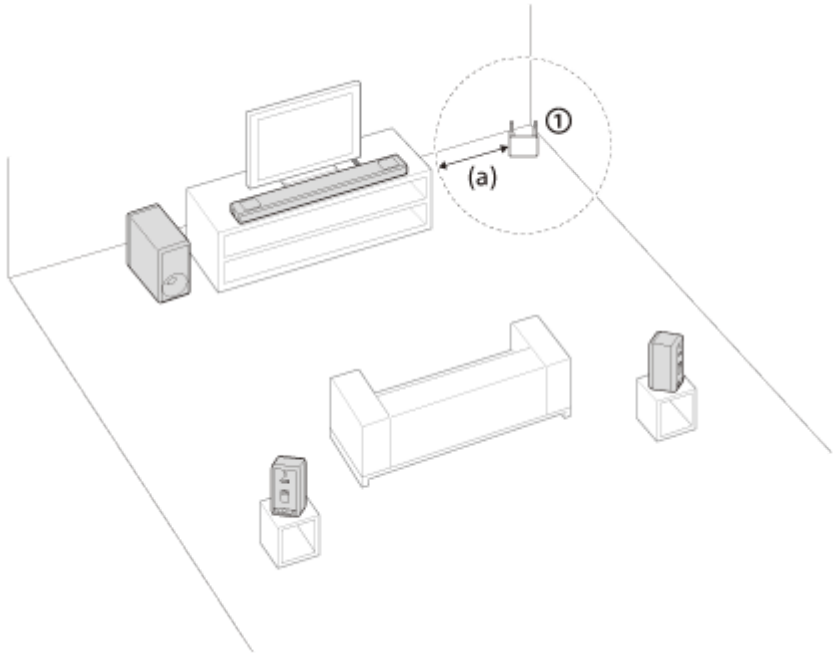

① Vezeték nélküli LAN router, stb.
(a) 1,5 m vagy távolabb

- Ez javulhat, ha a [Setup] - [Advanced Settings] - [Speaker Settings] - [Wireless Speaker Settings] - [Wireless Playback Quality] beállítást [Connection] értékre állítja.
- Állítsa a [Setup] - [Advanced Settings] - [Speaker Settings] - [Wireless Speaker Settings] - [RF Channel] beállítást [Off], majd [On] értékre.
- Ha elektromágneses sugárzást kibocsátó eszköz, például vezeték nélküli LAN eszköz, vagy mikrohullámú sütő működik a hangszórórendszer közelében, akkor helyezze a hangszórórendszert messzebb a készüléktől.
- Lásd az opcionális hátsó hangszóró/mélynyomó kezelési útmutatójában.

5-029-484-51(5) Copyright 2021 Sony Corporation

Sound Bar
HT-A5000

A hang néhány hangszóróból nem hallható.

- A SOUND FIELD beállításától és a hangforrástól függően előfordulhat, hogy néhány hangszóró nem ad ki hangot.
- Ha az opcionális hátsó hangszórókból nem jön ki hang
  Ha a térhatás funkció bekapcsolásához megnyomja az SOUND FIELD gombot, a hangszórórendszer felkeveri (upmixing) az audiojeleket, és az összes hangszóróból szól a hang.

Audiojel	Hang megszólaltatása az opcionális hátsó hangszórókból	
	[Sound Field: Effect On]	[Sound Field: Effect Off]
2 csatornás tartalom	◎	–
Többcsatornás tartalom	◎	◎

◎ : A hang a hangszórórendszerből és az opcionális hátsó hangszórókból is hallatszik.
–: A hang csak a hangszórórendszerből hallható. Az opcionális hátsó hangszórókból nem hallható hang.

Megjegyzés

- Ha a [Sound Field Setting] beállítása [Dolby Speaker Virtualizer], akkor előfordulhat, hogy a bemeneti tartalomtól függően egyes hangszórók nem adnak ki hangot.
- Az opcionális hátsó hangszórók Dual Mono hang lejátszása közben nem adnak ki hangot.

5-029-484-51(5) Copyright 2021 Sony Corporation

A Sound Field Optimization sikertelen.

- Amikor az opcionális hátsó hangszórókat használja, ezeket álló helyzetben telepítse úgy, hogy a hangszórók alján lévő címkék lefelé mutassanak.
- Csendes környezetben hajtsa végre még egyszer a Sound Field Optimization műveletet.
- Ha a rúdhangszóró és az opcionális hátsó hangszórók/mélynyomó közötti távolság túl kicsi vagy ezek túl messze vannak egymástól, akkor a Sound Field Optimization nem hajtható végre megfelelően. Állítsa be a hangszórók közötti távolságot, és hajtsa végre ismét a Sound Field Optimization műveletet.
- Ha bármilyen akadály található a hangszórók között, vagy a hangszóró méréshez használt mikrofonját kitakarja egy akadály, a Sound Field Optimization nem hajtható végre megfelelően. Ha a hangszórók között, vagy a hangszórók előtt akadály található, távolítsa el azt.

5-029-484-51(5) Copyright 2021 Sony Corporation

A rendszer nem ismeri fel az USB-eszközt.

- Próbálja meg a következőket:
  1. Kapcsolja ki a hangszórórendszert.
  2. Válassza le, majd csatlakoztassa ismét az USB-eszközt.
  3. Kapcsolja be a hangszórórendszert.
- Győződjön meg róla, hogy az USB-eszköz megfelelően csatlakozik az (USB) porthoz.
- Ellenőrizze, hogy az USB-eszköz sérült-e.
- Győződjön meg róla, hogy az USB-eszköz be van kapcsolva.
- Ha az USB-eszköz USB-elosztón vagy -kábelen keresztül van csatlakoztatva, válassza le, és csatlakoztassa az USB-eszközt közvetlenül a hangszórórendszerhez.
- Ha WALKMAN® készüléket vagy okostelefont csatlakoztat, előfordulhat, hogy a rendszer nem ismeri fel annak belső tárhelyét vagy külső tárhelyét (például a memóriakártyát).

5-029-484-51(5) Copyright 2021 Sony Corporation

Sound Bar
HT-A5000

A párosítás nem végezhető el.

- Helyezze közelebb egymáshoz a hangszórórendszert és a BLUETOOTH-eszközt.
- Ellenőrizze, hogy a hangszórórendszer vételét nem zavarja-e vezeték nélküli LAN-eszköztől, más 2,4 GHz-es vezeték nélküli eszköztől vagy mikrohullámú sütőtől származó interferencia. Ha elektromágneses sugárzást gerjesztő eszköz működik a közelben, akkor vigye távolabb a hangszórórendszertől.

5-029-484-51(5) Copyright 2021 Sony Corporation

Sound Bar
HT-A5000

Nem létesíthető BLUETOOTH-kapcsolat.

- Győződjön meg róla, hogy a rúdhangszóró BLUETOOTH jelzőfénye világít.
- Győződjön meg róla, hogy a BLUETOOTH-eszköz, illetve annak BLUETOOTH funkciója be van kapcsolva.
- Helyezze közelebb egymáshoz a hangszórórendszert és a BLUETOOTH-eszközt.
- Párosítsa ismét a hangszórórendszert és a BLUETOOTH-eszközt. Előfordulhat, hogy ehhez először törölnie kell a BLUETOOTH-eszköz és a hangszórórendszer párosítását.
- Ennek során törlődhetnek a párosítási információk. Végezze el újból a párosítási műveletet.

Kapcsolódó témák

- Zene hallgatása első alkalommal csatlakoztatott mobileszköz párosításával

5-029-484-51(5) Copyright 2021 Sony Corporation

Sound Bar
HT-A5000

A csatlakoztatott BLUETOOTH-mobileszköz hangja nem hallható a hangszórórendszeren.

- Győződjön meg róla, hogy a rúdhangszóró BLUETOOTH jelzőfénye világít.
- Helyezze közelebb egymáshoz a hangszórórendszert és a BLUETOOTH-eszközt.
- Ha elektromágneses sugárzást kibocsátó eszköz, például vezeték nélküli LAN-, más BLUETOOTH-eszköz vagy mikrohullámú sütő működik a közelben, akkor vigye azt messzebb a hangszórórendszertől.
- Távolítson el minden, a hangszórórendszer és a BLUETOOTH-eszköz között található akadályt, vagy helyezze távolabb a hangszórórendszert az akadálytól.
- Helyezze át máshová a csatlakoztatott BLUETOOTH-eszközt.
- Állítsa át az esetlegesen a közelben lévő vezeték nélküli LAN-útválasztó vagy számítógép vezeték nélküli LAN-frekvenciáját az 5 GHz-es tartományra.
- Növelje a hangerőt a csatlakoztatott BLUETOOTH-eszközön.

Kapcsolódó témák

- Zene hallgatása első alkalommal csatlakoztatott mobileszköz párosításával

5-029-484-51(5) Copyright 2021 Sony Corporation

A párosítás nem végezhető el.

- Helyezze közelebb egymáshoz a hangszórórendszert és a BLUETOOTH-fejhallgatót.
- Ellenőrizze, hogy a hangszórórendszer vételét nem zavarja-e vezeték nélküli LAN-eszköztől, más 2,4 GHz-es vezeték nélküli eszköztől vagy mikrohullámú sütőtől származó interferencia. Ha elektromágneses sugárzást gerjesztő eszköz működik a közelben, akkor vigye távolabb a hangszórórendszertől.

5-029-484-51(5) Copyright 2021 Sony Corporation

Nem létesíthető BLUETOOTH-kapcsolat.

- Győződjön meg róla, hogy a rúdhangszóró BLUETOOTH jelzőfénye világít.
- Győződjön meg róla, hogy a csatlakoztatott BLUETOOTH-fejhallgató, illetve annak BLUETOOTH funkciója be van kapcsolva.
- Helyezze közelebb egymáshoz a hangszórórendszert és a BLUETOOTH-fejhallgatót.
- Párosítsa ismét a hangszórórendszert és a BLUETOOTH-fejhallgatót. Előfordulhat, hogy ehhez először törölnie kell a BLUETOOTH-fejhallgató és a hangszórórendszer párosítását.
- Ennek során törlődhetnek a párosítási információk. Végezze el újból a párosítási műveletet.

Kapcsolódó témák

- Zene hallgatása első alkalommal csatlakoztatott mobileszköz párosításával
- Hang hallgatása fejhallgató párosításával

5-029-484-51(5) Copyright 2021 Sony Corporation

Sound Bar
HT-A5000

Nem hallható hang a csatlakoztatott BLUETOOTH-fejhallgatóból.

- Győződjön meg róla, hogy a rúdhangszóró BLUETOOTH jelzőfénye világít.
- Helyezze közelebb egymáshoz a hangszórórendszert és a BLUETOOTH-fejhallgatót.
- Ha elektromágneses sugárzást kibocsátó eszköz, például vezeték nélküli LAN-, más BLUETOOTH-eszköz vagy mikrohullámú sütő működik a közelben, akkor vigye azt messzebb a hangszórórendszertől.
- Távolítson el minden a hangszórórendszer és a BLUETOOTH--fejhallgató között található akadályt, vagy helyezze távolabb a hangszórórendszert az akadálytól.
- Helyezze át máshová a csatlakoztatott BLUETOOTH-fejhallgatót.
- Állítsa át az esetlegesen a közelben lévő vezeték nélküli LAN-útválasztó vagy számítógép vezeték nélküli LAN-frekvenciáját az 5 GHz-es tartományra.
- Növelje a hangerőt a csatlakoztatott BLUETOOTH-fejhallgatón.
- Állítsa a [Setup] - [Advanced Settings] - [Bluetooth Settings] - [Wireless Playback Quality] beállítást [LDAC Stable Connection (Auto)] vagy [SBC Stable Connection (Auto)] értékre.
- A tartalomvédelmi beállítások miatt előfordulhat, hogy bizonyos tartalmak nem jelennek meg a kimeneten.

Kapcsolódó témák

- Zene hallgatása első alkalommal csatlakoztatott mobileszköz párosításával

5-029-484-51(5) Copyright 2021 Sony Corporation

Megszűnik a BLUETOOTH-kapcsolat a fejhallgatóval.

- A Chromecast built-in használata közben a fejhallgató nem tud kapcsolódni a hangszórórendszerhez a BLUETOOTH funkcióval.

5-029-484-51(5) Copyright 2021 Sony Corporation

A hangszórórendszer nem tud csatlakozni a hálózathoz, vagy a hálózati kapcsolat instabil.

- Győződjön meg róla, hogy be van kapcsolva a vezeték nélküli LAN-útválasztó.
- Ellenőrizze a hálózati kapcsolatot és a hálózati beállításokat.
- A használati környezettől (a fal anyagát is beleértve), a rádióhullámok vételi körülményeitől, valamint a hangszórórendszer és a vezeték nélküli LAN-útválasztó közötti akadályoktól függően a lehetséges kommunikációs távolság lerövidülhet. Helyezze közelebb egymáshoz a hangszórórendszert és a vezeték nélküli LAN-útválasztót.
- A 2,4 GHz-es frekvenciasávot használó eszközök (például mikrohullámú sütők, BLUETOOTH- vagy digitális vezeték nélküli eszközök) zavarhatják a kommunikációt. Vigye távolabb a hangszórórendszert az ilyen eszközöktől, vagy kapcsolja ki ezeket az eszközöket.
- A használati környezettől függően a vezeték nélküli LAN-kapcsolat instabillá válhat, különösen a hangszórórendszer BLUETOOTH funkciójának használatakor. Ebben az esetben módosítsa a használati környezetet.

5-029-484-51(5) Copyright 2021 Sony Corporation

Sound Bar
HT-A5000

A kívánt vezeték nélküli LAN-útválasztó nem jelenik meg a vezeték nélküli hálózatok listájában.

- Nyomja meg a távvezérlő OPTIONS gombját a lista frissítéséhez. Ha a kívánt vezeték nélküli útválasztó továbbra sem észlelhető, válassza a [New connection registration] lehetőséget a hálózatok listájában, majd adjon meg egy nevet manuálisan a hálózathoz (SSID).

5-029-484-51(5) Copyright 2021 Sony Corporation

Sound Bar
HT-A5000

A hangszórórendszert nem lehet csatlakoztatni az internethez.

- Ellenőrizze a vezeték nélküli LAN-kapcsolatot.
- Indítsa újra a vezeték nélküli LAN-útválasztót.

5-029-484-51(5) Copyright 2021 Sony Corporation

Sound Bar
HT-A5000

A hangszórórendszer távvezérlője nem működik.

- Mutasson a távvezérlővel a rúdhangszóró távvezérlő-érzékelőjére.
- Távolítson el minden akadályt a távvezérlő és a hangszórórendszer közül.
- Cserélje ki a távvezérlő mindkét elemét, ha azok már merülőfélben vannak.
- Ellenőrizze, hogy a megfelelő gombot nyomta-e meg a távvezérlőn.

Kapcsolódó témák

- Rúdhangszóró

5-029-484-51(5) Copyright 2021 Sony Corporation

Sound Bar
HT-A5000

A TV távvezérlője nem működik.

- Ez a probléma az infravörös jelismétlő funkció bekapcsolásával hárítható el.

Kapcsolódó témák

- Ha a TV távvezérlője nem működik

5-029-484-51(5) Copyright 2021 Sony Corporation

Sound Bar
HT-A5000

Egyáltalán nem vagy csak nagyon halkan hallható hang az opcionális hangszóróból.

- A mélynyomó hangerejének növeléséhez nyomja meg a távvezérlő SW (mélynyomó hangereje) + gombját, a hátsó hangszóró hangerejének növeléséhez pedig a REAR (hátsó hangszóró hangereje) + gombot.
- Itt ellenőrizheti a vezeték nélküli kapcsolat állapotát: [Setup] - [Advanced Settings] - [Speaker Settings] - [Wireless Speaker Settings] - [Check wireless connection].
- Kapcsolja ki az éjszakai üzemmódot.
- Ha a [Setup] - [Advanced Settings] - [Speaker Settings] - [Wireless Speaker Settings] - [RF Channel] beállítást [Off] értékről [On] értékre állítja, akár 1 percig is tarthat, amíg a hang hallhatóvá válik.
- Lásd az opcionális hátsó hangszóró/mélynyomó kezelési útmutatójában.

5-029-484-51(5) Copyright 2021 Sony Corporation

Sound Bar
HT-A5000

A hang szakadozik vagy zajos.

- Ha van a közelben egy elektromágneses hullámokat generáló eszköz, például vezeték nélküli LAN vagy használatban lévő mikrohullámú sütő, akkor helyezze távolabb ettől az opcionális hangszórót és a hangszórórendszert.
- Ha az opcionális hangszóró és a hangszórórendszer között valamilyen akadály található, akkor helyezze arrébb azt vagy vegye el onnan.
- Az opcionális hangszórót és a hangszórórendszert helyezze a lehető legközelebb egymáshoz.
- Módosítsa a [Setup] - [Advanced Settings] - [Speaker Settings] - [Wireless Speaker Settings] - [RF Channel] beállítást [Off] értékre, vagy állítsa vissza ismét [On] értékre.
- Állítsa át a TV vagy a Blu-ray Disc-lejátszó hálózati kapcsolatát vezeték nélküliről vezetékesre.
- Állítsa a [Setup] - [Advanced Settings] - [Speaker Settings] - [Wireless Speaker Settings] - [Wireless Playback Quality] beállítást [Connection] értékre.

5-029-484-51(5) Copyright 2021 Sony Corporation

A HDMI-vezérlés nem működik megfelelően.

- Ellenőrizze a hangszórórendszer csatlakozását.
- Engedélyezze a TV-n a HDMI-vezérlési funkciót. Részleteket a TV kezelési útmutatójában talál.
- Várjon egy rövid ideig, majd próbálkozzon ismét. Ha leválasztja a hangszórórendszert, akkor egy ideig nem tud műveleteket végrehajtani. Várjon legalább 15 másodpercet, majd próbálkozzon ismét.
- A hangszórórendszerhez csatlakoztatott eszközöknek támogatniuk kell a HDMI-vezérlést.
- Engedélyezze a HDMI-vezérlést a hangszórórendszerhez csatlakoztatott eszközön. Részleteket az eszközök kezelési útmutatójában talál.
- A HDMI-vezérlés funkcióval vezérelhető eszközök típusát és számát a HDMI CEC szabvány a következőképpen korlátozza:
  - Felvevőeszközök (Blu-ray Disc-felvevő, DVD-felvevő stb.): legfeljebb 3 eszköz
  - Lejátszóeszközök (Blu-ray Disc-lejátszó, DVD-lejátszó stb.): legfeljebb 3 eszköz (ebből egyet a hangszórórendszer használ)
  - Tunerhez kapcsolódó eszközök: legfeljebb 4 eszköz
  - Audiorendszer (fülhallgatóegység/fejhallgató): legfeljebb 1 eszköz (a hangszórórendszer használja)

Kapcsolódó témák

- eARC/ARC-kompatibilis TV csatlakoztatása
- Nem ARC-/eARC-kompatibilis TV csatlakoztatása
- Egy 2K/4K videoformátummal kompatibilis AV-eszköz csatlakoztatása
- Egy, a 8K videoformátummal kompatibilis AV-eszköz csatlakoztatása

5-029-484-51(5) Copyright 2021 Sony Corporation

Sound Bar
HT-A5000

A [PRTCT] felirat villog 5 másodpercig az elülső panel kijelzőjén, és a hangszórórendszer kikapcsol.

- Húzza ki a hálózati tápkábelt, és győződjön meg arról, hogy semmi sem takarja a hangszórórendszer szellőzőnyílásait.

5-029-484-51(5) Copyright 2021 Sony Corporation

A [PRTCT], a [PUSH], a hangszóró neve ([SUB], [RL] vagy a [RR]), valamint a [POWER] felirat villog felváltva az elülső panel kijelzőjén.

- Nyomja meg a ⏻ (bekapcsoló) gombot a megfelelő hangszórón ([SUB]: opcionális mélynyomó, [RL]: opcionális bal hátsó hangszóró, [RR]: opcionális jobb hátsó hangszóró) az egyes egységek kikapcsolásához. Az opcionális hátsó hangszóró esetében húzza ki a hálózati tápkábelt, majd indítsa újra a hangszórórendszert. Az opcionális mélynyomó esetében húzza ki a hálózati tápkábelt, és győződjön meg arról, hogy semmi sem takarja az opcionális mélynyomó szellőzőnyílásait, majd indítsa újra a hangszórórendszert. Ha megfelelően vannak csatlakoztatva, az elülső panel kijelzőjén újból a szokásos képernyő jelenik meg.

5-029-484-51(5) Copyright 2021 Sony Corporation

Sound Bar
HT-A5000

A [HIGH], [TEMP], és az [ERROR] 2 másodpercenként felváltva jelenik meg az első panel kijelzőjén, a [STANDBY] jelenik meg az első panel kijelzőjén, majd a hangszórórendszer kikapcsol.

- A hangszórórendszerben magas hőmérséklet észlelhető. A hangszórórendszer újraindításához nyomja meg a ⏻ (bekapcsoló) gombot.

5-029-484-51(5) Copyright 2021 Sony Corporation

Sound Bar
HT-A5000

Megjelenik a [BT TX] felirat az elülső panel kijelzőjén.

- Állítsa a [Setup] - [Advanced Settings] - [Bluetooth Settings] - [Bluetooth Mode] beállítást [Receiver] értékre. Megjelenik a [BT TX] felirat az elülső panel kijelzőjén, ha a [Bluetooth Mode] beállítás értéke [Transmitter].

5-029-484-51(5) Copyright 2021 Sony Corporation

Sound Bar
HT-A5000

A TV érzékelői nem működnek megfelelően.

- A rúdhangszóró blokkolhat bizonyos érzékelőket (például a fényerősség-érzékelőt), a TV távvezérlőjének vevőegységét, az infravörös 3D szemüvegrendszert támogató 3D TV-hez tartozó 3D szemüvegek kibocsátóit, illetve a vezeték nélküli kommunikációt. Vigye távolabb a rúdhangszórót a TV-től olyan távolságra, amely lehetővé teszi a részegységek megfelelő működését. Az érzékelők és a távvezérlő vevőegységének helyével kapcsolatban tekintse meg a TV kezelési útmutatóját.

5-029-484-51(5) Copyright 2021 Sony Corporation

A vezeték nélküli funkciók (vezeték nélküli LAN, a BLUETOOTH funkció vagy az opcionális mélynyomó/hátsó hangszórók) működése instabil.

- A TV-n kívül ne tegyen fémtárgyakat a hangszórórendszer közelébe.

5-029-484-51(5) Copyright 2021 Sony Corporation

Sound Bar
HT-A5000

A készülék hirtelen ismeretlen zene lejátszására vált.

- Előfordulhat, hogy a készülék egy előre rögzített mintazenét játszik le. A lejátszás leállításához nyomja meg a (bemenetválasztó) gombot a rúdhangszórón.

5-029-484-51(5) Copyright 2021 Sony Corporation

Sound Bar
HT-A5000

A hangszórórendszer nem kapcsolható ki vagy az [Advanced Settings] nem használható./A tápkapcsoló gomb megnyomásakor a [.DEMO] felirat jelenik meg az elsülő panel kijelzőjén, és a hangszórórendszer nem kapcsolható ki.

- Előfordulhat, hogy a hangszórórendszer bemutató üzemmódban van. A bemutató üzemmódból való kilépéshez állítsa alaphelyzetbe a hangszórórendszert. Nyomja meg és több mint 5 másodpercig tartsa lenyomva a rúdhangszóró ⏻ (bekapcsoló) és – (hangerő) gombját.

5-029-484-51(5) Copyright 2021 Sony Corporation

Sound Bar
HT-A5000

A Spotify nem játszható le a MUSIC SERVICE gombbal, vagy nem játszható le a lejátszási funkcióval.

- A hangszórórendszeren a Spotify zenéjének lejátszásához használja a mobileszköz Spotify alkalmazásának Spotify Connect funkcióját.

5-029-484-51(5) Copyright 2021 Sony Corporation

Sound Bar
HT-A5000

A hangszórórendszer újraindul.

- Amikor a hangszórórendszerétől eltérő felbontású TV-hez csatlakozik, előfordulhat, hogy a hangszórórendszer a kép kimeneti beállításainak visszaállítása érdekében újraindul.

5-029-484-51(5) Copyright 2021 Sony Corporation

A hangszórórendszer visszaállítása

Ha a hangszórórendszer még mindig nem működik megfelelően, a következőképpen állíthatja vissza a hangszórórendszert.

1. **Nyomja meg a HOME elemet.**

   A főmenü megjelenik a TV képernyőjén.

2. **Válassza a [Setup] - [Advanced Settings] lehetőséget a főmenüben.**

3. **Válassza a [Resetting] lehetőséget.**

4. **Válassza ki a visszaállítani kívánt menüelemet.**

5. **Válassza a [Start] lehetőséget.**

A visszaállítás visszavonása
Válassza a [Cancel] lehetőséget az 5. lépésben.

Ha nem tud visszaállítást végezni a főmenü használatával

Nyomja meg és több mint 5 másodpercig tartsa lenyomva a rúdhangszóró (bekapcsoló) és – (hangerő) gombját.
A beállítások visszaállnak az eredeti állapotra.

Megjegyzés

- A visszaállítás miatt elveszhet az opcionális mélynyomóval és a hátsó hangszórókkal létesített kapcsolat. Ebben az esetben a kezelési útmutatóban leírtak szerint csatlakoztassa újra ezeket.

5-029-484-51(5) Copyright 2021 Sony Corporation

Lejátszható hangfájltípusok

Kodek	Kiterjesztés
MP3 (MPEG-1 Audio Layer III)	.mp3
AAC/HE-AAC	.m4a, .aac, .mp4, .3gp
WMA9 Standard	.wma
LPCM	.wav
FLAC	.flac
DSF	.dsf
DSDIFF(*)	.dff
AIFF	.aiff, .aif
ALAC	.m4a
Vorbis	.ogg
Monkey's Audio	.ape

* A hangszórórendszer nem játszik le DST-kódolt fájlokat.

Megjegyzés

- A fájlformátumtól, a fájlkódolástól, a rögzítés körülményeitől és más feltételektől függően előfordulhat, hogy egyes fájlok nem játszhatók le.
- Előfordulhat, hogy egyes számítógépen szerkesztett fájlok nem játszhatók le.
- Előfordulhat, hogy bizonyos fájlok esetén nem érhető el a gyors előre- vagy visszatekerés.
- A hangszórórendszer nem játszik le kódolt, például DRM tömörítésű fájlokat.
- A hangszórórendszer a névtől/metaadatoktól függő fájlokat/mappákat nem ismeri fel.
- Előfordulhat, hogy a hangszórórendszerrel egyes USB-eszközök nem használhatók.
- A hangszórórendszer felismeri a Mass Storage Class- (MSC) eszközöket (például a flash memóriákat).

5-029-484-51(5) Copyright 2021 Sony Corporation

Sound Bar
HT-A5000

Támogatott bemeneti hangformátumok

A hangszórórendszer bemeneti beállításától függően a támogatott hangformátumok eltérhetnek. Az alábbi táblázatban a „ ○ ” szimbólum a támogatott hangformátumokat, a „–” szimbólum pedig a nem támogatott hangformátumokat jelöli.

Formátum	HDMI bemenet	TV bemenet (eARC)	TV bemenet (ARC)	TV bemenet (OPT)
LPCM 2ch	○	○	○	○
LPCM 5.1ch	○	○	–	–
LPCM 7.1ch	○	○	–	–
Dolby Digital	○	○	○	○
Dolby TrueHD	○	○	–	–
Dolby Digital Plus	○	○	○	–
Dolby Atmos	○	○	–	–
Dolby Atmos - Dolby TrueHD	○	○	–	–
Dolby Atmos - Dolby Digital Plus	○	○	○	–
DTS	○	○	○	○
DTS-ES Discrete 6.1, DTS-ES Matrix 6.1	○	○	○	○
DTS 96/24	○	○	○	○
DTS-HD High Resolution Audio	○	○	–	–
DTS-HD Master Audio	○	○	–	–
DTS:X	○	○	–	–

Megjegyzés

- A HDMI IN aljzat nem támogatja az olyan másolásvédelemmel ellátott formátumokat, mint a Super Audio CD, vagy a DVD-Audio.

5-029-484-51(5) Copyright 2021 Sony Corporation

Sound Bar
HT-A5000

Támogatott HDMI videoformátumok

A hangszórórendszerben használható videoformátumok a következők.
8K 24/25/30/50/60 Hz
4K 24/25/30/50/60/100/120 Hz
1080p 24/25/30/50/60/100/120 Hz
1080i 50/60 Hz
720p 24/30/50/60 Hz
576p 50 Hz
480p 60 Hz

A [HDMI Signal Format] beállítás

Ha a [Setup] - [Advanced Settings] - [HDMI Settings] - [HDMI Signal Format] beállítása [Enhanced format (4K120, 8K)], a hangszórórendszer által támogatott összes videoformátum bevihető.
Ha a [HDMI Signal Format] beállítás értéke [Enhanced format], a formátum 4K 60Hz 4:4:4, 4:2:2 stb. értékre van korlátozva.
Ha a [HDMI Signal Format] beállítás értéke [Standard format], a formátum 4K 60Hz 4:2:0, 4K 24Hz stb. értékre van korlátozva.

A használandó HDMI-kábel

Használja a mellékelt HDMI-kábelt a TV-hez való csatlakozásra.
48 Gb/s sebességet támogató ultra nagysebességű HDMI-kábel használata esetén a hangszórórendszer által támogatott összes videoformátum támogatott.
Ha prémium nagysebességű HDMI-kábelt használ Ethernettel, amely támogatja a 18 Gb/s sebességet, az támogatja a 4K 60 Hz 4:4:4, 4:2:2 stb. típusú videoformátumokat.

A 3D-jelek

A következő videoformátum kompatibilis a 3D-jelekkel a Side-by-Side (felezett) formátumban.

- 1080i 50/60 Hz

A következő videoformátumok kompatibilisek a 3D-jelekkel a Frame Packing és az egymás fölötti (Over-Under, fent és lent) formátumokban.

- 1080p 24 Hz
- 720p 50/60 Hz

Az OPTIONS gomb és a hangszórórendszer képernyőjének (OSD) bemutatása

A következő jelek esetén az OPTIONS gomb nem működik, és a hangszórórendszer képernyője (OSD) nem jelenik meg.

- 4096 × 2160p felbontású jel
- Side-by-Side (felezett) vagy Over-Under (fent és lent) formátumú 3D jel

Megjegyzések a HDMI aljzattal és a HDMI csatlakoztatásával kapcsolatban

- Jóváhagyott HDMI-kábelt használjon.
- Nem javasoljuk HDMI-DVI átalakítókábel használatát.
- A csatlakoztatott eszköz elnyomhatja a HDMI aljzatról érkező audiojeleket (mintavételi frekvencia, bithosszúság stb.).
- Ha a lejátszóeszköz hangkimenetének mintavételi frekvenciáját vagy a csatornák számát átállítja, a hang megszakadhat.

- Ha a [Setup] - [Advanced Settings] - [HDMI Settings] - [Video output for PIP/PBP-displayed TV] beállítása [On], és a TV bemenet van kiválasztva, a HDMI IN aljzaton keresztüli videojelek a HDMI OUT (TV eARC/ARC) aljzatból lesznek továbbítva.
- A hangszórórendszer támogatja a „TRILUMINOS” technológiát.
- Minden HDMI IN és HDMI OUT (TV eARC/ARC) aljzat támogatja a 4K 120p vagy 8K, HDCP2.2 és HDCP2.3(*1), BT.2020 széles színterek(*2), valamint a HDR (High Dynamic Range)(*3) tartalmak továbbítását.
- Amikor a hangszórórendszerétől eltérő felbontású TV-hez csatlakozik, előfordulhat, hogy a hangszórórendszer a kép kimeneti beállításainak visszaállítása érdekében újraindul.

*1 A HDCP2.2 és a HDCP2.3 újonnan továbbfejlesztett szerzőijog-védelmi technológiák, amelyekkel például a 4K felbontású filmek és hasonló tartalmak védelméről lehet gondoskodni. Ha eszköz HDCP2.2- vagy HDCP2.3-kompatibilis, akkor is megtekintheti a tartalmakat, ha a HDCP-verzió eltérő, például egy HDCP2.2-kompatibilis TV és HDCP2.3-kompatibilis 4K készülék esetében.

*2 A BT.2020 színtér egy új, szélesebb skálájú színszabvány, amelyet az ultranagy felbontású TV-rendszerek stb. használnak.

*3 A HDR egy egyre népszerűbbé váló videoformátum, amely a fényerősségi szintek szélesebb skáláját képes megjeleníteni. A hangszórórendszer HDR10-, HLG- (Hybrid Log-Gamma-) és Dolby Vision-kompatibilis.

5-029-484-51(5) Copyright 2021 Sony Corporation

Tudnivalók a BLUETOOTH-kommunikációról

- A BLUETOOTH-eszközök ne legyenek egymástól 10 méternél távolabb, és ne legyenek köztük akadályok. A következő körülmények csökkenthetik a hatékony kommunikációs távolságot.
  - Ha egy személy, valamilyen fémtárgy, fal vagy más akadály az egymással BLUETOOTH-kapcsolatban álló eszközök közé áll vagy kerül
  - Aktív vezeték nélküli LAN-kapcsolat jelenléte
  - Használatban lévő mikrohullámú sütő van a közelben
  - Egyéb elektromágneses hullámok jelenléte

- A BLUETOOTH-eszközök és a vezeték nélküli LAN (IEEE 802.11b/g/n) ugyanazt a frekvenciasávot (2,4 GHz) használják. Ha vezeték nélküli LAN-nal kompatibilis eszköz közelében használja a BLUETOOTH-eszközt, elektromágneses interferencia léphet fel. Ez alacsonyabb adatátviteli sebességet és zajt okozhat, vagy meg is akadályozhatja a csatlakozást. Ilyen esetben próbálkozzon az alábbi megoldásokkal:
  - A használatban lévő hangszórórendszer legalább 10 méterre legyen a vezeték nélküli LAN-eszköztől.
  - Kapcsolja ki a vezeték nélküli LAN-eszközt, amikor a BLUETOOTH-eszközt annak 10 méteres körzetén belül használja.
  - Helyezze a hangszórórendszert és a BLUETOOTH-eszközt a lehető legközelebb egymáshoz.

- A hangszórórendszer által kibocsátott rádióhullámok zavarhatják egyes gyógyászati segédeszközök működését. Mivel ez a zavar hibás működést eredményezhet, mindig kapcsolja ki a hangszórórendszert és a BLUETOOTH-eszközt a következő helyeken:
  - Kórházakban, vonatokon, repülőgépeken, benzinkutakon, valamint olyan egyéb helyeken, ahol gyúlékony gáz lehet a közelben
  - Automata ajtók vagy tűzriasztók közelében

- A hangszórórendszer támogatja a BLUETOOTH-specifikációnak megfelelő biztonsági funkciókat, hogy gondoskodni lehessen a kapcsolat biztonságáról a BLUETOOTH technológiát használó kommunikáció során. Előfordulhat azonban, hogy ez a biztonsági szint a beállítások vagy más tényezők függvényében önmagában nem elegendő, ezért legyen körültekintő, amikor BLUETOOTH-kapcsolaton keresztül kommunikál.
- A Sony semmilyen módon nem vállal felelősséget a BLUETOOTH technológiát használó kommunikáció során bekövetkezett adatszivárgásból eredő károkért és egyéb veszteségekért.
- A BLUETOOTH-kommunikációt nem feltétlenül lehet kialakítani minden, a hangszórórendszerrel megegyező profilú BLUETOOTH-eszközzel.
- A hangszórórendszerhez csatlakoztatott BLUETOOTH-eszközöknek meg kell felelniük a Bluetooth SIG, Inc. által előírt BLUETOOTH-specifikációnak, és megfelelő hitelesítéssel kell rendelkezniük. Még akkor is, ha a csatlakoztatni kívánt eszköz megfelel a BLUETOOTH-specifikációnak, előfordulhat, hogy a BLUETOOTH-eszköz jellemzői vagy beállításai miatt a csatlakoztatás nem sikerül, esetenként pedig más vezérlési, kijelzési vagy működési módot eredményez.
- A hangszórórendszerhez kapcsolt BLUETOOTH-eszköztől, a kommunikációs környezettől vagy a használati környezettől függően zaj keletkezhet, vagy elnémulhat a hang.

Ha a hangszórórendszerrel kapcsolatban bármilyen kérdése vagy problémája van, kérjük, forduljon a legközelebbi Sony-forgalmazóhoz.

5-029-484-51(5) Copyright 2021 Sony Corporation

Szerzői jogok és védjegyek

Ez a hangszórórendszer Dolby(*) Digital és DTS(**) Digital Surround System rendszert tartalmaz.

* A gyártás a Dolby Laboratories licencengedélyével történt. A Dolby, a Dolby Vision, a Dolby Atmos és a dupla D szimbólum a Dolby Laboratories Licensing Corporation regisztrált védjegyei. Bizalmas kiadatlan anyagok. Dolby Laboratories © 2012–2020 szerzői joga. Minden jog fenntartva.

** A DTS szabadalmakat lásd: http://patents.dts.com.
Gyártva a DTS, Inc. engedélyével. A DTS, a DTS:X és a DTS:X logó a DTS, Inc. bejegyzett kereskedelmi védjegye vagy kereskedelmi védjegye az Egyesült Államokban és más országokban. © 2020 DTS, Inc. MINDEN JOG FENNTARTVA. © 2020 DTS, Inc. MINDEN JOG FENNTARTVA.

A BLUETOOTH® jelzés és emblémák a Bluetooth SIG, Inc. tulajdonában lévő bejegyzett védjegyek, ezeket a Sony Corporation licencmegállapodás keretében használja. Minden egyéb védjegy, illetve kereskedelmi név az adott tulajdonosok birtokában van.

A HDMI és a HDMI High-Definition Multimedia Interface kifejezés, illetve a HDMI embléma a HDMI Licensing Administrator, Inc. védjegye vagy bejegyzett védjegye az Egyesült Államokban és más országokban.

A Google, Google Play, Google Home és Chromecast built-in a Google LLC kereskedelmi védjegyei. A Google Assistant bizonyos nyelveken és országokban nem érhető el.

Az Apple, AirPlay, iPad, iPhone, iPod touch és Siri az Apple Inc. bejegyzett kereskedelmi védjegye az USA-ban és más országokban.

A Works with Apple címke azt jelenti, hogy az adott kiegészítő kifejezetten a címkén megjelölt technológiával történő együttműködésre lett kialakítva, és a fejlesztő tanúsítja, hogy megfelel az Apple teljesítményre vonatkozó szabványainak.

A „BRAVIA” embléma a Sony Corporation védjegye.

A WALKMAN® és a WALKMAN® logó a Sony Corporation bejegyzett kereskedelmi védjegye.

A „PlayStation” a Sony Interactive Entertainment Inc. bejegyzett védjegye vagy védjegye.

Az MPEG Layer-3 audiokódolási technológia és szabadalom használatát a Fraunhofer IIS és a Thomson engedélyezte.

A Windows Media a Microsoft Corporation védjegye vagy bejegyzett védjegye az Amerikai Egyesült Államokban és/vagy más országokban.
A termék bizonyos részeit a Microsoft Corporation szellemi tulajdonhoz fűződő jogai védik. Az ilyen technológiák közzététele, illetve a terméken kívüli felhasználása kizárólag a Microsoft vagy egy hivatalos Microsoft leányvállalat engedélyével lehetséges.

A Wi-Fi®, a Wi-Fi Protected Access® és a Wi-Fi Alliance® a Wi-Fi Alliance bejegyzett kereskedelmi védjegye.

A Wi-Fi CERTIFIED™, a WPA™ és a WPA2™ a Wi-Fi Alliance védjegye.

Az LDAC™ és az LDAC logó a Sony Corporation kereskedelmi védjegye.
Az LDAC a Sony által kifejlesztett audiokódolási technológia, amely lehetővé teszi nagy felbontású (Hi-Res) audiotartalom továbbítását, még Bluetooth-kapcsolaton keresztül is. Más Bluetooth-kompatibilis kódolási technológiákkal (mint az SBC) szemben ez nem konvertálja le a Hi-Res audiotartalmat(*), és más technológiákkal szemben körülbelül azoknál háromszor több adat(**) átvitelét teszi lehetővé a vezeték nélküli Bluetooth-hálózaton, példátlan hangminőséggel, a hatékony kódolás és az optimalizált csomagképzés révén.

* kivéve a DSD formátumú tartalmat

** az SBC (alsáv-kódolás) kódolással összehasonlítva, a 990 kbps (96/48 kHz), vagy 909 kbps (88,2/44,1 kHz) bitsebesség kiválasztása esetén

A termék a GNU General Public License („GPL”) vagy GNU Lesser General Public License („LGPL”) hatálya alá tartozó szoftvert tartalmaz. Ezek feljogosítják a felhasználót a forráskód beszerzésére, módosítására és az említett szoftver forráskódjának továbbterjesztésére, a GPL vagy LGPL feltételeinek megfelelően.

A GPL, LGPL és más szoftverlicencek részleteit a [Software License Information] pontban találja a termék [Setup] - [Advanced Settings] - [System Settings] menüpontjában.

A vonatkozó forráskód másolatát a GPLv2 (és egyéb licencek) oldalán találja: https://oss.sony.net/Products/Linux

A GPLv2 követelményei szerint a termék utolsó kiszállítása után még három évig megkaphatja tőlünk a forráskódot egy fizikai adathordozón, ha benyújtja az igényét a következő oldalon található űrlapon: https://oss.sony.net/Products/Linux
Ez a lehetőség mindenki számára elérhető, aki hozzáfért ehhez az információhoz.

Kérjük, vegye figyelembe, hogy a Sony nem tud válaszolni vagy reagálni az ilyen forráskód tartalmával kapcsolatos semmilyen kérdésre sem.

A „DSEE Extreme” a Sony Corporation védjegye.

A „TRILUMINOS” és a „TRILUMINOS” embléma a Sony Corporation bejegyzett védjegyei.

Itt találhatók azon harmadik felek licencei, amelyek a Spotify szoftverére vonatkoznak:
https://www.spotify.com/connect/third-party-licenses.

A Spotify és a Spotify logók a Spotify Group kereskedelmi védjegyei.(*)

* Országtól és régiótól függően ez a funkció esetleg nem használható.

Az Amazon, az Alexa és minden kapcsolódó logó az Amazon.com, Inc. vagy leányvállalatainak kereskedelmi védjegye.

Minden egyéb védjegy a megfelelő tulajdonos védjegye.

5-029-484-51(5) Copyright 2021 Sony Corporation