SONY

Súgóútmutató

Digitális fényképezőgép cserélhető objektívvel

ILCE-6500 α6500

Használja ezt a kézikönyvet, ha a készülékkel kapcsolatban bármilyen kérdése vagy problémája van.

Hogy lehet a helyinformációkat a képeken feltüntetni

A rögzített képeket helyinformációkkal egészítheti ki. A helyinformációk elérhetők okostelefonon keresztül.

Érintéses fókuszálás

Érintéssel választhatja ki a fókuszálandó témát állókép- és mozgóképfelvétel üzemmódban.

Információk az ILCE-6500 objektív kompatibilitásával kapcsolatban

Ez a webhely az objektív kompatibilitási információit osztja meg. (Egy újabb ablak nyílik meg.)

Az alkatrészek, ikonok és jelzések nevei

Az alkatrészek nevei

A készülék részei

Objektív E 18-135 mm F3.5-5.6 OSS (ebben a készletben: ILCE-6500M)

Alapvető műveletek

A vezérlőkerék használata

A MENU elemek használata

Az Fn (Funkció) gomb használata

A Quick Navi képernyő használata

Az AF/MF/AEL váltó kar használata

A billentyűzet használata

Ikonok és jelzések

A kijelzőn megjelenő ikonok listája

A képernyőkijelzés váltása (felvétel/lejátszás közben)

DISP Gomb (Kijelző/Kereső)

A fényképezőgép előkészítése

A fényképezőgép és a mellékelt tartozékok ellenőrzése

Az akkumulátoregység feltöltése

Az akkumulátoregység behelyezése és eltávolítása

A fényképezőgépbe helyezett akkumulátoregység feltöltése

Feltöltés számítógéphez csatlakoztatással

Az akkumulátor-üzemidő és a megtekinthető képek száma

Tápellátás fali csatlakozóaljzatról

Megjegyzések az akkumulátoregységgel kapcsolatban

Megjegyzések az akkumulátoregység feltöltésével kapcsolatban

Memóriakártya (külön megvásárolható) behelyezése

Memóriakártya behelyezése és eltávolítása

Használható memóriakártyák

Megjegyzések a memóriakártyával kapcsolatban

Objektív felhelyezése

Objektív csatlakoztatása/eltávolítása

A lencsevédő ernyő felszerelése

Kiegészítők csatlakoztatása

Rögzítőadapter
LA-EA1/LA-EA3 rögzítőadapter
LA-EA2/LA-EA4 rögzítőadapter
A nyelv, a dátum és az idő beállítása
Beépített súgó
Felvétel
Fényképezés
Fókuszálás
Fókusz mód
Automatikus fókusz
Fókuszmező
Fázisérzékelő AF
Fókusz norma
AF/MF vezérlés
AF zárral (állókép)
AF be
Szem AF
AF Fókuszállítás (állókép)
Középső AF tartás
Elő AF (állókép)
Eye-Start AF (állókép)
Elsőbb. beáll. AF-S
Elsőbb. beáll. AF-C
AF segédfény (állókép)
AF m. autom. eltünt.
Foly. AF mező megj.
AF Mikro beáll.
AF rendszer (állókép)
Kézi fókusz
Kézi fókusz

Közvetlen kézi fókuszálás (DMF)
Fókuszállítás
MF segéd (állókép)
Fókusz nagyítási idő
Csúcsérték szint
Színcsúcsérték

Képtovábbítási mód választása (Folyamatos felvétel/Önkioldó)

Képtovább.mód
Folyamatos Felvétel
Önkioldó
Önkioldó (folyt.)
Foly. expoz. sorozat
Szimpla Expo. Soroz.
Kijelzés expozícióeltolásos felvétel közben
FE belövés
DRO Expo. Sorozat
Exp.-eltolási beáll.

Az érintéses funkciók használata

Érintő Vezérlés
Érintő fókusz
Érintőfel. ter. beállít.
Érintőpad (függ.)

Az állóképek méretének/minőségének kiválasztása

Képméret (állókép)
Méretarány (állókép)
Minőség (állókép)
Panoráma: Képméret
Panoráma: Irány

Felvételi mód választása

Az üzemmódtárcsa funkcióinak listája

Intelligens autom.
Kiváló automatikus
Kiv. auto. képkivágás
Az automatikus mód váltása (Automata mód)
A jelenetfelismerésről
Az automatikus fényképezés előnyei
Autom. Program
Rekesz elsőbbség
Zárseb elsőbbség
Kézi expozíció
Bulb felvétel
Panorámapásztázás
Jelenet
Behívás (Felvétel beállítások1/Felvétel beállítások2)
M.kép/S&Q Motion

Az expozíciós módok/fénymérési módok beállítása

Expoz. kompenzáció
Tárcs./Ker. Ev komp.
Súgó exp. beáll.-hoz
Expozíció lépés
Fénymérési mód
Fénymérő pont
AE zár
AEL beáll. e.gomb (állókép)
Exp. stand. beállít.
Exp.komp.beáll.
Zebra

A fényerő és a kontraszt korrekciója

D-tart. optim. (DRO)
Auto. HDR

Az ISO-érzékenység kiválasztása

- ISO
- ISO AUTO Min. zárs.

A zoom használata

- A készülék zoom funkciói
- Tiszta kép zoom / Digitális zoom (Zoom)
- Zoom beállítás
- A zoomarányokról
- Zoom gyűrű forgatás

Fehéregyensúly

- Fehéregyensúly
- Elsőbb. beáll. AWB
- A fehér alapszín rögzítése [Egyéni beállítás] üzemmódban

Effektus mód választása

- Saját beállít.
- Kép effektus
- Sima bőr effektus (állókép)
- Auto. kompozíció (állókép)
- Színtér (állókép)

A zár beállításai

- Kiold lencse n.
- Kiold m.kártya nélkül
- Csendes felvétel (állókép)
- e-Első redőny expon.

Az elmosódás csökkentése

- SteadyShot
- SteadyShot beállítás.

Az objektív kompenzációja

- Objektív Kompenz.: Vignettálás kompen.
- Objektív Kompenz.: Színeltérés kompen.

Objektív Kompenz.: Torzítás kompenz.

Zajcsökkentés

Hosszú exp.z.cs (állókép)

Nagy ISO zajcs. (állókép)

Arcfelismerés

Mosoly-/Arcfelism.

Arc Regisztráció (Új Regisztráció)

Arc Regisztráció (Sorrendcsere)

Arc Regisztráció (Töröl)

A vaku használata

Vaku használata

Vörösszem cs.

Vaku üzemmód

Vaku kompenz.

FEL zár

Vezeték nélküli vakus fényképezés

Mozgóképfelvétel

Mozgóképkészítés

Mozgókép-felvételi formátumok

Fájlformátum (mozgókép)

Rögzítési Beállít. (mozgókép)

S&Q beállítások

Kettős videó FELV.

Hangfelvétel

Hangerő Megjel.

Felvétel hangerő

Szélzaj csökkentése

Kép tulajdonságok

Gamma kijel. segéd

Auto. lassú expon. (mozgókép)

AF meghajtóseb. (mozgókép)
AF Követ. érzék. (mozgókép)
TC/UB beállítások
TC/UB Megj. váltás
MOVIE gomb
Jelölő megjelenít. (mozgókép)
Jelölő beállítások (mozgókép)
4K kimenet kiv. (mozgókép)
Megtekintés
Képek megtekintése
Állóképek lejátszása
Lejátszott kép nagyítása (Lejátszás zoom)
A rögzített képek automatikus elforgatása (Megjelenít. forgatása)
Kép elforgatása (Forgatás)
Panorámaképek lejátszása
Mozgókép lejátszása
Hangerő beállítások
Fotórögzítés
Képek lejátszása az indexképernyőn (Kép index)
Váltás állóképek és mozgóképek között (Megtekintő ü.mód)
Képek lejátszása diavetítéssel (Diabemutató)
Adatvédelem
Képek védelme (Védelem)
Képek kijelölése nyomtatásra (DPOF)
Nyomtatás megadása (Nyomt. Megadása)
Képek törlése
Megjelenített kép törlése
Több kiválasztott kép törlése (Töröl)
Törlés megerős.
Képek megtekintése televízión

Képek megtekintése tévékészüléken egy HDMI-kábel használatával

A fényképezőgép testreszabása

Gyakran használt funkciók regisztrálása

Memória (Felvétel beállítások1/Felvétel beállítások2)

Kiválasztott funkciók gombhoz rendelése

Egyéni gomb(felv.)/Egyéni gomb(leját.)

Funkció menü beáll.

A tárcsa funkcióinak testreszabása

Tárcsa/Kerék beállít.

Tárcsa / Kerék zár

Képek ellenőrzése felvétel előtt/után

Auto visszanéz.

Blendenyílás Előnéz.

Felvétel Előnézete

Élő Nézet Kijelzés

A képernyő/kereső beállításai

Rácsvonal

FINDER/MONITOR

Képernyő kikapcsol.

Képernyő fényerő.

Kereső fényereje

Kereső színhőmérs.

Kereső képseb. (állókép)

Megjelen. minősége

Ellenőrzés fénnyel

A memóriakártya beállításai

Formázás

Fájlszámozás

Fájlnév megadása

Szab. tárhely megjel.

Felv. mappa kiválasz.
Új mappa
Mappanév
Képkez. fájl helyreáll.
Feltöltési beállítások (Eye-Fi)

A fényképezőgép beállításai

Audió jelek
Mozaik elrend. menü
Ü.mód tárcsa súgó
Energiatak. ü.m. kez.
Auto. KIkapcs. hőm.
Távirányító
NTSC/PAL választó
HDMI beállítások: HDMI felbontás
HDMI beállítások: 24p/60p kimenet (mozgókép) (Csak 1080 60i -kompatibilis modellek esetében)
HDMI beállítások: HDMI info. megjelen.
HDMI beállítások: TC kimenet (mozgókép)
HDMI beállítások: REC vezérlés (mozgókép)
HDMI beállítások: HDMI-VEZÉRLÉS
USB csatlakozás
USB LUN Beállítás
USB töltés
PC távkapcsol. beáll.: Állókép ment. helye
PC távkapcsol. beáll.: RAW+J PC Kép men.
Nyelv
Dát./Idő beáll.
Zóna beállítás
Szerzői jog info.
Verzió
Védjegy (Csak bizonyos modellek esetében)

Bemutató mód

A fényképezőgép inicializálása

Beállít. visszaállítása

Vezeték nélküli funkciók használata

A készülék csatlakoztatása okostelefonhoz

PlayMemories Mobile

A fényképezőgép vezérlése Android okostelefon használatával (NFC egy érintéses távvezérlés)

A fényképezőgép vezérlése Android okostelefon használatával (QR code)

A fényképezőgép vezérlése Android okostelefon (SSID) használatával

A fényképezőgép vezérlése iPhone vagy iPad használatával (QR code)

A fényképezőgép vezérlése iPhone vagy iPad (SSID) használatával

Képek továbbítása okostelefonra

Küldés okostelefonra

Képek küldése Android okostelefonra (NFC Egy érintéses megosztás)

Képek továbbítása számítógépre

Küldés számítógépre

Képek továbbítása televízióra

Megtekintés TV-n

Helyinformációk kiolvasása okostelefonból

Tart. h. elér. beáll.

A vezeték nélküli kapcsolat beállításainak módosítása

Repülési mód

Wi-Fi beállítások: WPS benyom

Wi-Fi beállítások: Csatlak. pont beállít.

Eszköz nevét szerk.

Wi-Fi beállítások: MAC cím megjelenít.

Wi-Fi beállítások: SSID/Jelsz. vissza.

Hálózat beáll. vissza.

PlayMemories Camera Apps

A PlayMemories Camera Apps szoftverről

PlayMemories Camera Apps
Ajánlott számítógépes környezet

Az alkalmazások telepítése

Szolgáltatási fiók nyitása
Alkalmazások letöltése
Alkalmazások letöltése közvetlenül a készülékre a Wi-Fi funkció használatával

Az alkalmazások elindítása

A letöltött alkalmazás elindítása (Alkalmazások listája)
Alkalmazás indítása az [Egy érintés(NFC)] funkcióval

Az alkalmazások kezelése

Alkalmazások eltávolítása
Az alkalmazások sorrendjének módosítása
A PlayMemories Camera Apps fiók adatainak megtekintése

Számítógép használata

Ajánlott számítógépes környezet

Mac számítógépszoftverek

Képek importálása számítógépen történő felhasználásra

PlayMemories Home
A PlayMemories Home telepítése
A fényképezőgép csatlakoztatása számítógéphez
Képek importálása számítógépre a PlayMemories Home használata nélkül
A fényképezőgép leválasztása a számítógépről

RAW képek készítése (Image Data Converter)

Image Data Converter
Az Image Data Converter telepítése

A fényképezőgép vezérlése számítógépről (Remote Camera Control)

Remote Camera Control
A Remote Camera Control telepítése

Mozgóképlemez létrehozása

A készíteni kívánt lemez kiválasztása

Blu-ray lemez készítése nagy felbontásos képminőségű mozgóképekből
DVD-lemez készítése (AVCHD lemez) nagy felbontásos képminőségű mozgóképekből
DVD-lemezek készítése normál képminőségű mozgóképekből

A menüelemek listája

A MENU elemek használata

Felvétel beállítások1

Minőség (állókép)
Képméret (állókép)
Méretarány (állókép)
Panoráma: Képméret
Panoráma: Irány
Hosszú exp.z.cs (állókép)
Nagy ISO zajcs. (állókép)
Színtér (állókép)
Objektív Kompenz.: Vignettálás kompen.
Objektív Kompenz.: Színeltérés kompen.
Objektív Kompenz.: Torzítás kompenz.
Az automatikus mód váltása (Automata mód)
Jelenet
Kiv. auto. képkivágás
Képtovább.mód
Exp.-eltolási beáll.
Behívás (Felvétel beállítások1/Felvétel beállítások2)
Memória (Felvétel beállítások1/Felvétel beállítások2)
Fókusz mód
Elsőbb. beáll. AF-S
Elsőbb. beáll. AF-C
Fókuszmező
AF segédfény (állókép)
Középső AF tartás

AF rendszer (állókép)
AF zárral (állókép)
Elő AF (állókép)
Eye-Start AF (állókép)
AF m. autom. eltünt.
Foly. AF mező megj.
AF Mikro beáll.
Expoz. kompenzáció
ISO
ISO AUTO Min. zárs.
Fénymérési mód
Fénymérő pont
Expozíció lépés
AEL beáll. e.gomb (állókép)
Exp. stand. beállít.
Vaku üzemmód
Vaku kompenz.
Exp.komp.beáll.
Vörösszem cs.
Fehéregyensúly
Elsőbb. beáll. AWB
D-tart. optim. (DRO)
Auto. HDR
Saját beállít.
Kép effektus
Kép tulajdonságok
Sima bőr effektus (állókép)
Fókuszállítás
Fókusz nagyítási idő
AF Fókuszállítás (állókép)

MF segéd (állókép)
Csúcsérték szint
Színcsúcsérték
Mosoly-/Arcfelism.
Arc Regisztráció (Új Regisztráció)
Arc Regisztráció (Sorrendcsere)
Arc Regisztráció (Töröl)
Auto. kompozíció (állókép)

Felvétel beállítások2

M.kép/S&Q Motion
Fájlformátum (mozgókép)
Rögzítési Beállít. (mozgókép)
S&Q beállítások
Kettős videó FELV.
AF meghajtóseb. (mozgókép)
AF Követ. érzék. (mozgókép)
Auto. lassú expon. (mozgókép)
Hangfelvétel
Felvétel hangerő
Hangerő Megjel.
Szélzaj csökkentése
Jelölő megjelenít. (mozgókép)
Jelölő beállítások (mozgókép)
Csendes felvétel (állókép)
e-Első redőny expon.
Kiold lencse n.
Kiold m.kártya nélkül
SteadyShot
SteadyShot beállítás.
Tiszta kép zoom / Digitális zoom (Zoom)

Zoom beállítás
Zoom gyűrű forgatás
DISP Gomb (Kijelző/Kereső)
FINDER/MONITOR
Kereső képseb. (állókép)
Zebra
Rácsvonal
Súgó exp. beáll.-hoz
Élő Nézet Kijelzés
Auto visszanéz.
Egyéni gomb(felv.)/Egyéni gomb(leját.)
Funkció menü beáll.
Tárcsa/Kerék beállít.
Tárcs./Ker. Ev komp.
MOVIE gomb
Tárcsa / Kerék zár
Audió jelek

Vezeték nélküli

Küldés okostelefonra
Küldés számítógépre
Megtekintés TV-n
Alkalmazás indítása az [Egy érintés(NFC)] funkcióval
Repülési mód
Wi-Fi beállítások: WPS benyom
Wi-Fi beállítások: Csatlak. pont beállít.
Wi-Fi beállítások: MAC cím megjelenít.
Wi-Fi beállítások: SSID/Jelsz. vissza.
Bluetooth beállítás.
Tart. h. elér. beáll.
Eszköz nevét szerk.

Hálózat beáll. vissza.

Alkalmazás

A letöltött alkalmazás elindítása (Alkalmazások listája)
Bemutatás

Lejátszás

Több kiválasztott kép törlése (Töröl)
Váltás állóképek és mozgóképek között (Megtekintő ü.mód)
Képek lejátszása az indexképernyőn (Kép index)
A rögzített képek automatikus elforgatása (Megjelenít. forgatása)
Képek lejátszása diavetítéssel (Diabemutató)
Kép elforgatása (Forgatás)
Lejátszott kép nagyítása (Lejátszás zoom)
Képek védelme (Védelem)
Nyomtatás megadása (Nyomt. Megadása)
Fotórögzítés

Beállítások

Képernyő fényerő.
Kereső fényereje
Kereső színhőmérs.
Gamma kijel. segéd
Hangerő beállítások
Feltöltési beállítások (Eye-Fi)
Mozaik elrend. menü
Ü.mód tárcsa súgó
Törlés megerős.
Megjelen. minősége
Energiatak. ü.m. kez.
Auto. KIkapcs. hőm.
NTSC/PAL választó
Tisztítási mód

Érintő Vezérlés
Érintőfel. ter. beállít.
Bemutató mód
TC/UB beállítások
Távirányító
HDMI beállítások: HDMI felbontás
HDMI beállítások: 24p/60p kimenet (mozgókép) (Csak 1080 60i -kompatibilis modellek esetében)
HDMI beállítások: HDMI info. megjelen.
HDMI beállítások: TC kimenet (mozgókép)
HDMI beállítások: REC vezérlés (mozgókép)
HDMI beállítások: HDMI-VEZÉRLÉS
4K kimenet kiv. (mozgókép)
USB csatlakozás
USB LUN Beállítás
USB töltés
PC távkapcsol. beáll.: Állókép ment. helye
PC távkapcsol. beáll.: RAW+J PC Kép men.
Nyelv
Dát./Idő beáll.
Zóna beállítás
Szerzői jog info.
Formázás
Fájlszámozás
Fájlnév megadása
Felv. mappa kiválasz.
Új mappa
Mappanév
Képkez. fájl helyreáll.
Szab. tárhely megjel.
Verzió

Védjegy (Csak bizonyos modellek esetében)
Beállít. visszaállítása

Óvintézkedések/A készülékről

Óvintézkedések
A tisztításról
A képérzékelő tisztítása
Tisztítási mód
Rögzíthető képek száma
Mozgókép-felvételi idők
Az AC adapter/akkumulátortöltő használata külföldön
AVCHD formátum
Licenc
Műszaki adatok
Védjegyek

Ha problémába ütközik

Hibaelhárítás
Figyelmeztető üzenetek

4-689-271-72(1) Copyright 2016 Sony Corporation

Digitális fényképezőgép cserélhető objektívvel
ILCE-6500 α6500

A készülék részei

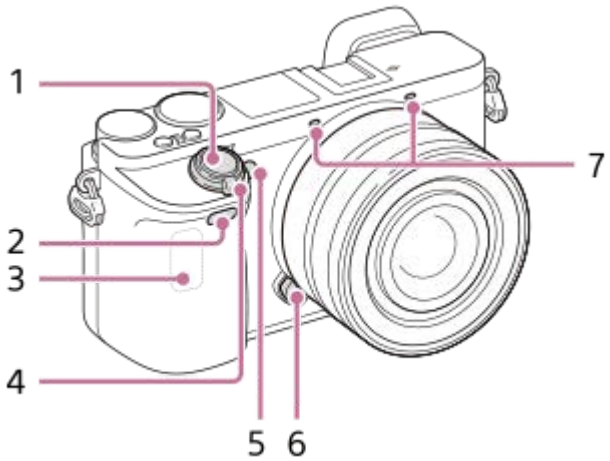

Amikor az objektív nincs a helyén

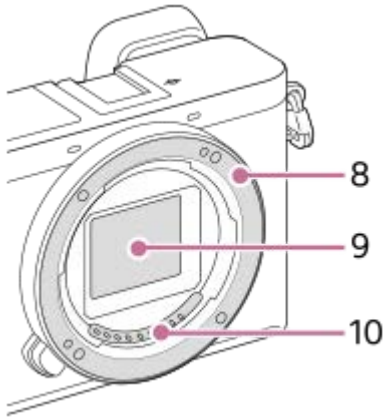

1. Exponáló gomb
2. Jelvevő
3. Wi-Fi-antenna (beépített)
4. ON/OFF (Bekapcsoló) tápkapcsoló
5. Önkioldó jelzőfénye / AF segédfény
6. Objektívkioldó gomb
7. Mikrofon*
8. Objektívfoglalat
9. Képérzékelő**
10. Objektívérintkezők**

* Ne takarja le ezt a részt mozgóképfelvétel közben. Ellenkező esetben a felvétel zajos vagy halk lehet.
** Ne érintse meg közvetlenül ezt az alkatrészt.

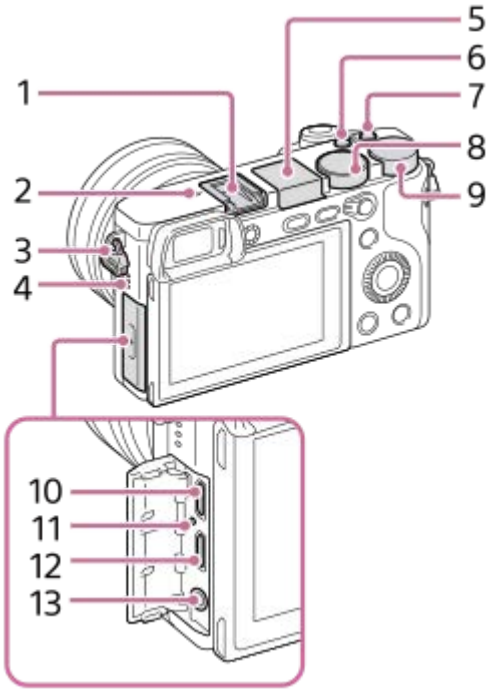

1. Több illesztőfelületű vakusín*
   - Vannak olyan kiegészítők, amelyeket nem lehet teljesen betolni, és hátul kilógnak a több illesztőfelületű vakusínből. Ennek ellenére a csatlakoztatás megtörténik, ha a kiegészítő eléri a sín elejét.

2. ⊖ A képérzékelő helyének jelölése
   - A képérzékelő olyan érzékelő, amely a fényt elektromos jellé alakítja át. A fényképezőgépen látható ⊖ jel mutatja a képérzékelő helyét. A fényképezőgép és a téma közötti pontos távolság bemérésekor vegye figyelembe a vízszintes vonal helyzetét.
     Az objektívérintkező felülete és a képérzékelő közötti távolság körülbelül 18 mm.

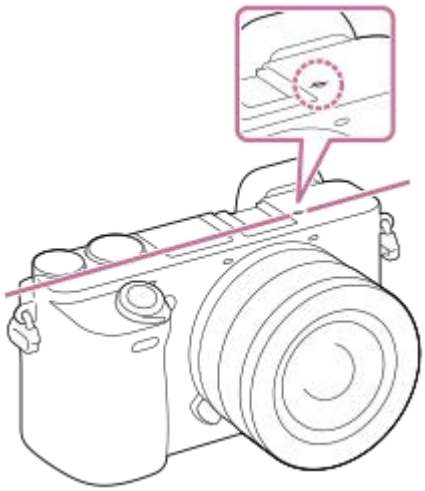

   - Ha a téma közelebb van, mint az objektív minimális fényképezési távolsága, akkor nem lehet fókuszálni. Tartson elegendő távolságot a téma és a fényképezőgép között.

3. Fülek a vállpánt számára
   - Rögzítse a pánt mindkét végét a fényképezőgépre.

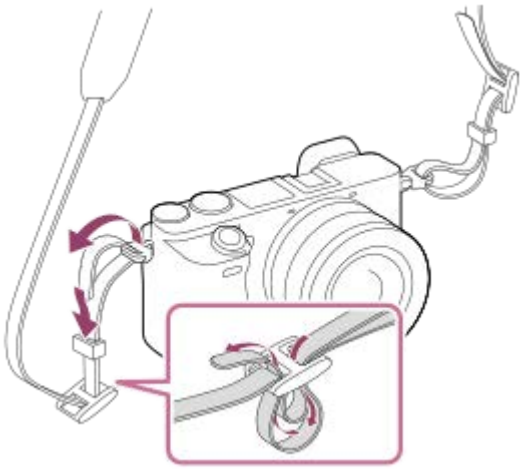

4. Hangszóró
5. Vaku
   - A vaku használatához nyomja meg a ⚡ (Vaku felnyitása) gombot. A vaku nem ugrik elő automatikusan.
   - Ha nem használja a vakut, nyomja vissza a fényképezőgép burkolatába.
6. **C2** gomb (2. egyéni gomb)
7. **C1** gomb (1. egyéni gomb)
8. Üzemmódtárcsa
   AUTO (Automata mód) /**P** (Autom. Program) / **A** (Rekesz elsőbbség) / **S** (Zárseb elsőbbség) / **M** (Kézi expozíció) / **1/2** (Memória behívás)/ (M.kép/S&Q Motion) / (Panorámapásztázás) / **SCN** (Jelenet)
9. Vezérlőtárcsa
   - Gyorsan módosíthatja az egyes felvételi módok beállításait.
10. Multi-/micro-USB csatlakozó*
    - Ez a csatlakozó Micro-USB-kompatibilis eszközöket támogat.
11. Töltés lámpa
12. HDMI micro aljzat
13. (Mikrofon) aljzat
    - Külső mikrofon csatlakoztatása esetén a belső mikrofon automatikusan kikapcsol. Ha a külső mikrofon vezetékes tápellátású, akkor a fényképezőgép látja el tápfeszültséggel a mikrofont.

* Ha kíváncsi rá, hogy milyen kiegészítők kompatibilisek a több illesztőfelületű vakusínnel és a multi-/micro-USB csatlakozóval, látogasson el a területnek megfelelő Sony honlapra, vagy forduljon egy Sony forgalmazóhoz vagy a helyileg illetékes Sony szervizhez. Olyan kiegészítőket is használhat, amik kompatibilisek a tartozék vakusínnel. Más gyártók kiegészítőivel a működés nem garantált.

Multi Interface Shoe

Accessory Shoe

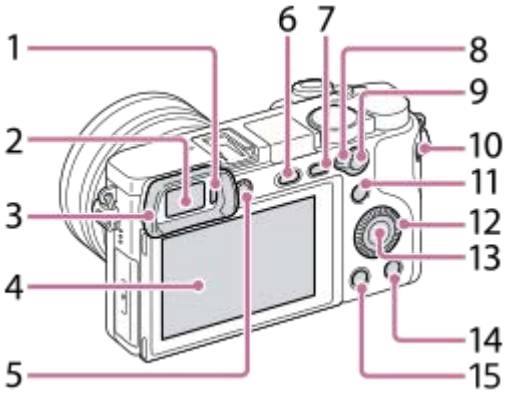

1. Szemérzékelő
2. Kereső
3. Szemkagyló
   - Gyárilag nincs felszerelve a fényképezőgépre. A kereső használata előtt ajánlott a szemkagyló felhelyezése.

   A szemkagyló felhelyezése/eltávolítása
   Illessze a szemkagylót a keresőn lévő mélyedésbe és tolja a helyére.

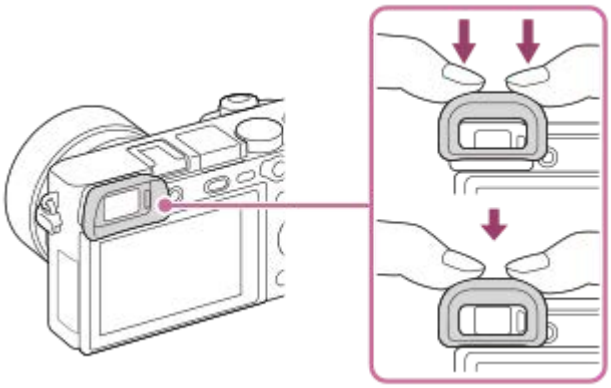

   Eltávolításhoz nyomja meg kétoldalt a szemkagylót, majd emelje le.

   - Ha a több illesztőfelületű vakusínhez tartozékot csatlakoztat (külön megvásárolható), távolítsa el a szemkagylót.

4. Képernyő (érintéses kezelés esetében érintőképernyő/érintőlap)
   - A képernyőt beállíthatja egy kényelmes megtekintési szögbe, és bármilyen pozícióból fényképezhet.

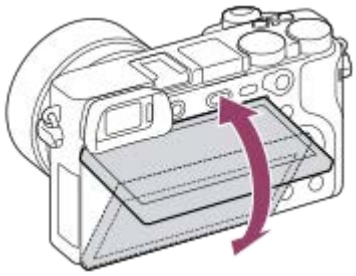

   - A használt háromlábú állvány típusától függően előfordulhat, hogy nem lehet a képernyő szögét beállítani. Ilyen esetben lazítsa meg az háromlábú állvány csavarját, majd állítsa be a képernyő szögét.

5. Dioptriabeállító tárcsa
   - A látásának megfelelően módosítsa a dioptriabeállító tárcsát, hogy a kép élesen jelenjen meg a keresőben. Ha nehéz használni a dioptriabeállító tárcsát, távolítsa el a nézőketakarót, és utána használja a tárcsát.

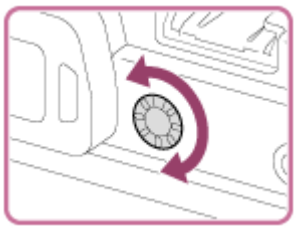

6. ⚡ (Vaku felnyitása) gomb
7. MENU gomb
8. AF/MF/AEL váltó kar
9. Felvétel készítéséhez: AF/MF gomb / AEL gomb
   Megtekintéshez: 🔍 (Nagyítás) gomb
10. MOVIE (Mozgókép) gomb
11. Felvétel készítéséhez: Fn (Funkció) gomb
    Megtekintéshez: (Küldés okostelefonra) gomb

- A gomb megnyomásával megjelenítheti a [Küldés okostelefonra] képernyőt.

12. Vezérlőkerék
13. Középső gomb
14. Felvétel készítéséhez: **C3** gomb (3. egyéni gomb)
    Megtekintéshez: 🗑 (Törlés) gomb
15. ▶ (Lejátszás) gomb

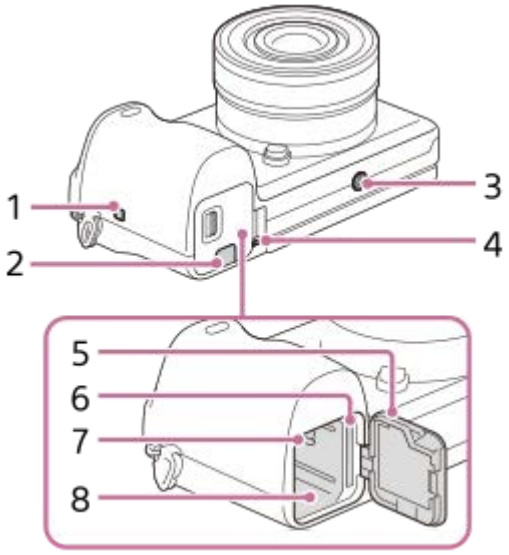

1. N (N-jel)
   - Ez a jelzés mutatja, hogy hol kell összeérinteni a csatlakoztatáshoz a fényképezőgépet és egy NFC-kompatibilis okostelefont.

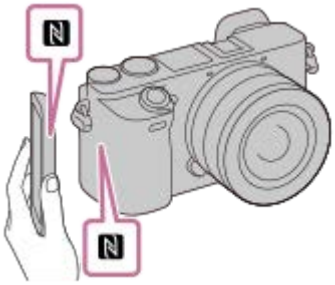

   - Az NFC (Near Field Communication; rövid hatósugarú kommunikáció) a rövid hatósugarú vezeték nélküli kommunikációs technológia egyik nemzetközi szabványa.

2. Csatlakozólemez fedele
   - AC-PW20 AC adapter (külön megvásárolható) használata esetén használja ezt. Helyezze a csatlakozólemez fedelét az áramforrásrekeszbe, majd bújtassa át az alábbi ábra szerint a kábelt a csatlakozólemez fedelén.

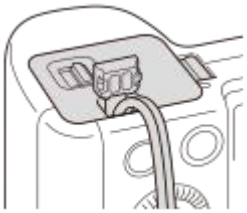

   - Vigyázzon, nehogy a fedél lecsukásakor becsípje a vezetéket.

3. Állványrögzítő furat
   - Használjon olyan háromlábú állványt, amelynek rögzítőcsavarja rövidebb 5,5 mm-nél. Különben nem lehet a fényképezőgépet az állványon megfelelően rögzíteni, és a fényképezőgép megsérülhet.

4. Memóriaműködés-jelző

5. Akkumulátor-/memóriakártya-fedél
6. Memóriakártya-nyílás
7. Akkumulátorrögzítő kar
8. Áramforrás-behelyező nyílás

4-689-271-72(1) Copyright 2016 Sony Corporation

Digitális fényképezőgép cserélhető objektívvel
ILCE-6500 α6500

Objektív E 18-135 mm F3.5-5.6 OSS (ebben a készletben: ILCE-6500M)

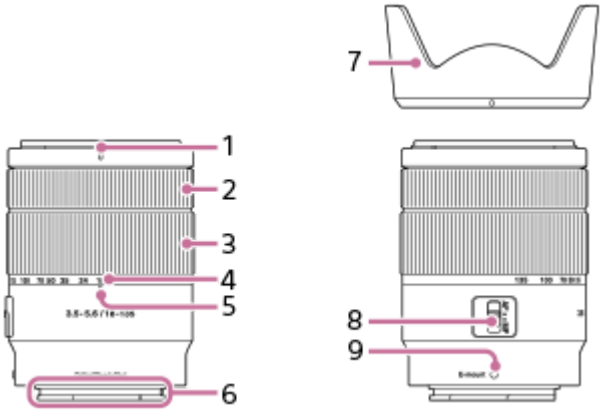

1. Lencsevédő ernyő mutató
2. Fókuszállító gyűrű
3. Zoomológyűrű
4. Fókusztávolság skála
5. Fókusztávolság mutató
6. Objektívérintkezők*
7. Lencse napellenzője
8. Fókuszmód kapcsoló
9. Illesztőjel

* Ne érintse meg közvetlenül ezt az alkatrészt.

4-689-271-72(1) Copyright 2016 Sony Corporation

Digitális fényképezőgép cserélhető objektívvel
ILCE-6500 α6500

A vezérlőkerék használata

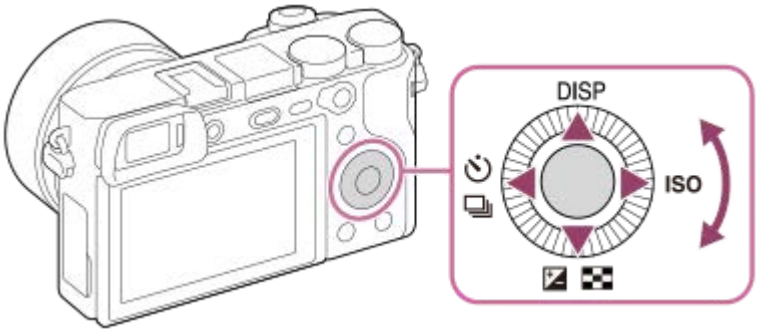

- A kívánt beállítást a vezérlőkerék forgatásával vagy a felső/alsó/bal/jobb oldalának megnyomásával választhatja ki. A kiválasztás a vezérlőkerék közepén lévő gomb megnyomásával véglegesíthető.

A vezérlőkerék felső/alsó/bal/jobb oldalának és a közepének alapértelmezett beállításai a következők.
Felső oldal: DISP (kijelzés beállítása)
Alsó oldal: Expoz. kompenzáció/Kép index (/)
Bal oldal: Képtovább.mód (/)
Jobb oldal: ISO
Közepe: Szem AF
A vezérlőkerék felső/alsó/bal/jobb oldalához és a közepéhez tetszés szerint rendelhet funkciókat.

- Lejátszás közben a vezérlőkerék jobb/bal oldalának megnyomásával vagy a vezérlőkerék elforgatásával a következő vagy az előző képet lehet megjeleníteni.

Kapcsolódó témák

- Fókusz norma
- Egyéni gomb(felv.)/Egyéni gomb(leját.)

4-689-271-72(1) Copyright 2016 Sony Corporation

A MENU elemek használata

Módosíthatja a fényképezőgéppel végzett műveletekre vonatkozó beállításokat, például a fényképezés, a lejátszás és az üzemmód beállításait. A menüből a fényképezőgép funkcióit is aktiválhatja.

1. **A MENU gomb megnyomásával jelenítse meg a menüelemeket.**

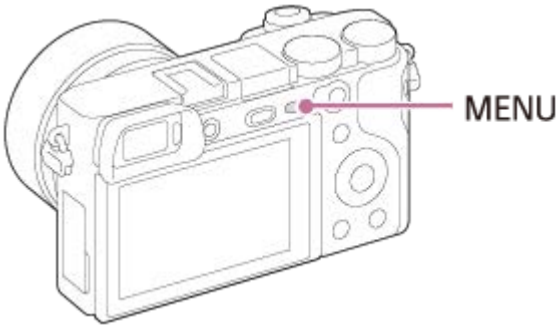

2. **Válassza ki a módosítani kívánt menüelemet a vezérlőkerék felső/alsó/bal/jobb oldalának megnyomásával vagy a vezérlőkerék forgatásával, majd nyomja meg a vezérlőkerék közepét.**
   - A képernyő tetején választhat egy ikont, és a vezérlőkerék bal/jobb oldalának megnyomásával léphet másik MENU elemre.

3. **Válassza ki a kívánt beállítási értéket, majd nyomja meg a középső gombot a választás megerősítéshez.**

Kapcsolódó témák

- Mozaik elrend. menü

4-689-271-72(1) Copyright 2016 Sony Corporation

Az Fn (Funkció) gomb használata

Az Fn (funkció) gombhoz gyakran használt funkciókat lehet rendelni, és azokat fényképezés közben aktiválni. Az Fn (Funkció) gombhoz max. 12 gyakran használt funkciót lehet hozzárendelni.

1. **A DISP gomb nyomogatásával jelenítsen meg egy képernyő módot, csak ne a [Kereső esetében] módot, majd nyomja meg az Fn (Funkció) gombot.**

2. **A vezérlőkerék felső/alsó/bal/jobb oldalának megnyomásával válassza ki a kívánt funkciót.**

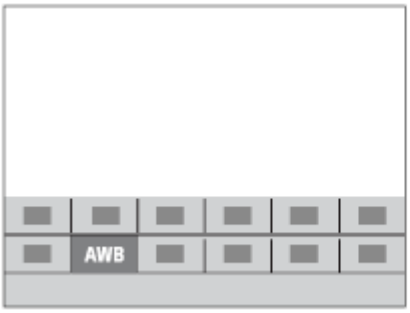

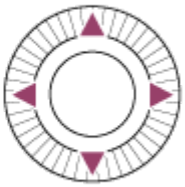

3. **A vezérlőkerék forgatásával válassza ki a kívánt beállítást, majd nyomja meg a vezérlőkerék közepét.**
   - Bizonyos funkciók a vezérlőtárcsa használatával finomhangolhatók.

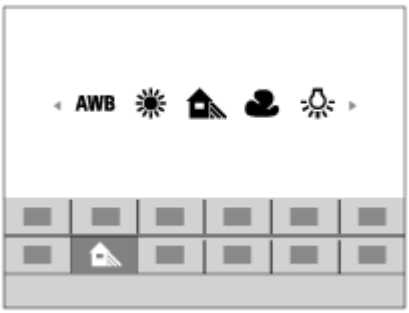

Beállítások megadása a megfelelő beállítóképernyőkön

A 2. lépésben válassza ki a kívánt funkciót, majd nyomja meg a vezérlőkerék közepét. Megjelenik a funkció beállítóképernyője. A kezelési útmutatót **(A)** követve végezze el a beállítást.

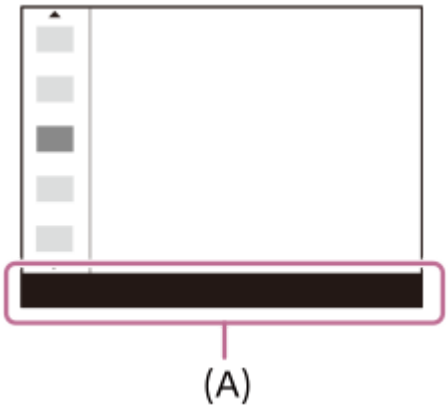

Kapcsolódó témák

- Funkció menü beáll.

4-689-271-72(1) Copyright 2016 Sony Corporation

A Quick Navi képernyő használata

A Quick Navi egy olyan képernyő, amely keresős felvételhez van optimalizálva, és biztosítja a vezérlési beállítások közvetlen elérését.

1. **MENU → (Felvétel beállítások2) → [DISP Gomb] → [Kijelző] → [Kereső esetében], majd válassza a [Bevitel] lehetőséget.**

2. **A vezérlőkerék DISP gombját megnyomva állítsa be a megjelenítési üzemmódot [Kereső esetében] értékre.**

3. **Az Fn gomb megnyomásával váltson át a Quick Navi képernyőre.**
   - A kijelzőtartalom és az elemek elhelyezkedése az ábrákon csak tájékoztató jellegű, a tényleges kijelzés ettől eltérhet.

Automatikus mód/Jelenet mód

P/A/S/M/Panorámapásztázás mód

4. **A vezérlőkerék felső/alsó/bal/jobb oldalának megnyomásával válassza ki a kívánt funkciót.**

5. **A vezérlőkerék forgatásával válassza ki a kívánt beállítást.**
   - Bizonyos funkciók a vezérlőtárcsa használatával finomhangolhatók.

Beállítások megadása a megfelelő beállítóképernyőkön

A 4. lépésben válassza ki a kívánt funkciót, majd nyomja meg a vezérlőkerék közepét. Megjelenik a funkció beállítóképernyője. A kezelési útmutatót **(A)** követve végezze el a beállítást.

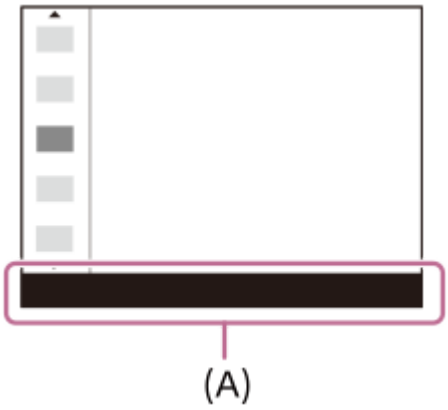

Megjegyzés

- A Quick Navi képernyőn szürkén megjelenő elemek nem módosíthatók.
- A [Saját beállít.] vagy a [Kép tulajdonságok] lehetőség használata esetén bizonyos beállítási feladatok csak egy arra kijelölt képernyőn végezhetők el.

Kapcsolódó témák

- A képernyőkijelzés váltása (felvétel/lejátszás közben)

4-689-271-72(1) Copyright 2016 Sony Corporation

Az AF/MF/AEL váltó kar használata

Az AF/MF/AEL váltó karral állíthatja be, hogy az AF/MF/AEL gomb funkciója AF/MF vagy AEL legyen.

Ha az AF/MF/AEL váltó kart **(A)** AF/MF állásba állítja, majd megnyomja a gombot **(B)**, a fókuszmód átmenetileg automatikusról kézi módra vált vagy vissza (AF/MF vezérlés). Ha az AF/MF/AEL váltó kart AEL állásba állítja, majd megnyomja a gombot, az expozíció rögzítve lesz (AE rögzítés).

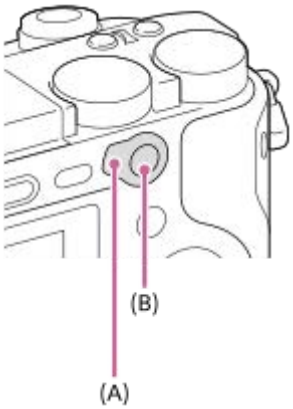

Kapcsolódó témák

- AF/MF vezérlés
- AE zár

4-689-271-72(1) Copyright 2016 Sony Corporation

A billentyűzet használata

Ha kézi karakterbevitel szükséges, egy billentyűzet jelenik meg a képernyőn.

A vezérlőkerékkel vigye a kurzort a kívánt gombra, majd a bevitelhez nyomja meg a közepét.

1. **Beviteli mező**
   Itt jelennek meg a beírt karakterek.
2. **Karaktertípusok váltása**
   A gomb minden megnyomására változik a karaktertípus: betűk, számok vagy szimbólumok jelennek meg.
3. **Billentyűzet**
   A gomb minden megnyomására megjelenik egy újabb a gombhoz tartozó karakterek közül.
   Példa: Ha az „abd” karakterláncot kívánja beírni.
   Nyomja meg egyszer az „abc” gombot, hogy megjelenjen egy „a” betű → válassza a „ ➡ ”((5) Kurzor mozgatása) lehetőséget, és nyomja meg kétszer az „abc” gombot, hogy megjelenjen egy „b” betű → nyomja meg egyszer a „def” gombot, hogy megjelenjen egy „d” betű.
4. **Véglegesít**
   Véglegesíti a beírt karaktereket.
5. **Kurzor mozgatása**
   Jobbra vagy balra viszi a beviteli mezőben a kurzort.
6. **Törlés**
   Törli a kurzor előtti karaktert.
7. ⬆
   A következő karaktert nagy- vagy kisbetűsre változtatja.
8. ␣
   Egy szóközt ír be.

- A bevitelből való kilépéshez válassza a [Visszavon] lehetőséget.

4-689-271-72(1) Copyright 2016 Sony Corporation

Digitális fényképezőgép cserélhető objektívvel
ILCE-6500 α6500

A kijelzőn megjelenő ikonok listája

Az alább látható kijelzőtartalom és az elemek elhelyezkedése csak tájékoztató jellegű, a tényleges kijelzés eltérhet ettől az illusztrációtól.

Képernyős üzemmód

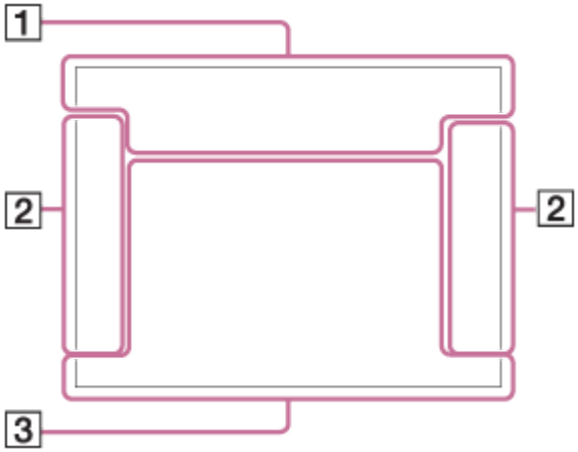

Kereső üzemmód

Automatikus módban vagy Jelenet módban

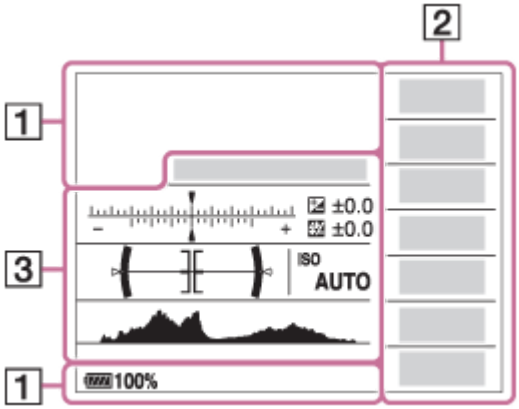

P/A/S/M/Panorámapásztázás mód

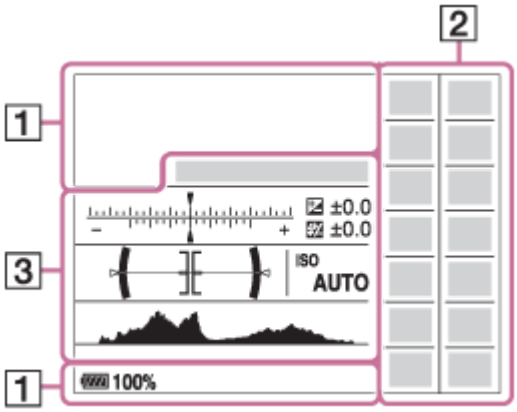

Lejátszás esetén

Alapvető információk kijelzése

Hisztogram kijelző

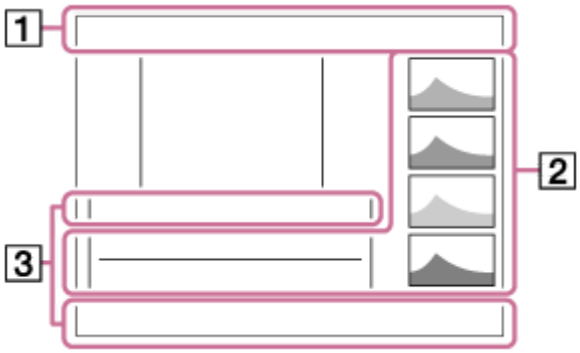

1. P P* A S M P A S M P A S M
Felvételi mód

1 2 M1 M2 M3 M4
Memória behívás

Jelenetfelismerés ikonok

Jelenet

NO CARD OFF
Memóriakártya állapota/Feltöltés állapota

100
Még rögzíthető képek száma

3:2 16:9
Az állóképek képaránya

24M / 20M / 12M / 10M / 6.0M / 5.1M
WIDE STD
Az állóképek képmérete

RAW RAW+J X.FINE FINE STD
Állóképek képminősége

120p 100p 60p 50p 60i 50i 30p 25p 24p
A mozgóképek képváltási sebessége

100 60 50 FX FH PS 1080 720
Mozgókép-felvételi beállítások

Bluetooth -kapcsolat elérhető / Bluetooth-kapcsolat nem érhető el

100%
Akkumulátor töltöttségi szintje

Alacsony töltöttség figyelmeztetés

USB töltés

Vakutöltés folyamatjelzője

AF segédfény

Beállítás Effektus Ki

Az NFC funkció aktiválva van

Repülési mód

Nem rögzíti a hangot a mozgóképekhez

Szélzaj csökkentése

SteadyShot Ki/Be, Fényképezőgép bemozdulása figyelmeztetés

SteadyS. fókusztáv. /Fényképezőgép bemozdulása figyelmeztetés

Helyinformációk lekérése/helyinformációk lekérése nem lehetséges

Figyelmeztetés túlmelegedésre

A képkezelő fájl megtelt/hiba a képkezelő fájlban

Intelligens zoom/ Tiszta kép zoom/Digitális zoom

Megtekintő ü.mód

100-0003

Mappasorszám-fájlsorszám

Törlésvédelem

XAVC S 4K XAVC S HD AVCHD MP4

Mozgóképek fájlformátuma

DPOF

DPOF beállítás

Kettős videó FELV.

PC távkapcsolat

Csendes felvétel

Ellenőrzés fénnyel

Szerzői jogi információ írása

Gamma kijel. segéd

Automatikus képkompozíció

120fps 60fps 30fps 15fps 8fps 4fps 100fps 50fps 25fps 12fps 6fps 3fps 2fps 1fps

A lassított/gyorsított felvételek képsebessége

3

Az adatok írása folyamatban van / a még kiírandó képek száma

Fókusz leállítás

AF tartás KI

Fix fókusz

Fix fókusz használata

2. HI+ Hi MID Lo 10 C3 2s BRK C 0.3EV3 BRK S 0.3EV3 BRK C 0.3EV3 BRK S 0.3EV3 BRK WB HI BRK DRO Lo BRK WB HI BRK DRO LO

Képtovább.mód

AUTO SLOW REAR WL AUTO

Vaku üzemmód/Vörösszem cs.

±0.0

Vaku kompenz.

AF-S AF-A AF-C DMF MF

Fókusz mód

Fókuszmező

STD L

Fénymérési mód

35mm

Objektív fókusztávolsága

AWB AWB AWB **-1 0 +1 +2 7500K A5 G5**

Fehéregyensúly (automatikus, előre beállított, víz alatti automatikus, egyéni, színhőmérséklet, színszűrő)

D-R OFF DRO AUTO HDR AUTO

D-tartomány optimalizáló/Auto. HDR

Std. Vivid Ntrl Clear Deep Light Port. Land. Sunset Night Autm B/W Sepia **+3 +3 +3**

Saját beállít. / Kontraszt, telítettség és élesség

Toy Norm Pop Pos Pos Rtro Sftfl key Part R Part G Part B Part Y HC BW Soft Mid Pntg Mid Rich BW Mini AUTO WtrC Ilus Mid OFF

Kép effektus

Mosolyérzékelés érzékenységjelzője

PP1 — PP9

PP OFF

Kép tulajdonságok

©

A képhez szerzői jogi információk tartoznak.

ON OFF

Csendes felvétel

FINDER 120fps FINDER 100fps FINDER 60fps FINDER 50fps

Kereső képseb.

3. **AF tartás**

A középső gombos AF rögzítés elemleírása

Fókuszpont kiválasztása be/ki

Segédlet a Fókuszmező beállításához

Fókusz leállítás

Segédlet a Fókusz leállítás beállításához

-6 5 4 3 2 1 0 1 2 3 4+

Expozíciósorozat kijelzés

Expozíció-kompenzáció/Kézi fénymérés

STBY

Mozgókép-felvételi készenlét

REC 1:00:12

Pillanatnyi mozgókép-felvételi idő (óra: perc: másodperc)

Vezérlőkerék funkció

Vezérlőtárcsa funkció

Fókusz

1/250

Zársebesség

F3.5

Rekesz érték

ISO400

ISO AUTO

ISO érzékenység

Expozícióbeállító segédlet

AE zár/FEL zár

Zársebességjelző

Rekeszérték-jelző

Hisztogram

Helyinformációk

90°44′55″N

233°44′55″W

Szélességi/hosszúsági adatok

Digitális szintjelző

Hangerő

DRO/Auto. HDR/Auto. HDR kép figyelmeztetés

Kép effektus hiba

2016-1-1

10:37AM

Rögzítés dátuma

3/7

Fájl sorszáma/Képek száma megtekintő üzemmódban

REC vezérlés

Pontszerű fénymérési mező

00:00:00:00

Időkód (óra:perc:másodperc:képkocka)

00 00 00 00
Felhasználói bit

4-689-271-72(1) Copyright 2016 Sony Corporation

A képernyőkijelzés váltása (felvétel/lejátszás közben)

Módosíthatja a képernyőn kijelzett tartalmat.

1 **Nyomja meg a DISP (kijelzés beállítása) gombot.**

- Ha váltani szeretne a keresőben megjelenő információk között, nyomja meg a DISP gombot, miközben a keresőbe néz.
- A DISP gomb minden egyes megnyomására megváltozik a felvételi információ kijelzése.
- A kijelzőtartalom és az elemek elhelyezkedése csak tájékoztató jellegű, a tényleges kijelzés eltérhet ettől az illusztrációtól.

Felvétel közben (képernyő)

Alapinf. Megjel. → Nincs inform. → Hisztogram → Szint → Kereső esetében → Alapinf. Megjel.

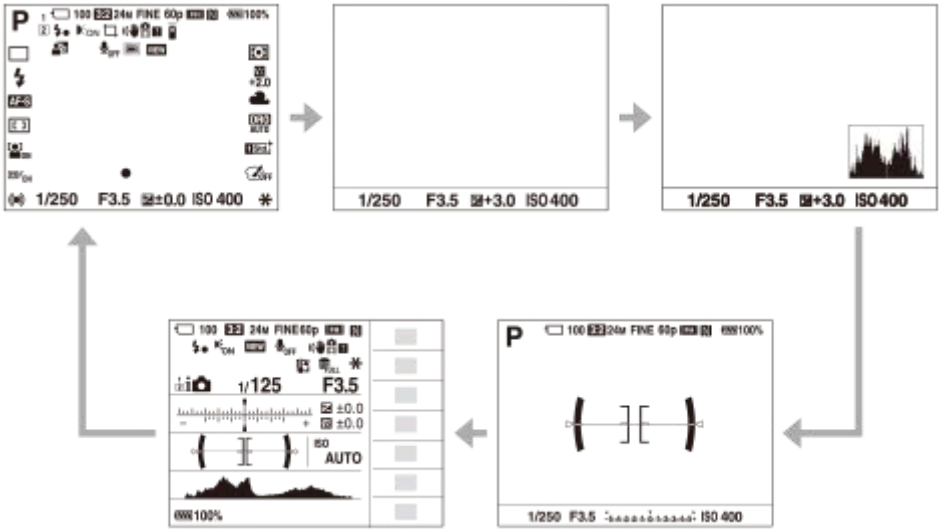

Felvétel közben (kereső)

Szint → Nincs inform. → Hisztogram → Szint

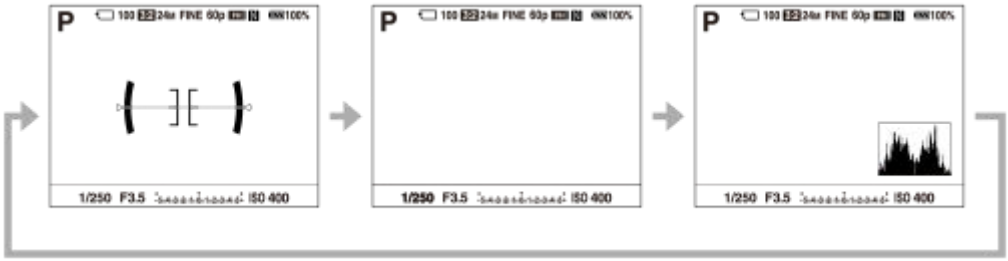

Lejátszás közben (képernyő/kereső)

Információ megjelenítése → Hisztogram → Nincs inform. → Információ megjelenítése

- Ha a képen fényvisszaverődéses vagy fekete foltos hibák vannak, az érintett rész villog a hisztogram kijelzőn (fényvisszaverődés- / feketehiba-jelzés).
- A lejátszási beállítások [Auto visszanéz.] esetén is érvényesek.

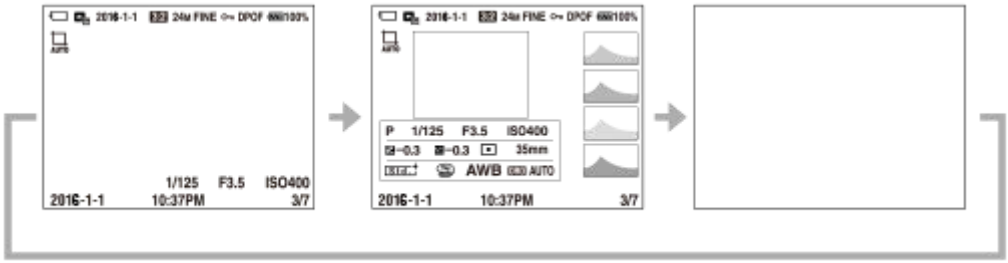

Hisztogram kijelző

A hisztogram a fényerősség eloszlását jeleníti meg, és megmutatja, hogy egy bizonyos fényerősséghez hány képpont tartozik a képen. A sötétebb irány balra, a világosabb jobbra található.
A hisztogram az expozíciókompenzációnak megfelelően módosul.
A hisztogram jobb vagy bal oldalán lévő csúcsok a kép fényvisszaverődéses, illetve fekete foltos hibáját jelzik. A felvétel után ezek a hibák számítógéppel nem javíthatók ki. Ha szükséges, a felvétel előtt végezzen expozíciókompenzációt.

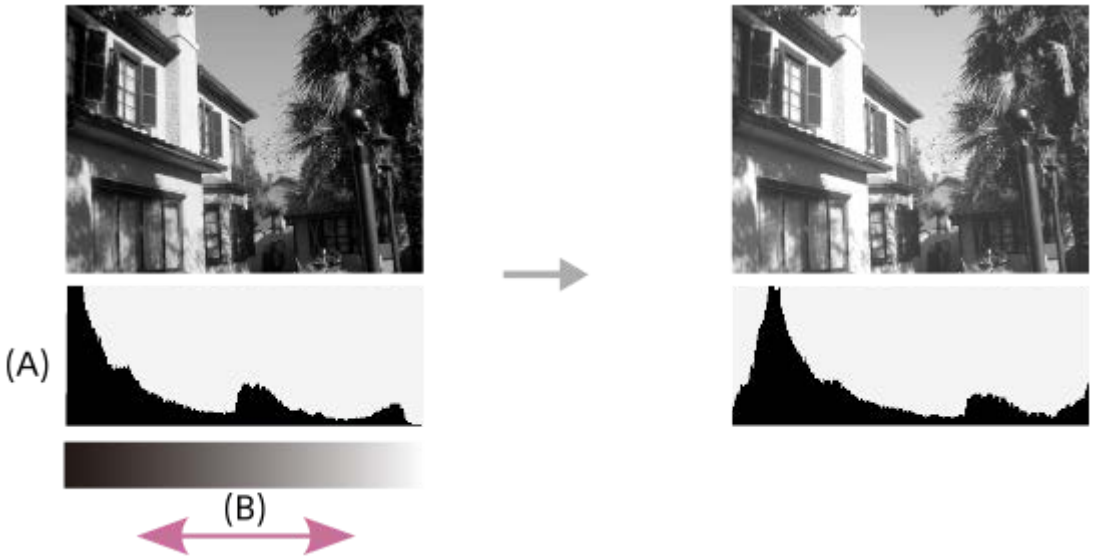

(A): Képpontszám
(B): Kontraszt

Megjegyzés

- Felvételhez a kereső és a képernyő kijelzését külön lehet beállítani. Nézzen bele a keresőbe, és válassza ki a keresőre vonatkozóan a kívánt kijelzési beállításokat.
- Panorámakép készítése közben nem látható a [Hisztogram].
- A hisztogram kijelzőn megjelenített információk nem a végleges fényképre vonatkoznak. Az információk a képernyőn megjelenített képre vonatkoznak. A végeredmény függ a rekesz értéktől stb.
- A hisztogram kijelző rendkívül eltérő a felvétel és a lejátszás során a következő esetekben:
  - Vaku használatakor
  - Alacsony fényerejű téma, például éjszakai jelenet felvétele esetén.
- Mozgókép üzemmódban a(z) [Kereső esetében] lehetőség nem jeleníthető meg.

Tipp

- Alapértelmezés szerint a következők nem jelennek meg.
  - Grafikus megj.
  - Alapinf. Megjel. (a kereső használata esetén)

  A kijelzési mód módosításához nyomja meg: MENU → 2 (Felvétel beállítások2) → [DISP Gomb], és módosítsa a beállítást.

Kapcsolódó témák

- DISP Gomb (Kijelző/Kereső)
- Rácsvonal
- Jelölő megjelenít. (mozgókép)

4-689-271-72(1) Copyright 2016 Sony Corporation

DISP Gomb (Kijelző/Kereső)

Lehetővé teszi a képernyő-megjelenítési módok kiválasztását, amelyek felvételi módban a DISP (kijelzés beállítása) gombbal választhatók ki.

1. **MENU → 2 (Felvétel beállítások2) → [DISP Gomb] → [Kijelző] vagy [Kereső] → kívánt beállítás → [Bevitel].**

   A ✓ jellel jelölt üzemmódok elérhetők.

A menüelem részletei

Grafikus megj. :
Az alapvető felvételi információkat jeleníti meg. Grafikusan jeleníti meg a zársebességet és a rekeszértéket.

Alapinf. Megjel. :
Megjeleníti a felvételi információkat.

Nincs inform. :
Nem jeleníti meg a felvételi információkat.

Hisztogram :
Grafikusan jeleníti meg a fényerősség eloszlását.

Szint :
Jelzi, hogy a készülék vízszintben van-e mind előre/hátra **(A)**, mind vízszintes **(B)** irányban. Ha a készülék mindegyik irányban vízszintes, a jelzés zöld színűvé válik.

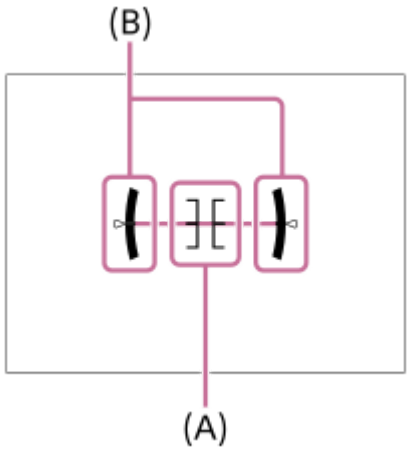

Kereső esetében*:
Az információkat a keresővel való fényképezéshez megfelelően jeleníti meg.

* Ez a képernyőmód csak a [Kijelző] beállítása esetén érhető el.

Megjegyzés

- Ha nagy szögben dönti a készüléket előre vagy hátra, nagy lesz a szintezési hiba.
- A készülék közel ±1° hibahatárral működik, ha a billenést a szintezés korrigálja.

Kapcsolódó témák

- A képernyőkijelzés váltása (felvétel/lejátszás közben)

4-689-271-72(1) Copyright 2016 Sony Corporation

Digitális fényképezőgép cserélhető objektívvel
ILCE-6500 α6500

A fényképezőgép és a mellékelt tartozékok ellenőrzése

Először derítse ki a fényképezőgép modellnevét. A mellékelt tartozékok a modelltől függően eltérnek.
A zárójelekben feltüntetett számok a darabszámot jelölik.

Minden modellhez mellékelve

- Fényképezőgép (1)
- Tápkábel (1)* (egyes országokban/térségekben mellékelt)

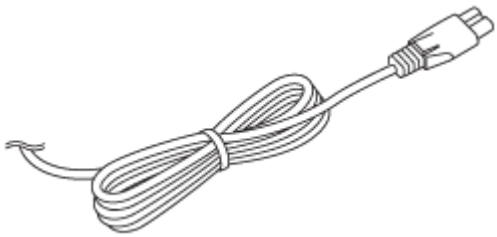

* Előfordulhat, hogy a fényképezőgéphez több tápkábel is van mellékelve. Használja az adott országnak/régiónak megfelelőt.

- NP-FW50 Újratölthető akkumulátor (1)

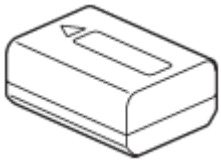

- Micro USB-kábel (1)

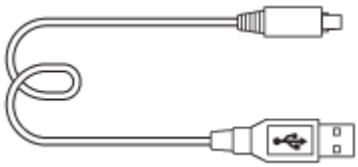

- AC adapter (1)
- Vállpánt (1)

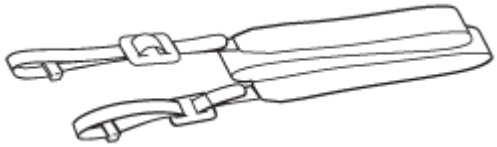

- Szemkagyló (1)

- Vázsapka (1) (a fényképezőgépen)
- Papucskupak (1) (a fényképezőgépen)
- Használati útmutató (1)
- Wi-Fi Connection/One-touch (NFC) Guide (1)

ILCE-6500M

- E 18-135 mm zoomos objektív (1) (hátsó lencsetakaróval és elülső lencsetakaróval)
- Lencse napellenzője (1)

4-689-271-72(1) Copyright 2016 Sony Corporation

Az akkumulátoregység behelyezése és eltávolítása

1. **Nyissa fel az áramforrás-/memóriakártya-fedelet.**

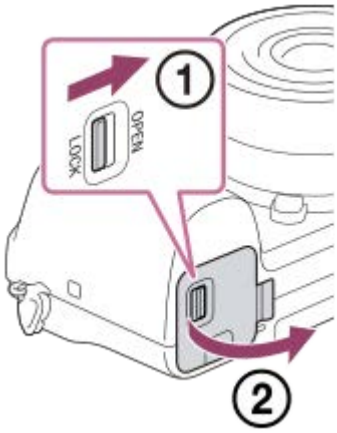

2. **Helyezze be az akkumulátoregységet, miközben az akkumulátoregység sarkával benyomja a rögzítőkart (A), hogy az akkumulátor a helyére rögzüljön.**

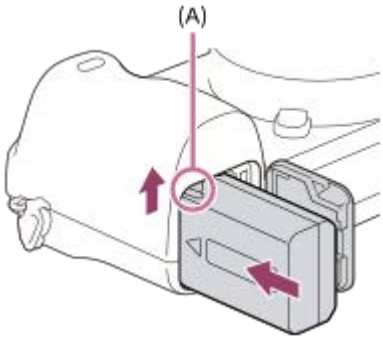

3. **Csukja le a fedelet.**

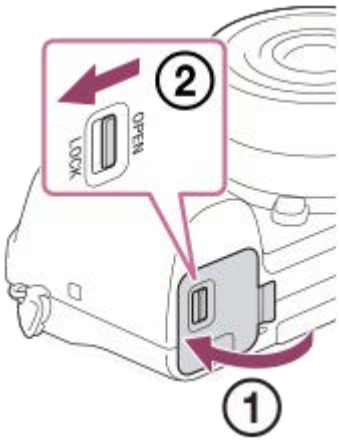

Az akkumulátoregység eltávolítása

Kapcsolja ki a fényképezőgépet, nyomja meg a rögzítőkart **(A)**, majd vegye ki az akkumulátoregységet. Ügyeljen rá, hogy ne ejtse le az akkumulátoregységet.

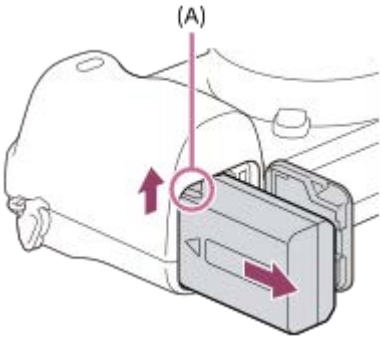

4-689-271-72(1) Copyright 2016 Sony Corporation

A fényképezőgépbe helyezett akkumulátoregység feltöltése

1. **Kapcsolja ki.**

2. **Csatlakoztassa az akkumulátoregységet tartalmazó fényképezőgépet az AC adapterhez (mellékelt) a micro USB-kábellel (mellékelt), és csatlakoztassa az AC adaptert a fali aljzathoz.**

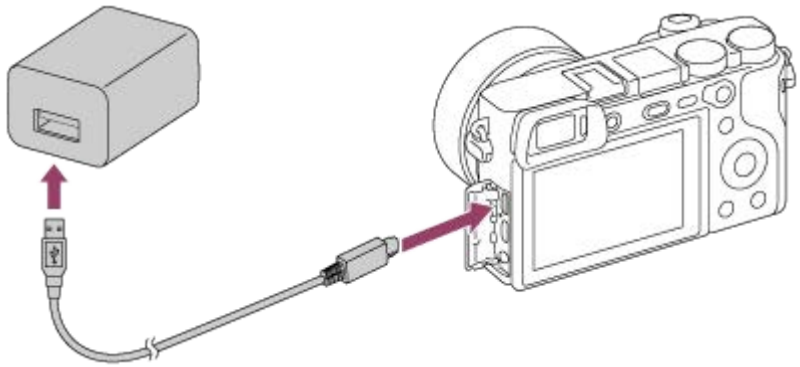

Töltés lámpa a fényképezőgépen (narancssárga)
Világít: Töltés
Nem világít: A töltés befejeződött
Villog: Töltési hiba történt, vagy a töltés átmenetileg szünetel, mert a fényképezőgép nincs a megfelelő hőmérséklet-tartományon belül

- Töltési idő (teljes töltés): a töltési idő körülbelül 150 perc.
- A fent megadott töltési idő a teljesen kisütött akkumulátoregység töltési ideje 25°C-os hőmérsékleten. A töltés a használati feltételek és a körülmények függvényében hosszabb ideig is tarthat.
- Ha a töltés befejeződött, a töltés lámpa kialszik.
- Ha a töltés lámpa világít, majd azonnal kialszik, az akkumulátoregység teljesen fel van töltve.

Megjegyzés

- Ha a töltés lámpa villog, amikor az akkumulátoregység nincs teljesen feltöltve, vegye ki az akkumulátoregységet, vagy húzza ki az USB-kábelt a fényképezőgépből, majd a feltöltéshez helyezze vissza.
- Ha a fényképezőgépen a töltés lámpa villog, amikor az AC adapter csatlakoztatva van a fényképezőgéphez és a fali aljzathoz, az azt jelzi, hogy a töltés átmenetileg szünetel, mert a hőmérséklet a javasolt működési tartományon kívül esik. Ha a hőmérséklet visszatér a megfelelő tartományba, a töltés folytatódik. Az akkumulátoregységet 10°C és 30°C környezeti hőmérséklet között javasoljuk feltölteni.
- A mellékelt vagy ajánlott AC adapter/akkumulátortöltő használatakor használjon egy közeli fali aljzatot. Ha a készülék használata közben bármilyen üzemzavart észlel, azonnal húzza ki a csatlakozódugaszát a fali aljzatból, leválasztva ezzel a tápfeszültségről. Ha a készüléken van töltés lámpa, a készülék akkor is feszültség alatt állhat, ha a lámpa nem világít.
- Ha a teljesen új akkumulátoregységet használ, vagy ha a használt akkumulátoregységet előtte hosszabb ideig nem használták, az akkumulátor töltésekor a töltés lámpa gyorsan villoghat. Ilyen esetben vegye ki az akkumulátoregységet, vagy húzza ki az USB-kábelt a fényképezőgépből, majd az újratöltéshez helyezze vissza.
- Ne töltse fel többször egymás után az akkumulátoregységet anélkül, hogy használta volna, ha már teljesen vagy majdnem teljesen fel van töltve. Ellenkező esetben csökkenhet az akkumulátor teljesítménye.
- Ha a töltés befejeződött, húzza ki az AC adaptert a fali aljzatból.
- Csak eredeti, Sony márkájú akkumulátoregységet, micro USB-kábelt (mellékelt) és AC adaptert (mellékelt) használjon.

Kapcsolódó témák

- Megjegyzések az akkumulátoregységgel kapcsolatban
- Megjegyzések az akkumulátoregység feltöltésével kapcsolatban
- Az AC adapter/akkumulátortöltő használata külföldön

4-689-271-72(1) Copyright 2016 Sony Corporation

Feltöltés számítógéphez csatlakoztatással

Az akkumulátoregységet úgy is feltöltheti, hogy a fényképezőgépet egy számítógéphez csatlakoztatja a micro USB-kábellel.

1. **Kapcsolja ki a készüléket, és csatlakoztassa a számítógép USB-csatlakozójához.**

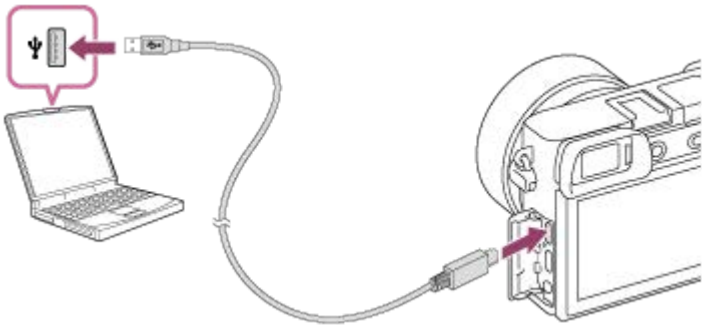

Megjegyzés

- Ha a készülék olyan hordozható számítógéphez csatlakozik, amely nincs a tápfeszültséghez csatlakoztatva, akkor a feltöltés a hordozható számítógép akkumulátorát meríti. Ne hagyja túl hosszú ideig a készüléket laptophoz csatlakoztatva!
- Ne kapcsolja be/ki a számítógépet, ne indítsa újra, és ne ébressze fel a számítógépet alvó üzemmódból, ha USB-kapcsolat van a számítógép és a fényképezőgép között. Ellenkező esetben meghibásodás következhet be. Mielőtt a számítógépet be-/kikapcsolná, újraindítaná vagy felébresztené alvó üzemmódból, válassza le a fényképezőgépet a számítógépről.
- A tökéletes működés nem garantálható minden számítógép esetében.
- Nincs garancia arra, hogy a feltöltés egyedi kialakítású vagy átépített számítógépről vagy USB-hubon keresztül csatlakoztatott számítógépről is működik.
- Ha más USB-eszközt is csatlakoztat, akkor előfordulhat, hogy a fényképezőgép nem működik megfelelően.

Kapcsolódó témák

- Megjegyzések az akkumulátoregységgel kapcsolatban
- Megjegyzések az akkumulátoregység feltöltésével kapcsolatban

4-689-271-72(1) Copyright 2016 Sony Corporation

Az akkumulátor-üzemidő és a megtekinthető képek száma

		Akkumulátor használati idő	Képek száma
Fényképezés (állóképek)	Képernyő üzemmód	-	Kb. 350
	Kereső üzemmód	-	Kb. 310
Valós felvétel (mozgókép)	Képernyő üzemmód	Kb. 70 perc	-
	Kereső üzemmód	Kb. 65 perc	-
Folyamatos felvétel (mozgókép)	Képernyő üzemmód	Kb. 105 perc	-
	Kereső üzemmód	Kb. 105 perc	-

Megjegyzés

- A fent megadott becsült akkumulátor-üzemidő és rögzíthető képszám teljesen feltöltött akkumulátoregység esetén érvényes. Az akkumulátor-üzemidő és a rögzíthető képek száma a használat körülményeitől függően csökkenhet.
- Az akkumulátor üzemideje és a rögzíthető képek száma becslésen alapul, ami az alábbi használati feltételek mellett érvényes:
  - Az akkumulátort 25°C környezeti hőmérsékleten használják.
  - E PZ 16-50mm F3.5-5.6 OSS objektívet (külön megvásárolható) használnak
  - UHS 3-as sebességosztályú (3) Sony SDXC memóriakártyát (külön megvásárolható) használnak
  - [Kereső fényereje]: [Kézi][±0]
  - [Képernyő fényerő.]: [Kézi][±0]
  - [Megjelen. minősége]: [Normál]
- A „Fényképezés (állóképek)” értékek meghatározása a CIPA szabványon alapul, az alábbi feltételek mellett fényképezve: (CIPA: Camera & Imaging Products Association)
  - DISP: [Alapinf. Megjel.]
  - Fókusz mód: [Automatikus AF]
  - Egy fényképfelvétel minden 30 másodpercben.
  - A vaku minden második felvételnél egyszer villan.
  - A fényképezőgépet tíz felvételenként ki-, majd bekapcsolják.
- A mozgóképek rögzítésére megadott percszám meghatározása a CIPA szabványon alapul, az alábbi feltételek között készítve a felvételt:
  - A beállított képminőség XAVC S HD 60p 50M /50p 50M.
  - Valós felvétel (mozgókép): Az akkumulátor üzemidő meghatározása a felvétel többszöri elindításával és leállításával, zoomolással, felvételi készenlét állapotra váltással, ki-/bekapcsolással stb. történt.
  - Folyamatos felvétel (mozgóképek): Az akkumulátor-üzemidő meghatározása a lehető leghosszabb folyamatos felvétellel történt (29 perc), amit a MOVIE (Mozgókép) gomb újbóli megnyomásával folytattunk. Egyéb funkciókat – például zoomolást – nem használtunk.

4-689-271-72(1) Copyright 2016 Sony Corporation

Tápellátás fali csatlakozóaljzatról

Ha a mellékelt AC adaptert használja fényképezés vagy képek lejátszása közben, a tápfeszültséget a fali csatlakozóaljzat biztosítja. Ezzel megőrizheti az akkumulátor töltését.

1. **Helyezze be az akkumulátoregységet a fényképezőgépbe.**

2. **Csatlakoztassa a fényképezőgépet egy fali aljzathoz a micro USB-kábellel (mellékelt) és az AC adapterrel (mellékelt).**

Megjegyzés

- Ha az akkumulátor lemerült, a fényképezőgép nem kapcsol be. Helyezzen egy kellőképpen feltöltött akkumulátoregységet a fényképezőgépbe.
- Ha a fényképezőgép használata közben a tápfeszültséget a fali aljzat biztosítja, ellenőrizze, hogy az ikon ( ) megjelent-e a képernyőn.
- Ne távolítsa el az akkumulátoregységet, amikor a tápfeszültséget a fali aljzat biztosítja. Ha eltávolítja az akkumulátoregységet, a fényképezőgép kikapcsol.
- Ne vegye ki az akkumulátoregységet, ha világít a memóriaműködés-jelző. Ellenkező esetben megsérülhetnek a memóriakártyán lévő adatok.
- A készülék bekapcsolt állapotában az akkumulátoregység nem töltődik, hiába van a fényképezőgép az AC adapterhez csatlakoztatva.
- Bizonyos körülmények között az AC adapter használata közben is adhat le áramot az akkumulátoregység kiegészítésképpen.
- Ne távolítsa el a micro USB-kábelt, amikor a tápfeszültséget a fali aljzat biztosítja. A micro USB-kábel eltávolítása előtt, kapcsolja ki a fényképezőgépet.
- A fényképezőgép és az akkumulátor hőmérsékletétől függően előfordulhat, hogy a a folyamatos felvételi idő lecsökken, amikor a tápfeszültséget a fali aljzat biztosítja.
- Ha tápforrásként mobil töltőt használ, használat előtt ellenőrizze, hogy teljesen fel van-e töltve. Használat közben is rendszeresen ellenőrizze a mobil töltő töltöttségét.

4-689-271-72(1) Copyright 2016 Sony Corporation

Megjegyzések az akkumulátoregységgel kapcsolatban

Megjegyzések az akkumulátoregység használatával kapcsolatban

- Ügyeljen rá, hogy csak a készülékhez előírt típusú akkumulátoregységet használja.
- A felhasználás feltételeinek és körülményeinek függvényében előfordulhat, hogy a töltöttség jelző kijelzése helytelen.
- Ne érje víz az akkumulátort. Az akkumulátor nem vízálló.
- Ne hagyja az akkumulátort szélsőségesen meleg helyen, például autóban vagy közvetlen napfénynek kitéve.

Az akkumulátor feltöltése

- Töltse fel az akkumulátoregységet (mellékelt), mielőtt először használja a készüléket.
- A feltöltött akkumulátoregység idővel akkor is lemerül, ha nem használják. A készülék használata előtt mindig töltse fel az akkumulátoregységet, nehogy lemaradjon egy jó felvétel lehetőségéről.
- Csak a készülékhez előírt típusú akkumulátoregységeket töltse a készülékkel. Ellenkező esetben kifolyhat az elektrolit, illetve túlmelegedés, robbanás, áramütés, égési vagy egyéb sérülés keletkezhet.
- Ha a töltés lámpa villog, amikor az akkumulátoregység nincs teljesen feltöltve, vegye ki az akkumulátoregységet, vagy húzza ki az USB-kábelt a fényképezőgépből, majd a feltöltéshez helyezze vissza.
- Az akkumulátoregység töltését 10°C és 30°C közötti környezeti hőmérsékleten ajánlott végezni. Előfordulhat, hogy az e hőmérsékleti tartományon kívül töltött akkumulátor töltése nem lesz hatékony.
- Ha a készülék olyan hordozható számítógéphez csatlakozik, amely nincs a tápfeszültséghez csatlakoztatva, akkor a hordozható számítógép akkumulátora gyorsabban lemerülhet. Ne töltse túl hosszú ideig a készüléket a hordozható számítógépről.
- Ha a készülék USB-kábellel számítógéphez csatlakozik, ne kapcsolja be és ne indítsa újra a számítógépet, ne ébressze fel a számítógépet alvás üzemmódból, és ne kapcsolja ki a számítógépet. Ellenkező esetben meghibásodhat a készülék. Az alábbi műveletek végrehajtása előtt válassza le a készüléket a számítógépről.
- Nincs garancia arra, hogy a feltöltés egyedi összeállítású vagy átépített számítógépről is működik.
- Ha a feltöltés befejeződött, húzza ki az AC adaptert a fali aljzatból, vagy húzza ki az USB-kábelt a fényképezőgépből. Ellenkező esetben csökkenhet az akkumulátor élettartama.

Töltöttségjelző

- A töltöttség jelző megjelenik a képernyőn.

A: Magas töltöttségi szint
B: Lemerült akkumulátor

- Körülbelül egy percet vesz igénybe, amíg a töltöttség jelző megjelenik.
- A felhasználás feltételeinek és körülményeinek függvényében előfordulhat, hogy a töltöttség jelző kijelzése helytelen.
- Ha a töltöttségjelző nem jelenik meg a képernyőn, a megjelenítéshez nyomja meg a DISP (kijelző beállítása) gombot.

Töltési idő (teljes töltés)

Az AC adapter (mellékelt) használatával a töltési idő körülbelül 150 perc.
A fent megadott töltési idő a teljesen kisütött akkumulátoregység töltési ideje 25°C-os hőmérsékleten. A töltés a használati feltételek és a körülmények függvényében hosszabb ideig is tarthat.

Az akkumulátor hatékony használata

- Az akkumulátor teljesítménye alacsony hőmérsékletű környezetben csökken. Azaz hideg helyeken rövidebb az akkumulátor működési ideje. Az akkumulátoregység üzemidejének növelése érdekében javasoljuk, hogy helyezze az akkumulátoregységet a zsebébe, közel a testéhez, hogy megfelelően felmelegedhessen, és csak közvetlenül a fényképezés előtt helyezze azt a készülékbe. Ha van a zsebében valamilyen fémtárgy, például kulcs, akkor vigyázzon, nehogy rövidzárlat keletkezzen.
- Az akkumulátor gyorsan lemerül, ha gyakran használja a vakut vagy a folyamatos fényképezés funkciót, sűrűn be- és kikapcsolja a fényképezőgépet, vagy nagyon világosra állítja a képernyőt.
- Javasoljuk, hogy legyen kéznél tartalék akkumulátoregység, és készítsen próbafelvételeket a tényleges felvételek előtt.
- Ha az akkumulátoregység kivezetései elkoszolódnak, akkor előfordulhat, hogy a készülék nem kapcsol be, vagy az akkumulátoregység nem töltődik megfelelően. Ilyen esetben a szennyeződést óvatosan, puha ruhával vagy vattapamaccsal finoman letörölve tisztítsa meg az akkumulátort.

Az akkumulátor szakszerű tárolása

Működésének fenntartásához évente legalább egyszer töltse teljesen fel, majd merítse teljesen le a fényképezőgéppel az akkumulátoregységet. A fényképezőgépből kivett akkumulátort tartsa hűvös, száraz helyen.

Tudnivalók az akkumulátor élettartamáról

- Az akkumulátor élettartama korlátozott. Ha egy akkumulátort többször egymás után használ, vagy hosszabb ideje használja ugyanazt az akkumulátort, annak kapacitása fokozatosan csökkenni kezd. Ha az akkumulátor működési ideje jelentősen lecsökken, elképzelhető, hogy szükségessé vált az akkumulátoregység cseréje.
- Az akkumulátoregységek élettartama a tárolás módjától, valamint az akkumulátoregységek működtetési feltételeitől és használati környezetétől függően eltérő.

4-689-271-72(1) Copyright 2016 Sony Corporation

Megjegyzések az akkumulátoregység feltöltésével kapcsolatban

- A mellékelt AC adapter kifejezetten ehhez a készülékhez való. Ne csatlakoztassa más elektronikus készülékhez! Ellenkező esetben meghibásodás következhet be.
- Csak eredeti Sony AC adaptert használjon.
- Ha a készülék töltés lámpája töltés közben villog, vegye ki az éppen töltött akkumulátoregységet, majd helyezze vissza megfelelően a készülékbe. A Töltés lámpa ismételt villogása az akkumulátor hibáját jelezheti, illetve azt, hogy a meghatározott típustól eltérő akkumulátoregységet helyezett a készülékbe. Ellenőrizze, hogy az akkumulátoregység a meghatározott típusú-e.
  Ha a behelyezett akkumulátor előírt típusú, távolítsa el az akkumulátort, és helyezzen be egy új vagy másik egységet, és ellenőrizze, hogy megfelelően töltődik-e az újonnan behelyezett akkumulátor. Ha az újonnan behelyezett akkumulátor megfelelően töltődik, akkor feltehetően hibás a korábban használt akkumulátor.
- Ha a Töltés lámpa villog, amikor az AC adapter csatlakoztatva van a készülékhez és a fali aljzathoz, az azt jelzi, hogy a töltés ideiglenesen leállt, és készenlétre váltott. A töltés leáll, és automatikusan készenléti állapotra vált, amikor a hőmérséklet a javasolt működési tartományon kívül esik. Mikor a hőmérséklet visszatér a megfelelő tartományba, az akkumulátortöltő folytatja az akkumulátor töltését, és a Töltés lámpa újból kigyullad. Az akkumulátoregységet 10°C és 30°C környezeti hőmérséklet között javasoljuk feltölteni.

4-689-271-72(1) Copyright 2016 Sony Corporation

Memóriakártya behelyezése és eltávolítása

Ez a rész részletezi, hogyan kell memóriakártyát (külön megvásárolható) a készülékbe helyezni.

1. **Nyissa fel az áramforrás-/memóriakártya-fedelet.**

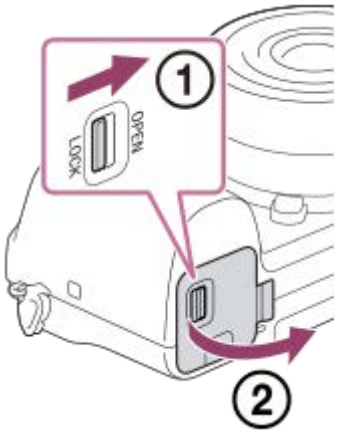

2. **Helyezze be a memóriakártyát.**

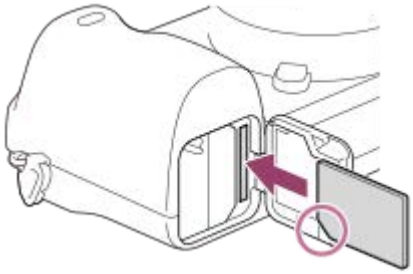

- Tolja be a memóriakártyát úgy, hogy bevágott sarka az ábrán látható irányba nézzen, amíg a helyére nem kattan. Helyezze be megfelelően a memóriakártyát. Ellenkező esetben meghibásodás következhet be.

3. **Csukja le a fedelet.**

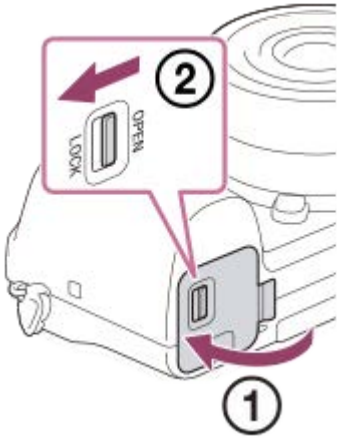

Tipp

- Ha először használja a memóriakártyát a fényképezőgéppel, javasoljuk, hogy a memóriakártya optimális működése érdekében a fényképezőgép segítségével formázza meg a kártyát.

A memóriakártya eltávolítása

Nyissa fel a memóriakártya-fedelet, és győződjön meg arról, hogy a memóriaműködés-jelző **(A)** nem világít, majd az eltávolításhoz nyomja be finoman egy mozdulattal a memóriakártyát.

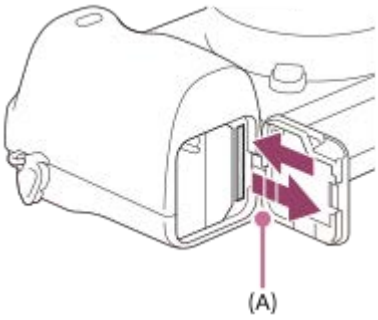

Kapcsolódó témák

- Használható memóriakártyák
- Megjegyzések a memóriakártyával kapcsolatban
- Formázás

4-689-271-72(1) Copyright 2016 Sony Corporation

Digitális fényképezőgép cserélhető objektívvel
ILCE-6500 α6500

Használható memóriakártyák

A fényképezőgéppel az alábbi memóriakártya-típusok használhatók: A ✓ jelzés azt mutatja, hogy az adott memóriakártya-típus állóképek vagy mozgóképek felvételéhez használható.
Ha Memory Stick Micro adathordozót vagy microSD memóriakártyát használ a fényképezőgéphez, ügyeljen a megfelelő adapter használatára.

Memóriakártya	Fényképekhez	Mozgóképekhez		
		MP4	AVCHD	XAVC S
Memory Stick PRO Duo	✓	✓ (csak Mark2 esetében)	✓ (csak Mark2 esetében)	–
Memory Stick PRO-HG Duo	✓	✓	✓	✓ *1
Memory Stick Micro (M2)	✓	✓ (csak Mark2 esetében)	✓ (csak Mark2 esetében)	–
SD memóriakártya	✓	✓ *2	✓ *2	–
SDHC memóriakártya	✓	✓ *2	✓ *2	✓ *3
SDXC memóriakártya	✓	✓ *2	✓ *2	✓ *3
microSD memóriakártya	✓	✓ *2	✓ *2	–
microSDHC memóriakártya	✓	✓ *2	✓ *2	✓ *3
microSDXC memóriakártya	✓	✓ *2	✓ *2	✓ *3

*1 Mozgóképek 100 Mbps vagy nagyobb bitsebességgel nem rögzíthetők.
*2 SD 4-es sebességosztály (CLASS 4) vagy gyorsabb; UHS U1-es sebességosztály (1) vagy gyorsabb
*3 SD 10-es sebességosztály (CLASS 10); UHS U1-es sebességosztály (1) vagy gyorsabb
100 Mbps vagy nagyobb sebességgel történő felvételhez UHS U3-as sebességosztály (3) szükséges.

Megjegyzés

- Ha SDHC memóriakártyát használ hosszabb időtartamú XAVC S mozgóképek felvételéhez, a készülék 4 GB méretű fájlokban menti el a mozgóképfelvételt. A PlayMemories Home programmal számítógépre importálhatja és egyetlen fájlba egyesítheti a különálló fájlokat.

Kapcsolódó témák

- Megjegyzések a memóriakártyával kapcsolatban
- Rögzíthető képek száma
- Mozgókép-felvételi idők

4-689-271-72(1) Copyright 2016 Sony Corporation

Megjegyzések a memóriakártyával kapcsolatban

- Ha többször rögzít/töröl képeket, a memóriakártyán lévő adatok töredezetté válhatnak, és előfordulhat, hogy megszakad a mozgóképfelvétel. Ilyen esetben mentse a képeket számítógépre vagy más tárolóeszközre, majd a fényképezőgép használatával futtassa le a [Formázás] parancsot.
- Ne távolítsa el az akkumulátoregységet, a memóriakártyát vagy az USB-kábelt, és ne kapcsolja ki a fényképezőgépet, ha világít a memóriaműködés-jelző. Ellenkező esetben megsérülhetnek a memóriakártyán lévő adatok.
- A védeni kívánt adatokról készítsen biztonsági másolatot.
- Nem garantált, hogy minden memóriakártyával jól működik a készülék.
- Micro USB-kábel csatlakoztatásakor az SDXC memóriakártyákra rögzített képek nem importálhatók és nem játszhatók le exFAT fájlrendszerrel nem kompatibilis számítógépekkel és AV-eszközökkel. Mielőtt a fényképezőgéphez csatlakoztatja az eszközt, ellenőrizze, hogy kompatibilis-e az exFAT fájlrendszerrel.
  Ha nem kompatibilis eszközhöz csatlakoztatja a fényképezőgépet, előfordulhat, hogy a gép arra kéri, formázza a kártyát. Soha ne formázza a kártyát, amikor megjelenik ez a kérés, mivel ezzel minden adatot törölne a kártyáról.
  (Az exFAT az SDXC memóriakártyákon használt fájlrendszer.)
- Ne érje víz a memóriakártyát.
- Ne ütögesse, ne hajlítsa meg, és ne ejtse le a memóriakártyát.
- Ne használja és ne tárolja a memóriakártyát az alábbi körülmények között:
  - Magas hőmérsékletű helyek, például napon parkoló gépkocsi belseje
  - Közvetlen napfénynek kitett helyek
  - Magas páratartalmú vagy maró anyagokat tartalmazó helyek
- Ha a memóriakártyát olyan helyen használják, ahol erős mágneses tér, statikus elektromosság vagy elektromos zaj lehet rá hatással, megsérülhetnek a memóriakártyán lévő adatok.
- Ne érintse meg a kezével vagy fémtárggyal a memóriakártya érintkezőit.
- Ne hagyja a memóriakártyát kisgyermekek számára elérhető helyen. Előfordulhat, hogy véletlenül lenyelik.
- Ne szedje szét és ne alakítsa át a memóriakártyát.
- A memóriakártya huzamosabb ideig tartó használat után közvetlenül forró lehet. Legyen óvatos, amikor hozzányúl.
- Nem garantálható, hogy a számítógéppel formázott memóriakártyák működnek a készülékkel. Formázza meg a memóriakártyát a készülékkel.
- Az adatok olvasási/írási sebessége a memóriakártya és a használt eszköz kombinációjától függően eltér.
- Ne nyomja erősen a tollat, amikor a memóriakártyán az emlékeztető sávra ír.
- Ne ragasszon címkét a memóriakártyára, sem a memóriakártya-adapterre.
- Ha a memóriakártya írásvédelmi vagy törlésvédelmi kapcsolója LOCK állásban van, nem lehet képeket rögzíteni vagy törölni. Ebben az esetben állítsa át a kapcsolót a rögzítést megengedő állásba.
- Ha Memory Stick Micro adathordozót vagy microSD memóriakártyát akar használni a készülékkel:
  - Ügyeljen rá, hogy egy megfelelő adapterbe helyezze be a memóriakártyát. Ha egy memóriakártyát memóriakártya-adapter nélkül helyez a készülékbe, előfordulhat, hogy nem fogja tudni kivenni azt a készülékből.
  - Amikor memóriakártyát helyez be egy memóriakártya-adapterbe, ügyeljen arra, hogy a memóriakártyát a helyes irányban, teljesen helyezze be. Hibás működést okozhat, ha a kártya nem megfelelően van behelyezve.
- A Memory Stick PRO Duo és a Memory Stick PRO-HG Duo adathordozókról:
  - Ez a Memory Stick kártya rendelkezik MagicGate funkcióval. A MagicGate egy kódolást alkalmazó szerzőijog-védelmi technológia.
    A fényképezőgép nem tud olyan adatokat rögzíteni/lejátszani, melyekhez MagicGate funkciók szükségesek.
  - A párhuzamos interfész használatával megvalósuló nagysebességű adatátvitel támogatott.

4-689-271-72(1) Copyright 2016 Sony Corporation

Objektív csatlakoztatása/eltávolítása

Az objektív csatlakoztatása vagy eltávolítása előtt kapcsolja ki a fényképezőgépet.

1. **Vegye le a vázsapkát (A) a fényképezőgépről, és a hátsó objektívsapkát (B) az objektív hátuljáról.**

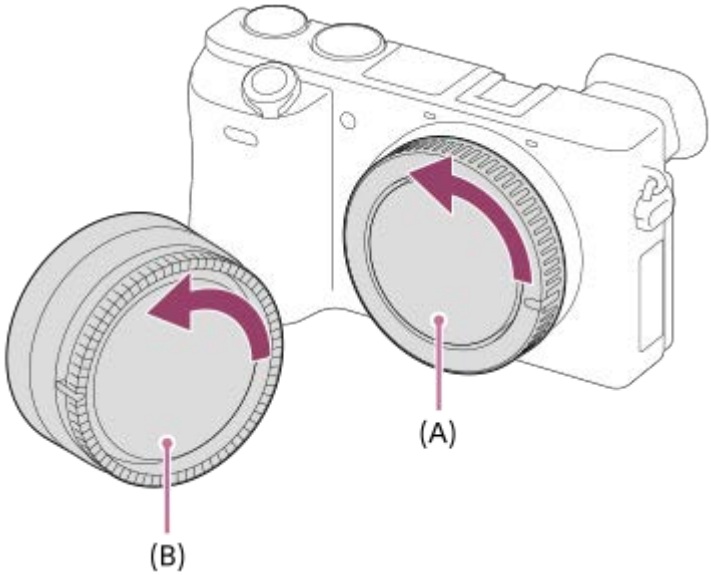

- Fényképezéskor vegye le az első objektívsapkát az objektív elejéről.

2. **Úgy helyezze fel az objektívet, hogy az objektív és a fényképezőgép két fehér jelölése (illesztőjelek) egy vonalba essenek.**

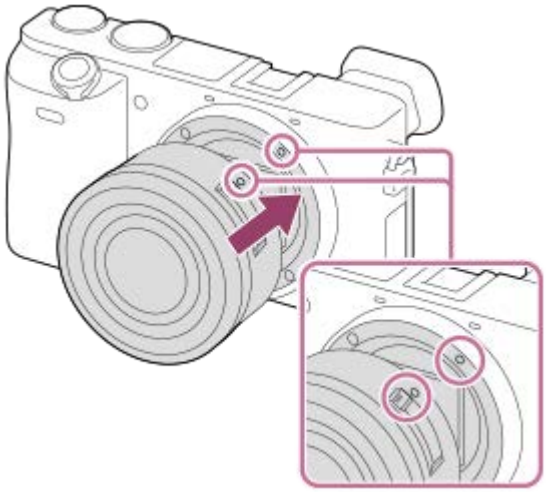

- Tartsa a fényképezőgép objektívfoglalatát lefelé, megakadályozva ezzel, hogy por vagy szennyeződés kerüljön a fényképezőgépbe.

3. **Miközben finoman a fényképezőgép felé tolja az objektívet, forgassa lassan a nyíl irányába, amíg egy kattanással a helyére nem rögzül.**

- Ügyeljen rá, hogy az objektívet egyenesen tartsa felhelyezéskor.

Az objektív eltávolítása

Tartsa benyomva az objektívkioldó gombot **(A)**, és forgassa az objektívet a nyíl irányába ütközésig.
Az objektív eltávolítása után helyezze a vázsapkát a fényképezőgépre, az objektívsapkákat pedig az objektív első és hátsó oldalára, megakadályozva ezzel, hogy por vagy szennyeződés kerüljön a fényképezőgépbe és az objektívbe.

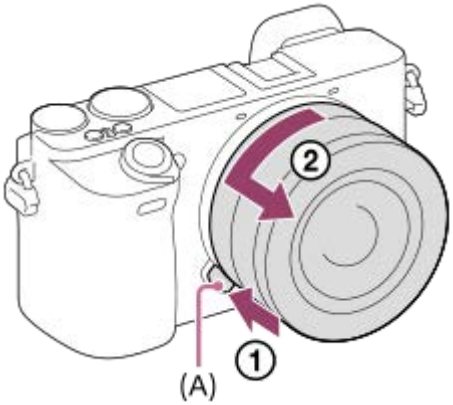

Megjegyzés

- Az objektív felszerelését/eltávolítását gyorsan és pormentes helyen kell végezni.
- Az objektív felhelyezésekor ne nyomja meg az objektívkioldó gombot.
- Az objektív felszerelésekor ne alkalmazzon nagy erőt!
- A-mount objektív (külön megvásárolható) használatához rögzítőadapter (külön megvásárolható) kell. Az rögzítőadapter használatával kapcsolatban további részleteket a rögzítőadapterhez mellékelt kezelési utasításban olvashat.
- Állványcsatlakozós objektív használata esetén az objektív súlyának kiegyensúlyozása érdekében az állványt az objektíven lévő állványcsatlakozóhoz erősítse.
- Az objektívvel felszerelt fényképezőgép mozgatásakor a fényképezőgépet és az objektívet is erősen kell fogni.
- Ne fogja meg az objektív olyan részeit, amelyek a zoom vagy a fókusz beállítása céljából állnak ki.

Kapcsolódó témák

- A lencsevédő ernyő felszerelése

4-689-271-72(1) Copyright 2016 Sony Corporation

A lencsevédő ernyő felszerelése

A lencsevédő ernyőt azért ajánlatos használni, mert megakadályozza a felvételt zavaró külső fény beszűrődését.

1. **Illessze a lencsevédő ernyő rögzítő részét az objektívfejre, majd forgassa el a lencsevédő ernyőt az óramutató járásával egyező irányban kattanásig.**

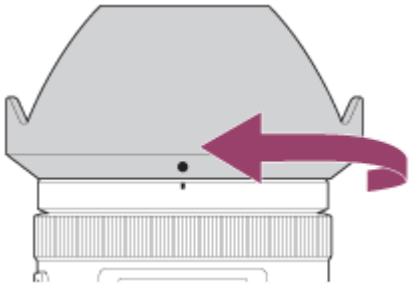

Megjegyzés

- A lencsevédő ernyőt megfelelően kell felhelyezni. Ellenkező esetben a lencsevédő ernyőnek nem lesz hatása, vagy részlegesen tükröződni fog a képben.
- Ha a lencsevédő ernyő jól van felszerelve, a lencsevédő ernyő mutató (piros vonal) és az ernyőn lévő piros illesztőjel egybeesik. (Előfordulhat, hogy egyes objektíveken nincsen lencsevédő ernyő mutató.)
- Vaku használatakor távolítsa el a lencsevédő ernyőt, különben a lencsevédő ernyő beletakar a vaku fényébe, és árnyékként jelenhet meg a képen.
- Fényképezés után a lencsevédő ernyőt tegye vissza fordítva az objektívre, úgy tárolja.

Kapcsolódó témák

- Objektív csatlakoztatása/eltávolítása

4-689-271-72(1) Copyright 2016 Sony Corporation

Rögzítőadapter

Rögzítőadapter (külön megvásárolható) segítségével A-mount objektívet (külön megvásárolható) csatlakoztathat a készülékhez.
További részleteket a rögzítőadapterhez mellékelt kezelési utasításban olvashat.

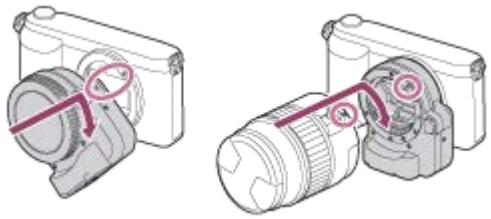

Megjegyzés

- Ha a [Folyamatos Felvétel] alatt választott beállítás nem [Folyamatos felvétel: Alacsony], a fókusz akkor is rögzül az első felvétel közben, ha a [Fókusz mód] beállítása [Folyamatos AF].
- Előfordulhat, hogy egyes objektívekhez nem használható a rögzítőadapter. A kompatibilis objektívek listáját Sony forgalmazójától vagy a helyileg illetékes Sony szerviztől kérheti.
- Ha LA-EA1 vagy LA-EA3 rögzítőadapter (mindkettő külön megvásárolható) használatával készít mozgóképfelvételt, az automatikus fókuszállítás csak akkor működik, ha az exponáló gombot félig lenyomva tartja.
- Az AF segédfény nem használható A-mount objektív használata esetén.
- Előfordulhat, hogy a készülék a saját és az objektív működési hangjait is rögzíti mozgóképfelvétel közben.
  A hang a következőképpen kapcsolható ki: MENU → 2 (Felvétel beállítások2) → [Hangfelvétel] → [Ki].
- A témától vagy a használt objektív típusától függően előfordulhat, hogy sokáig tart vagy nehézkes a fókuszálás.
- A csatlakoztatott objektív akadályozhatja a vaku fényének útját.

Kapcsolódó témák

- LA-EA1/LA-EA3 rögzítőadapter
- LA-EA2/LA-EA4 rögzítőadapter

4-689-271-72(1) Copyright 2016 Sony Corporation

LA-EA1/LA-EA3 rögzítőadapter

LA-EA1 rögzítőadapter (külön megvásárolható) vagy LA-EA3 rögzítőadapter (külön megvásárolható) használata esetén a következő funkciók választhatók.

Autofókusz:
Csak SAM/SSM típusú objektívvel érhető el
AF rendszer:
Kontraszt AF/Fázisérzékelő AF
AF/MF választás:
Az objektíven a funkció kezelésére szolgáló kapcsolóval módosítható.
Fókusz mód:
Egyszeri AF/Folyamatos AF*

* Ez a beállítás nem választható, ha az [AF rendszer] beállítása [Kontraszt AF].

- Ha rögzítőadapter használata esetén a fényképezőgép mozgókép módra van állítva, az automatikus fókuszállítás csak akkor működik, ha az exponáló gombot félig lenyomva tartja.
- Rögzítőadapter használata esetén mozgókép módban a rekesznyílást kézzel kell beállítani.

Rendelkezésre álló fókuszmezők:
LA-EA1/LA-EA3 rögzítőadapter használata esetén a rendelkezésre álló fókuszmezők megfelelnek a fényképezőgépen választható beállításoknak.
[Terület], [Kiterj. rugalm. pont.] vagy [AF tartás] nem választható, ha az [AF rendszer] beállítása [Fázisérzékelő AF].
SteadyShot:
A készülékházban

Kapcsolódó témák

- Fókuszmező

4-689-271-72(1) Copyright 2016 Sony Corporation

LA-EA2/LA-EA4 rögzítőadapter

LA-EA2 rögzítőadapter (külön megvásárolható) vagy LA-EA4 rögzítőadapter (külön megvásárolható) használata esetén a következő funkciók választhatók.

Autofókusz:
Elérhető
AF rendszer:
Fázisérzékelő AF, amelyet a rögzítőadapterben elhelyezett külön AF érzékelő vezérel
AF/MF választás:
A DMF funkciót nem támogató objektívek: Az objektíven a funkció kezelésére szolgáló kapcsolóval módosítható.
A DMF funkciót támogató objektívek: Az objektíven a funkció kezelésére szolgáló kapcsolóval módosítható. Ha az objektív kapcsolója AF-re van állítva, akkor a fókuszálási mód megváltoztatása lehetséges a MENU használatával.
Más típusú objektívek: A MENU használatával módosítható.
Fókusz mód:
LA-EA2: Egyszeri AF/Folyamatos AF/DMF*
LA-EA4: Egyszeri AF/Folyamatos AF/Automatikus AF/DMF*

* Csak a közvetlen kézi fókuszálást támogató objektívek esetében választható.

- A fényképezőgép átmenetileg [AF] módra vált akkor is, ha az [Elsőbb. beáll. AF-S] beállítása [Egyensúly. kiemelés].
- A fényképezőgép átmenetileg [Kioldás] módra vált akkor is, ha az [Elsőbb. beáll. AF-C] beállítása [Egyensúly. kiemelés].

Rendelkezésre álló fókuszmezők:
Széles/Közép/Rugalm. pontsz/AF tartás
SteadyShot:
A készülékházban

4-689-271-72(1) Copyright 2016 Sony Corporation

A nyelv, a dátum és az idő beállítása

A nyelv, dátum- és időbeállítás képernyője automatikusan megjelenik a készülék első bekapcsolásakor, a készülék inicializálásakor, vagy ha a belső újratölthető segédakkumulátor lemerült.

1. **Kapcsolja be a fényképezőgépet.**

   Megjelenik a nyelvbeállító képernyő, majd a dátumot és az órát beállító képernyő.

2. **Válassza ki a kívánt nyelvet, és nyomja meg a vezérlőkerék közepét.**

3. **Ellenőrizze, hogy a [Bevitel] van-e kijelölve a képernyőn, majd nyomja meg a középső gombot.**

4. **Válassza ki a kívánt földrajzi helyet, majd nyomja meg a középső gombot.**

5. **Válassza ki a kívánt beállítási elemet a vezérlőkerék felső/alsó oldalának megnyomásával vagy a vezérlőkerék forgatásával, majd nyomja meg a közepét.**

6. **A felső/alsó/bal/jobb oldal megnyomásával állítsa be a következőket: [Téli-nyári idősz], [Dátum/Idő] és [Dátum formátum], majd nyomja meg a középső gombot.**

   - A 12:00 AM jelentése éjfél, a 12:00 PM jelentése pedig dél.

7. **Az 5. és az 6. lépés ismétlésével állítsa be a többi elemet, majd válassza a [Bevitel] lehetőséget, és nyomja meg a középső gombot.**

A dátum és az idő megőrzéséről

Ez a fényképezőgép beépített segédakkumulátort tartalmaz, amely a készülék be- vagy kikapcsolt állapotától és az akkumulátoregység behelyezésétől és töltöttségétől függetlenül gondoskodik a dátum, az idő és más beállítások megőrzéséről.
A beépített segédakkumulátor feltöltéséhez helyezzen be egy feltöltött akkumulátoregységet a fényképezőgépbe, majd legalább 24 órán keresztül hagyja a készüléket kikapcsolva.
Ha az óra az akkumulátoregység minden egyes feltöltése után lenullázódik, akkor előfordulhat, hogy elöregedett a beépített segédakkumulátor. Forduljon egy szervizhez.

Tipp

- A dátum és idő módosítása műveletből való kilépéshez nyomja meg a MENU gombot.
- Ha a dátum- és időbeállítás után újra be akarja állítani a dátumot és az időt vagy a földrajzi helyet, válassza a következőket: MENU → (Beállítások) → [Dát./Idő beáll.] vagy [Zóna beállítás].

Megjegyzés

- Ha kilép menet közben a dátum és idő beállítása műveletből, a fényképezőgép bekapcsolásakor mindig megjelenik a dátumot és időt beállító képernyő.
- A fényképezőgép nem rendelkezik a képekre dátumot író funkcióval. A PlayMemories Home szoftverrel a dátummal együtt nyomtathatja és mentheti a képeket (csak Windows esetében).

Kapcsolódó témák

- Dát./Idő beáll.
- Zóna beállítás
- A vezérlőkerék használata
- PlayMemories Home
- A PlayMemories Home telepítése

4-689-271-72(1) Copyright 2016 Sony Corporation

Digitális fényképezőgép cserélhető objektívvel
ILCE-6500 α6500

Beépített súgó

A [Beépített súgó] megjeleníti a menüelemek, Fn (Funkció) elemek és beállítások leírását.
Előbb rendelje hozzá a [Beépített súgó] funkciót a kívánt gombhoz az [Egyéni gomb(felv.)] funkcióval.

1. **MENU → (Felvétel beállítások2) → [Egyéni gomb(felv.)] → kívánt gomb, majd rendelje hozzá a [Beépített súgó] funkciót a gombhoz.**
   - A [Beépített súgó] funkciót nem lehet hozzárendelni egyes gombokhoz.
2. **A menüben vagy az Fn listában válassza ki azt az elemet, amelynek a leírását meg akarja tekinteni, majd nyomja meg azt a gombot, amelyhez a [Beépített súgó] funkciót társította.**

   Megjelenik az adott elem leírása.

Kapcsolódó témák

- Egyéni gomb(felv.)/Egyéni gomb(leját.)

4-689-271-72(1) Copyright 2016 Sony Corporation

Fényképezés

1. **Válassza ki a kívánt felvételi módot az üzemmódtárcsa elfordításával.**

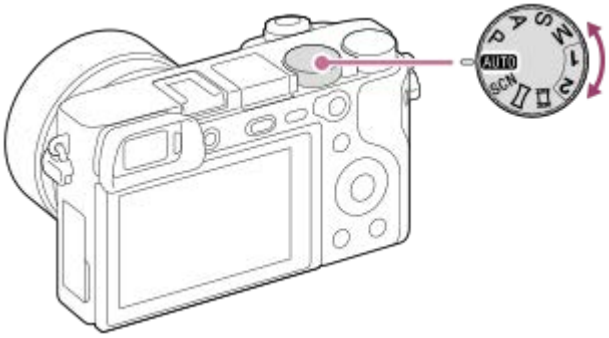

2. **Állítsa be a képernyő dőlésszögét, és vegye kézbe a fényképezőgépet.Másik lehetőség: nézzen a keresőbe, és vegye kézbe a fényképezőgépet.**

3. **Zoomos objektív használata esetén a zoomológyűrűt forgatva tudja a képeket nagyítani.**

4. **Nyomja meg félig az exponáló gombot, hogy fókuszáljon.**

   Amikor a kép a fókuszban van, sípolás hallható, és megjelenik egy jelzés (például ●).

5. **Nyomja le teljesen az exponáló gombot.**

Képek készítése úgy, hogy a fókusz a kívánt témára van rögzítve (fókuszrögzítés)

Képek készítése automatikus fókuszálás módban úgy, hogy a fókusz a kívánt témára van rögzítve.

1. MENU → 1 (Felvétel beállítások1) → [Fókusz mód] → [Egyszeri AF] vagy [Automatikus AF].
2. Állítsa be úgy a készüléket, hogy a téma az AF mezőbe essen, és nyomja le félig az exponáló gombot.

A fókusz rögzítve van.

- Ha nehéz a kívánt témára fókuszálni, állítsa a [Fókuszmező] opciót [Közép] vagy [Rugalm. pontsz] értékre.

3. Tartsa az exponáló gombot félig lenyomva, és igazítsa vissza a témát az eredeti helyzetbe a felvétel újrakomponálásához.

4. A fénykép elkészítéséhez nyomja le teljesen az exponáló gombot.

Tipp

- Amikor a készülék nem tud automatikusan a tárgyra fókuszálni, akkor a fókusz jelzés villogásra vált, és nem hallható a hangjelzés. Állítsa be újra a felvételt, vagy módosítsa a fókuszbeállításokat.[Folyamatos AF] módban a jelzés látható, és a készülék nem jelzi sípoló hanggal a fókusz beállítását.

Megjegyzés

- Ha a téma mozog, a fókusz akkor sem rögzíthető, ha a [Fókusz mód] beállítása [Automatikus AF].

Kapcsolódó témák

- Az üzemmódtárcsa funkcióinak listája
- Tiszta kép zoom / Digitális zoom (Zoom)
- Állóképek lejátszása
- Auto visszanéz.
- Fókusz mód
- Fókuszmező

4-689-271-72(1) Copyright 2016 Sony Corporation

Digitális fényképezőgép cserélhető objektívvel
ILCE-6500 α6500

Fókusz mód

A téma mozgásának megfelelő fókuszálási mód kiválasztására szolgál.

1. **MENU → (Felvétel beállítások1) →[Fókusz mód] → kívánt beállítás.**

A menüelem részletei

AF-S (Egyszeri AF):
A fókuszbeállítás után a készülék rögzíti a fókuszt. Használja ezt, ha a téma nyugalomban van.
AF-A (Automatikus AF):
[Egyszeri AF] és [Folyamatos AF] váltakozik a téma mozgásának megfelelően. Amikor félig lenyomja az exponáló gombot, a készülék rögzíti a fókuszt, amikor a témát mozdulatlannak érzékeli, és folyamatosan tovább fókuszál, amikor a téma mozog. Folyamatos fényképezés közben a készülék a második felvételtől kezdve automatikusan Folyamatos AF módban fényképez.
AF-C (Folyamatos AF):
A készülék mindaddig folyamatosan fókuszál, amíg az exponáló gombot félig lenyomva tartja. Használja ezt, ha a tárgy mozgásban van. [Folyamatos AF] módban a fényképezőgép nem ad hangjelzést a témára fókuszáláskor.
DMF (Közvetl.kézifók.):
A fókusz rögzítése után elvégezheti kézzel a fókusz finombeállítását, ezáltal gyorsan a témára fókuszálhat, nem kell az elejétől kezdenie a kézi fókuszállítás használatát. Ez kényelmes például makrófelvételek készítésekor.
MF (Kézi fókusz):
A készülék kézi fókuszállítással működik. Ha automatikus fókuszálással nem sikerül a kívánt tárgyat befókuszálni, használjon kézi fókuszállítást.

Fókuszjelzés

● (látható):
A téma fókuszban van és a fókusz rögzített.
● (villog):
A téma nincsen fókuszban.
(látható):
A téma fókuszban van. A fókusz folyamatosan lesz állítva, a téma mozgásainak megfelelően.
(látható):
A fókuszálás folyamatban van.

Az autofókusz funkcióval nehezen befókuszálható témák

- Sötét és távoli témák
- Gyenge kontrasztú témák
- Üvegen keresztül látható témák
- Gyorsan mozgó témák
- Fényt visszaverő vagy fényes felületek
- Villogó fény
- Ellenfényben lévő témák
- Szabályosan ismétlődő mintázatú témák, például az épületek homlokzata.
- A fókuszmezőben eltérő fókusztávolságú témák vannak.

Megjegyzés

- Az [Automatikus AF] csak akkor választható, ha a használt objektív támogatja a fázisérzékelő AF módot.
- Ha [Folyamatos AF] vagy [Automatikus AF] van beállítva, a látószög a fókuszállítás közben apránként változhat. Ennek nincs hatása magukra a készített képekre.

- Mozgóképfelvétel módban csak a [Folyamatos AF] és a [Kézi fókusz] lehetőség választható.

Tipp

- [Folyamatos AF] módban a [Fókuszrögzítés] funkcióhoz társított gomb lenyomásával és nyomva tartásával rögzítheti a fókuszt.

Kapcsolódó témák

- Közvetlen kézi fókuszálás (DMF)
- Kézi fókusz
- MF segéd (állókép)

4-689-271-72(1) Copyright 2016 Sony Corporation

Fókuszmező

A fókuszálási terület kiválasztására szolgál. Akkor használja ezt a funkciót, ha az automatikus fókusz üzemmódban nehéz megfelelően fókuszálni.

1 **MENU → 1 (Felvétel beállítások1) → [Fókuszmező] → kívánt beállítás.**

A menüelem részletei

Széles :
Automatikusan a képernyőt teljes szélességében kitöltő témára fókuszál. Ha állókép felvételi üzemmódban félig lenyomja az exponáló gombot, zöld keret jelenik meg a fókuszban lévő terület körül.

Terület :
Válasszon egy zónát a képernyőn, amire a fókuszt irányítani akarja, és a készülék automatikusan kiválasztja a fókuszmezőt.

Közép :
Automatikusan a kép közepén lévő tárgyra fókuszál. A fókuszrögzítés funkcióval együtt használva elérheti a kívánt kompozíciót.

Rugalm. pontsz :
Lehetővé teszi a fókuszkeret ráállítását a képernyő kívánt pontjára, és a nagyon kis tárgyakra vagy egy szűk területre való fókuszálást.

Kiterj. rugalm. pont. :
Ha a készüléknek nem sikerül a kiválasztott egyetlen pontra fókuszálnia, a fókusz beállításához a rugalmas pont körüli fókuszpontokat használja másodlagos prioritási területként.

AF tartás :
Ha az exponáló gombot félig lenyomva tartja, a készülék a kiválasztott autofókusz területen belül követi a tárgyat. Ez a beállítás csak akkor érhető el, ha a fókuszmód beállítása [Folyamatos AF]. Vigye a kurzort a [Fókuszmező] beállítóképernyőn az [AF tartás] lehetőségre, majd a vezérlőkerék bal/jobb oldalával válassza ki a követni kívánt mezőt. A követés kiindulási területét úgy is a kívánt pontra tudja vinni, hogy a területet rugalmas pontnak vagy kiterjesztett rugalmas pontnak jelöli ki.

A fókusztartomány-kereső keretek listája

A fókusztartomány-kereső keretek a felvételi módtól függően, az alábbiak szerint változnak.
Nagyobb területre fókuszáláskor

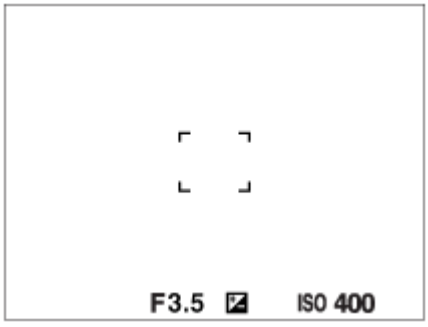

Kisebb területre fókuszáláskor

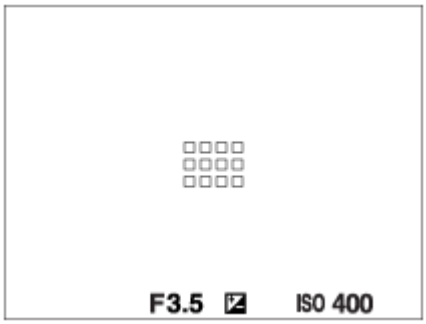

- Ha a [Fókuszmező] beállítása [Széles] vagy [Terület], és a fényképezőgépet egy mozgó téma felé tartja, a „Kisebb területre fókuszáláskor” cím alatt ismertetett fókusztartomány-kereső keret jelenhet meg.
- Ha A-mount objektívet csatlakoztat rögzítőadapter (LA-EA1 vagy LA-EA3) segítségével (külön megvásárolható), és az [AF rendszer] beállítása [Fázisérzékelő AF], a „Kisebb területre fókuszáláskor” cím alatt ismertetett fókusztartomány-kereső keret jelenhet meg.

Ha a készülék a képernyő teljes tartománya alapján automatikusan beállította a fókuszt

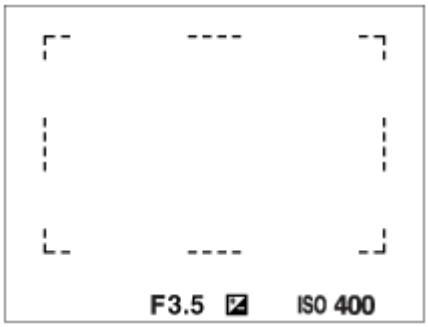

- Optikai zoomon kívüli zoom funkció használata esetén érvénytelenné válik a [Fókuszmező] beállítása, és a fókuszmező pontozott vonallal jelenik meg. Az automatikus fókusz a középső területre és annak környékére helyezi a hangsúlyt.

A fókuszmező áthelyezése

- Ha a [Fókuszmező] beállítása [Terület], [Rugalm. pontsz] vagy [Kiterj. rugalm. pont.], akkor a [Fókusz norma] funkcióhoz társított gomb megnyomásával úgy fényképezhet, hogy a vezérlőkerék fel/le/balra/jobbra oldalával mozgatja a fókuszmezőt. Ha a vezérlőkerék használatával akarja módosítani a felvételi beállításokat, nyomja meg a [Fókusz norma] funkcióhoz társított gombot.
- A fókuszkeretet a képernyőn megérintve és elhúzva gyorsan mozgathatja. Előbb állítsa át az [Érintő Vezérlés] opciót [Ki] értékről másikra.

Megjegyzés

- A [Fókuszmező] rögzített értéke [Széles] az alábbi esetekben:
  - [Intelligens autom.]
  - [Kiváló automatikus]
  - [Jelenet]
  - Mosoly exponálás módban
- Előfordulhat, hogy folyamatos felvételkészítés közben vagy az exponáló gomb megállás nélküli teljes lenyomása esetén az fókuszmező nincs megvilágítva.
- Az üzemmódtárcsa (M.kép/S&Q Motion) beállításában, illetve mozgóképfelvétel esetén az [AF tartás] nem választható a [Fókuszmező] alatt.
- Ha a [Fókuszmező] beállítása [Széles] vagy [Terület], az AF-tartománykereső keret mérete automatikusan módosulhat a témának és a kompozíciónak megfelelően, a következőképpen:
  - Szélesebb területre fókuszáláskor, például egy tájkép esetében: nagyobb AF-tartománykereső keret jelenik meg.
  - Kisebb területre fókuszáláskor, például virágok vagy apró tárgyak esetében: kisebb AF-tartománykereső keret jelenik meg.
- A fókuszkeret mozgatása közben nem lehet a vezérlőkerék fel/le/balra/jobbra oldalához vagy a 3. egyéni gombhoz rendelt funkciókat aktiválni.

Kapcsolódó témák

- Érintő Vezérlés

4-689-271-72(1) Copyright 2016 Sony Corporation

Fázisérzékelő AF

Ha az autofókusz területen fázisérzékelő AF-pontok vannak, a készülék együtt használja a fázisérzékelő AF és a kontraszt AF funkciót.

Megjegyzés

- Ha az F érték beállítása nagyobb, mint F11, a fázisérzékelő AF funkció nem használható. Csak Kontraszt AF választható.
- A fázisérzékelő AF beállítás csak megfelelő objektívek használata esetén érhető el. Ha a használt objektív nem támogatja a fókuszsíkban elhelyezett fázisérzékelő AF funkciót, az [Automatikus AF], az [AF Követ. érzék.] és az [AF meghajtóseb.] lehetőség nem használható.
  Az is előfordulhat, hogy egy megfelelő, de régebben vásárolt objektívvel rendelkezik, és a fázisérzékelő AF funkció addig nem működik, amíg nem frissíti az objektív szoftverét.

Kapcsolódó témák

- AF rendszer (állókép)

4-689-271-72(1) Copyright 2016 Sony Corporation

Fókusz norma

Ha a [Fókusz norma] parancsot egy tetszőleges egyéni gombhoz társítja, akkor a fókuszmező beállításoknak megfelelően hasznos funkciókat hívhat elő, például a fókuszkeret áthelyezését.

1. **MENU → 2 (Felvétel beállítások2) → [Egyéni gomb(felv.)] → kívánt gomb, majd rendelje hozzá a [Fókusz norma] funkciót a gombhoz.**

2. **Nyomja meg azt a gombot, amelyikhez a [Fókusz norma] funkció van hozzárendelve.**
   - A gomb megnyomására felkínált lehetőségek a [Fókuszmező] és a [Középső AF tartás] beállításaitól függnek.

Ha a [Fókuszmező] beállítása [Terület], [Rugalm. pontsz] vagy [Kiterj. rugalm. pont.]:
A vezérlőkerék fel/le/balra/jobbra oldalával mozgathatja a fókuszmezőt.

Ha a [Fókuszmező] beállítása [Széles] vagy [Közép]:

- Ha a [Középső AF tartás] beállítása [Be], a [Középső AF tartás] aktiválódik a gomb megnyomására. A fényképezőgép érzékeli a képernyő közepén lévő témát, és azt a témát követi tovább, ha megnyomja a vezérlőkerék közepét.
- Ha a [Középső AF tartás] beállítása [Ki], a fényképezőgép a középpontra fókuszál.

Megjegyzés

- Az [Fókusz norma] funkció nem állítható be [Bal gomb funkciója], [Jobb gomb funkc.] vagy [Lefelé nyíl gomb] értékre.

Kapcsolódó témák

- Egyéni gomb(felv.)/Egyéni gomb(leját.)
- Fókuszmező
- Középső AF tartás

4-689-271-72(1) Copyright 2016 Sony Corporation

AF/MF vezérlés

Felvétel közben könnyen válthatja a fókuszálási módot automatikusról kézire vagy vissza, anélkül hogy a készülék fogásán változtatna.

1. **Váltsa az AF/MF/AEL kapcsolót AF/MF állásba, majd nyomja meg az AF/MF gombot.**

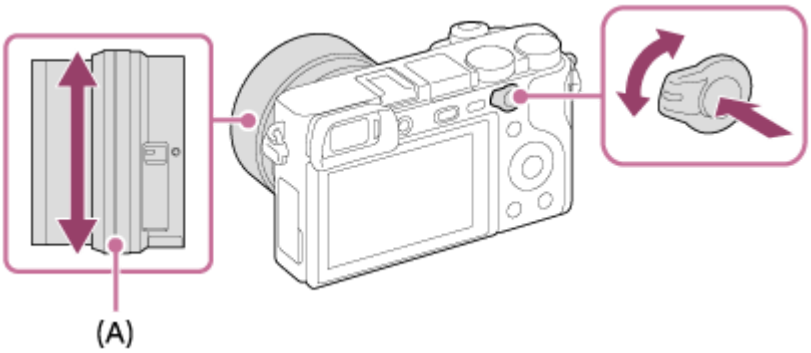

Automatikus fókuszállítás közben:
Ideiglenesen kézire váltja a fókuszálási módot. Az AF/MF gomb lenyomva tartása közben a fókuszállító gyűrű **(A)** elforgatásával állítsa be a fókuszt.
Kézi fókuszállítás közben:
Ideiglenesen automatikusra váltja a fókuszálási módot az AF/MF gomb lenyomva tartása közben, és rögzíti a fókuszt.

Tipp

- Ha az [AF/MF gomb] menüben az [AF/MF Vez. Váltás] lehetőséget választja az [Egyéni gomb(felv.)] opció értékeként, akkor a fókuszálási mód átváltva marad akkor is, ha felemeli az ujját a gombról.

Megjegyzés

- Az [AF/MF Vez. Rögzítés] funkció nem állítható be a vezérlőkerék [Bal gomb funkciója], [Jobb gomb funkc.] vagy [Lefelé nyíl gomb] gombjára.

Kapcsolódó témák

- Fókuszállítás
- Egyéni gomb(felv.)/Egyéni gomb(leját.)

4-689-271-72(1) Copyright 2016 Sony Corporation

AF zárral (állókép)

Kiválaszthatja, hogy automatikusan állítsa-e be a készülék a fókuszt, amikor az exponáló gombot félig lenyomva tartja. Válassza a [Ki] lehetőséget, ha külön szeretné beállítani a fókuszt és az expozíciót.

1. **MENU → (Felvétel beállítások1) → [AF zárral] → kívánt beállítás.**

A menüelem részletei

Be:
Az exponáló gomb félig lenyomva tartására aktiválódik az automatikus fókuszálás.
Ki:
Az exponáló gomb félig lenyomva tartására nem aktiválódik az automatikus fókuszálás.

Hasznos módszer a fókusz legfinomabb beállítására

Ha A-mount objektív használatakor az automatikus fókuszállítás funkciót nem az exponáló gombbal, hanem egy másik gombbal aktiválja, akkor a kézi fókusz funkcióval kombinálva pontosabb fókuszálást tesz lehetővé.

1. Állítsa a [AF zárral] opciót [Ki] értékre.
2. MENU → (Felvétel beállítások2) → [Egyéni gomb(felv.)] → rendelje hozzá az [AF be] és a [Fókuszállítás] funkciót a kívánt gombokhoz.
3. Ha nem akarja használni az autofókuszt, ha belenéz a keresőbe, állítsa az [Eye-Start AF] opciót [Ki] értékre.
4. Nyomja meg azt a gombot, amihez az [AF be] funkció hozzá van rendelve.
5. Nyomja meg azt a gombot, amihez az [Fókuszállítás] funkció hozzá van rendelve, majd a fókuszállító gyűrű forgatásával végezze el a fókusz finombeállítását.
6. Nyomja le teljesen az exponáló gombot, és készítse el a felvételt.

Kapcsolódó témák

- AF be
- Eye-Start AF (állókép)
- Elő AF (állókép)
- Fókuszállítás

4-689-271-72(1) Copyright 2016 Sony Corporation

AF be

Az exponáló gomb félig történő lenyomása helyett bármelyik gombot használhatja a fókuszáláshoz. A készülék a [Fókusz mód] beállításokat alkalmazza.

1. **MENU→ (Felvétel beállítások2)→[Egyéni gomb(felv.)]→kívánt gomb, majd rendelje hozzá az [AF be] lehetőséget a gombhoz.**
2. **Autofókuszos felvétel közben nyomja meg azt a gombot, amelyhez az [AF be] funkció lett rendelve.**

Tipp

- Állítsa az [AF zárral] opciót [Ki] értékre, ha nem akarja az automatikus fókuszálást az exponáló gombhoz rendelni.
- Ha a téma mozgása alapján egy előre meghatározott felvételi távolságra akar fókuszálni, állítsa az [AF zárral], az [Elő AF] és az [Eye-Start AF] opciót [Ki] értékre.

Kapcsolódó témák

- Egyéni gomb(felv.)/Egyéni gomb(leját.)
- AF zárral (állókép)
- Elő AF (állókép)
- Eye-Start AF (állókép)

4-689-271-72(1) Copyright 2016 Sony Corporation

Szem AF

A gomb nyomva tartására a fényképezőgép az alany szemeire fókuszál.

1. **MENU → (Felvétel beállítások2) → [Egyéni gomb(felv.)] → kívánt gomb, majd rendelje hozzá a [Szem AF] funkciót a gombhoz.**
2. **Irányítsa a fényképezőgépet a személy arcára, és nyomja meg azt a gombot, amelyhez a [Szem AF] funkciót rendelte.**
3. **A gomb lenyomva tartása közben nyomja meg az exponáló gombot.**

Tipp

- Ha a fényképezőgép a szemekre fókuszál, egy felismerési keret jelenik meg a szemeken. Ha a fókuszmód beállítása [Egyszeri AF], a keret egy idő múlva eltűnik.

Megjegyzés

- A körülményektől függően előfordulhat, hogy a fényképezőgép nem tud a szemekre fókuszálni, például olyankor, amikor nem érzékelhetők szemek az autofókusz területen. Ilyen esetekben a fényképezőgép felismer egy arcot, és az arcra fókuszál.
- Ha a fényképezőgép nem érzékeli a személy arcát, a [Szem AF] funkció nem használható.
- A körülményektől függően előfordulhat, hogy a [Szem AF] funkció nem használható, például ha a [Fókusz mód] beállítása [Kézi fókusz].
- Előfordulhat, hogy a [Szem AF] funkció nem működik jól az alábbi helyzetekben:
  - Ha a személy napszemüveget visel.
  - Ha haj takarja a szemet.
  - Ha kevés a fény, vagy ellenfény van.
  - Ha csukva vannak a szemek.
  - Ha a személy árnyékban van.
  - Ha a személy nincsen fókuszban.
  - Ha a személy túl sokat mozog.
- Ha a személy túl sokat mozog, akkor előfordulhat, hogy a felismerési keret nem jól jelenik meg a szemeken.

Kapcsolódó témák

- Egyéni gomb(felv.)/Egyéni gomb(leját.)
- Mosoly-/Arcfelism.

4-689-271-72(1) Copyright 2016 Sony Corporation

AF Fókuszállítás (állókép)

Pontosabban fókuszálhat a témára automatikus fókuszállítással, ha felnagyítja azt a területet, amelyre fókuszálni akar. Nagyított kép megjelenítése közben a rugalmas pontnál kisebb területre fókuszálhat.

1. **MENU → 1 (Felvétel beállítások1) → [AF Fókuszállítás] → [Be].**

2. **MENU → 1 (Felvétel beállítások1) → [Fókuszállítás].**

3. **A vezérlőkerék közepén lévő gomb megnyomásával nagyíthatja ki a képet, majd a vezérlőkerék felső/alsó/jobb/bal oldalának megnyomásával állíthatja be a pozíciót.**
   - A nagyítási arány a középső gomb minden megnyomására változik.

4. **Nyomja meg félig az exponáló gombot, hogy fókuszáljon.**
   - A készülék a képernyő közepén lévő + pontra állítja be a fókuszt.

5. **Fényképezéshez nyomja le teljesen az exponáló gombot.**
   - Az [AF Fókuszállítás] funkció exponálás után kikapcsolódik.

Tipp

- A nagyítandó terület pontos meghatározásához állvány használata ajánlott.
- A megjelenített kép nagyításával ellenőrizheti az automatikus fókuszálás eredményét. Ha módosítani akarja az automatikus fókuszálás helyét, állítsa be a kinagyított képen a fókuszmezőt, majd nyomja le félig az exponáló gombot.

Megjegyzés

- Előfordulhat, hogy a képernyő szélei kiesnek a fókuszból.
- Az expozíció és a fehéregyensúly nem állítható be addig, amíg a megjelenített kép ki van nagyítva.
- A(z) [AF Fókuszállítás] nem érhető el az alábbi helyzetekben:
  - [Panorámapásztázás] üzemmódban
  - Mozgóképfelvétel közben
  - Ha a [Fókusz mód] beállítása [Folyamatos AF].
  - Ha a [Fókusz mód] beállítása [Automatikus AF], és a beállított felvételi mód nem P/A/S/M.
  - Ha a [Fókusz mód] beállítása [Automatikus AF], és a [Képtovább.mód] beállítása [Folyamatos Felvétel].
  - Rögzítőadapter (külön megvásárolható) használata esetén.
- Amíg a megjelenített kép ki van nagyítva, a következő funkciók nem érhetők el:
  - [Szem AF]
  - [Középső AF tartás]
  - [Eye-Start AF]
  - [Elő AF]
  - [Mosoly-/Arcfelism.]
  - [Auto. kompozíció]

Kapcsolódó témák

- Fókuszállítás
- Egyéni gomb(felv.)/Egyéni gomb(leját.)

4-689-271-72(1) Copyright 2016 Sony Corporation

Középső AF tartás

Ha megnyomja a vezérlőkerék közepét, a fényképezőgép érzékeli a képernyő közepén lévő témát, és azt a témát követi tovább.

1. **MENU → 1 (Felvétel beállítások1) → [Középső AF tartás] → [Be].**

2. **Igazítsa a célkeretet (A) a kívánt témára, majd nyomja meg a vezérlőkerék közepét.**
   - A követés leállításához nyomja meg újra a középső gombot.

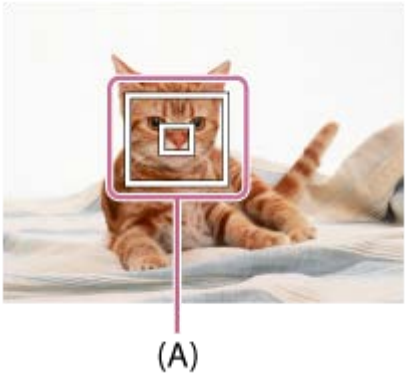

3. **Nyomja le teljesen az exponáló gombot, és készítse el a felvételt.**

Tipp

- Ha a képernyőt használja a felvételhez, a követendő témát kijelölheti érintő vezérléssel. Állítsa át az [Érintő Vezérlés] opciót [Ki] értékről másikra.

Megjegyzés

- Előfordulhat, hogy a [Középső AF tartás] funkció nem működik jól az alábbi helyzetekben:
  - A téma túl gyorsan mozog.
  - A téma túl kicsi vagy túl nagy.
  - Kicsi a téma és a háttér közötti kontraszt.
  - Sötét van.
  - Változik a megvilágítás.
- Az AF tartás a következő esetekben nem működik:
  - [Panorámapásztázás]
  - Ha a [Jelenet] beállítása [Kézben tartott Esti] vagy [Elmosódás csökkent.].
  - Ha kézi fókusz módban fényképez
  - Ha digitális zoomot használ
  - Ha a [Rögzítési Beállít.] beállítása [120p]/[100p].

4-689-271-72(1) Copyright 2016 Sony Corporation

Digitális fényképezőgép cserélhető objektívvel
ILCE-6500 α6500

Elő AF (állókép)

A készülék automatikusan beállítja a fókuszt, mielőtt az exponáló gombot félig lenyomva tartja.

1. **MENU → 1 (Felvétel beállítások1) → [Elő AF] → kívánt beállítás.**

A menüelem részletei

Be:
Beállítja a fókuszt, mielőtt az exponáló gombot félig lenyomva tartja.
Ki:
Nem állítja be a fókuszt, mielőtt az exponáló gombot félig lenyomva tartja.

Megjegyzés

- Az [Elő AF] funkció csak akkor érhető el, ha a készülékre E-mount objektív van felszerelve.

4-689-271-72(1) Copyright 2016 Sony Corporation

Eye-Start AF (állókép)

Beállítja, hogy használja-e az autofókuszt, ha belenéznek az elektronikus keresőbe.

1. **MENU → (Felvétel beállítások1) → [Eye-Start AF] → kívánt beállítás.**

A menüelem részletei

Be:
A készülék elkezdi az automatikus fókuszálást, ha a felhasználó belenéz az elektronikus keresőbe.
Ki:
A készülék nem kezdi el az automatikus fókuszálást, ha a felhasználó belenéz az elektronikus keresőbe.

Tipp

- Az [Eye-Start AF] lehetőség csak akkor érhető el, ha A-mount objektív és rögzítőadapter (LA-EA2, LA-EA4) (külön megvásárolható) van csatlakoztatva.

4-689-271-72(1) Copyright 2016 Sony Corporation

Elsőbb. beáll. AF-S

Beállíthatja, hogy kioldjon-e a zár annak ellenére, hogy a téma nincs fókuszban, amikor a [Fókusz mód] beállítása [Egyszeri AF], [Közvetl.kézifók.] vagy [Automatikus AF], és a téma nem mozog.

1. **MENU → (Felvétel beállítások1) → [Elsőbb. beáll. AF-S] → kívánt beállítás.**

A menüelem részletei

AF:
A készülék a fókusz beállítására helyezi a hangsúlyt. A zár addig nem old ki, amíg a téma nincs fókuszban.

Kioldás:
A zár kioldására helyezi a hangsúlyt. A zár akkor is kiold, ha a téma nincs fókuszban.

Egyensúly. kiemelés:
A fókuszálás és a zár kioldása közötti egyensúly megteremtésére törekszik.

Kapcsolódó témák

- Fókusz mód
- Elsőbb. beáll. AF-C

4-689-271-72(1) Copyright 2016 Sony Corporation

Elsőbb. beáll. AF-C

Beállíthatja, hogy kioldjon-e a zár annak ellenére, hogy a téma nincs fókuszban, amikor aktív a Folyamatos AF funkció, és a téma mozog.

1. **MENU → (Felvétel beállítások1) → [Elsőbb. beáll. AF-C] → kívánt beállítás.**

A menüelem részletei

AF:
A készülék a fókusz beállítására helyezi a hangsúlyt. A zár addig nem old ki, amíg a téma nincs fókuszban.

Kioldás:
A zár kioldására helyezi a hangsúlyt. A zár akkor is kiold, ha a téma nincs fókuszban.

Egyensúly. kiemelés:
A fókuszálás és a zár kioldása közötti egyensúly megteremtésére törekszik.

Kapcsolódó témák

- Fókusz mód
- Elsőbb. beáll. AF-S

4-689-271-72(1) Copyright 2016 Sony Corporation

AF segédfény (állókép)

Az AF segédfény derítő fényként szolgál, így segítségével a sötét környezetben lévő témákra is könnyebb fókuszálni. Az exponáló gomb félig lenyomása és a fókusz rögzítése közötti időben az AF segédfény vörös fényt bocsát ki, lehetővé téve, hogy a fényképezőgép könnyen fókuszáljon.

1. **MENU → (Felvétel beállítások1) → [AF segédfény] → kívánt beállítás.**

A menüelem részletei

Automatikus:
Sötét környezetben az AF segédfény automatikusan világít.

Ki:
Nem használja az AF segédfényt.

Megjegyzés

- Az [AF segédfény] nem használható az alábbi helyzetekben:
  - Mozgókép üzemmódban
  - Panorámapásztázás
  - Ha a [Fókusz mód] beállítása [Folyamatos AF] vagy [Automatikus AF], és a téma mozog (amikor a vagy fókuszjelzés látható).
  - Ha aktiválva van a [Fókuszállítás].
  - Ha a [Jelenet] beállítása a következő módok valamelyike:
    - [Tájkép]
    - [Sportesemény]
    - [Éjszakai Jelenet]
  - Rögzítőadapter használata esetén
- Az AF segédfény nagyon fényesen világít. Bár az egészségre ártalmatlan, ne nézzen közelről az AF segédfénybe.

4-689-271-72(1) Copyright 2016 Sony Corporation

AF m. autom. eltünt.

Beállíthatja, hogy a fókuszmező mindig látható legyen-e, vagy a fókusz beállítása után kis idővel automatikusan eltűnjön.

1. **MENU → 1 (Felvétel beállítások1) → [AF m. autom. eltünt.] → kívánt beállítás.**

A menüelem részletei

Be:
A fókuszmező a fókusz beállítása után kis idővel automatikusan eltűnik.
Ki:
A fókuszmező mindig látható.

4-689-271-72(1) Copyright 2016 Sony Corporation

Foly. AF mező megj.

Beállíthatja, hogy megjelenjen-e [Folyamatos AF] módban a fókuszmező, ha a [Fókuszmező] beállítása [Széles] vagy [Terület].

1. **MENU → 1 (Felvétel beállítások1) → [Foly. AF mező megj.] → kívánt beállítás.**

A menüelem részletei

Be:
Megjeleníti a fókuszban lévő fókuszterületet.

Ki:
Nem jeleníti meg a fókuszban lévő fókuszterületet.

Megjegyzés

- Ha a [Fókuszmező] beállításai az alábbiak egyike, a fókuszban lévő terület keretei zöld színűre változnak:
  - [Közép]
  - [Rugalm. pontsz]
  - [Kiterj. rugalm. pont.]
- Ha A-mount objektív és rögzítőadapter (LA-EA1/LA-EA3) (külön megvásárolható) van a fényképezőgépre szerelve, és az [AF rendszer] beállítása [Fázisérzékelő AF], a [Foly. AF mező megj.] a [Fókuszmező] beállításoktól függetlenül mindig be van kapcsolva.

4-689-271-72(1) Copyright 2016 Sony Corporation

AF Mikro beáll.

Lehetővé teszi, hogy beállítson és regisztráljon egy autofókuszált pozíciót minden egyes objektívhez arra az esetre, ha A-mount objektívet használ LA-EA2 vagy LA-EA4 rögzítőadapterrel (külön megvásárolható).
Általános felhasználás esetén nem kell az autofókuszált pozíciókat módosítani ezzel a funkcióval. Csak akkor használja ezt a funkciót, ha meghatározott fókusztávolságok megváltoztatása szükséges. Előfordulhat, hogy az automatikus fókuszálás funkció nem jól pozícionál, ha ilyen módosítást végez.

1. **MENU → 1 (Felvétel beállítások1) → válassza: [AF Mikro beáll.].**

2. **Válassza a következőket: [AF Beállítás] → [Be].**

3. **[mértéke] → kívánt érték.**
   - Minél nagyobb értéket választ, annál távolabb lesz az autofókuszált pozíció a készüléktől. Minél kisebb értéket választ, annál közelebb lesz az autofókuszált pozíció a készülékhez.

Tipp

- Javasoljuk, hogy a tényleges felvételi körülményekhez állítsa be a pozíciót. A [Fókuszmező] értékének válassza a [Rugalm. pontsz] beállítást, és a beállítás során használjon erős kontrasztú, fényes témát.

Megjegyzés

- Ha olyan objektívet csatlakoztat, amelyhez korábban már rögzített értéket, a rögzített érték megjelenik a képernyőn. A regisztrált értékkel nem rendelkező objektívek esetében [±0] jelzés jelenik meg.
- Ha az érték helyén a [−] jelzés jelenik meg, akkor már 30 objektív lett regisztrálva, emiatt új objektív nem regisztrálható. Ha új objektívet akar regisztrálni, szerelje fel azt az objektívet, amelynek a regisztrációja törölhető, majd állítsa a hozzárendelt értéket [±0]-ra. A [Törlés] paranccsal az összes objektív értékét lenullázhatja.
- Az [AF Mikro beáll.] beállítás Sony, Minolta és Konica-Minolta objektíveket támogat. Ha az [AF Mikro beáll.] funkciót nem a támogatott objektívekkel használja, a támogatott objektívekhez regisztrált beállítások módosulhatnak. Nem támogatott objektív esetében ne válassza az [AF Mikro beáll.] parancsot.
- Azonos specifikációjú Sony, Minolta és Konica-Minolta objektívekhez nem állíthatja be egyenként az [AF Mikro beáll.] funkciót.

4-689-271-72(1) Copyright 2016 Sony Corporation

AF rendszer (állókép)

Beállíthatja a fókuszérzékelő rendszert (Fázisérzékelő AF/Kontraszt AF), ha LA-EA1/LA-EA3 rögzítőadapter (külön megvásárolható) segítségével A-mount objektívet csatlakoztat.

1. **MENU → (Felvétel beállítások1) → [AF rendszer] → kívánt beállítás.**

A menüelem részletei

Fázisérzékelő AF:
A fázisérzékelő AF funkcióval fókuszál.A fókuszálás nagyon gyors.

Kontraszt AF:
Mindig kontraszt AF funkcióval fókuszál.A fókuszálás lassabb. Használja, ha a [Fázisérzékelő AF] beállítással nem lehet fókuszálni.

Megjegyzés

- Ha az [AF rendszer] beállítása [Kontraszt AF], a AF-C (Folyamatos AF) [Fókusz mód] nem választható.
- Az alábbi funkciók nem választhatók, ha az [AF rendszer] beállítása [Fázisérzékelő AF]:
  - [Terület], [Kiterj. rugalm. pont.] és [AF tartás] itt: [Fókuszmező]
  - [Szem AF]
- Ha az [AF rendszer] beállítása [Fázisérzékelő AF], akkor az [Elsőbb. beáll. AF-S][Egyensúly. kiemelés] beállítása ellenére a fényképezőgép átmenetileg [AF] módra vált.

4-689-271-72(1) Copyright 2016 Sony Corporation

Kézi fókusz

Ha autofókusz üzemmódban nehéz megfelelően fókuszálni, kézzel utánállíthatja a fókuszt.

1. **MENU → 1 (Felvétel beállítások1) → [Fókusz mód] → [Kézi fókusz].**

2. **A fókuszállító gyűrűt elforgatva állítsa élesre a fókuszt.**

- A fókuszállító gyűrű forgatása közben a képernyőn megjelenik a fókusztávolság.
  Rögzítőadapter (külön megvásárolható) használatakor előfordulhat, hogy a fókusztávolság nem jelenik meg.

3. **Nyomja le teljesen az exponáló gombot, és készítse el a felvételt.**

Megjegyzés

- A kereső használatakor állítsa be a dioptriaszintet úgy, hogy a keresőben helyes legyen a fókusz.

Kapcsolódó témák

- Fókuszállítás
- Csúcsérték szint
- MF segéd (állókép)

4-689-271-72(1) Copyright 2016 Sony Corporation

Közvetlen kézi fókuszálás (DMF)

Az automatikus fókuszállítás után elvégezheti kézzel a fókusz finombeállítását, ezáltal gyorsan a témára fókuszálhat, nem kell az elejétől kezdenie a kézi fókuszállítás használatát. Ez kényelmes például makrófelvételek készítésekor.

1. **MENU → (Felvétel beállítások1) → [Fókusz mód] → [Közvetl.kézifók.].**

2. **Az automatikus fókuszáláshoz nyomja le félig az exponáló gombot.**

3. **Tartsa az exponáló gombot félig lenyomva, és a fókuszállító gyűrű forgatásával élesítse a fókuszt.**

- A fókuszállító gyűrű forgatása közben a képernyőn megjelenik a fókusztávolság.
  Rögzítőadapter (külön megvásárolható) használatakor előfordulhat, hogy a fókusztávolság nem jelenik meg.

4. **Nyomja le teljesen az exponáló gombot, és készítse el a felvételt.**

Kapcsolódó témák

- Csúcsérték szint

4-689-271-72(1) Copyright 2016 Sony Corporation

Fókuszállítás

Képkészítés előtt a kép kinagyításával ellenőrizheti a fókuszt.
Az [MF segéd] használatával ellentétben a fókuszállító gyűrű használata nélkül nagyíthatja ki a képet.

1. **MENU → 1 (Felvétel beállítások1) → [Fókuszállítás].**

2. **A vezérlőkerék közepének megnyomásával nagyítsa ki a képet, és a vezérlőkerék felső/alsó/bal/jobb oldalának megnyomásával válassza ki a nagyítás középpontját.**
   - Ahányszor megnyomja a középső gombot, megváltozik a nagyítási arány.

3. **Ellenőrizze a fókuszt.**
   - [Kézi fókusz] fókuszálás esetén a nagyított kép megjelenítése közben állíthatja be a fókuszt. A [Fókuszállítás] funkció leáll, ha félig lenyomja az exponáló gombot.
   - Ha félig lenyomja az exponáló gombot, amikor automatikus fókuszállítás közben nagyított kép jelenik meg, az [AF Fókuszállítás] beállítástól függően a készülék különböző funkciókat hajt végre.
     - Ha az [AF Fókuszállítás] beállítása [Be]: Újra automatikus fókuszállítást hajt végre.
     - Ha az [AF Fókuszállítás] beállítása [Ki]: Kilép a [Fókuszállítás] funkcióból.
   - A kép nagyított megjelenítésének idejét a következőképpen állíthatja be: MENU → 1 (Felvétel beállítások1) → [Fókusz nagyítási idő].

4. **Nyomja le teljesen az exponáló gombot, és készítse el a felvételt.**

A fókusznagyító funkció használata érintővezérléssel

A képernyő megérintésével állíthatja be a fókuszt a nagyított képen. Előbb állítsa át az [Érintő Vezérlés] opciót [Ki] értékről másikra. Ha [Kézi fókusz] fókuszmódban a képernyővel fényképez, a [Fókuszállítás] elvégzéséhez koppintson duplán a befókuszálandó területre. Ha a keresővel fényképez, dupla koppintásra egy keret jelenik meg a képernyő közepén, amit elhúzással áthelyezhet. A vezérlőkerék közepének megnyomásával nagyítható ki a kép.

Tipp

- A fókusznagyító funkció használata közben a nagyított területet az érintőképernyőn elhúzva mozgathatja.
- Ha ki akar lépni a fókusznagyító funkcióból, koppintson duplán újra. Ha az [AF Fókuszállítás] beállítása [Ki], a fókusznagyító funkcióból az exponáló gomb félig történő lenyomásával lehet kilépni.

Kapcsolódó témák

- MF segéd (állókép)
- Fókusz nagyítási idő
- AF Fókuszállítás (állókép)
- Egyéni gomb(felv.)/Egyéni gomb(leját.)
- AF/MF vezérlés
- Érintő Vezérlés

4-689-271-72(1) Copyright 2016 Sony Corporation

MF segéd (állókép)

Automatikusan kinagyítja a képet a képernyőn, hogy könnyebb legyen a kézi fókuszálás. Ez kézi fókusz vagy közvetlen kézi fókusz módú felvételnél működik.

1. **MENU → 1 (Felvétel beállítások1) → [MF segéd] → [Be].**

2. **A fókuszállító gyűrű forgatásával állítsa be a fókuszt.**
   - A kép nagyítva látható. A vezérlőkerék közepén lévő gomb megnyomásával tovább nagyíthatja a képeket.

Megjegyzés

- Az [MF segéd] nem használható mozgóképfelvételkor. Használja inkább a [Fókuszállítás] funkciót.
- Rögzítőadapter használata esetén az [MF segéd] nem érhető el. Használja inkább a [Fókuszállítás] funkciót.

Tipp

- A kép nagyított megjelenítésének idejét a következőképpen állíthatja be: MENU → 1(Felvétel beállítások1) → [Fókusz nagyítási idő].

Kapcsolódó témák

- Kézi fókusz
- Közvetlen kézi fókuszálás (DMF)
- Fókusz nagyítási idő

4-689-271-72(1) Copyright 2016 Sony Corporation

Fókusz nagyítási idő

Beállítja, hogy az [MF segéd] vagy a [Fókuszállítás] funkció használatakor mennyi ideig legyen a kép kinagyítva.

1. **MENU → 1 (Felvétel beállítások1) → [Fókusz nagyítási idő] → kívánt beállítás.**

A menüelem részletei

2 másodperc:
2 másodpercig látható a felnagyított kép.

5 másodperc:
5 másodpercig látható a felnagyított kép.

Nincs határért.:
Az exponáló gomb megnyomásáig nagyítja a képeket.

Kapcsolódó témák

- Fókuszállítás
- MF segéd (állókép)

4-689-271-72(1) Copyright 2016 Sony Corporation

Csúcsérték szint

Kézi vagy közvetlen kézi fókuszállítású felvétel esetén meghatározott színnel kiemeli a fókuszban lévő terület kontúrját.

1. **MENU → (Felvétel beállítások1) → [Csúcsérték szint] → kívánt beállítás.**

A menüelem részletei

Magas:
A csúcsérték szintjének magasra állítása.

Közepes:
A csúcsérték szintjének közepesre állítása.

Alacsony:
A csúcsérték szintjének alacsonyra állítása.

Ki:
A csúcsérték funkció használatának mellőzése.

Megjegyzés

- Mivel a készülék felismeri a fókuszba kerülő éles területeket, a csúcsérték hatása a témától és az objektívtől függően eltérő lesz.
- A készülék a fókuszban lévő területek kontúrjait nem emeli ki, ha HDMI-kábellel csatlakozik.

Kapcsolódó témák

- Kézi fókusz
- Közvetlen kézi fókuszálás (DMF)
- Színcsúcsérték

4-689-271-72(1) Copyright 2016 Sony Corporation

Színcsúcsérték

Kézi vagy közvetlen kézi fókuszállítású felvétel esetén a csúcsérték funkcióhoz használt szín beállítására szolgál.

1. **MENU → (Felvétel beállítások1) → [Színcsúcsérték] → kívánt beállítás.**

A menüelem részletei

Piros:
Körvonalak kiemelése vörössel.
Sárga:
Körvonalak kiemelése sárgával.
Fehér:
Körvonalak kiemelése fehérrel.

Kapcsolódó témák

- Kézi fókusz
- Közvetlen kézi fókuszálás (DMF)
- Csúcsérték szint

4-689-271-72(1) Copyright 2016 Sony Corporation

Képtovább.mód

Kiválaszthatja a témának megfelelő módot, például az egyetlen felvétel, a folyamatos felvétel vagy a sorozatfelvétel módot.

1. **Válassza ki a vezérlőkerékkel: / (Képtovább.mód) → kívánt beállítás.**
   - A következőképpen is megadhatja a képtovábbítási módot: MENU→ 1 (Felvétel beállítások1) → [Képtovább.mód].

A menüelem részletei

Egyszeri Felvétel :
Normál felvételi mód.

Folyamatos Felvétel:
Az exponáló gomb lenyomásakor és nyomva tartásakor a fényképezőgép folyamatosan készít képeket.

Önkioldó:
Egy képet készít az önkioldó használatával, amikor az exponáló gomb lenyomása után eltelt a megadott számú másodperc.

Önkioldó (folyt.):
Megadott számú képet készít az önkioldó használatával, amikor az exponáló gomb lenyomása után eltelt a megadott számú másodperc.

BRK C Foly. expoz. sorozat:
Az exponáló gomb nyomva tartásakor a fényképezőgép képeket készít, mindegyiket különböző fényerővel.

BRK S Szimpla Expo. Soroz.:
A fényképezőgép megadott számú képet készít egyenként fényképezve, mindegyik képre más fényerőszintet alkalmazva.

BRK WB FE belövés:
A fényképezőgép összesen három képet készít, mindegyiket más színtónussal a kiválasztott fehéregyensúly, színhőmérséklet és színszűrő beállításoknak megfelelően.

BRK DRO DRO Expo. Sorozat:
A készülék három képet rögzít, mindegyikre más D-tartomány optimalizáló értéket alkalmazva.

Megjegyzés

- Ha a felvételi mód beállítása [Jelenet], és [Sportesemény] lett kiválasztva, az [Egyszeri Felvétel] parancs nem használható.

Kapcsolódó témák

- Folyamatos Felvétel
- Önkioldó
- Önkioldó (folyt.)
- Foly. expoz. sorozat
- Szimpla Expo. Soroz.
- FE belövés
- DRO Expo. Sorozat

4-689-271-72(1) Copyright 2016 Sony Corporation

Digitális fényképezőgép cserélhető objektívvel
ILCE-6500 α6500

Folyamatos Felvétel

Az exponáló gomb lenyomásakor és nyomva tartásakor a fényképezőgép folyamatosan készít képeket.

1. **Válassza a / (Képtovább.mód) lehetőséget a vezérlőkerékkel → [Folyamatos Felvétel].**
   - A folyamatos felvétel a következőképpen is beállítható: MENU→ 1 (Felvétel beállítások1) → [Képtovább.mód].
2. **A vezérlőkerék jobb vagy bal oldalával válassza ki a kívánt módot.**

A menüelem részletei

Folyamatos felvétel: Hi+ :
Az exponáló gombot lenyomva és lent tartva folyamatosan, maximális sebességgel ismételve készít képeket.
Folyamatos felvétel: Hi / Folyamatos felvétel: Mid/ Folyamatos felvétel: Alacsony:
Könnyebb a témákat követni, mert felvétel közben a témák valós időben jelennek meg a képernyőn vagy a keresőben.

Tipp

- A folyamatos fényképezés közben történő folyamatos fókusz- és az expozícióállítást a következőképpen kell beállítani:
  - [Fókusz mód]: [Folyamatos AF]
  - [AEL beáll. e.gomb]: [Ki] vagy [Automatikus]

Megjegyzés

- Folyamatos felvétel során a felvételi sebesség kisebb, ha az [e-Első redőny expon.] beállítása [Ki] [Folyamatos felvétel: Hi], [Folyamatos felvétel: Mid] vagy [Folyamatos felvétel: Alacsony] módban.
- [Folyamatos felvétel: Hi+] módban történő felvétel közben a téma nem valós időben jelenik meg a képernyőn vagy a keresőben.
- A folyamatos felvétel funkció nem választható a következő esetekben:
  - A felvételi mód beállítása [Panorámapásztázás].
  - A felvételi mód beállítása [Jelenet], és a kiválasztott jelenet nem [Sportesemény].
  - A [Kép effektus] beállítása az alábbiak egyike:[Lágy Fókusz] [HDR kép][Gazdag Tónus Mono][Miniatűr] [Vízfesték] [Illusztráció]
  - A [DRO/Auto. HDR] beállítása [Auto. HDR].
  - A [ISO] beállítása [Többképkock. zajcs.].
  - Használatban van a [Mosoly exponálás] funkció.

Kapcsolódó témák

- Fókusz mód
- AEL beáll. e.gomb (állókép)

4-689-271-72(1) Copyright 2016 Sony Corporation

Önkioldó

Egy képet készít az önkioldó használatával, amikor az exponáló gomb lenyomása után eltelt a megadott számú másodperc. Használja az 5 másodperces / 10 másodperces önkioldót, ha benne akar lenni a képben, a 2 másodperces önkioldót pedig az exponáló gomb lenyomásakor fellépő fényképezőgép-bemozdulás csökkentésére.

1. **Nyomja meg: / (Képtovább.mód) a vezérlőkerékkel → [Önkioldó].**
   - A következőképpen is megadhatja a képtovábbítási módot: MENU→ 1 (Felvétel beállítások1) → [Képtovább.mód].
2. **A vezérlőkerék jobb vagy bal oldalával válassza ki a kívánt módot.**
3. **Állítsa be a fókuszt, és fényképezzen.**

   Az önkioldó jelző villogni kezd, hangjelzés hallható, és megadott számú másodperc elteltével a készülék elkészíti a képet.

A menüelem részletei

Beállíthatja, hogy a készülék az exponáló gomb lenyomása után hány másodperccel készítse el a képet.

10 Önkioldó: 10 mp
5 Önkioldó: 5 mp
2 Önkioldó: 2 mp

Tipp

- Az önkioldó visszaszámlálásának leállításához nyomja meg ismét az exponáló gombot, vagy nyomja meg a / gombot a vezérlőkeréken.
- Ha az önkioldót le szeretné állítani, nyomja meg a / gombot a vezérlőkeréken, és válassza az (Egyszeri Felvétel) lehetőséget.
- Ha nem akarja, hogy az önkioldó visszaszámlálását sípolás jelezze, állítsa az [Audió jelek] opciót [Ki] értékre.
- Ha az önkioldót expozíciósorozat módban akarja használni, a képtovábbítási mód alatt válassza az expozíciósorozat módot, majd válassza a következőket: MENU → 1 (Felvétel beállítások1) → [Exp.-eltolási beáll.] → [Önkioldó exp. alatt].

Megjegyzés

- Az önkioldó funkció nem érhető el az alábbi helyzetekben:
  - A felvételi mód beállítása [Panorámapásztázás].
  - [Jelenet] az [Sportesemény] alatt.
  - [Mosoly exponálás]

Kapcsolódó témák

- Audió jelek

4-689-271-72(1) Copyright 2016 Sony Corporation

Digitális fényképezőgép cserélhető objektívvel
ILCE-6500 α6500

Önkioldó (folyt.)

Megadott számú képet készít az önkioldó használatával, amikor az exponáló gomb lenyomása után eltelt a megadott számú másodperc. A felhasználó több kép közül kiválaszthatja a legjobbat.

1. **Nyomja meg: / (Képtovább.mód) a vezérlőkerékkel → [Önkioldó (folyt.)].**
   - A következőképpen is megadhatja a képtovábbítási módot: MENU→ 1 (Felvétel beállítások1) → [Képtovább.mód].
2. **A vezérlőkerék jobb vagy bal oldalával válassza ki a kívánt módot.**
3. **Állítsa be a fókuszt, és fényképezzen.**

   Az önkioldó jelző villogni kezd, hangjelzés hallható, és megadott számú másodperc elteltével a készülék elkészíti a képet. A készülék folyamatos felvétellel elkészíti a megadott számú képet.

A menüelem részletei

[Önkioldó(foly.): 10 mp - 3 kép] választása esetén például három kép készül, ha az exponáló gomb lenyomása után eltelt 10 másodperc.

Önkioldó(foly.): 10 mp - 3 kép
Önkioldó(foly.): 10 mp - 5 kép
Önkioldó (foly.): 5 mp - 3 kép
Önkioldó (foly.): 5 mp - 5 kép
Önkioldó (foly.): 2 mp - 3 kép
Önkioldó (foly.): 2 mp - 5 kép

Tipp

- Az önkioldó visszaszámlálásának leállításához nyomja meg ismét az exponáló gombot, vagy nyomja meg a / gombot a vezérlőkeréken.
- Ha az önkioldót le szeretné állítani, nyomja meg a / gombot a vezérlőkeréken, és válassza az (Egyszeri Felvétel) lehetőséget.

4-689-271-72(1) Copyright 2016 Sony Corporation

Foly. expoz. sorozat

Több képet készít, és közben automatikusan eltolja az expozíciót az alapértékről a sötétebb, majd a világosabb felé. A képek rögzítése után kiválaszthatja a célnak megfelelőt.

1. **Nyomja meg: / (Képtovább.mód) a vezérlőkerékkel → [Foly. expoz. sorozat].**
   - A következőképpen is megadhatja a képtovábbítási módot: MENU→ 1 (Felvétel beállítások1) → [Képtovább.mód].
2. **A vezérlőkerék jobb vagy bal oldalával válassza ki a kívánt módot.**
3. **Állítsa be a fókuszt, és fényképezzen.**
   - A fényképezőgép az első képnél állítja be az alapexpozíciót.
   - Az expozíciósorozat felvételének végéig tartsa lenyomva az exponáló gombot.

A menüelem részletei

[Foly. Expo. Sorozat: 0,3EV 3 Kép] választása esetén például a fényképezőgép három képet készít folyamatosan, az expozíciót 0,3 EV értékkel eltolva pozitív vagy negatív irányba.

Megjegyzés

- Automatikus visszanézéskor az utolsó rögzített kép látható.
- Ha [ISO AUTO] van kiválasztva [Kézi expozíció] módban, az expozíció az ISO érték beállítása esetén módosul. Ha nem [ISO AUTO] beállítás lett kiválasztva, az expozíció a zársebesség beállítása esetén módosul.
- Ha módosítja az expozíciót, akkor az a kompenzált értéknek megfelelően tolódik el.
- Az expozíciós sorozat funkció nem választható a következő esetekben:
  - [Intelligens autom.]
  - [Kiváló automatikus]
  - [Jelenet]
  - [Panorámapásztázás]
- Vaku használatakor a készülék vakus rekeszeléssel fényképez, ami akkor is eltolja a vaku fénymennyiségét, ha [Foly. expoz. sorozat] lett kiválasztva. Kép készítéséhez nyomja meg az exponáló gombot.

Kapcsolódó témák

- Exp.-eltolási beáll.
- Kijelzés expozícióeltolásos felvétel közben

4-689-271-72(1) Copyright 2016 Sony Corporation

Szimpla Expo. Soroz.

Több képet készít, és közben automatikusan eltolja az expozíciót az alapértékről a sötétebb, majd a világosabb felé. A képek rögzítése után kiválaszthatja a célnak megfelelőt.
Ha az exponáló gomb megnyomásával egyenként készít felvételeket, minden egyes felvétel esetében beállíthatja a fókuszt vagy a kompozíciót.

1. **Válassza a / (Képtovább.mód) lehetőséget a vezérlőkerékkel → [Szimpla Expo. Soroz.].**
   - A következőképpen is megadhatja a képtovábbítási módot: MENU→ 1 (Felvétel beállítások1) → [Képtovább.mód].
2. **A vezérlőkerék jobb vagy bal oldalával válassza ki a kívánt módot.**
3. **Állítsa be a fókuszt, és fényképezzen.**
   - Kép készítéséhez nyomja meg az exponáló gombot.

A menüelem részletei

[Szimpla Expo. Sor.: 0,3EV 3 kép] választása esetén például a fényképezőgép három képet készít egymás után, az expozíciót 0,3 EV értékkel eltolva pozitív vagy negatív irányba.

Megjegyzés

- Ha [ISO AUTO] van kiválasztva [Kézi expozíció] módban, az expozíció az ISO érték beállítása esetén módosul. Ha nem [ISO AUTO] beállítás lett kiválasztva, az expozíció a zársebesség beállítása esetén módosul.
- Ha módosítja az expozíciót, akkor az a kompenzált értéknek megfelelően tolódik el.
- Az expozíciós sorozat funkció nem választható a következő esetekben:
  - [Intelligens autom.]
  - [Kiváló automatikus]
  - [Jelenet]
  - [Panorámapásztázás]

Kapcsolódó témák

- Exp.-eltolási beáll.
- Kijelzés expozícióeltolásos felvétel közben

4-689-271-72(1) Copyright 2016 Sony Corporation

Digitális fényképezőgép cserélhető objektívvel
ILCE-6500 α6500

Kijelzés expozícióeltolásos felvétel közben

Kereső

Rekeszelés megvilágításban*
3 kép 0,3 EV lépésekkel eltolva
Expozíciókompenzáció ±0,0 EV

Képernyő (Alapinf. Megjel. vagy Hisztogram)

Rekeszelés megvilágításban*
3 kép 0,3 EV lépésekkel eltolva
Expozíciókompenzáció ±0,0 EV

Vakus rekeszelés
3 kép 0,7 EV lépésekkel eltolva
Vakukompenzáció -1,0 EV

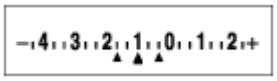

Képernyő (Kereső esetében)

Rekeszelés megvilágításban* (felső jelzés)
3 kép 0,3 EV lépésekkel eltolva
Expozíciókompenzáció ±0,0 EV

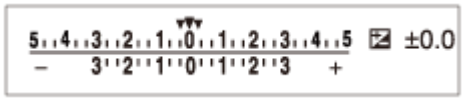

Vakus rekeszelés (alsó jelzés)
3 kép 0,7 EV lépésekkel eltolva
Vakukompenzáció -1,0 EV

* Megvilágítás: a nem vakus fényforrások gyűjtőneve. Ez lehet természetes fény, izzó vagy fénycső fénye stb. A vaku csak egy pillanatra villan fel, a megvilágítás viszont állandó, tehát az ilyen jellegű fényforrásokat „megvilágításnak” nevezzük.

Megjegyzés

- Expozícióeltolás módban a készítendő képek számának megfelelő számú jelzés jelenik meg az expozíciósorozat kijelzés fölött/alatt.
- Amikor elkezdődik az egyképes rekeszelés, a jelzések egyenként eltűnnek, ahogy a fényképezőgép rögzíti a képeket.

4-689-271-72(1) Copyright 2016 Sony Corporation

FE belövés

A fényképezőgép összesen három képet készít, mindegyiket más színtónussal a kiválasztott fehéregyensúly, színhőmérséklet és színszűrő beállításoknak megfelelően.

1. **Válassza a / (Képtovább.mód) lehetőséget a vezérlőkerékkel → [FE belövés].**
   - A következőképpen is megadhatja a képtovábbítási módot: MENU→ 1 (Felvétel beállítások1) → [Képtovább.mód].
2. **A vezérlőkerék jobb vagy bal oldalával válassza ki a kívánt módot.**
3. **Állítsa be a fókuszt, és fényképezzen.**

A menüelem részletei

BRK WB Lo Fehéregyensúly sorozat: Lo:

Három képből álló sorozatot rögzít a fehéregyensúly értékének kismértékű eltolásával (a 10MK^{-1*} tartományon belül).

BRK WB HI Fehéregyensúly sorozat: Hi:

Három képből álló sorozatot rögzít a fehéregyensúly értékének nagymértékű eltolásával (a 20MK^{-1*} tartományon belül).

* Az MK^{-1} a színhőmérséklet-szűrők színkonverziós képességét kifejező mértékegység, értéke azonos a „mired” mértékegységével.

Megjegyzés

- Automatikus visszanézéskor az utolsó rögzített kép látható.

Kapcsolódó témák

- Exp.-eltolási beáll.

4-689-271-72(1) Copyright 2016 Sony Corporation

Digitális fényképezőgép cserélhető objektívvel
ILCE-6500 α6500

DRO Expo. Sorozat

Összesen három képet rögzíthet, mindegyikre más D-tartomány optimalizáló értéket alkalmazva.

1. **Válassza a / (Képtovább.mód) lehetőséget a vezérlőkerékkel → [DRO Expo. Sorozat].**
   - A következőképpen is megadhatja a képtovábbítási módot: MENU→ 1 (Felvétel beállítások1) → [Képtovább.mód].
2. **A vezérlőkerék jobb vagy bal oldalával válassza ki a kívánt módot.**
3. **Állítsa be a fókuszt, és fényképezzen.**

A menüelem részletei

DRO sorozat: Lo:
Három fényképből álló sorozatot rögzít a D-tartomány optimalizáló értékének kismértékű eltolásával (Lv 1, Lv 2 és Lv 3).

DRO sorozat: Hi:
Három fényképből álló sorozatot rögzít a D-tartomány optimalizáló értékének nagymértékű eltolásával (Lv 1, Lv 3 és Lv 5).

Megjegyzés

- Automatikus visszanézéskor az utolsó rögzített kép látható.

Kapcsolódó témák

- Exp.-eltolási beáll.

4-689-271-72(1) Copyright 2016 Sony Corporation

Exp.-eltolási beáll.

Beállíthatja expozícióeltolásos módban az önkioldós felvételt, valamint az expozíciósorozat és a fehéregyensúly sorozat képsorrendjét.

1. **Válassza a vezérlőkerékkel: / (Képtovább.mód) → válassza az expozíciósorozat felvételi módot.**
   - A következőképpen is beállíthatja a képtovábbítási módot: MENU → 1 (Felvétel beállítások1) → [Képtovább.mód].
2. **MENU → 1(Felvétel beállítások1) → [Exp.-eltolási beáll.] → kívánt beállítás.**

A menüelem részletei

Önkioldó exp. alatt:
Beállíthatja, hogy használja-e az önkioldót expozícióeltolásos felvételhez. Azt is beállíthatja, hogy hány másodperc teljen el az önkioldó használatakor a zár kioldásáig.
(OFF/2 másodperc/5 másodperc/10 másodperc)

Expozíció sorrend:
Kiválasztja az expozíciós sorrendet expozíciósorozat és a fehéregyensúly sorozat esetén.
(0→-→+/-→0→+)

Kapcsolódó témák

- Foly. expoz. sorozat
- Szimpla Expo. Soroz.
- FE belövés
- DRO Expo. Sorozat

4-689-271-72(1) Copyright 2016 Sony Corporation

Érintő Vezérlés

Beállíthatja, hogy akarja-e aktiválni a képernyő érintő vezérlését.
A képernyő használata esetén az érintő vezérlésre „érintőképernyő műveletek”, a kereső használata esetén „érintőlap műveletek” megnevezéssel hivatkozunk.

1. **MENU → (Beállítások) → [Érintő Vezérlés] → kívánt beállítás.**

A menüelem részletei

É.képernyő+É.felület:
Aktiválja az érintőképernyő műveleteket is a képernyő használata esetére, illetve az érintőlap műveleteket a kereső használata esetére.

Csak érintőképernyő:
Csak a képernyő használata esetére aktiválja az érintőképernyő műveleteket.

Csak érintőfelület:
Csak a kereső használata esetére aktiválja az érintőlap műveleteket.

Ki:
Minden érintő vezérlést kikapcsol.

Megjegyzés

- A PlayMemories Camera Apps helyről letöltött alkalmazásokkal nem működnek az érintőlap műveletek.

Kapcsolódó témák

- Érintő fókusz
- Érintőfel. ter. beállít.
- Érintőpad (függ.)

4-689-271-72(1) Copyright 2016 Sony Corporation

Érintő fókusz

Érintéssel választhatja ki a fókuszálandó témát állókép- és mozgóképfelvétel üzemmódban.

1. **MENU → (Beállítások) → [Érintő Vezérlés] → kívánt beállítás, majd [Ki].**

A kívánt fókuszálási pozíció megadása állókép üzemmódban

A képernyő megérintésével megadhatja a kívánt fókuszálási pozíciót.

1. Válasszon egy [Fókuszmező] beállítást, csak ne a [Rugalm. pontsz] beállítást.
2. MENU → (Felvétel beállítások1) → [Középső AF tartás] → [Ki].
3. Érintse meg a képernyőt.
   - A képernyős fényképezés közben érintse meg a témát, amire fókuszálni akar.
   - A keresővel való fényképezéskor a képernyő megérintésével és simításával változtathatja a fókusz helyét, miközben a keresőbe néz.

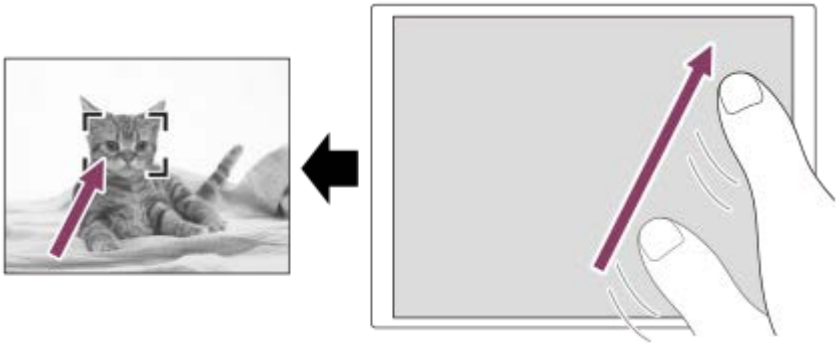

   - Az exponáló gombot félig lenyomva a fényképezőgép a keretben lévő témára fókuszál. Fényképezéshez nyomja le teljesen az exponáló gombot.
   - Ha érintő vezérlés közben vissza akarja vonni a fókuszállítást, érintse meg a ikont, vagy nyomja meg a vezérlőkerék közepét, ha a képernyővel fényképez, és nyomja meg a vezérlőkerék közepét, ha a keresővel fényképez.

A kívánt fókuszálási pozíció megadása mozgóképfelvétel üzemmódban (fix fókusz)

A fényképezőgép a megérintett témára fog fókuszálni. Keresős felvételnél a fix fókusz nem érhető el.

1. Válasszon egy [Fókuszmező] típust, csak ne a [Rugalm. pontsz] típust.
2. MENU → (Felvétel beállítások1) → [Középső AF tartás] → [Ki].
3. A felvétel előtt vagy közben érintse meg a témát, amire fókuszálni akar.
   - Ha megérinti a témát, a fókuszmód ideiglenesen kézi fókuszra vált, és a fókuszállító gyűrű használatával beállíthatja a fókuszt.
   - A fix fókusz módból a ikon vagy a vezérlőkerék közepének megnyomásával léphet ki.

Tipp

- Az érintéses fókuszálás funkció mellett például a következő érintővezérléses-műveletek választhatók.
  - Ha a [Fókuszmező] beállítása [Rugalm. pontsz] vagy [Kiterj. rugalm. pont.], a fókuszkeret érintő vezérléssel mozgatható.
  - Ha a [Fókusz mód] beállítása [Kézi fókusz], a fókusznagyító a képernyőre duplán koppintva használható.

  Ezek az érintéses műveletek a PlayMemories Camera Apps helyről letöltött alkalmazásokban is használhatók.

Megjegyzés

- Az érintő fókusz funkció nem érhető el az alábbi helyzetekben:
  - [Panorámapásztázás] felvételi módban.
  - Ha a [Fókusz mód] beállítása [Kézi fókusz].
  - Ha digitális zoomot használ
  - Az LA-EA2 vagy LA-EA4 használata esetén
  - LA-EA1 vagy LA-EA3 használata esetén, mozgókép felvételi módban
- Az érintő fókusz funkció nem használható a PlayMemories Camera Apps helyről letöltött alkalmazásokban.

Kapcsolódó témák

- Érintő Vezérlés
- Érintőfel. ter. beállít.
- Érintőpad (függ.)

4-689-271-72(1) Copyright 2016 Sony Corporation

Érintőfel. ter. beállít.

Beállíthatja, hogy a keresővel fényképezve melyik területet akarja használni érintőlap műveletekhez. Ezzel megelőzheti a véletlen műveleteket, amit például az orra képernyőhöz érése okoz.

1. **MENU → (Beállítások) → [Érintőfel. ter. beállít.] → kívánt beállítás.**

A menüelem részletei

Teljes képernyő:
A teljes képernyő érintőlapként működik.

Jobb 1/2 terület:
Csak a képernyő jobb oldali fele működik érintőlapként.

Jobb 1/4 terület:
Csak a képernyő jobb oldali negyede működik érintőlapként.

Kapcsolódó témák

- Érintő Vezérlés
- Érintő fókusz
- Érintőpad (függ.)

4-689-271-72(1) Copyright 2016 Sony Corporation

Érintőpad (függ.)

Beállíthatja, hogy aktiválva legyenek-e az érintőlap műveletek, ha a keresővel, a keresőt függőlegesen tartva fényképez. Ezzel megelőzheti a véletlen műveleteket, amit például az orra képernyőhöz érése okoz.

1. **MENU → (Beállítások) → [Érintőpad (függ.)] → kívánt beállítás.**

A menüelem részletei

Be:
Aktiválja az érintőlap műveleteket.
Ki:
Kikapcsolja az érintőlap műveleteket.

Kapcsolódó témák

- Érintő Vezérlés
- Érintőfel. ter. beállít.

4-689-271-72(1) Copyright 2016 Sony Corporation

Képméret (állókép)

Minél nagyobb a képméret, annál részletesebb lesz a kép nagyalakú papírra történő nyomtatáskor. Minél kisebb a képméret, annál több kép rögzíthető.

1. **MENU → (Felvétel beállítások1) → [Képméret] → kívánt beállítás.**

A menüelem részletei

Ha a [Méretarány] beállítása [3:2]
L: 24M 6000×4000 képpont
M: 12M 4240×2832 képpont
S: 6,0M 3008×2000 képpont

Ha a [Méretarány] beállítása [16:9]
L: 20M 6000×3376 képpont
M: 10M 4240×2400 képpont
S: 5,1M 3008×1688 képpont

Megjegyzés

- Ha a [Minőség] beállítása [RAW] vagy [RAW & JPEG], a RAW képek mérete megegyezik az „L” mérettel.

Kapcsolódó témák

- Méretarány (állókép)

4-689-271-72(1) Copyright 2016 Sony Corporation

Méretarány (állókép)

1 **MENU → (Felvétel beállítások1) → [Méretarány] → kívánt beállítás.**

A menüelem részletei

3:2:
Megfelel normál nyomtatáshoz.

16:9:
Alkalmas nagyfelbontású televízión történő megjelenítéshez.

4-689-271-72(1) Copyright 2016 Sony Corporation

Minőség (állókép)

1 **MENU → (Felvétel beállítások1) → [Minőség] → kívánt beállítás.**

A menüelem részletei

RAW:
Fájlformátum: RAW (felvétel RAW tömörítési formátumban.)
Ezen a fájlformátumon nem történik digitális feldolgozás. Akkor válassza ezt a formátumot, ha a képeket számítógéppel dolgozza fel professzionális célokra.

- A képméret rögzített értéke a legnagyobb méret. A képméret nem jelenik meg a képernyőn.

RAW & JPEG:
Fájlformátum: RAW (felvétel RAW tömörítési formátumban) + JPEG
Egyidejűleg RAW kép és JPEG kép is készül. Ez akkor megfelelő, ha 2 képfájlt szeretne: egy JPEG fájlt megtekintéshez és egy RAW fájlt szerkesztéshez. A JPEG képminőség beállítása [Finom].
Extra finom:
Fájlformátum: JPEG
A készülék JPEG formátumban tömöríti a képet, a [Finom] beállításnál jobb minőségben rögzítve.
Finom:
Fájlformátum: JPEG
A készülék JPEG formátumban tömöríti a képet felvételkor.
Normál:
Fájlformátum: JPEG
A készülék JPEG formátumban tömöríti a képet felvételkor. A [Normál] beállítás tömörítési aránya nagyobb, mint a [Finom] beállításé, ezért a [Normál] típusú fájlok mérete kisebb, mint a [Finom] típusú fájloké. Így több fájl rögzíthető egy memóriakártyán, de a képminőség gyengébb lesz.

A RAW képekről

- A fényképezőgépen tárolt RAW formátumú képek megnyitásához szükség van az Image Data Converter szoftverre. Az Image Data Converter szoftverrel meg lehet nyitni a RAW képfájlokat, és népszerű képformátumokba, például JPEG vagy TIFF formátumba lehet őket konvertálni, továbbá módosítani lehet a képek fehéregyensúlyát, a színtelítettségét, kontrasztját stb.
- RAW képeknél nem alkalmazható az [Auto. HDR] vagy a [Kép effektus] funkció.
- A fényképezőgéppel készített RAW képek felbontása 14 bit/képpont. A felbontás azonban 12 bitre van korlátozva a következő felvételi módokban:
  - [Hosszú exp.z.cs]
  - [BULB]
  - Folyamatos felvétel(beleértve a folyamatos felvételt [Kiváló automatikus] módban)
  - [Csendes felvétel]

Megjegyzés

- Ha a képeket nem tervezi számítógéppel szerkeszteni, a JPEG formátumban történő rögzítés ajánlott.
- DPOF (nyomtatási megrendelés) jelet nem lehet RAW formátumú képekhez adni.

4-689-271-72(1) Copyright 2016 Sony Corporation

Panoráma: Képméret

Beállíthatja a készített panorámaképek képméretét. A képméret a [Panoráma: Irány] beállítástól függően változik.

1. **MENU → 1 (Felvétel beállítások1) → [Panoráma: Képméret] → kívánt beállítás.**

A menüelem részletei

Ha a [Panoráma: Irány] beállítása [Fel] vagy [Le]
Normál: 3872×2160
Széles: 5536×2160

Ha a [Panoráma: Irány] beállítása [Balra] vagy [Jobbra]
Normál: 8192×1856
Széles: 12416×1856

Kapcsolódó témák

- Panorámapásztázás
- Panoráma: Irány

4-689-271-72(1) Copyright 2016 Sony Corporation

Panoráma: Irány

Beállítja panorámakép készítésekor a fényképezőgép pásztázási irányát.

1. **MENU → 1 (Felvétel beállítások1) → [Panoráma: Irány] → kívánt beállítás.**

A menüelem részletei

Jobbra:
Pásztázás a fényképezőgéppel balról jobbra.
Balra:
Pásztázás a fényképezőgéppel jobbról balra.
Fel:
Pásztázás a fényképezőgéppel lentről fel.
Le:
Pásztázás a fényképezőgéppel fentről le.

Kapcsolódó témák

- Panorámapásztázás

4-689-271-72(1) Copyright 2016 Sony Corporation

Az üzemmódtárcsa funkcióinak listája

A kívánt felvételi módot az üzemmódtárcsa elfordításával tudja kiválasztani.

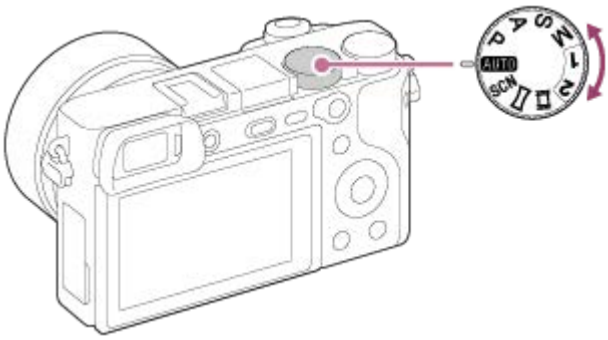

Választható funkciók

AUTO (Automata mód):
Lehetővé teszi bármilyen téma fényképezését jó minőségben a készülék által meghatározott beállítási értékekkel, bármilyen körülmények között.
P (Autom. Program):
Lehetővé teszi a fényképezést az automatikusan beállított expozícióval (zársebesség és rekesznyílás (F érték)). Különféle beállításokat is kiválaszthat a menü segítségével.
A (Rekesz elsőbbség):
Lehetővé teszi, hogy a rekesznyílás beállításával fényképezzen, ha például elmosódott háttérre törekszik.
S (Zárseb elsőbbség):
Lehetővé teszi például gyorsan mozgó tárgyak fényképezését a zársebesség manuális beállításával.
M (Kézi expozíció):
Lehetővé teszi a fényképezést az expozíció (zársebesség és rekesz érték (F érték)) tetszőleges beállítása után.
1/2(Memória behívás):
Lehetővé teszi a fényképezést a gyakran használt üzemmódokkal vagy korábban beállított értékek előhívásával.
(M.kép/S&Q Motion):
Lehetővé teszi a mozgóképfelvétel és a lassított/gyorsított mozgóképfelvétel expozíciós módjának módosítását.
(Panorámapásztázás):
Lehetővé teszi panorámakép készítését képek összeillesztésével.
SCN (Jelenet):
Felvételkészítés a témának megfelelő előbeállításokkal.

Kapcsolódó témák

- Intelligens autom.
- Kiváló automatikus
- Autom. Program
- Rekesz elsőbbség
- Zárseb elsőbbség
- Kézi expozíció
- Behívás (Felvétel beállítások1/Felvétel beállítások2)
- M.kép/S&Q Motion
- Panorámapásztázás
- Jelenet

4-689-271-72(1) Copyright 2016 Sony Corporation

Intelligens autom.

A fényképezőgép automatikus jelenetfelismeréssel fényképez.

1. **Forgassa az üzemmódtárcsát AUTO (Automata mód) állásba.**

2. **MENU→ 1(Felvétel beállítások1)→[Automata mód]→[Intelligens autom.].**

3. **Irányítsa a fényképezőgépet a témára.**

   Ha a fényképezőgép felismeri a jelenetet, a felismert jelenet ikonja megjelenik a képernyőn.

4. **Állítsa be a fókuszt, és fényképezzen.**

Megjegyzés

- A készülék nem ismeri fel a jelenetet, ha optikai zoomon kívüli zoom funkcióval fényképez.
- A fényképezési körülményektől függően előfordulhat, hogy a készülék nem jól ismeri fel ezeket a jeleneteket.

Kapcsolódó témák

- Az automatikus fényképezés előnyei
- A jelenetfelismerésről
- Ü.mód tárcsa súgó

4-689-271-72(1) Copyright 2016 Sony Corporation

Kiváló automatikus

A fényképezőgép automatikus jelenetfelismeréssel fényképez. Ebben a módban tiszta képeket készíthet rossz fényviszonyok között vagy ellenfényben.

Előfordulhat például, hogy az Intelligens automatikus módban elérhetőnél jobb képminőség érdekében rossz fényviszonyok között vagy ellenfényben a készülék több felvételt, majd abból egy összeillesztett képet készít.

1. **Állítsa az üzemmódtárcsát AUTO (Automata mód) állásba.**

2. **MENU → 1 (Felvétel beállítások1) → [Automata mód] → [Kiváló automatikus].**

3. **Irányítsa a fényképezőgépet a témára.**

   Ha a fényképezőgép felismeri a jelenetet, a felismert jelenet ikonja megjelenik a képernyőn. Szükség esetén a felismert jelenetnek megfelelő fényképezés funkció és az exponálások száma is megjelenik.

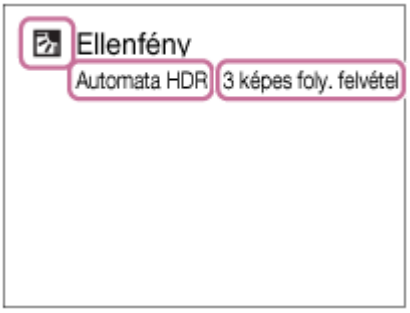

4. **Állítsa be a fókuszt, és fényképezzen.**

   Amikor a fényképezőgép több képet készít, automatikusan kiválasztja és elmenti a megfelelő képet. A [Kiv. auto. képkivágás] beállítással elmentheti az összes képet.

Megjegyzés

- Ha a készülék összeillesztett képet készít, a szokásosnál több idő kell egy kép rögzítéséhez.
- A készülék nem ismeri fel a jelenetet, ha optikai zoomon kívüli zoom funkciót használ.
- A fényképezési körülményektől függően előfordulhat, hogy a készülék nem jól ismer fel egy jelenetet.
- Ha a [Minőség] beállítása [RAW] vagy [RAW & JPEG], a készülék nem tud összeillesztett képet készíteni.

Kapcsolódó témák

- Ü.mód tárcsa súgó
- A jelenetfelismerésről
- Kiv. auto. képkivágás
- Egyéni gomb(felv.)/Egyéni gomb(leját.)
- Az automatikus fényképezés előnyei

4-689-271-72(1) Copyright 2016 Sony Corporation

Kiv. auto. képkivágás

Beállítja, hogy mentse-e a [Kiváló automatikus] üzemmódban folyamatosan készített összes képet.

1. **MENU → 1 (Felvétel beállítások1) → [Kiv. auto. képkivágás] → kívánt beállítás.**

A menüelem részletei

Automatikus:
A készülék kiválaszt és elment egy megfelelő képet.

Ki:
Az összes képet elmenti.

Megjegyzés

- A készülék egyetlen egyesített képet ment akkor is, ha a felhasználó előzőleg a [Kiv. auto. képkivágás] funkciót [Ki] értékre állította [Kézben tartott Esti] jelenetfelismerési mód mellett.
- Ha aktív az Automatikus kompozíció funkció, a készülék kettő képet ment el akkor is, ha a [Kiv. auto. képkivágás] beállítása [Automatikus].
- Ha a [Minőség] beállítása [RAW] vagy [RAW & JPEG], a fényképezés funkció korlátozott lesz.

4-689-271-72(1) Copyright 2016 Sony Corporation

Digitális fényképezőgép cserélhető objektívvel
ILCE-6500 α6500

Az automatikus mód váltása (Automata mód)

Váltás [Intelligens autom.] és [Kiváló automatikus] mód között.

1. **Állítsa az üzemmódtárcsát AUTO állásba.**
2. **MENU → 1 (Felvétel beállítások1) → [Automata mód] → kívánt beállítás.**

A menüelem részletei

Intelligens autom.:
A készülék automatikus jelenetfelismeréssel fényképez.

Kiváló automatikus:
A készülék automatikusan fényképez, csökkentve a zajt és az elmosódást.

Kapcsolódó témák

- Intelligens autom.
- Kiváló automatikus

4-689-271-72(1) Copyright 2016 Sony Corporation

A jelenetfelismerésről

A jelenetfelismerés [Intelligens autom.] módban és [Kiváló automatikus] módban működik.

A funkció segítségével a készülék automatikusan felismeri a fényképezés körülményeit, és elkészíti a fényképet.

Jelenetfelismerés

Ha a készülék felismer bizonyos jeleneteket, az alábbi ikonok és egyéb jelzések jelennek meg az első sorban:

- (Portré)
- (Gyermek)
- (Éjszakai Portré)
- (Éjszakai Jelenet)
- (Ellenfényű portré)
- (Ellenfény)
- (Tájkép)
- (Makró)
- (Reflektor)
- (Kevés fény)
- (Éjszakai jelenet állvánnyal)
- (Kézben tartott Esti)

Képfeldolgozás

[Folyamatos Felvétel], [Lassú szinkron], [Auto. HDR], [Nappali szink.], [Lassú zár], [Kézben tartott Esti]

Megjegyzés

- Ha a [Mosoly-/Arcfelism.] beállítása [Ki], a készülék nem ismeri fel a [Portré], az [Ellenfényű portré], az [Éjszakai Portré] és a [Gyermek] jelenetet.

Kapcsolódó témák

- Intelligens autom.
- Kiváló automatikus

4-689-271-72(1) Copyright 2016 Sony Corporation

Az automatikus fényképezés előnyei

A fényképezőgépnek az alábbi két automatikus felvételi módja van: [Intelligens autom.] és [Kiváló automatikus].

(Intelligens autom.):
Lehetővé teszi a fényképezést automatikus jelenetfelismeréssel.

(Kiváló automatikus):
Lehetővé teszi a fényképezést automatikus jelenetfelismeréssel. Ebben a módban tiszta képeket készíthet rossz fényviszonyok között vagy ellenfényben.

Megjegyzés

- [Kiváló automatikus] üzemmódban több idő kell egy kép rögzítéséhez, mert a készülék összeillesztett képet készít. Ebben az esetben a zárhang többször hallható, de csak egy kép készül.
- [Intelligens autom.] és [Kiváló automatikus] mód esetében a funkciók többségét automatikusan állítja be a készülék, a felhasználó nem módosíthatja a beállításokat.

Kapcsolódó témák

- Intelligens autom.
- Kiváló automatikus

4-689-271-72(1) Copyright 2016 Sony Corporation

Autom. Program

Lehetővé teszi a fényképezést az automatikusan beállított expozícióval (zársebesség és rekesznyílás).

Beállíthat felvételi funkciókat, például az [ISO] funkciót.

1. **Állítsa az üzemmódtárcsát P (Autom. Program) állásba.**
2. **Állítsa a felvételi funkciókat a kívánt beállításokra.**
3. **Állítsa be a fókuszt, és fényképezze le a témát.**

Programválasztó

Ha nem használja a vakut, a zársebesség és a rekesznyílás (F-érték) kombinációja a fényképezőgép által beállított helyes expozíció módosítása nélkül módosítható.
Az expozíció módosításához az exponáló gomb félig nyomva tartása közben a vezérlőtárcsa forgatásával válassza ki a rekesz érték és a zársebesség kombinációját.

- A vezérlőtárcsa elfordítására a képernyőn látható „P” jel „P*”-ra változik.
- Ha törölni akarja a programkorrekciót, állítsa a felvételi módot valamilyen értékre, kivéve az [Autom. Program] értéket, vagy kapcsolja ki a fényképezőgépet.

Megjegyzés

- A környezet fényerejének függvénye, hogy használható-e a programkorrekció funkció.
- Ha törölni akarja a beállítást, állítsa a felvételi módot „P”-től eltérő értékre, vagy kapcsolja ki a készüléket.
- Ha változik a fényerősség, a rekesznyílás (F érték) és a zársebesség is módosul, megtartva ugyanazt a korrekciós értéket.

4-689-271-72(1) Copyright 2016 Sony Corporation

Rekesz elsőbbség

Fényképezhet a rekesznyílás beállításával és a fókusztartomány módosításával, illetve a háttér életlenre állításával.

1. **Állítsa az üzemmódtárcsát A (Rekesz elsőbbség) állásba.**

2. **A vezérlőtárcsa forgatásával válassza ki a kívánt értéket.**
   - Kisebb F-érték: A téma fókuszban van, de a téma előtti és mögötti tárgyak elmosódottak.
     Nagyobb F-érték: A téma, valamint az előtér és a háttér egyaránt fókuszban van.
   - Ha a beállított rekeszértékkel nem érhető el megfelelő expozíció, ezt a felvételkészítés képernyőn a zársebesség kijelzésének villogása mutatja. Ilyen esetben állítsa be újra a rekesz értéket.

3. **Állítsa be a fókuszt, és fényképezze le a témát.**

   A fényképezőgép a megfelelő expozíció elérése érdekében automatikusan módosítja a zársebességet.

Megjegyzés

- A képernyőn megjelenő kép világossága eltérhet a rögzített kép tényleges világosságától.

Kapcsolódó témák

- Blendenyílás Előnéz.

4-689-271-72(1) Copyright 2016 Sony Corporation

Zárseb elsőbbség

Egy mozgó tárgy mozgását a zársebesség állításával sokféleképpen lehet érzékeltetni a felvételeken, például nagy zársebességgel fényképezve kiemelhető a mozgás egy pillanata, kis zársebességgel fényképezve pedig megjeleníthető a mozgás nyomvonala.

1. **Állítsa az üzemmódtárcsát S (Zárseb elsőbbség) állásba.**

2. **A vezérlőtárcsa forgatásával válassza ki a kívánt értéket.**
   - Ha a beállítások megadása után nem megfelelő az expozíció, a felvételi képernyőn villog a rekeszérték. Ilyen esetben módosítsa a zársebességet.

3. **Állítsa be a fókuszt, és fényképezze le a témát.**

   A fényképezőgép a megfelelő expozíció elérése érdekében automatikusan módosítja a rekesznyílást.

Tipp

- Használjon állványt az elmosódás megelőzésére, ha a zársebességet alacsonyabbra állítja be.
- Beltéri sportjelenetek felvétele esetén állítsa az ISO-érzékenységet magasabb értékre.

Megjegyzés

- A SteadyShot figyelmeztető jelzés nem jelenik meg zársebesség elsőbbség üzemmódban.
- Ha a [Hosszú exp.z.cs] beállítása [Be], és a zársebesség 1 másodperc vagy hosszabb, a fényképezőgép a felvétel készítését követően pontosan annyi ideig végez zajcsökkentést, mint ameddig nyitva volt a zár. Amíg a zajcsökkentés folyamatban van, újabb felvétel nem készíthető.
- A képernyőn megjelenő kép világossága eltérhet a rögzített kép tényleges világosságától.

Kapcsolódó témák

- Hosszú exp.z.cs (állókép)

4-689-271-72(1) Copyright 2016 Sony Corporation

Kézi expozíció

A zársebesség és a rekesznyílás tetszőleges beállításával a kívánt expozícióval fényképezhet.

1. **Állítsa az üzemmódtárcsát M (Kézi expozíció) állásba.**

2. **A vezérlőkerék forgatásával válassza ki a kívánt zársebességet.**
   A vezérlőtárcsa forgatásával válassza ki a kívánt rekeszértéket.

   - A vezérlőtárcsa és a vezérlőkerék funkciói a következőképpen válthatók: MENU → 2 (Felvétel beállítások2) → [Tárcsa/Kerék beállít.].
   - Kézi expozíció módban az [ISO] opciót [ISO AUTO] értékre is állíthatja. Az ISO érték automatikusan módosul a beállított rekeszértéknek és zársebességnek megfelelő expozíció elérése érdekében.
   - Ha az [ISO] opció beállítása [ISO AUTO], az ISO érték kijelzésének villogása mutatja, ha a beállított ISO értékkel nem érhető el megfelelő expozíció. Ilyen esetben módosítsa a zársebességet vagy a rekesz értéket.
   - Ha az [ISO] opció beállítása nem [ISO AUTO], ellenőrizze az expozíciós értéket az MM (kézi fénymérés) funkcióval*.
   - **+ irányba:** a képek világosabbá válnak.
     - irányba: a képek sötétebbé válnak.
     0: a készülék által végzett elemzésnek megfelelő expozíció
     * A megfelelő expozícióhoz pluszban/mínuszban kellő értéket mutatja. Egy numerikus érték jelenik meg a képernyőn és egy mérce jelzés a keresőben.

3. **Állítsa be a fókuszt, és fényképezze le a témát.**

Tipp

- Az AF/MF/AEL váltó kart AEL helyzetbe állítva, majd az AEL gomb lenyomva tartása közben a vezérlőtárcsa elfordításával anélkül módosíthatja a zársebesség és a rekesznyílás (F-érték) kombinációját, hogy módosulna a beállított expozíciós érték. (Kézi korrekció)

Megjegyzés

- A kézi fénymérés kijelzése nem jelenik meg, ha az [ISO] beállítása [ISO AUTO].
- Ha a környezeti fény mennyisége meghaladja a kézi fénymérés funkció mérési tartományát, a kézi fénymérés kijelzés villogni kezd.
- A SteadyShot figyelmeztető jelzés nem jelenik meg kézi expozíció üzemmódban.
- A képernyőn megjelenő kép világossága eltérhet a rögzített kép tényleges világosságától.

4-689-271-72(1) Copyright 2016 Sony Corporation

Bulb felvétel

Hosszú expozícióval a téma mozgását elmosódottsággal érzékeltető kép készíthető.
A bulb felvétel megfelelő fénycsíkok, például tűzijáték fényképezéséhez.

1. **Állítsa az üzemmódtárcsát M (Kézi expozíció) állásba.**
2. **A vezérlőkereket forgassa az óramutató járásával ellentétes irányba, hogy megjelenjen a [BULB] jelzés.**
3. **A vezérlőtárcsa forgatásával válassza ki a rekesz értéket (az F-értéket).**
4. **Nyomja meg félig az exponáló gombot, hogy fókuszáljon.**
5. **Nyomja meg és az expozíció ideje alatt tartsa lenyomva az exponáló gombot.**

   Amíg az exponáló gombot lenyomva tartja, addig a zár nyitva marad.

Tipp

- Ha tűzijátékról stb. készít fényképet, kézi fókuszállítás üzemmódban állítsa a fókuszt végtelenre. Ha a használt objektív végtelenpontja homályos, előre állítsa be a fókuszt a tűzijátékra azon a területen, ahová fókuszálni kíván.
- Ha azt szeretné, hogy bulb felvételnél ne romoljon a képminőség, ajánlatos hideg fényképezőgéppel kezdeni a fényképezést.
- A [BULB] módban készített képek gyakran elmosódottak. Ajánlatos állványt vagy exponálógomb-rögzítés funkcióval rendelkező távvezérlőt (külön megvásárolható) használni. Használjon egy multi/micro USB aljzaton keresztüli csatlakozást támogató távvezérlőt.

Megjegyzés

- Minél hosszabb az expozíciós idő, annál nagyobb képzaj lesz a képen.
- Fényképezés után a gép pontosan annyi ideig végez zajcsökkentést, mint ameddig nyitva volt a zár. Amíg a zajcsökkentés folyamatban van, újabb felvétel nem készíthető.
- Nem állíthatja a zársebességet [BULB] értékre az alábbi helyzetekben:
  - [Mosoly exponálás]
  - [Auto. HDR]
  - A [Kép effektus] beállítása [HDR kép] vagy [Gazdag Tónus Mono].
  - [Többképkock. zajcs.]
  - Ha a [Képtovább.mód] beállítása a következők valamelyike:
    - [Folyamatos Felvétel]
    - [Önkioldó (folyt.)]
    - [Foly. expoz. sorozat]
  - [Csendes felvétel]

  Ha használja a fenti funkciókat, amikor a zársebesség beállítása [BULB], akkor a zársebesség ideiglenesen 30 másodperc lesz.

Kapcsolódó témák

- Kézi expozíció

4-689-271-72(1) Copyright 2016 Sony Corporation

Panorámapásztázás

Lehetővé teszi, hogy a fényképezőgéppel való pásztázással készített több képből egyetlen panorámaképet hozzon létre.

1. **Állítsa az üzemmódtárcsát (Panorámapásztázás) állásba.**

2. **Irányítsa a fényképezőgépet a témára.**

3. **Az exponáló gombot félig lenyomva tartva irányítsa a fényképezőgépet a kívánt panorámakép-kompozíció szélére.**
   - A vezérlőtárcsával a felvétel előtt módosíthatja a felvételi irányt.

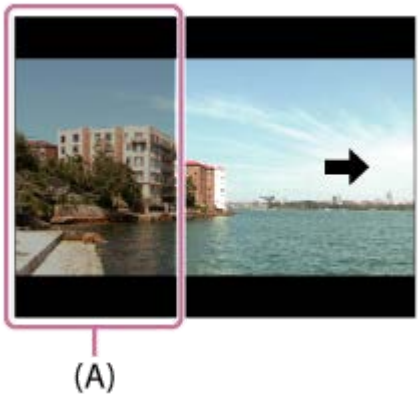

(A) Ez a rész nem lesz rajta a felvételen.

4. **Nyomja le teljesen az exponáló gombot.**

5. **Mozgassa oldalra a fényképezőgépet a segédlet végéig, követve a képernyőn látható nyíl irányát.**

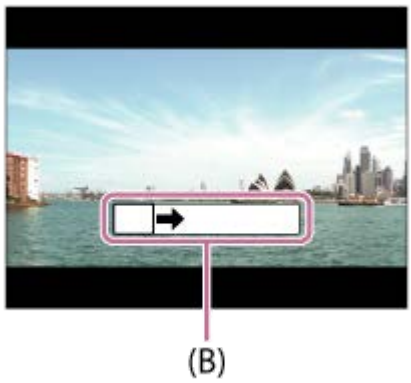

(B) Vezetősáv

Megjegyzés

- Ha nem tudja a beállított időn belül a panorámakép teljes szögtartományát lefényképezni, akkor az összeillesztett képen egy szürke terület jelenik meg. Ilyen esetben a készülék gyorsabb mozgatásával lehet teljes panorámaképet készíteni.
- A [Panoráma: Képméret] opció [Széles] beállítása esetén előfordulhat, hogy nem lehet a megadott időn belül a panorámakép teljes szögtartományát lefényképezni. Ilyen esetben a [Panoráma: Képméret] opció [Normál] értékre állítása után próbálja meg újból a felvételt elkészíteni.
- Mivel a fényképezőgép több képet fűz össze, néha előfordulhat, hogy az illesztett rész nem egyenletes.
- Gyenge fényviszonyok mellett a képek elmosódottak lehetnek.
- Villódzó megvilágításnál, például fénycső fényénél előfordulhat, hogy az összeillesztett kép egyes részeinek fényessége vagy színe nem lesz egyforma.
- Ha a meglévő panorámafelvétel és a befogott AE/AF kép fényessége és fókusza nagyon eltér, akkor előfordulhat, hogy a felvétel nem lesz sikeres. Ilyenkor változtasson a befogott AE/AF szögén, és készítsen új felvételt.
- A Panorámapásztázás nem használható az alábbi helyzetekben:
  - Mozgó tárgyak.
  - A készülékhez túl közel lévő témák.
  - Szabályosan ismétlődő mintázatú témák, például égbolt, tengerpart vagy gyep.
  - Állandó mozgásban lévő témák, mint például hullámok vagy vízesések.
  - Olyan téma, amelynek fényessége nagyon eltér a környezetétől – például a nap vagy izzólámpák.
- A Panorámapásztázás felvétel megszakadhat a következő esetekben:
  - Ha túl gyorsan vagy túl lassan pásztáz a fényképezőgéppel.
  - A téma túl életlen.
- Panorámapásztázás módban történő felvétel közben a készülék folyamatos felvételt végez, és a zárhang a felvétel végéig hallható.
- Panorámapásztázáskor az alábbi funkciók nem érhetők el:
  - Mosoly-/Arcfelism.
  - Auto. kompozíció
  - DRO/Auto. HDR
  - Kép effektus
  - Kép tulajdonságok
  - Sima bőr effektus
  - Hosszú exp.z.cs
  - Nagy ISO zajcs.
  - AF tartás
  - Az optikai zoomon kívüli zoom funkciók
  - Képtovább.mód
  - Ellenőrzés fénnyel
- Egyes funkciók beállítási értékei a következőképpen rögzítettek panorámapásztázás esetében:
  - Az[ISO]: [ISO AUTO] értéken rögzített.
  - A[Fókuszmező]: [Széles] értéken rögzített.
  - A[Vaku üzemmód]: [Vaku ki] értéken rögzített.

Kapcsolódó témák

- Panoráma: Képméret
- Panoráma: Irány

4-689-271-72(1) Copyright 2016 Sony Corporation

Jelenet

Felvételkészítés a témának megfelelő előbeállításokkal.

1. **Állítsa az üzemmódtárcsát SCN (Jelenet) állásba.**
2. **A vezérlőtárcsa forgatásával válassza ki a kívánt beállítást.**

A menüelem részletei

Portré:
Homályossá teszi a hátteret, és élesre állítja a témát. Finoman kiemeli a bőr színárnyalatait.

Sportesemény:
Nagy zársebességgel készít képet a mozgó témáról, így olyan, mintha a téma egy helyben állna. A készülék mindaddig folyamatosan fényképez, amíg lenyomva tartja az exponáló gombot.

Makró:
Közeli felvételeket készíthet például virágokról, rovarokról, ételről vagy apró tárgyakról.

Tájkép:
A teljes tájkép éles és élénk színekkel való felvétele.

Naplemente:
A naplemente vörös fényének csodálatos megörökítése.

Éjszakai Jelenet:
Éjszakai jelenetek fényképezése a sötétség érzetének elvesztése nélkül.

Kézben tartott Esti:
Éjszakai jelenetek állványhasználat nélküli megörökítése kevesebb zajjal és elmosódással. A fényképezőgép képek sorozatát rögzíti, majd a képfeldolgozás során csökkenti a téma elmosódottságát, a fényképezőgép bemozdulásának hatását és a zajt.

Éjszakai Portré:
A készülék éjszakai portréfelvételeket készít vakuval.
A vaku nem ugrik elő automatikusan. Fényképezés előtt a vakut kézzel fel kell nyitni.

Elmosódás csökkent.:
Beltéri felvételek készíthetők vaku használata nélkül, csökkentve a tárgy elmosódását. A készülék sorozatképeket készít, és ezek összeillesztésével csökkenti a tárgy elmosódását és képzaját.

Megjegyzés

- Az alábbi beállítások esetén alacsonyabb a zársebesség, ezért az elmosódás megelőzése érdekében állvány használata ajánlott:
  - [Éjszakai Jelenet]
  - [Éjszakai Portré]
- [Kézben tartott Esti] vagy [Elmosódás csökkent.] üzemmódban egy felvétel alatt a zár 4-szer kattan.
- Ha [Kézben tartott Esti] vagy [Elmosódás csökkent.] beállítást választ [RAW] vagy [RAW & JPEG] formátum esetén, a képminőség átmenetileg [Finom] lesz.
- Az elmosódás csökkentése kevésbé hatékonyan működik [Kézben tartott Esti] vagy [Elmosódás csökkent.] üzemmódban az alábbi tárgyak fényképezésekor:
  - Rendszertelenül mozgó témák.
  - A készülékhez túl közel lévő témák.

- Szabályosan ismétlődő mintázatú témák, például égbolt, tengerpart vagy gyep.
- Állandó mozgásban lévő témák, mint például hullámok vagy vízesések.

- [Kézben tartott Esti] vagy [Elmosódás csökkent.] üzemmódban villódzó megvilágításnál, például fénycső fényénél blokkzaj jelentkezhet.
- A minimális távolság, amelyből képet készíthet egy témáról, a [Makró] üzemmód választása esetén sem változik. A minimális fókusztartományra vonatkozóan a készülékhez csatlakoztatott objektívre jellemző minimális távolság a mérvadó.

Tipp

- A jelenet módosításához forgassa el a vezérlőtárcsát a felvételkészítés képernyőn, és válasszon új jelenetet.

Kapcsolódó témák

- Vaku használata

4-689-271-72(1) Copyright 2016 Sony Corporation

Behívás (Felvétel beállítások1/Felvétel beállítások2)

Lehetővé teszi a fényképezést a gyakran használt üzemmódok vagy a [1/2 Memória] funkcióval korábban megadott fényképezőgép-beállítások előhívásával.

1. **Állítsa az üzemmódtárcsát 1, 2 (Memória behívás) állásba.**

2. **Nyomja meg a vezérlőkerék közepét a nyugtázáshoz.**
   - A tárolt módokat és beállításokat a következőképpen is előhívhatja: MENU → 1 (Felvétel beállítások1) → [1/2 Behívás].

Tipp

- He elő akarja hívni az eltárolt beállításokat a memóriakártyáról, állítsa az üzemmódtárcsát 1-es vagy 2-es állásba, majd a vezérlőkerék jobb vagy bal oldalának megnyomásával válassza ki a kívánt számot.
- A fényképezőgép képes az ugyanolyan készülékmodell használatával memóriakártyára tárolt beállítások előhívására.

Megjegyzés

- Ha a fényképezési beállítások megadása után válik aktívvá a [1/2 Behívás], akkor a tárolt beállítások élveznek elsőbbséget, és az eredeti beállítások érvénytelenné válhatnak. Fényképezés előtt ellenőrizze a képernyőn látható jelzéseket.

Kapcsolódó témák

- Memória (Felvétel beállítások1/Felvétel beállítások2)

4-689-271-72(1) Copyright 2016 Sony Corporation

M.kép/S&Q Motion

Kiválaszthatja a mozgóképfelvétel vagy lassított/gyorsított felvétel expozíciós módját. Az [S&Q S&Q beállítások] lehetőséggel módosíthatja a lassított/gyorsított felvétel beállítását és lejátszási sebességét.

1. **Forgassa az üzemmódtárcsát (M.kép/S&Q Motion) állásba.**
2. **MENU → (Felvétel beállítások2) →[M.kép/S&Q Motion] → kívánt beállítás.**
3. **A felvétel indításához nyomja meg a MOVIE (mozgókép) gombot.**
   - A felvétel leállításához nyomja meg újra a MOVIE gombot.

A menüelem részletei

P Autom. Program / S&Q P Autom. Program:
Lehetővé teszi a fényképezést az automatikusan beállított expozícióval (zársebesség és rekesznyílás).

A Rekesz elsőbbség / S&Q A Rekesz elsőbbség:
Lehetővé teszi a fényképezést a rekesz érték manuális beállítása után.

S Zárseb elsőbbség / S&Q S Zárseb elsőbbség:
Lehetővé teszi a fényképezést a zársebesség manuális beállítása után.

M Kézi expozíció / S&Q M Kézi expozíció:
Lehetővé teszi a fényképezést az expozíció manuális beállítása után (zársebesség és rekesz érték).

Kapcsolódó témák

- Mozgóképkészítés
- S&Q beállítások

4-689-271-72(1) Copyright 2016 Sony Corporation

Expoz. kompenzáció

Alapesetben az expozíció beállítása automatikusan történik (automatikus expozíció). Az automatikus expozíció funkció által beállított értéket alapul véve a teljes képet világosabbá vagy sötétebbé teheti az [Expoz. kompenzáció] plusz vagy mínusz oldal felé történő módosításával (expozíciókompenzáció).

1. **(Expoz. kompenzáció) a vezérlőkeréken → a vezérlőkerék jobb vagy bal oldalának megnyomásával vagy a vezérlőkerék forgatásával válassza ki a kívánt expozíciós tartományt.**
   - Választhatja a következőt is: MENU → 1 (Felvétel beállítások1) → [Expoz. kompenzáció].
   - Az expozíció a(z) -5,0 EV és + 5,0 EV közötti tartományban állítható.
   - A felvételkészítés képernyőn **(A)** ellenőrizheti a beállított expozíciós értéket.

   Képernyő

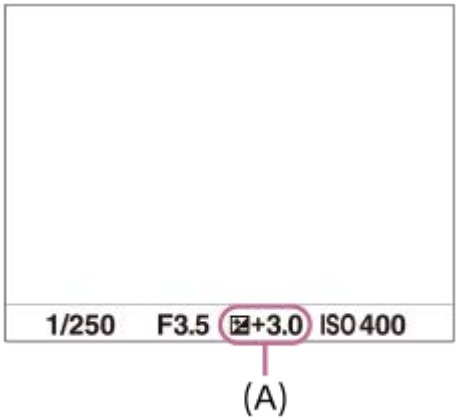

   Kereső

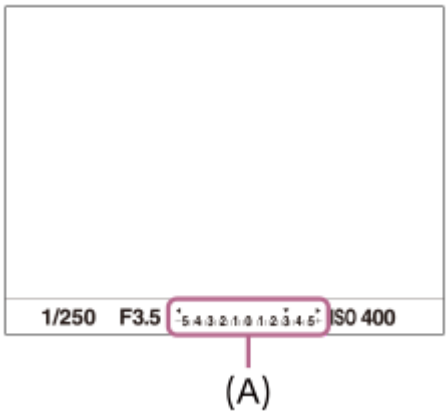

Megjegyzés

- Expozíciókompenzáció nem végezhető az alábbi felvételi módokban:
  - [Intelligens autom.]
  - [Kiváló automatikus]
  - [Jelenet]
- [Kézi expozíció] használata esetén csak akkor végezhet expozíciókompenzációt, ha az [ISO] beállítása [ISO AUTO].
- Felvételkor csak a(z) -3,0 EV és +3,0 EV közötti érték jelenik meg a képernyőn a kép megfelelő fényerejével. Ha ezen a tartományon kívülre állítja az expozíciót, a képernyőn megjelenő fényerőn ennek hatása nem fog látszani, de a rögzített kép tükrözni fogja azt.

- Mozgóképek esetében az expozíció a –2,0 EV és +2,0 EV közötti tartományban állítható.
- Ha szélsőségesen világos vagy sötét körülmények között készít fényképet egy témáról, vagy ha vakut használ, előfordulhat, hogy nem éri el a kívánt hatást.

Kapcsolódó témák

- Expozíció lépés
- Tárcs./Ker. Ev komp.
- Exp.komp.beáll.
- Foly. expoz. sorozat
- Szimpla Expo. Soroz.
- Zebra

4-689-271-72(1) Copyright 2016 Sony Corporation

Tárcs./Ker. Ev komp.

Az expozíciókompenzációt a vezérlőtárcsával vagy a vezérlőkerékkel állíthatja be.

1. **MENU → (Felvétel beállítások2) → [Tárcs./Ker. Ev komp.] → kívánt beállítás.**

A menüelem részletei

Ki:
Az expozíciókompenzáció funkciót nem rendeli hozzá a vezérlőtárcsához vagy a vezérlőkerékhez.

Kerék:
Az expozíciókompenzáció funkciót a vezérlőkerékhez rendeli hozzá.

Tárcsa:
Az expozíciókompenzáció funkciót a vezérlőtárcsához rendeli hozzá.

Megjegyzés

- Ha az expozíciókompenzáció funkciót a vezérlőtárcsához rendeli, az eredetileg hozzárendelt funkció a vezérlőkerékkel lesz kezelhető, és ez fordítva is így működik.
- Ha a felvételi mód beállítása [Kézi expozíció], és az ISO beállítása [ISO AUTO], a [Tárcs./Ker. Ev komp.] lehetőség le van tiltva.

4-689-271-72(1) Copyright 2016 Sony Corporation

Digitális fényképezőgép cserélhető objektívvel
ILCE-6500 α6500

Súgó exp. beáll.-hoz

Beállíthatja, hogy megjelenítse-e a készülék a súgót, amikor módosítja az expozíciós beállítást.

1. **MENU → (Felvétel beállítások2) → [Súgó exp. beáll.-hoz] → kívánt beállítás.**

A menüelem részletei

Ki:
Nem jeleníti meg a segédletet.
Be:
Megjeleníti a segédletet.

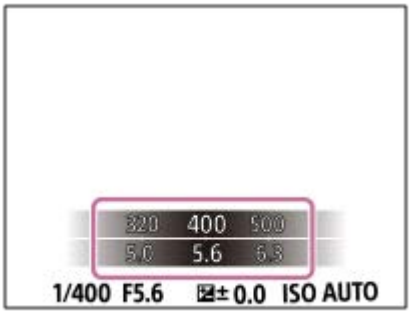

4-689-271-72(1) Copyright 2016 Sony Corporation

Expozíció lépés

Beállíthatja a zársebesség, a rekesznyílás és az expozíciókompenzáció beállítási tartományát.

1. **MENU → (Felvétel beállítások1) → [Expozíció lépés] → kívánt beállítás.**

A menüelem részletei

0,3 EV/0,5 EV

4-689-271-72(1) Copyright 2016 Sony Corporation

Fénymérési mód

A fénymérési mód kiválasztására szolgál, amely beállítja, hogy a kép mely részletének mérése alapján kerül meghatározásra az expozíció.

1. **MENU → (Felvétel beállítások1) → [Fénymérési mód] → kívánt beállítás.**

A menüelem részletei

Több:
A teljes mezőt több mezőre osztva méri az egyes mezőkre jutó fényt, és meghatározza a teljes képernyő megfelelő expozícióját (többmintás fénymérés).

Közép:
A teljes képernyő átlagos fényerejét méri, miközben a hangsúly a képernyő középső területén van (középre súlyozott fénymérés).

Pontszerű:
Kizárólag a középső területet méri (pontszerű fénymérés). Ez az üzemmód a teljes képernyő megadott részének fényerejét méri. A fénymérési kör mérete megválasztható: [Pontszerű: Normál] vagy [Pontszerű: Nagy]. A fénymérési kör pozíciója a [Fénymérő pont] beállítástól függ.

Telj. képernyő átl.:
A teljes kép átlagos fényerejét méri. Az expozíció akkor is stabil marad, ha változik a kompozíció vagy a téma pozíciója.

Megjelölés:
Úgy méri a fényerőt, hogy a hangsúly a képernyő kiemelt területén van. Ez az üzemmód akkor hasznos, ha el akarja kerülni a téma túlexponálását.

Tipp

- Ha a [Pontszerű] lehetőséget választotta, és a [Fókuszmező] beállítása [Rugalm. pontsz] vagy [Kiterj. rugalm. pont.], amikor a [Fénymérő pont] beállítása [Fókuszpont elérés], a pontszerű fénymérési pont koordinálható a fókuszmezővel.
- Ha a [Fénymérési mód] beállítása [Megjelölés], és aktiválva van a [D-tart. optim.] vagy az [Auto. HDR] funkció, a készülék a kép kis mezőkre osztásával elemzi a fény és az árnyék kontrasztját, és automatikusan korrigálja a fényerősséget és a kontrasztot. Adja meg a beállításokat a felvételi körülményeknek megfelelően.

Megjegyzés

- Az [Fénymérési mód] rögzített értéke [Több] az alábbi felvételi módokban:
  - [Intelligens autom.]
  - [Kiváló automatikus]
  - [Jelenet]
  - Az optikai zoomon kívüli zoom funkciók
- [Megjelölés] módban a téma sötét lehet, ha a képernyőn van egy világosabb rész.

Kapcsolódó témák

- AE zár
- Fénymérő pont
- D-tart. optim. (DRO)
- Auto. HDR

4-689-271-72(1) Copyright 2016 Sony Corporation

Fénymérő pont

Beállíthatja, hogy a készülék koordinálja-e a pontszerű fénymérési pozíciót a fókuszmezővel, ha a [Fókuszmező] beállítása [Rugalm. pontsz] vagy [Kiterj. rugalm. pont.].

1. **MENU → (Felvétel beállítások1) → [Fénymérő pont] → kívánt beállítás.**

A menüelem részletei

Közép:
A készülék nem koordinálja a pontszerű fénymérési pozíciót a fókuszmezővel, de mindig középen méri a fényerősséget.

Fókuszpont elérés:
A készülék koordinálja a pontszerű fénymérési pozíciót a fókuszmezővel.

Megjegyzés

- Ha a [Fókuszmező] beállítása nem [Rugalm. pontsz] vagy [Kiterj. rugalm. pont.], a pontszerű fénymérési pozíció középre rögzített.
- Ha a [Fókuszmező] beállítása [AF tartás: Rugalm. pontsz] vagy [AF tartás: Kiterj. rugalm. pont.], a készülék koordinálja a pontszerű fénymérési pozíciót az AF tartás kezdőpontjával, de nem koordinálja a téma követésével.

Kapcsolódó témák

- Fókuszmező
- Fénymérési mód

4-689-271-72(1) Copyright 2016 Sony Corporation

AE zár

Ha a téma és a háttér között erős a kontraszt – például ellenfényben vagy ablak közelében lévő téma fényképezésekor –, akkor mérjen fényt a téma kellően világosnak tűnő részén, és a felvételkészítés előtt rögzítse az expozíciót. Ha csökkenteni akarja a téma fényességét, mérjen fényt egy témánál világosabb pontra, és rögzítse a teljes kép expozícióját. Ha növelni akarja a téma fényességét, mérjen fényt egy témánál sötétebb pontra, és rögzítse a teljes kép expozícióját.

1. **Állítsa be a fókuszt azon a részen, amelyen állítani kívánja az expozíciót.**

2. **Váltsa az AF/MF/AEL kapcsolót AEL állásba, majd nyomja meg az AEL gombot.**

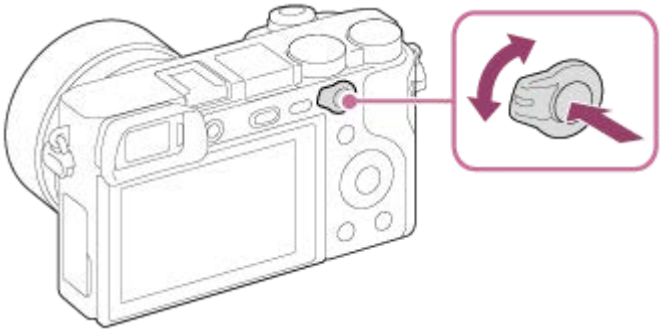

Az expozíció rögzítve van, és megjelenik az ✱ (AE rögzítés) jelzés.

3. **Az AEL gombot lenyomva tartva fókuszáljon újra a témára, majd készítse el a felvételt.**
   - Ha a rögzített expozícióval akar tovább fényképezni, akkor a felvétel elkészítése után is tartsa lenyomva az AEL gombot. Az expozíció visszaállításához engedje fel a gombot.

Tipp

- Ha a MENU → 2 (Felvétel beállítások2) → [Egyéni gomb(felv.)] → [AEL gomb funkciója] → [AEL váltó] beállítást választja, akkor a gomb lenyomva tartása nélkül rögzítheti az expozíciót.

Megjegyzés

- Az [AEL tartás] és az [AEL váltó] funkció nem választható optikai zoomon kívüli zoom funkciók használata esetén.

4-689-271-72(1) Copyright 2016 Sony Corporation

AEL beáll. e.gomb (állókép)

Beállítja, hogy az exponáló gomb félig lenyomva tartására rögzített legyen-e az expozíció.
Válassza a [Ki] lehetőséget, ha külön szeretné beállítani a fókuszt és az expozíciót.

1. **MENU → (Felvétel beállítások1) → [AEL beáll. e.gomb] → kívánt beállítás.**

A menüelem részletei

Automatikus:
Ha a [Fókusz mód] beállítása [Egyszeri AF], az exponáló gomb félig lenyomva tartására a készülék automatikusan beállítja a fókuszt, majd rögzíti az expozíciót. Ha a [Fókusz mód] beállítása [Automatikus AF], és a készülék úgy érzékeli, hogy a téma elmozdul, illetve ha sorozatképeket készít, a rögzített expozíció megszakad.

Be:
Az exponáló gomb félig lenyomva tartására rögzített lesz az expozíció.

Ki:
Az exponáló gomb félig lenyomva tartására nem lesz rögzített az expozíció. Használja ezt az üzemmódot, ha külön szeretné beállítani a fókuszt és az expozíciót.
A készülék tovább állítja az expozíciót [Folyamatos Felvétel] módban fényképezve.

Megjegyzés

- Az AEL gombbal indított művelet elsőbbséget élvez az [AEL beáll. e.gomb] beállításokkal szemben.

4-689-271-72(1) Copyright 2016 Sony Corporation

Exp. stand. beállít.

Beállítja a fényképezőgép helyes expozíciós érték standardját az egyes mérési módokhoz.

1. **MENU → 1 (Felvétel beállítások1) → [Exp. stand. beállít.] → kívánt mérési mód.**

2. **Válassza ki a kívánt értéket mérési standardnak.**
   - Az érték -1 EV és +1 EV közé eshet, és 1/6 EV lépésekben állítható be.

Fénymérési üzemmód

A beállított standard értéket alkalmazza a készülék, ha az adott mérési módot választja az alábbiak szerint: MENU → 1 (Felvétel beállítások1) → [Fénymérési mód].
Több/ Közép/ Pontszerű/ Telj. képernyő átl./ Megjelölés

Megjegyzés

- Az [Exp. stand. beállít.] módosítása az expozíciókompenzációt nem érinti.
- Az expozíciós érték a pontszerű AEL használata során a [Pontszerű] opcióhoz beállított értéknek megfelelően rögzített lesz.
- Az M.M (Metered Manual; kézi fénymérés) standard értéke az [Exp. stand. beállít.] alatt beállított értéknek megfelelően módosul.
- Az [Exp. stand. beállít.] alatt beállított értéket az expozíciókompenzációs értéktől külön rögzíti a készülék az Exif adatokba. Az expozíció standard értéke nem adódik hozzá az expozíciókompenzációs értékhez.
- Ha sorozatfelvételnél állítja be az [Exp. stand. beállít.] értékét, a sorozat felvételszám beállítása lenullázódik.

Kapcsolódó témák

- Fénymérési mód

4-689-271-72(1) Copyright 2016 Sony Corporation

Exp.komp.beáll.

Beállíthatja, hogy vakufénynél és természetes fénynél is érvényesüljön-e az expozíciókompenzációs érték, vagy csak természetes fénynél.

1. **MENU → (Felvétel beállítások1) → [Exp.komp.beáll.] → kívánt beállítás.**

A menüelem részletei

Háttér&vaku:
Vakufénynél és természetes fénynél is érvényesül az expozíciókompenzációs érték.

Csak háttér:
Csak természetes fénynél érvényesül az expozíciókompenzációs érték.

Kapcsolódó témák

- Vaku kompenz.

4-689-271-72(1) Copyright 2016 Sony Corporation

Zebra

A képernyőn zebraminta jelenik meg a képrészlet fölött, ha annak a részletnek a fényereje eléri a beállított IRE szintet. A zebramintát használhatja a fényerő beállításához segédletként.

1. **MENU → (Felvétel beállítások2) → [Zebra] → kívánt beállítás.**

A menüelem részletei

Ki:
Nem jeleníti meg a zebramintát.

70/75/80/85/90/95/100/100+/Egyéni1/Egyéni2:
Beállíthatja a fényerő szintjét.

Tipp

- Értékeket regisztrálhat a helyes expozíció vagy túlexponálás, illetve a [Zebra] fényerő ellenőrzéséhez. A helyes expozíció vagy túlexponálás ellenőrzéséhez alapértelmezés szerint [Egyéni1], illetve [Egyéni2] néven menti a készülék a beállításokat.
- A helyes expozíció ellenőrzéséhez állítson be egy normál értéket, és adja meg a fényerő tartományát. A zebraminta azokon a területeken jelenik meg, amelyek a beállított tartományba esnek.
- A túlexponálás ellenőrzéséhez állítson be egy minimumértéket a fényerőre. A képernyőn zebraminta jelenik meg a kép azon részei fölött, ahol a fényerő eléri vagy meghaladja a beállított értéket.

Megjegyzés

- A zebraminta HDMI kapcsolat közben nem jelenik meg.

4-689-271-72(1) Copyright 2016 Sony Corporation

Digitális fényképezőgép cserélhető objektívvel
ILCE-6500 α6500

D-tart. optim. (DRO)

A készülék a kép kis mezőkre osztásával elemzi a téma és a háttér fény- és árnyékkontrasztját az optimális fényerejű és árnyaltságú kép elérése érdekében.

1. **MENU → (Felvétel beállítások1) → [DRO/Auto. HDR] → [D-tart. optim.].**
2. **A vezérlőkerék bal vagy jobb oldalával válassza ki a kívánt beállítást.**

A menüelem részletei

D-tartomány optimalizáló: Auto.:
Automatikusan korrigálja a fényerőt.

D-tartomány optimalizáló: Lv1 — D-tartomány optimalizáló: Lv5:
Optimalizálja a rögzített kép árnyaltságát a kép minden egyes mezőjében. Válassza ki az Lv1 (gyenge) és Lv5 (erős) közötti optimális szintet.

Megjegyzés

- A [D-tart. optim.] rögzített értéke [Ki] az alábbi esetekben:
  - A felvételi mód beállítása [Panorámapásztázás].
  - Többképkock. zajcs.
  - Ha a [Kép effektus] beállítása nem [Ki].
  - Ha a [Kép tulajdonságok] beállítása nem [Ki].
- A [DRO/Auto. HDR] opció [Ki] értéken rögzített, ha a [Jelenet] menüben az alábbi üzemmódok egyike lett kiválasztva.
  - [Naplemente]
  - [Éjszakai Jelenet]
  - [Éjszakai Portré]
  - [Kézben tartott Esti]
  - [Elmosódás csökkent.]

  A beállítás [D-tartomány optimalizáló: Auto.] értéken rögzített, ha a [Jelenet] menüben nem a fenti üzemmódok egyike lett kiválasztva.
- [D-tart. optim.] beállítás használata esetén a rögzített kép zajos lehet. Az elkészített kép ellenőrzésével válassza ki a megfelelő szintet, különösen ha fokozni szeretné a hatást.

4-689-271-72(1) Copyright 2016 Sony Corporation

Digitális fényképezőgép cserélhető objektívvel
ILCE-6500 α6500

Auto. HDR

Három felvétel készítése különböző expozíciókkal, majd egy jó expozíciójú, árnyalatokban gazdag (nagy dinamikatartományú) kép létrehozása az alulexponált felvétel világos területeinek és a túlexponált kép sötét területeinek kombinálásával. Két kép készül: egy megfelelő expozíciójú kép és egy átfedéssel előállított.

1. **MENU → (Felvétel beállítások1) → [DRO/Auto. HDR] → [Auto. HDR].**
2. **A vezérlőkerék bal vagy jobb oldalával válassza ki a kívánt beállítást.**

A menüelem részletei

Auto. HDR: auto. exp. különbség:
Automatikusan korrigálja a fényerőt.
Auto. HDR: 1,0 EV exp. különbség — Auto. HDR: 6,0 EV exp. különbség:
Az expozícióeltérés beállítása a téma kontrasztja alapján. Válassza ki az 1,0EV (gyenge) és 6,0EV (erős) közötti optimális szintet.
Ha például az expozíciós érték beállítása 2,0 EV, a készülék három képet komponál, a következő expozíciós szintekkel: −1,0 EV, helyes expozíció és +1,0 EV.

Tipp

- Egy felvételhez három exponálás történik. Ügyeljen a következőkre:
  - Olyankor használja ezt a funkciót, amikor a téma mozdulatlan, vagy nincs villanó fény.
  - Fényképezés előtt ne módosítsa a kompozíciót.

Megjegyzés

- Ez a funkció nem választható, ha a [Minőség] [RAW] vagy [RAW & JPEG].
- Az [Auto. HDR] lehetőség nem érhető el az alábbi felvételi módokban:
  - [Intelligens autom.]
  - [Kiváló automatikus]
  - [Panorámapásztázás]
  - [Jelenet]
- A [Auto. HDR] nem érhető el az alábbi helyzetekben:
  - Ha [Többképkock. zajcs.] lett kiválasztva.
  - Ha az [Kép effektus] beállítása nem [Ki].
  - Ha az [Kép tulajdonságok] beállítása nem [Ki].
- Újabb felvétel nem készíthető addig, amíg a készülék exponálás után be nem fejezte a kép elmentését.
- A téma fényességeltérésétől és a fényképezés körülményeitől függően előfordulhat, hogy nem éri el a kívánt hatást.
- Vaku használatakor a funkció hatása jelentéktelen.
- Ha a kép kis kontrasztú, illetve a készülék beremegett, vagy a tárgy elmosódott, akkor előfordulhat, hogy a HDR kép nem lesz jó. A HDR ! jel látható a felvételen, jelezve, hogy a fényképezőgép a kép elmosódottságát érzékeli. Módosítsa a kompozíciót, vagy ha kell, az elmosódottság megelőzése érdekében figyelmesen fényképezzen újra.

4-689-271-72(1) Copyright 2016 Sony Corporation

ISO

Az ISO szám (ajánlott expozíciós index) a fényérzékenység mérőszáma. A nagyobb szám nagyobb érzékenységet jelent.

1. **ISO (ISO) a vezérlőkeréken → válassza ki a kívánt beállítást.**
   - Választhatja a következőt is: MENU→ 1 (Felvétel beállítások1) → [ISO].

A menüelem részletei

Többképkock. zajcs.:
A készülék az egymás után készült felvételekből csökkentett képzajú képet állít össze. A jobb oldalt megnyomva jelenítse meg a beállítóképernyőt, majd válassza ki a kívánt értéket a vezérlőkerék felső/alsó oldalának megnyomásával.

Válassza ki a kívánt ISO értéket: ISO AUTO vagy ISO 100 – ISO 51200.

ISO AUTO:
Az ISO-érzékenység automatikus beállítása.

ISO 100 – ISO 51200:
Az ISO-érzékenység kézi beállítása. Nagyobb szám választásával növelhető az ISO-érzékenység.

Megjegyzés

- Ha a [Minőség] beállítása [RAW] vagy [RAW & JPEG], a [Többképkock. zajcs.] lehetőség nem választható.
- [Többképkock. zajcs.] választása esetén a vaku, a [D-tart. optim.] vagy az [Auto. HDR] nem használható.
- Ha a [Kép tulajdonságok] beállítása nem [Ki], [Többképkock. zajcs.] nem választható.
- Ha a [Kép effektus] beállítása nem [Ki], [Többképkock. zajcs.] nem választható.
- Az alábbi funkciók használatakor [ISO AUTO] beállítás lesz érvényben:
  - [Intelligens autom.]
  - [Kiváló automatikus]
  - [Jelenet]
  - [Panorámapásztázás]
- Minél nagyobb az ISO érték, annál nagyobb képzaj lesz a képeken.
- Az elérhető ISO beállítások állóképek és mozgóképek felvétele, illetve lassított/gyorsított mozgóképfelvétel esetében eltérőek.
- Mozgóképek felvételekor 100 és 25600 közötti ISO értékek választhatók. Ha a beállított ISO érték nagyobb, mint 25600, a készülék automatikusan átvált 25600 beállításra. A mozgókép felvételének végén az ISO érték beállítása visszatér az eredeti értékre.
- A [Többképkock. zajcs.] funkció használatakor időbe telik, amíg készülék összedolgozza a képeket.
- [ISO AUTO] beállítás és [P], [A], [S] vagy [M] felvételi mód használata esetén az ISO-érzékenységet a készülék automatikusan beállítja a beállítási tartományban.

Tipp

- Az [ISO AUTO] módban automatikusan beállítható ISO-érzékenységi tartomány módosítható. Válassza az [ISO AUTO] lehetőséget, és a vezérlőkerék jobb oldalát megnyomva állítsa be az [ISO AUTO Maximum] és az [ISO AUTO Minimum] opció kívánt értékét. Az értékeket akkor is alkalmazza a készülék, ha a [Többképkock. zajcs.] menüben az [ISO AUTO] módot választotta.
- Beállíthatja a zajcsökkentés erősségét, ha a [Többképkock. zajcs.] alatt a [Zajcsökkentés effektus] lehetőséget választja.

4-689-271-72(1) Copyright 2016 Sony Corporation

ISO AUTO Min. zárs.

Ha [ISO AUTO] vagy [ISO AUTO] van kiválasztva a [Többképkock. zajcs.] opció alatt, és a felvételi mód P (Autom. Program) vagy A (Rekesz elsőbbség), akkor beállíthatja, hogy az ISO érzékenység milyen zársebességnél kezdjen változni.
Ez a funkció mozgó témák esetén hasznos. Csökkenthető a téma elmosódása, ugyanakkor megelőzhető a fényképezőgép beremegése.

1. **MENU → (Felvétel beállítások1) → [ISO AUTO Min. zárs.] → kívánt beállítás.**

A menüelem részletei

FASTER (Gyorsabb)/FAST (Gyors):
Az ISO érzékenység a [Normál] sebességet meghaladó zársebességnél kezd változni, amivel megelőzhető a téma elmosódása és a fényképezőgép beremegése.

STD (Normál):
A fényképezőgép az objektív fókusztávolsága alapján automatikusan állítja be a zársebességet.

SLOW (Lassú)/SLOWER (Lassabb):
Az ISO érzékenység a [Normál] sebességnél kisebb zársebességnél kezd változni, így kisebb képzajú felvételt készíthet.

1/4000 — 30":
Az ISO érzékenység a beállított zársebességnél kezd változni.

Tipp

- Az ISO érzékenység változását kiváltó [Gyorsabb], [Gyors], [Normál], [Lassú] és [Lassabb] zársebesség különbsége 1 EV.

Megjegyzés

- Ha nem elegendő mértékű az expozíció, akkor hiába van az ISO érzékenység [ISO AUTO Maximum] értékre állítva az [ISO AUTO] alatt, a megfelelő expozíció érdekében a zársebesség kisebb lesz az [ISO AUTO Min. zárs.] beállítással meghatározott sebességnél.
- Az alábbi esetekben előfordulhat, hogy a zársebesség nem a beállítás szerint működik:
  - Ha világos jelenetnél vakut használ. (A maximális zársebesség az 1/160 másodpercekben meghatározott vakuszinkronizáló sebességére korlátozott.)
  - Ha sötét jelenetnél vakut használ, és a [Vaku üzemmód] beállítása [Derítő vaku] vagy [Vezeték nélk.]. (A minimális zársebesség a fényképezőgép által automatikusan meghatározott sebességre korlátozott.)

Kapcsolódó témák

- Autom. Program
- Rekesz elsőbbség
- ISO

4-689-271-72(1) Copyright 2016 Sony Corporation

A készülék zoom funkciói

A készülék zoom funkciója a különböző zoomolási módok kombinálásával nagyobb nagyítási arányra képes. A képernyőn az ikon a használt zoom funkciónak megfelelően változik.

Motoros zoomos objektív használata esetén:

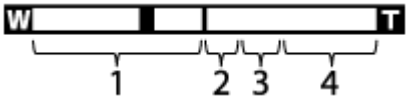

Nem motoros zoomos objektív használata esetén:

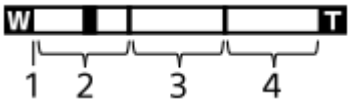

1. **Optikai zoomtartomány**
   A képeket a készülék az objektív zoomtartományán belül nagyítja ki.

   Ha motoros zoomos objektív van felszerelve, megjelenik az optikai zoom tartomány zoom sávja.
   Ha nem motoros zoomos objektív van felszerelve, a zoom csúszka a zoom sáv bal szélére van rögzítve addig, amíg a zoom pozíció az optikai zoom tartományba esik (kijelzése x1,0).
2. **Intelligens zoomtartomány** (S)
   A készülék a képek részleges kivágásával az eredeti képminőség romlása nélkül nagyítja ki a képeket (csak [M] vagy [S] képméret esetében).

3. **Tiszta kép zoomtartomány** (C)
   A készülék kisebb minőségromlás árán nagyítja ki a képeket. Akkor használhatja ezt a zoom funkciót, ha a [Zoom beállítás] beállítása [Be:Tiszta kép zoom] vagy [Be:Digitális zoom].

4. **Digitális zoomtartomány** (D)
   Képfeldolgozással nagyíthatja ki a képeket. Akkor használhatja ezt a zoom funkciót, ha a [Zoom beállítás] beállítása [Be:Digitális zoom].

Megjegyzés

- A [Zoom beállítás] opció alapértelmezett beállítása [Csak optikai zoom].
- A [Képméret] opció alapértelmezett beállítása [L]. Az intelligens zoom használatához módosítsa a [Képméret] opció beállítását [M] vagy [S] értékre.
- Az optikai zoomon kívül zoom funkció nem érhető el, ha az alábbi körülmények között fényképez:
  - A felvételi mód beállítása [Panorámapásztázás].
  - A [Minőség] beállítása [RAW] vagy [RAW & JPEG].
  - A [Rögzítési Beállít.] beállítása [120p]/[100p].
  - Lassított/gyorsított felvétel közben
- Az Intelligens zoom funkció mozgóképekhez nem használható.
- Motoros zoomos objektív használata esetén a MENU [Zoom] funkciója nem használható. Ha az optikai zoom tartományát meghaladó mértékben nagyít ki egy képet, a készülék automatikusan átvált egy optikai zoomon kívüli [Zoom] funkcióra.
- Az optikai zoomon kívüli zoom funkciók használata esetén a [Fénymérési mód] rögzített értéke [Több].
- Optikai zoomon kívüli zoom funkció használata esetén a következő funkciók nem érhetők el:
  - Mosoly-/Arcfelism.
  - AF rögzítés

- Auto. kompozíció

- Az optikai zoomon kívüli zoom funkciók használatához rendelje hozzá a [Zoom] funkciót a kívánt gombhoz az [Egyéni gomb(felv.)] lehetőséggel.

Kapcsolódó témák

- Tiszta kép zoom / Digitális zoom (Zoom)
- Zoom beállítás
- A zoomarányokról

4-689-271-72(1) Copyright 2016 Sony Corporation

Tiszta kép zoom / Digitális zoom (Zoom)

Az optikai zoomon kívüli zoom funkció használata esetén meghaladhatja az optikai zoomtartományt.

1. **MENU → (Felvétel beállítások2) → [Zoom beállítás] → [Be:Tiszta kép zoom] vagy [Be:Digitális zoom].**

2. **Motoros zoomos objektív használata esetén a témák nagyításához mozdítsa el a zoomos objektív zoomolókarját vagy zoomológyűrűjét.**
   - Ha meghaladja az optikai zoom tartományát, a fényképezőgép az optikai zoomról automatikusan átvált egy másik zoom funkcióra.

3. **Nem motoros zoomos objektív használata esetén válassza a következőket: MENU → (Felvétel beállítások2) → [Zoom] → kívánt érték.**

   Nyomja meg a vezérlőkerék közepét a kilépéshez.
   - A következőképpen is hozzárendelheti a [Zoom] funkciót a kívánt gombhoz: MENU → (Felvétel beállítások2) → [Egyéni gomb(felv.)].

Kapcsolódó témák

- Zoom beállítás
- A készülék zoom funkciói
- Egyéni gomb(felv.)/Egyéni gomb(leját.)

4-689-271-72(1) Copyright 2016 Sony Corporation

Zoom beállítás

Megadhatja a készülék zoom beállítását.

1. **MENU → (Felvétel beállítások2) → [Zoom beállítás] → kívánt beállítás.**

A menüelem részletei

Csak optikai zoom:
Korlátozza az optikai zoom zoomtartományát. Az intelligens zoom funkció használatához állítsa a [Képméret] opciót [M] vagy [S] értékre.

Be:Tiszta kép zoom:
Válassza ezt a beállítást tiszta kép zoom használatához. Ha a zoom tartomány túl is lépi az optikai zoomot, a készülék csak olyan mértékig nagyítja ki a képeket, ameddig a képminőség nem romlik jelentősen.

Be:Digitális zoom:
Ha túllépte a tiszta kép zoom funkció zoomtartományát, a készülék a maximális mértékig nagyítja ki a képeket. A képminőség azonban romlani fog.

Megjegyzés

- Ha csak olyan mértékig akarja a képeket kinagyítani, ameddig a képminőség nem romlik, válassza a [Csak optikai zoom] lehetőséget.

Kapcsolódó témák

- A készülék zoom funkciói
- A zoomarányokról

4-689-271-72(1) Copyright 2016 Sony Corporation

A zoomarányokról

Az objektív zoomjával együtt számított zoomarány a választott képméretnek megfelelően változik.

Ha a [Méretarány] [3:2]

Képméret	Zoom beállítás		
	Csak optikai zoom (az intelligens zoommal együtt)	Be:Tiszta kép zoom	Be:Digitális zoom
L: 24M	-	Kb. 2×	Kb. 4×
M: 12M	Kb. 1,4×	Kb. 2,8×	Kb. 5,7×
S: 6.0M	Kb. 2×	Kb. 4×	Kb. 8×

Kapcsolódó témák

- Tiszta kép zoom / Digitális zoom (Zoom)
- A készülék zoom funkciói
- Zoom beállítás
- Képméret (állókép)

4-689-271-72(1) Copyright 2016 Sony Corporation

Zoom gyűrű forgatás

Hozzárendelheti a közelítés (T) vagy a távolítás (W) funkciót a zoomológyűrű forgatási irányához. Csak a funkciót támogató motoros zoomos objektívek esetében választható.

1. **MENU → (Felvétel beállítások2) → [Zoom gyűrű forgatás] → kívánt beállítás.**

A menüelem részletei

Bal(W)/Jobb(T):
A távolítás (W) funkciót a balra forgatási, a közelítés (T) funkciót a jobbra forgatási irányhoz rendeli hozzá.

Jobb(W)/Bal(T):
A közelítés (T) funkciót a balra forgatási, a távolítás (W) funkciót a jobbra forgatási irányhoz rendeli hozzá.

4-689-271-72(1) Copyright 2016 Sony Corporation

Fehéregyensúly

Korrigálja a környezeti fényviszonyok miatti tónushatást, hogy a témák fehér színei semlegesek maradjanak. Használja ezt a funkciót, ha a kép színtónusai eltérnek a várttól, vagy ha szándékosan – művészi kifejezőeszközként – kívánja módosítani a színtónusokat.

1. **MENU → 1 (Felvétel beállítások1) → [Fehéregyensúly] → kívánt beállítás.**

A menüelem részletei

AWB AWB Automatikus/ Nappali fény/ Árnyék/ Felhős/ Izzólámpa/ −1 Fénycső: Meleg Feh./ 0 Fénycső: Hideg Feh./ +1 Fénycső: Termész./ +2 Fénycső: Nappali f./ Vaku/ Víz alatti automatik.:
Ha a témát fényforrás világítja meg, a készülék a kiválasztott fényforráshoz illően állítja be a színtónusokat (előre beállított fehéregyensúly). [Automatikus] választása esetén a készülék automatikusan felismeri a fényforrást, és módosítja a színtónusokat.
Színhő./-szűrő:
A fényforrástól függően állítja be a színtónusokat a készülék. A fényképészetben használt CC (színkompenzáló) szűrők hatását éri el.
1. Egyéni/2. Egyéni/3. Egyéni:
Az [Egyéni beállítás] alatt mentett fehéregyensúly használata.
SET Egyéni beállítás:
A készülék megjegyzi a felvételi körülményekhez választott fehér alapszínt.
Válassza ki a kívánt tárolt fehéregyensúly-beállítás számát.

Tipp

- A vezérlőkerék jobb oldalával megjelenítheti a finombeállítás képernyőt, és szükség esetén elvégezheti a színtónusok finombeállítását.
- Ha a színtónusok nem olyanok, ahogy azt a kijelölt beállítások alapján várta, csináljon egy [FE belövés] felvételt.
- Az AWB vagy az AWB ikon csak ekkor jelenik meg, ha az [Elsőbb. beáll. AWB] beállítása [Hangulat] vagy [Fehér].

Megjegyzés

- A [Fehéregyensúly] rögzített értéke [Automatikus] az alábbi felvételi módokban:
  - [Intelligens autom.]
  - [Kiváló automatikus]
  - [Jelenet]
- Ha higany- vagy nátriumlámpát használ fényforrásként, a fényforrás jellege miatt a fényképezőgép nem lesz képes meghatározni a pontos fehéregyensúlyt. Ajánlatos vakuval fényképezni, vagy az [Egyéni beállítás] lehetőséget választani.

Kapcsolódó témák

- A fehér alapszín rögzítése [Egyéni beállítás] üzemmódban
- Elsőbb. beáll. AWB
- FE belövés

4-689-271-72(1) Copyright 2016 Sony Corporation

Digitális fényképezőgép cserélhető objektívvel
ILCE-6500 α6500

Elsőbb. beáll. AWB

Kiválaszthatja, hogy melyik tónust részesíti előnyben mesterséges fényben, például izzólámpa fényénél, ha a [Fehéregyensúly] beállítása [Automatikus].

1. **MENU → 1 (Felvétel beállítások1) → [Elsőbb. beáll. AWB] → kívánt beállítás.**

A menüelem részletei

AWB STD Normál:
Fényképezés normál automatikus fehéregyensúllyal. A fényképezőgép automatikusan beállítja a színtónusokat.

AWB Ambi Hangulat:
A fényforrástól függően állítja be a színtónusokat a készülék. Ez akkor hasznos, ha meleg atmoszférát akar teremteni.

AWB White Fehér:
Ha a fényforrás színhőmérséklete alacsony, a fehér szín visszaadásának biztosít elsőbbséget.

Kapcsolódó témák

- Fehéregyensúly

4-689-271-72(1) Copyright 2016 Sony Corporation

A fehér alapszín rögzítése [Egyéni beállítás] üzemmódban

Annak érdekében, hogy élethűen adja vissza a fehér színeket olyan helyen, ahol a megvilágítás különböző típusú fényforrásokból áll, egyéni fehéregyensúly használata ajánlott.3 beállítás tárolható el.

1. **MENU → (Felvétel beállítások1) → [Fehéregyensúly] → [Egyéni beállítás].**

2. **Tartsa úgy a készüléket, hogy a fehér terület teljesen lefedje a képernyő középső részén található kört, majd nyomja meg a vezérlőkerék közepét.**

   A zárhang hallatszik, és a készülék megjeleníti a kalibrált értékeket (színhőmérséklet és színszűrő).

3. **Válassza ki a kívánt regisztrációs számot a vezérlőkerék bal/jobb oldalának megnyomásával, majd nyomja meg a középső gombot.**

   A képernyő visszaáll a felvételi információk kijelzésére, de a készülék közben eltárolja az egyéni fehéregyensúly-beállítást.
   - A művelettel eltárolt egyéni fehéregyensúly-beállítás újabb beállítás eltárolásáig marad érvényben.

Megjegyzés

- Az [Egyéni fehéregyensúly hiba] üzenet arra utal, hogy az érték a várt tartományon kívül esik, például amiatt, hogy a téma színei túl élénkek. Ilyen esetben a beállítás eltárolható, de ajánlatos a fehéregyensúlyt újra beállítani. Ha hibás értéket állít be, a jel narancssárga színűre változik a felvételi információkat tartalmazó kijelzőn. Ha a beállított érték a várt tartományba esik, a jelzés fehér színnel jelenik meg.
- Ha a felvételhez vakut használ, a készülék a vaku fényénél készített felvétellel tárolja el az egyéni fehéregyensúlyt. Ha vakuhasználattal tárolta el a beállítást, akkor annak előhívásakor is használjon vakut a felvételekhez.

4-689-271-72(1) Copyright 2016 Sony Corporation

Saját beállít.

Kiválaszthatja a képfeldolgozás kívánt stílusát, és finoman beállíthatja a kontrasztot, a telítettséget és az élességet minden egyes képstílus esetében Ezzel a funkcióval tetszés szerint beállíthatja az expozíciót (zársebesség és rekesznyílás), nem úgy, mint a [Jelenet] esetében, ahol a készülék automatikusan állítja be az expozíciót.

1. **MENU → (Felvétel beállítások1) → [Saját beállít.].**

2. **A vezérlőkerék felső/alsó oldalával válassza ki a kívánt stílust vagy [Stílusdoboz] beállítást.**

3. **A (kontraszt), a (telítettség) és az (élesség) beállításához válassza ki a kívánt elemet a jobb/bal oldallal, majd a fel/le oldallal válassza ki az értéket.**

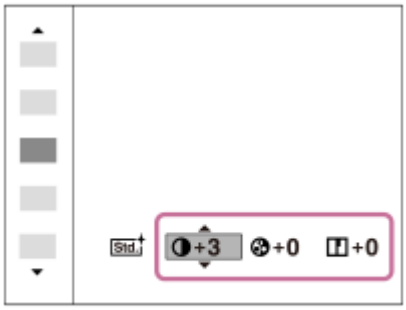

4. **[Stílusdoboz] választása esetén a vezérlőkerék jobb oldalával lépjen a jobb oldalra, majd válassza ki a kívánt stílust.**

   - Előhívhatja ugyanazt a stílust kicsit eltérő beállításokkal.

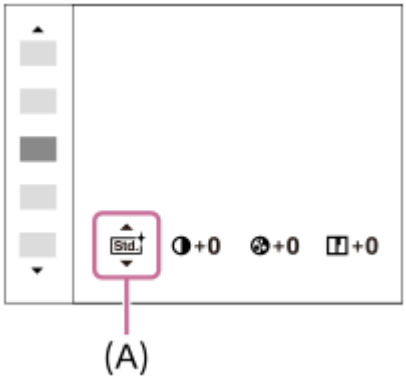

(A): Csak a Stílusdoboz választása esetén jelenik meg

A menüelem részletei

Normál:
Gazdag árnyalatokkal és gyönyörű színekkel adja vissza a különböző helyszíneket.

Élénk:
Kiemeli a telítettséget és a kontrasztot a színgazdag és mély érzelmi benyomást keltő képeken, például virágokon, tavaszi tájon, kék égen, óceánon.

Semleges:

Tompább tónusú képek készítésekor a telítettség és az élesség csökkent lesz. Ez a számítógéppel később szerkeszteni kívánt képanyag felvételéhez is megfelelő.

Clear Tiszta:
Az erős fényben jól használható beállítással tiszta tónusú képek készíthetők világos, harsány színekkel.

Deep Mély:
A beállítással készült képeken a tárgy térbelisége jól érzékelhető, a színek mélyek és intenzívek.

Light Halvány:
A beállítással készült képeken a környezet üdítően könnyed, a színek világosak és egyszerűek.

Port. Portré:
A bőr lágy tónusainak kiemelésére, portrékészítéshez ideális.

Land. Tájkép:
Kiemeli a telítettséget, a kontrasztot és az élességet; életteli, friss hangulatú helyszínekhez. A távoli tájat is kiemeli.

Sunset Naplemente:
Szépen visszaadja a lenyugvó nap színpompáját.

Night Éjszakai Jelenet:
Az éjszakai jelenetek visszaadása érdekében a kontraszt csökkent.

Autm Őszi levél:
Az őszi táj fényképezéséhez élénken kiemeli a száradó levelek sárgás, vöröses színeit.

B/W Fekete-fehér:
Fekete-fehérben rögzíti a képeket.

Sepia Szépia:
Egyszínű, szépia árnyalatú képek készítéséhez.

1 Std. A kívánt beállítások regisztrálása (Stílusdoboz):
A kívánt beállítások regisztrálásához válasszon a hat stílusdobozból (a bal oldali számozott dobozokból (1 Std.)). Ezután a jobb gombbal válassza ki a kívánt beállításokat.
Előhívhatja ugyanazt a stílust kicsit eltérő beállításokkal.

[Kontraszt], [Telítettség] és [Élesség] beállításához

A [Kontraszt], a [Telítettség] és az [Élesség] beállítható minden előre beállított képstílushoz, például a [Normál] és a [Tájkép] stílushoz, és minden egyes [Stílusdoboz] esetében, amelyhez kívánt beállítások regisztrálhatók.
Válassza ki a beállítandó elemet a vezérlőkerék jobb vagy bal oldalának megnyomásával, majd állítsa be az értéket a vezérlőkerék felső vagy alsó oldalának megnyomásával.

Kontraszt:
Minél nagyobb érték van kiválasztva, annál hangsúlyosabb a fény és árnyék közötti különbség, és annál nagyobb hatással van a képre.

Telítettség:
Minél nagyobb érték van kiválasztva, annál élénkebbek a színek. Kisebb érték választása esetén a kép színei halványak és finomak.

Élesség:
Az élesség beállítására szolgál. Minél nagyobb érték van kiválasztva, annál hangsúlyosabbak a kontúrok, és minél kisebb érték van kiválasztva, annál lágyabbak a kontúrok.

Megjegyzés

- A [Saját beállít.] rögzített értéke [Normál] az alábbi esetekben:
  - [Intelligens autom.]
  - [Kiváló automatikus]
  - [Jelenet]
  - A [Kép effektus] beállítása nem [Ki].
  - A [Kép tulajdonságok] beállítása nem [Ki].
- Ha a funkció beállítása [Fekete-fehér] vagy [Szépia], a [Telítettség] nem módosítható.

4-689-271-72(1) Copyright 2016 Sony Corporation

Digitális fényképezőgép cserélhető objektívvel
ILCE-6500 α6500

Kép effektus

Még hatásosabb és művészibb kifejezéshez kiválaszthatja a kívánt szűrő effektust.

1. **MENU → (Felvétel beállítások1) → [Kép effektus] → kívánt beállítás.**

A menüelem részletei

Ki:
Letiltja a [Kép effektus] funkciót.

Játékfényképezőgép:
Lágy hatású kép készül árnyékos sarkokkal és csökkentett élességgel.

Élénk szín:
Élénk megjelenés kialakítása a színtónusok hangsúlyozásával.

Poszterizáció:
Nagy kontrasztú, absztrakt megjelenésű kép készítése az elsődleges színek erős hangsúlyozásával vagy fekete-fehérben.

Retro fénykép:
Régi fénykép megjelenését kölcsönzi a felvételnek a szépia színtónusok és a halvány kontraszt alkalmazásával.

Lágy High-key világ.:
Az így készült kép jellemzői: világos, áttetsző, illékony, lágy, finom.

Részleges szín:
Adott szín megtartása, de a többi szín fekete-fehérré konvertálása a képen.

Nagy kontr. monokr.:
Nagy kontrasztú fekete-fehér kép létrehozása.

Lágy Fókusz:
Lágy megvilágítású kép létrehozása.

HDR kép:
Festményszerű megjelenést kelt a színek és a részletek hangsúlyozásával.

Gazdag Tónus Mono:
Fekete-fehér kép létrehozása gazdag árnyalatokkal és a részletek visszaadásával.

Miniatűr:
A témát élénken kiemelő kép létrehozása a háttér erős elhomályosításával. Ez a hatás sokszor látható miniatűr modellekről készített képeken.

Vízfesték:
Tintafolyásos, elmosódott mintázatú vízfestékkel festett képet idéző fényképek készítése.

Illusztráció:
Határozott kontúrú, illusztrációhoz hasonló kép készítése.

Tipp

- Egyes elemek részletes beállítását a vezérlőkerék bal vagy jobb oldalának használatával végezheti.

Megjegyzés

- Optikai zoomon kívüli zoom funkció használata és nagyobb zoomarány beállítása esetén a [Játékfényképezőgép] beállítás kevésbé hatékony.
- A [Részleges szín] lehetőség választása esetén a témától és a fényképezés körülményeitől függően előfordulhat, hogy a képek nem őrzik meg a kiválasztott színt.

- A következő hatások nem ellenőrizhetők a felvételkészítés képernyőn, mert a készülék a felvétel után a kép feldolgozását végzi. Másik képet sem vehet fel addig, amíg a képfeldolgozás be nem fejeződött. Ezek a hatások nem használhatók mozgóképekhez.
  - [Lágy Fókusz]
  - [HDR kép]
  - [Gazdag Tónus Mono]
  - [Miniatűr]
  - [Vízfesték]
  - [Illusztráció]

- A [HDR kép] és a [Gazdag Tónus Mono] hatás esetében egy felvételhez három exponálás történik. Ügyeljen a következőkre:
  - Olyankor használja ezt a funkciót, amikor a téma mozdulatlan, vagy nincs villanó fény.
  - Fényképezés közben ne módosítsa a kompozíciót.

  Ha a kép kis kontrasztú, illetve a fényképezőgép jelentősen beremegett, vagy a tárgy elmosódott, akkor előfordulhat, hogy a HDR kép nem lesz jó. Ha a készülék ilyen körülményeket érzékel, a Rich 8W jel látható a felvételen, jelezve a körülmények fennállását. Módosítsa a kompozíciót, vagy ha kell, az elmosódottság megelőzése érdekében figyelmesen fényképezzen újra.

- Ez a funkció nem érhető el az alábbi üzemmódokban:
  - [Intelligens autom.]
  - [Kiváló automatikus]
  - [Jelenet]
  - [Panorámapásztázás]

- Ha a [Minőség] beállítása [RAW] vagy [RAW & JPEG], ez a funkció nem érhető el.

4-689-271-72(1) Copyright 2016 Sony Corporation

Sima bőr effektus (állókép)

Annak az effektusnak a beállítására szolgál, amelynek segítségével visszaadható a bőr simasága az arcfelismerés funkcióval készített képeknél.

1. **MENU → 1 (Felvétel beállítások1) → [Sima bőr effektus] → kívánt beállítás.**

A menüelem részletei

OFF Ki:
Nem használja a [Sima bőr effektus] funkciót.
LO Be:
Használja a [Sima bőr effektus] funkciót.

Tipp

- Ha a [Sima bőr effektus] beállítása [Be], megválaszthatja a hatás kívánt erősségét.A vezérlőkerék jobb vagy bal oldalának megnyomásával válassza ki a hatás erősségét.

Megjegyzés

- A [Sima bőr effektus] opció nem választható, ha a [Minőség][RAW].
- A [Sima bőr effektus] nem választható RAW képek esetében, ha a [Minőség][RAW & JPEG].

4-689-271-72(1) Copyright 2016 Sony Corporation

Auto. kompozíció (állókép)

Ha a fényképezőgép érzékeli és lefényképezi az arcokat, illetve makró témák és az [AF tartás] funkcióval követett témák fényképezésekor a készülék a kompozíció javítása érdekében automatikusan kivágja a készített képet, és elmenti. A készülék a vágott és az eredeti képet is elmenti. A vágott képet az eredeti képpel egyező méretben menti el.

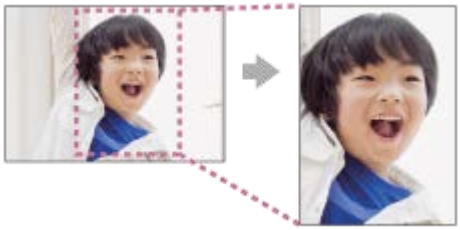

1 **MENU → 1 (Felvétel beállítások1) → [Auto. kompozíció] → kívánt beállítás.**

A menüelem részletei

Ki:
Nem vágja ki a képeket.

Automatikus:
A kompozíció javítása érdekében automatikusan kivágja a készített képeket.

Megjegyzés

- Az [Auto. kompozíció] lehetőség nem érhető el, ha a felvételi mód beállítása [Panorámapásztázás], [Mozgókép] vagy [M.kép/S&Q Motion], vagy ha a [Jelenet] beállítása [Kézben tartott Esti], [Sportesemény] vagy [Elmosódás csökkent.].
- A fényképezés körülményeitől függően előfordulhat, hogy a kép kivágása nem a legjobb kompozíciót eredményezi.
- Az [Auto. kompozíció] lehetőség nem választható, ha a [Minőség] beállítása [RAW] vagy [RAW & JPEG].
- Az [Auto. kompozíció] nem érhető el az alábbi helyzetekben.
  - A [Képtovább.mód] beállítása [Folyamatos Felvétel], [Önkioldó (folyt.)], [Foly. expoz. sorozat], [Szimpla Expo. Soroz.], [FE belövés] vagy [DRO Expo. Sorozat].
  - Az ISO érzékenység beállítása [Többképkock. zajcs.].
  - A [DRO/Auto. HDR] beállítása [Auto. HDR].
  - Az optikai zoomon kívüli zoom funkciók
  - Ha kézi fókusz módban fényképez
  - A [Kép effektus] beállítása [Lágy Fókusz], [HDR kép], [Gazdag Tónus Mono], [Miniatűr], [Vízfesték] vagy [Illusztráció].

4-689-271-72(1) Copyright 2016 Sony Corporation

Színtér (állókép)

Színtérnek nevezzük a színek számok kombinációjával vagy a színvisszaadási tartománnyal történő ábrázolását. A színteret módosíthatja a kép felhasználási célja szerint.

1. **MENU → (Felvétel beállítások1) → [Színtér] → kívánt beállítás.**

A menüelem részletei

sRGB:
Ez a digitális fényképezőgép normál színtere. Normál felvételkészítésnél használja az [sRGB] beállítást, például amikor módosítások nélkül szeretné nyomtatni a képeket.

AdobeRGB:
Ez a színtér széles színvisszaadási tartománnyal rendelkezik. Az Adobe RGB hatékony, ha a tárgy nagy része élénkzöld vagy élénkpiros. A rögzített kép fájlneve „_” karakterrel kezdődik.

Megjegyzés

- Az [AdobeRGB] olyan alkalmazásokhoz vagy nyomtatókhoz megfelelő, amelyek támogatják a színkezelést és a DCF2.0 opcionális színteret. Ha az Adobe RGB színteret nem támogató alkalmazást vagy nyomtatót használ, akkor előfordulhat, hogy a képeket nem lehet megfelelő színekkel kinyomtatni vagy megjeleníteni.
- Amikor [AdobeRGB] beállítással készített felvételeket az Adobe RGB színtérrel nem kompatibilis eszközön jelenítenek meg, a képek alacsony telítettséggel láthatók.

4-689-271-72(1) Copyright 2016 Sony Corporation

Kiold lencse n.

Annak beállítására szolgál, hogy kioldható-e a zár, ha nem csatlakozik objektív.

1. **MENU → (Felvétel beállítások2) → [Kiold lencse n.] → kívánt beállítás.**

A menüelem részletei

Engedélyezés:
Akkor is kioldja a zárat, ha nincs objektív csatlakoztatva. Válassza az [Engedélyezés] lehetőséget, ha a készüléket például csillagászati távcsőhöz akarja csatlakoztatni.

Letiltás:
A zár nem oldható ki, ha nincs objektív csatlakoztatva.

Megjegyzés

- Nem végezhető helyes mérés, ha olyan objektívet – például csillagászati távcsövet – használ, amelyen nincs objektívérintkező. Ilyen esetekben a rögzített képet ellenőrizve, manuálisan állítsa be az expozíciót.

4-689-271-72(1) Copyright 2016 Sony Corporation

Kiold m.kártya nélkül

Annak beállítására szolgál, hogy kioldható-e a zár, ha nincs behelyezve memóriakártya.

1. **MENU → (Felvétel beállítások2) → [Kiold m.kártya nélkül] → kívánt beállítás.**

A menüelem részletei

Engedélyezés:
Akkor is kioldja a zárat, ha nincs behelyezve memóriakártya.

Letiltás:
Nem oldja ki a zárat, ha nincs behelyezve memóriakártya.

Megjegyzés

- Ha nincs behelyezve memóriakártya, a készülék nem menti el a képeket.
- Az alapértelmezett beállítás az [Engedélyezés]. Ajánlatos a felvétel előtt a [Letiltás] lehetőséget választani.

4-689-271-72(1) Copyright 2016 Sony Corporation

Digitális fényképezőgép cserélhető objektívvel
ILCE-6500 α6500

Csendes felvétel (állókép)

Az exponálás hangjelzése nélkül fényképezhet.

1. **MENU → (Felvétel beállítások2) → [Csendes felvétel] → kívánt beállítás.**

A menüelem részletei

Be:
Az exponálás hangjelzése nélkül fényképezhet.
Ki:
A [Csendes felvétel] ki van kapcsolva.

Megjegyzés

- A [Csendes felvétel] funkciót saját felelősségére használhatja, kellően tiszteletben tartva a fotóalany saját képmásához fűződő személyiségi jogait.
- A készülék működése akkor sem teljesen zajtalan, ha a [Csendes felvétel] opció beállítása [Be].
- A rekesz és a fókuszálás működési zaja akkor is hallható, ha a [Csendes felvétel] opció beállítása [Be].
- Ha alacsony ISO érzékenységgel készít állóképeket a [Csendes felvétel] funkcióval, és a fényképezőgépet egy nagyon világos fényforrás felé fordítja, a képernyő nagy intenzitású területei a felvételen sötétebb tónusúak lehetnek.
- Ritkán előfordulhat, hogy a készülék ki van kapcsolva, és megszólal az exponálás hangjelzése. Ez nem utal hibás működésre.
- Előfordulhat, hogy a kép a téma vagy a fényképezőgép elmozdulása miatt eltorzul.
- Ha villanó vagy villogó fényben, például más fényképezőgépek vakufényében vagy fénycső fényénél fényképez, a képen csíkok jelenhetnek meg.
- Ha ki szeretné kapcsolni a téma fókuszba kerülését vagy az önkioldó működését nyugtázó hangjelzést, állítsa az [Audió jelek] opciót [Ki] értékre.
- Az alábbi körülmények között az exponálás hangjelzése akkor is hallható, ha a [Csendes felvétel] opció beállítása [Be]:
  - A [Fehéregyensúly] beállítása [Egyéni beállítás].
  - [Arc Regisztráció]
- A [Csendes felvétel] nem választható, ha az üzemmódtárcsa beállítása nem P/A/S/M.
- Ha a [Csendes felvétel] beállítása [Be], az alábbi funkciók nem választhatók:
  - Fényképezés vakuval
  - Auto. HDR
  - Kép effektus
  - Kép tulajdonságok
  - Hosszú exp.z.cs
  - e-Első redőny expon.
  - Kiv. auto. képkivágás
  - BULB felvétel
  - Többképkock. zajcs.
- Ha a [Csendes felvétel] beállítása [Be], csak [Folyamatos felvétel: Alacsony] választható a [Folyamatos Felvétel] alatt.
- Ha egy PlayMemories Camera Apps webhelyről letöltött funkcióval fényképez, a [Csendes felvétel] beállítás érvényét veszti. A [Csendes felvétel] visszakapcsolásához először indítson el egy alkalmazást, majd válassza a MENU → [Csendes felvétel] lehetőséget (a [Csendes felvétel] nem minden alkalmazással használható).
- A fényképezőgép bekapcsolásától a felvétel elindításáig szükséges idő körülbelül 0,5 másodperccel nő.

4-689-271-72(1) Copyright 2016 Sony Corporation

e-Első redőny expon.

Az elektronikus zárszerkezet első redőnye lerövidíti a zárkioldások közötti késést.

1. **MENU → (Felvétel beállítások2) → [e-Első redőny expon.] → kívánt beállítás.**

A menüelem részletei

Be:
Használja az elektronikus zárszerkezet első redőny funkcióját.
Ki:
Nem használja az elektronikus zárszerkezet első redőny funkcióját.

Megjegyzés

- Amikor nagy átmérőjű lencsével nagy zársebességgel készít felvételt, a témától és a felvételi körülményektől függően előfordulhat, hogy az elmosódott területek szellemképessé válnak. Ilyen esetben állítsa ezt a funkciót [Ki] értékre.
- Ha más gyártmányú objektívet használ (beleértve a Minolta/Konica-Minolta objektíveket is), állítsa ezt a funkciót [Ki] értékre. Ha [Be] értékre állítja ezt a funkciót, akkor nem lesz megfelelő az expozíció beállítása, vagy a kép világossága egyenetlen lesz.
- Ha nagy zársebességgel fényképez, a felvételi körülményektől függően előfordulhat, hogy a kép fényessége egyenetlen lesz. Ilyen esetekben állítsa a [e-Első redőny expon.] opciót [Ki] értékre.

4-689-271-72(1) Copyright 2016 Sony Corporation

SteadyShot

Beállítja, hogy használja-e a SteadyShot funkciót.

1. **MENU → (Felvétel beállítások2) → [SteadyShot] → kívánt beállítás.**

A menüelem részletei

Be:
[SteadyShot] használata.

Ki:
Nem használja az [SteadyShot] funkciót.
Állvány használata esetén ajánlatos [Ki] értékre állítani.

4-689-271-72(1) Copyright 2016 Sony Corporation

SteadyShot beállítás.

A használt objektívnek megfelelő SteadyShot beállítással fényképezhet.

1. **MENU → (Felvétel beállítások2) → [SteadyShot] → [Be].**
2. **[SteadyShot beállítás.] → [SteadyShot szabály.] → kívánt beállítás.**

A menüelem részletei

Automatikus:
Automatikusan alkalmazza a SteadyShot funkciót, a használt objektívtől kapott információk alapján.

Kézi:
A készülék a [SteadyS. fókusztáv.] opcióval beállított fókusztávolság alapján alkalmazza a SteadyShot funkciót. (8mm-1000mm)

- Ellenőrizze a fókusztávolság mutatót **(A)**, és állítsa be a fókusztávolságot.

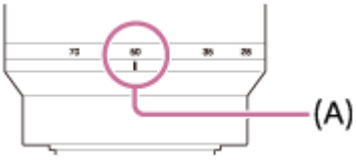

Megjegyzés

- Közvetlenül a fényképezőgép bekapcsolása, illetve a témára történő ráirányítása után, vagy az exponáló gomb teljes, félúton való megállás nélküli lenyomása esetén előfordulhat, hogy a SteadyShot funkció nem működik optimálisan.
- Állvány használata esetén ne felejtse el kikapcsolni a SteadyShot funkciót, mert felvételkor hibás működést okozhat.
- A [SteadyShot beállítás.] lehetőség nem választható, ha a MENU→ (Felvétel beállítások2)→[SteadyShot] beállítása [Ki].
- Ha a fényképezőgép nem tudja lekérni a fókusztávolságra vonatkozó információkat az objektívtől, a SteadyShot funkció nem működik megfelelően. Állítsa a [SteadyShot szabály.] opciót [Kézi] értékre, és állítsa be a [SteadyS. fókusztáv.] opciót a használt objektívnek megfelelően. A ikon mellett megjelenik a SteadyShot fókusztávolság aktuális beállított értéke.
- Ha telekonverteres SEL16F28 (külön megvásárolható) vagy hasonló objektívet használ, állítsa a [SteadyShot szabály.] opciót [Kézi] értékre, és állítsa be a fókusztávolságot.
- Ha a [SteadyShot] opciót [Be]/[Ki] értékre állítja, az egyúttal a fényképezőgép és az objektív SteadyShot beállításait is váltja.
- Ha az objektíven van SteadyShot kapcsoló, a beállítások csak az objektíven lévő kapcsolóval módosíthatók. A beállítások a fényképezőgép használatával nem változtathatók meg.

Kapcsolódó témák

- SteadyShot

4-689-271-72(1) Copyright 2016 Sony Corporation

Objektív Kompenz.: Vignettálás kompen.

A képernyő árnyékos sarkainak kompenzálása. Az árnyékosságot az objektív bizonyos tulajdonságai okozzák.

1. **MENU → (Felvétel beállítások1) → [Objektív Kompenz.] → [Vignettálás kompen.] → kívánt beállítás.**

A menüelem részletei

Automatikus:
Automatikusan kompenzálja a képernyő sötétebb sarkait.
Ki:
Nem kompenzálja automatikusan a képernyő sötétebb sarkait.

Megjegyzés

- Ez a funkció csak automatikus kompenzációval kompatibilis objektív használata esetén érhető el.
- Az objektív típusától függően előfordulhat, hogy a szélek körül a világosság nem korrigálható.

4-689-271-72(1) Copyright 2016 Sony Corporation

Objektív Kompenz.: Színeltérés kompen.

A képernyő sarkaiban létrejövő színeltérés csökkentése. A színeltérést az objektív bizonyos tulajdonságai okozzák.

1. **MENU → (Felvétel beállítások1) → [Objektív Kompenz.] → [Színeltérés kompen.] → kívánt beállítás.**

A menüelem részletei

Automatikus:
Automatikusan csökkenti a színeltérést.

Ki:
Nem kompenzálja a színeltérést.

Megjegyzés

- Ez a funkció csak automatikus kompenzációval kompatibilis objektív használata esetén érhető el.

4-689-271-72(1) Copyright 2016 Sony Corporation

Objektív Kompenz.: Torzítás kompenz.

A képernyő torzításának kompenzálása. A torzítást az objektív bizonyos tulajdonságai okozzák.

1. **MENU → (Felvétel beállítások1) → [Objektív Kompenz.] → [Torzítás kompenz.] → kívánt beállítás.**

A menüelem részletei

Automatikus:
A képernyő torzításának automatikus kompenzálása.
Ki:
Nem kompenzálja a képernyő torzítását.

Megjegyzés

- Ez a funkció csak automatikus kompenzációval kompatibilis objektív használata esetén érhető el.
- Egyes objektívek csatlakoztatásakor a [Torzítás kompenz.] opció [Automatikus] értéken rögzített, és [Ki] nem választható.

4-689-271-72(1) Copyright 2016 Sony Corporation

Hosszú exp.z.cs (állókép)

Ha a zársebességet 1 másodpercre vagy többre állítja (hosszú expozíciós felvétel), a zajcsökkentés annyi időre kapcsol be, ameddig a zár nyitva van. Ha a funkció be van kapcsolva, csökken a hosszú expozícióra jellemző képzaj.

1. **MENU → (Felvétel beállítások1) → [Hosszú exp.z.cs] → kívánt beállítás.**

A menüelem részletei

Be:
Pontosan annyi időre aktiválja a zajcsökkentést, ameddig a zár nyitva van. A zajcsökkentés folyamata közben üzenet látható, és nem készíthető újabb kép. Ha a képminőségre szeretné helyezni a hangsúlyt, válassza ezt a beállítást.

Ki:
Nem aktiválja a zajcsökkentést. Ha a felvétel időzítésére szeretné helyezni a hangsúlyt, válassza ezt a beállítást.

Megjegyzés

- Az alábbi esetekben előfordulhat, hogy a készülék nem végez zajcsökkentést, ha a [Hosszú exp.z.cs] opció beállítása [Be]:
  - A felvételi mód beállítása [Panorámapásztázás].
  - A [Képtovább.mód] beállítása [Folyamatos Felvétel] vagy [Foly. expoz. sorozat].
  - A felvételi mód beállítása [Jelenet] és [Sportesemény], [Kézben tartott Esti] vagy [Elmosódás csökkent.] lehetőség van kiválasztva.
  - Az ISO érzékenység beállítása [Többképkock. zajcs.].
- A [Hosszú exp.z.cs] beállított értéke nem lehet [Ki] az alábbi felvételi módokban:
  - [Intelligens autom.]
  - [Kiváló automatikus]
  - [Jelenet]
- A felvételi körülményektől függően előfordulhat, hogy a fényképezőgép akkor sem végez zajcsökkentést, ha a zársebesség 1 másodperc vagy több.

4-689-271-72(1) Copyright 2016 Sony Corporation

Nagy ISO zajcs. (állókép)

Nagy ISO-érzékenységgel történő fényképezéskor a készülék csökkenti a képzajt, ami a készülék érzékenységével együtt növekszik. Előfordulhat, hogy a zajcsökkentés feldolgozása közben megjelenik egy üzenet, és az üzenet eltűnéséig nem rögzíthető kép.

1. **MENU → 1 (Felvétel beállítások1) → [Nagy ISO zajcs.] → kívánt beállítás.**

A menüelem részletei

Normál:
A magas ISO-érzékenység zajcsökkentésének rendes aktiválása.

Alacsony:
A magas ISO-érzékenység zajcsökkentésének mérsékelt aktiválása.

Ki:
Nem aktiválja a nagy ISO zajcsökkentést. Ha a felvétel időzítésére szeretné helyezni a hangsúlyt, válassza ezt a beállítást.

Megjegyzés

- A [Nagy ISO zajcs.] lehetőség nem érhető el az alábbi felvételi módokban:
  - [Intelligens autom.]
  - [Kiváló automatikus]
  - [Jelenet]
  - [Panorámapásztázás]
- Ha a [Minőség] beállítása [RAW], ez a funkció nem érhető el.
- A [Nagy ISO zajcs.] nem működik RAW képek esetében, ha a [Minőség][RAW & JPEG].

4-689-271-72(1) Copyright 2016 Sony Corporation

Mosoly-/Arcfelism.

A készülék érzékeli az alanyok arcát, automatikusan beállítja a fókuszt, az expozíciót, a vakut, és automatikus képfeldolgozást végez.

1. **MENU → (Felvétel beállítások1) → [Mosoly-/Arcfelism.] → kívánt beállítás.**

A menüelem részletei

Ki:
Az [Arcfelismerés] funkció használatának mellőzése.

Be (Regiszt. Arcok):
Az érzékelésnél elsőbbséget élvez az [Arc Regisztráció] funkcióval regisztrált arc.

Be:
Az érzékelésnél nem élvez elsőbbséget a regisztrált arc.

Mosoly exponálás:
Automatikusan észleli a mosolyt, és elkészíti a felvételt.

Arcérzékelés-keret

- Amikor a készülék arcot észlel, szürke arcfelismerési keret jelenik meg. Ha a készülék úgy értékeli, hogy engedélyezett az automatikus fókuszállítás, akkor az arcfelismerési keret fehér színűre vált. Ha félig lenyomja az exponáló gombot, a keret zöld színűre vált.
- Ha az [Arc Regisztráció] funkcióval beállította az arcok elsőbbségi sorrendjét, a készülék automatikusan kiválasztja a legnagyobb elsőbbséget élvező arcot, és az azt jelölő arcfelismerési keret fehér színűre vált. A regisztrált arcokat jelölő többi arcfelismerési keret lilás vörösre vált.

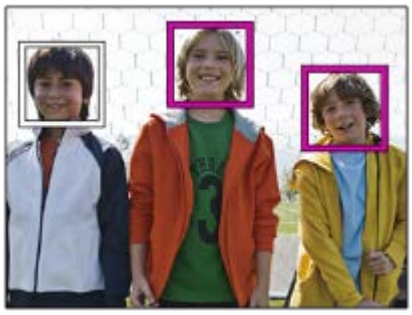

Tippek a mosolyok hatékonyabb elkapásához

- Ne takarja a szemeket belógó haj, és a szemek maradjanak enyhén összehúzva.
- Az arcot ne takarja kalap, maszk, napszemüveg stb.
- Próbálja az arcot úgy beállítani, hogy az a készülékkel szemben és minél inkább vele egy síkban legyen.
- Nyitott szájjal mosolyogjon. A fényképezőgép könnyebben észleli a mosolyt, ha látszanak a fogak.
- Ha Mosoly exponálás közben megnyomja az exponáló gombot, a készülék elkészíti a fényképet. Fényképezés után a készülék visszatér Mosoly exponálás üzemmódba.

Tipp

- Ha a [Mosoly-/Arcfelism.] funkció beállítása [Mosoly exponálás], akkor kiválaszthatja a mosolyérzékelési érzékenységet: [Be: Félmosoly], [Be: Normál Mosoly] vagy [Be: Széles Mosoly].

Megjegyzés

- Az alábbi funkciók használatakor nem érhető el az arcfelismerés funkció:

- Az optikai zoomon kívüli zoom funkciók
- [Panorámapásztázás]
- A [Kép effektus] beállítása [Poszterizáció].
- A [Fókuszállítás] funkció használata esetén.
- A [Jelenet] beállítása [Tájkép], [Éjszakai Jelenet] vagy [Naplemente].
- A [Rögzítési Beállít.] beállítása [120p]/[100p].

- A fényképezőgép legfeljebb 8 arcot képes észlelni a témán.
- A körülményektől függően előfordulhat, hogy a készülék nem észlel arcokat, vagy véletlenül arcként észlel egyéb témákat.
- Ha készülék nem érzékel egy arcot, akkor állítsa be a mosolyérzékelés érzékenységét.
- Ha követ egy arcot az [AF tartás] funkcióval a Mosoly exponálás funkció végrehajtása közben, akkor a Mosolyérzékelés funkció csak azt az arcot figyeli.

4-689-271-72(1) Copyright 2016 Sony Corporation

Arc Regisztráció (Új Regisztráció)

Amikor már regisztrálva van egy arc, a készülék elsőbbséggel érzékeli a regisztrált arcot, ha a [Mosoly-/Arcfelism.] beállítása [Be (Regiszt. Arcok)].

1. **MENU → (Felvétel beállítások1) → [Arc Regisztráció] → [Új Regisztráció].**
2. **Igazítsa a vezetőkeretet a regisztrálni kívánt archoz, és nyomja meg az exponáló gombot.**
3. **Ha megjelenik a megerősítő üzenet, válassza a [Bevitel] lehetőséget.**

Megjegyzés

- Maximum nyolc arc regisztrálható.
- Szemből fényképezze le az arcot jól megvilágított helyen. Ha sapka, maszk, napszemüveg stb. takarja az arcot, előfordulhat, hogy nem megfelelően kerül regisztrálásra.

4-689-271-72(1) Copyright 2016 Sony Corporation

Arc Regisztráció (Sorrendcsere)

Ha több elsőbbséget élvező arc van regisztrálva, akkor a közülük elsőként regisztrált arc élvez elsőbbséget. A prioritási sorrend módosítható.

1. **MENU → (Felvétel beállítások1) → [Arc Regisztráció] → [Sorrendcsere].**
2. **Jelöljön ki egy arcot, amelynek módosítani akarja az elsőbbségi sorrendjét.**
3. **Válassza ki a kívánt helyet.**

4-689-271-72(1) Copyright 2016 Sony Corporation

Arc Regisztráció (Töröl)

Regisztrált arc törlése.

1. **MENU → 1 (Felvétel beállítások1) → [Arc Regisztráció] → [Töröl].**

   A [Törli mind] paranccsal törölheti az összes regisztrált arcot.

Megjegyzés

- A regisztrált arc adatai a [Töröl] funkció végrehajtása esetén is megmaradnak a készülékben. Ha törölni akarja a regisztrált arc adatait a készülékből, válassza a [Törli mind] lehetőséget.

4-689-271-72(1) Copyright 2016 Sony Corporation

Vaku használata

Sötétben a vaku használatával megvilágítható a téma. A fényképezőgép bemozdulásából adódó képelmosódás is megelőzhető vele.

1. **Nyissa fel a vakut a ⚡ (Vaku felnyitása) gombbal.**

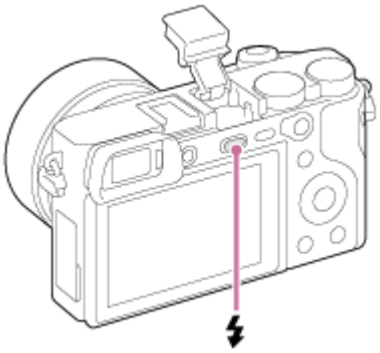

2. **Nyomja le teljesen az exponáló gombot.**
   - Az elérhető vaku üzemmódok a felvételi módtól és a funkciótól függnek.

Ha nem használja a vakut

Ha nem használja a vakut, nyomja vissza a fényképezőgép burkolatába.

Megjegyzés

- A vaku fénye akadályozott lehet, ha csatlakoztatva van az lencsevédő ernyő, és előfordulhat, hogy árnyékos lesz a készített kép alsó része. Távolítsa el a lencsevédő ernyőt.
- A vaku használatakor álljon legalább 1 m távolságra a témától.
- Hibás működéshez vezethet, ha a vakut elsüti, mielőtt még az teljesen előjött volna.
- Mozgóképek rögzítésekor nem használható a vaku. (LED lámpát is használhat, ha a vakunak (külön megvásárolható) van LED lámpa funkciója.)
- Ha külső vaku (külön megvásárolható) van a több illesztőfelületű vakusínre csatlakoztatva, a külső vaku állapota elsőbbséget élvez a készülék vakubeállításával szemben. A készülék belső vakuja nem használható.
- Kapcsolja ki a készüléket, mielőtt valamilyen tartozékot, például vakut csatlakoztat vagy távolít el a több illesztőfelületű vakusínről. Tartozék csatlakoztatásakor ellenőrizze, hogy a tartozék jól lett-e rögzítve a készülékre.
- Ne használja a több illesztőfelületű vakusínt 250 V vagy magasabb feszültségű kereskedelmi forgalomban kapható vakuval vagy a fényképezőgépével ellentétes polaritású vakuval. Ellenkező esetben meghibásodás következhet be.
- Ha a zoom a W oldalra van állítva, akkor vakuval történő fényképezéskor – a felvételi körülményektől függően – a lencse árnyéka megjelenhet a képernyőn. Ilyen esetben tartson nagyobb távolságot a tárgytól, vagy állítsa a zoomot a T oldalra, és készítsen vakuval új felvételt.
- A csatlakoztatott objektívtől függően a vaku fénye akadályozott lehet.
- Egyes objektívek esetében előfordulhat, hogy a felvétel sarkai árnyékosak.
- Ha kíváncsi rá, hogy milyen kiegészítők csatlakoztathatók a több illesztőfelületű vakusínbe, látogasson el a területnek megfelelő Sony honlapra, vagy forduljon egy Sony forgalmazóhoz vagy a helyileg illetékes Sony szervizhez.

Kapcsolódó témák

- Vaku üzemmód
- Vezeték nélküli vakus fényképezés

4-689-271-72(1) Copyright 2016 Sony Corporation

Vörösszem cs.

A vaku a felvétel elkészítése előtt kettő vagy több alkalommal villan, ezzel csökkenti a vaku használatakor jelentkező vörösszemjelenséget.

1. **MENU → (Felvétel beállítások1) → [Vörösszem cs.] → kívánt beállítás.**

A menüelem részletei

Be:
A vaku minden alkalommal villan a vörösszem-jelenség csökkentése érdekében.

Ki:
Nem alkalmazza a vörösszem-jelenség csökkentését.

Megjegyzés

- Előfordulhat, hogy a vörösszemjelenség csökkentése nem éri el a kívánt hatást. Ez olyan egyedi különbségektől és feltételektől függ, mint a tárgytávolság, vagy hogy az alany elfordul-e az elővillanáskor.

4-689-271-72(1) Copyright 2016 Sony Corporation

Vaku üzemmód

Beállíthatja a vaku üzemmódot.

1. **MENU → 1 (Felvétel beállítások1) → [Vaku üzemmód] → kívánt beállítás.**

A menüelem részletei

Vaku ki:
Nem működik a vaku.

Autom. Vaku:
A vaku sötétben vagy erős ellenfényben lép működésbe.

Derítő vaku:
A vaku minden exponáláskor működésbe lép.

Lassú szinkron:
A vaku minden exponáláskor működésbe lép. A lassú szinkronizálás felvételi mód a lassú zársebességnek köszönhetően lehetővé teszi, hogy mind a téma, mind a háttér éles legyen a képen.

Hátsó szinkron:
A vaku a zár minden kioldásakor, közvetlenül az exponálás előtt működésbe lép. A hátsó szinkronizálás segítségével természetes képeket készíthet a mozgó téma, például mozgó autó vagy sétáló személy okozta elmosódásról.

Vezeték nélk.:
Vezeték nélküli vaku használatával az árnyékoknak köszönhetően fokozható a térbeli hatás a tárgyról készült felvételen, mint a fényképezőgép beépített vakujának használatakor.

Ez az üzemmód akkor hasznos, ha távirányítóval használható külső vaku (külön megvásárolható) van a készülékhez csatlakoztatva, és a készüléktől távoli, vezeték nélküli vakuval (külön megvásárolható) fényképez.

Megjegyzés

- Az alapbeállítás függ a felvételi módtól.
- A felvételi módtól függően egyes [Vaku üzemmód] beállítások nem elérhetők.
- A [Vezeték nélk.] beállítás nem használható a fényképezőgép beépített vakujával.

Kapcsolódó témák

- Vaku használata

4-689-271-72(1) Copyright 2016 Sony Corporation

Vaku kompenz.

A vaku fényének beállítására szolgál a –3,0 EV és +3,0 EV közötti tartományban. A vakukompenzáció csak a vaku fényerejét módosítja. Az expozíciókorrekció a vaku fényereje mellett a zársebességet és a rekesz értéket is módosítja.

1. **MENU → 1 (Felvétel beállítások1) → [Vaku kompenz.] → kívánt beállítás.**
   - Magasabb értékek (+ irány) választásával a vakuszint magasabb lesz, alacsonyabb értékek (– irány) választásával a vakuszint alacsonyabb lesz.

Megjegyzés

- A [Vaku kompenz.] nem működik, ha a felvételi mód beállítása a következő módok valamelyike:
  - [Intelligens autom.]
  - [Kiváló automatikus]
  - [Panorámapásztázás]
  - [Jelenet]
- Előfordulhat, hogy a korlátozott mennyiségű vakufény miatt nem látható az erősebb vakuhatás (+ oldal), ha a téma a vaku maximális hatótávolságán kívül esik. Ha a téma túl közel van, akkor előfordulhat, hogy a gyengébb vakuhatás (- oldal) nem érvényesül.

Kapcsolódó témák

- Vaku használata

4-689-271-72(1) Copyright 2016 Sony Corporation

FEL zár

A készülék automatikusan beállítja a vaku erősségét, hogy a téma optimális megvilágítást kapjon normál vakus felvétel során. A vakuszintet előre is beállíthatja.
FEL: Flash Exposure Level (vaku erőssége)

1. **MENU → 2 (Felvétel beállítások2) → [Egyéni gomb(felv.)] → kívánt gomb, majd rendelje hozzá a [FEL zár váltás] funkciót a gombhoz.**

2. **Állítsa középre azt a témát, amelyen a FEL értéket rögzíteni akarja, és állítsa be a fókuszt.**

3. **Nyomja meg azt a gombot, amihez az [FEL zár váltás] funkció hozzá van rendelve, és állítsa be a vaku erősségét.**
   - A készülék elővakuzik.
   - Megjelenik a (FEL zár) ikon.

4. **Állítsa be a kompozíciót, és fényképezzen.**

   - Ha fel akarja oldani a FEL zárat, nyomja meg újra azt a gombot, amelyhez a [FEL zár váltás] funkció lett rendelve.

FEL zárral kompatibilis vakuk

- A HVL-F60M, a HVL-F43M és a HVL-F32M típus használható fényképezőgépre szerelve, kábeles távoli elhelyezéssel, illetve vezeték nélküli vakus fényképezéshez (távvezérlő/távirányító).
- A HVL-F20M típus használható fényképezőgépre szerelve, kábeles távoli elhelyezéssel, illetve vezeték nélküli vakus fényképezéshez (távvezérlő).

Megjegyzés

- A FEL zár nem állítható be, ha a vaku nincs csatlakoztatva.
- Ha a FEL zárral nem kompatibilis vakut csatlakoztat, hibaüzenet jelenik meg.
- Ha az AE és a FEL zár is rögzített, a ⚡L✱ ikon látható.

Tipp

- [FEL zár rögzítés] beállítása esetén a készülék a gomb lenyomva tartásának idejére tartja meg a beállítást. Ezen kívül a [FEL zár/AEL rögzítés] és a [FEL zár/AEL váltás] beállításával az alábbi esetekben rögzített AE beállítással fényképezhet.
  - Ha a [Vaku üzemmód] beállítása [Vaku ki] vagy [Autom. Vaku].
  - Ha a vakut nem lehet kikapcsolni.

Kapcsolódó témák

- Egyéni gomb(felv.)/Egyéni gomb(leját.)

4-689-271-72(1) Copyright 2016 Sony Corporation

Vezeték nélküli vakus fényképezés

A vezeték nélküli vakuk használatának kétféle módja van. Az egyik mód esetében fényjelekkel, a másik mód esetében rádiójelekkel kommunikál a vaku. A fényképezőgéphez csatlakoztatott vakunak kell a vezérlőnek lennie fényjelekkel történő vakukioldás esetén, illetve egy vezeték nélküli rádiós vezérlőre (külön megvásárolható) van szükség rádiójelekkel történő vezeték nélküli vakukioldásos fényképezés esetén. Az egyes módok beállításával kapcsolatos részleteket lásd a vaku vagy a vezeték nélküli rádiós vezérlő használati útmutatójában.

1. **Távolítsa el a fényképezőgépről a papucskupakot, majd csatlakoztassa a vakut vagy a vezeték nélküli rádiós vezérlőt.**
   - Fényjelekkel történő vezeték nélküli vakus fényképezés esetén a csatlakoztatott vakut vezérlőként állítsa be.
2. **MENU → 1 (Felvétel beállítások1) → [Vaku üzemmód] → [Vezeték nélk.].**
3. **Állítson be egy vezeték nélküli módra állított, fényképezőgéptől távolra helyezett vagy a vezeték nélküli rádiós vevőhöz (külön megvásárolható) csatlakoztatott vakut.**
   - A fényképezőgép AEL gombját megnyomva végezzen tesztvillantást.

Az AEL gomb beállítása

Vezeték nélküli vakus felvétel esetén ajánlatos a következő beállítása: MENU → 2 (Felvétel beállítások2) → [Egyéni gomb(felv.)] → [AEL gomb funkciója] → [AEL tartás].

Megjegyzés

- Előfordulhat, hogy a fényképezőgéptől távolra helyezett vaku fényt bocsát ki, ha egy másik fényképezőgép vezérlőjeként szolgáló vaku fényjelet ad. Ha ez előfordul, módosítsa a vaku csatornáját. A vaku csatornájának módosításával kapcsolatos részletekről a vakuhoz mellékelt használati útmutatóban olvashat.
- Fényjelekkel történő vezeték nélküli vakus fényképezéshez két vaku (egy vezérlő és egy fényképezőgéptől távolra helyezett vaku) szükséges.
- A HVL-F20M csak vezérlőként használható.

4-689-271-72(1) Copyright 2016 Sony Corporation

Mozgóképkészítés

Mozgóképeket a MOVIE (Mozgókép) gomb megnyomásával lehet rögzíteni.

1. **A felvétel indításához nyomja le a MOVIE gombot.**

   - Alapértelmezés szerint a [MOVIE gomb] beállítása [Mindig], ezért a mozgóképfelvétel bármilyen felvételi módból elindítható.

2. **A felvétel leállításához nyomja meg újra a MOVIE gombot.**

Tipp

- A mozgókép felvételének elindítása/leállítása funkciót tetszőleges gombhoz rendelheti. MENU → 2 (Felvétel beállítások2) → [Egyéni gomb(felv.)] → állítsa be a funkciót a kívánt gombra.
- Ha meg akarja adni a befókuszálandó területet, a terület kijelöléséhez használja a [Fókuszmező] funkciót.
- Ha a fókuszt egy arcon akarja tartani, komponálja meg a képet úgy, hogy átfedésbe kerüljön a fókuszmező kerete és az arcfelismerési keret, vagy állítsa a [Fókuszmező] opciót [Széles] értékre.
- Mozgóképfelvétel közben az exponáló gomb félig történő lenyomásával gyorsan fókuszálhat. (Előfordulhat, hogy a felvételen az automatikus fókuszálás működésének zaja is hallható.)
- Ha be szeretné állítani a zársebességet és a rekeszértéket, állítsa a felvételi módot (M.kép/S&Q Motion) állásba.
- Az alábbi fényképezési beállítások vannak érvényben mozgóképfelvétel esetén:
  - Fehéregyensúly
  - Saját beállít.
  - Fénymérési mód
  - Mosoly-/Arcfelism.
  - D-tart. optim.
  - Objektív Kompenz.
- Mozgóképfelvétel közben módosíthatja az ISO-érzékenység, az expozíciókompenzáció és a fókuszmező beállításait.
- Ha nem akarja, hogy a felvételi információk megjelenjenek a képfelvételi kimeneten, állítsa a [HDMI info. megjelen.] opciót [Ki] értékre.

Megjegyzés

- Előfordulhat, hogy a készülék a saját és az objektív működési hangjait is rögzíti mozgóképfelvétel közben.
  A hang a következőképpen kapcsolható ki: MENU → 2 (Felvétel beállítások2) → [Hangfelvétel] → [Ki].
- Bizonyos esetekben előfordulhat, hogy felvételkor a vállpánt rögzítőfülének (háromszög alakú fül) hangja is hallható a felvételen.

- Javasoljuk, hogy használja a zoomolókart mozgóképfelvételhez, ha meg akarja előzni, hogy motoros zoomos objektív használata esetén a zoomológyűrű hangja is a felvételre kerüljön. A zoomolókar mozgatásakor finoman helyezze az ujját a karra, és azt sose tolja el kattanásig.
- Ha hosszabb időn át vesz fel mozgóképet, a fényképezőgép hőmérséklete megnő, ami érezhető is a fényképezőgép felmelegedésén. Ez nem utal hibás működésre. [A fényképezőgép túl meleg. Hagyja hűlni.] üzenet is megjelenhet. Ilyenkor kapcsolja ki a fényképezőgépet, és várja meg, hogy a fényképezőgép újra üzemkésszé váljon.
- A [!] ikon megjelenése azt jelzi, hogy a fényképezőgép hőmérséklete túl magas.
- A mozgóképek maximális folyamatos felvételi idejével kapcsolatban lásd: „Mozgókép-felvételi idők”. Ha a mozgóképfelvétel leáll, a MOVIE gombot ismét lenyomva újraindíthatja. A készülék védelme érdekében előfordulhat, hogy a készülék vagy az akkumulátoregység hőmérsékletétől függően a felvétel leáll.
- Az üzemmódtárcsa (M.kép/S&Q Motion) beállításában és mozgóképek készítésekor [AF tartás] nem választható a [Fókuszmező] értékeként.
- [Autom. Program] módban mozgóképek felvételekor a rekesz érték és a zársebesség beállítása automatikus, és nem módosítható. Emiatt erős fényben a zársebesség megnőhet, és előfordulhat, hogy a téma mozgása nem lesz egyenletes a felvételen. Az expozíciós mód változtatásával, illetve a rekeszérték és a zársebesség módosításával a téma mozgása a felvételen egyenletessé tehető.
- Ha az ISO-érzékenység beállítása [Többképkock. zajcs.], átmenetileg bekapcsol a [ISO AUTO] beállítás.
- Mozgóképfelvétel üzemmódban a következő [Kép effektus] beállítások nem választhatók. A mozgóképfelvétel indulásakor átmenetileg [Ki] értékre áll.
  - Lágy Fókusz
  - HDR kép
  - Gazdag Tónus Mono
  - Miniatűr
  - Vízfesték
  - Illusztráció
- Ha alacsony ISO-érzékenységgel készít mozgóképfelvételt, és a fényképezőgépet rendkívül erős fényforrás felé fordítja, akkor előfordulhat, hogy a kép kiemelt területe a felvételen fekete lesz.
- Ha a képernyő kijelzési módjának beállítása [Kereső esetében], a mozgóképfelvétel indulásakor a kijelzési mód [Alapinf. Megjel.] értékre vált.
- Ha XAVC S mozgóképeket, AVCHD mozgóképeket vagy MP4 mozgóképeket akar számítógépre importálni, használja a PlayMemories Home programot.

Kapcsolódó témák

- MOVIE gomb
- Fájlformátum (mozgókép)
- Mozgókép-felvételi idők
- Egyéni gomb(felv.)/Egyéni gomb(leját.)
- Fókuszmező

4-689-271-72(1) Copyright 2016 Sony Corporation

Mozgókép-felvételi formátumok

A fényképezőgépen az alábbi mozgókép-felvételi formátumok választhatók.

Mi az XAVC S?

Nagyfelbontású, például 4K mozgóképek felvétele MP4 mozgóképekké konvertálással, MPEG-4 AVC/H.264 kodekkel. MPEG-4 AVC/H.264 formátumban a képek tömörítése hatékonyabb. Jó minőségű képeket készíthet kevesebb adat tárolása mellett.

XAVC S/AVCHD felvételi formátum

XAVC S 4K:
Bitsebesség: Kb. 100 Mbps vagy kb. 60 Mbps
Mozgóképek felvétele 4K felbontásban (3840×2160).

XAVC S HD:
Bitsebesség: Kb. 100 Mbps, kb. 60 Mbps vagy kb. 50 Mbps
Az AVCHD minőségnél élesebb képminőségben rögzíti a mozgóképeket, de nagyobb adatmennyiséggel.

AVCHD:
Bitsebesség: Kb. 28 Mbps (maximum), kb. 24 Mbps (maximum) vagy kb. 17 Mbps (átlag)
Az AVCHD formátum nagymértékben kompatibilis a számítógépeken kívül egyéb adattároló eszközökkel.

- A bitsebesség az adott időtartam alatt feldolgozott adatok mennyisége.

Kapcsolódó témák

- Fájlformátum (mozgókép)
- Rögzítési Beállít. (mozgókép)
- AVCHD formátum

4-689-271-72(1) Copyright 2016 Sony Corporation

Fájlformátum (mozgókép)

A mozgókép fájlformátumának kiválasztása.

1. **MENU → (Felvétel beállítások2) → [Fájlformátum] → kívánt beállítás.**

A menüelem részletei

XAVC S 4K:
XAVC S formátumban rögzíti a 4K mozgóképeket. Ez a formátum nagy bitsebességet támogat.
Audió: LPCM

- Ha a [Fájlformátum] beállítása [XAVC S 4K], mozgóképfelvételhez az alábbi típusú memóriakártyákra van szükség:
  - Memory Stick PRO-HG Duo
    - Csak 100 Mbps alatti képsebességű mozgóképek rögzíthetők.
  - SDHC / SDXC / microSDHC / microSDXC memóriakártya (SD 10-es sebességosztály vagy UHS U1-es sebességosztály vagy gyorsabb)
    - UHS U3-as sebességosztály szükséges 100 Mbps vagy nagyobb bitsebességhez.
- A [HDMI info. megjelen.] beállítása ideiglenesen [Ki] lesz, ha a [Fájlformátum] beállítása [XAVC S 4K].
- A képek nem jelennek meg a fényképezőgép képernyőjén, ha HDMI eszközhöz csatlakoztatott fényképezőgéppel készít mozgóképeket, és a [Fájlformátum] beállítása [XAVC S 4K].
- A [Mosoly-/Arcfelism.] és a [Középső AF tartás] beállítása ideiglenesen [Ki] lesz, ha a fényképezőgép HDMI eszközhöz csatlakozik, és a [Fájlformátum] beállítása [XAVC S 4K].
- A [Mosoly-/Arcfelism.], a [Középső AF tartás] és a [REC vezérlés] beállítása ideiglenesen [Ki] lesz, ha a [Fájlformátum] beállítása [XAVC S 4K] és a [Kettős videó FELV.] beállítása [Be]. Amikor a fényképezőgép HDMI eszközhöz van csatlakoztatva, mozgóképfelvétel közben a képek nem jelennek meg az eszközön.

XAVC S HD:
XAVC S formátumban rögzíti a HD mozgóképeket. Ez a formátum nagy bitsebességet támogat.
Audió: LPCM

- Ha a [Fájlformátum] beállítása [XAVC S HD], mozgóképfelvételhez az alábbi típusú memóriakártyákra van szükség:
  - Memory Stick PRO-HG Duo
    - Csak 100 Mbps alatti képsebességű mozgóképek rögzíthetők.
  - SDHC / SDXC / microSDHC / microSDXC memóriakártya (SD 10-es sebességosztály vagy UHS U1-es sebességosztály vagy gyorsabb)
    - UHS U3-as sebességosztály szükséges 100 Mbps vagy nagyobb bitsebességhez.

AVCHD:
AVCHD formátumban rögzíti a HD mozgóképeket. Ez a fájlformátum megfelelő nagyfelbontású televízióhoz.
Audió: Dolby Digital

MP4:
MP4 (AVC) formátumú mozgóképeket rögzít. Ez a formátum megfelelő okostelefonokon vagy táblagépeken való lejátszáshoz, webes feltöltésekhez, e-mail mellékletekhez stb
Audió: AAC

Tipp

- A PlayMemories Home szoftverrel számítógépre mentheti a képeket, vagy a lejátszó eszközével kompatibilis lemezre másolhatja őket.

Megjegyzés

- Ha a [Fájlformátum] beállítása [AVCHD], a mozgóképfájlok méretének felső korlátja kb. 2 GB. Ha felvétel közben a fájl mérete eléri a kb. 2 GB-ot, automatikusan létrejön egy új mozgóképfájl.
- Ha a [Fájlformátum] beállítása [MP4], a mozgóképfájlok méretének felső korlátja kb. 4 GB. Ha felvétel közben a mozgóképfájl mérete eléri a kb. 4 GB-ot, a felvétel automatikusan leáll.

4-689-271-72(1) Copyright 2016 Sony Corporation

Digitális fényképezőgép cserélhető objektívvel
ILCE-6500 α6500

Rögzítési Beállít. (mozgókép)

A mozgóképfelvétel képméretének, keretarányának és képminőségének kiválasztása. Minél magasabb az átviteli sebesség, annál jobb a képminőség.

1 **MENU → (Felvétel beállítások2) → [Rögzítési Beállít.] → kívánt beállítás.**

A menüelem részletei

Ha a [Fájlformátum] beállítása [XAVC S 4K]

Nagyfelbontású mozgóképek felvétele MP4 fájlformátumra konvertálással, MPEG-4 AVC/H.264 kodekkel.

Képsebesség	Bitsebesség	
	60 Mbps	100 Mbps
30p/25p	30p 60M/25p 60M Super 35mm	30p 100M/25p 100M Super 35mm
24p	24p 60M Super 35mm *	24p 100M Super 35mm *

* Csak ha az [NTSC/PAL választó] beállítása NTSC

Ha a [Fájlformátum] beállítása [XAVC S HD]

Nagyfelbontású mozgóképek felvétele MP4 fájlformátumra konvertálással, MPEG-4 AVC/H.264 kodekkel.

Képsebesség	Bitsebesség		
	50 Mbps	60 Mbps	100 Mbps
120p/100p	—	120p 60M/100p 60M	120p 100M/100p 100M
60p/50p	60p 50M Super 35mm /50p 50M Super 35mm	—	—
30p/25p	30p 50M Super 35mm /25p 50M Super 35mm	—	—
24p	24p 50M Super 35mm *	—	—

* Csak ha az [NTSC/PAL választó] beállítása NTSC

Ha a [Fájlformátum] beállítása [AVCHD]

60i/50i: A készített mozgóképek AVCHD formátumúak, körülbelül 60 mező/mp (1080 60i-kompatibilis eszközökhöz) vagy 50 mező/mp (1080 50i-kompatibilis eszközökhöz) sebességgel, váltott soros üzemmódban, Dolby Digital hanggal.
24p/25p: A készített mozgóképek AVCHD formátumúak, körülbelül 24 képkocka/mp (1080 60i-kompatibilis eszközökhöz) vagy 25 képkocka/mp (1080 50i-kompatibilis eszközökhöz) sebességgel, progresszív üzemmódban, Dolby Digital hanggal.
60p/50p: A készített mozgóképek AVCHD formátumúak, körülbelül 60 képkocka/mp (1080 60i-kompatibilis eszközökhöz) vagy 50 képkocka/mp (1080 50i-kompatibilis eszközökhöz) sebességgel, progresszív üzemmódban, Dolby Digital hanggal.

Képsebesség	Bitsebesség		
	17 Mbps	24 Mbps	28 Mbps

Képsebesség	Bitsebesség		
	17 Mbps	24 Mbps	28 Mbps
60i/50i	60i 17M(FH) Super 35mm /50i 17M(FH) Super 35mm	60i 24M(FX) Super 35mm /50i 24M(FX) Super 35mm	—
60p/50p	—	—	60p 28M(PS) Super 35mm /50p 28M(PS) Super 35mm
24p/25p	24p 17M(FH) Super 35mm /25p 17M(FH) Super 35mm	24p 24M(FX) Super 35mm /25p 24M(FX) Super 35mm	—

Ha a [Fájlformátum] beállítása [MP4]

A készített mozgóképek MPEG-4 formátumúak, körülbelül 60 képkocka/mp (1080 60i-kompatibilis eszközökhöz), körülbelül 50 képkocka/mp (1080 50i-kompatibilis eszközökhöz), körülbelül 30 képkocka/mp (1080 60i-kompatibilis eszközökhöz) vagy körülbelül 25 képkocka/mp (1080 50i-kompatibilis eszközökhöz) sebességgel, progresszív üzemmódban, AAC hanggal, MP4 formátumban.

Képsebesség	Bitsebesség		
	6 Mbps	16 Mbps	28 Mbps
60p/50p	—	—	1080/60p 28M Super 35mm /1080/50p 28M Super 35mm
30p/25p	720/30p 6M Super 35mm /720/25p 6M Super 35mm	1080/30p 16M Super 35mm /1080/25p 16M Super 35mm	—

Megjegyzés

- Ha a mozgókép felvételekor a [Rögzítési Beállít.] értéke [60p 28M(PS) Super 35mm]/[50p 28M(PS) Super 35mm]/[60i 24M(FX) Super 35mm]/[50i 24M(FX) Super 35mm]/[24p 24M(FX) Super 35mm]/[25p 24M(FX) Super 35mm] volt, akkor AVCHD lemez készítése előtt a PlayMemories Home konvertálja a felvételt. Az eredeti képminőséget megtartó lemez készítése nem lehetséges. Ez a konvertálás hosszú ideig tarthat. Ha meg akarja tartani az eredeti képminőséget, írja a mozgóképeket Blu-ray lemezre.
- 60p/50p/24p/25p mozgóképek tévékészüléken történő megtekintéséhez 60p/50p/24p/25p formátummal kompatibilis tévékészülékre van szükség. Ha a használt tévékészülék nem kompatibilis a 60p/50p/24p/25p formátummal, a 60p/50p/24p/25p mozgóképek kimenete 60i/50i formátumú lesz.
- [120p]/[100p] nem választható az alábbi beállítások esetében.
  - [Intelligens autom.]
  - [Kiváló automatikus]
  - [Jelenet]
- A látószög kisebb lesz az alábbi használati feltételek mellett:
  - Ha a [Fájlformátum] beállítása [XAVC S HD], és a [Rögzítési Beállít.] beállítása [120p]/[100p].
  - Ha a [Fájlformátum] beállítása [XAVC S 4K], és a [Rögzítési Beállít.] beállítása [30p]/[25p].
  - Lassított/gyorsított felvétel közben

4-689-271-72(1) Copyright 2016 Sony Corporation

S&Q beállítások

Rögzíthet egy olyan pillanatot, amely szabad szemmel észrevehetetlen (lassított felvétel), vagy egy hosszú ideig tartó jelenséget rövidebb felvételbe sűríthet (gyorsított felvétel). Felvételt készíthet például egy lendületes sportjelenetről, elkaphatja egy madár szárnyra kapásának pillanatát, egy virág bimbójának kibomlását, a felhővándorlást vagy a csillagos eget. Nem lesz hang a felvételen.

1. **Állítsa az üzemmódtárcsát (M.kép/S&Q Motion) állásba.**

2. **Válassza a következőket: MENU→ (Felvétel beállítások2)→[M.kép/S&Q Motion]→ válassza ki a kívánt lassított/gyorsított beállítást (Autom. Program, Rekesz elsőbbs., Zárseb. elsőbbs. vagy Kézi expozíció).**

3. **Válassza: MENU→ (Felvétel beállítások2)→[S&Q beállítások], és válassza ki a [Rögzítési Beállít.] és a [Képsebesség] kívánt beállításait.**

4. **A felvétel indításához nyomja meg a MOVIE (mozgókép) gombot.**
   - A felvétel leállításához nyomja meg újra a MOVIE gombot.

A menüelem részletei

Rögzítési Beállít.:
Kiválaszthatja a mozgókép képsebességét.

Képsebesség:
A felvétel képsebességének kiválasztása.

Lejátszási sebesség

A lejátszási sebesség az aktuális [Rögzítési Beállít.] és [Képsebesség] függvényében változik, az alábbiak szerint.

Ha az [NTSC/PAL választó] beállítása NTSC

Képsebesség	Rögzítési Beállít.		
	24p	30p	60p
120fps	5-ször lassabb	4-szer lassabb	-
60fps	2,5-szer lassabb	2-szer lassabb	Normál lejátszási sebesség
30fps	1,25-szor lassabb	Normál lejátszási sebesség	2-szer gyorsabb
15fps	1,6-szor gyorsabb	2-szer gyorsabb	4-szer gyorsabb
8fps	3-szor gyorsabb	3,75-szor gyorsabb	7,5-szer gyorsabb
4fps	6-szor gyorsabb	7,5-szer gyorsabb	15-ször gyorsabb
2fps	12-szer gyorsabb	15-ször gyorsabb	30-szor gyorsabb
1fps	24-szer gyorsabb	30-szor gyorsabb	60-szor gyorsabb

Ha az [NTSC/PAL választó] beállítása PAL

S&Q Képsebesség	S&Q Rögzítési Beállít.	
	25p	50p
100fps	4-szer lassabb	-
50fps	2-szer lassabb	Normál lejátszási sebesség
25fps	Normál lejátszási sebesség	2-szer gyorsabb
12fps	2,08-szor gyorsabb	4,16-szor gyorsabb
6fps	4,16-szor gyorsabb	8,3-szer gyorsabb
3fps	8,3-szer gyorsabb	16,6-szer gyorsabb
2fps	12,5-szer gyorsabb	25-ször gyorsabb
1fps	25-ször gyorsabb	50-szer gyorsabb

- Ha a [S&Q Képsebesség] beállítása [120fps]/[100fps], a [S&Q Rögzítési Beállít.] nem állítható [60p]/[50p] értékre.

Megjegyzés

- Lassított felvételnél a zársebesség gyorsabb lesz, és előfordulhat, hogy a megfelelő expozíciót nem lehet elérni. Ilyen esetben csökkentse a rekesz értéket, vagy állítsa magasabb értékre az ISO érzékenységet.
- A becsült felvételi idővel kapcsolatban lásd: „Mozgókép-felvételi idők”.
- A mozgóképfelvételek bitsebessége a [S&Q Képsebesség] és a [S&Q Rögzítési Beállít.] beállításaitól függően változik.
- A mozgókép XAVC S HD formátumban lesz rögzítve.
- Lassított/gyorsított mozgóképfelvétel közben a következő funkciók nem érhetők el.
  - [Kettős videó FELV.]
  - [TC/UB beállítások] az [TC Run] alatt.
  - [HDMI beállítások] az [TC kimenet] alatt.
  - [4K kimenet kiv.]

Kapcsolódó témák

- M.kép/S&Q Motion
- Mozgókép-felvételi idők

4-689-271-72(1) Copyright 2016 Sony Corporation

Kettős videó FELV.

Beállíthatja, hogy akarja-e egyidejűleg egy XAVC S mozgókép és egy MP4 mozgókép, illetve egy AVCHD mozgókép és egy MP4 mozgókép felvételét.

1. **MENU → (Felvétel beállítások2) → [Kettős videó FELV.] → kívánt beállítás.**

A menüelem részletei

Be:
Egyidejűleg felvesz egy XAVC S mozgóképet és egy MP4 mozgóképet, illetve egy AVCHD mozgóképet és egy MP4 mozgóképet.

Ki:
A [Kettős videó FELV.] funkció nem használatos.

Megjegyzés

- Ha az XAVC S mozgóképekre érvényes [Rögzítési Beállít.] [60p]/[50p] vagy [120p]/[100p], az AVCHD mozgóképekre érvényes [Rögzítési Beállít.] [60p]/[50p], vagy a [Fájlformátum] beállítása [MP4], a [Kettős videó FELV.] funkció beállítása [Ki] lesz.
- Ha a [Dátum szerint] lehetőséget választja a [Megtekintő ü.mód] alatt mozgóképek lejátszásakor, az XAVC S mozgóképek és az MP4 mozgóképek, vagy az AVCHD mozgóképek és az MP4 mozgóképek egymás mellett jelennek meg.

Kapcsolódó témák

- Rögzítési Beállít. (mozgókép)
- Váltás állóképek és mozgóképek között (Megtekintő ü.mód)

4-689-271-72(1) Copyright 2016 Sony Corporation

Hangfelvétel

Beállíthatja, hogy mozgókép felvétele közben rögzítse-e a készülék a hangokat. Ha nem akarja, hogy a felvételen az objektív és a fényképezőgép működésének zaja is hallható legyen, válassza a [Ki] lehetőséget.

1. **MENU → (Felvétel beállítások2) → [Hangfelvétel] → kívánt beállítás.**

A menüelem részletei

Be:
Rögzíti a (sztereó) hangot.
Ki:
Nem rögzíti a hangot.

4-689-271-72(1) Copyright 2016 Sony Corporation

Hangerő Megjel.

Beállítja, hogy megjelenítse-e a képernyőn a hangerőt.

1. **MENU → (Felvétel beállítások2) → [Hangerő Megjel.] → kívánt beállítás.**

A menüelem részletei

Be:
Megjeleníti a hangerőt.
Ki:
Nem jeleníti meg a hangerőt.

Megjegyzés

- A hangerő nem jelenik meg a következő helyzetekben:
  - Ha a [Hangfelvétel] beállítása [Ki].
  - Ha a DISP (kijelzés beállítása) beállítása [Nincs inform.].
  - Lassított/gyorsított felvétel közben
- A hangerő akkor is megjelenik, ha mozgóképfelvétel módban a készülék készenléti állapotba lép.

4-689-271-72(1) Copyright 2016 Sony Corporation

Felvétel hangerő

A szintmérőt figyelve beállíthatja a felvételi hangerőt.

1. **MENU → 2 (Felvétel beállítások2) → [Felvétel hangerő].**
2. **A vezérlőkerék jobb vagy bal oldalával válassza ki a kívánt szintet.**

A menüelem részletei

+:
Növeli a felvételi hangerőt.
-:
Csökkenti a felvételi hangerőt.
Visszaállítás:
Visszaállítja a felvételi hangerő alapértelmezett beállításait.

Tipp

- Nagy hangerejű mozgóképfelvétel esetén állítsa a [Felvétel hangerő] opciót alacsonyabb hangerőre. Ezáltal valósághűbb lesz a felvétel hangja. Alacsonyabb hangerejű mozgóképfelvétel esetén állítsa a [Felvétel hangerő] opciót magasabb hangerőre, hogy a hang jobban hallható legyen.

Megjegyzés

- A limiter mindig működik, függetlenül a [Felvétel hangerő] beállításoktól.
- A [Felvétel hangerő] csak akkor érhető el, ha a felvételi mód beállítása mozgókép mód.
- A [Felvétel hangerő] lehetőség nem választható lassított/gyorsított felvétel közben.
- A [Felvétel hangerő] beállítások a belső mikrofon és a (mikrofon) csatlakozó bemeneti jelszintjére is vonatkoznak.

4-689-271-72(1) Copyright 2016 Sony Corporation

Szélzaj csökkentése

Beállíthatja, hogy a beépített mikrofonból érkező mély tartományú hangok kihagyásával csökkentse-e a készülék a szélzajt.

1. **MENU → (Felvétel beállítások2) → [Szélzaj csökkentése] → kívánt beállítás.**

A menüelem részletei

Be:
Csökkenti a szélzajt.

Ki:
Nem csökkenti a szélzajt.

Megjegyzés

- Ha ezt a menüpontot [Be] állásba állítja olyankor, amikor a szél nem fúj nagyon erősen, előfordulhat, hogy a normál hangok felvétele túl halk lesz.
- Ha külső mikrofont (külön megvásárolható) használ, a [Be] funkció nem működik.

4-689-271-72(1) Copyright 2016 Sony Corporation

Kép tulajdonságok

Lehetővé teszi a színekre, árnyalatokra stb. vonatkozó beállítások módosítását.

A kép tulajdonságok testreszabása

A kép tulajdonságok elemeinek, például a [Gamma] és a [Részletek] elem beállításával testreszabhatja a képminőséget. Ezeknek a paramétereknek a beállításakor csatlakoztassa a fényképezőgépet egy tévékészülékhez vagy egy képernyőhöz, és a képernyőn megjelenő képet figyelve állítsa be őket.

1. **MENU → (Felvétel beállítások1) → [Kép tulajdonságok] → módosítani kívánt profil.**
2. **A vezérlőkerék jobb oldalának megnyomásával váltson az elemeket tartalmazó indexképernyőre.**
3. **Válassza ki a módosítandó elemet a vezérlőkerék felső vagy alsó oldalának megnyomásával.**
4. **Válassza ki a kívánt értéket a vezérlőkerék felső vagy alsó oldalának megnyomásával, majd nyomja meg a közepét.**

Az előzőleg beállított kép tulajdonságok használata

A mozgóképek [PP1]-től [PP9]-ig terjedő alapértelmezett beállításai előre be vannak állítva a fényképezőgépen különféle felvételi körülmények alapján.
MENU → (Felvétel beállítások1) → [Kép tulajdonságok] → kívánt beállítás.

PP1:
Beállítási példa [Movie] gamma használatával
PP2:
Beállítási példa [Still] gamma használatával
PP3:
Beállítási példa [ITU709] gamma használatával elért természetes színtónusra
PP4:
Beállítási példa ITU709 szabványnak megfelelő színtónussal
PP5:
Beállítási példa [Cine1] gamma használatával
PP6:
Beállítási példa [Cine2] gamma használatával
PP7:
Beállítási példa [S-Log2] gamma használatával
PP8:
Beállítási példa: [S-Log3] gamma használata, és [S-Gamut3.Cine] választása a [Színmód] menüben.
PP9:
Beállítási példa: [S-Log3] gamma használata, és [S-Gamut3] választása a [Színmód] menüben.

A kép tulajdonságok elemei

Feketeszint
Beállíthatja a fekete szintet. (–15 és +15 között)

Gamma

Kiválaszthatja a gamma görbét.

Movie: Normál gamma görbe mozgóképekhez

Still: Normál gamma görbe állóképekhez

Cine1: Mérsékelt színekkel teli mozgóképet eredményez a kontraszt lágyításával a sötét részeken, illetve az árnyaltság fokozásával a világos részeken. (megfelel a következőnek: HG4609G33)

Cine2: Hasonló a [Cine1] lehetőséghez, de szerkesztéshez van optimalizálva, akár 100%-os videojellel. (megfelel a következőnek: HG4600G30)

Cine3: A [Cine1] lehetőségnél jobban növeli a kontraszt intenzitását világos és árnyékos részeken, és fokozza a fekete árnyaltságát.

Cine4: A [Cine3] lehetőségnél jobban erősíti a kontrasztot a sötét részeken. A kontraszt a sötét részeken kisebb, és a világos részeken nagyobb, mint a [Movie] esetében.

ITU709: Gamma görbe, amely megfelel az ITU709 szabványnak.

ITU709(800%): A jelenetek megtekintéséhez olyan gamma görbe, amely [S-Log2] vagy [S-Log3] gammával készített felvételt feltételez.

S-Log2: Gamma görbe [S-Log2] szabványhoz. Ez a beállítás azon a feltételezésen alapul, hogy a felvételt később feldolgozzák.

S-Log3: Gamma görbe [S-Log3] szabványhoz még filmszerűbb jelleggel. Ez a beállítás azon a feltételezésen alapul, hogy a felvételt később feldolgozzák.

Fekete Gamma

Korrigálja a gammát a kis intenzitású részeken.

Tartomány: Kiválaszthatja a korrigálási tartományt. (Széles / Középső / Keskeny)

Szint: Beállíthatja a korrigálás mértékét. (-7 (maximális feketetömörítés) és +7 (maximális feketenyújtás) között)

Határ

Beállíthatja a videojel tömörítésének határpontját és meredekségét, hogy a téma nagy intenzitású területeinek jeleit a fényképezőgép dinamikatartományára korlátozva megelőzze a túlexponálást.
Ha [Still], [Cine1], [Cine2], [Cine3], [Cine4], [ITU709(800%)], [S-Log2], [S-Log3] lehetőséget választ a [Gamma] opció értékeként, a [Határ] opció beállítása [Ki] lesz, amennyiben az [Üzemmód] beállítása [Automatikus]. Ha használni szeretné a [Határ] menü funkcióit, az [Üzemmód] opciót állítsa [Kézi] értékre.

Üzemmód: Kiválaszthatja, hogy a beállítás automatikus vagy kézi legyen-e.

- Automatikus: A határpont és a meredekség beállítása automatikusan történik.
- Kézi: A határpont és a meredekség beállítása kézzel történik.

Automatikus beállít.: Beállítások [Automatikus][Üzemmód] választása esetén.

- Maximum pont: Beállíthatja a határpont maximumpontját. (90% – 100%)
- Érzékenység: Beállíthatja az érzékenységet. (Magas / Közepes / Alacsony)

Kézi beállítás: Beállítások [Kézi][Üzemmód] választása esetén.

- Pont: Beállíthatja a határpontot. (75% – 105%)
- Meredekség: Beállíthatja a meredekséget. (-5 (enyhe) és +5 (meredek) között)

Színmód

Beállíthatja a színek típusát és szintjét.

Movie: Megfelelő színeket ad, ha a [Gamma] beállítása [Movie].

Still: Megfelelő színeket ad, ha a [Gamma] beállítása [Still].

Cinema: Megfelelő színeket ad, ha a [Gamma] beállítása [Cine1].

Pro: A professzionális Sony fényképezőgépek normál képminőségéhez hasonló színtónusokat eredményez (ha ITU709 gammával párosul)

ITU709 Mátrix: Az ITU709 szabványnak megfelelő színeket eredményez (ha ITU709 gammával párosul)

Fekete-fehér: A telítettséget nullára állítva fekete-fehér felvételeket készíthet.

S-Gamut: Ez a beállítás azon a feltételezésen alapul, hogy a felvételeket később feldolgozzák. Akkor használható, ha a [Gamma] beállítása [S-Log2].

S-Gamut3.Cine: Ez a beállítás azon a feltételezésen alapul, hogy a felvételeket később feldolgozzák. Akkor használható, ha a [Gamma] beállítása [S-Log3]. A beállítással a felvételhez olyan színtér használható, amely könnyen konvertálható digitális mozifilmhez.

S-Gamut3: Ez a beállítás azon a feltételezésen alapul, hogy a felvételeket később feldolgozzák. Akkor használható, ha a [Gamma] beállítása [S-Log3]. A beállítás lehetővé teszi a tág színtérrel történő felvételt.

Telítettség

Beállíthatja a színtelítettséget. (-32 és +32 között)

Színfázis

Beállíthatja a színfázist. (-7 és +7 között)

Színmélység

Beállíthatja a színmélységet minden egyes színfázishoz. Ez a funkció hatékonyabb kromatikus színek esetében, és kevésbé hatékony akromatikus színek esetében. A szín teltebb lesz, ha a beállítási értéket a pozitív oldal felé növeli, és halványabb, ha az értéket a negatív oldal felé csökkenti. Ez a funkció akkor is hatásos, ha a [Színmód] beállítása [Fekete-fehér].

[R] -7 (halványvörös) és +7 (sötétvörös) között

[G] -7 (halványzöld) és +7 (sötétzöld) között

[B] -7 (halványkék) és +7 (sötétkék) között

[C] -7 (halványcián) és +7 (sötétcián) között

[M] -7 (halványmagenta) és +7 (sötétmagenta) között

[Y] -7 (halványsárga) és +7 (sötétsárga) között

Részletek

Beállíthatja a [Részletek] menü elemeit.

Szint: Beállíthatja a [Részletek] szintjét. (-7 és +7 között)

Módosít: Az alábbi paraméterek választhatók ki kézzel.

- Üzemmód: Kiválaszthatja, hogy a beállítás automatikus vagy kézi legyen-e. (Automatikus (automatikus optimalizálás) / Kézi (A részletek beállítása kézzel történik.))
- V/H egyensúly: Beállíthatja a függőleges (V) és vízszintes (H) részletek egyensúlyát. (-2 (a függőleges (V) oldaltól) és +2 (a vízszintes (H) oldaltól) között)
- B/W egyensúly: Kiválaszthatja az alsó RÉSZLETEK (B) és a felső RÉSZLETEK (W) egyensúlyát. (1-es típus (az alsó RÉSZLETEK (B) oldaltól) és 5-es típus (a felső RÉSZLETEK (W) oldaltól) között)
- Határ: Beállíthatja a [Részletek] határszintjét. (0 (Alacsony határszint: valószínűleg korlátozott) és 7 (Magas határszint: valószínűleg nem korlátozott) között)
- Crispning: Beállíthatja az élesítés mértékét. (0 (enyhe élesítés) és 7 (erős élesítés) között)
- Fényes részletek: Beállíthatja a [Részletek] szintjét a nagy intenzitású területeken. (0 és 4 között)

A képtulajdonságok beállításainak másolása másik képtulajdonságok számra

A képtulajdonságok beállításait másik képtulajdonságok számra másolhatja.

MENU → 1 (Felvétel beállítások1) → [Kép tulajdonságok] → [Másolás].

A képtulajdonságok alapértelmezett beállításainak visszaállítása

A képtulajdonságok alapértelmezett beállításait vissza tudja állítani. Nem lehet egyszerre az összes kép tulajdonság alapértelmezett beállításait visszaállítani.

MENU → 1 (Felvétel beállítások1) → [Kép tulajdonságok] → [Visszaállítás].

Megjegyzés

- Mivel a paraméterek a mozgóképekre és az állóképekre is vonatkoznak, felvételi mód váltásakor állítsa be a kívánt értéket.
- Ha felvételi beállításokkal nyomtat RAW képeket, az alábbi beállítások nem érvényesülnek.
  - Feketeszint
  - Fekete Gamma
  - Határ
  - Színmélység

- Ha módosítja a [Gamma] beállítást, megváltozik a választható ISO értéktartomány.
- A gamma beállításoktól függően zajosabbá válhatnak a sötét részek. Javíthat rajta, ha az objektív kompenzációját [Ki] kapcsolja.
- S-Log2 vagy S-Log3 gamma használata esetén a zaj jobban észrevehető, mint más gammák használata esetén. Ha a zaj még a képek feldolgozása után is jelentős, világosabb beállítással fényképezve talán javíthat rajta. Ugyanakkor világosabb beállítással fényképezve arányosan szűkül a dinamikatartomány. S-Log2 vagy S-Log3 használata esetén ajánlatos próbafelvételt készíteni, és azon ellenőrizni a képet.
- Az [ITU709(800%)], [S-Log2] és az [S-Log3] beállítás hibát okozhat a fehéregyensúly egyéni beállításakor. Ilyen esetben először végezze el az egyéni beállítást úgy, hogy a gamma nem [ITU709(800%)], [S-Log2] vagy [S-Log3], majd válassza ki újra az [ITU709(800%)], [S-Log2] vagy [S-Log3] gamma lehetőséget.
- Az [ITU709(800%)], [S-Log2] és az [S-Log3] beállítás letiltja a [Feketeszint] beállítást.
- Ha a [Meredekség] opciónak +5 értéket ad a [Kézi beállítás] menüben, a [Határ] beállítása [Ki] lesz.
- Az S-Gamut, az S-Gamut3.Cine és az S-Gamut3 színteret kizárólag a Sony készülékek használják. A fényképezőgép S-Gamut beállítása azonban nem támogatja a teljes S-Gamut színteret; ezzel a beállítással egy S-Gamut színtérhez hasonló színvisszaadási tartomány érhető el.

4-689-271-72(1) Copyright 2016 Sony Corporation

Gamma kijel. segéd

Az S-Log gamma beállítás azon a feltételezésen alapul, hogy a felvételeket később feldolgozzák a széles dinamikatartomány kihasználása céljából. Emiatt a felvétel során alacsony kontraszttal, rosszul láthatóak a képernyőn, [Gamma kijel. segéd] beállítás használatával azonban a normál gammának megfelelő kontraszt érhető el. A [Gamma kijel. segéd] beállításnak akkor is van hatása, ha mozgóképeket játszik le a fényképezőgép képernyőjén vagy a keresőben.

1. **MENU → (Beállítások) → [Gamma kijel. segéd].**
2. **A vezérlőkerék felső vagy alsó oldalával válassza ki a kívánt beállítást.**

A menüelem részletei

Ki:
Nem használja a [Gamma kijel. segéd] funkciót.

Automatikus:
[S-Log2→709(800%)] effektussal jeleníti meg a mozgóképeket, ha a [Kép tulajdonságok] alatt beállított gamma [S-Log2], illetve [S-Log3→709(800%)] effektussal, ha a gamma beállítása [S-Log3].

S-Log2→709(800%):
S-Log2 gammával jeleníti meg a mozgóképeket, így a kontraszt ITU709 (800%) egyenértékű lesz.

S-Log3→709(800%):
S-Log3 gammával jeleníti meg a mozgóképeket, így a kontraszt ITU709 (800%) egyenértékű lesz.

Megjegyzés

- Ha lejátszás közben a [Gamma kijel. segéd] beállítása [Automatikus], a kép a [Kép tulajdonságok] alatti aktuális gammabeállítás alapján jelenik meg, nem a mozgókép gamma értékének automatikus érzékelése alapján.
- A [Gamma kijel. segéd] hatástalan, ha a fényképezőgéphez csatlakoztatott tévékészüléken vagy képernyőn jelennek meg a mozgóképek.

4-689-271-72(1) Copyright 2016 Sony Corporation

Auto. lassú expon. (mozgókép)

Beállíthatja, hogy beállítsa-e a készülék automatikusan a zársebességet mozgókép felvétele közben, ha a tárgy sötét.

1. **MENU → (Felvétel beállítások2) → [Auto. lassú expon.] → kívánt beállítás.**

A menüelem részletei

Be:
Használja az Auto. lassú exponálás funkciót. Ha sötét helyen készít felvételt, a zársebesség automatikusan csökken. Ha sötét helyen készít felvételt, kisebb zársebesség használatával csökkentheti a mozgókép képzaját.

Ki:
Nem használja az [Auto. lassú expon.] funkciót. A mozgóképfelvétel [Be] beállítás mellett sötétebb lesz, ugyanakkor a mozgás egyenletesebb lesz, a tárgyak elmosódottsága pedig enyhébb.

Megjegyzés

- Az [Auto. lassú expon.] a következő esetekben nem működik:
  - Lassított/gyorsított felvétel közben
  - S (Zárseb elsőbbség)
  - M (Kézi expozíció)
  - Ha az [ISO] beállítása nem [ISO AUTO]

4-689-271-72(1) Copyright 2016 Sony Corporation

AF meghajtóseb. (mozgókép)

Az autofókusz mozgókép üzemmódban való használatakor fókuszálási sebességet válthat.

1. **MENU → (Felvétel beállítások2) →[AF meghajtóseb.] → kívánt beállítás.**

A menüelem részletei

Gyors:
Az AF képtovábbítási sebességet gyorsra állítja. Ez a mód megfelelő mozgalmas jelenetek, például sportesemények fényképezéséhez.

Normál:
Az AF képtovábbítási sebességet normálra állítja.

Lassú:
Az AF képtovábbítási sebességet lassúra állítja. Ebben az üzemmódban a fókusz egyenletesen vált, ha a befókuszálandó téma változik.

4-689-271-72(1) Copyright 2016 Sony Corporation

AF Követ. érzék. (mozgókép)

Beállíthatja az AF érzékenységet mozgókép üzemmódban.

1. **MENU → (Felvétel beállítások2) → [AF Követ. érzék.]→kívánt beállítás.**

A menüelem részletei

Érzékeny:
Az AF érzékenységet magasra állítja. Ez az üzemmód gyorsan mozgó témáról készített mozgóképfelvételnél hasznos.

Normál:
Az AF érzékenységet normálra állítja. Ez az üzemmód akkor hasznos, ha akadályok vannak a téma előtt, illetve zsúfolt helyeken.

4-689-271-72(1) Copyright 2016 Sony Corporation

TC/UB beállítások

Az időkód (TC) és a felhasználói bit (UB) információk mozgóképekhez mellékelt adatok formájában rögzíthetők.

1 **MENU → (Beállítások) → [TC/UB beállítások] → módosítani kívánt beállítási érték.**

A menüelem részletei

TC/UB Megj. beáll.:
Beállíthatja a számláló, az időkód és a felhasználói bit megjelenítési módját.

TC Preset:
Beállíthatja az időkódot.

UB Preset:
Beállíthatja a felhasználói bitet.

TC Format:
Beállíthatja az időkód rögzítési módját. (Csak akkor, ha az [NTSC/PAL választó] beállítása NTSC.)

TC Run:
Beállíthatja az időkód számláló formátumát.

TC Make:
Beállíthatja az időkód rögzítési formátumát a felvételi adathordozón.

UB Time Rec:
Beállíthatja, hogy rögzítse-e a készülék az időpontot felhasználói bitként.

Az időkód beállításának módja (TC Preset)

1. MENU → (Beállítások) → [TC/UB beállítások] → [TC Preset].
2. A vezérlőkerék elforgatásával válassza ki az első két számjegyet.
   - Az időkód a következő tartományban állítható be.
     Ha [60i] van kiválasztva: 00:00:00:00 és 23:59:59:29 között
     * Ha [24p] van kiválasztva, az időkód utolsó két számjegyét a 0–23 képkocka tartományból, négyes növekménnyel lehet kiválasztani.
     Ha [50i] van kiválasztva: 00:00:00:00 és 23:59:59:24 között
3. Állítsa be a többi számjegyet a 2. lépésben leírt eljárással, majd nyomja meg a gombot a vezérlőkerék közepén.

Az időkód lenullázásának módja

1. MENU → (Beállítások) → [TC/UB beállítások] → [TC Preset].
2. Az időkód lenullázásához (00:00:00:00) nyomja meg a (Törlés) gombot.

Az időkód lenullázásához (00:00:00:00) használhatja az RMT-VP1K távvezérlőt is (külön megvásárolható).

A felhasználói bit beállításának módja (UB Preset)

1. MENU → (Beállítások) → [TC/UB beállítások] → [UB Preset].
2. A vezérlőkerék elforgatásával válassza ki az első két számjegyet.
3. Állítsa be a többi számjegyet a 2. lépésben leírt eljárással, majd nyomja meg a gombot a vezérlőkerék közepén.

A felhasználói bit lenullázásának módja

1. MENU → (Beállítások) → [TC/UB beállítások] → [UB Preset].
2. A felhasználói bit lenullázásához (00 00 00 00) nyomja meg a (Törlés) gombot.

Az időkód rögzítési módjának kiválasztása (TC Format*1)

1. MENU → (Beállítások) → [TC/UB beállítások] → [TC Format].

DF:

A készülék Drop Frame[*2] formátumban rögzíti az időkódot.

NDF:

A készülék nem Drop Frame formátumban rögzíti az időkódot.

*1 Csak ha az [NTSC/PAL választó] beállítása NTSC.

*2 Az időkód meghatározása 30 képkocka/másodperc sebesség alapján történik. Hosszabb felvételi idő alatt azonban eltérés keletkezik a tényleges és az időkód által jelzett időtartam között, mert az NTSC képjel képváltási sebessége körülbelül 29,97 képkocka/másodperc.A Drop Frame formátum korrigálja ezt az eltérést, hogy a tényleges és az időkód által jelzett időtartam megegyezzen.A Drop Frame formátum esetében minden percben kihagyja az első 2 képkockaszámot, kivéve minden tizedik percben.A korrigálás nélküli időkódot nevezzük „nem Drop Frame”-nek.

- 4K/24p vagy 1080/24p felvétel esetében [NDF] lesz a rögzített beállítás.

Az időkód számláló formátumának kiválasztása (TC Run)

1. MENU → (Beállítások) → [TC/UB beállítások] → [TC Run].

Rec Run:

Ezzel a beállítással az időkód csak felvétel közben lép tovább. Az időkód mindig az előző felvétel utolsó időkódjától folytatódik.

Free Run:

Ezzel a beállítással az időkód mindig továbblép, függetlenül a fényképezőgép használatától.

- Előfordulhat, hogy az alábbi esetekben az időkód nem folytonos, annak ellenére, hogy az időkód [Rec Run] módban továbblép.
  - Ha módosult a felvételi formátum.
  - Ha a felvételi adathordozót eltávolították.

Az időkód rögzítési módjának kiválasztása (TC Make)

1. MENU → (Beállítások) → [TC/UB beállítások] → [TC Make].

Preset:

Az újonnan beállított időkódot rögzíti a felvételi adathordozóra.

Regenerate:

Kiolvassa a felvételi adathordozóról az előző felvétel utolsó időkódját, és az új időkód rögzítését az előző időkód értékétől folytatja. [Rec Run] módban az időkód a [TC Run] beállítástól függetlenül továbblép.

4-689-271-72(1) Copyright 2016 Sony Corporation

TC/UB Megj. váltás

Lehetővé teszi egy mozgókép időkódjának (TC) és a felhasználói bitjének (UB) megjelenítését. A megjelenítéshez azt a gombot kell megnyomni, amelyhez a [TC/UB Megj. váltás] funkció lett rendelve.

1. **MENU → 2 (Felvétel beállítások2) → [Egyéni gomb(felv.)]/[Egyéni gomb(leját.)] → rendelje hozzá a [TC/UB Megj. váltás] funkciót a kívánt gombhoz.**

2. **Nyomja meg azt a gombot, amelyikhez a [TC/UB Megj. váltás] funkció van hozzárendelve.**
   - A gomb minden megnyomására a következőképpen vált a képernyő kijelzése: mozgókép felvételi idő számláló → időkód (TC) → felhasználói bit (UB).

4-689-271-72(1) Copyright 2016 Sony Corporation

MOVIE gomb

Beállíthatja, hogy használni kívánja-e a MOVIE (Mozgókép) gombot.

1. **MENU → (Felvétel beállítások2) → [MOVIE gomb] → kívánt beállítás.**

A menüelem részletei

Mindig:
A mozgóképfelvétel elindul, ha bármilyen módban megnyomja a MOVIE gombot.

Csak mozgók. mód:
A mozgóképfelvétel csak akkor indul el a MOVIE gomb megnyomására, ha a felvételi mód beállítása [M.kép/S&Q Motion].

4-689-271-72(1) Copyright 2016 Sony Corporation

Digitális fényképezőgép cserélhető objektívvel
ILCE-6500 α6500

Jelölő megjelenít. (mozgókép)

Beállíthatja, hogy megjelenjenek-e a [Jelölő beállítások] alatt beállított jelölők mozgóképfelvétel közben a képernyőn vagy a keresőben.

1. **MENU → (Felvétel beállítások2) → [Jelölő megjelenít.] → kívánt beállítás.**

A menüelem részletei

Be:
Megjelennek jelölők. A jelölők nem kerülnek rá a képekre.
Ki:
Nem jelenik meg jelölő.

Megjegyzés

- A jelölők akkor láthatók, ha az üzemmódtárcsa beállítása (M.kép/S&Q Motion), illetve mozgóképfelvétel közben.
- A [Fókuszállítás] funkció használata esetén nem lehet jelölőket megjeleníteni.
- A jelölők megjelennek a képernyőn vagy a keresőben. (A jelölőket nem lehet a kimenetre küldeni.)

Kapcsolódó témák

- Jelölő beállítások (mozgókép)

4-689-271-72(1) Copyright 2016 Sony Corporation

Jelölő beállítások (mozgókép)

Beállítja a mozgóképek felvételekor megjelenített jelölőket.

1. **MENU → (Felvétel beállítások2) → [Jelölő beállítások] → kívánt beállítás.**

A menüelem részletei

Közepe:
Beállítja, hogy megjelenítse-e a középső jelölőt a felvételi képernyő közepén.
[Ki]/[Be]

Arány:
Beállítja az arány jelölő megjelenítését.
[Ki]/[4:3]/[13:9]/[14:9]/[15:9]/[1.66:1]/[1.85:1]/[2.35:1]

Biztonsági Zóna:
Beállítja a biztonsági zóna megjelenítését. Ez lesz az általános háztartási tévékészülékek normál tartománya.
[Ki]/[80%]/[90%]

Vezetőkeret:
Beállítja, hogy megjelenítse-e a vezetőkeretet. Ellenőrizheti, hogy a téma párhuzamos vagy merőleges-e a horizonttal.
[Ki]/[Be]

Tipp

- Egyszerre sok jelölő megjeleníthető.
- A témát a [Vezetőkeret] metszéspontjára igazítva egyensúlyba hozható a kompozíció.

4-689-271-72(1) Copyright 2016 Sony Corporation

4K kimenet kiv. (mozgókép)

Beállíthatja, hogy a készülék hogyan készítsen mozgóképfelvételt, és milyen legyen a HDMI kimenet, amikor a fényképezőgép 4K-kompatibilis külső felvevő vagy lejátszó készülékhez stb. csatlakozik.

1. **Forgassa az üzemmódtárcsát (M.kép/S&Q Motion) állásba.**
2. **Csatlakoztassa a fényképezőgépet a kívánt készülékhez HDMI-kábellel.**
3. **MENU → (Beállítások) → [4K kimenet kiv.] → kívánt beállítás.**

A menüelem részletei

Memóriakár.+HDMI:
Egyszerre küld kimenetet a külső felvevő vagy lejátszó készülékre és a fényképezőgép memóriakártyájára.

HDMI csak(30p):
30p formátumú 4K mozgóképet küld a külső felvevő vagy lejátszó készülékre, de nem rögzíti a felvételt a fényképezőgép memóriakártyájára.

HDMI csak(24p) Super 35mm :
24p formátumú 4K mozgóképet küld a külső felvevő vagy lejátszó készülékre, de nem rögzíti a felvételt a fényképezőgép memóriakártyájára.

HDMI csak(25p) Super 35mm *:
25p formátumú 4K mozgóképet küld a külső felvevő vagy lejátszó készülékre, de nem rögzíti a felvételt a fényképezőgép memóriakártyájára.

* Csak ha az [NTSC/PAL választó] beállítása PAL.

Megjegyzés

- Ez az elem csak akkor állítható be, ha a fényképezőgép mozgókép üzemmódban van, és 4K-kompatibilis eszközhöz csatlakozik.
- [HDMI csak(30p)], [HDMI csak(24p) Super 35mm] vagy [HDMI csak(25p) Super 35mm] beállítás esetén a [HDMI info. megjelen.] opció beállítása átmenetileg [Ki] lesz.
- 4K mozgóképeket a készülék nem küld a csatlakoztatott 4K-kompatibilis eszközre lassított/gyorsított felvétel közben.
- [HDMI csak(30p)], [HDMI csak(24p) Super 35mm] vagy [HDMI csak(25p) Super 35mm] beállítás esetén a számláló nem lép előre (nem számolja a tényleges felvételi időt), amíg külső felvevő vagy lejátszó készülék rögzíti a mozgóképet.
- Ha a fényképezőgép HDMI-kábellel van csatlakoztatva, és a [Fájlformátum] beállítása [XAVC S 4K], illetve ha a [Fájlformátum] beállítása [XAVC S 4K] és a [Kettős videó FELV.] beállítása [Be], a következő funkciók nem érhetők el.
  - [Mosoly-/Arcfelism.]
  - [Fókuszmező] az [AF tartás] alatt.
  - [Középső AF tartás]
  - [Szem AF]

Kapcsolódó témák

- HDMI beállítások: REC vezérlés (mozgókép)
- Fájlformátum (mozgókép)
- Rögzítési Beállít. (mozgókép)
- HDMI beállítások: HDMI info. megjelen.

4-689-271-72(1) Copyright 2016 Sony Corporation

Állóképek lejátszása

A funkció a rögzített képek megtekintésére szolgál.

1. **Lejátszás módba váltáshoz nyomja meg a ▶ (Lejátszás) gombot.**
2. **Válassza ki a képet a vezérlőkerékkel.**

Tipp

- A készülék egy képkezelő fájlt hoz létre a memóriakártyán, ahová menti és ahonnan lejátssza a képeket. Előfordulhat, hogy a képkezelő fájlba nem regisztrált képek lejátszása nem megfelelő. Ha másik fényképezőgéppel készített képeket szeretne lejátszani, regisztrálja azokat a képeket a képkezelő fájlba a következőképpen: MENU → (Beállítások) → [Képkez. fájl helyreáll.].
- Ha a képeket közvetlenül folyamatos felvétel után játssza le, a képernyőn egy ikon jelenhet meg, jelezve hogy az adatok írása folyamatban van / a még kiírandó képek száma. Írás közben bizonyos funkciók nem érhetők el.
- A képeket a képernyőre duplán koppintva is kinagyíthatja. A kinagyított részlet a képernyőn el is húzható. Előbb állítsa át az [Érintő Vezérlés] opciót [Ki] értékről másikra.

Kapcsolódó témák

- Képkez. fájl helyreáll.

4-689-271-72(1) Copyright 2016 Sony Corporation

Lejátszott kép nagyítása (Lejátszás zoom)

Felnagyítja a megjelenített képet. Ezzel a funkcióval ellenőrizheti például a kép fókuszát.

1. **Jelenítse meg a kinagyítani kívánt képet, majd nyomja meg a gombot.**
   - A vezérlőkerék elforgatásával állítsa be a zoomarányt.
     A vezérlőtárcsa forgatásával a zoomarányt megtartva az előző vagy a következő képre válthat.
   - A nézet arra a képrészletre közelít, amelyre a fényképezőgép a felvétel közben fókuszált. Ha a fókusz helyére vonatkozó információkat nem lehet lekérni, a készülék a kép közepére közelít.
2. **A vezérlőkerék felső/alsó/jobb/bal oldalának megnyomásával válassza ki a kinagyítani kívánt részletet.**
3. **A lejátszás zoomból való kilépéshez nyomja meg a MENU gombot vagy a vezérlőkerék közepét.**

Tipp

- A lejátszott képet a MENU használatával is felnagyíthatja.
- A képeket a képernyőre duplán koppintva is kinagyíthatja. A kinagyított részlet a képernyőn el is húzható. Előbb állítsa át az [Érintő Vezérlés] opciót [Ki] értékről másikra.

Megjegyzés

- Mozgóképeket nem lehet kinagyítani.

Kapcsolódó témák

- Érintő Vezérlés

4-689-271-72(1) Copyright 2016 Sony Corporation

A rögzített képek automatikus elforgatása (Megjelenít. forgatása)

Kiválasztja a rögzített képek lejátszásakor érvényes tájolást.

1. **MENU → ▶ (Lejátszás) → [Megjelenít. forgatása] → kívánt beállítás.**

A menüelem részletei

Automatikus:
A fényképezőgép elforgatásakor a megjelenített kép a fényképezőgép helyzetének megfelelően automatikusan elfordul.

Kézi:
A portré képek függőleges tájolással jelennek meg. Ha a kép tájolását a [Forgatás] funkcióval állította be, a kép annak megfelelően fog megjelenni.

Ki:
Mindig fekvő tájolásban jelenik meg.

Kapcsolódó témák

- Kép elforgatása (Forgatás)

4-689-271-72(1) Copyright 2016 Sony Corporation

Kép elforgatása (Forgatás)

A készített állóképet az óramutató járásával ellenkező irányba forgatja.

1. **Jelenítse meg az elforgatandó képet, majd válassza a következőket: MENU → ▶ (Lejátszás) → [Forgatás].**

2. **Nyomja meg a vezérlőkerék közepét.**

   A kép elfordul az óramutató járásával ellentétes irányba. A kép a középen lévő gomb megnyomásakor elfordul. Az elforgatott kép akkor is elforgatott helyzetű marad, ha közben a fényképezőgép ki volt kapcsolva.

Megjegyzés

- Mozgóképek nem forgathatók el.
- Előfordulhat, hogy a más készülékekkel készített képek nem forgathatók el.
- Amikor a számítógépen tekinti meg az elforgatott képeket, a szoftvertől függően előfordulhat, hogy a képek nem az eredeti tájolással jelennek meg.

4-689-271-72(1) Copyright 2016 Sony Corporation

Panorámaképek lejátszása

A készülék egyik végétől a másikig automatikusan végiggörgeti a panorámaképeket.

1. **Nyomja meg a ▶ (lejátszás) gombot, hogy átváltson lejátszás módra.**

2. **A vezérlőkerékkel válassza ki a lejátszandó panorámaképet, és nyomja meg a középső gombot a lejátszás indításához.**

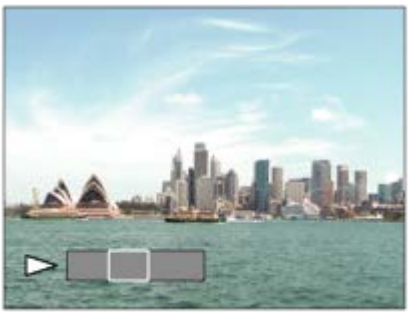

- A lejátszás szüneteltetéséhez nyomja meg újra a középső gombot.
- Szüneteltetés közben a fel/le/jobbra/balra oldallal kézzel görgetheti a panorámaképeket.
- Ha vissza akar térni a teljes kép megjelenítéséhez, nyomja meg a MENU gombot.

Megjegyzés

- Előfordulhat, hogy a más készülékkel készített panorámaképek nem a tényleges méretben jelennek meg, vagy a görgetésük nem jól működik.

4-689-271-72(1) Copyright 2016 Sony Corporation

Mozgókép lejátszása

A felvett mozgóképek lejátszása.

1. **Nyomja meg a ▶ (lejátszás) gombot, hogy átváltson lejátszás módra.**

2. **A vezérlőkerékkel válassza ki a lejátszandó mozgóképet, és nyomja meg a vezérlőkerék közepét a lejátszás indításához.**

Mozgóképlejátszás közben választható műveletek

A vezérlőkerék alsó oldalának megnyomásával lassított lejátszásra válthat, vagy állíthat a hangerőn.

- ▶ : Lejátszás
- ❚❚ : Szünet
- ▶▶ : Gyors előretekerés
- ◀◀ : Gyors visszatekerés
- ▶ : Lassú lejátszás előre
- ◀ : Lassú lejátszás visszafelé
- ▶▶❚ : Következő mozgóképfájl
- ❚◀◀ : Előző mozgóképfájl
- ❚❚▶ : Megjeleníti a következő képkockát
- ◀❚❚ : Megjeleníti az előző képkockát
- : Fotórögzítés
- : Hangerő-beállítás
- : Bezárja a kezelőpanelt

Tipp

- A lejátszás szünetelése közben elérhető a lassú lejátszás előre, a lassú lejátszás visszafelé, a következő képkocka megjelenítése és az előző képkocka megjelenítése funkció.
- Előfordulhat, hogy egy másik készülékkel készített mozgókép nem játszható le ezzel a fényképezőgéppel.

Kapcsolódó témák

- Váltás állóképek és mozgóképek között (Megtekintő ü.mód)

4-689-271-72(1) Copyright 2016 Sony Corporation

Hangerő beállítások

Mozgóképlejátszás hangerejének beállítása.

1. **MENU → (Beállítások) → [Hangerő beállítások] → kívánt beállítás.**

A hangerő beállítása lejátszás közben

Mozgóképlejátszás közben nyomja meg a vezérlőkerék alsó oldalát, és megjelenik a kezelőpanel, amelyen beállíthatja a hangerőt. A hangerő beállítása közben a hang az aktuális hangerővel hallható.

4-689-271-72(1) Copyright 2016 Sony Corporation

Fotórögzítés

Egy mozgókép tetszőleges jelenetének képkockáját elmentheti állóképként. Először készítsen mozgóképfelvételt, majd a mozgókép lejátszását szüneteltesse azoknál a fontos pillanatoknál, amelyeket fényképezés közben el lehet mulasztani, és mentse el őket állóképként.

1. **Jelenítse meg azt a mozgóképet, amelyből egy állóképet akar menteni.**
2. **MENU → ▶ (Lejátszás) → válassza: [Fotórögzítés].**
3. **Játssza le a mozgóképet, és szüneteltesse.**
4. **Keresse meg a kívánt jelenetet a lassú lejátszás előre, a lassú lejátszás visszafelé, a következő képkocka megjelenítése és az előző képkocka megjelenítése funkcióval, majd állítsa meg a mozgókép lejátszását.**
5. **A (Fotórögzítés) megnyomásával készítsen felvételt a választott jelenetről.**

   A készülék elmenti a jelenetet állóképként.

Kapcsolódó témák

- Mozgóképkészítés
- Mozgókép lejátszása

4-689-271-72(1) Copyright 2016 Sony Corporation

Képek lejátszása az indexképernyőn (Kép index)

Egyszerre több képet jeleníthet meg lejátszás módban.

1. **Nyomja meg a (Kép index) gombot képlejátszás közben.**
2. **Válassza ki a képet a vezérlőkerék felső/alsó/jobb/bal oldalának megnyomásával vagy a vezérlőkerék elforgatásával.**

A megjelenítendő képek számának módosítása

MENU → (Lejátszás) → [Kép index] → kívánt beállítás.

A menüelem részletei

12 kép/30 kép

Visszatérés képenkénti lejátszás módba

Válassza ki a kívánt képet, majd nyomja meg a vezérlőkerék közepét.

Kívánt kép gyors megjelenítése

A vezérlőkerékkel válassza ki az indexképernyő bal oldalán lévő csúszkát, majd nyomja meg a vezérlőkerék felső/alsó oldalát. Ha a csúszka ki van jelölve, a közepének megnyomásával megjelenítheti a naptár képernyőt vagy a mappaválasztó képernyőt. Ezen kívül egy ikont kiválasztva is Megtekintő üzemmódot válthat.

Kapcsolódó témák

- Váltás állóképek és mozgóképek között (Megtekintő ü.mód)

4-689-271-72(1) Copyright 2016 Sony Corporation

Digitális fényképezőgép cserélhető objektívvel
ILCE-6500 α6500

Váltás állóképek és mozgóképek között (Megtekintő ü.mód)

Beállítja a megtekintő üzemmódot (képmegjelenítési módot).

1. **MENU → (Lejátszás) → [Megtekintő ü.mód] → kívánt beállítás.**

A menüelem részletei

Dátum szerint:
A képeket dátum szerint jeleníti meg.

Mappa megtek.(állókép):
Csak az állóképeket jeleníti meg.

MP4 Mappa megtek. (MP4):
Csak az MP4 formátumú mozgóképeket jeleníti meg.

AVCHD AVCHD megtek.:
Csak az AVCHD formátumú mozgóképeket jeleníti meg.

XAVC S HD XAVC S HD megtek.:
Csak az XAVC S HD formátumú mozgóképeket jeleníti meg.

XAVC S 4K XAVC S 4K megtek.:
Csak az XAVC S 4K formátumú mozgóképeket jeleníti meg.

4-689-271-72(1) Copyright 2016 Sony Corporation

Képek lejátszása diavetítéssel (Diabemutató)

Automatikusan és folyamatosan játssza le a képeket.

1. **MENU → ▶ (Lejátszás) → [Diabemutató] → kívánt beállítás.**
2. **Válassza az [Bevitel] lehetőséget.**

A menüelem részletei

Ismétlés:
Válassza a [Be] lehetőséget, ha azt szeretné, hogy a képek lejátszása folyamatos ismétléssel történjen, vagy a [Ki] lehetőséget, ha azt szeretné, hogy a készülék kilépjen a diavetítésből az összes kép egyszeri lejátszása után.

Időköz:
Beállítja a képek megjelenítési időközét: [1 másodperc], [3 másodperc] , [5 másodperc], [10 másodperc] vagy [30 másodperc].

Kilépés a diavetítésből a lejátszás közben

A diavetítésből való kilépéshez nyomja meg a MENU gombot. A diabemutatót nem lehet szüneteltetni.

Tipp

- Lejátszás közben a következő/előző kép megjelenítéséhez nyomja meg a vezérlőkerék jobb/bal oldalát.
- A diabemutató csak akkor aktiválható, ha a [Megtekintő ü.mód] beállítása [Dátum szerint] vagy [Mappa megtek.(állókép)].

4-689-271-72(1) Copyright 2016 Sony Corporation

Képek védelme (Védelem)

A rögzített képek véletlen törlés elleni védelmére szolgál. A védett képeknél megjelenik a jel.

1. **MENU → (Lejátszás) → [Védelem] → kívánt beállítás.**

A menüelem részletei

Többsz. képek:
A kiválasztott képek védelmének beállítása vagy kikapcsolása.
(1) Válassza ki a védendő képet, majd nyomja meg a vezérlőkerék közepét. A jelölőnégyzetben megjelenik a jel. A kiválasztás érvénytelenítéséhez nyomja meg újra a középső gombot, hogy eltűnjön a jel.
(2) További fényképek védelméhez ismételje meg az (1). lépést.
(3) MENU → [OK].

Összes a mappában:
Zárolja a kijelölt mappa összes képét.

Összes a dátummal:
Zárolja a kijelölt dátumtartomány összes képét.

Össz. visszav. mappában:
Törli a kijelölt mappa összes képének védelmét.

Össz. visszav. dátummal:
Törli a kijelölt dátumtartomány összes képének védelmét.

Megjegyzés

- A választható menüelemek a [Megtekintő ü.mód] beállítástól függnek.

4-689-271-72(1) Copyright 2016 Sony Corporation

Nyomtatás megadása (Nyomt. Megadása)

Segítségével előre megadhatja, hogy a memóriakártyára tárolt állóképek közül melyeket szeretné később kinyomtatni. A megadott képeken megjelennek a DPOF (nyomtatás megrendelés) ikonok. A DPOF betűszó eredete a „Digital Print Order Format” (digitális nyomtatási megrendelés) kifejezés.
A DPOF beállítás a kép kinyomtatása után is megmarad. Ezt a beállítást ajánlatos visszavonni nyomtatás után.

1. **MENU → ▶ (Lejátszás) → [Nyomt. Megadása] → kívánt beállítás.**

A menüelem részletei

Többsz. képek:
Képek kiválasztása a nyomtatás megrendeléséhez.
(1) Válasszon egy képet, és nyomja meg a vezérlőkerék közepét. A jelölőnégyzetben megjelenik a ✓ jel. A kiválasztás érvénytelenítéséhez nyomja meg újra a középső gombot, hogy eltűnjön a ✓ jel.
(2) További képek nyomtatásához ismételje meg az (1). lépést. A dátumtartomány vagy mappa több képének kijelöléséhez jelölje be a dátum vagy mappa négyzetét.
(3) MENU → [OK].

Mind visszavon:
Az összes DPOF jel törlése.

Nyomtatási beállítások:
Beállíthatja, hogy rá legyen-e nyomtatva a dátum a DPOF jellel megjelölt képekre.

- A dátum elhelyezése és mérete (a képen belül vagy kívül) a nyomtatótól függ.

Megjegyzés

- DPOF jel nem adható a következő fájlokhoz:
  - RAW képek
- A nyomtatni kívánt képek darabszáma nem határozható meg.
- Nem minden nyomtató támogatja a dátumnyomtatás funkciót.

4-689-271-72(1) Copyright 2016 Sony Corporation

Megjelenített kép törlése

Lehetőség van a megjelenített kép törlésére. A törölt képek nem állíthatók vissza. Törlés előtt ellenőrizze, hogy melyik kép van törlésre kijelölve.

1. **Jelenítse meg a törölni kívánt képet.**
2. **Nyomja meg a 🗑 (Töröl) gombot.**
3. **Válassza a [Töröl] lehetőséget a vezérlőkerékkel.**

Megjegyzés

- A védett képeket nem lehet törölni.

Kapcsolódó témák

- Több kiválasztott kép törlése (Töröl)

4-689-271-72(1) Copyright 2016 Sony Corporation

Több kiválasztott kép törlése (Töröl)

Több kiválasztott képet is törölhet. A törölt képek nem állíthatók vissza. Törlés előtt ellenőrizze, hogy melyik kép van törlésre kijelölve.

1. **MENU → ▶ (Lejátszás) → [Töröl] → kívánt beállítás.**

A menüelem részletei

Többsz. képek:
A kiválasztott képek törlése.
(1) Válassza ki a törölni kívánt képeket, majd nyomja meg a vezérlőkerék közepét. A jelölőnégyzetben megjelenik a ✓ jel. A kiválasztás érvénytelenítéséhez nyomja meg újra a középső gombot, hogy eltűnjön a ✓ jel.
(2) További fényképek törléséhez ismételje meg az (1). lépést.
(3) MENU → [OK].

Összes a mappában:
Törli a kijelölt mappa összes képét.

Összes a dátummal:
Törli a kijelölt dátumtartomány összes képét.

Tipp

- Az összes kép – beleértve a védett képeket – törléséhez hajtsa végre a [Formázás] parancsot.
- A kívánt mappa vagy dátum megjelenítéséhez válassza ki lejátszás közben a kívánt mappát vagy dátumot a következő eljárást követve:
  (Kép index) gomb → a vezérlőkerékkel válassza ki a bal oldalon lévő csúszkát → válassza ki a kívánt mappát vagy dátumot a vezérlőkerék fel/le oldalával.

Megjegyzés

- A védett képeket nem lehet törölni.
- A választható menüelemek a [Megtekintő ü.mód] beállítástól függnek.

Kapcsolódó témák

- Megjelenített kép törlése
- Formázás

4-689-271-72(1) Copyright 2016 Sony Corporation

Törlés megerős.

Beállíthatja, hogy a [Töröl] vagy a [Visszavon] lehetőség legyen a törlésjóváhagyó képernyő alapértelmezett beállítása.

1. **MENU → (Beállítások) → [Törlés megerős.] → kívánt beállítás.**

A menüelem részletei

"Törlés" előbb:
A(z) [Töröl] lehetőség az alapértelmezett beállítás.
"V.von" előbb:
A(z) [Visszavon] lehetőség az alapértelmezett beállítás.

4-689-271-72(1) Copyright 2016 Sony Corporation

Képek megtekintése tévékészüléken egy HDMI-kábel használatával

Ha a készüléken tárolt képeket tévékészüléken szeretné megtekinteni, ahhoz szükség van egy HDMI-kábelre (külön megvásárolható) és egy HDMI-csatlakozóval ellátott HD TV-re.

1. **Kapcsolja ki a készüléket és a televíziót.**

2. **Csatlakoztassa a készülék HDMI micro aljzatát a TV-készülék HDMI-csatlakozójához egy HDMI-kábellel (külön megvásárolható).**

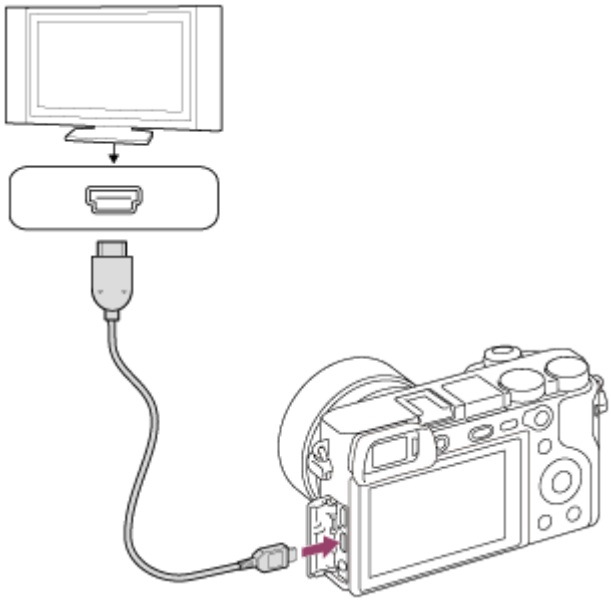

3. **Kapcsolja be a tévékészüléket, és válassza ki a megfelelő bemenetet.**

4. **Kapcsolja be a készüléket.**

   A készülékkel készített képek megjelennek a televízió képernyőjén.

5. **A vezérlőkerék jobb vagy bal oldalával válasszon ki egy képet.**

   - A fényképezőgép képernyője a lejátszás képernyőn nem világít.
   - Ha a lejátszás képernyő nem jelenik meg, nyomja meg a ▶ (Lejátszás) gombot.

„BRAVIA” Sync

Ha a készüléket „BRAVIA” Sync kompatibilis tévéhez csatlakoztatja HDMI-kábellel (külön megvásárolható), a készülék lejátszás funkcióit a tévékészülék távirányítójával működtetheti.

1. Ha a fényképezőgép tévékészülékhez csatlakoztatása érdekében végrehajtotta a fenti lépéseket, válassza a következőket: MENU → (Beállítások) → [HDMI beállítások] → [HDMI-VEZÉRLÉS] → [Be].
2. Nyomja meg a TV távirányítóján a SYNC MENU gombot, majd válassza ki a kívánt üzemmódot.

- Ha a fényképezőgépet HDMI-kábellel csatlakoztatja egy tévékészülékhez, a választható menüelemek száma korlátozott.

- Csak a „BRAVIA” Sync kompatibilis tévékészülékek támogatják a SYNC MENU műveleteit. További részleteket a televízióhoz mellékelt használati utasításban talál.
- Ha a készülék nem kívánt műveleteket hajt végre a TV távirányítójával végzett utasításokra reagálva, amikor a készülék más gyártó tévékészülékéhez van HDMI kapcsolattal csatlakoztatva, válassza a következőket: MENU → (Beállítások) → [HDMI beállítások] → [HDMI-VEZÉRLÉS] → [Ki].

Tipp

- A készülék kompatibilis a PhotoTV HD szabvánnyal. Ha Sony PhotoTV HD kompatibilis eszközöket csatlakoztat HDMI-kábellel (külön megvásárolható), a tévékészülék fényképek megjelenítésére alkalmas képminőségre lesz beállítva, és a fényképek egészen új világa nyílik meg Ön előtt, lélegzetelállítóan kiváló minőségben.
- A készüléket egy USB aljzaton keresztül Sony PhotoTV HD-kompatibilis eszközökhöz csatlakoztathatja a mellékelt micro USB-kábellel.
- A PhotoTV HD nagy felbontású, a fotóminőséghez hasonló finom szerkezetű és színárnyalatú megjelenítést biztosít.
- További részleteket a kompatibilis televízióhoz mellékelt használati utasításban talál.

Megjegyzés

- Vigyázzon, hogy ne csatlakoztassa a készülék kimeneti csatlakozóját a másik eszköz kimeneti aljzatába. Ellenkező esetben meghibásodás következhet be.
- Előfordulhat, hogy bizonyos eszközök nem működnek megfelelően a készülék csatlakoztatásakor. Előfordulhat például, hogy elmegy rajtuk a kép vagy a hang.
- Használjon HDMI jelzéssel ellátott HDMI-kábelt vagy eredeti Sony kábelt.
- Olyan HDMI-kábelt használjon, amely kompatibilis a készülék HDMI micro aljzatával és a TV-készülék HDMI-csatlakozójával.
- Ha a [TC kimenet] beállított értéke [Be], akkor előfordulhat, hogy a kép átvitele a tévékészülékre vagy a felvevőeszközre nem lesz megfelelő. Ilyen esetekben állítsa a [TC kimenet] opciót [Ki] értékre.
- Ha a tévéképernyőn rosszul jelennek meg a képek, a csatlakoztatandó tévékészüléknek megfelelően válassza a következőket: MENU → (Beállítások) → [HDMI beállítások] → [HDMI felbontás] → [2160p/1080p], [1080p] vagy [1080i].
- Ha HDMI kimenet közben a mozgókép képminőségét 4K és HD között váltja, vagy módosítja a mozgókép képsebességét, a képernyő elsötétülhet. Ez nem utal hibás működésre.

4-689-271-72(1) Copyright 2016 Sony Corporation

Digitális fényképezőgép cserélhető objektívvel
ILCE-6500 α6500

Memória (Felvétel beállítások1/Felvétel beállítások2)

Lehetővé teszi akár 2 gyakran használt üzemmód vagy készülékbeállítás eltárolását a készüléken, és akár 4 (M1 – M4) eltárolását a memóriakártyán. Ezek a beállítások előhívhatók közvetlenül az üzemmódtárcsa használatával.

1. **Állítsa be a készüléket az eltárolni kívánt beállításokra.**
2. **MENU → 1(Felvétel beállítások1) → [1/2 Memória] → kívánt szám.**
3. **Nyomja meg a vezérlőkerék közepét a nyugtázáshoz.**

Eltárolható beállítások

- Különféle funkciókat regisztrálhat a fényképezéshez. A fényképezőgép menüjében az aktuálisan regisztrálható elemek jelennek meg.
- Rekesznyílás (F szám)
- Zársebesség

A tárolt beállítások módosítása

Módosítsa igény szerint a beállítást, és tárolja el újra a beállítást ugyanarra a mód számra.

Megjegyzés

- Az M1–M4 tartományból csak akkor lehet választani, ha memóriakártya van a készülékbe helyezve.
- A programkorrekció funkció nem regisztrálható.

Kapcsolódó témák

- Behívás (Felvétel beállítások1/Felvétel beállítások2)

4-689-271-72(1) Copyright 2016 Sony Corporation

Egyéni gomb(felv.)/Egyéni gomb(leját.)

Tetszőleges funkciót rendelhet hozzá egy tetszőleges gombhoz.
Bizonyos funkciók csak úgy érhetők el, ha egyéni gombhoz vannak rendelve. Ha például a [Szem AF] funkciót az [Egyéni gomb(felv.)] menüben a [Középső gomb funk.]-hoz rendeli, fényképezés közben a [Szem AF] egyszerűen előhívható a vezérlőkerék közepének megnyomásával.

1. **MENU → (Felvétel beállítások2) → [Egyéni gomb(felv.)] vagy [Egyéni gomb(leját.)].**

2. **A választóképernyőn válassza ki azt a gombot, amelyhez a funkciót rendelni kívánja.**
   - A gombok, amelyekhez funkciók rendelhetők, eltérőek az [Egyéni gomb(felv.)] és az [Egyéni gomb(leját.)] esetében.
   - Kívánt funkciót rendelhet hozzá a következő gombokhoz.

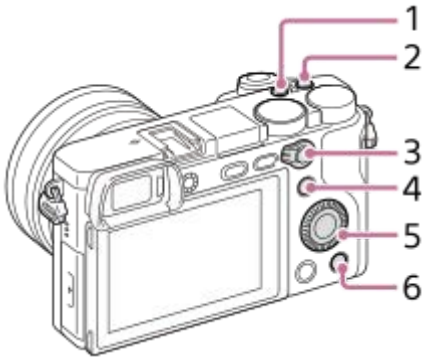

1. 2 Gomb testreszab.
2. 1 Gomb testreszab.
3. AF/MF gomb/AEL gomb funkciója
4. Fn/ gomb
5. Vezérlőkerék (Középső gomb funk./Lefelé nyíl gomb/Bal gomb funkciója/Jobb gomb funkc.)
6. 3 Gomb testreszab.

   - Fényképezési funkciót is rendelhet az objektív fókuszrögzítés gombjához. Azonban nem mindegyik objektívnek van fókuszrögzítés gombja.

3. **Válassza ki a hozzárendelendő funkciót.**
   - Gombonként eltérő, hogy milyen funkció rendelhető hozzá.

Kapcsolódó témák

- Tárcsa/Kerék beállít.
- Fókusz norma

4-689-271-72(1) Copyright 2016 Sony Corporation

Digitális fényképezőgép cserélhető objektívvel
ILCE-6500 α6500

Funkció menü beáll.

Az Fn (Funkció) gomb megnyomásával lehet hozzárendelni az előhívható funkciókat.

1. **MENU → (Felvétel beállítások2) → [Funkció menü beáll.] → állítson be egy funkciót a kívánt helyre.**

A hozzárendelhető funkciók megjelennek a beállítható elemek választóképernyőjén.

4-689-271-72(1) Copyright 2016 Sony Corporation

Tárcsa/Kerék beállít.

A vezérlőtárcsa és a vezérlőkerék funkciói módosíthatók.

1. **MENU → (Felvétel beállítások2) → [Tárcsa/Kerék beállít.] → kívánt beállítás.**

A menüelem részletei

zárs. reksz.:
A vezérlőkerékkel a zársebesség, a vezérlőtárcsával pedig a rekeszérték módosítható.
reksz. zárs.:
A vezérlőkerékkel a rekeszérték, a vezérlőtárcsával a zársebesség módosítható.

Megjegyzés

- Ha a felvételi mód beállítása „M”, a [Tárcsa/Kerék beállít.] lehetőség engedélyezett.

4-689-271-72(1) Copyright 2016 Sony Corporation

Tárcsa / Kerék zár

Beállíthatja, hogy az Fn (Funkció) gomb lenyomva tartásával zárolva legyen-e tárcsa és a kerék.

1. **MENU → (Felvétel beállítások2) → [Tárcsa / Kerék zár] → kívánt beállítás.**

A menüelem részletei

Bezár:
Zárolja a vezérlőtárcsát és a vezérlőkereket.
Kiold:
Még az Fn (Funkció) gomb lenyomva tartása sem zárolja a vezérlőtárcsát vagy a vezérlőkereket.

Tipp

- A zárolást az Fn (Funkció) gomb újbóli lenyomva tartásával oldhatja fel.

4-689-271-72(1) Copyright 2016 Sony Corporation

Auto visszanéz.

Közvetlenül a felvétel készítése után ellenőrizheti a rögzített képet a képernyőn. Az Auto visszanézés megjelenítési időtartamát is beállíthatja.

1. **MENU → (Felvétel beállítások2) → [Auto visszanéz.] → kívánt beállítás.**

A menüelem részletei

10 másodperc/5 másodperc/2 másodperc:
A képet közvetlenül a felvétel után a kiválasztott ideig megjeleníti a képernyőn. Ha Auto visszanézés közben nagyítás műveletet végez, akkor felnagyított méretben tekintheti meg a képet.

Ki:
Nem jeleníti meg az Auto visszanézést.

Megjegyzés

- Ha képfeldolgozást végző funkciót használ, akkor előfordulhat, hogy előbb átmenetileg a még nem feldolgozott kép jelenik meg, majd utána a feldolgozott kép.
- A DISP (kijelzés beállítása) beállítások az Auto visszanézés funkcióra érvényesek.

Kapcsolódó témák

- Lejátszott kép nagyítása (Lejátszás zoom)

4-689-271-72(1) Copyright 2016 Sony Corporation

Blendenyílás Előnéz.

Ha lenyomva tartja azt a gombot, amelyhez a [Blendenyílás Előnéz.] funkció van rendelve, a készülék csökkenti a rekeszértéket, és fényképezés előtt ellenőrizheti az elmosódottság mértékét.

1. **MENU → (Felvétel beállítások2) → [Egyéni gomb(felv.)] → állítsa be a [Blendenyílás Előnéz.] funkciót a kívánt gombra.**

2. **Ellenőrizze a képet: nyomja meg azt a gombot, amelyhez a [Blendenyílás Előnéz.] funkció lett hozzárendelve.**

Tipp

- Az előnézet során a rekeszérték módosítható, ugyanakkor világosabb rekesznyílás-beállítás választása esetén előfordulhat, hogy a téma defókuszált lesz. Ajánlatos újból beállítani a fókuszt.

Kapcsolódó témák

- Egyéni gomb(felv.)/Egyéni gomb(leját.)
- Felvétel Előnézete

4-689-271-72(1) Copyright 2016 Sony Corporation

Felvétel Előnézete

Ha lenyomva tartja azt a gombot, amelyhez a [Felvétel Előnézete] funkció van rendelve, az előnézeten ellenőrizheti, hogy milyen lesz a kép az adott DRO beállítás, zársebesség, rekesznyílás és ISO érzékenységi beállítás alkalmazásával. Fényképezés előtt ellenőrizze a végleges felvétel előnézetét.

1. **MENU → 2 (Felvétel beállítások2) → [Egyéni gomb(felv.)] → állítsa be a [Felvétel Előnézete] funkciót a kívánt gombra.**
2. **Ellenőrizze a képet: nyomja meg azt a gombot, amelyhez a [Felvétel Előnézete] funkció lett hozzárendelve.**

Tipp

- Az aktuális DRO beállítások, valamint a zársebesség, a rekesznyílás és az ISO érzékenység beállítása tükröződik a [Felvétel Előnézete] képen, de a felvételi beállításoktól függően az effektusok egy része nem tükröződik előnézetben. Ennek ellenére a készülék alkalmazza a választott beállításokat fényképezéskor.

Kapcsolódó témák

- Egyéni gomb(felv.)/Egyéni gomb(leját.)
- Blendenyílás Előnéz.

4-689-271-72(1) Copyright 2016 Sony Corporation

Élő Nézet Kijelzés

Beállítja, hogy a képek a képernyőn az expozíció-kompenzáció, a fehéregyensúly, a [Saját beállít.], illetve a [Kép effektus] hatásával módosítva jelenjenek-e meg.

1. **MENU → (Felvétel beállítások2) → [Élő Nézet Kijelzés] → kívánt beállítás.**

A menüelem részletei

Beállítás Effektus Be:
Az élő nézetet úgy jeleníti meg, hogy a képen jól látszik az összes alkalmazott beállítás hatása. Ez a beállítás akkor hasznos, ha fényképezés közben ellenőrizni akarja a felvételi beállítások eredményét az Élő nézet képernyőn.

Beállítás Effektus Ki:
Az Élő nézet képét nem módosítja az expozíciókompenzáció, a fehéregyensúly, a [Saját beállít.], illetve a [Kép effektus] beállítás hatása. A beállítás használata esetén egyszerűen ellenőrizheti a kép kompozícióját.
Az Élő nézet kijelzés mindig a megfelelő világossággal jelenik meg, még [Kézi expozíció] módban is.
[Beállítás Effektus Ki] választása esetén megjelenik a VIEW ikon az Élő nézet képernyőn.

Megjegyzés

- A [Élő Nézet Kijelzés] beállított értéke nem lehet [Beállítás Effektus Ki] az alábbi felvételi módokban:
  - [Intelligens autom.]
  - [Kiváló automatikus]
  - [Panorámapásztázás]
  - [M.kép/S&Q Motion]
  - [Jelenet]
- Ha az [Élő Nézet Kijelzés] beállítása [Beállítás Effektus Ki], a készített kép világossága eltérhet az Élő nézet kijelzés világosságától.

Tipp

- Harmadik féltől származó vaku – például stúdióvaku – használata esetén az Élő nézet kijelzés bizonyos zársebesség-beállítások mellett sötét lehet. Ha az [Élő Nézet Kijelzés] beállítása [Beállítás Effektus Ki], az Élő nézet kijelzés világos lesz, hogy a kompozíció könnyen ellenőrizhető legyen.

4-689-271-72(1) Copyright 2016 Sony Corporation

Rácsvonal

Annak beállítására szolgál, hogy a rácsvonal megjelenjen-e. A rácsvonal segítségével igazítható a képek kompozíciója.

1. **MENU → (Felvétel beállítások2) → [Rácsvonal] → kívánt beállítás.**

A menüelem részletei

Harmadoló rács:
Kiegyensúlyozott kompozíciót eredményez, ha a fő témákat a képet harmadoló egyik rácsvonal közelébe helyezi.

Négyzetrács:
A négyzetrácsok megkönnyítik a kompozíció vízszintjének ellenőrzését. Ez akkor alkalmazható, ha tájkép, közelkép vagy kettőzött képek esetén a kompozíció minőségét kívánja meghatározni.

Átlós + négyzetrács:
Egy tárgy átlós vonalra helyezésével energikus, emelkedést sugalló hatást lehet kelteni.

Ki:
Nem jeleníti meg a rácsvonalat.

4-689-271-72(1) Copyright 2016 Sony Corporation

FINDER/MONITOR

Beállítja az elektronikus kereső és a képernyő közötti kijelzésváltás módját.

1. **MENU → (Felvétel beállítások2) → [FINDER/MONITOR] → kívánt beállítás.**

A menüelem részletei

Automatikus:
Ha belenéz az elektronikus keresőbe, működésbe lép a szemérzékelő, és a kijelzés automatikusan az elektronikus keresőre vált.

Kereső(Kézi):
A képernyő kikapcsol, és a kép csak az elektronikus keresőben jelenik meg.

Képernyő(Kézi):
Az elektronikus kereső kikapcsol, és a kép mindig a képernyőn jelenik meg.

Tipp

- A [FINDER/MONITOR] funkciót tetszőleges gombhoz rendelheti.
  MENU → (Felvétel beállítások2) → [Egyéni gomb(felv.)] → állítsa a [Finder/Monitor kiv.] funkciót a kívánt gombra.
- Ha ki akarja kapcsolni, hogy a készülék a szemérzékelő jelzése alapján automatikusan átváltsa a kijelzést, állítsa a [FINDER/MONITOR] opciót [Kereső(Kézi)] vagy [Képernyő(Kézi)] értékre.

Kapcsolódó témák

- Egyéni gomb(felv.)/Egyéni gomb(leját.)

4-689-271-72(1) Copyright 2016 Sony Corporation

Digitális fényképezőgép cserélhető objektívvel
ILCE-6500 α6500

Képernyő kikapcsol.

Ha megnyomja azt a gombot, amelyhez a [Képernyő kikapcsol.] funkció van rendelve, a képernyő elsötétül, és csak a [Nincs inform.] üzenet jelenik meg rajta.

1. **MENU → (Felvétel beállítások2) → [Egyéni gomb(felv.)] → állítsa be a [Képernyő kikapcsol.] funkciót a kívánt gombra.**

2. **Nyomja meg azt a gombot, amelyikhez a [Képernyő kikapcsol.] funkció van hozzárendelve.**
   - A kijelzés visszaállításához nyomja meg újra azt a gombot, amelyhez a [Képernyő kikapcsol.] funkció van hozzárendelve.

Megjegyzés

- A képernyő háttérvilágítása a [Képernyő kikapcsol.] parancs végrehajtása után is bekapcsolva marad. A képernyő háttérvilágításának kikapcsolásához képernyős üzemmódról váltson keresős üzemmódra a [FINDER/MONITOR] funkcióval.

Kapcsolódó témák

- Egyéni gomb(felv.)/Egyéni gomb(leját.)
- A képernyőkijelzés váltása (felvétel/lejátszás közben)
- FINDER/MONITOR

4-689-271-72(1) Copyright 2016 Sony Corporation

Képernyő fényerő.

Beállítja a képernyő világosságát.

1. **MENU → (Beállítások) → [Képernyő fényerő.] → kívánt beállítás.**

A menüelem részletei

Kézi:
A felhasználó manuálisan beállíthatja a fényerőt a –2 – +2 tartományon belül.

Napsütéses idő:
A szabadtéri fényképezéshez állítja be a fényerőt.

Megjegyzés

- A [Napsütéses idő] beállítás beltéri felvételekhez túl világos. Ha beltérben készít felvételt, állítsa a [Képernyő fényerő.] opciót [Kézi] értékre.
- A képernyő fényereje nem állítható be a következő esetekben. A maximális fényerő [±0] lesz.
  - Ha a [Fájlformátum] beállítása [XAVC S 4K].
  - Ha a [Fájlformátum] beállítása [XAVC S HD], és a [Rögzítési Beállít.] beállítása [120p]/[100p].
  - Ha a [S&Q Képsebesség] beállítása [120fps]/[100fps] lassított/gyorsított felvétel közben.
- Wi-Fi funkciók használatával történő mozgóképfelvétel esetén a képernyő fényereje [-2] értéken rögzített.

4-689-271-72(1) Copyright 2016 Sony Corporation

Digitális fényképezőgép cserélhető objektívvel
ILCE-6500 α6500

Kereső fényereje

Elektronikus kereső használata esetén a készülék a környezetnek megfelelően beállítja az elektronikus kereső fényerősségét.

1. **MENU → (Beállítások) → [Kereső fényereje] → kívánt beállítás.**

A menüelem részletei

Automatikus:
A készülék automatikusan állítja be a képernyő fényerejét.

Kézi:
Kiválaszthatja az elektronikus kereső fényerősségét a –2 és+2 közötti tartományból.

Megjegyzés

- Az elektronikus kereső fényereje nem állítható be a következő esetekben. A maximális fényerő [±0] lesz.
  - Ha a [Fájlformátum] beállítása [XAVC S 4K].
  - Ha a [Fájlformátum] beállítása [XAVC S HD], és a [Rögzítési Beállít.] beállítása [120p]/[100p].
  - Ha a [S&Q Képsebesség] beállítása [120fps]/[100fps] lassított/gyorsított felvétel közben.
- Wi-Fi funkciók használatakor a kereső nem használható. A fényképezőgép képernyős kijelzési üzemmódra vált.
- Ha a [Kereső képseb.] beállítása [120fps]/[100fps], a [Kereső fényereje] beállítása nem lehet [Automatikus]. A [Kereső fényereje] beállítása csak [Kézi] lehet.

4-689-271-72(1) Copyright 2016 Sony Corporation

Digitális fényképezőgép cserélhető objektívvel
ILCE-6500 α6500

Kereső színhőmérs.

Beállítja az elektronikus kereső színhőmérsékletét.

1 **MENU → (Beállítások) → [Kereső színhőmérs.] → kívánt beállítás.**

A menüelem részletei

–2 és +2 között:
„-” érték választása esetén a kereső képernyője melegebb színű lesz, „+” érték választása esetén hidegebb színűre változik.

4-689-271-72(1) Copyright 2016 Sony Corporation

Kereső képseb. (állókép)

Fényképezés közben folyamatosabbá teheti a mozgó témák megjelenítését a kereső képsebességének beállításával. Ez a funkció gyorsan mozgó témák fényképezésekor kényelmes.

1. **MENU → (Felvétel beállítások2) →[Kereső képseb.] → kívánt beállítás.**
   - A(z) [Egyéni gomb(felv.)] opcióval a funkció egy választott gombhoz rendelhető.

A menüelem részletei

120fps/100fps:
Fényképezés közben folyamatosabb a mozgó témák megjelenítése a keresőben.

60fps/50fps:
A téma normál képsebességgel jelenik meg a keresőben.

Megjegyzés

- Ha a [Kereső képseb.] beállítása [120fps]/[100fps], a kereső felbontása alacsonyabb.
- A [Kereső képseb.] rögzített értéke [60fps]/[50fps] az alábbi módokban:
  - Lejátszás közben
  - Mozgóképfelvétel közben
  - HDMI-kapcsolat közben

Kapcsolódó témák

- Egyéni gomb(felv.)/Egyéni gomb(leját.)

4-689-271-72(1) Copyright 2016 Sony Corporation

Megjelen. minősége

Módosíthatja a megjelenítési minőséget.

1. **MENU → (Beállítások) → [Megjelen. minősége] → kívánt beállítás.**

A menüelem részletei

Magas:
Megjelenítés jó minőségben.
Normál:
Megjelenítés normál minőségben.

Megjegyzés

- A [Magas] beállításnál az áramforrás gyorsabban lemerül, mint [Normál] módban.

4-689-271-72(1) Copyright 2016 Sony Corporation

Ellenőrzés fénnyel

Lehetővé teszi a kompozíció beállítását, ha sötétben készít felvételt. Az expozíciós idő meghosszabbításával még sötétben, például éjszaka a szabadban is ellenőrizheti a kompozíciót a keresőn/képernyőn.

1. **MENU → (Felvétel beállítások2) → [Egyéni gomb(felv.)] → rendelje hozzá az [Ellenőrzés fénnyel] funkciót a kívánt gombhoz.**

2. **Nyomja meg azt a gombot, amelyhez az [Ellenőrzés fénnyel] funkció lett rendelve, majd fényképezzen.**
   - A [Ellenőrzés fénnyel] fényerő a felvétel után is megmarad.
   - Ha vissza akarja állítani a képernyő fényerejét normálra, nyomja meg még egyszer azt a gombot, amelyhez a [Ellenőrzés fénnyel] funkció lett rendelve.

Megjegyzés

- [Ellenőrzés fénnyel] közben az [Élő Nézet Kijelzés] beállítása automatikusan [Beállítás Effektus Ki] értékre vált, és az expozíciókompenzáció és hasonló beállítási értékek hatása nem érvényesül az élő nézet kijelzésben. A [Ellenőrzés fénnyel] beállítás használata csak sötétben ajánlott.
- A készülék automatikusan kikapcsolja a [Ellenőrzés fénnyel] beállítást az alábbi helyzetekben.
  - A fényképezőgép kikapcsolásakor.
  - Ha a felvételi mód P/A/S/M módról nem P/A/S/M módra változott.
  - Ha a fókuszmód beállítása nem kézi fókusz
  - Az [MF segéd] végrehajtása esetén.
  - Ha [Fókuszállítás] lett kiválasztva.
- [Ellenőrzés fénnyel] beállítás esetén a zársebesség a normálisnál kisebb lehet sötét helyen fényképezés közben. Továbbá mivel a mért fényerőtartomány kiterjed, az expozíció is módosulhat.

Kapcsolódó témák

- Élő Nézet Kijelzés

4-689-271-72(1) Copyright 2016 Sony Corporation

Formázás

Ha először használ egy memóriakártyát a fényképezőgéppel, javasoljuk, hogy a memóriakártya optimális működése érdekében a fényképezőgép segítségével formázza meg a kártyát. Felhívjuk a figyelmét, hogy a formázás végérvényesen töröl minden adatot a memóriakártyáról, és ezek nem állíthatók később vissza. Mentse értékes adatait számítógépre stb.

1. **MENU → (Beállítások) → [Formázás].**

Megjegyzés

- A formázás véglegesen törli az összes adatot, beleértve a védett képeket és az eltárolt beállításokat (az M1–M4 tárolókból).
- Formázás közben világít a memóriaműködés-jelző. Ne vegye ki a memóriakártyát, ha világít a memóriaműködés-jelző.
- Formázza meg a memóriakártyát a fényképezőgéppel. Ha számítógépen formázza a memóriakártyát, akkor a formázás módjától függően előfordulhat, hogy a memóriakártya nem lesz használható.
- A formázás a memóriakártyától függően több percig is tarthat.
- A memóriakártya nem formázható, ha az akkumulátor töltöttsége 1% alatt van.

4-689-271-72(1) Copyright 2016 Sony Corporation

Fájlszámozás

Az állóképekhez és MP4 mozgóképekhez rendelt fájlnevek számozási módját állítja be.

1. **MENU → (Beállítások) → [Fájlszámozás] → kívánt beállítás.**

A menüelem részletei

Folyamatos:
A készülék sorban, nullázás nélkül rendeli a számokat a fájlokhoz, egészen „9999”-ig.
Visszaállítás:
Ha a fájlt új mappába menti, a készülék „0001”-től újrakezdi a fájlok számozását.
(Ha a felvételmappában található fájl, az új fájl az ott lévő legnagyobb számnál eggyel nagyobb számot kap.)

4-689-271-72(1) Copyright 2016 Sony Corporation

Fájlnév megadása

Megadhatja a készített képek fájlnevének első három karakterét.

1. **MENU → (Beállítások) → [Fájlnév megadása].**

2. **Válassza ki a képernyőn a fájlnév beviteli mezőjét, és megjelenik egy billentyűzet, amelyen beírhatja a fájlnév első három karakterét.**

Megjegyzés

- Csak nagybetűk, számok és aláhúzás karakter írható be. Az aláhúzás karakter nem használható első karakterként.
- A készített képek fájlnevének [Fájlnév megadása] funkcióval beállított első három karaktere csak a beállítás módosítása után válik érvényessé.

Kapcsolódó témák

- A billentyűzet használata

4-689-271-72(1) Copyright 2016 Sony Corporation

Szab. tárhely megjel.

A behelyezett memóriakártyára rögzíthető mozgóképek felvételi idejének megjelenítésére szolgál. A behelyezett memóriakártyára rögzíthető állóképek számát is megjeleníti.

1. **MENU → (Beállítások) → [Szab. tárhely megjel.].**

4-689-271-72(1) Copyright 2016 Sony Corporation

Felv. mappa kiválasz.

Ha a [Mappanév] beállítása [Normál form.] , és 2 vagy több mappa van, akkor kijelölheti a képek mentésére szolgáló mappát a memóriakártyán.

1. **MENU→ (Beállítások)→[Felv. mappa kiválasz.]→kívánt mappa.**

Megjegyzés

- A mappát nem lehet kiválasztani, ha a [Mappanév] beállítása [Dátum form.].

Kapcsolódó témák

- Mappanév

4-689-271-72(1) Copyright 2016 Sony Corporation

Új mappa

Létrehozza az állóképeket és MP4 mozgóképeket tároló új mappát a memóriakártyán. A létrehozott új mappa a meglévő legnagyobb sorszámnál eggyel nagyobb sorszámot kap. A képek az újonnan létrehozott mappában tárolódnak. Egyszerre két mappa jön létre ugyanolyan számmal: egy a fényképek, egy az MP4 mozgóképek tárolására.

1. **MENU→ (Beállítások)→[Új mappa].**

Megjegyzés

- Ha olyan memóriakártyát helyez a készülékbe, amelyet más készülékkel használtak, majd fényképeket készít, előfordulhat, hogy automatikusan létrejön egy új mappa.
- Egy mappában összesen legfeljebb 4 000 kép tárolható. Amikor megtelik egy mappa, a készülék automatikusan új mappát hozhat létre.

4-689-271-72(1) Copyright 2016 Sony Corporation

Mappanév

Az állóképek a memóriakártya DCIM mappájában automatikusan létrehozott mappába kerülnek. A mappanevek hozzárendelésének módja módosítható.

1. **MENU → (Beállítások) → [Mappanév] → kívánt beállítás.**

A menüelem részletei

Normál form.:
A mappa neve a következőképpen képződik: mappaszám + MSDCF.
Példa: 100MSDCF

Dátum form.:
A mappa neve a következőképpen képződik: mappaszám + É (az év utolsó számjegye)/HH/NN.
Példa: 10060405(Mappasorszám: 100, dátum: 04/05/2016)

Megjegyzés

- Mozgóképek esetében a [Mappanév] beállításokat nem lehet módosítani.

4-689-271-72(1) Copyright 2016 Sony Corporation

Képkez. fájl helyreáll.

A képfájlok számítógéppel való szerkesztése problémát okozhat a képkezelő fájlban. Ilyen esetekben a memóriakártyán lévő képeket nem lehet lejátszani a készülékkel. Ha előfordul ez a probléma, a [Képkez. fájl helyreáll.] funkcióval kijavíthatja a fájlt.

1. **MENU → (Beállítások) → [Képkez. fájl helyreáll.] → [Bevitel].**

Megjegyzés

- Kellőképpen feltöltött akkumulátoregységet használjon. Az alacsony töltöttségi szintű akkumulátorral végzett javítás során sérülhetnek az adatok.

4-689-271-72(1) Copyright 2016 Sony Corporation

Feltöltési beállítások (Eye-Fi)

Beállíthatja, hogy akarja-e használni Eye-Fi kártya (kereskedelmi forgalomban kapható) használata esetén a feltöltés funkciót. Ez az opció csak akkor jelenik meg, ha Eye-Fi kártyát helyeznek a készülék memóriakártya-nyílásába.

1. **MENU → (Beállítások) → [Feltöltési beállítások] → kívánt beállítás.**

2. **Állítsa be a Wi-Fi hálózatot vagy a célhelyet az Eye-Fi kártyán.**

   További részleteket az Eye-Fi kártyához mellékelt kézikönyvben talál.

3. **Helyezze a beállított Eye-Fi kártyát a készülékbe, és készítsen fényképeket.**

   A Wi-Fi hálózaton keresztül a képek automatikusan a számítógépre stb. továbbítódnak.

A menüelem részletei

Be:
A feltöltési funkció engedélyezése.
Ki:
A feltöltési funkció letiltása.
A kommunikációs állapot képernyőkijelzése
: Készenlét. Nincs képküldés.
: Feltöltési készenlét
: Csatlakozás
: Feltöltés
: Hiba

Megjegyzés

- Eye-Fi kártyát csak meghatározott országokban/régiókban forgalmaznak.
- Kérjük, az adott Eye-Fi-kártyákkal kapcsolatos további információkért forduljon közvetlenül a kártya gyártójához vagy forgalmazójához.
- Az Eye-Fi-kártyák csak a vásárlás helyének országában/térségében használhatók. Az Eye-Fi-kártyákat a vásárlás helyének országában/térségében érvényes törvények szerint használja.
- Az Eye-Fi-kártyák vezeték nélküli LAN funkcióval rendelkeznek. Ne helyezzen Eye-Fi-kártyát a készülékbe ott, ahol a használata tilos, például repülőgépen! Ha Eye-Fi-kártya van a készülékben, állítsa a [Feltöltési beállítások] opciót [Ki] értékre. Ha a feltöltés funkció beállítása [Ki], az OFF jelzés látható a készüléken.
- Feltöltés közben az energiatakarékos mód nem működik.
- Ha a (hiba) ikon jelenik meg, vegye ki, majd helyezze vissza a memóriakártyát, vagy kapcsolja ki a készüléket, majd kapcsolja be újra. Ha újra megjelenik a jelzés, akkor lehet, hogy sérült az Eye-Fi-kártya.
- Lehet, hogy a vezeték nélküli LAN kommunikációt más kommunikációs eszközök zavarták meg. Ha gyenge az adatátviteli állapot, menjen közelebb a csatlakoztatandó hozzáférési ponthoz.
- Kép feltöltése esetén harmadik fél is tudomást szerezhet a kép készítésének helyéről, ha a [Tart. h. elér. beáll.] → [Tart. helyadat elérés.] opció beállítása [Be]. Ha meg szeretné előzni, hogy harmadik fél hozzáférjen a helyinformációihoz, állítsa a [Tart. h. elér. beáll.] → [Tart. helyadat elérés.] opciót [Ki] értékre.
- Ez a készülék nem támogatja az „Endless Memory Mode” Eye-Fi üzemmódot. Eye-Fi kártya használata előtt ellenőrizze, hogy ki van-e kapcsolva az „Endless Memory Mode” lehetőség.

- Amikor első alkalommal használ egy új Eye-Fi-kártyát, a kártya formázása előtt másolja az Eye-Fi-kártyára mentett telepítőfájlt a számítógépre.
- Az Eye-Fi kártya használata előtt frissítse az Eye-Fi kártya firmware-ét a legfrissebb verziójúra. További részleteket az Eye-Fi-kártyához mellékelt kézikönyvben talál.
- A feltölthető fájlokkal kapcsolatos további részleteket az Eye-Fi kártyához mellékelt útmutatóban találja.

Kapcsolódó témák

- Tart. h. elér. beáll.

4-689-271-72(1) Copyright 2016 Sony Corporation

Audió jelek

Beállítja, hogy a készülék adjon-e hangot.

1. **MENU → (Felvétel beállítások2) →[Audió jelek] → kívánt beállítás.**

A menüelem részletei

Be:
A készülék hanggal jelzi például a fókusz beállítását az exponáló gomb félig történő lenyomásakor.
Ki:
A készülék nem ad hangot.

Megjegyzés

- Ha a [Fókusz mód] beállítása [Folyamatos AF], a fényképezőgép nem ad hangjelzést a témára fókuszáláskor.

4-689-271-72(1) Copyright 2016 Sony Corporation

Mozaik elrend. menü

Kiválaszthatja, hogy a MENU gomb megnyomására mindig a menü kezdőképernyője jelenjen-e meg.

1. **MENU → (Beállítások) → [Mozaik elrend. menü] → kívánt beállítás.**

A menüelem részletei

Be:
Mindig a menü első képernyője jelenik meg (mozaik elrendezésű menü).
Ki:
Kikapcsolja a mozaik elrendezésű menüt.

4-689-271-72(1) Copyright 2016 Sony Corporation

Ü.mód tárcsa súgó

Az üzemmódtárcsa elforgatásával megjelenítheti egy felvételi mód leírását, és módosíthatja a felvételi mód esetében elérhető beállításokat.

1. **MENU → (Beállítások) → [Ü.mód tárcsa súgó] → kívánt beállítás.**

A menüelem részletei

Be:
Megjeleníti az üzemmódtárcsa súgót.
Ki:
Nem jeleníti meg az üzemmódtárcsa súgót.

4-689-271-72(1) Copyright 2016 Sony Corporation

Energiatak. ü.m. kez.

Beállíthatja, hogy a készülék felhasználói tétlenség esetén mennyi idő múlva váltson energiatakarékos módra, hogy elkerülje az akkumulátoregység lemerülését. Ha vissza akar térni felvétel módba, végezzen el valamilyen műveletet, például nyomja le félig az exponáló gombot.

1. **MENU → (Beállítások) → [Energiatak. ü.m. kez.] → kívánt beállítás.**

A menüelem részletei

30 perc/5 perc/2 perc/1 perc/10 másodperc

Megjegyzés

- Ha hosszabb ideig nem használja a készüléket, kapcsolja ki.
- Ha motoros zoomos objektív használata esetén az [Energiatak. ü.m. kez.] beállítása [10 másodperc], az objektív visszahúzódik egy perccel azután, hogy a fényképezőgép működése leállt.
- Az energiatakarékos üzemmód nem aktiválódik USB-n keresztüli táplálás, diavetítés és mozgóképfelvétel közben, illetve amikor a készülék számítógéphez vagy tévékészülékhez van csatlakoztatva.

4-689-271-72(1) Copyright 2016 Sony Corporation

Auto. Klkapcs. hőm.

Beállíthatja a fényképezőgép hőmérsékletét, és hogy a fényképezőgép milyen hőmérsékletnél kapcsoljon ki automatikusan felvétel közben. [Magas] beállítás esetén akkor is tovább fényképezhet, ha a fényképezőgép hőmérséklete magasabb a normálisnál.

1. **MENU → (Beállítások) → [Auto. Klkapcs. hőm.] → kívánt beállítás.**

A menüelem részletei

Normál:
Azt állítja be, hogy a fényképezőgép a normál kikapcsolási hőmérsékleten kapcsoljon ki.

Magas:
Azt állítja be, hogy a fényképezőgép a normál kikapcsolási hőmérsékletnél nagyobb hőmérsékleten kapcsoljon ki.

Megjegyzések [Auto. Klkapcs. hőm.] [Magas] beállítás használatához

- Ne fényképezzen a fényképezőgépet kézben tartva. Használjon állványt.
- A fényképezőgépet hosszabb ideig kézben tartva alacsony hőmérsékletű égési sérülések keletkezhetnek.

Mozgóképek folyamatos felvételi ideje [Magas] [Auto. Klkapcs. hőm.] esetén

Az alábbi értékek folyamatos időtartamokat jeleznek, amelyek a fényképezőgép felvételének elindítása és leállítása között telnek el.

Környezeti hőmérséklet: 20 °C
Mozgóképek folyamatos felvételi ideje (HD): körülbelül 29 perc
Mozgóképek folyamatos felvételi ideje (4K): körülbelül 29 perc
Környezeti hőmérséklet: 30 °C
Mozgóképek folyamatos felvételi ideje (HD): körülbelül 29 perc
Mozgóképek folyamatos felvételi ideje (4K): körülbelül 29 perc
Környezeti hőmérséklet: 40 °C
Mozgóképek folyamatos felvételi ideje (HD): körülbelül 29 perc
Mozgóképek folyamatos felvételi ideje (4K): körülbelül 20 perc
HD: XAVC S HD (60p 50M/50p 50M, Wi-Fi-kapcsolat nélkül)
4K: XAVC S 4K (24p 60M, Wi-Fi-kapcsolat nélkül)

Megjegyzés

- A körülményektől és a fényképezőgép hőmérsékleti viszonyaitól függően az is előfordulhat, hogy az [Auto. Klkapcs. hőm.] [Magas] értékre állítása sem módosítja a mozgóképek folyamatos felvételi idejét.

Kapcsolódó témák

- Mozgókép-felvételi idők

4-689-271-72(1) Copyright 2016 Sony Corporation

Távirányító

A készülék kezeléséhez és fényképezéshez az RMT-DSLR1 vezeték nélküli távvezérlőn (külön megvásárolható) és az RMT-DSLR2 vezeték nélküli távvezérlőn (külön megvásárolható) a következőket használhatja: SHUTTER gomb, 2SEC gomb (2 másodperces késleltetésű exponálás), START/STOP gomb (vagy a Movie gomb (csak az RMT-DSLR2 esetében)). További információkat a vezeték nélküli távvezérlő kezelési útmutatójában talál.

1. **MENU → (Beállítások) →[Távirányító] → kívánt beállítás.**

A menüelem részletei

Be:
Engedélyezi a távvezérlő üzemmódot.

Ki:
Nem engedélyezi a távvezérlő üzemmódot.

Megjegyzés

- Az objektív vagy a lencsevédő ernyő akadályozhatja a jelvevő működését. Használja olyan helyzetben a távvezérlőt, hogy a jel eljusson a készülékhez.
- Ha a [Távirányító] beállítása [Be], a készülék nem kapcsol át energiatakarékos módba. Távvezérlő használata után állítsa be a [Ki] értéket.

4-689-271-72(1) Copyright 2016 Sony Corporation

NTSC/PAL választó

A készülékkel készített mozgóképeket NTSC/PAL rendszerű TV-n játssza le.

1. **MENU → (Beállítások) → [NTSC/PAL választó] → [Bevitel]**

Megjegyzés

- Ha olyan memóriakártyát helyez be, amit előtte másik videorendszerrel formáztak, egy üzenet jelenik meg, és kéri a kártya újraformázását.
  Ha másik rendszerű felvételt akar készíteni, formázza újra a memóriakártyát, vagy használjon másik memóriakártyát.
- Ha az [NTSC/PAL választó] használatával módosítja az alapértelmezett beállítást, az „NTSC-n fut.” vagy a „PAL-n fut.” üzenet jelenik meg az indítóképernyőn.

4-689-271-72(1) Copyright 2016 Sony Corporation

HDMI beállítások: HDMI felbontás

Ha a készüléket egy HD (High Definition) TV-hez csatlakoztatja a HDMI-csatlakozók és egy HDMI-kábel (külön megvásárolható) segítségével, akkor HDMI felbontás is kiválasztható a képek TV-n történő megjelenítéséhez.

1. **MENU → (Beállítások) → [HDMI beállítások] → [HDMI felbontás] → kívánt beállítás.**

A menüelem részletei

Automatikus:
A készülék automatikusan felismeri a HD TV-t, és beállítja a felbontást.

2160p/1080p:
A jelek 2160p/1080p minőségben jelennek meg.

1080p:
A jelek HD képminőségben jelennek meg (1080p).

1080i:
A jelek HD képminőségben jelennek meg (1080i).

Megjegyzés

- Ha az [Automatikus] beállítást használva a képek nem jelennek meg jól, a csatlakoztatott tévékészülék típusától függően válassza a következő lehetőségek egyikét: [1080i], [1080p] vagy [2160p/1080p].

4-689-271-72(1) Copyright 2016 Sony Corporation

HDMI beállítások: 24p/60p kimenet (mozgókép) (Csak 1080 60i -kompatibilis modellek esetében)

Válassza az 1080/24p vagy 1080/60p HDMI kimeneti formátumot, ha a [Rögzítési Beállít.] beállítása [24p 24M(FX) Super 35mm], [24p 17M(FH) Super 35mm] vagy [24p 50M Super 35mm].

1. **MENU → (Beállítások) → [HDMI beállítások] → [HDMI felbontás] → [1080p] vagy [2160p/1080p].**
2. **MENU → (Beállítások) → [HDMI beállítások] → [24p/60p kimenet] → kívánt beállítás.**

A menüelem részletei

60p:
A készülék 60p formátumban küldi a mozgóképeket a kimenetre.

24p:
A készülék 24p formátumban küldi a mozgóképeket a kimenetre.

Megjegyzés

- Az 1. és a 2. lépés sorrendje tetszőleges.
- Ha a [Rögzítési Beállít.] beállítása nem [24p 24M(FX) Super 35mm], [24p 17M(FH) Super 35mm] vagy [24p 50M Super 35mm], akkor ez a beállítás érvényét veszti, és a HDMI videokimenetet a [HDMI felbontás] beállítások határozzák meg.

Kapcsolódó témák

- Rögzítési Beállít. (mozgókép)

4-689-271-72(1) Copyright 2016 Sony Corporation

Digitális fényképezőgép cserélhető objektívvel
ILCE-6500 α6500

HDMI beállítások: HDMI info. megjelen.

Kiválaszthatja, hogy megjelenjenek a felvételi információk, ha a készülék és a TV-készülék HDMI-kábellel (külön megvásárolható) csatlakozik egymáshoz.

1. **MENU → (Beállítások) → [HDMI beállítások] → [HDMI info. megjelen.] → kívánt beállítás.**

A menüelem részletei

Be:
Megjelennek a felvételi információk a TV-készüléken.
A rögzített kép és a felvételi információk megjelennek a TV-készüléken, de semmi nem jelenik meg a fényképezőgép képernyőjén.

Ki:
Nem jelennek meg a felvételi információk a TV-készüléken.
Csak a rögzített kép jelenik meg a TV-készüléken, míg a fényképezőgép képernyőjén megjelenik a rögzített kép és a felvételi információk.

Megjegyzés

- Ha a készülék egy 4K-kompatibilis tévékészülékhez csatlakozik, automatikusan a [Ki] beállítás lép érvénybe.

4-689-271-72(1) Copyright 2016 Sony Corporation

HDMI beállítások: TC kimenet (mozgókép)

Beállíthatja, hogy el legyen-e küldve külön rétegben a TC (time code; időkód) információ a HDMI-csatlakozón keresztül kiküldött jellel, amikor a jelet egy professzionális felhasználásra tervezett készülék fogadja.
Ez a funkció külön rétegben küldi el az időkód információkat a HDMI kimenőjellel. A készülék digitális adatok formájában küldi el az időkód információkat, nem képernyőn megjelenő kép formájában. A csatlakoztatott készülék a digitális adatokból kiolvashatja az időadatokat.

1. **MENU → (Beállítások) → [HDMI beállítások] → [TC kimenet] → kívánt beállítás.**

A menüelem részletei

Be:
A készülék elküldi az időkódot más készülékeknek.
Ki:
A készülék nem küldi el az időkódot más készülékeknek.

Megjegyzés

- Ha a [TC kimenet] beállított értéke [Be], akkor előfordulhat, hogy a kép átvitele a tévékészülékre vagy a felvevőeszközre nem lesz megfelelő. Ilyen esetekben állítsa a [TC kimenet] opciót [Ki] értékre.

4-689-271-72(1) Copyright 2016 Sony Corporation

HDMI beállítások: REC vezérlés (mozgókép)

Ha a fényképezőgépet külső felvevőhöz/lejátszóhoz csatlakoztatja, a fényképezőgéppel távvezérelheti, hogy a felvevő/lejátszó mikor indítsa/állítsa le a felvételt.

1. **MENU → (Beállítások) → [HDMI beállítások] → [REC vezérlés] → kívánt beállítás.**

A menüelem részletei

Be:
STBY A fényképezőgép készen áll arra, hogy felvételi parancsot adjon egy külső felvevőnek/lejátszónak.
REC A fényképezőgép felvételi parancsot küld egy külső felvevőnek/lejátszónak.

Ki:
A fényképezőgép nem tud felvételi parancsot küldeni a felvétel elindítására/leállítására egy külső felvevőnek/lejátszónak.

Megjegyzés

- A [REC vezérlés] funkcióval kompatibilis külső felvevők/lejátszók esetében érhető el.
- Ha a [TC kimenet] beállítása [Ki], a [REC vezérlés] beállítása [Ki].
- A felvevő/lejátszó beállításától vagy állapotától függően előfordulhat, hogy a REC jelzés megjelenése ellenére se működik megfelelően a külső felvevő/lejátszó. Használat előtt ellenőrizze, hogy a külső felvevő/lejátszó megfelelően működik-e.

4-689-271-72(1) Copyright 2016 Sony Corporation

HDMI beállítások: HDMI-VEZÉRLÉS

Ha a készüléket HDMI-kábel segítségével (külön megvásárolható) „BRAVIA” Sync rendszerrel kompatibilis televízióhoz csatlakoztatja, a televízió távirányítóját a televíziókészülék felé irányítva üzemeltetheti a készüléket.

1. **MENU → (Beállítások) → [HDMI beállítások] → [HDMI-VEZÉRLÉS] → kívánt beállítás.**
2. **Csatlakoztassa a készüléket egy „BRAVIA” Sync rendszerrel kompatibilis tévékészülékhez.**

   A televízió automatikusan átvált a megfelelő bemenetre, és a készülékkel készített képek megjelennek a tévéképernyőn.
3. **Nyomja meg a televízió távirányítójának SYNC MENU gombját.**
4. **A készüléket a tévékészülék távirányítójával működtetheti.**

A menüelem részletei

Be:
A készüléket egy tévékészülék távirányítójával működtetheti.
Ki:
A készüléket nem működtetheti egy tévékészülék távirányítójával.

Megjegyzés

- Ha a készüléket HDMI-kábellel csatlakoztatja egy tévékészülékhez, a választható menüelemek száma korlátozott.
- A [HDMI-VEZÉRLÉS] lehetőség csak „BRAVIA” Sync rendszerrel kompatibilis televízió esetében érhető el. A SYNC MENU működése is változik a használt tévékészüléknek megfelelően. További részleteket a televízióhoz mellékelt használati utasításban talál.
- Ha a készülék nem kívánt műveleteket hajt végre a TV távirányítójával végzett utasításokra reagálva, amikor a készülék más gyártó tévékészülékéhez van HDMI kapcsolattal csatlakoztatva, válassza a következőket: MENU → (Beállítások) → [HDMI beállítások] → [HDMI-VEZÉRLÉS] → [Ki].

4-689-271-72(1) Copyright 2016 Sony Corporation

USB csatlakozás

Kiválaszthatja az USB-csatlakozás megfelelő módját a készülékhez csatlakoztatott számítógépek és USB-eszközök esetében.

1. **MENU → (Beállítások) → [USB csatlakozás] → kívánt beállítás.**

A menüelem részletei

Automatikus:
A csatlakoztatandó számítógép vagy egyéb USB-eszköz típusától függően automatikusan háttértároló (Mass Storage) vagy MTP kapcsolatot hoz létre. A Windows 7, a Windows 8.1 és a Windows 10 számítógépek MTP kapcsolattal csatlakoznak, és használhatók a kapcsolat különleges funkciói.

Háttértároló:
Háttértároló típusú kapcsolat létrehozása a készülék, a számítógép és más USB-eszköz között.

MTP:
MTP kapcsolat létrehozása a készülék, a számítógép és más USB-eszköz között. A Windows 7, a Windows 8.1 és a Windows 10 számítógépek MTP kapcsolattal csatlakoznak, és használhatók a kapcsolat különleges funkciói.

PC távkapcsolat:
A „Remote Camera Control” funkcióval vezérelhető a készülék a számítógépről, és ennek köszönhetően használhatók olyan funkciók, mint a fényképezés és a képek másolása a számítógépre.

Megjegyzés

- Egy kis időbe telhet, amíg a készülék egy számítógéppel kapcsolatot teremt, ha az [USB csatlakozás] beállítása [Automatikus].

Kapcsolódó témák

- PC távkapcsol. beáll.: Állókép ment. helye
- PC távkapcsol. beáll.: RAW+J PC Kép men.

4-689-271-72(1) Copyright 2016 Sony Corporation

Digitális fényképezőgép cserélhető objektívvel
ILCE-6500 α6500

USB LUN Beállítás

Az USB csatlakozási funkciók korlátozásával növeli a kompatibilitást.

1. **MENU → (Beállítások) → [USB LUN Beállítás] → kívánt beállítás.**

A menüelem részletei

Több:
Alapesetben használja a [Több] beállítást.
Egy:
Csak akkor állítsa az [USB LUN Beállítás] opciót [Egy] értékre, ha nem sikerül a csatlakozás.

4-689-271-72(1) Copyright 2016 Sony Corporation

USB töltés

Beállíthatja, hogy kapjon-e tápfeszültséget a készülék a micro USB-kábelen keresztül, amikor számítógéphez vagy USB-eszközhöz van csatlakoztatva.

1. **MENU → (Beállítások) → [USB töltés] → kívánt beállítás.**

A menüelem részletei

Be:
A készülék tápfeszültséget kap a micro USB-kábelen keresztül, amikor pl. számítógéphez van csatlakoztatva.

Ki:
A készülék nem kap tápfeszültséget a micro USB-kábelen keresztül, amikor pl. számítógéphez van csatlakoztatva. Ha a mellékelt AC adaptert használja, a készülék tápellátása [Ki] beállítás esetén is biztosítva lesz.

Megjegyzés

- Ha USB-kábelen keresztül akarja táplálni a készüléket, helyezze be az akkumulátoregységet.

4-689-271-72(1) Copyright 2016 Sony Corporation

Digitális fényképezőgép cserélhető objektívvel
ILCE-6500 α6500

PC távkapcsol. beáll.: Állókép ment. helye

Beállíthatja, hogy PC Remote felvétel során a készülék mentse-e mindkét képet, a fényképezőgépen és a számítógépen tároltat is. Ez a beállítás akkor hasznos, ha a rögzített képeket a fényképezőgépen akarja ellenőrizni, anélkül hogy ott kellene hagynia a fényképezőgépet.

* PC Remote: A „Remote Camera Control” funkcióval vezérelhető a készülék a számítógépről, és ennek köszönhetően használhatók olyan funkciók, mint a fényképezés és a képek másolása a számítógépre.

1. **MENU → (Beállítások) → [PC távkapcsol. beáll.] → [Állókép ment. helye] → kívánt beállítás.**

A menüelem részletei

Csak PC:
Csak a számítógépre menti az állóképeket.

PC+Kamera:
A számítógépre és a fényképezőgépre menti az állóképeket.

Megjegyzés

- PC Remote felvétel során az [Állókép ment. helye] beállítások nem módosíthatók. A beállításokat a fényképezés megkezdése előtt módosítsa.
- Ha olyan memóriakártyát helyez be, amelyre nem lehet menteni, akkor [PC+Kamera] beállítás esetén sem lehet állóképeket készíteni.
- Ha a [PC+Kamera] lehetőséget választja, de nem helyez memóriakártyát a fényképezőgépbe, a zárat akkor sem lehet kioldani, ha a [Kiold m.kártya nélkül] beállítása [Engedélyezés].
- Amíg állóképeket játszik le a fényképezőgépen, nem lehet PC Remote felvételt készíteni.

Kapcsolódó témák

- USB csatlakozás
- Kiold m.kártya nélkül
- PC távkapcsol. beáll.: RAW+J PC Kép men.

4-689-271-72(1) Copyright 2016 Sony Corporation

Digitális fényképezőgép cserélhető objektívvel
ILCE-6500 α6500

PC távkapcsol. beáll.: RAW+J PC Kép men.

Kiválaszthatja a PC Remote felvétel során a számítógépre áttöltendő képek fájltípusát.
Ha a PC Remote szoftverrel fényképez, a számítógépen futó alkalmazásban addig nem jelenik meg a kép, amíg teljesen át nem lett töltve. RAW+JPEG felvételnél felgyorsíthatja a megjelenítés feldolgozási sebességét azzal, hogy csak JPEG képeket tölt át RAW és JPEG képek együttes áttöltése helyett.

* PC Remote: A „Remote Camera Control” funkcióval vezérelhető a készülék a számítógépről, és ennek köszönhetően használhatók olyan funkciók, mint a fényképezés és a képek másolása a számítógépre.

1. **MENU → (Beállítások) → [PC távkapcsol. beáll.] → [RAW+J PC Kép men.] → kívánt beállítás.**

A menüelem részletei

RAW & JPEG:
RAW és JPEG fájlokat is áttölt a számítógépre.

Csak JPEG:
Csak JPEG fájlokat tölt át a számítógépre.

Csak RAW:
Csak RAW fájlokat tölt át a számítógépre.

Megjegyzés

- A [RAW+J PC Kép men.] lehetőség csak akkor választható, ha a [Minőség] beállítása [RAW & JPEG].

Kapcsolódó témák

- USB csatlakozás
- Minőség (állókép)
- PC távkapcsol. beáll.: Állókép ment. helye

4-689-271-72(1) Copyright 2016 Sony Corporation

Digitális fényképezőgép cserélhető objektívvel
ILCE-6500 α6500

Nyelv

A menüpontok, a figyelmeztetések és az üzenetek nyelvének kiválasztására szolgál.

1. **MENU → (Beállítások) → [Nyelv] → kívánt nyelv.**

4-689-271-72(1) Copyright 2016 Sony Corporation

Dát./Idő beáll.

Az órabeállítás képernyője automatikusan megjelenik a készülék első bekapcsolásakor, vagy ha a belső újratölthető segédakkumulátor teljesen lemerült. Válassza ezt a menüt, ha az első alkalom után akarja beállítani a dátumot és az időt.

1. **MENU → (Beállítások) → [Dát./Idő beáll.] → kívánt beállítás.**

A menüelem részletei

Téli-nyári időcsz:
Téli-nyári időszámítás választása [Be]/[Ki].
Dátum/Idő:
A dátum és az idő beállítása.
Dátum formátum:
A dátum és idő megjelenítési formátumának kiválasztása.

Tipp

- A beépített segédakkumulátor feltöltéséhez helyezzen be egy feltöltött akkumulátoregységet, majd legalább 24 órán keresztül hagyja a készüléket kikapcsolva.
- Ha az óra minden egyes akkumulátortöltés után lenullázódik, akkor előfordulhat, hogy elöregedett a beépített segédakkumulátor. Forduljon egy szervizhez.

4-689-271-72(1) Copyright 2016 Sony Corporation

Zóna beállítás

Annak az időzónának a kiválasztására szolgál, ahol a készüléket használják.

1. **MENU → (Beállítások) → [Zóna beállítás]→ kívánt terület.**

4-689-271-72(1) Copyright 2016 Sony Corporation

Szerzői jog info.

Szerzői jogi információkat adhat az állóképekhez.

1. **MENU → (Beállítások) → [Szerzői jog info.] → kívánt beállítás.**

2. **A [Fényképész megad.] vagy a [Szerzői j. tul. megad.] lehetőség választásakor egy billentyűzet jelenik meg a képernyőn. Írja be a kívánt nevet.**

A menüelem részletei

Ír szerzői jog info.-t:
Beállíthatja, hogy legyenek-e szerzői jogi információk hozzáadva. ([Be]/[Ki])

- [Be] választása esetén a © ikon látható a felvételkészítés képernyőn.

Fényképész megad.:
Beállíthatja a fényképész nevét.

Szerzői j. tul. megad.:
Beállíthatja a szerzői jog jogosultjának nevét.

Szerzői j. info. megj.:
Megjeleníti az aktuális szerzői jogi információkat.

Megjegyzés

- A [Fényképész megad.] és a [Szerzői j. tul. megad.] mezőbe csak alfanumerikus karaktereket és szimbólumokat lehet írni. Legfeljebb 46 karakter írható be.
- A szerzői jogi információkat tartalmazó képek lejátszásakor a © ikon jelenik meg.
- A [Szerzői jog info.] jogosulatlan használatának megelőzése érdekében a fényképezőgép továbbadása előtt törölje a [Fényképész megad.] és a [Szerzői j. tul. megad.] mező tartalmát.
- A Sony nem vállal felelősséget a [Szerzői jog info.] használatából eredő problémákért vagy károkért.

Kapcsolódó témák

- A billentyűzet használata

4-689-271-72(1) Copyright 2016 Sony Corporation

Verzió

Megjeleníti a készülék szoftverének verzióját. Akkor kell például a verziót ellenőrizni, ha a termékhez szoftverfrissítést tesznek közzé.
Ha olyan objektívet csatlakoztat, amely kompatibilis a szoftverfrissítésekkel, akkor az objektív verziója is megjelenik.
Ha olyan adaptert csatlakoztat, amely kompatibilis a szoftverfrissítésekkel, akkor az adapter verziója is megjelenik.

1. **MENU → (Beállítások) → [Verzió].**

Megjegyzés

- A frissítés csak akkor végezhető el, ha az akkumulátor töltöttségi szintje legalább (3 töltöttséget jelző vonal). Ajánlatos kellőképpen feltöltött akkumulátort vagy AC adaptert (külön megvásárolható) használni.

4-689-271-72(1) Copyright 2016 Sony Corporation

Védjegy (Csak bizonyos modellek esetében)

Megjelenít a készülék minősítéseit tanúsító logók közül néhányat.

1. **MENU → (Beállítások) → [Védjegy].**

4-689-271-72(1) Copyright 2016 Sony Corporation

Bemutató mód

A [Bemutató mód] funkció automatikusan megkezdi a memóriakártyára rögzített mozgóképek lejátszását (bemutató), ha a fényképezőgépet meghatározott ideig nem használják. Alapvetően a [Ki] opció választandó.

1. **MENU → (Beállítások) → [Bemutató mód] → kívánt beállítás.**

A menüelem részletei

Be:
A mozgóképlejátszás funkcióiról szóló bemutató automatikusan elindul, ha a készülékkel körülbelül egy percig nem végeznek műveletet. Csak a védett AVCHD mozgóképeket lehet lejátszani.
Állítsa a megtekintő üzemmódot [AVCHD megtek.] értékre, és tegye védetté a legrégebbi rögzítési dátumú és időpontú mozgóképfájlt.

Ki:
Nem jelenik meg a bemutató.

Megjegyzés

- Ez a menüpont csak akkor választható ki, ha a készüléket AC adapter (mellékelt) látja el árammal.
- A készülék akkor sem kezdi meg a bemutató lejátszását, ha a funkció beállítása [Be], de nem található mozgóképfájl a memóriakártyán.
- Ha a [Be] elem van kiválasztva, a készülék nem kapcsol át energiatakarékos módba.

4-689-271-72(1) Copyright 2016 Sony Corporation

Beállít. visszaállítása

Visszaállítja a készülék alapértelmezett beállításait. A rögzített képek a [Beállít. visszaállítása] parancs végrehajtása után is megmaradnak.

1. **MENU → (Beállítások) → [Beállít. visszaállítása] → kívánt beállítás.**

A menüelem részletei

Kamera beállít. visszaállít.:
Visszaállítja a főbb felvételi beállítások alapértelmezett értékeit.

Gyári beállítás:
Visszaállítja a beállítások alapértelmezett értékeit.

Megjegyzés

- Ügyeljen rá, hogy az inicializálás ideje alatt ne oldja ki az akkumulátoregység rögzítését.
- A [Gyári beállítás] parancs végrehajtásakor előfordulhat, hogy a készülékről törlődnek letöltött alkalmazások. Ha használni akarja ezeket az alkalmazásokat, telepítse őket újra.
- Az [AF Mikro beáll.] értéke a [Kamera beállít. visszaállít.] vagy a [Gyári beállítás] parancs végrehajtása után sem áll vissza alapértékre.

Kapcsolódó témák

- AF Mikro beáll.

4-689-271-72(1) Copyright 2016 Sony Corporation

PlayMemories Mobile

A PlayMemories Mobile okostelefon-alkalmazással az okostelefont távirányítóként használva fényképezhet, illetve a fényképezőgéppel készített felvételeket áttöltheti az okostelefonra. Töltse le és telepítse a PlayMemories Mobile alkalmazást az okostelefon alkalmazástárjából. Ha már telepítve van az okostelefonra a PlayMemories Mobile, frissítse a legújabb verzióra.
A PlayMemories Mobile szoftverrel kapcsolatos részleteket lásd a támogatási oldalon (http://www.sony.net/pmm/).

Megjegyzés

- A várható verziófrissítések függvényében a kezelési mód és a képernyők tartalma minden értesítés nélkül megváltozhat.

4-689-271-72(1) Copyright 2016 Sony Corporation

A fényképezőgép vezérlése Android okostelefon használatával (NFC egy érintéses távvezérlés)

A készüléket NFC-kompatibilis Android okostelefonhoz csatlakoztathatja úgy, hogy összeérinti őket, majd az okostelefon használatával kezeli a készüléket.

1. **Aktiválja az okostelefon NFC funkcióját.**

2. **Kapcsolja a készüléket felvételi módba.**
   - Az NFC funkció csak akkor érhető el, ha az (N-jel) látható a képernyőn.

3. **Érintse az okostelefont a készülékhez.**

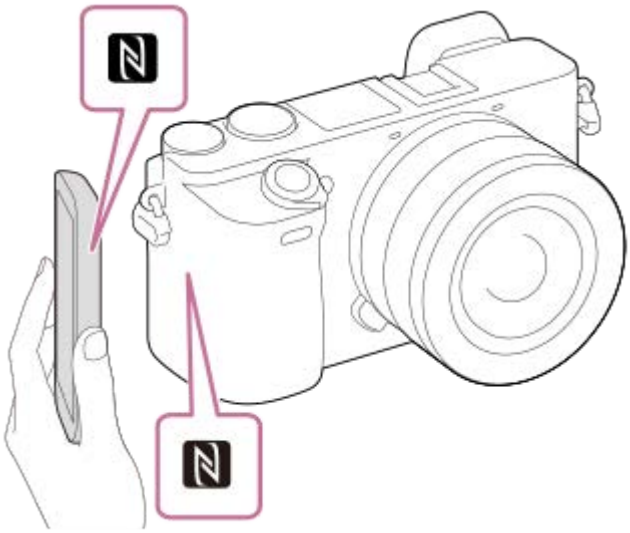

Az okostelefon és a készülék csatlakozik, és elindul a PlayMemories Mobile.

- Készíthet egy képet távvezérléssel, közben a kép kompozícióját az okostelefon képernyőjén követve.
- Érintse az okostelefont a fényképezőgéphez 1–2 másodpercig, hogy elinduljon a PlayMemories Mobile.

Az „NFC”-ről
Az NFC egy technológia, amely rövid hatósugarú, vezeték nélküli kommunikációt tesz lehetővé különféle eszközök, pl. mobiltelefonok és IC-címkék között. Az NFC leegyszerűsíti az adatkommunikációt, elég hozzá egy érintés a kijelölt érintési pontra.

- Az NFC (Near Field Communication; rövid hatósugarú kommunikáció) a rövid hatósugarú vezeték nélküli kommunikációs technológia egyik nemzetközi szabványa.

Megjegyzés

- Ha nem tudja létrehozni a kapcsolatot, járjon el a következőképpen:
  - Indítsa el az okostelefonon a PlayMemories Mobile alkalmazást, majd mozgassa lassan az okostelefont a készüléken lévő (N-jel) felé.
  - Ha az okostelefon tokban van, vegye ki belőle.
  - Ha a készülék tokban van, vegye ki belőle.
  - Ellenőrizze, hogy be van-e kapcsolva az okostelefonon az NFC funkció.

— Ellenőrizze, hogy a [Beépített intelligens távvezérlés] van-e az [Egy érintés(NFC)] opcióhoz társítva.

- Előfordulhat, hogy a rádióhullámok interferenciája lép fel, mivel a Bluetooth kommunikáció és a Wi-Fi kommunikáció ugyanazt a frekvenciasávot használja. Ha a Wi-Fi kapcsolat instabil, az okostelefon Bluetooth funkciójának kikapcsolása javíthat rajta. Ebben az esetben a helyinformációkat közlő összeköttetés nem áll rendelkezésre.
- Ha okostelefonját a készülék távirányítójaként használva vesz fel mozgóképeket, a készülék képernyője sötétebb lesz. Nem használhatja a keresőt sem fényképezés vagy mozgóképfelvétel során.
- Ha a [Repülési mód] beállítása [Be], a készülék nem csatlakoztatható az okostelefonhoz. Állítsa a [Repülési mód] opciót [Ki] értékre.
- Ha a készülék és az okostelefon csatlakoztatva van, és a készülék lejátszás módban van, a megjelenített képet elküldi az okostelefonra.

Kapcsolódó témák

- PlayMemories Mobile
- Repülési mód
- Alkalmazás indítása az [Egy érintés(NFC)] funkcióval

4-689-271-72(1) Copyright 2016 Sony Corporation

A fényképezőgép vezérlése Android okostelefon használatával (QR code)

A készüléket egy okostelefonról tudja vezérelni, ha a QR code segítségével az okostelefont a fényképezőgéphez csatlakoztatja.

1. **MENU → (Alkalmazás) → [Alkalmazások listája] → [Beépített intelligens távvezérlés].**

   A QR code **(A)** és az SSID **(B)** megjelenik a készülék képernyőjén.

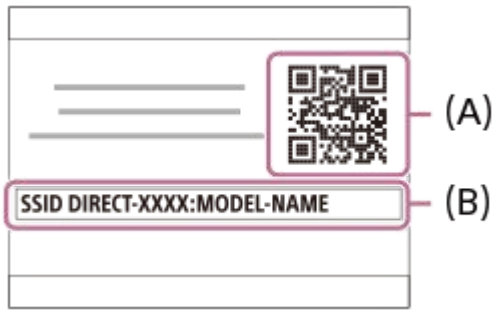

2. **Indítsa el a PlayMemories Mobile programot az okostelefonon, és válassza a(z) [Kamera QR Code szkennelése] lehetőséget.**

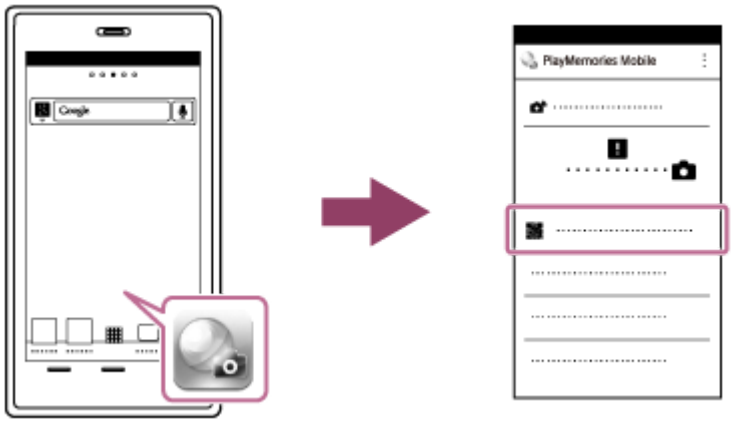

3. **Válassza az [OK] lehetőséget az okostelefon képernyőjén.**

   - Ha üzenet jelenik meg, válassza újra az [OK] lehetőséget.

4. **Olvassa le a készülék képernyőjén megjelenő QR code kódot az okostelefonnal.**

Ha sikerült a QR code leolvasása, a(z) [Csatlakoztatja a kamerához?] üzenet jelenik meg az okostelefon képernyőjén.

5 Válassza az [OK] lehetőséget az okostelefon képernyőjén.

Az okostelefon a készülékhez csatlakozik.

- Készíthet egy képet a távvezérlés használatával, közben a kép kompozícióját az okostelefon képernyőjén követve.

Tipp

- Ha sikerült a QR code leolvasása, az okostelefon regisztrálja a készülék SSID (DIRECT-xxxx) azonosítóját és jelszavát. Ez lehetővé teszi, hogy később az SSID kiválasztásával könnyen csatlakoztassa az okostelefont a készülékhez Wi-Fi kapcsolattal.

Megjegyzés

- Előfordulhat, hogy a rádióhullámok interferenciája lép fel, mivel a Bluetooth kommunikáció és a Wi-Fi kommunikáció ugyanazt a frekvenciasávot használja. Ha a Wi-Fi kapcsolat instabil, az okostelefon Bluetooth funkciójának kikapcsolása javíthat rajta. Ebben az esetben a helyinformációkat közlő összeköttetés nem áll rendelkezésre.
- Ha okostelefonját a készülék távirányítójaként használva vesz fel mozgóképeket, a készülék képernyője sötétebb lesz. Nem használhatja a keresőt sem fényképezés vagy mozgóképfelvétel során.
- Ha nem lehet az eszközt a készülékhez csatlakoztatni az [Egy érintés(NFC)] funkcióval vagy a QR code kóddal, használja az SSID azonosítót és a jelszót.

Kapcsolódó témák

- PlayMemories Mobile
- A fényképezőgép vezérlése Android okostelefon (SSID) használatával

4-689-271-72(1) Copyright 2016 Sony Corporation

A fényképezőgép vezérlése Android okostelefon (SSID) használatával

A készüléket egy okostelefonról tudja vezérelni, ha az okostelefont az SSID és jelszó segítségével a fényképezőgéphez csatlakoztatja.

1. **MENU → (Alkalmazás) → [Alkalmazások listája] → [Beépített intelligens távvezérlés].**

   A készülék képernyőjén megjelenik a QR code.

2. **Nyomja meg a készülék (Törlés) gombját.**

   A készülék SSID-je és jelszava megjelenik a készülék képernyőjén.

3. **Indítsa el a PlayMemories Mobile szoftvert az okostelefonon.**

4. **Válassza ki a készülék modellnevét (DIRECT-xxxx: xxxx).**

5. **Írja be a készüléken megjelenő jelszót.**

Az okostelefon a készülékhez csatlakozik.

- Készíthet egy képet a távvezérlés használatával, közben a kép kompozícióját az okostelefon képernyőjén követve.

Megjegyzés

- Előfordulhat, hogy a rádióhullámok interferenciája lép fel, mivel a Bluetooth kommunikáció és a Wi-Fi kommunikáció ugyanazt a frekvenciasávot használja. Ha a Wi-Fi kapcsolat instabil, az okostelefon Bluetooth funkciójának kikapcsolása javíthat rajta. Ebben az esetben a helyinformációkat közlő összeköttetés nem áll rendelkezésre.
- Ha okostelefonját a készülék távirányítójaként használva vesz fel mozgóképeket, a készülék képernyője sötétebb lesz. Nem használhatja a keresőt sem fényképezés vagy mozgóképfelvétel során.

Kapcsolódó témák

- PlayMemories Mobile

4-689-271-72(1) Copyright 2016 Sony Corporation

A fényképezőgép vezérlése iPhone vagy iPad használatával (QR code)

Csatlakoztathat egy iPhone vagy iPad készüléket a fényképezőgéphez a QR code segítségével, és az iPhone vagy iPad készülék használatával tudja kezelni a fényképezőgépet.

1. **MENU → (Alkalmazás) → [Alkalmazások listája] → [Beépített intelligens távvezérlés].**

   A QR code **(A)** és az SSID **(B)** megjelenik a készülék képernyőjén.

2. **Indítsa el a PlayMemories Mobile programot az iPhone vagy iPad készüléken, és válassza a(z) [Kamera QR Code szkennelése] lehetőséget.**

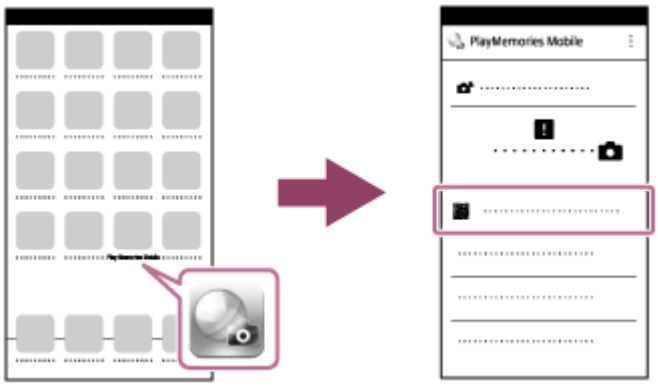

3. **Válassza az [OK] lehetőséget az iPhone vagy iPad készülék képernyőjén.**

   - Ha üzenet jelenik meg, válassza újra az [OK] lehetőséget.

4. **Olvassa le a készülék képernyőjén megjelenő QR code kódot az iPhone vagy iPad készülékkel.**

5 Telepítse a profilt (beállítási információk) az iPhone vagy iPad készülék képernyőjén megjelenő utasításokat követve, majd válassza az [OK] lehetőséget.

Az iPhone vagy iPad készülék telepíti a profilt.

6 Válassza a [Settings] lehetőséget a „Home” képernyőn → [Wi-Fi] → a készülék SSID azonosítója.

Az iPhone vagy iPad készülék a készülékhez csatlakozik.

7 Térjen vissza az iPhone vagy iPad készülék „Home” képernyőjére, és indítsa el a PlayMemories Mobile programot.

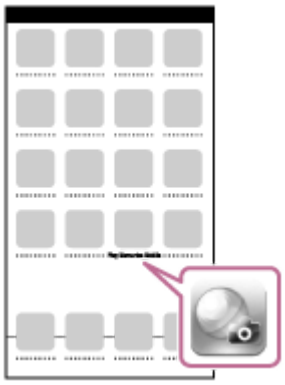

- Készíthet egy képet a távvezérlés használatával, közben a kép kompozícióját az iPhone vagy iPad képernyőjén követve.

Tipp

- Ha sikerült a QR code leolvasása, az iPhone vagy iPad készülék regisztrálja a készülék SSID (DIRECT-xxxx) azonosítóját és jelszavát. Ez lehetővé teszi, hogy később az SSID kiválasztásával könnyen csatlakoztassa az iPhone vagy iPad készüléket a készülékhez Wi-Fi kapcsolattal.

Megjegyzés

- Előfordulhat, hogy a rádióhullámok interferenciája lép fel, mivel a Bluetooth kommunikáció és a Wi-Fi kommunikáció ugyanazt a frekvenciasávot használja. Ha a Wi-Fi kapcsolat instabil, az okostelefon Bluetooth funkciójának kikapcsolása javíthat rajta. Ebben az esetben a helyinformációkat közlő összeköttetés nem áll rendelkezésre.
- Ha okostelefonját a készülék távirányítójaként használva vesz fel mozgóképeket, a készülék képernyője sötétebb lesz. Nem használhatja a keresőt sem fényképezés vagy mozgóképfelvétel során.
- Ha nem lehet az eszközt a készülékhez csatlakoztatni a QR code kóddal, használja az SSID azonosítót és a jelszót.

Kapcsolódó témák

- PlayMemories Mobile
- A fényképezőgép vezérlése iPhone vagy iPad (SSID) használatával

4-689-271-72(1) Copyright 2016 Sony Corporation

A fényképezőgép vezérlése iPhone vagy iPad (SSID) használatával

A fényképezőgépet vezérelheti egy iPhone vagy iPad készülékről. Ehhez az iPhone vagy iPad készüléket az SSID és jelszó használatával a fényképezőgéphez kell csatlakoztatni.

1. **MENU → (Alkalmazás) → [Alkalmazások listája] → [Beépített intelligens távvezérlés].**

   A készülék képernyőjén megjelenik a QR code.

2. **Nyomja meg a készülék (Törlés) gombját.**

   A készülék SSID-je és jelszava megjelenik a készülék képernyőjén.

3. **Válassza ki a készülék modellnevét (DIRECT-xxxx: xxxx) az iPhone vagy iPadWi-Fi beállítás képernyőjén.**

4. **Írja be a készüléken megjelenő jelszót.**

Az iPhone vagy iPad a készülékhez csatlakozik.

5 **Ellenőrizze, hogy az iPhone vagy iPad a készüléken látható „SSID”-hez csatlakozott-e.**

6 **Térjen vissza az iPhone vagy iPad készülék kezdőképernyőjére, és indítsa el a PlayMemories Mobile programot.**

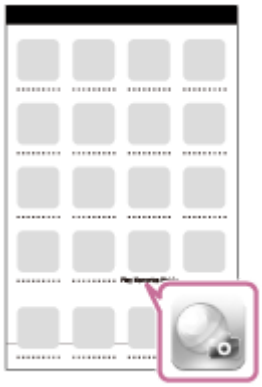

- Készíthet egy képet a távvezérlő használatával, közben a kép kompozícióját az iPhone vagy iPad képernyőjén követve.

Megjegyzés

- Előfordulhat, hogy a rádióhullámok interferenciája lép fel, mivel a Bluetooth kommunikáció és a Wi-Fi kommunikáció ugyanazt a frekvenciasávot használja. Ha a Wi-Fi kapcsolat instabil, az okostelefon Bluetooth funkciójának kikapcsolása javíthat rajta. Ebben az esetben a helyinformációkat közlő összeköttetés nem áll rendelkezésre.
- Ha okostelefonját a készülék távirányítójaként használva vesz fel mozgóképeket, a készülék képernyője sötétebb lesz. Nem használhatja a keresőt sem fényképezés vagy mozgóképfelvétel során.

Kapcsolódó témák

- PlayMemories Mobile

4-689-271-72(1) Copyright 2016 Sony Corporation

Küldés okostelefonra

A készülékről állóképeket/mozgóképeket tölthet át okostelefonra, és ott megjelenítheti őket. A PlayMemories Mobile alkalmazásnak telepítve kell lennie az okostelefonon.

1. **MENU → (Vezeték nélküli) → [Küldés okostelefonra] → kívánt beállítás.**
   - Ha megnyomja a (Küldés okostelefonra) gombot lejátszás módban, megjelenik a [Küldés okostelefonra] funkció beállítóképernyője.

2. **Ha a készülék készen áll az átvitelre, a készüléken megjelenik egy tájékoztató képernyő. Az ott leírtak alapján csatlakoztassa a készüléket az okostelefonhoz.**
   - Az okostelefon és a készülék csatlakoztatásához szükséges beállítások megadásának módja az okostelefon típusa szerint változó.

A menüelem részletei

Kiválasztás az eszközön:
Kijelölhet a készüléken egy képet, amelyet át akar tölteni az okostelefonra.
(1) Válasszon a következők közül: [Ezt a képet], [A dátum valam. képe] vagy [Több kép].

- A megjelenő lehetőségek a fényképezőgépen választott Megtekintő üzemmódtól függően változók lehetnek.

(2) [Több kép] választása esetén jelölje ki a kívánt képeket a vezérlőkerék közepével, majd nyomja meg: MENU → [Bevitel].
Kiválaszt. okostelefonon:
Megjelenítheti az okostelefonon a készülék memóriakártyájára rögzített összes képet.

Megjegyzés

- Csak olyan képeket tud áttölteni, amelyek a fényképezőgép memóriakártyájára vannak mentve.
- Kiválaszthatja, hogy milyen méretben akarja a képet az okostelefonra küldeni: [Eredeti], [2M] vagy [VGA].
  A képméret módosításához hajtsa végre a következő lépéseket.
  - Android okostelefon esetében
    Indítsa el a PlayMemories Mobile alkalmazást, majd módosítsa a képméretet: [Beállítások] → [Másolási képméret].
  - iPhone/iPad esetében
    Válassza a PlayMemories Mobile lehetőséget a beállítás menüben, majd módosítsa a képméretet: [Másolási képméret].
- A felvételi formátumtól függően előfordulhat, hogy egyes képeket nem lehet megjeleníteni az okostelefonon.
- A RAW képeket a készülék küldéskor JPEG formátumra konvertálja.
- XAVC S vagy AVCHD formátumú mozgóképeket nem lehet küldeni.

- A készülék azokkal az eszközökkel osztja meg a [Küldés okostelefonra] funkció csatlakozási információit, amelyekhez csatlakozási engedéllyel rendelkezik. Ha módosítani akarja, hogy melyik eszközhöz csatlakozhasson a készülék, a következőképpen állíthatja alaphelyzetbe a csatlakozási információkat. MENU → (Vezeték nélküli) → [Wi-Fi beállítások] → [SSID/Jelsz. vissza.]. A csatlakozási információk alaphelyzetbe állítása után újból regisztrálni kell az okostelefont.
- Ha a [Repülési mód] beállítása [Be], a készülék nem csatlakoztatható az okostelefonhoz. Állítsa a [Repülési mód] opciót [Ki] értékre.

Kapcsolódó témák

- PlayMemories Mobile
- A fényképezőgép vezérlése Android okostelefon használatával (NFC egy érintéses távvezérlés)
- A fényképezőgép vezérlése Android okostelefon használatával (QR code)
- A fényképezőgép vezérlése Android okostelefon (SSID) használatával
- A fényképezőgép vezérlése iPhone vagy iPad használatával (QR code)
- A fényképezőgép vezérlése iPhone vagy iPad (SSID) használatával
- Képek küldése Android okostelefonra (NFC Egy érintéses megosztás)
- Repülési mód

4-689-271-72(1) Copyright 2016 Sony Corporation

Képek küldése Android okostelefonra (NFC Egy érintéses megosztás)

Egyetlen érintéssel csatlakoztathatja a készüléket egy NFC-kompatibilis Android okostelefonhoz, és átküldheti a készülék képernyőjén megjelenített képet közvetlenül az okostelefonra. Mozgóképek esetében csak[MP4][Fájlformátum] beállítással készített MP4 mozgóképeket lehet átküldeni.

1. **Aktiválja az okostelefon NFC funkcióját.**

2. **Jelenítsen meg egy képet a készüléken.**

3. **Érintse az okostelefont a készülékhez.**

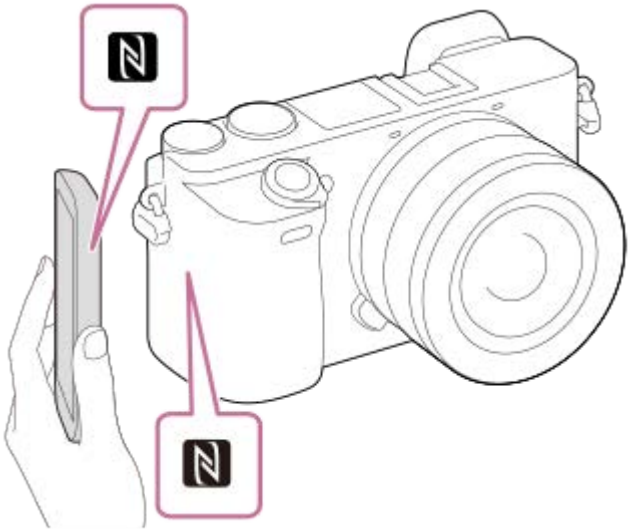

A készülék és az okostelefon csatlakozik, automatikusan elindul a PlayMemories Mobile az okostelefonon, majd a megjelenített képet a készülék elküldi az okostelefonra.

- Mielőtt az okostelefont hozzáérintené, kapcsolja ki az alvás és a képernyőzár funkciót az okostelefonon.
- Az NFC funkció csak akkor érhető el, ha a (N-jel) látható a készüléken.
- Érintse az okostelefont a fényképezőgéphez 1–2 másodpercig, hogy elinduljon a PlayMemories Mobile.
- Több kép áttöltése esetén a képek kijelöléséhez válassza a következőket: MENU → (Vezeték nélküli) → [Küldés okostelefonra]. Ha megjelenik a csatlakozás engedélyezésével kapcsolatos képernyő, az NFC funkció használatával csatlakoztassa egymáshoz a készüléket és az okostelefont.

Az „NFC”-ről

Az NFC egy technológia, amely rövid hatósugarú, vezeték nélküli kommunikációt tesz lehetővé különféle eszközök, pl. mobiltelefonok és IC-címkék között. Az NFC leegyszerűsíti az adatkommunikációt, elég hozzá egy érintés a kijelölt érintési pontra.

- Az NFC (Near Field Communication; rövid hatósugarú kommunikáció) a rövid hatósugarú vezeték nélküli kommunikációs technológia egyik nemzetközi szabványa.

Megjegyzés

- Kiválaszthatja, hogy milyen méretben akarja a képet az okostelefonra küldeni: [Eredeti], [2M] vagy [VGA].
  A képméret módosításához hajtsa végre a következő lépéseket.

— Indítsa el a PlayMemories Mobile alkalmazást, majd módosítsa a képméretet: [Beállítások] → [Másolási képméret].

- A RAW képeket a készülék küldéskor JPEG formátumra konvertálja.
- Ha a készülék indexképes módban jeleníti meg a képeket, az NFC funkcióval nem lehet képeket áttölteni.
- Ha nem tudja létrehozni a kapcsolatot, járjon el a következőképpen:
  — Indítsa el az okostelefonon a PlayMemories Mobile alkalmazást, majd mozgassa lassan az okostelefont a készüléken lévő (N-jel) felé.
  — Ha az okostelefon tokban van, vegye ki belőle.
  — Ha a készülék tokban van, vegye ki belőle.
  — Ellenőrizze, hogy be van-e kapcsolva az okostelefonon az NFC funkció.
- Ha a [Repülési mód] beállítása [Be], a készülék nem csatlakoztatható az okostelefonhoz. Állítsa a [Repülési mód] opciót [Ki] értékre.
- AVCHD formátumú mozgóképeket nem lehet küldeni.
- XAVC S formátumú mozgóképeket nem lehet küldeni.

Kapcsolódó témák

- PlayMemories Mobile
- Küldés okostelefonra
- Repülési mód

4-689-271-72(1) Copyright 2016 Sony Corporation

Küldés számítógépre

Ezzel a művelettel a készüléken tárolt képeket áttöltheti egy vezeték nélküli hozzáférési ponthoz vagy vezeték nélküli széles sávú útválasztóhoz csatlakozó számítógépre, és egyszerűen készíthet róluk biztonsági másolatot. A művelet megkezdése előtt előbb telepíteni kell a PlayMemories Home szoftvert a számítógépre, és regisztrálni kell a hozzáférési pontot a készüléken.

1. **Indítsa el a számítógépet.**
2. **MENU → (Vezeték nélküli) → [Küldés számítógépre].**

Megjegyzés

- A számítógépre telepített alkalmazás beállításaitól függően előfordulhat, hogy a készülék kikapcsol a képek számítógépre mentése után.
- Egyszerre csak egy számítógépre tölthet át képeket a készülékről.
- Ha másik számítógépre szeretne képeket áttölteni, csatlakoztassa egymáshoz a készüléket és a számítógépet USB-kapcsolattal, és kövesse a PlayMemories Home alkalmazás utasításait.
- Ha Mac számítógépre ment képeket a Wi-Fi funkció használatával, használja a „Wireless Auto Import” programot.

Kapcsolódó témák

- A PlayMemories Home telepítése
- Wi-Fi beállítások: WPS benyom
- Wi-Fi beállítások: Csatlak. pont beállít.

4-689-271-72(1) Copyright 2016 Sony Corporation

Megtekintés TV-n

Megtekintheti a készülékről áttöltött képeket egy hálózati kapcsolattal rendelkező TV-n, anélkül hogy a készüléket a TV-hez csatlakoztatná egy kábellel. Egyes tévékészülék esetében előfordulhat, hogy ehhez a tévékészüléken is el kell végezni műveleteket. További részleteket a televízióhoz mellékelt használati utasításban talál.

1. **MENU → (Vezeték nélküli) → [Megtekintés TV-n] → csatlakoztatni kívánt eszköz.**

2. **Ha diavetítéssel szeretne képeket lejátszani, nyomja meg a vezérlőkerék közepét.**

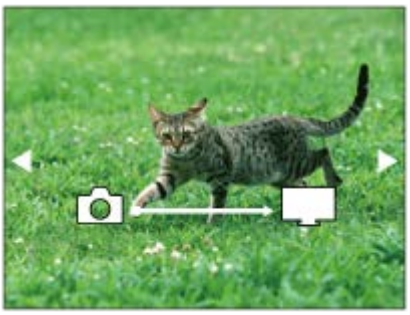

- A következő/előző kép kézi megjelenítéséhez nyomja meg a vezérlőkerék jobb/bal oldalát.
- Ha módosítani akarja a csatlakoztatandó eszközt, nyomja meg a vezérlőkerék alsó oldalát, majd válassza az [Eszköz lista] lehetőséget.

A diabemutató beállításai

A vezérlőkerék alsó oldalának megnyomásával megváltoztathatja a diabemutató beállításait.
Lejátsz. kiválasztás:
Kiválasztja a megjelenítendő képek csoportját.
Mappa megtek.(állókép):
[Összes] vagy [Össz.e mappáb] lehetőség választható.
Dátum szerint:
[Összes] vagy [Össz.kép dát.] lehetőség választható.
Időköz:
[Rövid] vagy [Hosszú] lehetőség választható.
Trükkök*:
[Be] vagy [Ki] lehetőség választható.
Lejátszás képmérete:
[HD] vagy [4K] lehetőség választható.

* A beállítások csak a funkciókkal kompatibilis BRAVIA TV-készülékek esetében hatásosak.

Megjegyzés

- Ez a funkció DLNA renderert támogató tévékészüléken használható.
- A képeket csak olyan TV-n lehet megtekinteni, melyen a Wi-Fi Direct funkció vagy a hálózati kapcsolat (beleértve a vezetékes hálózati kapcsolattal rendelkező tévéket) engedélyezve van.
- Ha a TV-t és a készüléket nem Wi-Fi Direct kapcsolattal csatlakoztatja egymáshoz, akkor előbb regisztrálnia kell a hozzáférési pontot.
- Időbe telhet, amíg a képek megjelennek a TV-n.
- Mozgóképeket nem lehet Wi-Fi kapcsolaton keresztül TV-n megjeleníteni. Használjon HDMI-kábelt (külön megvásárolható).

Kapcsolódó témák

- Wi-Fi beállítások: WPS benyom
- Wi-Fi beállítások: Csatlak. pont beállít.

4-689-271-72(1) Copyright 2016 Sony Corporation

Tart. h. elér. beáll.

A PlayMemories Mobile alkalmazással helyinformációkat kérhet le egy okostelefonról, ami Bluetooth-kommunikációval csatlakozik a fényképezőgéphez. Fényképezéskor rögzítheti a lekért helyinformációkat.

Előkészületek

Ha használni szeretné a fényképezőgép helyinformációkat a felvételhez kapcsoló funkcióját, szüksége lesz a PlayMemories Mobile alkalmazásra.
Ha nem jelenik meg a „Tartózkodási hely adatok kapcsolat” a PlayMemories Mobile kezdőlapján, akkor előbb az alábbi lépéseket kell végrehajtania.

1. Telepítse a PlayMemories Mobile szoftvert az okostelefonra.
   - A PlayMemories Mobile alkalmazást az okostelefon alkalmazástárjából tudja telepíteni. Ha már telepítve van az eszközre az alkalmazás, frissítse a legújabb verzióra.
2. A fényképezőgép [Küldés okostelefonra] funkciójával töltsön át egy már rögzített képet az okostelefonra.
   - Ha már áttöltött egy fényképezőgéppel készített képet az okostelefonra, a „Tartózkodási hely adatok kapcsolat” jelzés megjelenik az alkalmazás kezdőlapján.

Kezelési lépések

: Az okostelefonon végzett műveletek
: A fényképezőgépen végzett műveletek

1. : Ellenőrizze, hogy aktiválva van-e az okostelefonon a Bluetooth-funkció.
   - Ne hajtsa végre az okostelefon beállító-képernyőjén felkínált Bluetooth párosítási műveletet! A 2–7. lépésben a párosítási művelet végrehajtása a fényképezőgép és a PlayMemories Mobile alkalmazás használatával történik. Ha véletlenül végrehajtotta a párosítási műveletet az okostelefon beállító-képernyőjén, akkor vonja vissza a párosítást, majd a 2–7. lépést követve végezze el a párosítást a fényképezőgép és a PlayMemories Mobile alkalmazás használatával.
2. : A fényképezőgépen válassza a következőt: MENU → (Vezeték nélküli) → [Bluetooth beállítás.] → [Bluetooth funkció] → [Be].
3. : A fényképezőgépen válassza a következőt: MENU → (Vezeték nélküli) → [Bluetooth beállítás.] → [Összepárosítás].
4. : Indítsa el a PlayMemories Mobile programot az okostelefonon, és koppintson a „Tartózkodási hely adatok kapcsolat” lehetőségre.
   - Ha a „Tartózkodási hely adatok kapcsolat” jelzés nem jelenik meg, előbb végezze el a fenti „Előkészületek” rész lépéseit.
5. : Aktiválja a [Tartózkodási hely adatok kapcsolat] lehetőséget a PlayMemories Mobile [Tartózkodási hely adatok kapcsolat] beállító-képernyőjén.
6. : A PlayMemories Mobile alkalmazás [Tartózkodási hely adatok kapcsolat] beállító-képernyőjének utasításait követve válassza ki a fényképezőgépet a listából.

7. : Válassza az [OK] lehetőséget, ha üzenet jelenik meg a fényképezőgép képernyőjén.

   - A fényképezőgép és a PlayMemories Mobile párosítása készen van.

8. : A fényképezőgépen válassza a következőt: MENU → (Vezeték nélküli) → [Tart. h. elér. beáll.] → [Tart. helyadat elérés.] → [Be].

   - A (helyinformációk lekérése ikon) megjelenik a fényképezőgép képernyőjén. Az okostelefon GPS-vevőjével stb. szerzett helyinformációkat fényképezéskor rögzíti a készülék.

A menüelem részletei

Tart. helyadat elérés.:
Beállíthatja, hogy lekérje-e a készülék a helyinformációkat a hozzá kapcsolódott okostelefonból.

Auto. időkorrekció:
Beállíthatja, hogy kéri-e a fényképezőgép beállított dátumának korrigálását a hozzá kapcsolódott okostelefon adatai alapján.

Auto. terület beállít.:
Beállíthatja, hogy kéri-e a fényképezőgép beállított területének korrigálását a hozzá kapcsolódott okostelefon adatai alapján.

A helyinformációk lekérésekor megjelenő ikonok

(Helyinformációk lekérése): A fényképezőgép lekéri a helyinformációkat.
(A helyinformációkat nem lehet lekérni): A fényképezőgép nem tudja lekérni a helyinformációkat.
(Bluetooth-kapcsolat elérhető): az okostelefonnal létrejött a Bluetooth-kapcsolat.
(Bluetooth-kapcsolat nem elérhető): az okostelefonnal nem jött létre a Bluetooth-kapcsolat.

Tipp

- A készülék akkor is le tudja kérni a helyinformációkat a kapcsolódó okostelefonból, ha azon fut a PlayMemories Mobile, de a képernyője ki van kapcsolva. Ha viszont a fényképezőgép egy ideig ki volt kapcsolva, akkor előfordulhat, hogy a helyinformációkat a fényképezőgép az újbóli bekapcsolást követően azonnal nem képes hozzáadni. Ebben az esetben a helyinformációk azonnal csatolva lesznek, ha megnyitja a PlayMemories Mobile képernyőt az okostelefonon.
- Ha a PlayMemories Mobile nem fut, mert például az okostelefon újra lett indítva, a helyinformációk lekérésének helyreállításához indítsa el a PlayMemories Mobile alkalmazást.
- Ha a helyinformációkkal ellátott képeket számítógépre importálja, a PlayMemories Home alkalmazásban a képeket térképen elhelyezve tekintheti meg. A részletekről a PlayMemories Home súgójában olvashat.
- Ha a helyinformációkat lekérő funkció nem működik megfelelően, olvassa el az alábbi megjegyzéseket, és végezze el újra a párosítást.
  - Ellenőrizze, hogy aktiválva van-e az okostelefonon a Bluetooth funkció.
  - Ellenőrizze, hogy a fényképezőgép nem csatlakozik-e más eszközökhöz a Bluetooth funkcióval.
  - Győződjön meg róla, hogy a [Repülési mód] beállítása a fényképezőgépen [Ki].
  - Törölje a PlayMemories Mobile programban a fényképezőgépre vonatkozó párosítási információkat.
  - Futtassa le a fényképezőgépen a [Hálózat beáll. vissza.] parancsot.
- Az alábbi támogatási oldalon részletes útmutatást talál videóval.
  http://www.sony.net/pmm/btg/

Megjegyzés

- A fényképezőgép inicializálásakor a párosítási információk is törlődnek. A párosítás megismétlése előtt törölje a PlayMemories Mobile programban a fényképezőgépre vonatkozó párosítási információkat.
- A készülék a helyinformációkat nem rögzíti, amikor azokat nem lehet lekérni, mert például a Bluetooth-kapcsolat megszakadt.
- A fényképezőgép akár 15 Bluetooth-eszközzel is párosítható, de csak egy okostelefonból tudja lekérni a helyinformációkat. Ha másik okostelefonból akarja lekérni a helyinformációkat, kapcsolja ki a már kapcsolódó okostelefon [Tartózkodási hely adatok kapcsolat] funkcióját.
- Ha a Bluetooth-kapcsolat instabil, távolítson el minden akadályt – például embereket, fémtárgyakat – a fényképezőgép és az okostelefon közötti területről.

- A fényképezőgép és az okostelefon párosításához használja a [Tartózkodási hely adatok kapcsolat] menüt a PlayMemories Mobile programban.

Támogatott okostelefonok

- Android okostelefonok: Android 5.0 vagy újabb és Bluetooth 4.0 vagy újabb verzióval kompatibilis*
- iPhone/iPad: iPhone 4S vagy újabb/iPad 3. generáció vagy újabb

* 2016. októberi adat. A legfrissebb információkért látogasson el a támogatási honlapra.
* A Bluetooth verziójának megállapításában segítséget nyújthat az okostelefon-típus honlapja.

Kapcsolódó témák

- PlayMemories Home
- PlayMemories Mobile
- Küldés okostelefonra
- Bluetooth beállítás.

4-689-271-72(1) Copyright 2016 Sony Corporation

Repülési mód

Ideiglenesen kikapcsolhatja az összes vezeték nélküli hálózatokkal kapcsolatos funkciót, beleértve a Wi-Fi funkciót abban az esetben, ha például repülőgépre száll.

1. **MENU → (Vezeték nélküli) → [Repülési mód] → kívánt beállítás.**

   Ha a [Repülési mód] beállítása [Be], egy repülőgép jelzés látható a képernyőn.

4-689-271-72(1) Copyright 2016 Sony Corporation

Wi-Fi beállítások: WPS benyom

Ha a hozzáférési ponton van Wi-Fi Protected Setup (WPS) gomb, akkor a Wi-Fi Protected Setup (WPS) gomb megnyomásával a hozzáférési pont egyszerűen regisztrálható a készülékhez.

1. **MENU → (Vezeték nélküli) →[Wi-Fi beállítások] → [WPS benyom].**
2. **Nyomja meg a regisztrálni kívánt hozzáférési ponton a WPS gombot.**

Megjegyzés

- A [WPS benyom] funkció csak akkor működik, ha a hozzáférési pont biztonsági beállításainál WPA vagy WPA2 protokoll lett megadva, és a hozzáférési pont támogatja a Wi-Fi Protected Setup (WPS) gombos módot. Ha a WEP biztonsági protokoll lett megadva, vagy a hozzáférési pont nem támogatja a Wi-Fi Protected Setup (WPS) gombos módot, végezze el a [Csatlak. pont beállít.] műveletet.
- A hozzáférési pont funkcióival és beállításaival kapcsolatban további részleteket a hozzáférési pont használati útmutatójában talál, illetve segítséget kérhet a hozzáférési pont rendszergazdájától.
- A környezeti feltételektől – például a fal anyagától, akadályoktól vagy a készülék és a hozzáférési pont közötti gyenge vezeték nélküli jeltől – függően előfordulhat, hogy a kapcsolat nem jön létre. Ilyen esetben helyezze át a készüléket, vagy vigye közelebb a készüléket a hozzáférési ponthoz.

Kapcsolódó témák

- Wi-Fi beállítások: Csatlak. pont beállít.

4-689-271-72(1) Copyright 2016 Sony Corporation

Wi-Fi beállítások: Csatlak. pont beállít.

A hozzáférési pont kézzel regisztrálható. Az eljárás előtt ellenőrizze a hozzáférési pont SSID nevét, a biztonsági rendszert és a jelszót. Egyes eszközökön van előre beállított jelszó. További részleteket a hozzáférési pont használati útmutatójában talál, vagy kérjen tanácsot a hozzáférési pont rendszergazdájától.

1. **MENU → (Vezeték nélküli) → [Wi-Fi beállítások] → [Csatlak. pont beállít.].**

2. **Válassza ki a regisztrálni kívánt hozzáférési pontot.**

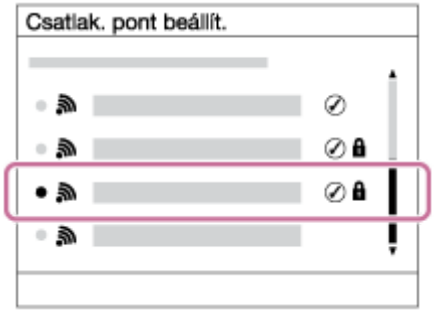

Ha a kívánt hozzáférési pont megjelenik a képernyőn: Válassza ki a kívánt hozzáférési pontot.
Ha a kívánt hozzáférési pont nem jelenik meg a képernyőn: Válassza a [Kézi beállítás] lehetőséget, és adja meg a hozzáférési pontra vonatkozó beállításokat.

- A [Kézi beállítás] lehetőség választása esetén adja meg a hozzáférési pont SSID nevét, majd válassza ki a biztonsági rendszert.

3. **Adja meg a jelszót, és válassza az [OK] lehetőséget.**

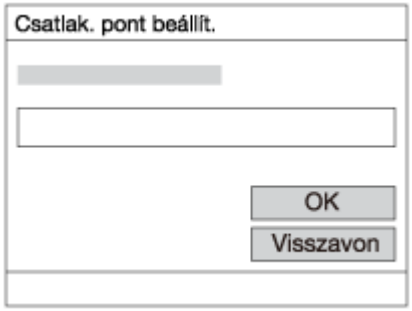

- A jelzés nélküli hozzáférési pontokhoz nem kell jelszót megadni.

4. **Válassza az [OK] lehetőséget.**

Egyéb beállítási tételek

A hozzáférési pont állapotától vagy a beállítási módtól függően szükség lehet egyéb tételek beállítására is.

WPS PIN:
Megjeleníti a csatlakoztatott eszközön eltárolt PIN kódot.
Elsőbbségi kapcs.:
Választhat: [Be] vagy [Ki].

IP cím beállítás:
Választhat: [Automatikus] vagy [Kézi].

IP cím:
Az IP-cím kézi bevitele esetén adja meg a beállított címet.

Alhálózati maszk/Alapértelmezett átjáró:
Ha az [IP cím beállítás] [Kézi] értékre van állítva, akkor adja meg a hálózati környezethez illő IP címet.

Megjegyzés

- Ha a regisztrált hozzáférési pontnak elsőbbséget akar adni, állítsa az [Elsőbbségi kapcs.] beállítást [Be] értékre.

Kapcsolódó témák

- Wi-Fi beállítások: WPS benyom
- A billentyűzet használata

4-689-271-72(1) Copyright 2016 Sony Corporation

Eszköz nevét szerk.

A Wi-Fi Direct vagy Bluetooth kapcsolat eszköznevét megváltoztathatja.

1. **MENU → (Vezeték nélküli) → [Eszköz nevét szerk.].**
2. **Válassza ki a beviteli mezőt, majd írja be az eszköznevet → [OK].**

Kapcsolódó témák

- Wi-Fi beállítások: WPS benyom
- Wi-Fi beállítások: Csatlak. pont beállít.
- A billentyűzet használata

4-689-271-72(1) Copyright 2016 Sony Corporation

Digitális fényképezőgép cserélhető objektívvel
ILCE-6500 α6500

Wi-Fi beállítások: MAC cím megjelenít.

Megjeleníti a készülék MAC címét.

1. **MENU → (Vezeték nélküli) → [Wi-Fi beállítások] → [MAC cím megjelenít.].**

4-689-271-72(1) Copyright 2016 Sony Corporation

Wi-Fi beállítások: SSID/Jelsz. vissza.

A készülék azokkal az eszközökkel osztja meg a [Küldés okostelefonra] és az [Beépített intelligens távvezérlés] funkció csatlakozási információit, amelyekhez csatlakozási engedéllyel rendelkezik. Ha módosítani akarja, hogy melyik eszköz csatlakozhat, állítsa alaphelyzetbe a csatlakozási információkat.

1. **MENU → (Vezeték nélküli) → [Wi-Fi beállítások] → [SSID/Jelsz. vissza.] → [OK].**

Megjegyzés

- Ha a csatlakozási információk alaphelyzetbe állítása után a készüléket és az okostelefont egymáshoz csatlakoztatja, akkor újból regisztrálni kell az okostelefont.

Kapcsolódó témák

- Küldés okostelefonra

4-689-271-72(1) Copyright 2016 Sony Corporation

Hálózat beáll. vissza.

Minden hálózati beállítást visszaállít az alapértelmezett értékekre.

1. **MENU → (Vezeték nélküli) → [Hálózat beáll. vissza.] → [OK].**

4-689-271-72(1) Copyright 2016 Sony Corporation

PlayMemories Camera Apps

Ha szeretné bővíteni a készülék funkcióit, csatlakoznia kell a készülékkel a (PlayMemories Camera Apps) alkalmazásletöltő webhelyre az interneten keresztül.

- Ha kíváncsi a szolgáltatással és annak egyes országokban és régiókban való elérhetőségével kapcsolatos információkra, nyomja meg a következőket: MENU → (Alkalmazás) → [Bemutatás].

4-689-271-72(1) Copyright 2016 Sony Corporation

Ajánlott számítógépes környezet

Az alábbi URL címen talál részleteket azzal kapcsolatban, hogy milyen számítógépes környezet ajánlott egy alkalmazás letöltéséhez és a készülék funkcióinak bővítéséhez:
„PlayMemories Camera Apps” honlap (http://www.sony.net/pmca/)

4-689-271-72(1) Copyright 2016 Sony Corporation

Szolgáltatási fiók nyitása

Nyithat egy szolgáltatási fiókot, amely az alkalmazások letöltéséhez szükséges.

1. **Nyissa meg az alkalmazásletöltő webhelyet.**

   http://www.sony.net/pmca/

2. **A képernyőn megjelenő utasításokat követve nyisson szolgáltatási fiókot.**

   - A képernyőn megjelenő utasításokat követve töltse le a kívánt alkalmazást a készülékre.

4-689-271-72(1) Copyright 2016 Sony Corporation

Alkalmazások letöltése

Alkalmazásokat tölthet le a számítógép használatával.

1. **Nyissa meg az alkalmazásletöltő webhelyet.**

   http://www.sony.net/pmca/

2. **A képernyőn megjelenő utasításokat követve válassza ki a kívánt alkalmazást, és töltse le a készülékre.**

   - A képernyőn megjelenő utasításokat követve csatlakoztassa a készüléket a számítógéphez a micro-USB kábellel (mellékelt).

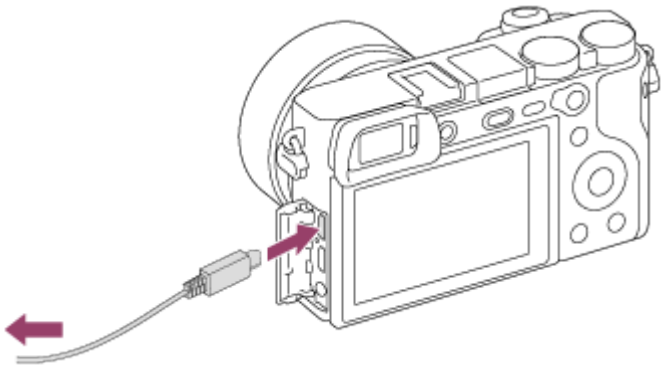

Kapcsolódó témák

- Szolgáltatási fiók nyitása

4-689-271-72(1) Copyright 2016 Sony Corporation

Alkalmazások letöltése közvetlenül a készülékre a Wi-Fi funkció használatával

A Wi-Fi funkcióval anélkül tölthet le alkalmazásokat, hogy a készüléket számítógéphez csatlakoztatná. Ehhez előbb szolgáltatási fiókot kell nyitni.

1. **MENU → (Alkalmazás) → [Alkalmazások listája] → (PlayMemories Camera Apps), majd a képernyőn megjelenő utasításokat követve töltse le az alkalmazásokat.**

Megjegyzés

- Ha a MENU → (Vezeték nélküli) → [Wi-Fi beállítások] → [Csatlak. pont beállít.] → csatlakoztatandó hozzáférési pont → [IP cím beállítás] beállítása [Kézi], módosítsa a beállítást [Automatikus] értékre.

Kapcsolódó témák

- Wi-Fi beállítások: Csatlak. pont beállít.
- Szolgáltatási fiók nyitása

4-689-271-72(1) Copyright 2016 Sony Corporation

A letöltött alkalmazás elindítása (Alkalmazások listája)

A PlayMemories Camera Apps alkalmazásletöltő webhelyről letöltött alkalmazások elindítása.

1. **MENU → (Alkalmazás) → [Alkalmazások listája] → elindítani kívánt alkalmazás.**

Tipp

Az alkalmazások gyorsabb indításának módja

Rendelje az [Alkalmazás letöltés] vagy [Alkalmazás lista] parancsot az egyéni gombhoz. Az alkalmazásletöltés elindításához vagy az alkalmazáslista megjelenítéséhez csak meg kell nyomnia az egyéni gombot, amikor a fényképezési információk képernyő látható.

Kapcsolódó témák

- Egyéni gomb(felv.)/Egyéni gomb(leját.)
- Alkalmazások letöltése közvetlenül a készülékre a Wi-Fi funkció használatával
- Alkalmazások eltávolítása
- Az alkalmazások sorrendjének módosítása
- A PlayMemories Camera Apps fiók adatainak megtekintése

4-689-271-72(1) Copyright 2016 Sony Corporation

Alkalmazás indítása az [Egy érintés(NFC)] funkcióval

Úgy is behívhat egy kívánt alkalmazást a készülék alkalmazásmenüjéből, hogy a készülékhez érint egy NFC-kompatibilis Android okostelefont. Ha a behívott alkalmazásnak van az adott okostelefonnal is működő funkciója, a készülék és az okostelefon Wi-Fi-kapcsolattal csatlakozik egymáshoz. A funkció használatához előbb regisztrálni kell a kívánt alkalmazást.

1. **MENU → (Vezeték nélküli) → [Egy érintés(NFC)] → kívánt alkalmazás.**

2. **Kapcsolja a készüléket felvételi módba, és érintsen egy NFC-kompatibilis okostelefont a készüléken lévő (N-jel) jelhez 1–2 másodpercig.**
   - Elindul a PlayMemories Mobile az okostelefonon, és a készüléken elindul a regisztrált alkalmazás.

Megjegyzés

- Ha a készülék lejátszás módban van, a regisztrált alkalmazás nem indul el akkor sem, ha az okostelefont a készülékhez érinti.
- Ha egy érintéssel behív egy alkalmazást, az okostelefonon akkor is elindul a PlayMemories Mobile, ha az adott alkalmazás nem működik az okostelefonnal. Lépjen ki a PlayMemories Mobile alkalmazásból bármilyen művelet végrehajtása nélkül. Ha nem lép ki a PlayMemories Mobile programból, az okostelefonnal a kapcsolat készenléti állapotban marad.
- Alapértelmezés szerint az [Beépített intelligens távvezérlés] van hozzárendelve az [Egy érintés(NFC)] funkcióhoz.

Kapcsolódó témák

- A fényképezőgép vezérlése Android okostelefon használatával (NFC egy érintéses távvezérlés)

4-689-271-72(1) Copyright 2016 Sony Corporation

Alkalmazások eltávolítása

Alkalmazásokat távolíthat el a készülékről.

1. **MENU → (Alkalmazás) → [Alkalmazások listája] → [Alkalmazás kezelő] → [Kezel és eltávolít].**
2. **Válassza ki az eltávolítandó alkalmazást.**
3. **Az alkalmazás eltávolításához válassza a ikont.**

- Az eltávolított alkalmazás újból telepíthető. A részleteket lásd az alkalmazásletöltő webhelyen.

4-689-271-72(1) Copyright 2016 Sony Corporation

Digitális fényképezőgép cserélhető objektívvel
ILCE-6500 α6500

Az alkalmazások sorrendjének módosítása

Megváltoztathatja a sorrendet, amelyben a hozzáadott alkalmazások megjelennek a készüléken.

1. **MENU → (Alkalmazás) → [Alkalmazások listája] → [Alkalmazás kezelő] → [Rendezés].**
2. **Jelölje ki azt az alkalmazást, amelynek módosítani kívánja a helyét.**
3. **Válassza ki a kívánt helyet.**

4-689-271-72(1) Copyright 2016 Sony Corporation

Digitális fényképezőgép cserélhető objektívvel
ILCE-6500 α6500

A PlayMemories Camera Apps fiók adatainak megtekintése

Megjelennek a készüléken tárolt „Sony Entertainment Network” fiók adatai.

1. **MENU → (Alkalmazás) → [Alkalmazások listája] → [Alkalmazás kezelő] → [Profil információ kijelző].**

4-689-271-72(1) Copyright 2016 Sony Corporation

Digitális fényképezőgép cserélhető objektívvel
ILCE-6500 α6500

Ajánlott számítógépes környezet

A következő URL-en ellenőrizheti a szoftverhez ajánlott számítógépes környezetet:
http://www.sony.net/pcenv/

4-689-271-72(1) Copyright 2016 Sony Corporation

Mac számítógépszoftverek

A Mac számítógépszoftverekkel kapcsolatos részleteket lásd a következő URL címen:
http://www.sony.co.jp/imsoft/Mac/

Wireless Auto Import

Ha Mac számítógépet használ, és képeket akar importálni a számítógépre a Wi-Fi funkcióval, szükség van a „Wireless Auto Import” szoftverre. Töltse le a szoftvert a fenti URL címről, majd telepítse a Mac számítógépre.
További részleteket a „Wireless Auto Import” súgójában talál.

Megjegyzés

- A használható szoftver régiónként változó.

Kapcsolódó témák

- Küldés számítógépre

4-689-271-72(1) Copyright 2016 Sony Corporation

PlayMemories Home

Az PlayMemories Home a következő célokra használható:

- Számítógépre importálhatja a készülékkel készített képeket.
- Lejátszhatja a számítógépre importált képeket.
- Képeket oszthat meg a PlayMemories Online szolgáltatással.
- Szerkeszthet mozgóképeket például vágással vagy egyesítéssel.
- Használhat különféle effektusokat, például háttérzenét vagy feliratot adhat hozzá.
- Módosíthatja a mozgóképek és a lassított mozgóképek lejátszási sebességét.

Windows esetében a következő célokra használható még:

- A képeket a felvétel dátuma szerint naptárba rendezheti, és megtekintheti a számítógépen.
- A képeket módosíthatja és korrigálhatja, például vághatja vagy átméretezheti őket.
- A számítógépre importált mozgóképekből lemez készíthető.
  Blu-ray lemezek vagy AVCHD lemezek készíthetők XAVC S formátumú mozgóképekből.
- Képeket tölthet fel hálózati helyekre. (Ehhez internetkapcsolat szükséges.)
- A fényképezőgéppel készített, helyinformációkat tartalmazó képeket importálhat számítógépre, és megjelenítheti egy térképen a fényképek készítésének helyét.
- További részleteket a PlayMemories Home súgójában talál.

Kapcsolódó témák

- A PlayMemories Home telepítése

4-689-271-72(1) Copyright 2016 Sony Corporation

A PlayMemories Home telepítése

1. **A számítógép internetböngészőjével nyissa meg a következő URL-t, majd a képernyőn megjelenő utasításokat követve töltse le a PlayMemories Home programot.**

   http://www.sony.net/pm/

   - Ehhez internetkapcsolat szükséges.
   - További részleteket a PlayMemories Home támogatási oldalon talál (csak angol nyelven).
     http://www.sony.co.jp/pmh-se/

2. **Csatlakoztassa a készüléket a számítógéphez a micro USB-kábellel (mellékelt), majd kapcsolja be a készüléket.**

   - A PlayMemories Home új funkciókkal bővíthető. Akkor is csatlakoztassa a készüléket a számítógéphez, ha a PlayMemories Home már telepítve lett a számítógépre.
   - Ne távolítsa el a micro USB-kábelt (mellékelt) a fényképezőgépről, amíg a fényképezőgép be van kapcsolva, vagy a csatlakozási képernyője látható. Ellenkező esetben megsérülhetnek az adatok.

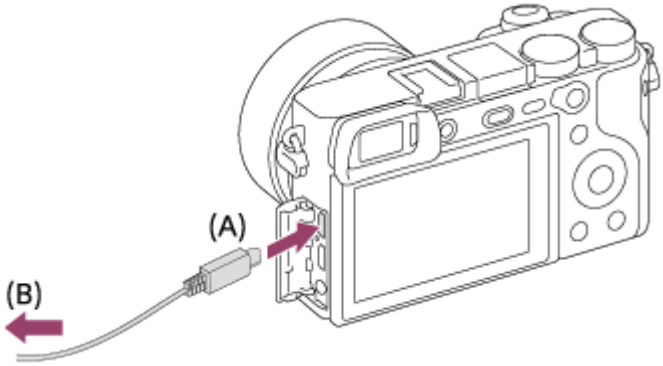

A: A multi-/micro-USB csatlakozóhoz
B: A számítógép USB-csatlakozójához

Megjegyzés

- Jelentkezzen be rendszergazdaként.
- Előfordulhat, hogy újra kell indítani a számítógépet. Ha megjelenik az újraindítás megerősítését kérő párbeszédablak, a képernyőn lévő utasításokat követve indítsa újra a számítógépet.
- A számítógépe rendszerkörnyezetétől függően előfordulhat, hogy a DirectX telepítve van.

4-689-271-72(1) Copyright 2016 Sony Corporation

A fényképezőgép csatlakoztatása számítógéphez

1. **Helyezzen be egy teljesen feltöltött akkumulátort a fényképezőgépbe, vagy csatlakoztassa a fényképezőgépet fali csatlakozóaljzathoz egy AC adapter (külön megvásárolható) segítségével.**

2. **Kapcsolja be a fényképezőgépet és a számítógépet.**

3. **Ellenőrizze, hogy a (Beállítások) alatt az [USB csatlakozás] opció beállított értéke [Háttértároló] legyen.**

4. **Csatlakoztassa a fényképezőgépet a számítógéphez a micro USB-kábellel (mellékelt) (A).**

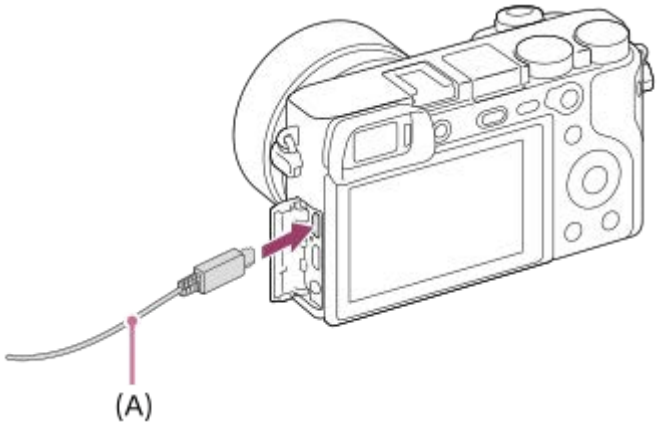

- Amikor első alkalommal csatlakoztatja a fényképezőgépet a számítógéphez, a számítógépen automatikusan elindulhat egy eljárás a fényképezőgép felismerésére. Várjon, amíg az eljárás véget ér.
- Ha a készüléket a számítógéphez csatlakoztatja a micro-USB kábellel, és az [USB töltés] beállítása [Be], a tápfeszültséget a számítógép biztosítja. (Alapértelmezett beállítás: [Be])

Kapcsolódó témák

- USB csatlakozás
- USB LUN Beállítás

4-689-271-72(1) Copyright 2016 Sony Corporation

Képek importálása számítógépre a PlayMemories Home használata nélkül

A PlayMemories Home lehetővé teszi, hogy egyszerűen importáljon képeket. A PlayMemories Home szoftver funkcióival kapcsolatban a PlayMemories Home súgójában talál további részleteket.

Képek importálása számítógépre a PlayMemories Home használata nélkül (Windows esetében)

Ha a készülék és a számítógép közötti USB kapcsolat létrehozása után megjelenik az AutoPlay (Automatikus lejátszás) varázsló, kattintson a következőkre: [Open folder to view files] → [OK] → [DCIM] vagy [MP_ROOT]. Utána másolja a kívánt képeket a számítógépre.

Képek importálása számítógépre a PlayMemories Home használata nélkül (Mac esetében)

Csatlakoztassa a készüléket a Mac számítógéphez. Kattintson duplán az újonnan észlelt ikonra az asztalon → a mappára, amely tartalmazza az importálni kívánt képet. Ezután húzza át a képfájlt a merevlemez ikonjára.

Megjegyzés

- Olyan műveletekhez, mint az XAVC S mozgóképek vagy AVCHD mozgóképek számítógépre importálása, a PlayMemories Home szoftver használható.
- A csatlakoztatott számítógépről ne szerkessze az AVCHD vagy XAVC S mozgóképfájlokat vagy mappákat, és ne végezzen semmilyen műveletet velük. A mozgóképfájlok megsérülhetnek vagy lejátszhatatlanná válhatnak. Ne törölje vagy másolja a memóriakártyán lévő AVCHD vagy XAVC S mozgóképeket számítógépről. A Sony nem vállal felelősséget az ilyen, számítógéppel végzett műveletek következményeiért.

4-689-271-72(1) Copyright 2016 Sony Corporation

A fényképezőgép leválasztása a számítógépről

Az alábbi műveletek végrehajtása előtt végezze el az 1. és 2. lépést:

- A micro USB-kábel kihúzása.
- A memóriakártya eltávolítása.
- A készülék kikapcsolása.

1. **Kattintson a tálcán lévő (Hardver biztonságos eltávolítása és az adathordozó kiadása) ikonra.**
2. **Kattintson a megjelenő üzenetre.**

Megjegyzés

- Mac számítógépek esetében húzza a memóriakártya vagy a meghajtó ikonját a „Trash” ikonra, majd engedje el. A fényképezőgép le lesz választva a számítógépről.
- Windows 7/Windows 8 számítógépen előfordulhat, hogy nem jelenik meg a leválasztás ikon. Ilyen esetben kihagyhatja a fenti lépéseket.
- Ha a memóriaműködés-jelző világít, ne húzza ki a fényképezőgépből a micro USB-kábelt! Az adatok megsérülhetnek.

4-689-271-72(1) Copyright 2016 Sony Corporation

Image Data Converter

Az Image Data Converter a következő célokra használható:

- A RAW formátumban rögzített képek kinyomtathatók és szerkeszthetők, például módosítható a tónusuk vagy az élességük.
- Módosíthatja a képeken a következőket: fehéregyensúly, expozíció, [Saját beállít.] stb.
- A megjelenített és módosított állóképeket számítógépre mentheti.
  Az állóképet RAW formátumban és általános célú fájlformátumban is elmentheti.
- A készülékkel készült RAW képek és JPEG képek megjeleníthetők és összehasonlíthatók.
- A képek öt fokozat alapján rangsorolhatók.
- Alkalmazhat színcímkéket.

Kapcsolódó témák

- Az Image Data Converter telepítése

4-689-271-72(1) Copyright 2016 Sony Corporation

Az Image Data Converter telepítése

1. **Töltse le a szoftvert az alábbi URL címről, és telepítse.**

   Windows
   http://www.sony.co.jp/imsoft/Win/
   Mac
   http://www.sony.co.jp/imsoft/Mac/

Megjegyzés

- Jelentkezzen be rendszergazdaként.

4-689-271-72(1) Copyright 2016 Sony Corporation

Remote Camera Control

A Remote Camera Control használata esetén a következő műveletek érhetők el a számítógépen.

- A készülék beállításainak módosítása és fényképezés.
- Képek rögzítése közvetlenül a számítógépre.
- Fényképezés időszakos expozícióval.

Ezeket a funkciókat a következők választása után használhatja: MENU → (Beállítások) → [USB csatlakozás] → [PC távkapcsolat]. A Remote Camera Control használatának részletes ismertetését a súgó tartalmazza.

Kapcsolódó témák

- A Remote Camera Control telepítése
- USB csatlakozás
- PC távkapcsol. beáll.: Állókép ment. helye
- PC távkapcsol. beáll.: RAW+J PC Kép men.

4-689-271-72(1) Copyright 2016 Sony Corporation

A Remote Camera Control telepítése

Töltse le a szoftvert az alábbi URL címről, és telepítse:
Windows:
http://www.sony.co.jp/imsoft/Win/
Mac:
http://www.sony.co.jp/imsoft/Mac/

4-689-271-72(1) Copyright 2016 Sony Corporation

A készíteni kívánt lemez kiválasztása

Más készülékeken lejátszható lemezt készíthet a fényképezőgéppel készített mozgóképekből.
A lemez típusától függ, hogy milyen készülékeken lehet lejátszani. Válasszon olyan lemezt, amely megfelelő a lejátszáshoz használni kívánt eszközhöz.
A mozgókép típusától függően előfordulhat, hogy lemez készítése során a szoftver konvertálja a mozgóképformátumot.

Nagy felbontású (HD) képminőség (Blu-ray lemez)
A nagy felbontású (HD) képminőségű mozgóképek rögzíthetők Blu-ray lemezekre, ezzel nagy felbontású (HD) képminőségű lemezt létrehozva.
A Blu-ray lemezek használata lehetővé teszi, hogy nagy felbontásos (HD) képminőségű mozgóképeket rögzítsen, és a felvételek időtartama meghaladhatja a DVD lemezekét.
Írható mozgóképformátumok: XAVC S, AVCHD, MP4 (AVC)
Lejátszók: Blu-ray lemezt lejátszó készülékek (Sony Blu-ray lemezlejátszó, PlayStation 3 stb.)

Nagy felbontású (HD) képminőség (AVCHD lemez)
A nagy felbontású (HD) képminőségű mozgóképek rögzíthetők DVD adathordozókra, például DVD-R lemezekre, és nagy felbontású (HD) képminőségű lemez készül.
Írható mozgóképformátumok: XAVC S, AVCHD, MP4 (AVC)
Lejátszók: AVCHD formátumot lejátszó készülékek (Sony Blu-ray lemezlejátszók, PlayStation 3 stb.)
Ilyen lemezeket nem lehet lejátszani egyszerű DVD-lejátszókon.

Normál felbontású (STD) képminőség
A nagy felbontásos (HD) képminőségű mozgóképekből konvertált normál felbontásos (STD) képminőségű mozgóképek rögzíthetők DVD adathordozókra, például DVD-R lemezekre, és normál felbontásos (STD) képminőségű lemez készül.
Írható mozgóképformátumok: AVCHD
Lejátszók: Egyszerű DVD-lejátszó készülékek (DVD-lejátszó, DVD lemezt lejátszó számítógép stb.)

Tipp

- A következő típusú 12 cm-es lemezeket használhatja a PlayMemories Home programmal.
  BD-R/DVD-R/DVD+R/DVD+R DL: Nem újraírható
  BD-RE/DVD-RW/DVD+RW: Újraírható
  További felvétel nem lehetséges.
- A „PlayStation 3” konzolt mindig frissíteni kell a legfrissebb elérhető „PlayStation 3” rendszerszoftver-verzióra.

Megjegyzés

- A 4K mozgóképek nem írhatók lemezre 4K képminőségben.

Kapcsolódó témák

- Blu-ray lemez készítése nagy felbontásos képminőségű mozgóképekből

- DVD-lemez készítése (AVCHD lemez) nagy felbontásos képminőségű mozgóképekből
- DVD-lemezek készítése normál képminőségű mozgóképekből

4-689-271-72(1) Copyright 2016 Sony Corporation

Blu-ray lemez készítése nagy felbontásos képminőségű mozgóképekből

Blu-ray lemezeket készíthet, amelyek lejátszhatók Blu-ray lemezlejátszó eszközökön (például SonyBlu-ray lemezlejátszón vagy PlayStation 3 konzolon stb.).

A. A készítés módja számítógéppel
Windows számítógépen a PlayMemories Home szoftverrel lehet a számítógépre importált mozgóképeket másolni, és azokból Blu-ray lemezeket készíteni.
A számítógépnek képesnek kell lennie Blu-ray lemezek írására.
Ha első alkalommal készít Blu-ray lemezt, csatlakoztassa a fényképezőgépet a számítógéphez USB-kábellel. A szükséges szoftver automatikusan a számítógépre települ. (Ehhez internetkapcsolat szükséges.)
A PlayMemories Home szoftverrel történő lemezírással kapcsolatban lásd a PlayMemories Home súgóútmutatót.

B. A készítés módja más eszközzel, nem számítógéppel
Blu-ray lemez készíthető például Blu-ray felvevővel is.
További részleteket az eszköz használati útmutatójában olvashat.

Megjegyzés

- Ha XAVC S vagy MP4 formátumú mozgóképekből készít Blu-ray lemezeket a PlayMemories Home szoftverrel, akkor a képminőség konvertálódik 1920×1080 (60i/50i) minőségre, emiatt nem lehetséges az eredeti képminőséget megtartó lemez készítése.
  Ha az eredeti képminőség megtartásával szeretne mozgóképeket elmenteni, másolja a mozgóképeket számítógépre vagy külső adathordozóra.
- Ha a [Rögzítési Beállít.] opció alatt megadott [60p 28M(PS) Super 35mm]/[50p 28M(PS) Super 35mm] formátumú, AVCHD mozgóképformátumban rögzített mozgóképekből készít Blu-ray lemezeket, akkor ehhez olyan készüléket kell használni, amely kompatibilis az AVCHD formátummal, Ver. 2.0. A készített Blu-ray lemezek csak a következő formátummal kompatibilis készüléken játszhatók le: AVCHD Ver. 2.0.

Kapcsolódó témák

- A készíteni kívánt lemez kiválasztása
- DVD-lemez készítése (AVCHD lemez) nagy felbontásos képminőségű mozgóképekből
- DVD-lemezek készítése normál képminőségű mozgóképekből

4-689-271-72(1) Copyright 2016 Sony Corporation

DVD-lemez készítése (AVCHD lemez) nagy felbontásos képminőségű mozgóképekből

DVD-lemezeket (AVCHD lemezeket) készíthet, amelyek lejátszhatók AVCHD-kompatibilis lejátszó eszközökön (például Sony Blu-ray lemezlejátszón vagy PlayStation 3 konzolon stb.).

A. A készítés módja számítógéppel
Windows számítógépen a PlayMemories Home szoftverrel lehet a számítógépre importált mozgóképeket másolni, és azokból DVD-lemezeket (AVCHD lemezeket) készíteni.
A számítógépnek képesnek kell lennie DVD-lemezek (AVCHD lemezek) írására.
Ha első alkalommal készít DVD-lemezt, csatlakoztassa a fényképezőgépet a számítógéphez USB-kábellel. A szükséges szoftver automatikusan a számítógépre települ. (Ehhez internetkapcsolat szükséges.)
A PlayMemories Home szoftverrel történő lemezírással kapcsolatban lásd a PlayMemories Home súgóútmutatót.

B. A készítés módja más eszközzel, nem számítógéppel
DVD-lemezt (AVCHD lemezt) készíthet például Blu-ray felvevővel is.
További részleteket az eszköz használati útmutatójában olvashat.

Megjegyzés

- Ha XAVC S vagy MP4 formátumú mozgóképekből készít DVD-lemezeket (AVCHD-lemezeket) a PlayMemories Home szoftverrel, akkor a képminőség konvertálódik 1920×1080 (60i/50i) minőségre, emiatt nem lehetséges az eredeti képminőséget megtartó lemez készítése.
  Ha az eredeti képminőség megtartásával szeretne mozgóképeket elmenteni, másolja a mozgóképeket számítógépre vagy külső adathordozóra.
- Ha a [Rögzítési Beállít.] opció alatt megadott [60p 28M(PS) Super 35mm]/[50p 28M(PS) Super 35mm], [60i 24M(FX) Super 35mm]/[50i 24M(FX) Super 35mm] vagy [24p 24M(FX) Super 35mm]/[25p 24M(FX) Super 35mm] formátumú, AVCHD mozgóképformátumban rögzített mozgóképekből készít AVCHD lemezeket a PlayMemories Home szoftverrel, akkor a képminőség konvertálódik, emiatt nem lehetséges az eredeti képminőséget megtartó lemez készítése.
  Ez a konvertálás hosszú ideig tarthat. Ha az eredeti képminőség megtartásával szeretne mozgóképeket lemezre írni, használjon Blu-ray lemezt.

Kapcsolódó témák

- A készíteni kívánt lemez kiválasztása
- Blu-ray lemez készítése nagy felbontásos képminőségű mozgóképekből
- DVD-lemezek készítése normál képminőségű mozgóképekből

4-689-271-72(1) Copyright 2016 Sony Corporation

DVD-lemezek készítése normál képminőségű mozgóképekből

DVD-lemezeket készíthet, amelyek lejátszhatók egyszerű DVD-lejátszó készülékeken (DVD-lejátszókon, DVD lemezt lejátszó számítógépeken stb.).

A. A készítés módja számítógéppel
Windows számítógépen a PlayMemories Home szoftverrel lehet a számítógépre importált mozgóképeket másolni, és azokból DVD-lemezeket készíteni.
A számítógépnek képesnek kell lennie DVD-lemezek írására.
Ha első alkalommal készít DVD-lemezt, csatlakoztassa a fényképezőgépet a számítógéphez USB-kábellel. A képernyőn megjelenő utasításokat követve telepítse a megfelelő kiegészítő szoftvert. (Ehhez internetkapcsolat szükséges.)
A PlayMemories Home szoftverrel történő lemezírással kapcsolatban lásd a PlayMemories Home súgót.

B. A készítés módja más eszközzel, nem számítógéppel
Lemez készíthető például Blu-ray felvevővel vagy HDD felvevővel is.
További részleteket az eszköz használati útmutatójában olvashat.

Kapcsolódó témák

- A készíteni kívánt lemez kiválasztása
- Blu-ray lemez készítése nagy felbontásos képminőségű mozgóképekből
- DVD-lemez készítése (AVCHD lemez) nagy felbontásos képminőségű mozgóképekből

4-689-271-72(1) Copyright 2016 Sony Corporation

A MENU elemek használata

Módosíthatja a fényképezőgéppel végzett műveletekre vonatkozó beállításokat, például a fényképezés, a lejátszás és az üzemmód beállításait. A menüből a fényképezőgép funkcióit is aktiválhatja.

1. **A MENU gomb megnyomásával jelenítse meg a menüelemeket.**

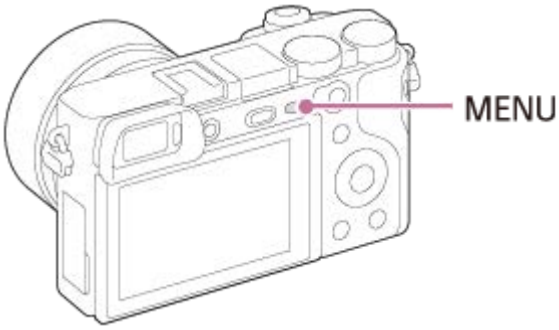

2. **Válassza ki a módosítani kívánt menüelemet a vezérlőkerék felső/alsó/bal/jobb oldalának megnyomásával vagy a vezérlőkerék forgatásával, majd nyomja meg a vezérlőkerék közepét.**
   - A képernyő tetején választhat egy ikont, és a vezérlőkerék bal/jobb oldalának megnyomásával léphet másik MENU elemre.

3. **Válassza ki a kívánt beállítási értéket, majd nyomja meg a középső gombot a választás megerősítéshez.**

Kapcsolódó témák

- Mozaik elrend. menü

4-689-271-72(1) Copyright 2016 Sony Corporation

Minőség (állókép)

1 **MENU → (Felvétel beállítások1) → [Minőség] → kívánt beállítás.**

A menüelem részletei

RAW:
Fájlformátum: RAW (felvétel RAW tömörítési formátumban.)
Ezen a fájlformátumon nem történik digitális feldolgozás. Akkor válassza ezt a formátumot, ha a képeket számítógéppel dolgozza fel professzionális célokra.

- A képméret rögzített értéke a legnagyobb méret. A képméret nem jelenik meg a képernyőn.

RAW & JPEG:
Fájlformátum: RAW (felvétel RAW tömörítési formátumban) + JPEG
Egyidejűleg RAW kép és JPEG kép is készül. Ez akkor megfelelő, ha 2 képfájlt szeretne: egy JPEG fájlt megtekintéshez és egy RAW fájlt szerkesztéshez. A JPEG képminőség beállítása [Finom].
Extra finom:
Fájlformátum: JPEG
A készülék JPEG formátumban tömöríti a képet, a [Finom] beállításnál jobb minőségben rögzítve.
Finom:
Fájlformátum: JPEG
A készülék JPEG formátumban tömöríti a képet felvételkor.
Normál:
Fájlformátum: JPEG
A készülék JPEG formátumban tömöríti a képet felvételkor. A [Normál] beállítás tömörítési aránya nagyobb, mint a [Finom] beállításé, ezért a [Normál] típusú fájlok mérete kisebb, mint a [Finom] típusú fájloké. Így több fájl rögzíthető egy memóriakártyán, de a képminőség gyengébb lesz.

A RAW képekről

- A fényképezőgépen tárolt RAW formátumú képek megnyitásához szükség van az Image Data Converter szoftverre. Az Image Data Converter szoftverrel meg lehet nyitni a RAW képfájlokat, és népszerű képformátumokba, például JPEG vagy TIFF formátumba lehet őket konvertálni, továbbá módosítani lehet a képek fehéregyensúlyát, a színtelítettségét, kontrasztját stb.
- RAW képeknél nem alkalmazható az [Auto. HDR] vagy a [Kép effektus] funkció.
- A fényképezőgéppel készített RAW képek felbontása 14 bit/képpont. A felbontás azonban 12 bitre van korlátozva a következő felvételi módokban:
  - [Hosszú exp.z.cs]
  - [BULB]
  - Folyamatos felvétel(beleértve a folyamatos felvételt [Kiváló automatikus] módban)
  - [Csendes felvétel]

Megjegyzés

- Ha a képeket nem tervezi számítógéppel szerkeszteni, a JPEG formátumban történő rögzítés ajánlott.
- DPOF (nyomtatási megrendelés) jelet nem lehet RAW formátumú képekhez adni.

4-689-271-72(1) Copyright 2016 Sony Corporation

Képméret (állókép)

Minél nagyobb a képméret, annál részletesebb lesz a kép nagyalakú papírra történő nyomtatáskor. Minél kisebb a képméret, annál több kép rögzíthető.

1. **MENU → (Felvétel beállítások1) → [Képméret] → kívánt beállítás.**

A menüelem részletei

Ha a [Méretarány] beállítása [3:2]
L: 24M 6000×4000 képpont
M: 12M 4240×2832 képpont
S: 6,0M 3008×2000 képpont
Ha a [Méretarány] beállítása [16:9]
L: 20M 6000×3376 képpont
M: 10M 4240×2400 képpont
S: 5,1M 3008×1688 képpont

Megjegyzés

- Ha a [Minőség] beállítása [RAW] vagy [RAW & JPEG], a RAW képek mérete megegyezik az „L” mérettel.

Kapcsolódó témák

- Méretarány (állókép)

4-689-271-72(1) Copyright 2016 Sony Corporation

Méretarány (állókép)

1 **MENU → (Felvétel beállítások1) → [Méretarány] → kívánt beállítás.**

A menüelem részletei

3:2:
Megfelel normál nyomtatáshoz.

16:9:
Alkalmas nagyfelbontású televízión történő megjelenítéshez.

4-689-271-72(1) Copyright 2016 Sony Corporation

Panoráma: Képméret

Beállíthatja a készített panorámaképek képméretét. A képméret a [Panoráma: Irány] beállítástól függően változik.

1. **MENU → 1 (Felvétel beállítások1) → [Panoráma: Képméret] → kívánt beállítás.**

A menüelem részletei

Ha a [Panoráma: Irány] beállítása [Fel] vagy [Le]
Normál: 3872×2160
Széles: 5536×2160

Ha a [Panoráma: Irány] beállítása [Balra] vagy [Jobbra]
Normál: 8192×1856
Széles: 12416×1856

Kapcsolódó témák

- Panorámapásztázás
- Panoráma: Irány

4-689-271-72(1) Copyright 2016 Sony Corporation

Panoráma: Irány

Beállítja panorámakép készítésekor a fényképezőgép pásztázási irányát.

1. **MENU → 1 (Felvétel beállítások1) → [Panoráma: Irány] → kívánt beállítás.**

A menüelem részletei

Jobbra:
Pásztázás a fényképezőgéppel balról jobbra.

Balra:
Pásztázás a fényképezőgéppel jobbról balra.

Fel:
Pásztázás a fényképezőgéppel lentről fel.

Le:
Pásztázás a fényképezőgéppel fentről le.

Kapcsolódó témák

- Panorámapásztázás

4-689-271-72(1) Copyright 2016 Sony Corporation

Hosszú exp.z.cs (állókép)

Ha a zársebességet 1 másodpercre vagy többre állítja (hosszú expozíciós felvétel), a zajcsökkentés annyi időre kapcsol be, ameddig a zár nyitva van. Ha a funkció be van kapcsolva, csökken a hosszú expozícióra jellemző képzaj.

1. **MENU → 1 (Felvétel beállítások1) → [Hosszú exp.z.cs] → kívánt beállítás.**

A menüelem részletei

Be:
Pontosan annyi időre aktiválja a zajcsökkentést, ameddig a zár nyitva van. A zajcsökkentés folyamata közben üzenet látható, és nem készíthető újabb kép. Ha a képminőségre szeretné helyezni a hangsúlyt, válassza ezt a beállítást.

Ki:
Nem aktiválja a zajcsökkentést. Ha a felvétel időzítésére szeretné helyezni a hangsúlyt, válassza ezt a beállítást.

Megjegyzés

- Az alábbi esetekben előfordulhat, hogy a készülék nem végez zajcsökkentést, ha a [Hosszú exp.z.cs] opció beállítása [Be]:
  - A felvételi mód beállítása [Panorámapásztázás].
  - A [Képtovább.mód] beállítása [Folyamatos Felvétel] vagy [Foly. expoz. sorozat].
  - A felvételi mód beállítása [Jelenet] és [Sportesemény], [Kézben tartott Esti] vagy [Elmosódás csökkent.] lehetőség van kiválasztva.
  - Az ISO érzékenység beállítása [Többképkock. zajcs.].
- A [Hosszú exp.z.cs] beállított értéke nem lehet [Ki] az alábbi felvételi módokban:
  - [Intelligens autom.]
  - [Kiváló automatikus]
  - [Jelenet]
- A felvételi körülményektől függően előfordulhat, hogy a fényképezőgép akkor sem végez zajcsökkentést, ha a zársebesség 1 másodperc vagy több.

4-689-271-72(1) Copyright 2016 Sony Corporation

Nagy ISO zajcs. (állókép)

Nagy ISO-érzékenységgel történő fényképezéskor a készülék csökkenti a képzajt, ami a készülék érzékenységével együtt növekszik. Előfordulhat, hogy a zajcsökkentés feldolgozása közben megjelenik egy üzenet, és az üzenet eltűnéséig nem rögzíthető kép.

1. **MENU → 1 (Felvétel beállítások1) → [Nagy ISO zajcs.] → kívánt beállítás.**

A menüelem részletei

Normál:
A magas ISO-érzékenység zajcsökkentésének rendes aktiválása.

Alacsony:
A magas ISO-érzékenység zajcsökkentésének mérsékelt aktiválása.

Ki:
Nem aktiválja a nagy ISO zajcsökkentést. Ha a felvétel időzítésére szeretné helyezni a hangsúlyt, válassza ezt a beállítást.

Megjegyzés

- A [Nagy ISO zajcs.] lehetőség nem érhető el az alábbi felvételi módokban:
  - [Intelligens autom.]
  - [Kiváló automatikus]
  - [Jelenet]
  - [Panorámapásztázás]
- Ha a [Minőség] beállítása [RAW], ez a funkció nem érhető el.
- A [Nagy ISO zajcs.] nem működik RAW képek esetében, ha a [Minőség][RAW & JPEG].

4-689-271-72(1) Copyright 2016 Sony Corporation

Színtér (állókép)

Színtérnek nevezzük a színek számok kombinációjával vagy a színvisszaadási tartománnyal történő ábrázolását. A színteret módosíthatja a kép felhasználási célja szerint.

1. **MENU → (Felvétel beállítások1) → [Színtér] → kívánt beállítás.**

A menüelem részletei

sRGB:
Ez a digitális fényképezőgép normál színtere. Normál felvételkészítésnél használja az [sRGB] beállítást, például amikor módosítások nélkül szeretné nyomtatni a képeket.

AdobeRGB:
Ez a színtér széles színvisszaadási tartománnyal rendelkezik. Az Adobe RGB hatékony, ha a tárgy nagy része élénkzöld vagy élénkpiros. A rögzített kép fájlneve „_” karakterrel kezdődik.

Megjegyzés

- Az [AdobeRGB] olyan alkalmazásokhoz vagy nyomtatókhoz megfelelő, amelyek támogatják a színkezelést és a DCF2.0 opcionális színteret. Ha az Adobe RGB színteret nem támogató alkalmazást vagy nyomtatót használ, akkor előfordulhat, hogy a képeket nem lehet megfelelő színekkel kinyomtatni vagy megjeleníteni.
- Amikor [AdobeRGB] beállítással készített felvételeket az Adobe RGB színtérrel nem kompatibilis eszközön jelenítenek meg, a képek alacsony telítettséggel láthatók.

4-689-271-72(1) Copyright 2016 Sony Corporation

Objektív Kompenz.: Vignettálás kompen.

A képernyő árnyékos sarkainak kompenzálása. Az árnyékosságot az objektív bizonyos tulajdonságai okozzák.

1. **MENU → (Felvétel beállítások1) → [Objektív Kompenz.] → [Vignettálás kompen.] → kívánt beállítás.**

A menüelem részletei

Automatikus:
Automatikusan kompenzálja a képernyő sötétebb sarkait.
Ki:
Nem kompenzálja automatikusan a képernyő sötétebb sarkait.

Megjegyzés

- Ez a funkció csak automatikus kompenzációval kompatibilis objektív használata esetén érhető el.
- Az objektív típusától függően előfordulhat, hogy a szélek körül a világosság nem korrigálható.

4-689-271-72(1) Copyright 2016 Sony Corporation

Objektív Kompenz.: Színeltérés kompen.

A képernyő sarkaiban létrejövő színeltérés csökkentése. A színeltérést az objektív bizonyos tulajdonságai okozzák.

1. **MENU → (Felvétel beállítások1) → [Objektív Kompenz.] → [Színeltérés kompen.] → kívánt beállítás.**

A menüelem részletei

Automatikus:
Automatikusan csökkenti a színeltérést.

Ki:
Nem kompenzálja a színeltérést.

Megjegyzés

- Ez a funkció csak automatikus kompenzációval kompatibilis objektív használata esetén érhető el.

4-689-271-72(1) Copyright 2016 Sony Corporation

Objektív Kompenz.: Torzítás kompenz.

A képernyő torzításának kompenzálása. A torzítást az objektív bizonyos tulajdonságai okozzák.

1. **MENU → (Felvétel beállítások1) → [Objektív Kompenz.] → [Torzítás kompenz.] → kívánt beállítás.**

A menüelem részletei

Automatikus:
A képernyő torzításának automatikus kompenzálása.
Ki:
Nem kompenzálja a képernyő torzítását.

Megjegyzés

- Ez a funkció csak automatikus kompenzációval kompatibilis objektív használata esetén érhető el.
- Egyes objektívek csatlakoztatásakor a [Torzítás kompenz.] opció [Automatikus] értéken rögzített, és [Ki] nem választható.

4-689-271-72(1) Copyright 2016 Sony Corporation

Digitális fényképezőgép cserélhető objektívvel
ILCE-6500 α6500

Az automatikus mód váltása (Automata mód)

Váltás [Intelligens autom.] és [Kiváló automatikus] mód között.

1. **Állítsa az üzemmódtárcsát AUTO állásba.**
2. **MENU → (Felvétel beállítások1) → [Automata mód] → kívánt beállítás.**

A menüelem részletei

Intelligens autom.:
A készülék automatikus jelenetfelismeréssel fényképez.

Kiváló automatikus:
A készülék automatikusan fényképez, csökkentve a zajt és az elmosódást.

Kapcsolódó témák

- Intelligens autom.
- Kiváló automatikus

4-689-271-72(1) Copyright 2016 Sony Corporation

Jelenet

Felvételkészítés a témának megfelelő előbeállításokkal.

1. **Állítsa az üzemmódtárcsát SCN (Jelenet) állásba.**
2. **A vezérlőtárcsa forgatásával válassza ki a kívánt beállítást.**

A menüelem részletei

Portré:
Homályossá teszi a hátteret, és élesre állítja a témát. Finoman kiemeli a bőr színárnyalatait.

Sportesemény:
Nagy zársebességgel készít képet a mozgó témáról, így olyan, mintha a téma egy helyben állna. A készülék mindaddig folyamatosan fényképez, amíg lenyomva tartja az exponáló gombot.

Makró:
Közeli felvételeket készíthet például virágokról, rovarokról, ételről vagy apró tárgyakról.

Tájkép:
A teljes tájkép éles és élénk színekkel való felvétele.

Naplemente:
A naplemente vörös fényének csodálatos megörökítése.

Éjszakai Jelenet:
Éjszakai jelenetek fényképezése a sötétség érzetének elvesztése nélkül.

Kézben tartott Esti:
Éjszakai jelenetek állványhasználat nélküli megörökítése kevesebb zajjal és elmosódással. A fényképezőgép képek sorozatát rögzíti, majd a képfeldolgozás során csökkenti a téma elmosódottságát, a fényképezőgép bemozdulásának hatását és a zajt.

Éjszakai Portré:
A készülék éjszakai portréfelvételeket készít vakuval.
A vaku nem ugrik elő automatikusan. Fényképezés előtt a vakut kézzel fel kell nyitni.

Elmosódás csökkent.:
Beltéri felvételek készíthetők vaku használata nélkül, csökkentve a tárgy elmosódását. A készülék sorozatképeket készít, és ezek összeillesztésével csökkenti a tárgy elmosódását és képzaját.

Megjegyzés

- Az alábbi beállítások esetén alacsonyabb a zársebesség, ezért az elmosódás megelőzése érdekében állvány használata ajánlott:
  - [Éjszakai Jelenet]
  - [Éjszakai Portré]
- [Kézben tartott Esti] vagy [Elmosódás csökkent.] üzemmódban egy felvétel alatt a zár 4-szer kattan.
- Ha [Kézben tartott Esti] vagy [Elmosódás csökkent.] beállítást választ [RAW] vagy [RAW & JPEG] formátum esetén, a képminőség átmenetileg [Finom] lesz.
- Az elmosódás csökkentése kevésbé hatékonyan működik [Kézben tartott Esti] vagy [Elmosódás csökkent.] üzemmódban az alábbi tárgyak fényképezésekor:
  - Rendszertelenül mozgó témák.
  - A készülékhez túl közel lévő témák.

- Szabályosan ismétlődő mintázatú témák, például égbolt, tengerpart vagy gyep.
- Állandó mozgásban lévő témák, mint például hullámok vagy vízesések.

- [Kézben tartott Esti] vagy [Elmosódás csökkent.] üzemmódban villódzó megvilágításnál, például fénycső fényénél blokkzaj jelentkezhet.
- A minimális távolság, amelyből képet készíthet egy témáról, a [Makró] üzemmód választása esetén sem változik. A minimális fókusztartományra vonatkozóan a készülékhez csatlakoztatott objektívre jellemző minimális távolság a mérvadó.

Tipp

- A jelenet módosításához forgassa el a vezérlőtárcsát a felvételkészítés képernyőn, és válasszon új jelenetet.

Kapcsolódó témák

- Vaku használata

4-689-271-72(1) Copyright 2016 Sony Corporation

Digitális fényképezőgép cserélhető objektívvel
ILCE-6500 α6500

Kiv. auto. képkivágás

Beállítja, hogy mentse-e a [Kiváló automatikus] üzemmódban folyamatosan készített összes képet.

1. **MENU → 1 (Felvétel beállítások1) → [Kiv. auto. képkivágás] → kívánt beállítás.**

A menüelem részletei

Automatikus:
A készülék kiválaszt és elment egy megfelelő képet.

Ki:
Az összes képet elmenti.

Megjegyzés

- A készülék egyetlen egyesített képet ment akkor is, ha a felhasználó előzőleg a [Kiv. auto. képkivágás] funkciót [Ki] értékre állította [Kézben tartott Esti] jelenetfelismerési mód mellett.
- Ha aktív az Automatikus kompozíció funkció, a készülék kettő képet ment el akkor is, ha a [Kiv. auto. képkivágás] beállítása [Automatikus].
- Ha a [Minőség] beállítása [RAW] vagy [RAW & JPEG], a fényképezés funkció korlátozott lesz.

4-689-271-72(1) Copyright 2016 Sony Corporation

Képtovább.mód

Kiválaszthatja a témának megfelelő módot, például az egyetlen felvétel, a folyamatos felvétel vagy a sorozatfelvétel módot.

1. **Válassza ki a vezérlőkerékkel: / (Képtovább.mód) → kívánt beállítás.**
   - A következőképpen is megadhatja a képtovábbítási módot: MENU→ 1 (Felvétel beállítások1) → [Képtovább.mód].

A menüelem részletei

Egyszeri Felvétel :
Normál felvételi mód.

Folyamatos Felvétel:
Az exponáló gomb lenyomásakor és nyomva tartásakor a fényképezőgép folyamatosan készít képeket.

Önkioldó:
Egy képet készít az önkioldó használatával, amikor az exponáló gomb lenyomása után eltelt a megadott számú másodperc.

C Önkioldó (folyt.):
Megadott számú képet készít az önkioldó használatával, amikor az exponáló gomb lenyomása után eltelt a megadott számú másodperc.

BRK C Foly. expoz. sorozat:
Az exponáló gomb nyomva tartásakor a fényképezőgép képeket készít, mindegyiket különböző fényerővel.

BRK S Szimpla Expo. Soroz.:
A fényképezőgép megadott számú képet készít egyenként fényképezve, mindegyik képre más fényerőszintet alkalmazva.

BRK WB FE belövés:
A fényképezőgép összesen három képet készít, mindegyiket más színtónussal a kiválasztott fehéregyensúly, színhőmérséklet és színszűrő beállításoknak megfelelően.

BRK DRO DRO Expo. Sorozat:
A készülék három képet rögzít, mindegyikre más D-tartomány optimalizáló értéket alkalmazva.

Megjegyzés

- Ha a felvételi mód beállítása [Jelenet], és [Sportesemény] lett kiválasztva, az [Egyszeri Felvétel] parancs nem használható.

Kapcsolódó témák

- Folyamatos Felvétel
- Önkioldó
- Önkioldó (folyt.)
- Foly. expoz. sorozat
- Szimpla Expo. Soroz.
- FE belövés
- DRO Expo. Sorozat

4-689-271-72(1) Copyright 2016 Sony Corporation

Exp.-eltolási beáll.

Beállíthatja expozícióeltolásos módban az önkioldós felvételt, valamint az expozíciósorozat és a fehéregyensúly sorozat képsorrendjét.

1. **Válassza a vezérlőkerékkel: / (Képtovább.mód) → válassza az expozíciósorozat felvételi módot.**
   - A következőképpen is beállíthatja a képtovábbítási módot: MENU → 1 (Felvétel beállítások1) → [Képtovább.mód].
2. **MENU → 1(Felvétel beállítások1) → [Exp.-eltolási beáll.] → kívánt beállítás.**

A menüelem részletei

Önkioldó exp. alatt:
Beállíthatja, hogy használja-e az önkioldót expozícióeltolásos felvételhez. Azt is beállíthatja, hogy hány másodperc teljen el az önkioldó használatakor a zár kioldásáig.
(OFF/2 másodperc/5 másodperc/10 másodperc)

Expozíció sorrend:
Kiválasztja az expozíciós sorrendet expozíciósorozat és a fehéregyensúly sorozat esetén.
(0→-→+/-→0→+)

Kapcsolódó témák

- Foly. expoz. sorozat
- Szimpla Expo. Soroz.
- FE belövés
- DRO Expo. Sorozat

4-689-271-72(1) Copyright 2016 Sony Corporation

Behívás (Felvétel beállítások1/Felvétel beállítások2)

Lehetővé teszi a fényképezést a gyakran használt üzemmódok vagy a [1/2 Memória] funkcióval korábban megadott fényképezőgép-beállítások előhívásával.

1. **Állítsa az üzemmódtárcsát 1, 2 (Memória behívás) állásba.**

2. **Nyomja meg a vezérlőkerék közepét a nyugtázáshoz.**
   - A tárolt módokat és beállításokat a következőképpen is előhívhatja: MENU → 1 (Felvétel beállítások1) → [1/2 Behívás].

Tipp

- He elő akarja hívni az eltárolt beállításokat a memóriakártyáról, állítsa az üzemmódtárcsát 1-es vagy 2-es állásba, majd a vezérlőkerék jobb vagy bal oldalának megnyomásával válassza ki a kívánt számot.
- A fényképezőgép képes az ugyanolyan készülékmodell használatával memóriakártyára tárolt beállítások előhívására.

Megjegyzés

- Ha a fényképezési beállítások megadása után válik aktívvá a [1/2 Behívás], akkor a tárolt beállítások élveznek elsőbbséget, és az eredeti beállítások érvénytelenné válhatnak. Fényképezés előtt ellenőrizze a képernyőn látható jelzéseket.

Kapcsolódó témák

- Memória (Felvétel beállítások1/Felvétel beállítások2)

4-689-271-72(1) Copyright 2016 Sony Corporation

Memória (Felvétel beállítások1/Felvétel beállítások2)

Lehetővé teszi akár 2 gyakran használt üzemmód vagy készülékbeállítás eltárolását a készüléken, és akár 4 (M1 – M4) eltárolását a memóriakártyán. Ezek a beállítások előhívhatók közvetlenül az üzemmódtárcsa használatával.

1. **Állítsa be a készüléket az eltárolni kívánt beállításokra.**
2. **MENU → 1(Felvétel beállítások1) → [1/2 Memória] → kívánt szám.**
3. **Nyomja meg a vezérlőkerék közepét a nyugtázáshoz.**

Eltárolható beállítások

- Különféle funkciókat regisztrálhat a fényképezéshez. A fényképezőgép menüjében az aktuálisan regisztrálható elemek jelennek meg.
- Rekesznyílás (F szám)
- Zársebesség

A tárolt beállítások módosítása

Módosítsa igény szerint a beállítást, és tárolja el újra a beállítást ugyanarra a mód számra.

Megjegyzés

- Az M1–M4 tartományból csak akkor lehet választani, ha memóriakártya van a készülékbe helyezve.
- A programkorrekció funkció nem regisztrálható.

Kapcsolódó témák

- Behívás (Felvétel beállítások1/Felvétel beállítások2)

4-689-271-72(1) Copyright 2016 Sony Corporation

Fókusz mód

A téma mozgásának megfelelő fókuszálási mód kiválasztására szolgál.

1. **MENU → (Felvétel beállítások1) →[Fókusz mód] → kívánt beállítás.**

A menüelem részletei

AF-S (Egyszeri AF):
A fókuszbeállítás után a készülék rögzíti a fókuszt. Használja ezt, ha a téma nyugalomban van.
AF-A (Automatikus AF):
[Egyszeri AF] és [Folyamatos AF] váltakozik a téma mozgásának megfelelően. Amikor félig lenyomja az exponáló gombot, a készülék rögzíti a fókuszt, amikor a témát mozdulatlannak érzékeli, és folyamatosan tovább fókuszál, amikor a téma mozog. Folyamatos fényképezés közben a készülék a második felvételtől kezdve automatikusan Folyamatos AF módban fényképez.
AF-C (Folyamatos AF):
A készülék mindaddig folyamatosan fókuszál, amíg az exponáló gombot félig lenyomva tartja. Használja ezt, ha a tárgy mozgásban van. [Folyamatos AF] módban a fényképezőgép nem ad hangjelzést a témára fókuszáláskor.
DMF (Közvetl.kézifók.):
A fókusz rögzítése után elvégezheti kézzel a fókusz finombeállítását, ezáltal gyorsan a témára fókuszálhat, nem kell az elejétől kezdenie a kézi fókuszállítás használatát. Ez kényelmes például makrófelvételek készítésekor.
MF (Kézi fókusz):
A készülék kézi fókuszállítással működik. Ha automatikus fókuszálással nem sikerül a kívánt tárgyat befókuszálni, használjon kézi fókuszállítást.

Fókuszjelzés

● (látható):
A téma fókuszban van és a fókusz rögzített.
● (villog):
A téma nincsen fókuszban.
(látható):
A téma fókuszban van. A fókusz folyamatosan lesz állítva, a téma mozgásainak megfelelően.
(látható):
A fókuszálás folyamatban van.

Az autofókusz funkcióval nehezen befókuszálható témák

- Sötét és távoli témák
- Gyenge kontrasztú témák
- Üvegen keresztül látható témák
- Gyorsan mozgó témák
- Fényt visszaverő vagy fényes felületek
- Villogó fény
- Ellenfényben lévő témák
- Szabályosan ismétlődő mintázatú témák, például az épületek homlokzata.
- A fókuszmezőben eltérő fókusztávolságú témák vannak.

Megjegyzés

- Az [Automatikus AF] csak akkor választható, ha a használt objektív támogatja a fázisérzékelő AF módot.
- Ha [Folyamatos AF] vagy [Automatikus AF] van beállítva, a látószög a fókuszállítás közben apránként változhat. Ennek nincs hatása magukra a készített képekre.

- Mozgóképfelvétel módban csak a [Folyamatos AF] és a [Kézi fókusz] lehetőség választható.

Tipp

- [Folyamatos AF] módban a [Fókuszrögzítés] funkcióhoz társított gomb lenyomásával és nyomva tartásával rögzítheti a fókuszt.

Kapcsolódó témák

- Közvetlen kézi fókuszálás (DMF)
- Kézi fókusz
- MF segéd (állókép)

4-689-271-72(1) Copyright 2016 Sony Corporation

Elsőbb. beáll. AF-S

Beállíthatja, hogy kioldjon-e a zár annak ellenére, hogy a téma nincs fókuszban, amikor a [Fókusz mód] beállítása [Egyszeri AF], [Közvetl.kézifók.] vagy [Automatikus AF], és a téma nem mozog.

1. **MENU → (Felvétel beállítások1) → [Elsőbb. beáll. AF-S] → kívánt beállítás.**

A menüelem részletei

AF:
A készülék a fókusz beállítására helyezi a hangsúlyt. A zár addig nem old ki, amíg a téma nincs fókuszban.

Kioldás:
A zár kioldására helyezi a hangsúlyt. A zár akkor is kiold, ha a téma nincs fókuszban.

Egyensúly. kiemelés:
A fókuszálás és a zár kioldása közötti egyensúly megteremtésére törekszik.

Kapcsolódó témák

- Fókusz mód
- Elsőbb. beáll. AF-C

4-689-271-72(1) Copyright 2016 Sony Corporation

Elsőbb. beáll. AF-C

Beállíthatja, hogy kioldjon-e a zár annak ellenére, hogy a téma nincs fókuszban, amikor aktív a Folyamatos AF funkció, és a téma mozog.

1. **MENU → (Felvétel beállítások1) → [Elsőbb. beáll. AF-C] → kívánt beállítás.**

A menüelem részletei

AF:
A készülék a fókusz beállítására helyezi a hangsúlyt. A zár addig nem old ki, amíg a téma nincs fókuszban.

Kioldás:
A zár kioldására helyezi a hangsúlyt. A zár akkor is kiold, ha a téma nincs fókuszban.

Egyensúly. kiemelés:
A fókuszálás és a zár kioldása közötti egyensúly megteremtésére törekszik.

Kapcsolódó témák

- Fókusz mód
- Elsőbb. beáll. AF-S

4-689-271-72(1) Copyright 2016 Sony Corporation

Fókuszmező

A fókuszálási terület kiválasztására szolgál. Akkor használja ezt a funkciót, ha az automatikus fókusz üzemmódban nehéz megfelelően fókuszálni.

1. **MENU → (Felvétel beállítások1) → [Fókuszmező] → kívánt beállítás.**

A menüelem részletei

Széles :
Automatikusan a képernyőt teljes szélességében kitöltő témára fókuszál. Ha állókép felvételi üzemmódban félig lenyomja az exponáló gombot, zöld keret jelenik meg a fókuszban lévő terület körül.

Terület :
Válasszon egy zónát a képernyőn, amire a fókuszt irányítani akarja, és a készülék automatikusan kiválasztja a fókuszmezőt.

Közép :
Automatikusan a kép közepén lévő tárgyra fókuszál. A fókuszrögzítés funkcióval együtt használva elérheti a kívánt kompozíciót.

Rugalm. pontsz :
Lehetővé teszi a fókuszkeret ráállítását a képernyő kívánt pontjára, és a nagyon kis tárgyakra vagy egy szűk területre való fókuszálást.

Kiterj. rugalm. pont. :
Ha a készüléknek nem sikerül a kiválasztott egyetlen pontra fókuszálnia, a fókusz beállításához a rugalmas pont körüli fókuszpontokat használja másodlagos prioritási területként.

AF tartás :
Ha az exponáló gombot félig lenyomva tartja, a készülék a kiválasztott autofókusz területen belül követi a tárgyat. Ez a beállítás csak akkor érhető el, ha a fókuszmód beállítása [Folyamatos AF]. Vigye a kurzort a [Fókuszmező] beállítóképernyőn az [AF tartás] lehetőségre, majd a vezérlőkerék bal/jobb oldalával válassza ki a követni kívánt mezőt. A követés kiindulási területét úgy is a kívánt pontra tudja vinni, hogy a területet rugalmas pontnak vagy kiterjesztett rugalmas pontnak jelöli ki.

A fókusztartomány-kereső keretek listája

A fókusztartomány-kereső keretek a felvételi módtól függően, az alábbiak szerint változnak.
Nagyobb területre fókuszáláskor

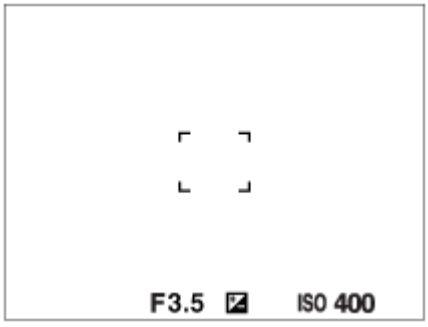

Kisebb területre fókuszáláskor

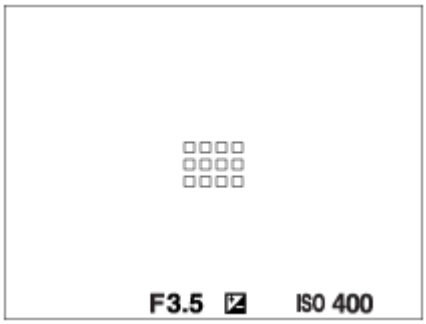

- Ha a [Fókuszmező] beállítása [Széles] vagy [Terület], és a fényképezőgépet egy mozgó téma felé tartja, a „Kisebb területre fókuszáláskor” cím alatt ismertetett fókusztartomány-kereső keret jelenhet meg.
- Ha A-mount objektívet csatlakoztat rögzítőadapter (LA-EA1 vagy LA-EA3) segítségével (külön megvásárolható), és az [AF rendszer] beállítása [Fázisérzékelő AF], a „Kisebb területre fókuszáláskor” cím alatt ismertetett fókusztartomány-kereső keret jelenhet meg.

Ha a készülék a képernyő teljes tartománya alapján automatikusan beállította a fókuszt

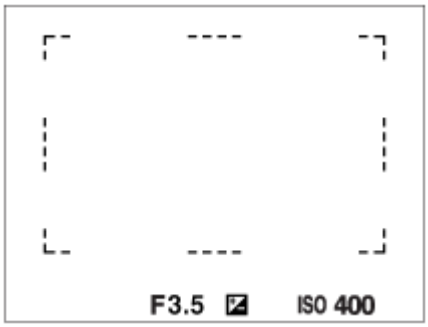

- Optikai zoomon kívüli zoom funkció használata esetén érvénytelenné válik a [Fókuszmező] beállítása, és a fókuszmező pontozott vonallal jelenik meg. Az automatikus fókusz a középső területre és annak környékére helyezi a hangsúlyt.

A fókuszmező áthelyezése

- Ha a [Fókuszmező] beállítása [Terület], [Rugalm. pontsz] vagy [Kiterj. rugalm. pont.], akkor a [Fókusz norma] funkcióhoz társított gomb megnyomásával úgy fényképezhet, hogy a vezérlőkerék fel/le/balra/jobbra oldalával mozgatja a fókuszmezőt. Ha a vezérlőkerék használatával akarja módosítani a felvételi beállításokat, nyomja meg a [Fókusz norma] funkcióhoz társított gombot.
- A fókuszkeretet a képernyőn megérintve és elhúzva gyorsan mozgathatja. Előbb állítsa át az [Érintő Vezérlés] opciót [Ki] értékről másikra.

Megjegyzés

- A [Fókuszmező] rögzített értéke [Széles] az alábbi esetekben:
  - [Intelligens autom.]
  - [Kiváló automatikus]
  - [Jelenet]
  - Mosoly exponálás módban
- Előfordulhat, hogy folyamatos felvételkészítés közben vagy az exponáló gomb megállás nélküli teljes lenyomása esetén az fókuszmező nincs megvilágítva.
- Az üzemmódtárcsa (M.kép/S&Q Motion) beállításában, illetve mozgóképfelvétel esetén az [AF tartás] nem választható a [Fókuszmező] alatt.
- Ha a [Fókuszmező] beállítása [Széles] vagy [Terület], az AF-tartománykereső keret mérete automatikusan módosulhat a témának és a kompozíciónak megfelelően, a következőképpen:
  - Szélesebb területre fókuszáláskor, például egy tájkép esetében: nagyobb AF-tartománykereső keret jelenik meg.
  - Kisebb területre fókuszáláskor, például virágok vagy apró tárgyak esetében: kisebb AF-tartománykereső keret jelenik meg.
- A fókuszkeret mozgatása közben nem lehet a vezérlőkerék fel/le/balra/jobbra oldalához vagy a 3. egyéni gombhoz rendelt funkciókat aktiválni.

Kapcsolódó témák

- Érintő Vezérlés

4-689-271-72(1) Copyright 2016 Sony Corporation

AF segédfény (állókép)

Az AF segédfény derítő fényként szolgál, így segítségével a sötét környezetben lévő témákra is könnyebb fókuszálni. Az exponáló gomb félig lenyomása és a fókusz rögzítése közötti időben az AF segédfény vörös fényt bocsát ki, lehetővé téve, hogy a fényképezőgép könnyen fókuszáljon.

1. **MENU → (Felvétel beállítások1) → [AF segédfény] → kívánt beállítás.**

A menüelem részletei

Automatikus:
Sötét környezetben az AF segédfény automatikusan világít.

Ki:
Nem használja az AF segédfényt.

Megjegyzés

- Az [AF segédfény] nem használható az alábbi helyzetekben:
  - Mozgókép üzemmódban
  - Panorámapásztázás
  - Ha a [Fókusz mód] beállítása [Folyamatos AF] vagy [Automatikus AF], és a téma mozog (amikor a vagy fókuszjelzés látható).
  - Ha aktiválva van a [Fókuszállítás].
  - Ha a [Jelenet] beállítása a következő módok valamelyike:
    - [Tájkép]
    - [Sportesemény]
    - [Éjszakai Jelenet]
  - Rögzítőadapter használata esetén
- Az AF segédfény nagyon fényesen világít. Bár az egészségre ártalmatlan, ne nézzen közelről az AF segédfénybe.

4-689-271-72(1) Copyright 2016 Sony Corporation

Középső AF tartás

Ha megnyomja a vezérlőkerék közepét, a fényképezőgép érzékeli a képernyő közepén lévő témát, és azt a témát követi tovább.

1. **MENU → 1 (Felvétel beállítások1) → [Középső AF tartás] → [Be].**

2. **Igazítsa a célkeretet (A) a kívánt témára, majd nyomja meg a vezérlőkerék közepét.**
   - A követés leállításához nyomja meg újra a középső gombot.

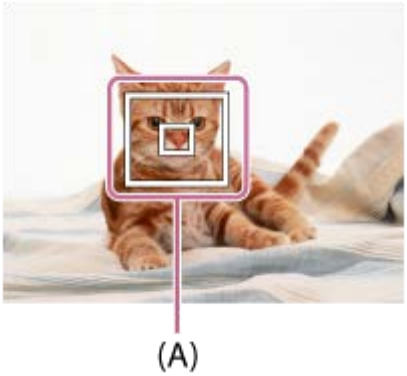

3. **Nyomja le teljesen az exponáló gombot, és készítse el a felvételt.**

Tipp

- Ha a képernyőt használja a felvételhez, a követendő témát kijelölheti érintő vezérléssel. Állítsa át az [Érintő Vezérlés] opciót [Ki] értékről másikra.

Megjegyzés

- Előfordulhat, hogy a [Középső AF tartás] funkció nem működik jól az alábbi helyzetekben:
  - A téma túl gyorsan mozog.
  - A téma túl kicsi vagy túl nagy.
  - Kicsi a téma és a háttér közötti kontraszt.
  - Sötét van.
  - Változik a megvilágítás.
- Az AF tartás a következő esetekben nem működik:
  - [Panorámapásztázás]
  - Ha a [Jelenet] beállítása [Kézben tartott Esti] vagy [Elmosódás csökkent.].
  - Ha kézi fókusz módban fényképez
  - Ha digitális zoomot használ
  - Ha a [Rögzítési Beállít.] beállítása [120p]/[100p].

4-689-271-72(1) Copyright 2016 Sony Corporation

AF rendszer (állókép)

Beállíthatja a fókuszérzékelő rendszert (Fázisérzékelő AF/Kontraszt AF), ha LA-EA1/LA-EA3 rögzítőadapter (külön megvásárolható) segítségével A-mount objektívet csatlakoztat.

1. **MENU → (Felvétel beállítások1) → [AF rendszer] → kívánt beállítás.**

A menüelem részletei

Fázisérzékelő AF:
A fázisérzékelő AF funkcióval fókuszál.A fókuszálás nagyon gyors.

Kontraszt AF:
Mindig kontraszt AF funkcióval fókuszál.A fókuszálás lassabb. Használja, ha a [Fázisérzékelő AF] beállítással nem lehet fókuszálni.

Megjegyzés

- Ha az [AF rendszer] beállítása [Kontraszt AF], a AF-C (Folyamatos AF) [Fókusz mód] nem választható.
- Az alábbi funkciók nem választhatók, ha az [AF rendszer] beállítása [Fázisérzékelő AF]:
  - [Terület], [Kiterj. rugalm. pont.] és [AF tartás] itt: [Fókuszmező]
  - [Szem AF]
- Ha az [AF rendszer] beállítása [Fázisérzékelő AF], akkor az [Elsőbb. beáll. AF-S][Egyensúly. kiemelés] beállítása ellenére a fényképezőgép átmenetileg [AF] módra vált.

4-689-271-72(1) Copyright 2016 Sony Corporation

AF zárral (állókép)

Kiválaszthatja, hogy automatikusan állítsa-e be a készülék a fókuszt, amikor az exponáló gombot félig lenyomva tartja. Válassza a [Ki] lehetőséget, ha külön szeretné beállítani a fókuszt és az expozíciót.

1. **MENU → (Felvétel beállítások1) → [AF zárral] → kívánt beállítás.**

A menüelem részletei

Be:
Az exponáló gomb félig lenyomva tartására aktiválódik az automatikus fókuszálás.
Ki:
Az exponáló gomb félig lenyomva tartására nem aktiválódik az automatikus fókuszálás.

Hasznos módszer a fókusz legfinomabb beállítására

Ha A-mount objektív használatakor az automatikus fókuszállítás funkciót nem az exponáló gombbal, hanem egy másik gombbal aktiválja, akkor a kézi fókusz funkcióval kombinálva pontosabb fókuszálást tesz lehetővé.

1. Állítsa a [AF zárral] opciót [Ki] értékre.
2. MENU → (Felvétel beállítások2) → [Egyéni gomb(felv.)] → rendelje hozzá az [AF be] és a [Fókuszállítás] funkciót a kívánt gombokhoz.
3. Ha nem akarja használni az autofókuszt, ha belenéz a keresőbe, állítsa az [Eye-Start AF] opciót [Ki] értékre.
4. Nyomja meg azt a gombot, amihez az [AF be] funkció hozzá van rendelve.
5. Nyomja meg azt a gombot, amihez az [Fókuszállítás] funkció hozzá van rendelve, majd a fókuszállító gyűrű forgatásával végezze el a fókusz finombeállítását.
6. Nyomja le teljesen az exponáló gombot, és készítse el a felvételt.

Kapcsolódó témák

- AF be
- Eye-Start AF (állókép)
- Elő AF (állókép)
- Fókuszállítás

4-689-271-72(1) Copyright 2016 Sony Corporation

Digitális fényképezőgép cserélhető objektívvel
ILCE-6500 α6500

Elő AF (állókép)

A készülék automatikusan beállítja a fókuszt, mielőtt az exponáló gombot félig lenyomva tartja.

1. **MENU → 1 (Felvétel beállítások1) → [Elő AF] → kívánt beállítás.**

A menüelem részletei

Be:
Beállítja a fókuszt, mielőtt az exponáló gombot félig lenyomva tartja.
Ki:
Nem állítja be a fókuszt, mielőtt az exponáló gombot félig lenyomva tartja.

Megjegyzés

- Az [Elő AF] funkció csak akkor érhető el, ha a készülékre E-mount objektív van felszerelve.

4-689-271-72(1) Copyright 2016 Sony Corporation

Eye-Start AF (állókép)

Beállítja, hogy használja-e az autofókuszt, ha belenéznek az elektronikus keresőbe.

1. **MENU → (Felvétel beállítások1) → [Eye-Start AF] → kívánt beállítás.**

A menüelem részletei

Be:
A készülék elkezdi az automatikus fókuszálást, ha a felhasználó belenéz az elektronikus keresőbe.
Ki:
A készülék nem kezdi el az automatikus fókuszálást, ha a felhasználó belenéz az elektronikus keresőbe.

Tipp

- Az [Eye-Start AF] lehetőség csak akkor érhető el, ha A-mount objektív és rögzítőadapter (LA-EA2, LA-EA4) (külön megvásárolható) van csatlakoztatva.

4-689-271-72(1) Copyright 2016 Sony Corporation

Digitális fényképezőgép cserélhető objektívvel
ILCE-6500 α6500

AF m. autom. eltünt.

Beállíthatja, hogy a fókuszmező mindig látható legyen-e, vagy a fókusz beállítása után kis idővel automatikusan eltűnjön.

1. **MENU → 1 (Felvétel beállítások1) → [AF m. autom. eltünt.] → kívánt beállítás.**

A menüelem részletei

Be:
A fókuszmező a fókusz beállítása után kis idővel automatikusan eltűnik.
Ki:
A fókuszmező mindig látható.

4-689-271-72(1) Copyright 2016 Sony Corporation

Foly. AF mező megj.

Beállíthatja, hogy megjelenjen-e [Folyamatos AF] módban a fókuszmező, ha a [Fókuszmező] beállítása [Széles] vagy [Terület].

1. **MENU → 1 (Felvétel beállítások1) → [Foly. AF mező megj.] → kívánt beállítás.**

A menüelem részletei

Be:
Megjeleníti a fókuszban lévő fókuszterületet.
Ki:
Nem jeleníti meg a fókuszban lévő fókuszterületet.

Megjegyzés

- Ha a [Fókuszmező] beállításai az alábbiak egyike, a fókuszban lévő terület keretei zöld színűre változnak:
  - [Közép]
  - [Rugalm. pontsz]
  - [Kiterj. rugalm. pont.]
- Ha A-mount objektív és rögzítőadapter (LA-EA1/LA-EA3) (külön megvásárolható) van a fényképezőgépre szerelve, és az [AF rendszer] beállítása [Fázisérzékelő AF], a [Foly. AF mező megj.] a [Fókuszmező] beállításoktól függetlenül mindig be van kapcsolva.

4-689-271-72(1) Copyright 2016 Sony Corporation

AF Mikro beáll.

Lehetővé teszi, hogy beállítson és regisztráljon egy autofókuszált pozíciót minden egyes objektívhez arra az esetre, ha A-mount objektívet használ LA-EA2 vagy LA-EA4 rögzítőadapterrel (külön megvásárolható).
Általános felhasználás esetén nem kell az autofókuszált pozíciókat módosítani ezzel a funkcióval. Csak akkor használja ezt a funkciót, ha meghatározott fókusztávolságok megváltoztatása szükséges. Előfordulhat, hogy az automatikus fókuszálás funkció nem jól pozícionál, ha ilyen módosítást végez.

1. **MENU → 1 (Felvétel beállítások1) → válassza: [AF Mikro beáll.].**
2. **Válassza a következőket: [AF Beállítás] → [Be].**
3. **[mértéke] → kívánt érték.**
   - Minél nagyobb értéket választ, annál távolabb lesz az autofókuszált pozíció a készüléktől. Minél kisebb értéket választ, annál közelebb lesz az autofókuszált pozíció a készülékhez.

Tipp

- Javasoljuk, hogy a tényleges felvételi körülményekhez állítsa be a pozíciót. A [Fókuszmező] értékének válassza a [Rugalm. pontsz] beállítást, és a beállítás során használjon erős kontrasztú, fényes témát.

Megjegyzés

- Ha olyan objektívet csatlakoztat, amelyhez korábban már rögzített értéket, a rögzített érték megjelenik a képernyőn. A regisztrált értékkel nem rendelkező objektívek esetében [±0] jelzés jelenik meg.
- Ha az érték helyén a [−] jelzés jelenik meg, akkor már 30 objektív lett regisztrálva, emiatt új objektív nem regisztrálható. Ha új objektívet akar regisztrálni, szerelje fel azt az objektívet, amelynek a regisztrációja törölhető, majd állítsa a hozzárendelt értéket [±0]-ra. A [Törlés] paranccsal az összes objektív értékét lenullázhatja.
- Az [AF Mikro beáll.] beállítás Sony, Minolta és Konica-Minolta objektíveket támogat. Ha az [AF Mikro beáll.] funkciót nem a támogatott objektívekkel használja, a támogatott objektívekhez regisztrált beállítások módosulhatnak. Nem támogatott objektív esetében ne válassza az [AF Mikro beáll.] parancsot.
- Azonos specifikációjú Sony, Minolta és Konica-Minolta objektívekhez nem állíthatja be egyenként az [AF Mikro beáll.] funkciót.

4-689-271-72(1) Copyright 2016 Sony Corporation

Expoz. kompenzáció

Alapesetben az expozíció beállítása automatikusan történik (automatikus expozíció). Az automatikus expozíció funkció által beállított értéket alapul véve a teljes képet világosabbá vagy sötétebbé teheti az [Expoz. kompenzáció] plusz vagy mínusz oldal felé történő módosításával (expozíciókompenzáció).

1. **(Expoz. kompenzáció) a vezérlőkeréken → a vezérlőkerék jobb vagy bal oldalának megnyomásával vagy a vezérlőkerék forgatásával válassza ki a kívánt expozíciós tartományt.**
   - Választhatja a következőt is: MENU → 1 (Felvétel beállítások1) → [Expoz. kompenzáció].
   - Az expozíció a(z) -5,0 EV és + 5,0 EV közötti tartományban állítható.
   - A felvételkészítés képernyőn **(A)** ellenőrizheti a beállított expozíciós értéket.

   Képernyő

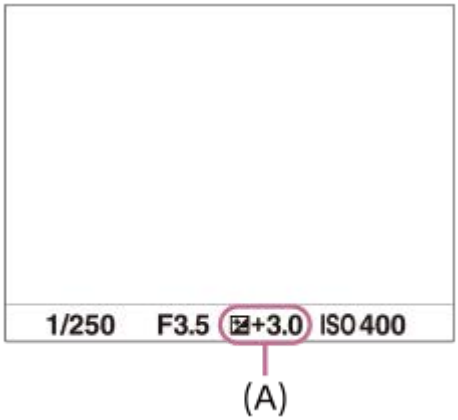

   Kereső

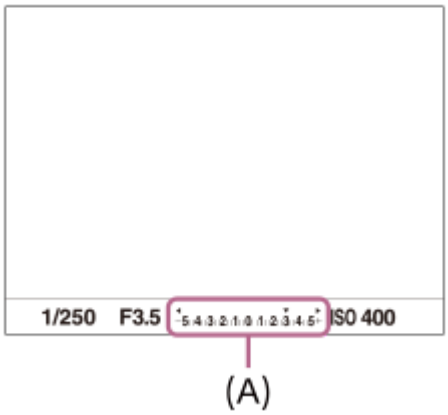

Megjegyzés

- Expozíciókompenzáció nem végezhető az alábbi felvételi módokban:
  - [Intelligens autom.]
  - [Kiváló automatikus]
  - [Jelenet]
- [Kézi expozíció] használata esetén csak akkor végezhet expozíciókompenzációt, ha az [ISO] beállítása [ISO AUTO].
- Felvételkor csak a(z) -3,0 EV és +3,0 EV közötti érték jelenik meg a képernyőn a kép megfelelő fényerejével. Ha ezen a tartományon kívülre állítja az expozíciót, a képernyőn megjelenő fényerőn ennek hatása nem fog látszani, de a rögzített kép tükrözni fogja azt.

- Mozgóképek esetében az expozíció a –2,0 EV és +2,0 EV közötti tartományban állítható.
- Ha szélsőségesen világos vagy sötét körülmények között készít fényképet egy témáról, vagy ha vakut használ, előfordulhat, hogy nem éri el a kívánt hatást.

Kapcsolódó témák

- Expozíció lépés
- Tárcs./Ker. Ev komp.
- Exp.komp.beáll.
- Foly. expoz. sorozat
- Szimpla Expo. Soroz.
- Zebra

4-689-271-72(1) Copyright 2016 Sony Corporation

ISO

Az ISO szám (ajánlott expozíciós index) a fényérzékenység mérőszáma. A nagyobb szám nagyobb érzékenységet jelent.

1. **ISO (ISO) a vezérlőkeréken → válassza ki a kívánt beállítást.**
   - Választhatja a következőt is: MENU→ 1 (Felvétel beállítások1) → [ISO].

A menüelem részletei

Többképkock. zajcs.:
A készülék az egymás után készült felvételekből csökkentett képzajú képet állít össze. A jobb oldalt megnyomva jelenítse meg a beállítóképernyőt, majd válassza ki a kívánt értéket a vezérlőkerék felső/alsó oldalának megnyomásával.
Válassza ki a kívánt ISO értéket: ISO AUTO vagy ISO 100 – ISO 51200.
ISO AUTO:
Az ISO-érzékenység automatikus beállítása.
ISO 100 – ISO 51200:
Az ISO-érzékenység kézi beállítása. Nagyobb szám választásával növelhető az ISO-érzékenység.

Megjegyzés

- Ha a [Minőség] beállítása [RAW] vagy [RAW & JPEG], a [Többképkock. zajcs.] lehetőség nem választható.
- [Többképkock. zajcs.] választása esetén a vaku, a [D-tart. optim.] vagy az [Auto. HDR] nem használható.
- Ha a [Kép tulajdonságok] beállítása nem [Ki], [Többképkock. zajcs.] nem választható.
- Ha a [Kép effektus] beállítása nem [Ki], [Többképkock. zajcs.] nem választható.
- Az alábbi funkciók használatakor [ISO AUTO] beállítás lesz érvényben:
  - [Intelligens autom.]
  - [Kiváló automatikus]
  - [Jelenet]
  - [Panorámapásztázás]
- Minél nagyobb az ISO érték, annál nagyobb képzaj lesz a képeken.
- Az elérhető ISO beállítások állóképek és mozgóképek felvétele, illetve lassított/gyorsított mozgóképfelvétel esetében eltérőek.
- Mozgóképek felvételekor 100 és 25600 közötti ISO értékek választhatók. Ha a beállított ISO érték nagyobb, mint 25600, a készülék automatikusan átvált 25600 beállításra. A mozgókép felvételének végén az ISO érték beállítása visszatér az eredeti értékre.
- A [Többképkock. zajcs.] funkció használatakor időbe telik, amíg készülék összedolgozza a képeket.
- [ISO AUTO] beállítás és [P], [A], [S] vagy [M] felvételi mód használata esetén az ISO-érzékenységet a készülék automatikusan beállítja a beállítási tartományban.

Tipp

- Az [ISO AUTO] módban automatikusan beállítható ISO-érzékenységi tartomány módosítható. Válassza az [ISO AUTO] lehetőséget, és a vezérlőkerék jobb oldalát megnyomva állítsa be az [ISO AUTO Maximum] és az [ISO AUTO Minimum] opció kívánt értékét. Az értékeket akkor is alkalmazza a készülék, ha a [Többképkock. zajcs.] menüben az [ISO AUTO] módot választotta.
- Beállíthatja a zajcsökkentés erősségét, ha a [Többképkock. zajcs.] alatt a [Zajcsökkentés effektus] lehetőséget választja.

4-689-271-72(1) Copyright 2016 Sony Corporation

ISO AUTO Min. zárs.

Ha [ISO AUTO] vagy [ISO AUTO] van kiválasztva a [Többképkock. zajcs.] opció alatt, és a felvételi mód P (Autom. Program) vagy A (Rekesz elsőbbség), akkor beállíthatja, hogy az ISO érzékenység milyen zársebességnél kezdjen változni.
Ez a funkció mozgó témák esetén hasznos. Csökkenthető a téma elmosódása, ugyanakkor megelőzhető a fényképezőgép beremegése.

1. **MENU → (Felvétel beállítások1) → [ISO AUTO Min. zárs.] → kívánt beállítás.**

A menüelem részletei

FASTER (Gyorsabb)/FAST (Gyors):
Az ISO érzékenység a [Normál] sebességet meghaladó zársebességnél kezd változni, amivel megelőzhető a téma elmosódása és a fényképezőgép beremegése.

STD (Normál):
A fényképezőgép az objektív fókusztávolsága alapján automatikusan állítja be a zársebességet.

SLOW (Lassú)/SLOWER (Lassabb):
Az ISO érzékenység a [Normál] sebességnél kisebb zársebességnél kezd változni, így kisebb képzajú felvételt készíthet.

1/4000 — 30":
Az ISO érzékenység a beállított zársebességnél kezd változni.

Tipp

- Az ISO érzékenység változását kiváltó [Gyorsabb], [Gyors], [Normál], [Lassú] és [Lassabb] zársebesség különbsége 1 EV.

Megjegyzés

- Ha nem elegendő mértékű az expozíció, akkor hiába van az ISO érzékenység [ISO AUTO Maximum] értékre állítva az [ISO AUTO] alatt, a megfelelő expozíció érdekében a zársebesség kisebb lesz az [ISO AUTO Min. zárs.] beállítással meghatározott sebességnél.
- Az alábbi esetekben előfordulhat, hogy a zársebesség nem a beállítás szerint működik:
  - Ha világos jelenetnél vakut használ. (A maximális zársebesség az 1/160 másodpercekben meghatározott vakuszinkronizáló sebességére korlátozott.)
  - Ha sötét jelenetnél vakut használ, és a [Vaku üzemmód] beállítása [Derítő vaku] vagy [Vezeték nélk.]. (A minimális zársebesség a fényképezőgép által automatikusan meghatározott sebességre korlátozott.)

Kapcsolódó témák

- Autom. Program
- Rekesz elsőbbség
- ISO

4-689-271-72(1) Copyright 2016 Sony Corporation

Fénymérési mód

A fénymérési mód kiválasztására szolgál, amely beállítja, hogy a kép mely részletének mérése alapján kerül meghatározásra az expozíció.

1. **MENU → (Felvétel beállítások1) → [Fénymérési mód] → kívánt beállítás.**

A menüelem részletei

Több:
A teljes mezőt több mezőre osztva méri az egyes mezőkre jutó fényt, és meghatározza a teljes képernyő megfelelő expozícióját (többmintás fénymérés).

Közép:
A teljes képernyő átlagos fényerejét méri, miközben a hangsúly a képernyő középső területén van (középre súlyozott fénymérés).

Pontszerű:
Kizárólag a középső területet méri (pontszerű fénymérés). Ez az üzemmód a teljes képernyő megadott részének fényerejét méri. A fénymérési kör mérete megválasztható: [Pontszerű: Normál] vagy [Pontszerű: Nagy]. A fénymérési kör pozíciója a [Fénymérő pont] beállítástól függ.

Telj. képernyő átl.:
A teljes kép átlagos fényerejét méri. Az expozíció akkor is stabil marad, ha változik a kompozíció vagy a téma pozíciója.

Megjelölés:
Úgy méri a fényerőt, hogy a hangsúly a képernyő kiemelt területén van. Ez az üzemmód akkor hasznos, ha el akarja kerülni a téma túlexponálását.

Tipp

- Ha a [Pontszerű] lehetőséget választotta, és a [Fókuszmező] beállítása [Rugalm. pontsz] vagy [Kiterj. rugalm. pont.], amikor a [Fénymérő pont] beállítása [Fókuszpont elérés], a pontszerű fénymérési pont koordinálható a fókuszmezővel.
- Ha a [Fénymérési mód] beállítása [Megjelölés], és aktiválva van a [D-tart. optim.] vagy az [Auto. HDR] funkció, a készülék a kép kis mezőkre osztásával elemzi a fény és az árnyék kontrasztját, és automatikusan korrigálja a fényerősséget és a kontrasztot. Adja meg a beállításokat a felvételi körülményeknek megfelelően.

Megjegyzés

- Az [Fénymérési mód] rögzített értéke [Több] az alábbi felvételi módokban:
  - [Intelligens autom.]
  - [Kiváló automatikus]
  - [Jelenet]
  - Az optikai zoomon kívüli zoom funkciók
- [Megjelölés] módban a téma sötét lehet, ha a képernyőn van egy világosabb rész.

Kapcsolódó témák

- AE zár
- Fénymérő pont
- D-tart. optim. (DRO)
- Auto. HDR

4-689-271-72(1) Copyright 2016 Sony Corporation

Fénymérő pont

Beállíthatja, hogy a készülék koordinálja-e a pontszerű fénymérési pozíciót a fókuszmezővel, ha a [Fókuszmező] beállítása [Rugalm. pontsz] vagy [Kiterj. rugalm. pont.].

1. **MENU → (Felvétel beállítások1) → [Fénymérő pont] → kívánt beállítás.**

A menüelem részletei

Közép:
A készülék nem koordinálja a pontszerű fénymérési pozíciót a fókuszmezővel, de mindig középen méri a fényerősséget.

Fókuszpont elérés:
A készülék koordinálja a pontszerű fénymérési pozíciót a fókuszmezővel.

Megjegyzés

- Ha a [Fókuszmező] beállítása nem [Rugalm. pontsz] vagy [Kiterj. rugalm. pont.], a pontszerű fénymérési pozíció középre rögzített.
- Ha a [Fókuszmező] beállítása [AF tartás: Rugalm. pontsz] vagy [AF tartás: Kiterj. rugalm. pont.], a készülék koordinálja a pontszerű fénymérési pozíciót az AF tartás kezdőpontjával, de nem koordinálja a téma követésével.

Kapcsolódó témák

- Fókuszmező
- Fénymérési mód

4-689-271-72(1) Copyright 2016 Sony Corporation

Digitális fényképezőgép cserélhető objektívvel
ILCE-6500 α6500

Expozíció lépés

Beállíthatja a zársebesség, a rekesznyílás és az expozíciókompenzáció beállítási tartományát.

1. **MENU → (Felvétel beállítások1) → [Expozíció lépés] → kívánt beállítás.**

A menüelem részletei

0,3 EV/0,5 EV

4-689-271-72(1) Copyright 2016 Sony Corporation

AEL beáll. e.gomb (állókép)

Beállítja, hogy az exponáló gomb félig lenyomva tartására rögzített legyen-e az expozíció.
Válassza a [Ki] lehetőséget, ha külön szeretné beállítani a fókuszt és az expozíciót.

1. **MENU → (Felvétel beállítások1) → [AEL beáll. e.gomb] → kívánt beállítás.**

A menüelem részletei

Automatikus:
Ha a [Fókusz mód] beállítása [Egyszeri AF], az exponáló gomb félig lenyomva tartására a készülék automatikusan beállítja a fókuszt, majd rögzíti az expozíciót. Ha a [Fókusz mód] beállítása [Automatikus AF], és a készülék úgy érzékeli, hogy a téma elmozdul, illetve ha sorozatképeket készít, a rögzített expozíció megszakad.

Be:
Az exponáló gomb félig lenyomva tartására rögzített lesz az expozíció.

Ki:
Az exponáló gomb félig lenyomva tartására nem lesz rögzített az expozíció. Használja ezt az üzemmódot, ha külön szeretné beállítani a fókuszt és az expozíciót.
A készülék tovább állítja az expozíciót [Folyamatos Felvétel] módban fényképezve.

Megjegyzés

- Az AEL gombbal indított művelet elsőbbséget élvez az [AEL beáll. e.gomb] beállításokkal szemben.

4-689-271-72(1) Copyright 2016 Sony Corporation

Exp. stand. beállít.

Beállítja a fényképezőgép helyes expozíciós érték standardját az egyes mérési módokhoz.

1. **MENU → 1 (Felvétel beállítások1) → [Exp. stand. beállít.] → kívánt mérési mód.**

2. **Válassza ki a kívánt értéket mérési standardnak.**
   - Az érték -1 EV és +1 EV közé eshet, és 1/6 EV lépésekben állítható be.

Fénymérési üzemmód

A beállított standard értéket alkalmazza a készülék, ha az adott mérési módot választja az alábbiak szerint: MENU → 1 (Felvétel beállítások1) → [Fénymérési mód].
Több/ Közép/ Pontszerű/ Telj. képernyő átl./ Megjelölés

Megjegyzés

- Az [Exp. stand. beállít.] módosítása az expozíciókompenzációt nem érinti.
- Az expozíciós érték a pontszerű AEL használata során a [Pontszerű] opcióhoz beállított értéknek megfelelően rögzített lesz.
- Az M.M (Metered Manual; kézi fénymérés) standard értéke az [Exp. stand. beállít.] alatt beállított értéknek megfelelően módosul.
- Az [Exp. stand. beállít.] alatt beállított értéket az expozíciókompenzációs értéktől külön rögzíti a készülék az Exif adatokba. Az expozíció standard értéke nem adódik hozzá az expozíciókompenzációs értékhez.
- Ha sorozatfelvételnél állítja be az [Exp. stand. beállít.] értékét, a sorozat felvételszám beállítása lenullázódik.

Kapcsolódó témák

- Fénymérési mód

4-689-271-72(1) Copyright 2016 Sony Corporation

Vaku üzemmód

Beállíthatja a vaku üzemmódot.

1. **MENU → 1 (Felvétel beállítások1) → [Vaku üzemmód] → kívánt beállítás.**

A menüelem részletei

Vaku ki:
Nem működik a vaku.

Autom. Vaku:
A vaku sötétben vagy erős ellenfényben lép működésbe.

Derítő vaku:
A vaku minden exponáláskor működésbe lép.

Lassú szinkron:
A vaku minden exponáláskor működésbe lép. A lassú szinkronizálás felvételi mód a lassú zársebességnek köszönhetően lehetővé teszi, hogy mind a téma, mind a háttér éles legyen a képen.

Hátsó szinkron:
A vaku a zár minden kioldásakor, közvetlenül az exponálás előtt működésbe lép. A hátsó szinkronizálás segítségével természetes képeket készíthet a mozgó téma, például mozgó autó vagy sétáló személy okozta elmosódásról.

Vezeték nélk.:
Vezeték nélküli vaku használatával az árnyékoknak köszönhetően fokozható a térbeli hatás a tárgyról készült felvételen, mint a fényképezőgép beépített vakujának használatakor.

Ez az üzemmód akkor hasznos, ha távirányítóval használható külső vaku (külön megvásárolható) van a készülékhez csatlakoztatva, és a készüléktől távoli, vezeték nélküli vakuval (külön megvásárolható) fényképez.

Megjegyzés

- Az alapbeállítás függ a felvételi módtól.
- A felvételi módtól függően egyes [Vaku üzemmód] beállítások nem elérhetők.
- A [Vezeték nélk.] beállítás nem használható a fényképezőgép beépített vakujával.

Kapcsolódó témák

- Vaku használata

4-689-271-72(1) Copyright 2016 Sony Corporation

Vaku kompenz.

A vaku fényének beállítására szolgál a –3,0 EV és +3,0 EV közötti tartományban. A vakukompenzáció csak a vaku fényerejét módosítja. Az expozíciókorrekció a vaku fényereje mellett a zársebességet és a rekesz értéket is módosítja.

1. **MENU → 1 (Felvétel beállítások1) → [Vaku kompenz.] → kívánt beállítás.**
   - Magasabb értékek (+ irány) választásával a vakuszint magasabb lesz, alacsonyabb értékek (– irány) választásával a vakuszint alacsonyabb lesz.

Megjegyzés

- A [Vaku kompenz.] nem működik, ha a felvételi mód beállítása a következő módok valamelyike:
  - [Intelligens autom.]
  - [Kiváló automatikus]
  - [Panorámapásztázás]
  - [Jelenet]
- Előfordulhat, hogy a korlátozott mennyiségű vakufény miatt nem látható az erősebb vakuhatás (+ oldal), ha a téma a vaku maximális hatótávolságán kívül esik. Ha a téma túl közel van, akkor előfordulhat, hogy a gyengébb vakuhatás (- oldal) nem érvényesül.

Kapcsolódó témák

- Vaku használata

4-689-271-72(1) Copyright 2016 Sony Corporation

Exp.komp.beáll.

Beállíthatja, hogy vakufénynél és természetes fénynél is érvényesüljön-e az expozíciókompenzációs érték, vagy csak természetes fénynél.

1. **MENU → (Felvétel beállítások1) → [Exp.komp.beáll.] → kívánt beállítás.**

A menüelem részletei

Háttér&vaku:
Vakufénynél és természetes fénynél is érvényesül az expozíciókompenzációs érték.

Csak háttér:
Csak természetes fénynél érvényesül az expozíciókompenzációs érték.

Kapcsolódó témák

- Vaku kompenz.

4-689-271-72(1) Copyright 2016 Sony Corporation

Vörösszem cs.

A vaku a felvétel elkészítése előtt kettő vagy több alkalommal villan, ezzel csökkenti a vaku használatakor jelentkező vörösszemjelenséget.

1. **MENU → (Felvétel beállítások1) → [Vörösszem cs.] → kívánt beállítás.**

A menüelem részletei

Be:
A vaku minden alkalommal villan a vörösszem-jelenség csökkentése érdekében.

Ki:
Nem alkalmazza a vörösszem-jelenség csökkentését.

Megjegyzés

- Előfordulhat, hogy a vörösszemjelenség csökkentése nem éri el a kívánt hatást. Ez olyan egyedi különbségektől és feltételektől függ, mint a tárgytávolság, vagy hogy az alany elfordul-e az elővillanáskor.

4-689-271-72(1) Copyright 2016 Sony Corporation

Fehéregyensúly

Korrigálja a környezeti fényviszonyok miatti tónushatást, hogy a témák fehér színei semlegesek maradjanak. Használja ezt a funkciót, ha a kép színtónusai eltérnek a várttól, vagy ha szándékosan – művészi kifejezőeszközként – kívánja módosítani a színtónusokat.

1. **MENU → 1 (Felvétel beállítások1) → [Fehéregyensúly] → kívánt beállítás.**

A menüelem részletei

AWB AWB Automatikus/ Nappali fény/ Árnyék/ Felhős/ Izzólámpa/ −1 Fénycső: Meleg Feh./ 0 Fénycső: Hideg Feh./ +1 Fénycső: Termész./ +2 Fénycső: Nappali f./ Vaku/ Víz alatti automatik.:
Ha a témát fényforrás világítja meg, a készülék a kiválasztott fényforráshoz illően állítja be a színtónusokat (előre beállított fehéregyensúly). [Automatikus] választása esetén a készülék automatikusan felismeri a fényforrást, és módosítja a színtónusokat.
Színhő./-szűrő:
A fényforrástól függően állítja be a színtónusokat a készülék. A fényképészetben használt CC (színkompenzáló) szűrők hatását éri el.
1. Egyéni/2. Egyéni/3. Egyéni:
Az [Egyéni beállítás] alatt mentett fehéregyensúly használata.
SET Egyéni beállítás:
A készülék megjegyzi a felvételi körülményekhez választott fehér alapszínt.
Válassza ki a kívánt tárolt fehéregyensúly-beállítás számát.

Tipp

- A vezérlőkerék jobb oldalával megjelenítheti a finombeállítás képernyőt, és szükség esetén elvégezheti a színtónusok finombeállítását.
- Ha a színtónusok nem olyanok, ahogy azt a kijelölt beállítások alapján várta, csináljon egy [FE belövés] felvételt.
- Az AWB vagy az AWB ikon csak ekkor jelenik meg, ha az [Elsőbb. beáll. AWB] beállítása [Hangulat] vagy [Fehér].

Megjegyzés

- A [Fehéregyensúly] rögzített értéke [Automatikus] az alábbi felvételi módokban:
  - [Intelligens autom.]
  - [Kiváló automatikus]
  - [Jelenet]
- Ha higany- vagy nátriumlámpát használ fényforrásként, a fényforrás jellege miatt a fényképezőgép nem lesz képes meghatározni a pontos fehéregyensúlyt. Ajánlatos vakuval fényképezni, vagy az [Egyéni beállítás] lehetőséget választani.

Kapcsolódó témák

- A fehér alapszín rögzítése [Egyéni beállítás] üzemmódban
- Elsőbb. beáll. AWB
- FE belövés

4-689-271-72(1) Copyright 2016 Sony Corporation

Digitális fényképezőgép cserélhető objektívvel
ILCE-6500 α6500

Elsőbb. beáll. AWB

Kiválaszthatja, hogy melyik tónust részesíti előnyben mesterséges fényben, például izzólámpa fényénél, ha a [Fehéregyensúly] beállítása [Automatikus].

1. **MENU → 1 (Felvétel beállítások1) → [Elsőbb. beáll. AWB] → kívánt beállítás.**

A menüelem részletei

AWB STD Normál:
Fényképezés normál automatikus fehéregyensúllyal. A fényképezőgép automatikusan beállítja a színtónusokat.

AWB Ambi Hangulat:
A fényforrástól függően állítja be a színtónusokat a készülék. Ez akkor hasznos, ha meleg atmoszférát akar teremteni.

AWB White Fehér:
Ha a fényforrás színhőmérséklete alacsony, a fehér szín visszaadásának biztosít elsőbbséget.

Kapcsolódó témák

- Fehéregyensúly

4-689-271-72(1) Copyright 2016 Sony Corporation

D-tart. optim. (DRO)

A készülék a kép kis mezőkre osztásával elemzi a téma és a háttér fény- és árnyékkontrasztját az optimális fényerejű és árnyaltságú kép elérése érdekében.

1. **MENU → (Felvétel beállítások1) → [DRO/Auto. HDR] → [D-tart. optim.].**
2. **A vezérlőkerék bal vagy jobb oldalával válassza ki a kívánt beállítást.**

A menüelem részletei

D-tartomány optimalizáló: Auto.:
Automatikusan korrigálja a fényerőt.

D-tartomány optimalizáló: Lv1 — D-tartomány optimalizáló: Lv5:
Optimalizálja a rögzített kép árnyaltságát a kép minden egyes mezőjében. Válassza ki az Lv1 (gyenge) és Lv5 (erős) közötti optimális szintet.

Megjegyzés

- A [D-tart. optim.] rögzített értéke [Ki] az alábbi esetekben:
  - A felvételi mód beállítása [Panorámapásztázás].
  - Többképkock. zajcs.
  - Ha a [Kép effektus] beállítása nem [Ki].
  - Ha a [Kép tulajdonságok] beállítása nem [Ki].
- A [DRO/Auto. HDR] opció [Ki] értéken rögzített, ha a [Jelenet] menüben az alábbi üzemmódok egyike lett kiválasztva.
  - [Naplemente]
  - [Éjszakai Jelenet]
  - [Éjszakai Portré]
  - [Kézben tartott Esti]
  - [Elmosódás csökkent.]

  A beállítás [D-tartomány optimalizáló: Auto.] értéken rögzített, ha a [Jelenet] menüben nem a fenti üzemmódok egyike lett kiválasztva.
- [D-tart. optim.] beállítás használata esetén a rögzített kép zajos lehet. Az elkészített kép ellenőrzésével válassza ki a megfelelő szintet, különösen ha fokozni szeretné a hatást.

4-689-271-72(1) Copyright 2016 Sony Corporation

Auto. HDR

Három felvétel készítése különböző expozíciókkal, majd egy jó expozíciójú, árnyalatokban gazdag (nagy dinamikatartományú) kép létrehozása az alulexponált felvétel világos területeinek és a túlexponált kép sötét területeinek kombinálásával. Két kép készül: egy megfelelő expozíciójú kép és egy átfedéssel előállított.

1. **MENU → (Felvétel beállítások1) → [DRO/Auto. HDR] → [Auto. HDR].**
2. **A vezérlőkerék bal vagy jobb oldalával válassza ki a kívánt beállítást.**

A menüelem részletei

Auto. HDR: auto. exp. különbség:
Automatikusan korrigálja a fényerőt.

Auto. HDR: 1,0 EV exp. különbség — Auto. HDR: 6,0 EV exp. különbség:
Az expozícióeltérés beállítása a téma kontrasztja alapján. Válassza ki az 1,0EV (gyenge) és 6,0EV (erős) közötti optimális szintet.
Ha például az expozíciós érték beállítása 2,0 EV, a készülék három képet komponál, a következő expozíciós szintekkel: −1,0 EV, helyes expozíció és +1,0 EV.

Tipp

- Egy felvételhez három exponálás történik. Ügyeljen a következőkre:
  - Olyankor használja ezt a funkciót, amikor a téma mozdulatlan, vagy nincs villanó fény.
  - Fényképezés előtt ne módosítsa a kompozíciót.

Megjegyzés

- Ez a funkció nem választható, ha a [Minőség] [RAW] vagy [RAW & JPEG].
- Az [Auto. HDR] lehetőség nem érhető el az alábbi felvételi módokban:
  - [Intelligens autom.]
  - [Kiváló automatikus]
  - [Panorámapásztázás]
  - [Jelenet]
- A [Auto. HDR] nem érhető el az alábbi helyzetekben:
  - Ha [Többképkock. zajcs.] lett kiválasztva.
  - Ha az [Kép effektus] beállítása nem [Ki].
  - Ha az [Kép tulajdonságok] beállítása nem [Ki].
- Újabb felvétel nem készíthető addig, amíg a készülék exponálás után be nem fejezte a kép elmentését.
- A téma fényességeltérésétől és a fényképezés körülményeitől függően előfordulhat, hogy nem éri el a kívánt hatást.
- Vaku használatakor a funkció hatása jelentéktelen.
- Ha a kép kis kontrasztú, illetve a készülék beremegett, vagy a tárgy elmosódott, akkor előfordulhat, hogy a HDR kép nem lesz jó. A HDR ! jel látható a felvételen, jelezve, hogy a fényképezőgép a kép elmosódottságát érzékeli. Módosítsa a kompozíciót, vagy ha kell, az elmosódottság megelőzése érdekében figyelmesen fényképezzen újra.

4-689-271-72(1) Copyright 2016 Sony Corporation

Saját beállít.

Kiválaszthatja a képfeldolgozás kívánt stílusát, és finoman beállíthatja a kontrasztot, a telítettséget és az élességet minden egyes képstílus esetében Ezzel a funkcióval tetszés szerint beállíthatja az expozíciót (zársebesség és rekesznyílás), nem úgy, mint a [Jelenet] esetében, ahol a készülék automatikusan állítja be az expozíciót.

1. **MENU → (Felvétel beállítások1) → [Saját beállít.].**

2. **A vezérlőkerék felső/alsó oldalával válassza ki a kívánt stílust vagy [Stílusdoboz] beállítást.**

3. **A (kontraszt), a (telítettség) és az (élesség) beállításához válassza ki a kívánt elemet a jobb/bal oldallal, majd a fel/le oldallal válassza ki az értéket.**

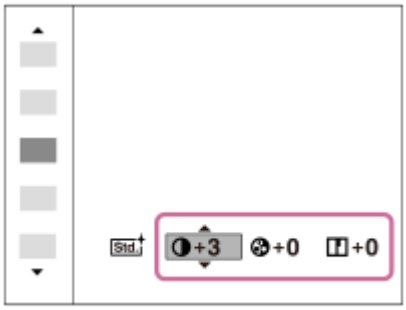

4. **[Stílusdoboz] választása esetén a vezérlőkerék jobb oldalával lépjen a jobb oldalra, majd válassza ki a kívánt stílust.**

   - Előhívhatja ugyanazt a stílust kicsit eltérő beállításokkal.

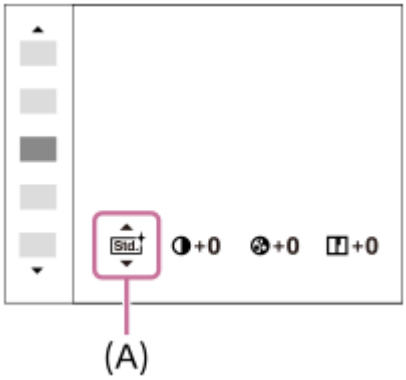

(A): Csak a Stílusdoboz választása esetén jelenik meg

A menüelem részletei

Std. Normál:
Gazdag árnyalatokkal és gyönyörű színekkel adja vissza a különböző helyszíneket.

Vivid Élénk:
Kiemeli a telítettséget és a kontrasztot a színgazdag és mély érzelmi benyomást keltő képeken, például virágokon, tavaszi tájon, kék égen, óceánon.

Ntrl Semleges:

Tompább tónusú képek készítésekor a telítettség és az élesség csökkent lesz. Ez a számítógéppel később szerkeszteni kívánt képanyag felvételéhez is megfelelő.

Clear Tiszta:
Az erős fényben jól használható beállítással tiszta tónusú képek készíthetők világos, harsány színekkel.

Deep Mély:
A beállítással készült képeken a tárgy térbelisége jól érzékelhető, a színek mélyek és intenzívek.

Light Halvány:
A beállítással készült képeken a környezet üdítően könnyed, a színek világosak és egyszerűek.

Port. Portré:
A bőr lágy tónusainak kiemelésére, portrékészítéshez ideális.

Land. Tájkép:
Kiemeli a telítettséget, a kontrasztot és az élességet; életteli, friss hangulatú helyszínekhez. A távoli tájat is kiemeli.

Sunset Naplemente:
Szépen visszaadja a lenyugvó nap színpompáját.

Night Éjszakai Jelenet:
Az éjszakai jelenetek visszaadása érdekében a kontraszt csökkent.

Autm Őszi levél:
Az őszi táj fényképezéséhez élénken kiemeli a száradó levelek sárgás, vöröses színeit.

B/W Fekete-fehér:
Fekete-fehérben rögzíti a képeket.

Sepia Szépia:
Egyszínű, szépia árnyalatú képek készítéséhez.

1 Std. A kívánt beállítások regisztrálása (Stílusdoboz):
A kívánt beállítások regisztrálásához válasszon a hat stílusdobozból (a bal oldali számozott dobozokból (1 Std.)). Ezután a jobb gombbal válassza ki a kívánt beállításokat.
Előhívhatja ugyanazt a stílust kicsit eltérő beállításokkal.

[Kontraszt], [Telítettség] és [Élesség] beállításához

A [Kontraszt], a [Telítettség] és az [Élesség] beállítható minden előre beállított képstílushoz, például a [Normál] és a [Tájkép] stílushoz, és minden egyes [Stílusdoboz] esetében, amelyhez kívánt beállítások regisztrálhatók.
Válassza ki a beállítandó elemet a vezérlőkerék jobb vagy bal oldalának megnyomásával, majd állítsa be az értéket a vezérlőkerék felső vagy alsó oldalának megnyomásával.

Kontraszt:
Minél nagyobb érték van kiválasztva, annál hangsúlyosabb a fény és árnyék közötti különbség, és annál nagyobb hatással van a képre.

Telítettség:
Minél nagyobb érték van kiválasztva, annál élénkebbek a színek. Kisebb érték választása esetén a kép színei halványak és finomak.

Élesség:
Az élesség beállítására szolgál. Minél nagyobb érték van kiválasztva, annál hangsúlyosabbak a kontúrok, és minél kisebb érték van kiválasztva, annál lágyabbak a kontúrok.

Megjegyzés

- A [Saját beállít.] rögzített értéke [Normál] az alábbi esetekben:
  - [Intelligens autom.]
  - [Kiváló automatikus]
  - [Jelenet]
  - A [Kép effektus] beállítása nem [Ki].
  - A [Kép tulajdonságok] beállítása nem [Ki].
- Ha a funkció beállítása [Fekete-fehér] vagy [Szépia], a [Telítettség] nem módosítható.

4-689-271-72(1) Copyright 2016 Sony Corporation

Digitális fényképezőgép cserélhető objektívvel
ILCE-6500 α6500

Kép effektus

Még hatásosabb és művészibb kifejezéshez kiválaszthatja a kívánt szűrő effektust.

1. **MENU → (Felvétel beállítások1) → [Kép effektus] → kívánt beállítás.**

A menüelem részletei

Ki:
Letiltja a [Kép effektus] funkciót.

Játékfényképezőgép:
Lágy hatású kép készül árnyékos sarkokkal és csökkentett élességgel.

Élénk szín:
Élénk megjelenés kialakítása a színtónusok hangsúlyozásával.

Poszterizáció:
Nagy kontrasztú, absztrakt megjelenésű kép készítése az elsődleges színek erős hangsúlyozásával vagy fekete-fehérben.

Retro fénykép:
Régi fénykép megjelenését kölcsönzi a felvételnek a szépia színtónusok és a halvány kontraszt alkalmazásával.

Lágy High-key világ.:
Az így készült kép jellemzői: világos, áttetsző, illékony, lágy, finom.

Részleges szín:
Adott szín megtartása, de a többi szín fekete-fehérré konvertálása a képen.

Nagy kontr. monokr.:
Nagy kontrasztú fekete-fehér kép létrehozása.

Lágy Fókusz:
Lágy megvilágítású kép létrehozása.

HDR kép:
Festményszerű megjelenést kelt a színek és a részletek hangsúlyozásával.

Gazdag Tónus Mono:
Fekete-fehér kép létrehozása gazdag árnyalatokkal és a részletek visszaadásával.

Miniatűr:
A témát élénken kiemelő kép létrehozása a háttér erős elhomályosításával. Ez a hatás sokszor látható miniatűr modellekről készített képeken.

Vízfesték:
Tintafolyásos, elmosódott mintázatú vízfestékkel festett képet idéző fényképek készítése.

Illusztráció:
Határozott kontúrú, illusztrációhoz hasonló kép készítése.

Tipp

- Egyes elemek részletes beállítását a vezérlőkerék bal vagy jobb oldalának használatával végezheti.

Megjegyzés

- Optikai zoomon kívüli zoom funkció használata és nagyobb zoomarány beállítása esetén a [Játékfényképezőgép] beállítás kevésbé hatékony.
- A [Részleges szín] lehetőség választása esetén a témától és a fényképezés körülményeitől függően előfordulhat, hogy a képek nem őrzik meg a kiválasztott színt.

- A következő hatások nem ellenőrizhetők a felvételkészítés képernyőn, mert a készülék a felvétel után a kép feldolgozását végzi. Másik képet sem vehet fel addig, amíg a képfeldolgozás be nem fejeződött. Ezek a hatások nem használhatók mozgóképekhez.
  - [Lágy Fókusz]
  - [HDR kép]
  - [Gazdag Tónus Mono]
  - [Miniatűr]
  - [Vízfesték]
  - [Illusztráció]

- A [HDR kép] és a [Gazdag Tónus Mono] hatás esetében egy felvételhez három exponálás történik. Ügyeljen a következőkre:
  - Olyankor használja ezt a funkciót, amikor a téma mozdulatlan, vagy nincs villanó fény.
  - Fényképezés közben ne módosítsa a kompozíciót.

  Ha a kép kis kontrasztú, illetve a fényképezőgép jelentősen beremegett, vagy a tárgy elmosódott, akkor előfordulhat, hogy a HDR kép nem lesz jó. Ha a készülék ilyen körülményeket érzékel, a Rich 8W jel látható a felvételen, jelezve a körülmények fennállását. Módosítsa a kompozíciót, vagy ha kell, az elmosódottság megelőzése érdekében figyelmesen fényképezzen újra.

- Ez a funkció nem érhető el az alábbi üzemmódokban:
  - [Intelligens autom.]
  - [Kiváló automatikus]
  - [Jelenet]
  - [Panorámapásztázás]

- Ha a [Minőség] beállítása [RAW] vagy [RAW & JPEG], ez a funkció nem érhető el.

4-689-271-72(1) Copyright 2016 Sony Corporation

Kép tulajdonságok

Lehetővé teszi a színekre, árnyalatokra stb. vonatkozó beállítások módosítását.

A kép tulajdonságok testreszabása

A kép tulajdonságok elemeinek, például a [Gamma] és a [Részletek] elem beállításával testreszabhatja a képminőséget. Ezeknek a paramétereknek a beállításakor csatlakoztassa a fényképezőgépet egy tévékészülékhez vagy egy képernyőhöz, és a képernyőn megjelenő képet figyelve állítsa be őket.

1. **MENU → (Felvétel beállítások1) → [Kép tulajdonságok] → módosítani kívánt profil.**
2. **A vezérlőkerék jobb oldalának megnyomásával váltson az elemeket tartalmazó indexképernyőre.**
3. **Válassza ki a módosítandó elemet a vezérlőkerék felső vagy alsó oldalának megnyomásával.**
4. **Válassza ki a kívánt értéket a vezérlőkerék felső vagy alsó oldalának megnyomásával, majd nyomja meg a közepét.**

Az előzőleg beállított kép tulajdonságok használata

A mozgóképek [PP1]-től [PP9]-ig terjedő alapértelmezett beállításai előre be vannak állítva a fényképezőgépen különféle felvételi körülmények alapján.
MENU → (Felvétel beállítások1) → [Kép tulajdonságok] → kívánt beállítás.

PP1:
Beállítási példa [Movie] gamma használatával
PP2:
Beállítási példa [Still] gamma használatával
PP3:
Beállítási példa [ITU709] gamma használatával elért természetes színtónusra
PP4:
Beállítási példa ITU709 szabványnak megfelelő színtónussal
PP5:
Beállítási példa [Cine1] gamma használatával
PP6:
Beállítási példa [Cine2] gamma használatával
PP7:
Beállítási példa [S-Log2] gamma használatával
PP8:
Beállítási példa: [S-Log3] gamma használata, és [S-Gamut3.Cine] választása a [Színmód] menüben.
PP9:
Beállítási példa: [S-Log3] gamma használata, és [S-Gamut3] választása a [Színmód] menüben.

A kép tulajdonságok elemei

Feketeszint
Beállíthatja a fekete szintet. (–15 és +15 között)

Gamma

Kiválaszthatja a gamma görbét.

Movie: Normál gamma görbe mozgóképekhez

Still: Normál gamma görbe állóképekhez

Cine1: Mérsékelt színekkel teli mozgóképet eredményez a kontraszt lágyításával a sötét részeken, illetve az árnyaltság fokozásával a világos részeken. (megfelel a következőnek: HG4609G33)

Cine2: Hasonló a [Cine1] lehetőséghez, de szerkesztéshez van optimalizálva, akár 100%-os videojellel. (megfelel a következőnek: HG4600G30)

Cine3: A [Cine1] lehetőségnél jobban növeli a kontraszt intenzitását világos és árnyékos részeken, és fokozza a fekete árnyaltságát.

Cine4: A [Cine3] lehetőségnél jobban erősíti a kontrasztot a sötét részeken. A kontraszt a sötét részeken kisebb, és a világos részeken nagyobb, mint a [Movie] esetében.

ITU709: Gamma görbe, amely megfelel az ITU709 szabványnak.

ITU709(800%): A jelenetek megtekintéséhez olyan gamma görbe, amely [S-Log2] vagy [S-Log3] gammával készített felvételt feltételez.

S-Log2: Gamma görbe [S-Log2] szabványhoz. Ez a beállítás azon a feltételezésen alapul, hogy a felvételt később feldolgozzák.

S-Log3: Gamma görbe [S-Log3] szabványhoz még filmszerűbb jelleggel. Ez a beállítás azon a feltételezésen alapul, hogy a felvételt később feldolgozzák.

Fekete Gamma

Korrigálja a gammát a kis intenzitású részeken.

Tartomány: Kiválaszthatja a korrigálási tartományt. (Széles / Középső / Keskeny)

Szint: Beállíthatja a korrigálás mértékét. (-7 (maximális feketetömörítés) és +7 (maximális feketenyújtás) között)

Határ

Beállíthatja a videojel tömörítésének határpontját és meredekségét, hogy a téma nagy intenzitású területeinek jeleit a fényképezőgép dinamikatartományára korlátozva megelőzze a túlexponálást.
Ha [Still], [Cine1], [Cine2], [Cine3], [Cine4], [ITU709(800%)], [S-Log2], [S-Log3] lehetőséget választ a [Gamma] opció értékeként, a [Határ] opció beállítása [Ki] lesz, amennyiben az [Üzemmód] beállítása [Automatikus]. Ha használni szeretné a [Határ] menü funkcióit, az [Üzemmód] opciót állítsa [Kézi] értékre.

Üzemmód: Kiválaszthatja, hogy a beállítás automatikus vagy kézi legyen-e.

- Automatikus: A határpont és a meredekség beállítása automatikusan történik.
- Kézi: A határpont és a meredekség beállítása kézzel történik.

Automatikus beállít.: Beállítások [Automatikus][Üzemmód] választása esetén.

- Maximum pont: Beállíthatja a határpont maximumpontját. (90% – 100%)
- Érzékenység: Beállíthatja az érzékenységet. (Magas / Közepes / Alacsony)

Kézi beállítás: Beállítások [Kézi][Üzemmód] választása esetén.

- Pont: Beállíthatja a határpontot. (75% – 105%)
- Meredekség: Beállíthatja a meredekséget. (-5 (enyhe) és +5 (meredek) között)

Színmód

Beállíthatja a színek típusát és szintjét.

Movie: Megfelelő színeket ad, ha a [Gamma] beállítása [Movie].

Still: Megfelelő színeket ad, ha a [Gamma] beállítása [Still].

Cinema: Megfelelő színeket ad, ha a [Gamma] beállítása [Cine1].

Pro: A professzionális Sony fényképezőgépek normál képminőségéhez hasonló színtónusokat eredményez (ha ITU709 gammával párosul)

ITU709 Mátrix: Az ITU709 szabványnak megfelelő színeket eredményez (ha ITU709 gammával párosul)

Fekete-fehér: A telítettséget nullára állítva fekete-fehér felvételeket készíthet.

S-Gamut: Ez a beállítás azon a feltételezésen alapul, hogy a felvételeket később feldolgozzák. Akkor használható, ha a [Gamma] beállítása [S-Log2].

S-Gamut3.Cine: Ez a beállítás azon a feltételezésen alapul, hogy a felvételeket később feldolgozzák. Akkor használható, ha a [Gamma] beállítása [S-Log3]. A beállítással a felvételhez olyan színtér használható, amely könnyen konvertálható digitális mozifilmhez.

S-Gamut3: Ez a beállítás azon a feltételezésen alapul, hogy a felvételeket később feldolgozzák. Akkor használható, ha a [Gamma] beállítása [S-Log3]. A beállítás lehetővé teszi a tág színtérrel történő felvételt.

Telítettség

Beállíthatja a színtelítettséget. (-32 és +32 között)

Színfázis

Beállíthatja a színfázist. (-7 és +7 között)

Színmélység

Beállíthatja a színmélységet minden egyes színfázishoz. Ez a funkció hatékonyabb kromatikus színek esetében, és kevésbé hatékony akromatikus színek esetében. A szín teltebb lesz, ha a beállítási értéket a pozitív oldal felé növeli, és halványabb, ha az értéket a negatív oldal felé csökkenti. Ez a funkció akkor is hatásos, ha a [Színmód] beállítása [Fekete-fehér].

[R] -7 (halványvörös) és +7 (sötétvörös) között

[G] -7 (halványzöld) és +7 (sötétzöld) között

[B] -7 (halványkék) és +7 (sötétkék) között

[C] -7 (halványcián) és +7 (sötétcián) között

[M] -7 (halványmagenta) és +7 (sötétmagenta) között

[Y] -7 (halványsárga) és +7 (sötétsárga) között

Részletek

Beállíthatja a [Részletek] menü elemeit.

Szint: Beállíthatja a [Részletek] szintjét. (-7 és +7 között)

Módosít: Az alábbi paraméterek választhatók ki kézzel.

- Üzemmód: Kiválaszthatja, hogy a beállítás automatikus vagy kézi legyen-e. (Automatikus (automatikus optimalizálás) / Kézi (A részletek beállítása kézzel történik.))
- V/H egyensúly: Beállíthatja a függőleges (V) és vízszintes (H) részletek egyensúlyát. (-2 (a függőleges (V) oldaltól) és +2 (a vízszintes (H) oldaltól) között)
- B/W egyensúly: Kiválaszthatja az alsó RÉSZLETEK (B) és a felső RÉSZLETEK (W) egyensúlyát. (1-es típus (az alsó RÉSZLETEK (B) oldaltól) és 5-es típus (a felső RÉSZLETEK (W) oldaltól) között)
- Határ: Beállíthatja a [Részletek] határszintjét. (0 (Alacsony határszint: valószínűleg korlátozott) és 7 (Magas határszint: valószínűleg nem korlátozott) között)
- Crispning: Beállíthatja az élesítés mértékét. (0 (enyhe élesítés) és 7 (erős élesítés) között)
- Fényes részletek: Beállíthatja a [Részletek] szintjét a nagy intenzitású területeken. (0 és 4 között)

A képtulajdonságok beállításainak másolása másik képtulajdonságok számra

A képtulajdonságok beállításait másik képtulajdonságok számra másolhatja.

MENU → 1 (Felvétel beállítások1) → [Kép tulajdonságok] → [Másolás].

A képtulajdonságok alapértelmezett beállításainak visszaállítása

A képtulajdonságok alapértelmezett beállításait vissza tudja állítani. Nem lehet egyszerre az összes kép tulajdonság alapértelmezett beállításait visszaállítani.

MENU → 1 (Felvétel beállítások1) → [Kép tulajdonságok] → [Visszaállítás].

Megjegyzés

- Mivel a paraméterek a mozgóképekre és az állóképekre is vonatkoznak, felvételi mód váltásakor állítsa be a kívánt értéket.
- Ha felvételi beállításokkal nyomtat RAW képeket, az alábbi beállítások nem érvényesülnek.
  - Feketeszint
  - Fekete Gamma
  - Határ
  - Színmélység

- Ha módosítja a [Gamma] beállítást, megváltozik a választható ISO értéktartomány.
- A gamma beállításoktól függően zajosabbá válhatnak a sötét részek. Javíthat rajta, ha az objektív kompenzációját [Ki] kapcsolja.
- S-Log2 vagy S-Log3 gamma használata esetén a zaj jobban észrevehető, mint más gammák használata esetén. Ha a zaj még a képek feldolgozása után is jelentős, világosabb beállítással fényképezve talán javíthat rajta. Ugyanakkor világosabb beállítással fényképezve arányosan szűkül a dinamikatartomány. S-Log2 vagy S-Log3 használata esetén ajánlatos próbafelvételt készíteni, és azon ellenőrizni a képet.
- Az [ITU709(800%)], [S-Log2] és az [S-Log3] beállítás hibát okozhat a fehéregyensúly egyéni beállításakor. Ilyen esetben először végezze el az egyéni beállítást úgy, hogy a gamma nem [ITU709(800%)], [S-Log2] vagy [S-Log3], majd válassza ki újra az [ITU709(800%)], [S-Log2] vagy [S-Log3] gamma lehetőséget.
- Az [ITU709(800%)], [S-Log2] és az [S-Log3] beállítás letiltja a [Feketeszint] beállítást.
- Ha a [Meredekség] opciónak +5 értéket ad a [Kézi beállítás] menüben, a [Határ] beállítása [Ki] lesz.
- Az S-Gamut, az S-Gamut3.Cine és az S-Gamut3 színteret kizárólag a Sony készülékek használják. A fényképezőgép S-Gamut beállítása azonban nem támogatja a teljes S-Gamut színteret; ezzel a beállítással egy S-Gamut színtérhez hasonló színvisszaadási tartomány érhető el.

4-689-271-72(1) Copyright 2016 Sony Corporation

Sima bőr effektus (állókép)

Annak az effektusnak a beállítására szolgál, amelynek segítségével visszaadható a bőr simasága az arcfelismerés funkcióval készített képeknél.

1. **MENU → 1 (Felvétel beállítások1) → [Sima bőr effektus] → kívánt beállítás.**

A menüelem részletei

OFF Ki:
Nem használja a [Sima bőr effektus] funkciót.
LO Be:
Használja a [Sima bőr effektus] funkciót.

Tipp

- Ha a [Sima bőr effektus] beállítása [Be], megválaszthatja a hatás kívánt erősségét.A vezérlőkerék jobb vagy bal oldalának megnyomásával válassza ki a hatás erősségét.

Megjegyzés

- A [Sima bőr effektus] opció nem választható, ha a [Minőség][RAW].
- A [Sima bőr effektus] nem választható RAW képek esetében, ha a [Minőség][RAW & JPEG].

4-689-271-72(1) Copyright 2016 Sony Corporation

Fókuszállítás

Képkészítés előtt a kép kinagyításával ellenőrizheti a fókuszt.
Az [MF segéd] használatával ellentétben a fókuszállító gyűrű használata nélkül nagyíthatja ki a képet.

1. **MENU → 1 (Felvétel beállítások1) → [Fókuszállítás].**

2. **A vezérlőkerék közepének megnyomásával nagyítsa ki a képet, és a vezérlőkerék felső/alsó/bal/jobb oldalának megnyomásával válassza ki a nagyítás középpontját.**
   - Ahányszor megnyomja a középső gombot, megváltozik a nagyítási arány.

3. **Ellenőrizze a fókuszt.**
   - [Kézi fókusz] fókuszálás esetén a nagyított kép megjelenítése közben állíthatja be a fókuszt. A [Fókuszállítás] funkció leáll, ha félig lenyomja az exponáló gombot.
   - Ha félig lenyomja az exponáló gombot, amikor automatikus fókuszállítás közben nagyított kép jelenik meg, az [AF Fókuszállítás] beállítástól függően a készülék különböző funkciókat hajt végre.
     - Ha az [AF Fókuszállítás] beállítása [Be]: Újra automatikus fókuszállítást hajt végre.
     - Ha az [AF Fókuszállítás] beállítása [Ki]: Kilép a [Fókuszállítás] funkcióból.
   - A kép nagyított megjelenítésének idejét a következőképpen állíthatja be: MENU → 1 (Felvétel beállítások1) → [Fókusz nagyítási idő].

4. **Nyomja le teljesen az exponáló gombot, és készítse el a felvételt.**

A fókusznagyító funkció használata érintővezérléssel

A képernyő megérintésével állíthatja be a fókuszt a nagyított képen. Előbb állítsa át az [Érintő Vezérlés] opciót [Ki] értékről másikra. Ha [Kézi fókusz] fókuszmódban a képernyővel fényképez, a [Fókuszállítás] elvégzéséhez koppintson duplán a befókuszálandó területre. Ha a keresővel fényképez, dupla koppintásra egy keret jelenik meg a képernyő közepén, amit elhúzással áthelyezhet. A vezérlőkerék közepének megnyomásával nagyítható ki a kép.

Tipp

- A fókusznagyító funkció használata közben a nagyított területet az érintőképernyőn elhúzva mozgathatja.
- Ha ki akar lépni a fókusznagyító funkcióból, koppintson duplán újra. Ha az [AF Fókuszállítás] beállítása [Ki], a fókusznagyító funkcióból az exponáló gomb félig történő lenyomásával lehet kilépni.

Kapcsolódó témák

- MF segéd (állókép)
- Fókusz nagyítási idő
- AF Fókuszállítás (állókép)
- Egyéni gomb(felv.)/Egyéni gomb(leját.)
- AF/MF vezérlés
- Érintő Vezérlés

4-689-271-72(1) Copyright 2016 Sony Corporation

Fókusz nagyítási idő

Beállítja, hogy az [MF segéd] vagy a [Fókuszállítás] funkció használatakor mennyi ideig legyen a kép kinagyítva.

1. **MENU → 1 (Felvétel beállítások1) → [Fókusz nagyítási idő] → kívánt beállítás.**

A menüelem részletei

2 másodperc:
2 másodpercig látható a felnagyított kép.

5 másodperc:
5 másodpercig látható a felnagyított kép.

Nincs határért.:
Az exponáló gomb megnyomásáig nagyítja a képeket.

Kapcsolódó témák

- Fókuszállítás
- MF segéd (állókép)

4-689-271-72(1) Copyright 2016 Sony Corporation

AF Fókuszállítás (állókép)

Pontosabban fókuszálhat a témára automatikus fókuszállítással, ha felnagyítja azt a területet, amelyre fókuszálni akar. Nagyított kép megjelenítése közben a rugalmas pontnál kisebb területre fókuszálhat.

1. **MENU → 1 (Felvétel beállítások1) → [AF Fókuszállítás] → [Be].**

2. **MENU → 1 (Felvétel beállítások1) → [Fókuszállítás].**

3. **A vezérlőkerék közepén lévő gomb megnyomásával nagyíthatja ki a képet, majd a vezérlőkerék felső/alsó/jobb/bal oldalának megnyomásával állíthatja be a pozíciót.**
   - A nagyítási arány a középső gomb minden megnyomására változik.

4. **Nyomja meg félig az exponáló gombot, hogy fókuszáljon.**
   - A készülék a képernyő közepén lévő + pontra állítja be a fókuszt.

5. **Fényképezéshez nyomja le teljesen az exponáló gombot.**
   - Az [AF Fókuszállítás] funkció exponálás után kikapcsolódik.

Tipp

- A nagyítandó terület pontos meghatározásához állvány használata ajánlott.
- A megjelenített kép nagyításával ellenőrizheti az automatikus fókuszálás eredményét. Ha módosítani akarja az automatikus fókuszálás helyét, állítsa be a kinagyított képen a fókuszmezőt, majd nyomja le félig az exponáló gombot.

Megjegyzés

- Előfordulhat, hogy a képernyő szélei kiesnek a fókuszból.
- Az expozíció és a fehéregyensúly nem állítható be addig, amíg a megjelenített kép ki van nagyítva.
- A(z) [AF Fókuszállítás] nem érhető el az alábbi helyzetekben:
  - [Panorámapásztázás] üzemmódban
  - Mozgóképfelvétel közben
  - Ha a [Fókusz mód] beállítása [Folyamatos AF].
  - Ha a [Fókusz mód] beállítása [Automatikus AF], és a beállított felvételi mód nem P/A/S/M.
  - Ha a [Fókusz mód] beállítása [Automatikus AF], és a [Képtovább.mód] beállítása [Folyamatos Felvétel].
  - Rögzítőadapter (külön megvásárolható) használata esetén.
- Amíg a megjelenített kép ki van nagyítva, a következő funkciók nem érhetők el:
  - [Szem AF]
  - [Középső AF tartás]
  - [Eye-Start AF]
  - [Elő AF]
  - [Mosoly-/Arcfelism.]
  - [Auto. kompozíció]

Kapcsolódó témák

- Fókuszállítás
- Egyéni gomb(felv.)/Egyéni gomb(leját.)

4-689-271-72(1) Copyright 2016 Sony Corporation

MF segéd (állókép)

Automatikusan kinagyítja a képet a képernyőn, hogy könnyebb legyen a kézi fókuszálás. Ez kézi fókusz vagy közvetlen kézi fókusz módú felvételnél működik.

1. **MENU → 1 (Felvétel beállítások1) → [MF segéd] → [Be].**

2. **A fókuszállító gyűrű forgatásával állítsa be a fókuszt.**
   - A kép nagyítva látható. A vezérlőkerék közepén lévő gomb megnyomásával tovább nagyíthatja a képeket.

Megjegyzés

- Az [MF segéd] nem használható mozgóképfelvételkor. Használja inkább a [Fókuszállítás] funkciót.
- Rögzítőadapter használata esetén az [MF segéd] nem érhető el. Használja inkább a [Fókuszállítás] funkciót.

Tipp

- A kép nagyított megjelenítésének idejét a következőképpen állíthatja be: MENU → 1(Felvétel beállítások1) → [Fókusz nagyítási idő].

Kapcsolódó témák

- Kézi fókusz
- Közvetlen kézi fókuszálás (DMF)
- Fókusz nagyítási idő

4-689-271-72(1) Copyright 2016 Sony Corporation

Csúcsérték szint

Kézi vagy közvetlen kézi fókuszállítású felvétel esetén meghatározott színnel kiemeli a fókuszban lévő terület kontúrját.

1. **MENU → (Felvétel beállítások1) → [Csúcsérték szint] → kívánt beállítás.**

A menüelem részletei

Magas:
A csúcsérték szintjének magasra állítása.

Közepes:
A csúcsérték szintjének közepesre állítása.

Alacsony:
A csúcsérték szintjének alacsonyra állítása.

Ki:
A csúcsérték funkció használatának mellőzése.

Megjegyzés

- Mivel a készülék felismeri a fókuszba kerülő éles területeket, a csúcsérték hatása a témától és az objektívtől függően eltérő lesz.
- A készülék a fókuszban lévő területek kontúrjait nem emeli ki, ha HDMI-kábellel csatlakozik.

Kapcsolódó témák

- Kézi fókusz
- Közvetlen kézi fókuszálás (DMF)
- Színcsúcsérték

4-689-271-72(1) Copyright 2016 Sony Corporation

Színcsúcsérték

Kézi vagy közvetlen kézi fókuszállítású felvétel esetén a csúcsérték funkcióhoz használt szín beállítására szolgál.

1. **MENU → (Felvétel beállítások1) → [Színcsúcsérték] → kívánt beállítás.**

A menüelem részletei

Piros:
Körvonalak kiemelése vörössel.
Sárga:
Körvonalak kiemelése sárgával.
Fehér:
Körvonalak kiemelése fehérrel.

Kapcsolódó témák

- Kézi fókusz
- Közvetlen kézi fókuszálás (DMF)
- Csúcsérték szint

4-689-271-72(1) Copyright 2016 Sony Corporation

Mosoly-/Arcfelism.

A készülék érzékeli az alanyok arcát, automatikusan beállítja a fókuszt, az expozíciót, a vakut, és automatikus képfeldolgozást végez.

1 **MENU → (Felvétel beállítások1) → [Mosoly-/Arcfelism.] → kívánt beállítás.**

A menüelem részletei

Ki:
Az [Arcfelismerés] funkció használatának mellőzése.

Be (Regiszt. Arcok):
Az érzékelésnél elsőbbséget élvez az [Arc Regisztráció] funkcióval regisztrált arc.

Be:
Az érzékelésnél nem élvez elsőbbséget a regisztrált arc.

Mosoly exponálás:
Automatikusan észleli a mosolyt, és elkészíti a felvételt.

Arcérzékelés-keret

- Amikor a készülék arcot észlel, szürke arcfelismerési keret jelenik meg. Ha a készülék úgy értékeli, hogy engedélyezett az automatikus fókuszállítás, akkor az arcfelismerési keret fehér színűre vált. Ha félig lenyomja az exponáló gombot, a keret zöld színűre vált.
- Ha az [Arc Regisztráció] funkcióval beállította az arcok elsőbbségi sorrendjét, a készülék automatikusan kiválasztja a legnagyobb elsőbbséget élvező arcot, és az azt jelölő arcfelismerési keret fehér színűre vált. A regisztrált arcokat jelölő többi arcfelismerési keret lilás vörösre vált.

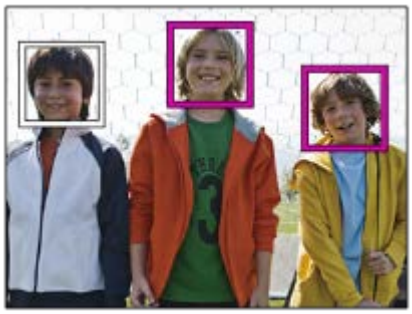

Tippek a mosolyok hatékonyabb elkapásához

- Ne takarja a szemeket belógó haj, és a szemek maradjanak enyhén összehúzva.
- Az arcot ne takarja kalap, maszk, napszemüveg stb.
- Próbálja az arcot úgy beállítani, hogy az a készülékkel szemben és minél inkább vele egy síkban legyen.
- Nyitott szájjal mosolyogjon. A fényképezőgép könnyebben észleli a mosolyt, ha látszanak a fogak.
- Ha Mosoly exponálás közben megnyomja az exponáló gombot, a készülék elkészíti a fényképet. Fényképezés után a készülék visszatér Mosoly exponálás üzemmódba.

Tipp

- Ha a [Mosoly-/Arcfelism.] funkció beállítása [Mosoly exponálás], akkor kiválaszthatja a mosolyérzékelési érzékenységet: [Be: Félmosoly], [Be: Normál Mosoly] vagy [Be: Széles Mosoly].

Megjegyzés

- Az alábbi funkciók használatakor nem érhető el az arcfelismerés funkció:

- Az optikai zoomon kívüli zoom funkciók
- [Panorámapásztázás]
- A [Kép effektus] beállítása [Poszterizáció].
- A [Fókuszállítás] funkció használata esetén.
- A [Jelenet] beállítása [Tájkép], [Éjszakai Jelenet] vagy [Naplemente].
- A [Rögzítési Beállít.] beállítása [120p]/[100p].

- A fényképezőgép legfeljebb 8 arcot képes észlelni a témán.
- A körülményektől függően előfordulhat, hogy a készülék nem észlel arcokat, vagy véletlenül arcként észlel egyéb témákat.
- Ha készülék nem érzékel egy arcot, akkor állítsa be a mosolyérzékelés érzékenységét.
- Ha követ egy arcot az [AF tartás] funkcióval a Mosoly exponálás funkció végrehajtása közben, akkor a Mosolyérzékelés funkció csak azt az arcot figyeli.

4-689-271-72(1) Copyright 2016 Sony Corporation

Arc Regisztráció (Új Regisztráció)

Amikor már regisztrálva van egy arc, a készülék elsőbbséggel érzékeli a regisztrált arcot, ha a [Mosoly-/Arcfelism.] beállítása [Be (Regiszt. Arcok)].

1. **MENU → (Felvétel beállítások1) → [Arc Regisztráció] → [Új Regisztráció].**
2. **Igazítsa a vezetőkeretet a regisztrálni kívánt archoz, és nyomja meg az exponáló gombot.**
3. **Ha megjelenik a megerősítő üzenet, válassza a [Bevitel] lehetőséget.**

Megjegyzés

- Maximum nyolc arc regisztrálható.
- Szemből fényképezze le az arcot jól megvilágított helyen. Ha sapka, maszk, napszemüveg stb. takarja az arcot, előfordulhat, hogy nem megfelelően kerül regisztrálásra.

4-689-271-72(1) Copyright 2016 Sony Corporation

Arc Regisztráció (Sorrendcsere)

Ha több elsőbbséget élvező arc van regisztrálva, akkor a közülük elsőként regisztrált arc élvez elsőbbséget. A prioritási sorrend módosítható.

1. **MENU → (Felvétel beállítások1) → [Arc Regisztráció] → [Sorrendcsere].**
2. **Jelöljön ki egy arcot, amelynek módosítani akarja az elsőbbségi sorrendjét.**
3. **Válassza ki a kívánt helyet.**

4-689-271-72(1) Copyright 2016 Sony Corporation

Arc Regisztráció (Töröl)

Regisztrált arc törlése.

1. **MENU → 1 (Felvétel beállítások1) → [Arc Regisztráció] → [Töröl].**

   A [Törli mind] paranccsal törölheti az összes regisztrált arcot.

Megjegyzés

- A regisztrált arc adatai a [Töröl] funkció végrehajtása esetén is megmaradnak a készülékben. Ha törölni akarja a regisztrált arc adatait a készülékből, válassza a [Törli mind] lehetőséget.

4-689-271-72(1) Copyright 2016 Sony Corporation

Auto. kompozíció (állókép)

Ha a fényképezőgép érzékeli és lefényképezi az arcokat, illetve makró témák és az [AF tartás] funkcióval követett témák fényképezésekor a készülék a kompozíció javítása érdekében automatikusan kivágja a készített képet, és elmenti. A készülék a vágott és az eredeti képet is elmenti. A vágott képet az eredeti képpel egyező méretben menti el.

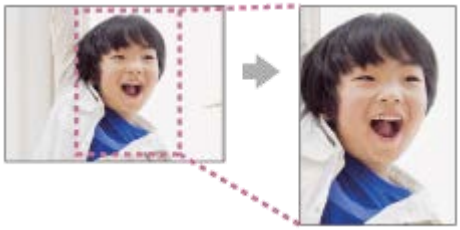

1 **MENU → 1 (Felvétel beállítások1) → [Auto. kompozíció] → kívánt beállítás.**

A menüelem részletei

Ki:
Nem vágja ki a képeket.

Automatikus:
A kompozíció javítása érdekében automatikusan kivágja a készített képeket.

Megjegyzés

- Az [Auto. kompozíció] lehetőség nem érhető el, ha a felvételi mód beállítása [Panorámapásztázás], [Mozgókép] vagy [M.kép/S&Q Motion], vagy ha a [Jelenet] beállítása [Kézben tartott Esti], [Sportesemény] vagy [Elmosódás csökkent.].
- A fényképezés körülményeitől függően előfordulhat, hogy a kép kivágása nem a legjobb kompozíciót eredményezi.
- Az [Auto. kompozíció] lehetőség nem választható, ha a [Minőség] beállítása [RAW] vagy [RAW & JPEG].
- Az [Auto. kompozíció] nem érhető el az alábbi helyzetekben.
  - A [Képtovább.mód] beállítása [Folyamatos Felvétel], [Önkioldó (folyt.)], [Foly. expoz. sorozat], [Szimpla Expo. Soroz.], [FE belövés] vagy [DRO Expo. Sorozat].
  - Az ISO érzékenység beállítása [Többképkock. zajcs.].
  - A [DRO/Auto. HDR] beállítása [Auto. HDR].
  - Az optikai zoomon kívüli zoom funkciók
  - Ha kézi fókusz módban fényképez
  - A [Kép effektus] beállítása [Lágy Fókusz], [HDR kép], [Gazdag Tónus Mono], [Miniatűr], [Vízfesték] vagy [Illusztráció].

4-689-271-72(1) Copyright 2016 Sony Corporation

Digitális fényképezőgép cserélhető objektívvel
ILCE-6500 α6500

M.kép/S&Q Motion

Kiválaszthatja a mozgóképfelvétel vagy lassított/gyorsított felvétel expozíciós módját. Az [S&Q S&Q beállítások] lehetőséggel módosíthatja a lassított/gyorsított felvétel beállítását és lejátszási sebességét.

1. **Forgassa az üzemmódtárcsát (M.kép/S&Q Motion) állásba.**
2. **MENU → (Felvétel beállítások2) →[M.kép/S&Q Motion] → kívánt beállítás.**
3. **A felvétel indításához nyomja meg a MOVIE (mozgókép) gombot.**
   - A felvétel leállításához nyomja meg újra a MOVIE gombot.

A menüelem részletei

P Autom. Program / S&Q P Autom. Program:
Lehetővé teszi a fényképezést az automatikusan beállított expozícióval (zársebesség és rekesznyílás).

A Rekesz elsőbbség / S&Q A Rekesz elsőbbség:
Lehetővé teszi a fényképezést a rekesz érték manuális beállítása után.

S Zárseb elsőbbség / S&Q S Zárseb elsőbbség:
Lehetővé teszi a fényképezést a zársebesség manuális beállítása után.

M Kézi expozíció / S&Q M Kézi expozíció:
Lehetővé teszi a fényképezést az expozíció manuális beállítása után (zársebesség és rekesz érték).

Kapcsolódó témák

- Mozgóképkészítés
- S&Q beállítások

4-689-271-72(1) Copyright 2016 Sony Corporation

Fájlformátum (mozgókép)

A mozgókép fájlformátumának kiválasztása.

1. **MENU → (Felvétel beállítások2) → [Fájlformátum] → kívánt beállítás.**

A menüelem részletei

XAVC S 4K:
XAVC S formátumban rögzíti a 4K mozgóképeket. Ez a formátum nagy bitsebességet támogat.
Audió: LPCM

- Ha a [Fájlformátum] beállítása [XAVC S 4K], mozgóképfelvételhez az alábbi típusú memóriakártyákra van szükség:
  - Memory Stick PRO-HG Duo
    - Csak 100 Mbps alatti képsebességű mozgóképek rögzíthetők.
  - SDHC / SDXC / microSDHC / microSDXC memóriakártya (SD 10-es sebességosztály vagy UHS U1-es sebességosztály vagy gyorsabb)
    - UHS U3-as sebességosztály szükséges 100 Mbps vagy nagyobb bitsebességhez.
- A [HDMI info. megjelen.] beállítása ideiglenesen [Ki] lesz, ha a [Fájlformátum] beállítása [XAVC S 4K].
- A képek nem jelennek meg a fényképezőgép képernyőjén, ha HDMI eszközhöz csatlakoztatott fényképezőgéppel készít mozgóképeket, és a [Fájlformátum] beállítása [XAVC S 4K].
- A [Mosoly-/Arcfelism.] és a [Középső AF tartás] beállítása ideiglenesen [Ki] lesz, ha a fényképezőgép HDMI eszközhöz csatlakozik, és a [Fájlformátum] beállítása [XAVC S 4K].
- A [Mosoly-/Arcfelism.], a [Középső AF tartás] és a [REC vezérlés] beállítása ideiglenesen [Ki] lesz, ha a [Fájlformátum] beállítása [XAVC S 4K] és a [Kettős videó FELV.] beállítása [Be]. Amikor a fényképezőgép HDMI eszközhöz van csatlakoztatva, mozgóképfelvétel közben a képek nem jelennek meg az eszközön.

XAVC S HD:
XAVC S formátumban rögzíti a HD mozgóképeket. Ez a formátum nagy bitsebességet támogat.
Audió: LPCM

- Ha a [Fájlformátum] beállítása [XAVC S HD], mozgóképfelvételhez az alábbi típusú memóriakártyákra van szükség:
  - Memory Stick PRO-HG Duo
    - Csak 100 Mbps alatti képsebességű mozgóképek rögzíthetők.
  - SDHC / SDXC / microSDHC / microSDXC memóriakártya (SD 10-es sebességosztály vagy UHS U1-es sebességosztály vagy gyorsabb)
    - UHS U3-as sebességosztály szükséges 100 Mbps vagy nagyobb bitsebességhez.

AVCHD:
AVCHD formátumban rögzíti a HD mozgóképeket. Ez a fájlformátum megfelelő nagyfelbontású televízióhoz.
Audió: Dolby Digital

MP4:
MP4 (AVC) formátumú mozgóképeket rögzít. Ez a formátum megfelelő okostelefonokon vagy táblagépeken való lejátszáshoz, webes feltöltésekhez, e-mail mellékletekhez stb
Audió: AAC

Tipp

- A PlayMemories Home szoftverrel számítógépre mentheti a képeket, vagy a lejátszó eszközével kompatibilis lemezre másolhatja őket.

Megjegyzés

- Ha a [Fájlformátum] beállítása [AVCHD], a mozgóképfájlok méretének felső korlátja kb. 2 GB. Ha felvétel közben a fájl mérete eléri a kb. 2 GB-ot, automatikusan létrejön egy új mozgóképfájl.
- Ha a [Fájlformátum] beállítása [MP4], a mozgóképfájlok méretének felső korlátja kb. 4 GB. Ha felvétel közben a mozgóképfájl mérete eléri a kb. 4 GB-ot, a felvétel automatikusan leáll.

4-689-271-72(1) Copyright 2016 Sony Corporation

Digitális fényképezőgép cserélhető objektívvel
ILCE-6500 α6500

Rögzítési Beállít. (mozgókép)

A mozgóképfelvétel képméretének, keretarányának és képminőségének kiválasztása. Minél magasabb az átviteli sebesség, annál jobb a képminőség.

1 **MENU → (Felvétel beállítások2) → [Rögzítési Beállít.] → kívánt beállítás.**

A menüelem részletei

Ha a [Fájlformátum] beállítása [XAVC S 4K]

Nagyfelbontású mozgóképek felvétele MP4 fájlformátumra konvertálással, MPEG-4 AVC/H.264 kodekkel.

Képsebesség	Bitsebesség	
	60 Mbps	100 Mbps
30p/25p	30p 60M/25p 60M Super 35mm	30p 100M/25p 100M Super 35mm
24p	24p 60M Super 35mm *	24p 100M Super 35mm *

* Csak ha az [NTSC/PAL választó] beállítása NTSC

Ha a [Fájlformátum] beállítása [XAVC S HD]

Nagyfelbontású mozgóképek felvétele MP4 fájlformátumra konvertálással, MPEG-4 AVC/H.264 kodekkel.

Képsebesség	Bitsebesség		
	50 Mbps	60 Mbps	100 Mbps
120p/100p	—	120p 60M/100p 60M	120p 100M/100p 100M
60p/50p	60p 50M Super 35mm /50p 50M Super 35mm	—	—
30p/25p	30p 50M Super 35mm /25p 50M Super 35mm	—	—
24p	24p 50M Super 35mm *	—	—

* Csak ha az [NTSC/PAL választó] beállítása NTSC

Ha a [Fájlformátum] beállítása [AVCHD]

60i/50i: A készített mozgóképek AVCHD formátumúak, körülbelül 60 mező/mp (1080 60i-kompatibilis eszközökhöz) vagy 50 mező/mp (1080 50i-kompatibilis eszközökhöz) sebességgel, váltott soros üzemmódban, Dolby Digital hanggal.
24p/25p: A készített mozgóképek AVCHD formátumúak, körülbelül 24 képkocka/mp (1080 60i-kompatibilis eszközökhöz) vagy 25 képkocka/mp (1080 50i-kompatibilis eszközökhöz) sebességgel, progresszív üzemmódban, Dolby Digital hanggal.
60p/50p: A készített mozgóképek AVCHD formátumúak, körülbelül 60 képkocka/mp (1080 60i-kompatibilis eszközökhöz) vagy 50 képkocka/mp (1080 50i-kompatibilis eszközökhöz) sebességgel, progresszív üzemmódban, Dolby Digital hanggal.

Képsebesség	Bitsebesség		
	17 Mbps	24 Mbps	28 Mbps

Képsebesség	Bitsebesség		
	17 Mbps	24 Mbps	28 Mbps
60i/50i	60i 17M(FH) Super 35mm /50i 17M(FH) Super 35mm	60i 24M(FX) Super 35mm /50i 24M(FX) Super 35mm	—
60p/50p	—	—	60p 28M(PS) Super 35mm /50p 28M(PS) Super 35mm
24p/25p	24p 17M(FH) Super 35mm /25p 17M(FH) Super 35mm	24p 24M(FX) Super 35mm /25p 24M(FX) Super 35mm	—

Ha a [Fájlformátum] beállítása [MP4]

A készített mozgóképek MPEG-4 formátumúak, körülbelül 60 képkocka/mp (1080 60i-kompatibilis eszközökhöz), körülbelül 50 képkocka/mp (1080 50i-kompatibilis eszközökhöz), körülbelül 30 képkocka/mp (1080 60i-kompatibilis eszközökhöz) vagy körülbelül 25 képkocka/mp (1080 50i-kompatibilis eszközökhöz) sebességgel, progresszív üzemmódban, AAC hanggal, MP4 formátumban.

Képsebesség	Bitsebesség		
	6 Mbps	16 Mbps	28 Mbps
60p/50p	—	—	1080/60p 28M Super 35mm /1080/50p 28M Super 35mm
30p/25p	720/30p 6M Super 35mm /720/25p 6M Super 35mm	1080/30p 16M Super 35mm /1080/25p 16M Super 35mm	—

Megjegyzés

- Ha a mozgókép felvételekor a [Rögzítési Beállít.] értéke [60p 28M(PS) Super 35mm]/[50p 28M(PS) Super 35mm]/[60i 24M(FX) Super 35mm]/[50i 24M(FX) Super 35mm]/[24p 24M(FX) Super 35mm]/[25p 24M(FX) Super 35mm] volt, akkor AVCHD lemez készítése előtt a PlayMemories Home konvertálja a felvételt. Az eredeti képminőséget megtartó lemez készítése nem lehetséges. Ez a konvertálás hosszú ideig tarthat. Ha meg akarja tartani az eredeti képminőséget, írja a mozgóképeket Blu-ray lemezre.
- 60p/50p/24p/25p mozgóképek tévékészüléken történő megtekintéséhez 60p/50p/24p/25p formátummal kompatibilis tévékészülékre van szükség. Ha a használt tévékészülék nem kompatibilis a 60p/50p/24p/25p formátummal, a 60p/50p/24p/25p mozgóképek kimenete 60i/50i formátumú lesz.
- [120p]/[100p] nem választható az alábbi beállítások esetében.
  - [Intelligens autom.]
  - [Kiváló automatikus]
  - [Jelenet]
- A látószög kisebb lesz az alábbi használati feltételek mellett:
  - Ha a [Fájlformátum] beállítása [XAVC S HD], és a [Rögzítési Beállít.] beállítása [120p]/[100p].
  - Ha a [Fájlformátum] beállítása [XAVC S 4K], és a [Rögzítési Beállít.] beállítása [30p]/[25p].
  - Lassított/gyorsított felvétel közben

4-689-271-72(1) Copyright 2016 Sony Corporation

S&Q beállítások

Rögzíthet egy olyan pillanatot, amely szabad szemmel észrevehetetlen (lassított felvétel), vagy egy hosszú ideig tartó jelenséget rövidebb felvételbe sűríthet (gyorsított felvétel). Felvételt készíthet például egy lendületes sportjelenetről, elkaphatja egy madár szárnyra kapásának pillanatát, egy virág bimbójának kibomlását, a felhővándorlást vagy a csillagos eget. Nem lesz hang a felvételen.

1. **Állítsa az üzemmódtárcsát (M.kép/S&Q Motion) állásba.**

2. **Válassza a következőket: MENU→ (Felvétel beállítások2)→[M.kép/S&Q Motion]→ válassza ki a kívánt lassított/gyorsított beállítást (Autom. Program, Rekesz elsőbbs., Zárseb. elsőbbs. vagy Kézi expozíció).**

3. **Válassza: MENU→ (Felvétel beállítások2)→[S&Q beállítások], és válassza ki a [Rögzítési Beállít.] és a [Képsebesség] kívánt beállításait.**

4. **A felvétel indításához nyomja meg a MOVIE (mozgókép) gombot.**
   - A felvétel leállításához nyomja meg újra a MOVIE gombot.

A menüelem részletei

Rögzítési Beállít.:
Kiválaszthatja a mozgókép képsebességét.

Képsebesség:
A felvétel képsebességének kiválasztása.

Lejátszási sebesség

A lejátszási sebesség az aktuális [Rögzítési Beállít.] és [Képsebesség] függvényében változik, az alábbiak szerint.

Ha az [NTSC/PAL választó] beállítása NTSC

Képsebesség	Rögzítési Beállít.		
	24p	30p	60p
120fps	5-ször lassabb	4-szer lassabb	-
60fps	2,5-szer lassabb	2-szer lassabb	Normál lejátszási sebesség
30fps	1,25-szor lassabb	Normál lejátszási sebesség	2-szer gyorsabb
15fps	1,6-szor gyorsabb	2-szer gyorsabb	4-szer gyorsabb
8fps	3-szor gyorsabb	3,75-szor gyorsabb	7,5-szer gyorsabb
4fps	6-szor gyorsabb	7,5-szer gyorsabb	15-ször gyorsabb
2fps	12-szer gyorsabb	15-ször gyorsabb	30-szor gyorsabb
1fps	24-szer gyorsabb	30-szor gyorsabb	60-szor gyorsabb

Ha az [NTSC/PAL választó] beállítása PAL

S&Q Képsebesség	S&Q Rögzítési Beállít.	
	25p	50p
100fps	4-szer lassabb	-
50fps	2-szer lassabb	Normál lejátszási sebesség
25fps	Normál lejátszási sebesség	2-szer gyorsabb
12fps	2,08-szor gyorsabb	4,16-szor gyorsabb
6fps	4,16-szor gyorsabb	8,3-szer gyorsabb
3fps	8,3-szer gyorsabb	16,6-szer gyorsabb
2fps	12,5-szer gyorsabb	25-ször gyorsabb
1fps	25-ször gyorsabb	50-szer gyorsabb

- Ha a [S&Q Képsebesség] beállítása [120fps]/[100fps], a [S&Q Rögzítési Beállít.] nem állítható [60p]/[50p] értékre.

Megjegyzés

- Lassított felvételnél a zársebesség gyorsabb lesz, és előfordulhat, hogy a megfelelő expozíciót nem lehet elérni. Ilyen esetben csökkentse a rekesz értéket, vagy állítsa magasabb értékre az ISO érzékenységet.
- A becsült felvételi idővel kapcsolatban lásd: „Mozgókép-felvételi idők”.
- A mozgóképfelvételek bitsebessége a [S&Q Képsebesség] és a [S&Q Rögzítési Beállít.] beállításaitól függően változik.
- A mozgókép XAVC S HD formátumban lesz rögzítve.
- Lassított/gyorsított mozgóképfelvétel közben a következő funkciók nem érhetők el.
  - [Kettős videó FELV.]
  - [TC/UB beállítások] az [TC Run] alatt.
  - [HDMI beállítások] az [TC kimenet] alatt.
  - [4K kimenet kiv.]

Kapcsolódó témák

- M.kép/S&Q Motion
- Mozgókép-felvételi idők

4-689-271-72(1) Copyright 2016 Sony Corporation

Kettős videó FELV.

Beállíthatja, hogy akarja-e egyidejűleg egy XAVC S mozgókép és egy MP4 mozgókép, illetve egy AVCHD mozgókép és egy MP4 mozgókép felvételét.

1. **MENU → (Felvétel beállítások2) → [Kettős videó FELV.] → kívánt beállítás.**

A menüelem részletei

Be:
Egyidejűleg felvesz egy XAVC S mozgóképet és egy MP4 mozgóképet, illetve egy AVCHD mozgóképet és egy MP4 mozgóképet.

Ki:
A [Kettős videó FELV.] funkció nem használatos.

Megjegyzés

- Ha az XAVC S mozgóképekre érvényes [Rögzítési Beállít.] [60p]/[50p] vagy [120p]/[100p], az AVCHD mozgóképekre érvényes [Rögzítési Beállít.] [60p]/[50p], vagy a [Fájlformátum] beállítása [MP4], a [Kettős videó FELV.] funkció beállítása [Ki] lesz.
- Ha a [Dátum szerint] lehetőséget választja a [Megtekintő ü.mód] alatt mozgóképek lejátszásakor, az XAVC S mozgóképek és az MP4 mozgóképek, vagy az AVCHD mozgóképek és az MP4 mozgóképek egymás mellett jelennek meg.

Kapcsolódó témák

- Rögzítési Beállít. (mozgókép)
- Váltás állóképek és mozgóképek között (Megtekintő ü.mód)

4-689-271-72(1) Copyright 2016 Sony Corporation

AF meghajtóseb. (mozgókép)

Az autofókusz mozgókép üzemmódban való használatakor fókuszálási sebességet válthat.

1. **MENU → (Felvétel beállítások2) →[AF meghajtóseb.] → kívánt beállítás.**

A menüelem részletei

Gyors:
Az AF képtovábbítási sebességet gyorsra állítja. Ez a mód megfelelő mozgalmas jelenetek, például sportesemények fényképezéséhez.

Normál:
Az AF képtovábbítási sebességet normálra állítja.

Lassú:
Az AF képtovábbítási sebességet lassúra állítja. Ebben az üzemmódban a fókusz egyenletesen vált, ha a befókuszálandó téma változik.

4-689-271-72(1) Copyright 2016 Sony Corporation

AF Követ. érzék. (mozgókép)

Beállíthatja az AF érzékenységet mozgókép üzemmódban.

1. **MENU → (Felvétel beállítások2) → [AF Követ. érzék.]→kívánt beállítás.**

A menüelem részletei

Érzékeny:
Az AF érzékenységet magasra állítja. Ez az üzemmód gyorsan mozgó témáról készített mozgóképfelvételnél hasznos.

Normál:
Az AF érzékenységet normálra állítja. Ez az üzemmód akkor hasznos, ha akadályok vannak a téma előtt, illetve zsúfolt helyeken.

4-689-271-72(1) Copyright 2016 Sony Corporation

Auto. lassú expon. (mozgókép)

Beállíthatja, hogy beállítsa-e a készülék automatikusan a zársebességet mozgókép felvétele közben, ha a tárgy sötét.

1. **MENU → (Felvétel beállítások2) → [Auto. lassú expon.] → kívánt beállítás.**

A menüelem részletei

Be:
Használja az Auto. lassú exponálás funkciót. Ha sötét helyen készít felvételt, a zársebesség automatikusan csökken. Ha sötét helyen készít felvételt, kisebb zársebesség használatával csökkentheti a mozgókép képzaját.

Ki:
Nem használja az [Auto. lassú expon.] funkciót. A mozgóképfelvétel [Be] beállítás mellett sötétebb lesz, ugyanakkor a mozgás egyenletesebb lesz, a tárgyak elmosódottsága pedig enyhébb.

Megjegyzés

- Az [Auto. lassú expon.] a következő esetekben nem működik:
  - Lassított/gyorsított felvétel közben
  - S (Zárseb elsőbbség)
  - M (Kézi expozíció)
  - Ha az [ISO] beállítása nem [ISO AUTO]

4-689-271-72(1) Copyright 2016 Sony Corporation

Hangfelvétel

Beállíthatja, hogy mozgókép felvétele közben rögzítse-e a készülék a hangokat. Ha nem akarja, hogy a felvételen az objektív és a fényképezőgép működésének zaja is hallható legyen, válassza a [Ki] lehetőséget.

1. **MENU → (Felvétel beállítások2) → [Hangfelvétel] → kívánt beállítás.**

A menüelem részletei

Be:
Rögzíti a (sztereó) hangot.
Ki:
Nem rögzíti a hangot.

4-689-271-72(1) Copyright 2016 Sony Corporation

Felvétel hangerő

A szintmérőt figyelve beállíthatja a felvételi hangerőt.

1. **MENU → 2 (Felvétel beállítások2) → [Felvétel hangerő].**
2. **A vezérlőkerék jobb vagy bal oldalával válassza ki a kívánt szintet.**

A menüelem részletei

+:
Növeli a felvételi hangerőt.
-:
Csökkenti a felvételi hangerőt.
Visszaállítás:
Visszaállítja a felvételi hangerő alapértelmezett beállításait.

Tipp

- Nagy hangerejű mozgóképfelvétel esetén állítsa a [Felvétel hangerő] opciót alacsonyabb hangerőre. Ezáltal valósághűbb lesz a felvétel hangja. Alacsonyabb hangerejű mozgóképfelvétel esetén állítsa a [Felvétel hangerő] opciót magasabb hangerőre, hogy a hang jobban hallható legyen.

Megjegyzés

- A limiter mindig működik, függetlenül a [Felvétel hangerő] beállításoktól.
- A [Felvétel hangerő] csak akkor érhető el, ha a felvételi mód beállítása mozgókép mód.
- A [Felvétel hangerő] lehetőség nem választható lassított/gyorsított felvétel közben.
- A [Felvétel hangerő] beállítások a belső mikrofon és a (mikrofon) csatlakozó bemeneti jelszintjére is vonatkoznak.

4-689-271-72(1) Copyright 2016 Sony Corporation

Hangerő Megjel.

Beállítja, hogy megjelenítse-e a képernyőn a hangerőt.

1. **MENU → (Felvétel beállítások2) → [Hangerő Megjel.] → kívánt beállítás.**

A menüelem részletei

Be:
Megjeleníti a hangerőt.
Ki:
Nem jeleníti meg a hangerőt.

Megjegyzés

- A hangerő nem jelenik meg a következő helyzetekben:
  - Ha a [Hangfelvétel] beállítása [Ki].
  - Ha a DISP (kijelzés beállítása) beállítása [Nincs inform.].
  - Lassított/gyorsított felvétel közben
- A hangerő akkor is megjelenik, ha mozgóképfelvétel módban a készülék készenléti állapotba lép.

4-689-271-72(1) Copyright 2016 Sony Corporation

Szélzaj csökkentése

Beállíthatja, hogy a beépített mikrofonból érkező mély tartományú hangok kihagyásával csökkentse-e a készülék a szélzajt.

1. **MENU → (Felvétel beállítások2) → [Szélzaj csökkentése] → kívánt beállítás.**

A menüelem részletei

Be:
Csökkenti a szélzajt.

Ki:
Nem csökkenti a szélzajt.

Megjegyzés

- Ha ezt a menüpontot [Be] állásba állítja olyankor, amikor a szél nem fúj nagyon erősen, előfordulhat, hogy a normál hangok felvétele túl halk lesz.
- Ha külső mikrofont (külön megvásárolható) használ, a [Be] funkció nem működik.

4-689-271-72(1) Copyright 2016 Sony Corporation

Jelölő megjelenít. (mozgókép)

Beállíthatja, hogy megjelenjenek-e a [Jelölő beállítások] alatt beállított jelölők mozgóképfelvétel közben a képernyőn vagy a keresőben.

1. **MENU → (Felvétel beállítások2) → [Jelölő megjelenít.] → kívánt beállítás.**

A menüelem részletei

Be:
Megjelennek jelölők. A jelölők nem kerülnek rá a képekre.

Ki:
Nem jelenik meg jelölő.

Megjegyzés

- A jelölők akkor láthatók, ha az üzemmódtárcsa beállítása (M.kép/S&Q Motion), illetve mozgóképfelvétel közben.
- A [Fókuszállítás] funkció használata esetén nem lehet jelölőket megjeleníteni.
- A jelölők megjelennek a képernyőn vagy a keresőben. (A jelölőket nem lehet a kimenetre küldeni.)

Kapcsolódó témák

- Jelölő beállítások (mozgókép)

4-689-271-72(1) Copyright 2016 Sony Corporation

Jelölő beállítások (mozgókép)

Beállítja a mozgóképek felvételekor megjelenített jelölőket.

1. **MENU → (Felvétel beállítások2) → [Jelölő beállítások] → kívánt beállítás.**

A menüelem részletei

Közepe:
Beállítja, hogy megjelenítse-e a középső jelölőt a felvételi képernyő közepén.
[Ki]/[Be]

Arány:
Beállítja az arány jelölő megjelenítését.
[Ki]/[4:3]/[13:9]/[14:9]/[15:9]/[1.66:1]/[1.85:1]/[2.35:1]

Biztonsági Zóna:
Beállítja a biztonsági zóna megjelenítését. Ez lesz az általános háztartási tévékészülékek normál tartománya.
[Ki]/[80%]/[90%]

Vezetőkeret:
Beállítja, hogy megjelenítse-e a vezetőkeretet. Ellenőrizheti, hogy a téma párhuzamos vagy merőleges-e a horizonttal.
[Ki]/[Be]

Tipp

- Egyszerre sok jelölő megjeleníthető.
- A témát a [Vezetőkeret] metszéspontjára igazítva egyensúlyba hozható a kompozíció.

4-689-271-72(1) Copyright 2016 Sony Corporation

Csendes felvétel (állókép)

Az exponálás hangjelzése nélkül fényképezhet.

1. **MENU → (Felvétel beállítások2) → [Csendes felvétel] → kívánt beállítás.**

A menüelem részletei

Be:
Az exponálás hangjelzése nélkül fényképezhet.
Ki:
A [Csendes felvétel] ki van kapcsolva.

Megjegyzés

- A [Csendes felvétel] funkciót saját felelősségére használhatja, kellően tiszteletben tartva a fotóalany saját képmásához fűződő személyiségi jogait.
- A készülék működése akkor sem teljesen zajtalan, ha a [Csendes felvétel] opció beállítása [Be].
- A rekesz és a fókuszálás működési zaja akkor is hallható, ha a [Csendes felvétel] opció beállítása [Be].
- Ha alacsony ISO érzékenységgel készít állóképeket a [Csendes felvétel] funkcióval, és a fényképezőgépet egy nagyon világos fényforrás felé fordítja, a képernyő nagy intenzitású területei a felvételen sötétebb tónusúak lehetnek.
- Ritkán előfordulhat, hogy a készülék ki van kapcsolva, és megszólal az exponálás hangjelzése. Ez nem utal hibás működésre.
- Előfordulhat, hogy a kép a téma vagy a fényképezőgép elmozdulása miatt eltorzul.
- Ha villanó vagy villogó fényben, például más fényképezőgépek vakufényében vagy fénycső fényénél fényképez, a képen csíkok jelenhetnek meg.
- Ha ki szeretné kapcsolni a téma fókuszba kerülését vagy az önkioldó működését nyugtázó hangjelzést, állítsa az [Audió jelek] opciót [Ki] értékre.
- Az alábbi körülmények között az exponálás hangjelzése akkor is hallható, ha a [Csendes felvétel] opció beállítása [Be]:
  - A [Fehéregyensúly] beállítása [Egyéni beállítás].
  - [Arc Regisztráció]
- A [Csendes felvétel] nem választható, ha az üzemmódtárcsa beállítása nem P/A/S/M.
- Ha a [Csendes felvétel] beállítása [Be], az alábbi funkciók nem választhatók:
  - Fényképezés vakuval
  - Auto. HDR
  - Kép effektus
  - Kép tulajdonságok
  - Hosszú exp.z.cs
  - e-Első redőny expon.
  - Kiv. auto. képkivágás
  - BULB felvétel
  - Többképkock. zajcs.
- Ha a [Csendes felvétel] beállítása [Be], csak [Folyamatos felvétel: Alacsony] választható a [Folyamatos Felvétel] alatt.
- Ha egy PlayMemories Camera Apps webhelyről letöltött funkcióval fényképez, a [Csendes felvétel] beállítás érvényét veszti. A [Csendes felvétel] visszakapcsolásához először indítson el egy alkalmazást, majd válassza a MENU → [Csendes felvétel] lehetőséget (a [Csendes felvétel] nem minden alkalmazással használható).
- A fényképezőgép bekapcsolásától a felvétel elindításáig szükséges idő körülbelül 0,5 másodperccel nő.

4-689-271-72(1) Copyright 2016 Sony Corporation

e-Első redőny expon.

Az elektronikus zárszerkezet első redőnye lerövidíti a zárkioldások közötti késést.

1. **MENU → (Felvétel beállítások2) → [e-Első redőny expon.] → kívánt beállítás.**

A menüelem részletei

Be:
Használja az elektronikus zárszerkezet első redőny funkcióját.
Ki:
Nem használja az elektronikus zárszerkezet első redőny funkcióját.

Megjegyzés

- Amikor nagy átmérőjű lencsével nagy zársebességgel készít felvételt, a témától és a felvételi körülményektől függően előfordulhat, hogy az elmosódott területek szellemképessé válnak. Ilyen esetben állítsa ezt a funkciót [Ki] értékre.
- Ha más gyártmányú objektívet használ (beleértve a Minolta/Konica-Minolta objektíveket is), állítsa ezt a funkciót [Ki] értékre. Ha [Be] értékre állítja ezt a funkciót, akkor nem lesz megfelelő az expozíció beállítása, vagy a kép világossága egyenetlen lesz.
- Ha nagy zársebességgel fényképez, a felvételi körülményektől függően előfordulhat, hogy a kép fényessége egyenetlen lesz. Ilyen esetekben állítsa a [e-Első redőny expon.] opciót [Ki] értékre.

4-689-271-72(1) Copyright 2016 Sony Corporation

Kiold lencse n.

Annak beállítására szolgál, hogy kioldható-e a zár, ha nem csatlakozik objektív.

1. **MENU → (Felvétel beállítások2) → [Kiold lencse n.] → kívánt beállítás.**

A menüelem részletei

Engedélyezés:
Akkor is kioldja a zárat, ha nincs objektív csatlakoztatva. Válassza az [Engedélyezés] lehetőséget, ha a készüléket például csillagászati távcsőhöz akarja csatlakoztatni.

Letiltás:
A zár nem oldható ki, ha nincs objektív csatlakoztatva.

Megjegyzés

- Nem végezhető helyes mérés, ha olyan objektívet – például csillagászati távcsövet – használ, amelyen nincs objektívérintkező. Ilyen esetekben a rögzített képet ellenőrizve, manuálisan állítsa be az expozíciót.

4-689-271-72(1) Copyright 2016 Sony Corporation

Kiold m.kártya nélkül

Annak beállítására szolgál, hogy kioldható-e a zár, ha nincs behelyezve memóriakártya.

1. **MENU → (Felvétel beállítások2) → [Kiold m.kártya nélkül] → kívánt beállítás.**

A menüelem részletei

Engedélyezés:
Akkor is kioldja a zárat, ha nincs behelyezve memóriakártya.

Letiltás:
Nem oldja ki a zárat, ha nincs behelyezve memóriakártya.

Megjegyzés

- Ha nincs behelyezve memóriakártya, a készülék nem menti el a képeket.
- Az alapértelmezett beállítás az [Engedélyezés]. Ajánlatos a felvétel előtt a [Letiltás] lehetőséget választani.

4-689-271-72(1) Copyright 2016 Sony Corporation

Digitális fényképezőgép cserélhető objektívvel
ILCE-6500 α6500

SteadyShot

Beállítja, hogy használja-e a SteadyShot funkciót.

1. **MENU → (Felvétel beállítások2) → [SteadyShot] → kívánt beállítás.**

A menüelem részletei

Be:
[SteadyShot] használata.

Ki:
Nem használja az [SteadyShot] funkciót.
Állvány használata esetén ajánlatos [Ki] értékre állítani.

4-689-271-72(1) Copyright 2016 Sony Corporation

SteadyShot beállítás.

A használt objektívnek megfelelő SteadyShot beállítással fényképezhet.

1. **MENU → (Felvétel beállítások2) → [SteadyShot] → [Be].**
2. **[SteadyShot beállítás.] → [SteadyShot szabály.] → kívánt beállítás.**

A menüelem részletei

Automatikus:
Automatikusan alkalmazza a SteadyShot funkciót, a használt objektívtől kapott információk alapján.

Kézi:
A készülék a [SteadyS. fókusztáv.] opcióval beállított fókusztávolság alapján alkalmazza a SteadyShot funkciót. (8mm-1000mm)

- Ellenőrizze a fókusztávolság mutatót **(A)**, és állítsa be a fókusztávolságot.

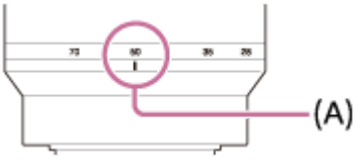

Megjegyzés

- Közvetlenül a fényképezőgép bekapcsolása, illetve a témára történő ráirányítása után, vagy az exponáló gomb teljes, félúton való megállás nélküli lenyomása esetén előfordulhat, hogy a SteadyShot funkció nem működik optimálisan.
- Állvány használata esetén ne felejtse el kikapcsolni a SteadyShot funkciót, mert felvételkor hibás működést okozhat.
- A [SteadyShot beállítás.] lehetőség nem választható, ha a MENU→ (Felvétel beállítások2)→[SteadyShot] beállítása [Ki].
- Ha a fényképezőgép nem tudja lekérni a fókusztávolságra vonatkozó információkat az objektívtől, a SteadyShot funkció nem működik megfelelően. Állítsa a [SteadyShot szabály.] opciót [Kézi] értékre, és állítsa be a [SteadyS. fókusztáv.] opciót a használt objektívnek megfelelően. A ikon mellett megjelenik a SteadyShot fókusztávolság aktuális beállított értéke.
- Ha telekonverteres SEL16F28 (külön megvásárolható) vagy hasonló objektívet használ, állítsa a [SteadyShot szabály.] opciót [Kézi] értékre, és állítsa be a fókusztávolságot.
- Ha a [SteadyShot] opciót [Be]/[Ki] értékre állítja, az egyúttal a fényképezőgép és az objektív SteadyShot beállításait is váltja.
- Ha az objektíven van SteadyShot kapcsoló, a beállítások csak az objektíven lévő kapcsolóval módosíthatók. A beállítások a fényképezőgép használatával nem változtathatók meg.

Kapcsolódó témák

- SteadyShot

4-689-271-72(1) Copyright 2016 Sony Corporation

Tiszta kép zoom / Digitális zoom (Zoom)

Az optikai zoomon kívüli zoom funkció használata esetén meghaladhatja az optikai zoomtartományt.

1. **MENU → (Felvétel beállítások2) → [Zoom beállítás] → [Be:Tiszta kép zoom] vagy [Be:Digitális zoom].**

2. **Motoros zoomos objektív használata esetén a témák nagyításához mozdítsa el a zoomos objektív zoomolókarját vagy zoomológyűrűjét.**
   - Ha meghaladja az optikai zoom tartományát, a fényképezőgép az optikai zoomról automatikusan átvált egy másik zoom funkcióra.

3. **Nem motoros zoomos objektív használata esetén válassza a következőket: MENU → (Felvétel beállítások2) → [Zoom] → kívánt érték.**

   Nyomja meg a vezérlőkerék közepét a kilépéshez.
   - A következőképpen is hozzárendelheti a [Zoom] funkciót a kívánt gombhoz: MENU → (Felvétel beállítások2) → [Egyéni gomb(felv.)].

Kapcsolódó témák

- Zoom beállítás
- A készülék zoom funkciói
- Egyéni gomb(felv.)/Egyéni gomb(leját.)

4-689-271-72(1) Copyright 2016 Sony Corporation

Zoom beállítás

Megadhatja a készülék zoom beállítását.

1. **MENU → (Felvétel beállítások2) → [Zoom beállítás] → kívánt beállítás.**

A menüelem részletei

Csak optikai zoom:
Korlátozza az optikai zoom zoomtartományát. Az intelligens zoom funkció használatához állítsa a [Képméret] opciót [M] vagy [S] értékre.

Be:Tiszta kép zoom:
Válassza ezt a beállítást tiszta kép zoom használatához. Ha a zoom tartomány túl is lépi az optikai zoomot, a készülék csak olyan mértékig nagyítja ki a képeket, ameddig a képminőség nem romlik jelentősen.

Be:Digitális zoom:
Ha túllépte a tiszta kép zoom funkció zoomtartományát, a készülék a maximális mértékig nagyítja ki a képeket. A képminőség azonban romlani fog.

Megjegyzés

- Ha csak olyan mértékig akarja a képeket kinagyítani, ameddig a képminőség nem romlik, válassza a [Csak optikai zoom] lehetőséget.

Kapcsolódó témák

- A készülék zoom funkciói
- A zoomarányokról

4-689-271-72(1) Copyright 2016 Sony Corporation

Zoom gyűrű forgatás

Hozzárendelheti a közelítés (T) vagy a távolítás (W) funkciót a zoomológyűrű forgatási irányához. Csak a funkciót támogató motoros zoomos objektívek esetében választható.

1. **MENU → (Felvétel beállítások2) → [Zoom gyűrű forgatás] → kívánt beállítás.**

A menüelem részletei

Bal(W)/Jobb(T):
A távolítás (W) funkciót a balra forgatási, a közelítés (T) funkciót a jobbra forgatási irányhoz rendeli hozzá.

Jobb(W)/Bal(T):
A közelítés (T) funkciót a balra forgatási, a távolítás (W) funkciót a jobbra forgatási irányhoz rendeli hozzá.

4-689-271-72(1) Copyright 2016 Sony Corporation

DISP Gomb (Kijelző/Kereső)

Lehetővé teszi a képernyő-megjelenítési módok kiválasztását, amelyek felvételi módban a DISP (kijelzés beállítása) gombbal választhatók ki.

1. **MENU → 2 (Felvétel beállítások2) → [DISP Gomb] → [Kijelző] vagy [Kereső] → kívánt beállítás → [Bevitel].**

   A ✓ jellel jelölt üzemmódok elérhetők.

A menüelem részletei

Grafikus megj. :
Az alapvető felvételi információkat jeleníti meg. Grafikusan jeleníti meg a zársebességet és a rekeszértéket.

Alapinf. Megjel. :
Megjeleníti a felvételi információkat.

Nincs inform. :
Nem jeleníti meg a felvételi információkat.

Hisztogram :
Grafikusan jeleníti meg a fényerősség eloszlását.

Szint :
Jelzi, hogy a készülék vízszintben van-e mind előre/hátra **(A)**, mind vízszintes **(B)** irányban. Ha a készülék mindegyik irányban vízszintes, a jelzés zöld színűvé válik.

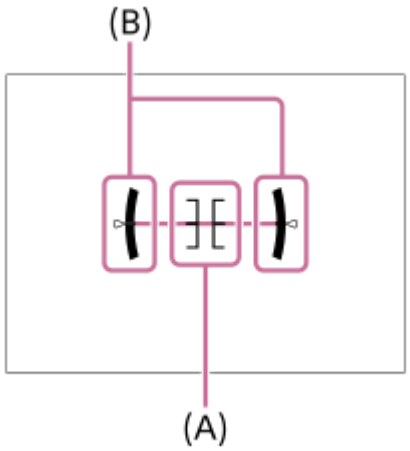

Kereső esetében*:
Az információkat a keresővel való fényképezéshez megfelelően jeleníti meg.

* Ez a képernyőmód csak a [Kijelző] beállítása esetén érhető el.

Megjegyzés

- Ha nagy szögben dönti a készüléket előre vagy hátra, nagy lesz a szintezési hiba.
- A készülék közel ±1° hibahatárral működik, ha a billenést a szintezés korrigálja.

Kapcsolódó témák

- A képernyőkijelzés váltása (felvétel/lejátszás közben)

4-689-271-72(1) Copyright 2016 Sony Corporation

FINDER/MONITOR

Beállítja az elektronikus kereső és a képernyő közötti kijelzésváltás módját.

1. **MENU → (Felvétel beállítások2) → [FINDER/MONITOR] → kívánt beállítás.**

A menüelem részletei

Automatikus:
Ha belenéz az elektronikus keresőbe, működésbe lép a szemérzékelő, és a kijelzés automatikusan az elektronikus keresőre vált.

Kereső(Kézi):
A képernyő kikapcsol, és a kép csak az elektronikus keresőben jelenik meg.

Képernyő(Kézi):
Az elektronikus kereső kikapcsol, és a kép mindig a képernyőn jelenik meg.

Tipp

- A [FINDER/MONITOR] funkciót tetszőleges gombhoz rendelheti.
  MENU → (Felvétel beállítások2) → [Egyéni gomb(felv.)] → állítsa a [Finder/Monitor kiv.] funkciót a kívánt gombra.
- Ha ki akarja kapcsolni, hogy a készülék a szemérzékelő jelzése alapján automatikusan átváltsa a kijelzést, állítsa a [FINDER/MONITOR] opciót [Kereső(Kézi)] vagy [Képernyő(Kézi)] értékre.

Kapcsolódó témák

- Egyéni gomb(felv.)/Egyéni gomb(leját.)

4-689-271-72(1) Copyright 2016 Sony Corporation

Kereső képseb. (állókép)

Fényképezés közben folyamatosabbá teheti a mozgó témák megjelenítését a kereső képsebességének beállításával. Ez a funkció gyorsan mozgó témák fényképezésekor kényelmes.

1. **MENU → (Felvétel beállítások2) →[Kereső képseb.] → kívánt beállítás.**
   - A(z) [Egyéni gomb(felv.)] opcióval a funkció egy választott gombhoz rendelhető.

A menüelem részletei

120fps/100fps:
Fényképezés közben folyamatosabb a mozgó témák megjelenítése a keresőben.

60fps/50fps:
A téma normál képsebességgel jelenik meg a keresőben.

Megjegyzés

- Ha a [Kereső képseb.] beállítása [120fps]/[100fps], a kereső felbontása alacsonyabb.
- A [Kereső képseb.] rögzített értéke [60fps]/[50fps] az alábbi módokban:
  - Lejátszás közben
  - Mozgóképfelvétel közben
  - HDMI-kapcsolat közben

Kapcsolódó témák

- Egyéni gomb(felv.)/Egyéni gomb(leját.)

4-689-271-72(1) Copyright 2016 Sony Corporation

Zebra

A képernyőn zebraminta jelenik meg a képrészlet fölött, ha annak a részletnek a fényereje eléri a beállított IRE szintet. A zebramintát használhatja a fényerő beállításához segédletként.

1. **MENU → (Felvétel beállítások2) → [Zebra] → kívánt beállítás.**

A menüelem részletei

Ki:
Nem jeleníti meg a zebramintát.

70/75/80/85/90/95/100/100+/Egyéni1/Egyéni2:
Beállíthatja a fényerő szintjét.

Tipp

- Értékeket regisztrálhat a helyes expozíció vagy túlexponálás, illetve a [Zebra] fényerő ellenőrzéséhez. A helyes expozíció vagy túlexponálás ellenőrzéséhez alapértelmezés szerint [Egyéni1], illetve [Egyéni2] néven menti a készülék a beállításokat.
- A helyes expozíció ellenőrzéséhez állítson be egy normál értéket, és adja meg a fényerő tartományát. A zebraminta azokon a területeken jelenik meg, amelyek a beállított tartományba esnek.
- A túlexponálás ellenőrzéséhez állítson be egy minimumértéket a fényerőre. A képernyőn zebraminta jelenik meg a kép azon részei fölött, ahol a fényerő eléri vagy meghaladja a beállított értéket.

Megjegyzés

- A zebraminta HDMI kapcsolat közben nem jelenik meg.

4-689-271-72(1) Copyright 2016 Sony Corporation

Rácsvonal

Annak beállítására szolgál, hogy a rácsvonal megjelenjen-e. A rácsvonal segítségével igazítható a képek kompozíciója.

1. **MENU → (Felvétel beállítások2) → [Rácsvonal] → kívánt beállítás.**

A menüelem részletei

Harmadoló rács:
Kiegyensúlyozott kompozíciót eredményez, ha a fő témákat a képet harmadoló egyik rácsvonal közelébe helyezi.

Négyzetrács:
A négyzetrácsok megkönnyítik a kompozíció vízszintjének ellenőrzését. Ez akkor alkalmazható, ha tájkép, közelkép vagy kettőzött képek esetén a kompozíció minőségét kívánja meghatározni.

Átlós + négyzetrács:
Egy tárgy átlós vonalra helyezésével energikus, emelkedést sugalló hatást lehet kelteni.

Ki:
Nem jeleníti meg a rácsvonalat.

4-689-271-72(1) Copyright 2016 Sony Corporation

Súgó exp. beáll.-hoz

Beállíthatja, hogy megjelenítse-e a készülék a súgót, amikor módosítja az expozíciós beállítást.

1. **MENU → (Felvétel beállítások2) → [Súgó exp. beáll.-hoz] → kívánt beállítás.**

A menüelem részletei

Ki:
Nem jeleníti meg a segédletet.

Be:
Megjeleníti a segédletet.

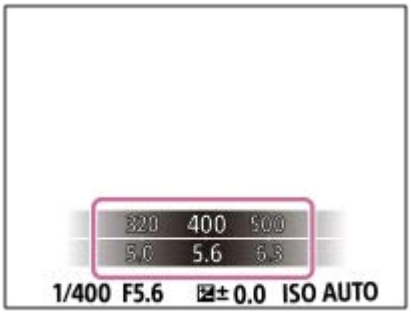

4-689-271-72(1) Copyright 2016 Sony Corporation

Élő Nézet Kijelzés

Beállítja, hogy a képek a képernyőn az expozíció-kompenzáció, a fehéregyensúly, a [Saját beállít.], illetve a [Kép effektus] hatásával módosítva jelenjenek-e meg.

1. **MENU → (Felvétel beállítások2) → [Élő Nézet Kijelzés] → kívánt beállítás.**

A menüelem részletei

Beállítás Effektus Be:
Az élő nézetet úgy jeleníti meg, hogy a képen jól látszik az összes alkalmazott beállítás hatása. Ez a beállítás akkor hasznos, ha fényképezés közben ellenőrizni akarja a felvételi beállítások eredményét az Élő nézet képernyőn.

Beállítás Effektus Ki:
Az Élő nézet képét nem módosítja az expozíciókompenzáció, a fehéregyensúly, a [Saját beállít.], illetve a [Kép effektus] beállítás hatása. A beállítás használata esetén egyszerűen ellenőrizheti a kép kompozícióját.
Az Élő nézet kijelzés mindig a megfelelő világossággal jelenik meg, még [Kézi expozíció] módban is.
[Beállítás Effektus Ki] választása esetén megjelenik a VIEW ikon az Élő nézet képernyőn.

Megjegyzés

- A [Élő Nézet Kijelzés] beállított értéke nem lehet [Beállítás Effektus Ki] az alábbi felvételi módokban:
  - [Intelligens autom.]
  - [Kiváló automatikus]
  - [Panorámapásztázás]
  - [M.kép/S&Q Motion]
  - [Jelenet]
- Ha az [Élő Nézet Kijelzés] beállítása [Beállítás Effektus Ki], a készített kép világossága eltérhet az Élő nézet kijelzés világosságától.

Tipp

- Harmadik féltől származó vaku – például stúdióvaku – használata esetén az Élő nézet kijelzés bizonyos zársebesség-beállítások mellett sötét lehet. Ha az [Élő Nézet Kijelzés] beállítása [Beállítás Effektus Ki], az Élő nézet kijelzés világos lesz, hogy a kompozíció könnyen ellenőrizhető legyen.

4-689-271-72(1) Copyright 2016 Sony Corporation

Auto visszanéz.

Közvetlenül a felvétel készítése után ellenőrizheti a rögzített képet a képernyőn. Az Auto visszanézés megjelenítési időtartamát is beállíthatja.

1. **MENU → (Felvétel beállítások2) → [Auto visszanéz.] → kívánt beállítás.**

A menüelem részletei

10 másodperc/5 másodperc/2 másodperc:
A képet közvetlenül a felvétel után a kiválasztott ideig megjeleníti a képernyőn. Ha Auto visszanézés közben nagyítás műveletet végez, akkor felnagyított méretben tekintheti meg a képet.

Ki:
Nem jeleníti meg az Auto visszanézést.

Megjegyzés

- Ha képfeldolgozást végző funkciót használ, akkor előfordulhat, hogy előbb átmenetileg a még nem feldolgozott kép jelenik meg, majd utána a feldolgozott kép.
- A DISP (kijelzés beállítása) beállítások az Auto visszanézés funkcióra érvényesek.

Kapcsolódó témák

- Lejátszott kép nagyítása (Lejátszás zoom)

4-689-271-72(1) Copyright 2016 Sony Corporation

Egyéni gomb(felv.)/Egyéni gomb(leját.)

Tetszőleges funkciót rendelhet hozzá egy tetszőleges gombhoz.
Bizonyos funkciók csak úgy érhetők el, ha egyéni gombhoz vannak rendelve. Ha például a [Szem AF] funkciót az [Egyéni gomb(felv.)] menüben a [Középső gomb funk.]-hoz rendeli, fényképezés közben a [Szem AF] egyszerűen előhívható a vezérlőkerék közepének megnyomásával.

1. **MENU → 2 (Felvétel beállítások2) → [Egyéni gomb(felv.)] vagy [Egyéni gomb(leját.)].**

2. **A választóképernyőn válassza ki azt a gombot, amelyhez a funkciót rendelni kívánja.**
   - A gombok, amelyekhez funkciók rendelhetők, eltérőek az [Egyéni gomb(felv.)] és az [Egyéni gomb(leját.)] esetében.
   - Kívánt funkciót rendelhet hozzá a következő gombokhoz.

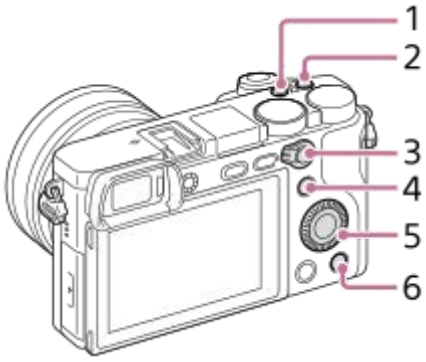

1. 2 Gomb testreszab.
2. 1 Gomb testreszab.
3. AF/MF gomb/AEL gomb funkciója
4. Fn/ gomb
5. Vezérlőkerék (Középső gomb funk./Lefelé nyíl gomb/Bal gomb funkciója/Jobb gomb funkc.)
6. 3 Gomb testreszab.

   - Fényképezési funkciót is rendelhet az objektív fókuszrögzítés gombjához. Azonban nem mindegyik objektívnek van fókuszrögzítés gombja.

3. **Válassza ki a hozzárendelendő funkciót.**
   - Gombonként eltérő, hogy milyen funkció rendelhető hozzá.

Kapcsolódó témák

- Tárcsa/Kerék beállít.
- Fókusz norma

4-689-271-72(1) Copyright 2016 Sony Corporation

Digitális fényképezőgép cserélhető objektívvel
ILCE-6500 α6500

Funkció menü beáll.

Az Fn (Funkció) gomb megnyomásával lehet hozzárendelni az előhívható funkciókat.

1. **MENU → (Felvétel beállítások2) → [Funkció menü beáll.] → állítson be egy funkciót a kívánt helyre.**

A hozzárendelhető funkciók megjelennek a beállítható elemek választóképernyőjén.

4-689-271-72(1) Copyright 2016 Sony Corporation

Digitális fényképezőgép cserélhető objektívvel
ILCE-6500 α6500

Tárcsa/Kerék beállít.

A vezérlőtárcsa és a vezérlőkerék funkciói módosíthatók.

1. **MENU → (Felvétel beállítások2) → [Tárcsa/Kerék beállít.] → kívánt beállítás.**

A menüelem részletei

zárs. reksz.:
A vezérlőkerékkel a zársebesség, a vezérlőtárcsával pedig a rekeszérték módosítható.
reksz. zárs.:
A vezérlőkerékkel a rekeszérték, a vezérlőtárcsával a zársebesség módosítható.

Megjegyzés

- Ha a felvételi mód beállítása „M”, a [Tárcsa/Kerék beállít.] lehetőség engedélyezett.

4-689-271-72(1) Copyright 2016 Sony Corporation

Tárcs./Ker. Ev komp.

Az expozíciókompenzációt a vezérlőtárcsával vagy a vezérlőkerékkel állíthatja be.

1. **MENU → (Felvétel beállítások2) → [Tárcs./Ker. Ev komp.] → kívánt beállítás.**

A menüelem részletei

Ki:
Az expozíciókompenzáció funkciót nem rendeli hozzá a vezérlőtárcsához vagy a vezérlőkerékhez.

Kerék:
Az expozíciókompenzáció funkciót a vezérlőkerékhez rendeli hozzá.

Tárcsa:
Az expozíciókompenzáció funkciót a vezérlőtárcsához rendeli hozzá.

Megjegyzés

- Ha az expozíciókompenzáció funkciót a vezérlőtárcsához rendeli, az eredetileg hozzárendelt funkció a vezérlőkerékkel lesz kezelhető, és ez fordítva is így működik.
- Ha a felvételi mód beállítása [Kézi expozíció], és az ISO beállítása [ISO AUTO], a [Tárcs./Ker. Ev komp.] lehetőség le van tiltva.

4-689-271-72(1) Copyright 2016 Sony Corporation

MOVIE gomb

Beállíthatja, hogy használni kívánja-e a MOVIE (Mozgókép) gombot.

1. **MENU → (Felvétel beállítások2) → [MOVIE gomb] → kívánt beállítás.**

A menüelem részletei

Mindig:
A mozgóképfelvétel elindul, ha bármilyen módban megnyomja a MOVIE gombot.

Csak mozgók. mód:
A mozgóképfelvétel csak akkor indul el a MOVIE gomb megnyomására, ha a felvételi mód beállítása [M.kép/S&Q Motion].

4-689-271-72(1) Copyright 2016 Sony Corporation

Tárcsa / Kerék zár

Beállíthatja, hogy az Fn (Funkció) gomb lenyomva tartásával zárolva legyen-e tárcsa és a kerék.

1. **MENU → (Felvétel beállítások2) → [Tárcsa / Kerék zár] → kívánt beállítás.**

A menüelem részletei

Bezár:
Zárolja a vezérlőtárcsát és a vezérlőkereket.
Kiold:
Még az Fn (Funkció) gomb lenyomva tartása sem zárolja a vezérlőtárcsát vagy a vezérlőkereket.

Tipp

- A zárolást az Fn (Funkció) gomb újbóli lenyomva tartásával oldhatja fel.

4-689-271-72(1) Copyright 2016 Sony Corporation

Audió jelek

Beállítja, hogy a készülék adjon-e hangot.

1. **MENU → (Felvétel beállítások2) →[Audió jelek] → kívánt beállítás.**

A menüelem részletei

Be:
A készülék hanggal jelzi például a fókusz beállítását az exponáló gomb félig történő lenyomásakor.
Ki:
A készülék nem ad hangot.

Megjegyzés

- Ha a [Fókusz mód] beállítása [Folyamatos AF], a fényképezőgép nem ad hangjelzést a témára fókuszáláskor.

4-689-271-72(1) Copyright 2016 Sony Corporation

Küldés okostelefonra

A készülékről állóképeket/mozgóképeket tölthet át okostelefonra, és ott megjelenítheti őket. A PlayMemories Mobile alkalmazásnak telepítve kell lennie az okostelefonon.

1. **MENU → (Vezeték nélküli) → [Küldés okostelefonra] → kívánt beállítás.**
   - Ha megnyomja a (Küldés okostelefonra) gombot lejátszás módban, megjelenik a [Küldés okostelefonra] funkció beállítóképernyője.

2. **Ha a készülék készen áll az átvitelre, a készüléken megjelenik egy tájékoztató képernyő. Az ott leírtak alapján csatlakoztassa a készüléket az okostelefonhoz.**
   - Az okostelefon és a készülék csatlakoztatásához szükséges beállítások megadásának módja az okostelefon típusa szerint változó.

A menüelem részletei

Kiválasztás az eszközön:
Kijelölhet a készüléken egy képet, amelyet át akar tölteni az okostelefonra.
(1) Válasszon a következők közül: [Ezt a képet], [A dátum valam. képe] vagy [Több kép].

- A megjelenő lehetőségek a fényképezőgépen választott Megtekintő üzemmódtól függően változók lehetnek.

(2) [Több kép] választása esetén jelölje ki a kívánt képeket a vezérlőkerék közepével, majd nyomja meg: MENU → [Bevitel].
Kiválaszt. okostelefonon:
Megjelenítheti az okostelefonon a készülék memóriakártyájára rögzített összes képet.

Megjegyzés

- Csak olyan képeket tud áttölteni, amelyek a fényképezőgép memóriakártyájára vannak mentve.
- Kiválaszthatja, hogy milyen méretben akarja a képet az okostelefonra küldeni: [Eredeti], [2M] vagy [VGA].
  A képméret módosításához hajtsa végre a következő lépéseket.
  - Android okostelefon esetében
    Indítsa el a PlayMemories Mobile alkalmazást, majd módosítsa a képméretet: [Beállítások] → [Másolási képméret].
  - iPhone/iPad esetében
    Válassza a PlayMemories Mobile lehetőséget a beállítás menüben, majd módosítsa a képméretet: [Másolási képméret].
- A felvételi formátumtól függően előfordulhat, hogy egyes képeket nem lehet megjeleníteni az okostelefonon.
- A RAW képeket a készülék küldéskor JPEG formátumra konvertálja.
- XAVC S vagy AVCHD formátumú mozgóképeket nem lehet küldeni.

- A készülék azokkal az eszközökkel osztja meg a [Küldés okostelefonra] funkció csatlakozási információit, amelyekhez csatlakozási engedéllyel rendelkezik. Ha módosítani akarja, hogy melyik eszközhöz csatlakozhasson a készülék, a következőképpen állíthatja alaphelyzetbe a csatlakozási információkat. MENU → (Vezeték nélküli) → [Wi-Fi beállítások] → [SSID/Jelsz. vissza.]. A csatlakozási információk alaphelyzetbe állítása után újból regisztrálni kell az okostelefont.
- Ha a [Repülési mód] beállítása [Be], a készülék nem csatlakoztatható az okostelefonhoz. Állítsa a [Repülési mód] opciót [Ki] értékre.

Kapcsolódó témák

- PlayMemories Mobile
- A fényképezőgép vezérlése Android okostelefon használatával (NFC egy érintéses távvezérlés)
- A fényképezőgép vezérlése Android okostelefon használatával (QR code)
- A fényképezőgép vezérlése Android okostelefon (SSID) használatával
- A fényképezőgép vezérlése iPhone vagy iPad használatával (QR code)
- A fényképezőgép vezérlése iPhone vagy iPad (SSID) használatával
- Képek küldése Android okostelefonra (NFC Egy érintéses megosztás)
- Repülési mód

4-689-271-72(1) Copyright 2016 Sony Corporation

Küldés számítógépre

Ezzel a művelettel a készüléken tárolt képeket áttöltheti egy vezeték nélküli hozzáférési ponthoz vagy vezeték nélküli széles sávú útválasztóhoz csatlakozó számítógépre, és egyszerűen készíthet róluk biztonsági másolatot. A művelet megkezdése előtt előbb telepíteni kell a PlayMemories Home szoftvert a számítógépre, és regisztrálni kell a hozzáférési pontot a készüléken.

1. **Indítsa el a számítógépet.**
2. **MENU → (Vezeték nélküli) → [Küldés számítógépre].**

Megjegyzés

- A számítógépre telepített alkalmazás beállításaitól függően előfordulhat, hogy a készülék kikapcsol a képek számítógépre mentése után.
- Egyszerre csak egy számítógépre tölthet át képeket a készülékről.
- Ha másik számítógépre szeretne képeket áttölteni, csatlakoztassa egymáshoz a készüléket és a számítógépet USB-kapcsolattal, és kövesse a PlayMemories Home alkalmazás utasításait.
- Ha Mac számítógépre ment képeket a Wi-Fi funkció használatával, használja a „Wireless Auto Import” programot.

Kapcsolódó témák

- A PlayMemories Home telepítése
- Wi-Fi beállítások: WPS benyom
- Wi-Fi beállítások: Csatlak. pont beállít.

4-689-271-72(1) Copyright 2016 Sony Corporation

Megtekintés TV-n

Megtekintheti a készülékről áttöltött képeket egy hálózati kapcsolattal rendelkező TV-n, anélkül hogy a készüléket a TV-hez csatlakoztatná egy kábellel. Egyes tévékészülék esetében előfordulhat, hogy ehhez a tévékészüléken is el kell végezni műveleteket. További részleteket a televízióhoz mellékelt használati utasításban talál.

1. **MENU → (Vezeték nélküli) → [Megtekintés TV-n] → csatlakoztatni kívánt eszköz.**

2. **Ha diavetítéssel szeretne képeket lejátszani, nyomja meg a vezérlőkerék közepét.**

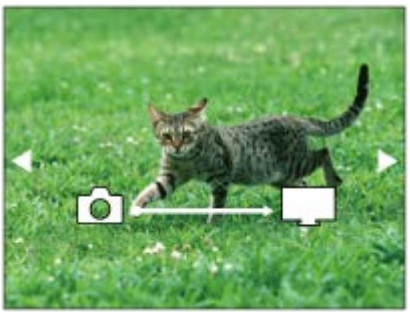

- A következő/előző kép kézi megjelenítéséhez nyomja meg a vezérlőkerék jobb/bal oldalát.
- Ha módosítani akarja a csatlakoztatandó eszközt, nyomja meg a vezérlőkerék alsó oldalát, majd válassza az [Eszköz lista] lehetőséget.

A diabemutató beállításai

A vezérlőkerék alsó oldalának megnyomásával megváltoztathatja a diabemutató beállításait.
Lejátsz. kiválasztás:
Kiválasztja a megjelenítendő képek csoportját.
Mappa megtek.(állókép):
[Összes] vagy [Össz.e mappáb] lehetőség választható.
Dátum szerint:
[Összes] vagy [Össz.kép dát.] lehetőség választható.
Időköz:
[Rövid] vagy [Hosszú] lehetőség választható.
Trükkök*:
[Be] vagy [Ki] lehetőség választható.
Lejátszás képmérete:
[HD] vagy [4K] lehetőség választható.

* A beállítások csak a funkciókkal kompatibilis BRAVIA TV-készülékek esetében hatásosak.

Megjegyzés

- Ez a funkció DLNA renderert támogató tévékészüléken használható.
- A képeket csak olyan TV-n lehet megtekinteni, melyen a Wi-Fi Direct funkció vagy a hálózati kapcsolat (beleértve a vezetékes hálózati kapcsolattal rendelkező tévéket) engedélyezve van.
- Ha a TV-t és a készüléket nem Wi-Fi Direct kapcsolattal csatlakoztatja egymáshoz, akkor előbb regisztrálnia kell a hozzáférési pontot.
- Időbe telhet, amíg a képek megjelennek a TV-n.
- Mozgóképeket nem lehet Wi-Fi kapcsolaton keresztül TV-n megjeleníteni. Használjon HDMI-kábelt (külön megvásárolható).

Kapcsolódó témák

- Wi-Fi beállítások: WPS benyom
- Wi-Fi beállítások: Csatlak. pont beállít.

4-689-271-72(1) Copyright 2016 Sony Corporation

Alkalmazás indítása az [Egy érintés(NFC)] funkcióval

Úgy is behívhat egy kívánt alkalmazást a készülék alkalmazásmenüjéből, hogy a készülékhez érint egy NFC-kompatibilis Android okostelefont. Ha a behívott alkalmazásnak van az adott okostelefonnal is működő funkciója, a készülék és az okostelefon Wi-Fi-kapcsolattal csatlakozik egymáshoz. A funkció használatához előbb regisztrálni kell a kívánt alkalmazást.

1. **MENU → (Vezeték nélküli) → [Egy érintés(NFC)] → kívánt alkalmazás.**

2. **Kapcsolja a készüléket felvételi módba, és érintsen egy NFC-kompatibilis okostelefont a készüléken lévő (N-jel) jelhez 1–2 másodpercig.**
   - Elindul a PlayMemories Mobile az okostelefonon, és a készüléken elindul a regisztrált alkalmazás.

Megjegyzés

- Ha a készülék lejátszás módban van, a regisztrált alkalmazás nem indul el akkor sem, ha az okostelefont a készülékhez érinti.
- Ha egy érintéssel behív egy alkalmazást, az okostelefonon akkor is elindul a PlayMemories Mobile, ha az adott alkalmazás nem működik az okostelefonnal. Lépjen ki a PlayMemories Mobile alkalmazásból bármilyen művelet végrehajtása nélkül. Ha nem lép ki a PlayMemories Mobile programból, az okostelefonnal a kapcsolat készenléti állapotban marad.
- Alapértelmezés szerint az [Beépített intelligens távvezérlés] van hozzárendelve az [Egy érintés(NFC)] funkcióhoz.

Kapcsolódó témák

- A fényképezőgép vezérlése Android okostelefon használatával (NFC egy érintéses távvezérlés)

4-689-271-72(1) Copyright 2016 Sony Corporation

Repülési mód

Ideiglenesen kikapcsolhatja az összes vezeték nélküli hálózatokkal kapcsolatos funkciót, beleértve a Wi-Fi funkciót abban az esetben, ha például repülőgépre száll.

1. **MENU → (Vezeték nélküli) → [Repülési mód] → kívánt beállítás.**

   Ha a [Repülési mód] beállítása [Be], egy repülőgép jelzés látható a képernyőn.

4-689-271-72(1) Copyright 2016 Sony Corporation

Wi-Fi beállítások: WPS benyom

Ha a hozzáférési ponton van Wi-Fi Protected Setup (WPS) gomb, akkor a Wi-Fi Protected Setup (WPS) gomb megnyomásával a hozzáférési pont egyszerűen regisztrálható a készülékhez.

1. **MENU → (Vezeték nélküli) →[Wi-Fi beállítások] → [WPS benyom].**
2. **Nyomja meg a regisztrálni kívánt hozzáférési ponton a WPS gombot.**

Megjegyzés

- A [WPS benyom] funkció csak akkor működik, ha a hozzáférési pont biztonsági beállításainál WPA vagy WPA2 protokoll lett megadva, és a hozzáférési pont támogatja a Wi-Fi Protected Setup (WPS) gombos módot. Ha a WEP biztonsági protokoll lett megadva, vagy a hozzáférési pont nem támogatja a Wi-Fi Protected Setup (WPS) gombos módot, végezze el a [Csatlak. pont beállít.] műveletet.
- A hozzáférési pont funkcióival és beállításaival kapcsolatban további részleteket a hozzáférési pont használati útmutatójában talál, illetve segítséget kérhet a hozzáférési pont rendszergazdájától.
- A környezeti feltételektől – például a fal anyagától, akadályoktól vagy a készülék és a hozzáférési pont közötti gyenge vezeték nélküli jeltől – függően előfordulhat, hogy a kapcsolat nem jön létre. Ilyen esetben helyezze át a készüléket, vagy vigye közelebb a készüléket a hozzáférési ponthoz.

Kapcsolódó témák

- Wi-Fi beállítások: Csatlak. pont beállít.

4-689-271-72(1) Copyright 2016 Sony Corporation

Wi-Fi beállítások: Csatlak. pont beállít.

A hozzáférési pont kézzel regisztrálható. Az eljárás előtt ellenőrizze a hozzáférési pont SSID nevét, a biztonsági rendszert és a jelszót. Egyes eszközökön van előre beállított jelszó. További részleteket a hozzáférési pont használati útmutatójában talál, vagy kérjen tanácsot a hozzáférési pont rendszergazdájától.

1. **MENU → (Vezeték nélküli) → [Wi-Fi beállítások] → [Csatlak. pont beállít.].**

2. **Válassza ki a regisztrálni kívánt hozzáférési pontot.**

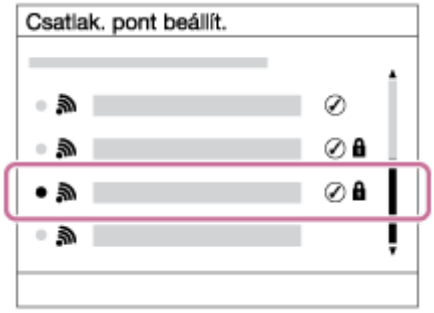

Ha a kívánt hozzáférési pont megjelenik a képernyőn: Válassza ki a kívánt hozzáférési pontot.
Ha a kívánt hozzáférési pont nem jelenik meg a képernyőn: Válassza a [Kézi beállítás] lehetőséget, és adja meg a hozzáférési pontra vonatkozó beállításokat.

- A [Kézi beállítás] lehetőség választása esetén adja meg a hozzáférési pont SSID nevét, majd válassza ki a biztonsági rendszert.

3. **Adja meg a jelszót, és válassza az [OK] lehetőséget.**

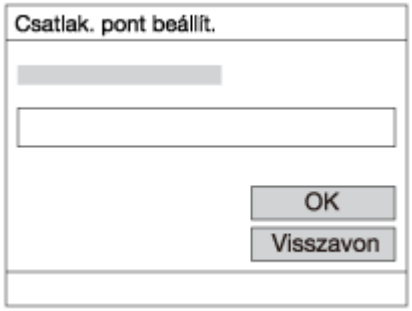

- A jelzés nélküli hozzáférési pontokhoz nem kell jelszót megadni.

4. **Válassza az [OK] lehetőséget.**

Egyéb beállítási tételek

A hozzáférési pont állapotától vagy a beállítási módtól függően szükség lehet egyéb tételek beállítására is.

WPS PIN:
Megjeleníti a csatlakoztatott eszközön eltárolt PIN kódot.
Elsőbbségi kapcs.:
Választhat: [Be] vagy [Ki].

IP cím beállítás:
Választhat: [Automatikus] vagy [Kézi].

IP cím:
Az IP-cím kézi bevitele esetén adja meg a beállított címet.

Alhálózati maszk/Alapértelmezett átjáró:
Ha az [IP cím beállítás] [Kézi] értékre van állítva, akkor adja meg a hálózati környezethez illő IP címet.

Megjegyzés

- Ha a regisztrált hozzáférési pontnak elsőbbséget akar adni, állítsa az [Elsőbbségi kapcs.] beállítást [Be] értékre.

Kapcsolódó témák

- Wi-Fi beállítások: WPS benyom
- A billentyűzet használata

4-689-271-72(1) Copyright 2016 Sony Corporation

Digitális fényképezőgép cserélhető objektívvel
ILCE-6500 α6500

Wi-Fi beállítások: MAC cím megjelenít.

Megjeleníti a készülék MAC címét.

1. **MENU → (Vezeték nélküli) → [Wi-Fi beállítások] → [MAC cím megjelenít.].**

4-689-271-72(1) Copyright 2016 Sony Corporation

Digitális fényképezőgép cserélhető objektívvel
ILCE-6500 α6500

Wi-Fi beállítások: SSID/Jelsz. vissza.

A készülék azokkal az eszközökkel osztja meg a [Küldés okostelefonra] és az [Beépített intelligens távvezérlés] funkció csatlakozási információit, amelyekhez csatlakozási engedéllyel rendelkezik. Ha módosítani akarja, hogy melyik eszköz csatlakozhat, állítsa alaphelyzetbe a csatlakozási információkat.

1. **MENU → (Vezeték nélküli) → [Wi-Fi beállítások] → [SSID/Jelsz. vissza.] → [OK].**

Megjegyzés

- Ha a csatlakozási információk alaphelyzetbe állítása után a készüléket és az okostelefont egymáshoz csatlakoztatja, akkor újból regisztrálni kell az okostelefont.

Kapcsolódó témák

- Küldés okostelefonra

4-689-271-72(1) Copyright 2016 Sony Corporation

Bluetooth beállítás.

A fényképezőgép és egy okostelefon Bluetooth kapcsolaton keresztüli csatlakozásának beállításait szabályozza. A helyinformációkat közlő összeköttetés használata előtt párosítania kell a fényképezőgépet és az okostelefont.
Itt talál további információkat, ha a helyinformációkat közlő összeköttetés használata céljából párosítani akarja a fényképezőgépet és az okostelefont: „Tart. h. elér. beáll.”.

1. **MENU → (Vezeték nélküli) → [Bluetooth beállítás.] → kívánt beállítás.**

A menüelem részletei

Bluetooth funkció (Be/Ki):
Beállíthatja, hogy aktiválva legyen-e a fényképezőgép Bluetooth funkciója.

Összepárosítás:
Megjeleníti azt a képernyőt, amely a fényképezőgép és egy okostelefon PlayMemories Mobile szoftverrel történő párosítására szolgál.

Eszköz cím megjel.:
Megjeleníti a fényképezőgép BD címét.

Kapcsolódó témák

- Tart. h. elér. beáll.

4-689-271-72(1) Copyright 2016 Sony Corporation

Digitális fényképezőgép cserélhető objektívvel
ILCE-6500 α6500

Tart. h. elér. beáll.

A PlayMemories Mobile alkalmazással helyinformációkat kérhet le egy okostelefonról, ami Bluetooth-kommunikációval csatlakozik a fényképezőgéphez. Fényképezéskor rögzítheti a lekért helyinformációkat.

Előkészületek

Ha használni szeretné a fényképezőgép helyinformációkat a felvételhez kapcsoló funkcióját, szüksége lesz a PlayMemories Mobile alkalmazásra.
Ha nem jelenik meg a „Tartózkodási hely adatok kapcsolat” a PlayMemories Mobile kezdőlapján, akkor előbb az alábbi lépéseket kell végrehajtania.

1. Telepítse a PlayMemories Mobile szoftvert az okostelefonra.
   - A PlayMemories Mobile alkalmazást az okostelefon alkalmazástárjából tudja telepíteni. Ha már telepítve van az eszközre az alkalmazás, frissítse a legújabb verzióra.
2. A fényképezőgép [Küldés okostelefonra] funkciójával töltsön át egy már rögzített képet az okostelefonra.
   - Ha már áttöltött egy fényképezőgéppel készített képet az okostelefonra, a „Tartózkodási hely adatok kapcsolat” jelzés megjelenik az alkalmazás kezdőlapján.

Kezelési lépések

: Az okostelefonon végzett műveletek
: A fényképezőgépen végzett műveletek

1. : Ellenőrizze, hogy aktiválva van-e az okostelefonon a Bluetooth-funkció.
   - Ne hajtsa végre az okostelefon beállító-képernyőjén felkínált Bluetooth párosítási műveletet! A 2–7. lépésben a párosítási művelet végrehajtása a fényképezőgép és a PlayMemories Mobile alkalmazás használatával történik. Ha véletlenül végrehajtotta a párosítási műveletet az okostelefon beállító-képernyőjén, akkor vonja vissza a párosítást, majd a 2–7. lépést követve végezze el a párosítást a fényképezőgép és a PlayMemories Mobile alkalmazás használatával.
2. : A fényképezőgépen válassza a következőt: MENU → (Vezeték nélküli) → [Bluetooth beállítás.] → [Bluetooth funkció] → [Be].
3. : A fényképezőgépen válassza a következőt: MENU → (Vezeték nélküli) → [Bluetooth beállítás.] → [Összepárosítás].
4. : Indítsa el a PlayMemories Mobile programot az okostelefonon, és koppintson a „Tartózkodási hely adatok kapcsolat” lehetőségre.
   - Ha a „Tartózkodási hely adatok kapcsolat” jelzés nem jelenik meg, előbb végezze el a fenti „Előkészületek” rész lépéseit.
5. : Aktiválja a [Tartózkodási hely adatok kapcsolat] lehetőséget a PlayMemories Mobile [Tartózkodási hely adatok kapcsolat] beállító-képernyőjén.
6. : A PlayMemories Mobile alkalmazás [Tartózkodási hely adatok kapcsolat] beállító-képernyőjének utasításait követve válassza ki a fényképezőgépet a listából.

7. : Válassza az [OK] lehetőséget, ha üzenet jelenik meg a fényképezőgép képernyőjén.

   - A fényképezőgép és a PlayMemories Mobile párosítása készen van.

8. : A fényképezőgépen válassza a következőt: MENU → (Vezeték nélküli) → [Tart. h. elér. beáll.] → [Tart. helyadat elérés.] → [Be].

   - A (helyinformációk lekérése ikon) megjelenik a fényképezőgép képernyőjén. Az okostelefon GPS-vevőjével stb. szerzett helyinformációkat fényképezéskor rögzíti a készülék.

A menüelem részletei

Tart. helyadat elérés.:
Beállíthatja, hogy lekérje-e a készülék a helyinformációkat a hozzá kapcsolódott okostelefonból.

Auto. időkorrekció:
Beállíthatja, hogy kéri-e a fényképezőgép beállított dátumának korrigálását a hozzá kapcsolódott okostelefon adatai alapján.

Auto. terület beállít.:
Beállíthatja, hogy kéri-e a fényképezőgép beállított területének korrigálását a hozzá kapcsolódott okostelefon adatai alapján.

A helyinformációk lekérésekor megjelenő ikonok

(Helyinformációk lekérése): A fényképezőgép lekéri a helyinformációkat.
(A helyinformációkat nem lehet lekérni): A fényképezőgép nem tudja lekérni a helyinformációkat.
(Bluetooth-kapcsolat elérhető): az okostelefonnal létrejött a Bluetooth-kapcsolat.
(Bluetooth-kapcsolat nem elérhető): az okostelefonnal nem jött létre a Bluetooth-kapcsolat.

Tipp

- A készülék akkor is le tudja kérni a helyinformációkat a kapcsolódó okostelefonból, ha azon fut a PlayMemories Mobile, de a képernyője ki van kapcsolva. Ha viszont a fényképezőgép egy ideig ki volt kapcsolva, akkor előfordulhat, hogy a helyinformációkat a fényképezőgép az újbóli bekapcsolást követően azonnal nem képes hozzáadni. Ebben az esetben a helyinformációk azonnal csatolva lesznek, ha megnyitja a PlayMemories Mobile képernyőt az okostelefonon.
- Ha a PlayMemories Mobile nem fut, mert például az okostelefon újra lett indítva, a helyinformációk lekérésének helyreállításához indítsa el a PlayMemories Mobile alkalmazást.
- Ha a helyinformációkkal ellátott képeket számítógépre importálja, a PlayMemories Home alkalmazásban a képeket térképen elhelyezve tekintheti meg. A részletekről a PlayMemories Home súgójában olvashat.
- Ha a helyinformációkat lekérő funkció nem működik megfelelően, olvassa el az alábbi megjegyzéseket, és végezze el újra a párosítást.
  - Ellenőrizze, hogy aktiválva van-e az okostelefonon a Bluetooth funkció.
  - Ellenőrizze, hogy a fényképezőgép nem csatlakozik-e más eszközökhöz a Bluetooth funkcióval.
  - Győződjön meg róla, hogy a [Repülési mód] beállítása a fényképezőgépen [Ki].
  - Törölje a PlayMemories Mobile programban a fényképezőgépre vonatkozó párosítási információkat.
  - Futtassa le a fényképezőgépen a [Hálózat beáll. vissza.] parancsot.
- Az alábbi támogatási oldalon részletes útmutatást talál videóval.
  http://www.sony.net/pmm/btg/

Megjegyzés

- A fényképezőgép inicializálásakor a párosítási információk is törlődnek. A párosítás megismétlése előtt törölje a PlayMemories Mobile programban a fényképezőgépre vonatkozó párosítási információkat.
- A készülék a helyinformációkat nem rögzíti, amikor azokat nem lehet lekérni, mert például a Bluetooth-kapcsolat megszakadt.
- A fényképezőgép akár 15 Bluetooth-eszközzel is párosítható, de csak egy okostelefonból tudja lekérni a helyinformációkat. Ha másik okostelefonból akarja lekérni a helyinformációkat, kapcsolja ki a már kapcsolódó okostelefon [Tartózkodási hely adatok kapcsolat] funkcióját.
- Ha a Bluetooth-kapcsolat instabil, távolítson el minden akadályt – például embereket, fémtárgyakat – a fényképezőgép és az okostelefon közötti területről.

- A fényképezőgép és az okostelefon párosításához használja a [Tartózkodási hely adatok kapcsolat] menüt a PlayMemories Mobile programban.

Támogatott okostelefonok

- Android okostelefonok: Android 5.0 vagy újabb és Bluetooth 4.0 vagy újabb verzióval kompatibilis*
- iPhone/iPad: iPhone 4S vagy újabb/iPad 3. generáció vagy újabb

* 2016. októberi adat. A legfrissebb információkért látogasson el a támogatási honlapra.
* A Bluetooth verziójának megállapításában segítséget nyújthat az okostelefon-típus honlapja.

Kapcsolódó témák

- PlayMemories Home
- PlayMemories Mobile
- Küldés okostelefonra
- Bluetooth beállítás.

4-689-271-72(1) Copyright 2016 Sony Corporation

Eszköz nevét szerk.

A Wi-Fi Direct vagy Bluetooth kapcsolat eszköznevét megváltoztathatja.

1. **MENU → (Vezeték nélküli) → [Eszköz nevét szerk.].**
2. **Válassza ki a beviteli mezőt, majd írja be az eszköznevet → [OK].**

Kapcsolódó témák

- Wi-Fi beállítások: WPS benyom
- Wi-Fi beállítások: Csatlak. pont beállít.
- A billentyűzet használata

4-689-271-72(1) Copyright 2016 Sony Corporation

Hálózat beáll. vissza.

Minden hálózati beállítást visszaállít az alapértelmezett értékekre.

1. **MENU → (Vezeték nélküli) → [Hálózat beáll. vissza.] → [OK].**

4-689-271-72(1) Copyright 2016 Sony Corporation

A letöltött alkalmazás elindítása (Alkalmazások listája)

A PlayMemories Camera Apps alkalmazásletöltő webhelyről letöltött alkalmazások elindítása.

1. **MENU → (Alkalmazás) → [Alkalmazások listája] → elindítani kívánt alkalmazás.**

Tipp

Az alkalmazások gyorsabb indításának módja

Rendelje az [Alkalmazás letöltés] vagy [Alkalmazás lista] parancsot az egyéni gombhoz. Az alkalmazásletöltés elindításához vagy az alkalmazáslista megjelenítéséhez csak meg kell nyomnia az egyéni gombot, amikor a fényképezési információk képernyő látható.

Kapcsolódó témák

- Egyéni gomb(felv.)/Egyéni gomb(leját.)
- Alkalmazások letöltése közvetlenül a készülékre a Wi-Fi funkció használatával
- Alkalmazások eltávolítása
- Az alkalmazások sorrendjének módosítása
- A PlayMemories Camera Apps fiók adatainak megtekintése

4-689-271-72(1) Copyright 2016 Sony Corporation

Bemutatás

Információkat jelenít meg a PlayMemories Camera Apps helyről letölthető szolgáltatásokkal kapcsolatban.

1. **MENU → (Alkalmazás) → [Bemutatás]**

Kapcsolódó témák

- PlayMemories Camera Apps

4-689-271-72(1) Copyright 2016 Sony Corporation

Digitális fényképezőgép cserélhető objektívvel
ILCE-6500 α6500

Több kiválasztott kép törlése (Töröl)

Több kiválasztott képet is törölhet. A törölt képek nem állíthatók vissza. Törlés előtt ellenőrizze, hogy melyik kép van törlésre kijelölve.

1. **MENU → ▶ (Lejátszás) → [Töröl] → kívánt beállítás.**

A menüelem részletei

Többsz. képek:
A kiválasztott képek törlése.
(1) Válassza ki a törölni kívánt képeket, majd nyomja meg a vezérlőkerék közepét. A jelölőnégyzetben megjelenik a ✓ jel. A kiválasztás érvénytelenítéséhez nyomja meg újra a középső gombot, hogy eltűnjön a ✓ jel.
(2) További fényképek törléséhez ismételje meg az (1). lépést.
(3) MENU → [OK].

Összes a mappában:
Törli a kijelölt mappa összes képét.

Összes a dátummal:
Törli a kijelölt dátumtartomány összes képét.

Tipp

- Az összes kép – beleértve a védett képeket – törléséhez hajtsa végre a [Formázás] parancsot.
- A kívánt mappa vagy dátum megjelenítéséhez válassza ki lejátszás közben a kívánt mappát vagy dátumot a következő eljárást követve:
  (Kép index) gomb → a vezérlőkerékkel válassza ki a bal oldalon lévő csúszkát → válassza ki a kívánt mappát vagy dátumot a vezérlőkerék fel/le oldalával.

Megjegyzés

- A védett képeket nem lehet törölni.
- A választható menüelemek a [Megtekintő ü.mód] beállítástól függnek.

Kapcsolódó témák

- Megjelenített kép törlése
- Formázás

4-689-271-72(1) Copyright 2016 Sony Corporation

Váltás állóképek és mozgóképek között (Megtekintő ü.mód)

Beállítja a megtekintő üzemmódot (képmegjelenítési módot).

1. **MENU → (Lejátszás) → [Megtekintő ü.mód] → kívánt beállítás.**

A menüelem részletei

Dátum szerint:
A képeket dátum szerint jeleníti meg.

Mappa megtek.(állókép):
Csak az állóképeket jeleníti meg.

Mappa megtek. (MP4):
Csak az MP4 formátumú mozgóképeket jeleníti meg.

AVCHD megtek.:
Csak az AVCHD formátumú mozgóképeket jeleníti meg.

XAVC S HD megtek.:
Csak az XAVC S HD formátumú mozgóképeket jeleníti meg.

XAVC S 4K megtek.:
Csak az XAVC S 4K formátumú mozgóképeket jeleníti meg.

4-689-271-72(1) Copyright 2016 Sony Corporation

Képek lejátszása az indexképernyőn (Kép index)

Egyszerre több képet jeleníthet meg lejátszás módban.

1. **Nyomja meg a (Kép index) gombot képlejátszás közben.**
2. **Válassza ki a képet a vezérlőkerék felső/alsó/jobb/bal oldalának megnyomásával vagy a vezérlőkerék elforgatásával.**

A megjelenítendő képek számának módosítása

MENU → (Lejátszás) → [Kép index] → kívánt beállítás.

A menüelem részletei

12 kép/30 kép

Visszatérés képenkénti lejátszás módba

Válassza ki a kívánt képet, majd nyomja meg a vezérlőkerék közepét.

Kívánt kép gyors megjelenítése

A vezérlőkerékkel válassza ki az indexképernyő bal oldalán lévő csúszkát, majd nyomja meg a vezérlőkerék felső/alsó oldalát. Ha a csúszka ki van jelölve, a közepének megnyomásával megjelenítheti a naptár képernyőt vagy a mappaválasztó képernyőt. Ezen kívül egy ikont kiválasztva is Megtekintő üzemmódot válthat.

Kapcsolódó témák

- Váltás állóképek és mozgóképek között (Megtekintő ü.mód)

4-689-271-72(1) Copyright 2016 Sony Corporation

A rögzített képek automatikus elforgatása (Megjelenít. forgatása)

Kiválasztja a rögzített képek lejátszásakor érvényes tájolást.

1. **MENU → ▶ (Lejátszás) → [Megjelenít. forgatása] → kívánt beállítás.**

A menüelem részletei

Automatikus:
A fényképezőgép elforgatásakor a megjelenített kép a fényképezőgép helyzetének megfelelően automatikusan elfordul.

Kézi:
A portré képek függőleges tájolással jelennek meg. Ha a kép tájolását a [Forgatás] funkcióval állította be, a kép annak megfelelően fog megjelenni.

Ki:
Mindig fekvő tájolásban jelenik meg.

Kapcsolódó témák

- Kép elforgatása (Forgatás)

4-689-271-72(1) Copyright 2016 Sony Corporation

Képek lejátszása diavetítéssel (Diabemutató)

Automatikusan és folyamatosan játssza le a képeket.

1. **MENU → ▶ (Lejátszás) → [Diabemutató] → kívánt beállítás.**
2. **Válassza az [Bevitel] lehetőséget.**

A menüelem részletei

Ismétlés:
Válassza a [Be] lehetőséget, ha azt szeretné, hogy a képek lejátszása folyamatos ismétléssel történjen, vagy a [Ki] lehetőséget, ha azt szeretné, hogy a készülék kilépjen a diavetítésből az összes kép egyszeri lejátszása után.

Időköz:
Beállítja a képek megjelenítési időközét: [1 másodperc], [3 másodperc] , [5 másodperc], [10 másodperc] vagy [30 másodperc].

Kilépés a diavetítésből a lejátszás közben

A diavetítésből való kilépéshez nyomja meg a MENU gombot. A diabemutatót nem lehet szüneteltetni.

Tipp

- Lejátszás közben a következő/előző kép megjelenítéséhez nyomja meg a vezérlőkerék jobb/bal oldalát.
- A diabemutató csak akkor aktiválható, ha a [Megtekintő ü.mód] beállítása [Dátum szerint] vagy [Mappa megtek.(állókép)].

4-689-271-72(1) Copyright 2016 Sony Corporation

Kép elforgatása (Forgatás)

A készített állóképet az óramutató járásával ellenkező irányba forgatja.

1. **Jelenítse meg az elforgatandó képet, majd válassza a következőket: MENU → ▶ (Lejátszás) → [Forgatás].**

2. **Nyomja meg a vezérlőkerék közepét.**

   A kép elfordul az óramutató járásával ellentétes irányba. A kép a középen lévő gomb megnyomásakor elfordul. Az elforgatott kép akkor is elforgatott helyzetű marad, ha közben a fényképezőgép ki volt kapcsolva.

Megjegyzés

- Mozgóképek nem forgathatók el.
- Előfordulhat, hogy a más készülékekkel készített képek nem forgathatók el.
- Amikor a számítógépen tekinti meg az elforgatott képeket, a szoftvertől függően előfordulhat, hogy a képek nem az eredeti tájolással jelennek meg.

4-689-271-72(1) Copyright 2016 Sony Corporation

Lejátszott kép nagyítása (Lejátszás zoom)

Felnagyítja a megjelenített képet. Ezzel a funkcióval ellenőrizheti például a kép fókuszát.

1. **Jelenítse meg a kinagyítani kívánt képet, majd nyomja meg a gombot.**
   - A vezérlőkerék elforgatásával állítsa be a zoomarányt.
     A vezérlőtárcsa forgatásával a zoomarányt megtartva az előző vagy a következő képre válthat.
   - A nézet arra a képrészletre közelít, amelyre a fényképezőgép a felvétel közben fókuszált. Ha a fókusz helyére vonatkozó információkat nem lehet lekérni, a készülék a kép közepére közelít.
2. **A vezérlőkerék felső/alsó/jobb/bal oldalának megnyomásával válassza ki a kinagyítani kívánt részletet.**
3. **A lejátszás zoomból való kilépéshez nyomja meg a MENU gombot vagy a vezérlőkerék közepét.**

Tipp

- A lejátszott képet a MENU használatával is felnagyíthatja.
- A képeket a képernyőre duplán koppintva is kinagyíthatja. A kinagyított részlet a képernyőn el is húzható. Előbb állítsa át az [Érintő Vezérlés] opciót [Ki] értékről másikra.

Megjegyzés

- Mozgóképeket nem lehet kinagyítani.

Kapcsolódó témák

- Érintő Vezérlés

4-689-271-72(1) Copyright 2016 Sony Corporation

Képek védelme (Védelem)

A rögzített képek véletlen törlés elleni védelmére szolgál. A védett képeknél megjelenik a jel.

1. **MENU → (Lejátszás) → [Védelem] → kívánt beállítás.**

A menüelem részletei

Többsz. képek:
A kiválasztott képek védelmének beállítása vagy kikapcsolása.
(1) Válassza ki a védendő képet, majd nyomja meg a vezérlőkerék közepét. A jelölőnégyzetben megjelenik a jel. A kiválasztás érvénytelenítéséhez nyomja meg újra a középső gombot, hogy eltűnjön a jel.
(2) További fényképek védelméhez ismételje meg az (1). lépést.
(3) MENU → [OK].

Összes a mappában:
Zárolja a kijelölt mappa összes képét.

Összes a dátummal:
Zárolja a kijelölt dátumtartomány összes képét.

Össz. visszav. mappában:
Törli a kijelölt mappa összes képének védelmét.

Össz. visszav. dátummal:
Törli a kijelölt dátumtartomány összes képének védelmét.

Megjegyzés

- A választható menüelemek a [Megtekintő ü.mód] beállítástól függnek.

4-689-271-72(1) Copyright 2016 Sony Corporation

Nyomtatás megadása (Nyomt. Megadása)

Segítségével előre megadhatja, hogy a memóriakártyára tárolt állóképek közül melyeket szeretné később kinyomtatni. A megadott képeken megjelennek a DPOF (nyomtatás megrendelés) ikonok. A DPOF betűszó eredete a „Digital Print Order Format” (digitális nyomtatási megrendelés) kifejezés.
A DPOF beállítás a kép kinyomtatása után is megmarad. Ezt a beállítást ajánlatos visszavonni nyomtatás után.

1. **MENU → ▶ (Lejátszás) → [Nyomt. Megadása] → kívánt beállítás.**

A menüelem részletei

Többsz. képek:
Képek kiválasztása a nyomtatás megrendeléséhez.
(1) Válasszon egy képet, és nyomja meg a vezérlőkerék közepét. A jelölőnégyzetben megjelenik a ✓ jel. A kiválasztás érvénytelenítéséhez nyomja meg újra a középső gombot, hogy eltűnjön a ✓ jel.
(2) További képek nyomtatásához ismételje meg az (1). lépést. A dátumtartomány vagy mappa több képének kijelöléséhez jelölje be a dátum vagy mappa négyzetét.
(3) MENU → [OK].

Mind visszavon:
Az összes DPOF jel törlése.

Nyomtatási beállítások:
Beállíthatja, hogy rá legyen-e nyomtatva a dátum a DPOF jellel megjelölt képekre.

- A dátum elhelyezése és mérete (a képen belül vagy kívül) a nyomtatótól függ.

Megjegyzés

- DPOF jel nem adható a következő fájlokhoz:
  - RAW képek
- A nyomtatni kívánt képek darabszáma nem határozható meg.
- Nem minden nyomtató támogatja a dátumnyomtatás funkciót.

4-689-271-72(1) Copyright 2016 Sony Corporation

Fotórögzítés

Egy mozgókép tetszőleges jelenetének képkockáját elmentheti állóképként. Először készítsen mozgóképfelvételt, majd a mozgókép lejátszását szüneteltesse azoknál a fontos pillanatoknál, amelyeket fényképezés közben el lehet mulasztani, és mentse el őket állóképként.

1. **Jelenítse meg azt a mozgóképet, amelyből egy állóképet akar menteni.**
2. **MENU → ▶ (Lejátszás) → válassza: [Fotórögzítés].**
3. **Játssza le a mozgóképet, és szüneteltesse.**
4. **Keresse meg a kívánt jelenetet a lassú lejátszás előre, a lassú lejátszás visszafelé, a következő képkocka megjelenítése és az előző képkocka megjelenítése funkcióval, majd állítsa meg a mozgókép lejátszását.**
5. **A (Fotórögzítés) megnyomásával készítsen felvételt a választott jelenetről.**

   A készülék elmenti a jelenetet állóképként.

Kapcsolódó témák

- Mozgóképkészítés
- Mozgókép lejátszása

4-689-271-72(1) Copyright 2016 Sony Corporation

Digitális fényképezőgép cserélhető objektívvel
ILCE-6500 α6500

Képernyő fényerő.

Beállítja a képernyő világosságát.

1 **MENU → (Beállítások) → [Képernyő fényerő.] → kívánt beállítás.**

A menüelem részletei

Kézi:
A felhasználó manuálisan beállíthatja a fényerőt a –2 – +2 tartományon belül.

Napsütéses idő:
A szabadtéri fényképezéshez állítja be a fényerőt.

Megjegyzés

- A [Napsütéses idő] beállítás beltéri felvételekhez túl világos. Ha beltérben készít felvételt, állítsa a [Képernyő fényerő.] opciót [Kézi] értékre.
- A képernyő fényereje nem állítható be a következő esetekben. A maximális fényerő [±0] lesz.
  - Ha a [Fájlformátum] beállítása [XAVC S 4K].
  - Ha a [Fájlformátum] beállítása [XAVC S HD], és a [Rögzítési Beállít.] beállítása [120p]/[100p].
  - Ha a [S&Q Képsebesség] beállítása [120fps]/[100fps] lassított/gyorsított felvétel közben.
- Wi-Fi funkciók használatával történő mozgóképfelvétel esetén a képernyő fényereje [-2] értéken rögzített.

4-689-271-72(1) Copyright 2016 Sony Corporation

Digitális fényképezőgép cserélhető objektívvel
ILCE-6500 α6500

Kereső fényereje

Elektronikus kereső használata esetén a készülék a környezetnek megfelelően beállítja az elektronikus kereső fényerősségét.

1. **MENU → (Beállítások) → [Kereső fényereje] → kívánt beállítás.**

A menüelem részletei

Automatikus:
A készülék automatikusan állítja be a képernyő fényerejét.

Kézi:
Kiválaszthatja az elektronikus kereső fényerősségét a –2 és+2 közötti tartományból.

Megjegyzés

- Az elektronikus kereső fényereje nem állítható be a következő esetekben. A maximális fényerő [±0] lesz.
  - Ha a [Fájlformátum] beállítása [XAVC S 4K].
  - Ha a [Fájlformátum] beállítása [XAVC S HD], és a [Rögzítési Beállít.] beállítása [120p]/[100p].
  - Ha a [S&Q Képsebesség] beállítása [120fps]/[100fps] lassított/gyorsított felvétel közben.
- Wi-Fi funkciók használatakor a kereső nem használható. A fényképezőgép képernyős kijelzési üzemmódra vált.
- Ha a [Kereső képseb.] beállítása [120fps]/[100fps], a [Kereső fényereje] beállítása nem lehet [Automatikus]. A [Kereső fényereje] beállítása csak [Kézi] lehet.

4-689-271-72(1) Copyright 2016 Sony Corporation

Digitális fényképezőgép cserélhető objektívvel
ILCE-6500 α6500

Kereső színhőmérs.

Beállítja az elektronikus kereső színhőmérsékletét.

1 **MENU → (Beállítások) → [Kereső színhőmérs.] → kívánt beállítás.**

A menüelem részletei

–2 és +2 között:
„-” érték választása esetén a kereső képernyője melegebb színű lesz, „+” érték választása esetén hidegebb színűre változik.

4-689-271-72(1) Copyright 2016 Sony Corporation

Gamma kijel. segéd

Az S-Log gamma beállítás azon a feltételezésen alapul, hogy a felvételeket később feldolgozzák a széles dinamikatartomány kihasználása céljából. Emiatt a felvétel során alacsony kontraszttal, rosszul láthatóak a képernyőn, [Gamma kijel. segéd] beállítás használatával azonban a normál gammának megfelelő kontraszt érhető el. A [Gamma kijel. segéd] beállításnak akkor is van hatása, ha mozgóképeket játszik le a fényképezőgép képernyőjén vagy a keresőben.

1. **MENU → (Beállítások) → [Gamma kijel. segéd].**
2. **A vezérlőkerék felső vagy alsó oldalával válassza ki a kívánt beállítást.**

A menüelem részletei

Ki:
Nem használja a [Gamma kijel. segéd] funkciót.

Automatikus:
[S-Log2→709(800%)] effektussal jeleníti meg a mozgóképeket, ha a [Kép tulajdonságok] alatt beállított gamma [S-Log2], illetve [S-Log3→709(800%)] effektussal, ha a gamma beállítása [S-Log3].

S-Log2→709(800%):
S-Log2 gammával jeleníti meg a mozgóképeket, így a kontraszt ITU709 (800%) egyenértékű lesz.

S-Log3→709(800%):
S-Log3 gammával jeleníti meg a mozgóképeket, így a kontraszt ITU709 (800%) egyenértékű lesz.

Megjegyzés

- Ha lejátszás közben a [Gamma kijel. segéd] beállítása [Automatikus], a kép a [Kép tulajdonságok] alatti aktuális gammabeállítás alapján jelenik meg, nem a mozgókép gamma értékének automatikus érzékelése alapján.
- A [Gamma kijel. segéd] hatástalan, ha a fényképezőgéphez csatlakoztatott tévékészüléken vagy képernyőn jelennek meg a mozgóképek.

4-689-271-72(1) Copyright 2016 Sony Corporation

Hangerő beállítások

Mozgóképlejátszás hangerejének beállítása.

1. **MENU → (Beállítások) → [Hangerő beállítások] → kívánt beállítás.**

A hangerő beállítása lejátszás közben

Mozgóképlejátszás közben nyomja meg a vezérlőkerék alsó oldalát, és megjelenik a kezelőpanel, amelyen beállíthatja a hangerőt. A hangerő beállítása közben a hang az aktuális hangerővel hallható.

4-689-271-72(1) Copyright 2016 Sony Corporation

Feltöltési beállítások (Eye-Fi)

Beállíthatja, hogy akarja-e használni Eye-Fi kártya (kereskedelmi forgalomban kapható) használata esetén a feltöltés funkciót. Ez az opció csak akkor jelenik meg, ha Eye-Fi kártyát helyeznek a készülék memóriakártya-nyílásába.

1. **MENU → (Beállítások) → [Feltöltési beállítások] → kívánt beállítás.**

2. **Állítsa be a Wi-Fi hálózatot vagy a célhelyet az Eye-Fi kártyán.**

   További részleteket az Eye-Fi kártyához mellékelt kézikönyvben talál.

3. **Helyezze a beállított Eye-Fi kártyát a készülékbe, és készítsen fényképeket.**

   A Wi-Fi hálózaton keresztül a képek automatikusan a számítógépre stb. továbbítódnak.

A menüelem részletei

Be:
A feltöltési funkció engedélyezése.

Ki:
A feltöltési funkció letiltása.

A kommunikációs állapot képernyőkijelzése
: Készenlét. Nincs képküldés.
: Feltöltési készenlét
: Csatlakozás
: Feltöltés
: Hiba

Megjegyzés

- Eye-Fi kártyát csak meghatározott országokban/régiókban forgalmaznak.
- Kérjük, az adott Eye-Fi-kártyákkal kapcsolatos további információkért forduljon közvetlenül a kártya gyártójához vagy forgalmazójához.
- Az Eye-Fi-kártyák csak a vásárlás helyének országában/térségében használhatók. Az Eye-Fi-kártyákat a vásárlás helyének országában/térségében érvényes törvények szerint használja.
- Az Eye-Fi-kártyák vezeték nélküli LAN funkcióval rendelkeznek. Ne helyezzen Eye-Fi-kártyát a készülékbe ott, ahol a használata tilos, például repülőgépen! Ha Eye-Fi-kártya van a készülékben, állítsa a [Feltöltési beállítások] opciót [Ki] értékre. Ha a feltöltés funkció beállítása [Ki], az OFF jelzés látható a készüléken.
- Feltöltés közben az energiatakarékos mód nem működik.
- Ha a (hiba) ikon jelenik meg, vegye ki, majd helyezze vissza a memóriakártyát, vagy kapcsolja ki a készüléket, majd kapcsolja be újra. Ha újra megjelenik a jelzés, akkor lehet, hogy sérült az Eye-Fi-kártya.
- Lehet, hogy a vezeték nélküli LAN kommunikációt más kommunikációs eszközök zavarták meg. Ha gyenge az adatátviteli állapot, menjen közelebb a csatlakoztatandó hozzáférési ponthoz.
- Kép feltöltése esetén harmadik fél is tudomást szerezhet a kép készítésének helyéről, ha a [Tart. h. elér. beáll.] → [Tart. helyadat elérés.] opció beállítása [Be]. Ha meg szeretné előzni, hogy harmadik fél hozzáférjen a helyinformációihoz, állítsa a [Tart. h. elér. beáll.] → [Tart. helyadat elérés.] opciót [Ki] értékre.
- Ez a készülék nem támogatja az „Endless Memory Mode” Eye-Fi üzemmódot. Eye-Fi kártya használata előtt ellenőrizze, hogy ki van-e kapcsolva az „Endless Memory Mode” lehetőség.

- Amikor első alkalommal használ egy új Eye-Fi-kártyát, a kártya formázása előtt másolja az Eye-Fi-kártyára mentett telepítőfájlt a számítógépre.
- Az Eye-Fi kártya használata előtt frissítse az Eye-Fi kártya firmware-ét a legfrissebb verziójúra. További részleteket az Eye-Fi-kártyához mellékelt kézikönyvben talál.
- A feltölthető fájlokkal kapcsolatos további részleteket az Eye-Fi kártyához mellékelt útmutatóban találja.

Kapcsolódó témák

- Tart. h. elér. beáll.

4-689-271-72(1) Copyright 2016 Sony Corporation

Mozaik elrend. menü

Kiválaszthatja, hogy a MENU gomb megnyomására mindig a menü kezdőképernyője jelenjen-e meg.

1. **MENU → (Beállítások) → [Mozaik elrend. menü] → kívánt beállítás.**

A menüelem részletei

Be:
Mindig a menü első képernyője jelenik meg (mozaik elrendezésű menü).
Ki:
Kikapcsolja a mozaik elrendezésű menüt.

4-689-271-72(1) Copyright 2016 Sony Corporation

Digitális fényképezőgép cserélhető objektívvel
ILCE-6500 α6500

Ü.mód tárcsa súgó

Az üzemmódtárcsa elforgatásával megjelenítheti egy felvételi mód leírását, és módosíthatja a felvételi mód esetében elérhető beállításokat.

1. **MENU → (Beállítások) → [Ü.mód tárcsa súgó] → kívánt beállítás.**

A menüelem részletei

Be:
Megjeleníti az üzemmódtárcsa súgót.
Ki:
Nem jeleníti meg az üzemmódtárcsa súgót.

4-689-271-72(1) Copyright 2016 Sony Corporation

Törlés megerős.

Beállíthatja, hogy a [Töröl] vagy a [Visszavon] lehetőség legyen a törlésjóváhagyó képernyő alapértelmezett beállítása.

1. **MENU → (Beállítások) → [Törlés megerős.] → kívánt beállítás.**

A menüelem részletei

"Törlés" előbb:
A(z) [Töröl] lehetőség az alapértelmezett beállítás.
"V.von" előbb:
A(z) [Visszavon] lehetőség az alapértelmezett beállítás.

4-689-271-72(1) Copyright 2016 Sony Corporation

Megjelen. minősége

Módosíthatja a megjelenítési minőséget.

1. **MENU → (Beállítások) → [Megjelen. minősége] → kívánt beállítás.**

A menüelem részletei

Magas:
Megjelenítés jó minőségben.
Normál:
Megjelenítés normál minőségben.

Megjegyzés

- A [Magas] beállításnál az áramforrás gyorsabban lemerül, mint [Normál] módban.

4-689-271-72(1) Copyright 2016 Sony Corporation

Energiatak. ü.m. kez.

Beállíthatja, hogy a készülék felhasználói tétlenség esetén mennyi idő múlva váltson energiatakarékos módra, hogy elkerülje az akkumulátoregység lemerülését. Ha vissza akar térni felvétel módba, végezzen el valamilyen műveletet, például nyomja le félig az exponáló gombot.

1. **MENU → (Beállítások) → [Energiatak. ü.m. kez.] → kívánt beállítás.**

A menüelem részletei

30 perc/5 perc/2 perc/1 perc/10 másodperc

Megjegyzés

- Ha hosszabb ideig nem használja a készüléket, kapcsolja ki.
- Ha motoros zoomos objektív használata esetén az [Energiatak. ü.m. kez.] beállítása [10 másodperc], az objektív visszahúzódik egy perccel azután, hogy a fényképezőgép működése leállt.
- Az energiatakarékos üzemmód nem aktiválódik USB-n keresztüli táplálás, diavetítés és mozgóképfelvétel közben, illetve amikor a készülék számítógéphez vagy tévékészülékhez van csatlakoztatva.

4-689-271-72(1) Copyright 2016 Sony Corporation

Auto. Klkapcs. hőm.

Beállíthatja a fényképezőgép hőmérsékletét, és hogy a fényképezőgép milyen hőmérsékletnél kapcsoljon ki automatikusan felvétel közben. [Magas] beállítás esetén akkor is tovább fényképezhet, ha a fényképezőgép hőmérséklete magasabb a normálisnál.

1. **MENU → (Beállítások) → [Auto. Klkapcs. hőm.] → kívánt beállítás.**

A menüelem részletei

Normál:
Azt állítja be, hogy a fényképezőgép a normál kikapcsolási hőmérsékleten kapcsoljon ki.

Magas:
Azt állítja be, hogy a fényképezőgép a normál kikapcsolási hőmérsékletnél nagyobb hőmérsékleten kapcsoljon ki.

Megjegyzések [Auto. Klkapcs. hőm.] [Magas] beállítás használatához

- Ne fényképezzen a fényképezőgépet kézben tartva. Használjon állványt.
- A fényképezőgépet hosszabb ideig kézben tartva alacsony hőmérsékletű égési sérülések keletkezhetnek.

Mozgóképek folyamatos felvételi ideje [Magas] [Auto. Klkapcs. hőm.] esetén

Az alábbi értékek folyamatos időtartamokat jeleznek, amelyek a fényképezőgép felvételének elindítása és leállítása között telnek el.

Környezeti hőmérséklet: 20 °C
Mozgóképek folyamatos felvételi ideje (HD): körülbelül 29 perc
Mozgóképek folyamatos felvételi ideje (4K): körülbelül 29 perc
Környezeti hőmérséklet: 30 °C
Mozgóképek folyamatos felvételi ideje (HD): körülbelül 29 perc
Mozgóképek folyamatos felvételi ideje (4K): körülbelül 29 perc
Környezeti hőmérséklet: 40 °C
Mozgóképek folyamatos felvételi ideje (HD): körülbelül 29 perc
Mozgóképek folyamatos felvételi ideje (4K): körülbelül 20 perc
HD: XAVC S HD (60p 50M/50p 50M, Wi-Fi-kapcsolat nélkül)
4K: XAVC S 4K (24p 60M, Wi-Fi-kapcsolat nélkül)

Megjegyzés

- A körülményektől és a fényképezőgép hőmérsékleti viszonyaitól függően az is előfordulhat, hogy az [Auto. Klkapcs. hőm.] [Magas] értékre állítása sem módosítja a mozgóképek folyamatos felvételi idejét.

Kapcsolódó témák

- Mozgókép-felvételi idők

4-689-271-72(1) Copyright 2016 Sony Corporation

NTSC/PAL választó

A készülékkel készített mozgóképeket NTSC/PAL rendszerű TV-n játssza le.

1. **MENU → (Beállítások) → [NTSC/PAL választó] → [Bevitel]**

Megjegyzés

- Ha olyan memóriakártyát helyez be, amit előtte másik videorendszerrel formáztak, egy üzenet jelenik meg, és kéri a kártya újraformázását.
  Ha másik rendszerű felvételt akar készíteni, formázza újra a memóriakártyát, vagy használjon másik memóriakártyát.
- Ha az [NTSC/PAL választó] használatával módosítja az alapértelmezett beállítást, az „NTSC-n fut.” vagy a „PAL-n fut.” üzenet jelenik meg az indítóképernyőn.

4-689-271-72(1) Copyright 2016 Sony Corporation

Tisztítási mód

Ha por vagy szennyeződés jut a fényképezőgépbe, és a képérzékelő felületére tapad (ez az alkatrész alakítja a fényt elektromos jelekké), akkor a felvételi körülményektől függően fekete pontok jelenhetnek meg a felvételen. Ilyen esetben a képérzékelő megtisztításához az alábbiak szerint járjon el.

1. **Ellenőrizze, hogy az akkumulátor kellőképpen fel lett-e töltve.**

2. **MENU → (Beállítások) → [Tisztítási mód] → [Bevitel].**

   A képérzékelő enyhén rezegve lerázza magáról a port.

3. **A képernyőn megjelenő utasításokat követve kapcsolja ki a készüléket.**

4. **Vegye le az objektívet.**

5. **A légfúvóval tisztítsa meg a képérzékelő felületét és a környező területet.**

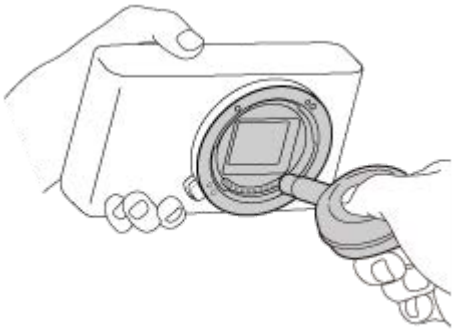

6. **Csatlakoztassa az objektívet.**

Tipp

- A képérzékelőre tapadt por mennyiségének ellenőrzésével és a tisztítási módszerekkel kapcsolatos további részletekkel kapcsolatban a következő URL-címen talál információkat.
  http://support.d-imaging.sony.co.jp/www/support/ilc/sensor/index.php

Megjegyzés

- A képérzékelőt gyorsan kell megtisztítani.
- A készülékhez nincs mellékelve kézi levegőpumpa. Használjon kereskedelmi forgalomban kapható kézi levegőpumpát.
- A tisztítás csak akkor végezhető el, ha az akkumulátor töltöttségi szintje legalább (3 a töltöttséget jelző ikon). Az AC-PW20 AC adapter használata ajánlott.
- Ne használjon spray típusú levegőfújót, különben vízcseppek kerülhetnek a fényképezőgépbe.
- Ne dugja a kézi levegőpumpa végét a lencse foglalata mögötti térbe, különben fennáll a veszélye annak, hogy a levegőpumpa vége hozzáér a képérzékelőhöz.

- Tartsa a fényképezőgép elülső oldalát kissé lefelé, hogy a por kihulljon.
- Vigyázzon, hogy tisztítás közben ne érje ütés a készüléket.
- Ha fúvókával tisztítja a képérzékelőt, ne fújjon túl erősen. Ha túl erősen fúj az érzékelőre, megsérülhet a készülék belső mechanizmusa.
- Ha a készülék fent leírt módon történő megtisztítása után is por marad a készülékben, forduljon egy szervizhez.

Kapcsolódó témák

- Hibaelhárítás

4-689-271-72(1) Copyright 2016 Sony Corporation

Érintő Vezérlés

Beállíthatja, hogy akarja-e aktiválni a képernyő érintő vezérlését.
A képernyő használata esetén az érintő vezérlésre „érintőképernyő műveletek”, a kereső használata esetén „érintőlap műveletek” megnevezéssel hivatkozunk.

1. **MENU → (Beállítások) → [Érintő Vezérlés] → kívánt beállítás.**

A menüelem részletei

É.képernyő+É.felület:
Aktiválja az érintőképernyő műveleteket is a képernyő használata esetére, illetve az érintőlap műveleteket a kereső használata esetére.

Csak érintőképernyő:
Csak a képernyő használata esetére aktiválja az érintőképernyő műveleteket.

Csak érintőfelület:
Csak a kereső használata esetére aktiválja az érintőlap műveleteket.

Ki:
Minden érintő vezérlést kikapcsol.

Megjegyzés

- A PlayMemories Camera Apps helyről letöltött alkalmazásokkal nem működnek az érintőlap műveletek.

Kapcsolódó témák

- Érintő fókusz
- Érintőfel. ter. beállít.
- Érintőpad (függ.)

4-689-271-72(1) Copyright 2016 Sony Corporation

Érintőfel. ter. beállít.

Beállíthatja, hogy a keresővel fényképezve melyik területet akarja használni érintőlap műveletekhez. Ezzel megelőzheti a véletlen műveleteket, amit például az orra képernyőhöz érése okoz.

1. **MENU → (Beállítások) → [Érintőfel. ter. beállít.] → kívánt beállítás.**

A menüelem részletei

Teljes képernyő:
A teljes képernyő érintőlapként működik.

Jobb 1/2 terület:
Csak a képernyő jobb oldali fele működik érintőlapként.

Jobb 1/4 terület:
Csak a képernyő jobb oldali negyede működik érintőlapként.

Kapcsolódó témák

- Érintő Vezérlés
- Érintő fókusz
- Érintőpad (függ.)

4-689-271-72(1) Copyright 2016 Sony Corporation

Bemutató mód

A [Bemutató mód] funkció automatikusan megkezdi a memóriakártyára rögzített mozgóképek lejátszását (bemutató), ha a fényképezőgépet meghatározott ideig nem használják. Alapvetően a [Ki] opció választandó.

1. **MENU → (Beállítások) → [Bemutató mód] → kívánt beállítás.**

A menüelem részletei

Be:
A mozgóképlejátszás funkcióiról szóló bemutató automatikusan elindul, ha a készülékkel körülbelül egy percig nem végeznek műveletet. Csak a védett AVCHD mozgóképeket lehet lejátszani.
Állítsa a megtekintő üzemmódot [AVCHD megtek.] értékre, és tegye védetté a legrégebbi rögzítési dátumú és időpontú mozgóképfájlt.

Ki:
Nem jelenik meg a bemutató.

Megjegyzés

- Ez a menüpont csak akkor választható ki, ha a készüléket AC adapter (mellékelt) látja el árammal.
- A készülék akkor sem kezdi meg a bemutató lejátszását, ha a funkció beállítása [Be], de nem található mozgóképfájl a memóriakártyán.
- Ha a [Be] elem van kiválasztva, a készülék nem kapcsol át energiatakarékos módba.

4-689-271-72(1) Copyright 2016 Sony Corporation

TC/UB beállítások

Az időkód (TC) és a felhasználói bit (UB) információk mozgóképekhez mellékelt adatok formájában rögzíthetők.

1 **MENU → (Beállítások) → [TC/UB beállítások] → módosítani kívánt beállítási érték.**

A menüelem részletei

TC/UB Megj. beáll.:
Beállíthatja a számláló, az időkód és a felhasználói bit megjelenítési módját.

TC Preset:
Beállíthatja az időkódot.

UB Preset:
Beállíthatja a felhasználói bitet.

TC Format:
Beállíthatja az időkód rögzítési módját. (Csak akkor, ha az [NTSC/PAL választó] beállítása NTSC.)

TC Run:
Beállíthatja az időkód számláló formátumát.

TC Make:
Beállíthatja az időkód rögzítési formátumát a felvételi adathordozón.

UB Time Rec:
Beállíthatja, hogy rögzítse-e a készülék az időpontot felhasználói bitként.

Az időkód beállításának módja (TC Preset)

1. MENU → (Beállítások) → [TC/UB beállítások] → [TC Preset].
2. A vezérlőkerék elforgatásával válassza ki az első két számjegyet.
   - Az időkód a következő tartományban állítható be.
     Ha [60i] van kiválasztva: 00:00:00:00 és 23:59:59:29 között
     * Ha [24p] van kiválasztva, az időkód utolsó két számjegyét a 0–23 képkocka tartományból, négyes növekménnyel lehet kiválasztani.
     Ha [50i] van kiválasztva: 00:00:00:00 és 23:59:59:24 között
3. Állítsa be a többi számjegyet a 2. lépésben leírt eljárással, majd nyomja meg a gombot a vezérlőkerék közepén.

Az időkód lenullázásának módja

1. MENU → (Beállítások) → [TC/UB beállítások] → [TC Preset].
2. Az időkód lenullázásához (00:00:00:00) nyomja meg a (Törlés) gombot.

Az időkód lenullázásához (00:00:00:00) használhatja az RMT-VP1K távvezérlőt is (külön megvásárolható).

A felhasználói bit beállításának módja (UB Preset)

1. MENU → (Beállítások) → [TC/UB beállítások] → [UB Preset].
2. A vezérlőkerék elforgatásával válassza ki az első két számjegyet.
3. Állítsa be a többi számjegyet a 2. lépésben leírt eljárással, majd nyomja meg a gombot a vezérlőkerék közepén.

A felhasználói bit lenullázásának módja

1. MENU → (Beállítások) → [TC/UB beállítások] → [UB Preset].
2. A felhasználói bit lenullázásához (00 00 00 00) nyomja meg a (Törlés) gombot.

Az időkód rögzítési módjának kiválasztása (TC Format*1)

1. MENU → (Beállítások) → [TC/UB beállítások] → [TC Format].

DF:

A készülék Drop Frame[*2] formátumban rögzíti az időkódot.

NDF:

A készülék nem Drop Frame formátumban rögzíti az időkódot.

*1 Csak ha az [NTSC/PAL választó] beállítása NTSC.

*2 Az időkód meghatározása 30 képkocka/másodperc sebesség alapján történik. Hosszabb felvételi idő alatt azonban eltérés keletkezik a tényleges és az időkód által jelzett időtartam között, mert az NTSC képjel képváltási sebessége körülbelül 29,97 képkocka/másodperc.A Drop Frame formátum korrigálja ezt az eltérést, hogy a tényleges és az időkód által jelzett időtartam megegyezzen.A Drop Frame formátum esetében minden percben kihagyja az első 2 képkockaszámot, kivéve minden tizedik percben.A korrigálás nélküli időkódot nevezzük „nem Drop Frame”-nek.

- 4K/24p vagy 1080/24p felvétel esetében [NDF] lesz a rögzített beállítás.

Az időkód számláló formátumának kiválasztása (TC Run)

1. MENU → (Beállítások) → [TC/UB beállítások] → [TC Run].

Rec Run:

Ezzel a beállítással az időkód csak felvétel közben lép tovább. Az időkód mindig az előző felvétel utolsó időkódjától folytatódik.

Free Run:

Ezzel a beállítással az időkód mindig továbblép, függetlenül a fényképezőgép használatától.

- Előfordulhat, hogy az alábbi esetekben az időkód nem folytonos, annak ellenére, hogy az időkód [Rec Run] módban továbblép.
  - Ha módosult a felvételi formátum.
  - Ha a felvételi adathordozót eltávolították.

Az időkód rögzítési módjának kiválasztása (TC Make)

1. MENU → (Beállítások) → [TC/UB beállítások] → [TC Make].

Preset:

Az újonnan beállított időkódot rögzíti a felvételi adathordozóra.

Regenerate:

Kiolvassa a felvételi adathordozóról az előző felvétel utolsó időkódját, és az új időkód rögzítését az előző időkód értékétől folytatja. [Rec Run] módban az időkód a [TC Run] beállítástól függetlenül továbblép.

4-689-271-72(1) Copyright 2016 Sony Corporation

Távirányító

A készülék kezeléséhez és fényképezéshez az RMT-DSLR1 vezeték nélküli távvezérlőn (külön megvásárolható) és az RMT-DSLR2 vezeték nélküli távvezérlőn (külön megvásárolható) a következőket használhatja: SHUTTER gomb, 2SEC gomb (2 másodperces késleltetésű exponálás), START/STOP gomb (vagy a Movie gomb (csak az RMT-DSLR2 esetében)). További információkat a vezeték nélküli távvezérlő kezelési útmutatójában talál.

1. **MENU → (Beállítások) →[Távirányító] → kívánt beállítás.**

A menüelem részletei

Be:
Engedélyezi a távvezérlő üzemmódot.

Ki:
Nem engedélyezi a távvezérlő üzemmódot.

Megjegyzés

- Az objektív vagy a lencsevédő ernyő akadályozhatja a jelvevő működését. Használja olyan helyzetben a távvezérlőt, hogy a jel eljusson a készülékhez.
- Ha a [Távirányító] beállítása [Be], a készülék nem kapcsol át energiatakarékos módba. Távvezérlő használata után állítsa be a [Ki] értéket.

4-689-271-72(1) Copyright 2016 Sony Corporation

HDMI beállítások: HDMI felbontás

Ha a készüléket egy HD (High Definition) TV-hez csatlakoztatja a HDMI-csatlakozók és egy HDMI-kábel (külön megvásárolható) segítségével, akkor HDMI felbontás is kiválasztható a képek TV-n történő megjelenítéséhez.

1. **MENU → (Beállítások) → [HDMI beállítások] → [HDMI felbontás] → kívánt beállítás.**

A menüelem részletei

Automatikus:
A készülék automatikusan felismeri a HD TV-t, és beállítja a felbontást.

2160p/1080p:
A jelek 2160p/1080p minőségben jelennek meg.

1080p:
A jelek HD képminőségben jelennek meg (1080p).

1080i:
A jelek HD képminőségben jelennek meg (1080i).

Megjegyzés

- Ha az [Automatikus] beállítást használva a képek nem jelennek meg jól, a csatlakoztatott tévékészülék típusától függően válassza a következő lehetőségek egyikét: [1080i], [1080p] vagy [2160p/1080p].

4-689-271-72(1) Copyright 2016 Sony Corporation

HDMI beállítások: 24p/60p kimenet (mozgókép) (Csak 1080 60i -kompatibilis modellek esetében)

Válassza az 1080/24p vagy 1080/60p HDMI kimeneti formátumot, ha a [Rögzítési Beállít.] beállítása [24p 24M(FX) Super 35mm], [24p 17M(FH) Super 35mm] vagy [24p 50M Super 35mm].

1. **MENU → (Beállítások) → [HDMI beállítások] → [HDMI felbontás] → [1080p] vagy [2160p/1080p].**
2. **MENU → (Beállítások) → [HDMI beállítások] → [24p/60p kimenet] → kívánt beállítás.**

A menüelem részletei

60p:
A készülék 60p formátumban küldi a mozgóképeket a kimenetre.

24p:
A készülék 24p formátumban küldi a mozgóképeket a kimenetre.

Megjegyzés

- Az 1. és a 2. lépés sorrendje tetszőleges.
- Ha a [Rögzítési Beállít.] beállítása nem [24p 24M(FX) Super 35mm], [24p 17M(FH) Super 35mm] vagy [24p 50M Super 35mm], akkor ez a beállítás érvényét veszti, és a HDMI videokimenetet a [HDMI felbontás] beállítások határozzák meg.

Kapcsolódó témák

- Rögzítési Beállít. (mozgókép)

4-689-271-72(1) Copyright 2016 Sony Corporation

HDMI beállítások: HDMI info. megjelen.

Kiválaszthatja, hogy megjelenjenek a felvételi információk, ha a készülék és a TV-készülék HDMI-kábellel (külön megvásárolható) csatlakozik egymáshoz.

1. **MENU → (Beállítások) → [HDMI beállítások] → [HDMI info. megjelen.] → kívánt beállítás.**

A menüelem részletei

Be:
Megjelennek a felvételi információk a TV-készüléken.
A rögzített kép és a felvételi információk megjelennek a TV-készüléken, de semmi nem jelenik meg a fényképezőgép képernyőjén.

Ki:
Nem jelennek meg a felvételi információk a TV-készüléken.
Csak a rögzített kép jelenik meg a TV-készüléken, míg a fényképezőgép képernyőjén megjelenik a rögzített kép és a felvételi információk.

Megjegyzés

- Ha a készülék egy 4K-kompatibilis tévékészülékhez csatlakozik, automatikusan a [Ki] beállítás lép érvénybe.

4-689-271-72(1) Copyright 2016 Sony Corporation

HDMI beállítások: TC kimenet (mozgókép)

Beállíthatja, hogy el legyen-e küldve külön rétegben a TC (time code; időkód) információ a HDMI-csatlakozón keresztül kiküldött jellel, amikor a jelet egy professzionális felhasználásra tervezett készülék fogadja.
Ez a funkció külön rétegben küldi el az időkód információkat a HDMI kimenőjellel. A készülék digitális adatok formájában küldi el az időkód információkat, nem képernyőn megjelenő kép formájában. A csatlakoztatott készülék a digitális adatokból kiolvashatja az időadatokat.

1. **MENU → (Beállítások) → [HDMI beállítások] → [TC kimenet] → kívánt beállítás.**

A menüelem részletei

Be:
A készülék elküldi az időkódot más készülékeknek.
Ki:
A készülék nem küldi el az időkódot más készülékeknek.

Megjegyzés

- Ha a [TC kimenet] beállított értéke [Be], akkor előfordulhat, hogy a kép átvitele a tévékészülékre vagy a felvevőeszközre nem lesz megfelelő. Ilyen esetekben állítsa a [TC kimenet] opciót [Ki] értékre.

4-689-271-72(1) Copyright 2016 Sony Corporation

Digitális fényképezőgép cserélhető objektívvel
ILCE-6500 α6500

HDMI beállítások: REC vezérlés (mozgókép)

Ha a fényképezőgépet külső felvevőhöz/lejátszóhoz csatlakoztatja, a fényképezőgéppel távvezérelheti, hogy a felvevő/lejátszó mikor indítsa/állítsa le a felvételt.

1. **MENU → (Beállítások) → [HDMI beállítások] → [REC vezérlés] → kívánt beállítás.**

A menüelem részletei

Be:
STBY A fényképezőgép készen áll arra, hogy felvételi parancsot adjon egy külső felvevőnek/lejátszónak.
REC A fényképezőgép felvételi parancsot küld egy külső felvevőnek/lejátszónak.

Ki:
A fényképezőgép nem tud felvételi parancsot küldeni a felvétel elindítására/leállítására egy külső felvevőnek/lejátszónak.

Megjegyzés

- A [REC vezérlés] funkcióval kompatibilis külső felvevők/lejátszók esetében érhető el.
- Ha a [TC kimenet] beállítása [Ki], a [REC vezérlés] beállítása [Ki].
- A felvevő/lejátszó beállításától vagy állapotától függően előfordulhat, hogy a REC jelzés megjelenése ellenére se működik megfelelően a külső felvevő/lejátszó. Használat előtt ellenőrizze, hogy a külső felvevő/lejátszó megfelelően működik-e.

4-689-271-72(1) Copyright 2016 Sony Corporation

HDMI beállítások: HDMI-VEZÉRLÉS

Ha a készüléket HDMI-kábel segítségével (külön megvásárolható) „BRAVIA” Sync rendszerrel kompatibilis televízióhoz csatlakoztatja, a televízió távirányítóját a televíziókészülék felé irányítva üzemeltetheti a készüléket.

1. **MENU → (Beállítások) → [HDMI beállítások] → [HDMI-VEZÉRLÉS] → kívánt beállítás.**
2. **Csatlakoztassa a készüléket egy „BRAVIA” Sync rendszerrel kompatibilis tévékészülékhez.**

   A televízió automatikusan átvált a megfelelő bemenetre, és a készülékkel készített képek megjelennek a tévéképernyőn.
3. **Nyomja meg a televízió távirányítójának SYNC MENU gombját.**
4. **A készüléket a tévékészülék távirányítójával működtetheti.**

A menüelem részletei

Be:
A készüléket egy tévékészülék távirányítójával működtetheti.
Ki:
A készüléket nem működtetheti egy tévékészülék távirányítójával.

Megjegyzés

- Ha a készüléket HDMI-kábellel csatlakoztatja egy tévékészülékhez, a választható menüelemek száma korlátozott.
- A [HDMI-VEZÉRLÉS] lehetőség csak „BRAVIA” Sync rendszerrel kompatibilis televízió esetében érhető el. A SYNC MENU működése is változik a használt tévékészüléknek megfelelően. További részleteket a televízióhoz mellékelt használati utasításban talál.
- Ha a készülék nem kívánt műveleteket hajt végre a TV távirányítójával végzett utasításokra reagálva, amikor a készülék más gyártó tévékészülékéhez van HDMI kapcsolattal csatlakoztatva, válassza a következőket: MENU → (Beállítások) → [HDMI beállítások] → [HDMI-VEZÉRLÉS] → [Ki].

4-689-271-72(1) Copyright 2016 Sony Corporation

4K kimenet kiv. (mozgókép)

Beállíthatja, hogy a készülék hogyan készítsen mozgóképfelvételt, és milyen legyen a HDMI kimenet, amikor a fényképezőgép 4K-kompatibilis külső felvevő vagy lejátszó készülékhez stb. csatlakozik.

1. **Forgassa az üzemmódtárcsát (M.kép/S&Q Motion) állásba.**
2. **Csatlakoztassa a fényképezőgépet a kívánt készülékhez HDMI-kábellel.**
3. **MENU → (Beállítások) → [4K kimenet kiv.] → kívánt beállítás.**

A menüelem részletei

Memóriakár.+HDMI:
Egyszerre küld kimenetet a külső felvevő vagy lejátszó készülékre és a fényképezőgép memóriakártyájára.

HDMI csak(30p):
30p formátumú 4K mozgóképet küld a külső felvevő vagy lejátszó készülékre, de nem rögzíti a felvételt a fényképezőgép memóriakártyájára.

HDMI csak(24p) Super 35mm :
24p formátumú 4K mozgóképet küld a külső felvevő vagy lejátszó készülékre, de nem rögzíti a felvételt a fényképezőgép memóriakártyájára.

HDMI csak(25p) Super 35mm *:
25p formátumú 4K mozgóképet küld a külső felvevő vagy lejátszó készülékre, de nem rögzíti a felvételt a fényképezőgép memóriakártyájára.

* Csak ha az [NTSC/PAL választó] beállítása PAL.

Megjegyzés

- Ez az elem csak akkor állítható be, ha a fényképezőgép mozgókép üzemmódban van, és 4K-kompatibilis eszközhöz csatlakozik.
- [HDMI csak(30p)], [HDMI csak(24p) Super 35mm] vagy [HDMI csak(25p) Super 35mm] beállítás esetén a [HDMI info. megjelen.] opció beállítása átmenetileg [Ki] lesz.
- 4K mozgóképeket a készülék nem küld a csatlakoztatott 4K-kompatibilis eszközre lassított/gyorsított felvétel közben.
- [HDMI csak(30p)], [HDMI csak(24p) Super 35mm] vagy [HDMI csak(25p) Super 35mm] beállítás esetén a számláló nem lép előre (nem számolja a tényleges felvételi időt), amíg külső felvevő vagy lejátszó készülék rögzíti a mozgóképet.
- Ha a fényképezőgép HDMI-kábellel van csatlakoztatva, és a [Fájlformátum] beállítása [XAVC S 4K], illetve ha a [Fájlformátum] beállítása [XAVC S 4K] és a [Kettős videó FELV.] beállítása [Be], a következő funkciók nem érhetők el.
  - [Mosoly-/Arcfelism.]
  - [Fókuszmező] az [AF tartás] alatt.
  - [Középső AF tartás]
  - [Szem AF]

Kapcsolódó témák

- HDMI beállítások: REC vezérlés (mozgókép)
- Fájlformátum (mozgókép)
- Rögzítési Beállít. (mozgókép)
- HDMI beállítások: HDMI info. megjelen.

4-689-271-72(1) Copyright 2016 Sony Corporation

USB csatlakozás

Kiválaszthatja az USB-csatlakozás megfelelő módját a készülékhez csatlakoztatott számítógépek és USB-eszközök esetében.

1. **MENU → (Beállítások) → [USB csatlakozás] → kívánt beállítás.**

A menüelem részletei

Automatikus:
A csatlakoztatandó számítógép vagy egyéb USB-eszköz típusától függően automatikusan háttértároló (Mass Storage) vagy MTP kapcsolatot hoz létre. A Windows 7, a Windows 8.1 és a Windows 10 számítógépek MTP kapcsolattal csatlakoznak, és használhatók a kapcsolat különleges funkciói.

Háttértároló:
Háttértároló típusú kapcsolat létrehozása a készülék, a számítógép és más USB-eszköz között.

MTP:
MTP kapcsolat létrehozása a készülék, a számítógép és más USB-eszköz között. A Windows 7, a Windows 8.1 és a Windows 10 számítógépek MTP kapcsolattal csatlakoznak, és használhatók a kapcsolat különleges funkciói.

PC távkapcsolat:
A „Remote Camera Control” funkcióval vezérelhető a készülék a számítógépről, és ennek köszönhetően használhatók olyan funkciók, mint a fényképezés és a képek másolása a számítógépre.

Megjegyzés

- Egy kis időbe telhet, amíg a készülék egy számítógéppel kapcsolatot teremt, ha az [USB csatlakozás] beállítása [Automatikus].

Kapcsolódó témák

- PC távkapcsol. beáll.: Állókép ment. helye
- PC távkapcsol. beáll.: RAW+J PC Kép men.

4-689-271-72(1) Copyright 2016 Sony Corporation

USB LUN Beállítás

Az USB csatlakozási funkciók korlátozásával növeli a kompatibilitást.

1. **MENU → (Beállítások) → [USB LUN Beállítás] → kívánt beállítás.**

A menüelem részletei

Több:
Alapesetben használja a [Több] beállítást.
Egy:
Csak akkor állítsa az [USB LUN Beállítás] opciót [Egy] értékre, ha nem sikerül a csatlakozás.

4-689-271-72(1) Copyright 2016 Sony Corporation

USB töltés

Beállíthatja, hogy kapjon-e tápfeszültséget a készülék a micro USB-kábelen keresztül, amikor számítógéphez vagy USB-eszközhöz van csatlakoztatva.

1. **MENU → (Beállítások) → [USB töltés] → kívánt beállítás.**

A menüelem részletei

Be:
A készülék tápfeszültséget kap a micro USB-kábelen keresztül, amikor pl. számítógéphez van csatlakoztatva.

Ki:
A készülék nem kap tápfeszültséget a micro USB-kábelen keresztül, amikor pl. számítógéphez van csatlakoztatva. Ha a mellékelt AC adaptert használja, a készülék tápellátása [Ki] beállítás esetén is biztosítva lesz.

Megjegyzés

- Ha USB-kábelen keresztül akarja táplálni a készüléket, helyezze be az akkumulátoregységet.

4-689-271-72(1) Copyright 2016 Sony Corporation

PC távkapcsol. beáll.: Állókép ment. helye

Beállíthatja, hogy PC Remote felvétel során a készülék mentse-e mindkét képet, a fényképezőgépen és a számítógépen tároltat is. Ez a beállítás akkor hasznos, ha a rögzített képeket a fényképezőgépen akarja ellenőrizni, anélkül hogy ott kellene hagynia a fényképezőgépet.

* PC Remote: A „Remote Camera Control” funkcióval vezérelhető a készülék a számítógépről, és ennek köszönhetően használhatók olyan funkciók, mint a fényképezés és a képek másolása a számítógépre.

1. **MENU → (Beállítások) → [PC távkapcsol. beáll.] → [Állókép ment. helye] → kívánt beállítás.**

A menüelem részletei

Csak PC:
Csak a számítógépre menti az állóképeket.

PC+Kamera:
A számítógépre és a fényképezőgépre menti az állóképeket.

Megjegyzés

- PC Remote felvétel során az [Állókép ment. helye] beállítások nem módosíthatók. A beállításokat a fényképezés megkezdése előtt módosítsa.
- Ha olyan memóriakártyát helyez be, amelyre nem lehet menteni, akkor [PC+Kamera] beállítás esetén sem lehet állóképeket készíteni.
- Ha a [PC+Kamera] lehetőséget választja, de nem helyez memóriakártyát a fényképezőgépbe, a zárat akkor sem lehet kioldani, ha a [Kiold m.kártya nélkül] beállítása [Engedélyezés].
- Amíg állóképeket játszik le a fényképezőgépen, nem lehet PC Remote felvételt készíteni.

Kapcsolódó témák

- USB csatlakozás
- Kiold m.kártya nélkül
- PC távkapcsol. beáll.: RAW+J PC Kép men.

4-689-271-72(1) Copyright 2016 Sony Corporation

Digitális fényképezőgép cserélhető objektívvel
ILCE-6500 α6500

PC távkapcsol. beáll.: RAW+J PC Kép men.

Kiválaszthatja a PC Remote felvétel során a számítógépre áttöltendő képek fájltípusát.
Ha a PC Remote szoftverrel fényképez, a számítógépen futó alkalmazásban addig nem jelenik meg a kép, amíg teljesen át nem lett töltve. RAW+JPEG felvételnél felgyorsíthatja a megjelenítés feldolgozási sebességét azzal, hogy csak JPEG képeket tölt át RAW és JPEG képek együttes áttöltése helyett.

* PC Remote: A „Remote Camera Control” funkcióval vezérelhető a készülék a számítógépről, és ennek köszönhetően használhatók olyan funkciók, mint a fényképezés és a képek másolása a számítógépre.

1. **MENU → (Beállítások) → [PC távkapcsol. beáll.] → [RAW+J PC Kép men.] → kívánt beállítás.**

A menüelem részletei

RAW & JPEG:
RAW és JPEG fájlokat is áttölt a számítógépre.

Csak JPEG:
Csak JPEG fájlokat tölt át a számítógépre.

Csak RAW:
Csak RAW fájlokat tölt át a számítógépre.

Megjegyzés

- A [RAW+J PC Kép men.] lehetőség csak akkor választható, ha a [Minőség] beállítása [RAW & JPEG].

Kapcsolódó témák

- USB csatlakozás
- Minőség (állókép)
- PC távkapcsol. beáll.: Állókép ment. helye

4-689-271-72(1) Copyright 2016 Sony Corporation

Digitális fényképezőgép cserélhető objektívvel
ILCE-6500 α6500

Nyelv

A menüpontok, a figyelmeztetések és az üzenetek nyelvének kiválasztására szolgál.

1. **MENU → (Beállítások) → [Nyelv] → kívánt nyelv.**

4-689-271-72(1) Copyright 2016 Sony Corporation

Dát./Idő beáll.

Az órabeállítás képernyője automatikusan megjelenik a készülék első bekapcsolásakor, vagy ha a belső újratölthető segédakkumulátor teljesen lemerült. Válassza ezt a menüt, ha az első alkalom után akarja beállítani a dátumot és az időt.

1. **MENU → (Beállítások) → [Dát./Idő beáll.] → kívánt beállítás.**

A menüelem részletei

Téli-nyári időcsz:
Téli-nyári időszámítás választása [Be]/[Ki].
Dátum/Idő:
A dátum és az idő beállítása.
Dátum formátum:
A dátum és idő megjelenítési formátumának kiválasztása.

Tipp

- A beépített segédakkumulátor feltöltéséhez helyezzen be egy feltöltött akkumulátoregységet, majd legalább 24 órán keresztül hagyja a készüléket kikapcsolva.
- Ha az óra minden egyes akkumulátortöltés után lenullázódik, akkor előfordulhat, hogy elöregedett a beépített segédakkumulátor. Forduljon egy szervizhez.

4-689-271-72(1) Copyright 2016 Sony Corporation

Zóna beállítás

Annak az időzónának a kiválasztására szolgál, ahol a készüléket használják.

1. **MENU → (Beállítások) → [Zóna beállítás]→ kívánt terület.**

4-689-271-72(1) Copyright 2016 Sony Corporation

Szerzői jog info.

Szerzői jogi információkat adhat az állóképekhez.

1. **MENU → (Beállítások) → [Szerzői jog info.] → kívánt beállítás.**

2. **A [Fényképész megad.] vagy a [Szerzői j. tul. megad.] lehetőség választásakor egy billentyűzet jelenik meg a képernyőn. Írja be a kívánt nevet.**

A menüelem részletei

Ír szerzői jog info.-t:
Beállíthatja, hogy legyenek-e szerzői jogi információk hozzáadva. ([Be]/[Ki])

- [Be] választása esetén a © ikon látható a felvételkészítés képernyőn.

Fényképész megad.:
Beállíthatja a fényképész nevét.

Szerzői j. tul. megad.:
Beállíthatja a szerzői jog jogosultjának nevét.

Szerzői j. info. megj.:
Megjeleníti az aktuális szerzői jogi információkat.

Megjegyzés

- A [Fényképész megad.] és a [Szerzői j. tul. megad.] mezőbe csak alfanumerikus karaktereket és szimbólumokat lehet írni. Legfeljebb 46 karakter írható be.
- A szerzői jogi információkat tartalmazó képek lejátszásakor a © ikon jelenik meg.
- A [Szerzői jog info.] jogosulatlan használatának megelőzése érdekében a fényképezőgép továbbadása előtt törölje a [Fényképész megad.] és a [Szerzői j. tul. megad.] mező tartalmát.
- A Sony nem vállal felelősséget a [Szerzői jog info.] használatából eredő problémákért vagy károkért.

Kapcsolódó témák

- A billentyűzet használata

4-689-271-72(1) Copyright 2016 Sony Corporation

Formázás

Ha először használ egy memóriakártyát a fényképezőgéppel, javasoljuk, hogy a memóriakártya optimális működése érdekében a fényképezőgép segítségével formázza meg a kártyát. Felhívjuk a figyelmét, hogy a formázás végérvényesen töröl minden adatot a memóriakártyáról, és ezek nem állíthatók később vissza. Mentse értékes adatait számítógépre stb.

1. **MENU → (Beállítások) → [Formázás].**

Megjegyzés

- A formázás véglegesen törli az összes adatot, beleértve a védett képeket és az eltárolt beállításokat (az M1–M4 tárolókból).
- Formázás közben világít a memóriaműködés-jelző. Ne vegye ki a memóriakártyát, ha világít a memóriaműködés-jelző.
- Formázza meg a memóriakártyát a fényképezőgéppel. Ha számítógépen formázza a memóriakártyát, akkor a formázás módjától függően előfordulhat, hogy a memóriakártya nem lesz használható.
- A formázás a memóriakártyától függően több percig is tarthat.
- A memóriakártya nem formázható, ha az akkumulátor töltöttsége 1% alatt van.

4-689-271-72(1) Copyright 2016 Sony Corporation

Fájlszámozás

Az állóképekhez és MP4 mozgóképekhez rendelt fájlnevek számozási módját állítja be.

1. **MENU → (Beállítások) → [Fájlszámozás] → kívánt beállítás.**

A menüelem részletei

Folyamatos:
A készülék sorban, nullázás nélkül rendeli a számokat a fájlokhoz, egészen „9999”-ig.
Visszaállítás:
Ha a fájlt új mappába menti, a készülék „0001”-től újrakezdi a fájlok számozását.
(Ha a felvételmappában található fájl, az új fájl az ott lévő legnagyobb számnál eggyel nagyobb számot kap.)

4-689-271-72(1) Copyright 2016 Sony Corporation

Fájlnév megadása

Megadhatja a készített képek fájlnevének első három karakterét.

1. **MENU → (Beállítások) → [Fájlnév megadása].**

2. **Válassza ki a képernyőn a fájlnév beviteli mezőjét, és megjelenik egy billentyűzet, amelyen beírhatja a fájlnév első három karakterét.**

Megjegyzés

- Csak nagybetűk, számok és aláhúzás karakter írható be. Az aláhúzás karakter nem használható első karakterként.
- A készített képek fájlnevének [Fájlnév megadása] funkcióval beállított első három karaktere csak a beállítás módosítása után válik érvényessé.

Kapcsolódó témák

- A billentyűzet használata

4-689-271-72(1) Copyright 2016 Sony Corporation

Felv. mappa kiválasz.

Ha a [Mappanév] beállítása [Normál form.] , és 2 vagy több mappa van, akkor kijelölheti a képek mentésére szolgáló mappát a memóriakártyán.

1. **MENU→ (Beállítások)→[Felv. mappa kiválasz.]→kívánt mappa.**

Megjegyzés

- A mappát nem lehet kiválasztani, ha a [Mappanév] beállítása [Dátum form.].

Kapcsolódó témák

- Mappanév

4-689-271-72(1) Copyright 2016 Sony Corporation

Új mappa

Létrehozza az állóképeket és MP4 mozgóképeket tároló új mappát a memóriakártyán. A létrehozott új mappa a meglévő legnagyobb sorszámnál eggyel nagyobb sorszámot kap. A képek az újonnan létrehozott mappában tárolódnak. Egyszerre két mappa jön létre ugyanolyan számmal: egy a fényképek, egy az MP4 mozgóképek tárolására.

1. **MENU→ (Beállítások)→[Új mappa].**

Megjegyzés

- Ha olyan memóriakártyát helyez a készülékbe, amelyet más készülékkel használtak, majd fényképeket készít, előfordulhat, hogy automatikusan létrejön egy új mappa.
- Egy mappában összesen legfeljebb 4 000 kép tárolható. Amikor megtelik egy mappa, a készülék automatikusan új mappát hozhat létre.

4-689-271-72(1) Copyright 2016 Sony Corporation

Mappanév

Az állóképek a memóriakártya DCIM mappájában automatikusan létrehozott mappába kerülnek. A mappanevek hozzárendelésének módja módosítható.

1. **MENU → (Beállítások) → [Mappanév] → kívánt beállítás.**

A menüelem részletei

Normál form.:
A mappa neve a következőképpen képződik: mappaszám + MSDCF.
Példa: 100MSDCF

Dátum form.:
A mappa neve a következőképpen képződik: mappaszám + É (az év utolsó számjegye)/HH/NN.
Példa: 10060405(Mappasorszám: 100, dátum: 04/05/2016)

Megjegyzés

- Mozgóképek esetében a [Mappanév] beállításokat nem lehet módosítani.

4-689-271-72(1) Copyright 2016 Sony Corporation

Képkez. fájl helyreáll.

A képfájlok számítógéppel való szerkesztése problémát okozhat a képkezelő fájlban. Ilyen esetekben a memóriakártyán lévő képeket nem lehet lejátszani a készülékkel. Ha előfordul ez a probléma, a [Képkez. fájl helyreáll.] funkcióval kijavíthatja a fájlt.

1. **MENU → (Beállítások) → [Képkez. fájl helyreáll.] → [Bevitel].**

Megjegyzés

- Kellőképpen feltöltött akkumulátoregységet használjon. Az alacsony töltöttségi szintű akkumulátorral végzett javítás során sérülhetnek az adatok.

4-689-271-72(1) Copyright 2016 Sony Corporation

Digitális fényképezőgép cserélhető objektívvel
ILCE-6500 α6500

Szab. tárhely megjel.

A behelyezett memóriakártyára rögzíthető mozgóképek felvételi idejének megjelenítésére szolgál. A behelyezett memóriakártyára rögzíthető állóképek számát is megjeleníti.

1. **MENU → (Beállítások) → [Szab. tárhely megjel.].**

4-689-271-72(1) Copyright 2016 Sony Corporation

Verzió

Megjeleníti a készülék szoftverének verzióját. Akkor kell például a verziót ellenőrizni, ha a termékhez szoftverfrissítést tesznek közzé.
Ha olyan objektívet csatlakoztat, amely kompatibilis a szoftverfrissítésekkel, akkor az objektív verziója is megjelenik.
Ha olyan adaptert csatlakoztat, amely kompatibilis a szoftverfrissítésekkel, akkor az adapter verziója is megjelenik.

1. **MENU → (Beállítások) → [Verzió].**

Megjegyzés

- A frissítés csak akkor végezhető el, ha az akkumulátor töltöttségi szintje legalább (3 töltöttséget jelző vonal). Ajánlatos kellőképpen feltöltött akkumulátort vagy AC adaptert (külön megvásárolható) használni.

4-689-271-72(1) Copyright 2016 Sony Corporation

Védjegy (Csak bizonyos modellek esetében)

Megjelenít a készülék minősítéseit tanúsító logók közül néhányat.

1. **MENU → (Beállítások) → [Védjegy].**

4-689-271-72(1) Copyright 2016 Sony Corporation

Beállít. visszaállítása

Visszaállítja a készülék alapértelmezett beállításait. A rögzített képek a [Beállít. visszaállítása] parancs végrehajtása után is megmaradnak.

1. **MENU → (Beállítások) → [Beállít. visszaállítása] → kívánt beállítás.**

A menüelem részletei

Kamera beállít. visszaállít.:
Visszaállítja a főbb felvételi beállítások alapértelmezett értékeit.

Gyári beállítás:
Visszaállítja a beállítások alapértelmezett értékeit.

Megjegyzés

- Ügyeljen rá, hogy az inicializálás ideje alatt ne oldja ki az akkumulátoregység rögzítését.
- A [Gyári beállítás] parancs végrehajtásakor előfordulhat, hogy a készülékről törlődnek letöltött alkalmazások. Ha használni akarja ezeket az alkalmazásokat, telepítse őket újra.
- Az [AF Mikro beáll.] értéke a [Kamera beállít. visszaállít.] vagy a [Gyári beállítás] parancs végrehajtása után sem áll vissza alapértékre.

Kapcsolódó témák

- AF Mikro beáll.

4-689-271-72(1) Copyright 2016 Sony Corporation

Óvintézkedések

Lásd még: „A fényképezőgép használatával kapcsolatos megjegyzések” itt: a készülékhez kapott Használati útmutató (mellékelt).

Biztonsági másolat készítése memóriakártyákról

Adatsérülés következhet be az alábbi esetekben. A védeni kívánt adatokról készítsen biztonsági másolatot.

- Amikor olvasási vagy írási művelet közben eltávolítják a memóriakártyát, kihúzzák az USB-kábelt vagy kikapcsolják a készüléket.
- Amikor a memóriakártyát olyan helyen használják, ahol statikus elektromosság vagy elektromos zaj lehet rá hatással.

Képkezelő fájl hiba

Ha egy képkezelő fájlt nem tartalmazó memóriakártyát helyez a készülékbe, majd bekapcsolja, akkor a készülék automatikusan létrehoz egy képkezelő fájlt, felhasználva a memóriakártya kapacitásának egy részét. A művelet hosszú időt vehet igénybe, és a művelet befejezéséig a készülék nem működtethető.
Képkezelő fájl hiba esetén exportálja számítógépre az összes képet a PlayMemories Home alkalmazás segítségével, majd formázza meg a memóriakártyát a készülékben.

Ne használja/tárolja a készüléket a következő helyeken

- Különösen meleg, hideg vagy párás helyen
  Például napon parkoló autóban a fényképezőgép burkolata deformálódhat, és ez hibás működéshez vezethet.
- Tárolás közvetlen napsugárzásnak kitéve vagy fűtőtest közelében
  A fényképezőgép burkolata elszíneződhet vagy deformálódhat, és ez hibás működéshez vezethet.
- Erős rázkódásnak kitett helyen
- Erősen mágneses hely közelében
- Homokos vagy poros helyen
  Ügyeljen arra, nehogy homok vagy por kerüljön a készülékbe. Ez a készülék hibás működését okozhatja, és bizonyos esetekben ez a működési hiba nem javítható.
- Magas páratartalmú helyeken
  Emiatt penész rakódhat az objektívre.

A tárolásról

Ügyeljen rá, hogy az első objektívsapka vagy a vázsapka a helyén legyen, ha nem használja a fényképezőgépet. A vázsapka fényképezőgépre helyezésekor előbb távolítsa el az összes port a sapkáról, hogy ne kerüljön por vagy szennyeződés a fényképezőgépbe.

Szállítással kapcsolatos óvintézkedés

Ne szállítsa a fényképezőgépet, ha az állvány csatlakoztatva van hozzá. Ellenkező esetben kitörhet az állványrögzítő furat.

Az üzemi hőmérsékletről

A készüléket úgy tervezték, hogy 0°C és 40°C közötti hőmérséklet-tartományban használja. Nem ajánlott, hogy ezen a tartományon kívül eső hőmérsékleten használja.

Tudnivalók a páralecsapódásról

- Ha a készüléket hideg helyről közvetlenül meleg helyre viszi, akkor pára csapódhat le a készülék belsejében vagy felületén. A páralecsapódás a készülék hibás működését okozhatja.
- Ha a készüléket hideg helyről közvetlenül egy meleg helyre akarja vinni, a páralecsapódás megelőzése érdekében előbb tegye műanyag zacskóba, és a zacskót zárja le légmentesen. Várjon körülbelül egy órát, hogy a készülék hőmérséklete elérje a környezeti hőmérsékletet.
- Páralecsapódás esetén kapcsolja ki a készüléket, és várjon körülbelül egy órát, amíg a nedvesség elpárolog. Vegye figyelembe, hogy ha belül párás objektívvel fényképez, akkor a rögzített képek nem lesznek élesek.

A képadat kompatibilitásával kapcsolatos megjegyzések

A készülék megfelel a JEITA (Japan Electronics and Information Technology Industries Association) által létrehozott DCF (Design rule for Camera File system) univerzális szabványnak.

- A készülékkel felvett képek lejátszása más készülékeken, illetve a más készülékkel felvett vagy szerkesztett képek lejátszása ezen a készüléken nem garantált.

Megjegyzések mozgóképek más készüléken történő lejátszásához

- Az XAVC S mozgóképek csak XAVC S-kompatibilis eszközökön játszhatók le.

A képernyőről, a keresőről és az objektívről

- Ne nyomja meg a kijelzőt. Ez a kijelző elszíneződéséhez, illetve hibás működéshez vezethet.
- Ha a képernyőre víz vagy más folyadék kerül, törölje le egy puha ruhával. Ha a képernyő nedves marad, a képernyő felülete megváltozhat vagy károsodhat. Ez hibás működést idézhet elő.
- Ha a tárgy túl közel van, akkor a képen láthatóvá válhat a lencsén lévő por vagy az ujjlenyomatok. Tisztítsa meg a lencsét puha törlőkendővel vagy hasonlóval.
- Óvja az objektívet az ütésektől, és kerülje az erővel történő mozgatását.
- Ne szállítsa a fényképezőgépet a képernyőnél fogva!
- Motoros zoomos objektív használata esetén vigyázzon, hogy az ujja vagy más tárgyak ne akadjanak az objektívbe.

Megjegyzések a vakuval kapcsolatban

- Ne takarja le a vakut az ujjával!
- Ne emelje meg a készüléket a vakunál fogva, és vigyázzon, hogy ne érje a vakut nagyobb erőbehatás.
- Ha víz, por vagy homok kerül a felnyitott vakuba, az üzemzavart okozhat.
- A vaku lenyomásakor vigyázzon, hogy az ujja ne csípődjön be.

Megjegyzések a készülék leselejtezésével vagy továbbadásával kapcsolatban

Ha a készüléket leselejtezi vagy továbbadja, a személyes információk védelme érdekében végezze el a következőket.

- Válassza a következőket: [Beállít. visszaállítása] → [Gyári beállítás] → [OK] → [OK].

Megjegyzések a helyinformációkkal kapcsolatban

Ha helyinformációkat tartalmazó képet tölt fel és oszt meg, akkor előfordulhat, hogy ezeket az információkat harmadik fél megszerzi. Ha meg szeretné előzni, hogy harmadik fél hozzáférjen a helyinformációihoz, felvétel előtt állítsa a [Tart. h. elér. beáll.] opciót [Ki] értékre.

4-689-271-72(1) Copyright 2016 Sony Corporation

A tisztításról

Az objektív, a kereső és a vaku tisztítása

Az ujjlenyomatok, por stb. eltávolításához puha ronggyal törölje le az objektívet, a keresőt és a vakut.

Az objektív tisztítása

- Ne használjon olyan tisztítószeroldatot, amely szerves oldószert, például hígítót vagy benzint tartalmaz.
- Az objektív felületéről egy kereskedelmi forgalomban kapható kézi levegőpumpával fújja le a port. Ha a felületre por tapadt, objektívtisztító oldattal enyhén benedvesített puha kendővel vagy papírtörlővel törölje le. Spirális mintában, belülről kifelé haladjon. Ne szórjon tisztítószert közvetlenül az objektív felületére.

A vaku tisztítása

Használat előtt tisztítsa meg a vaku felületét. A vaku hőkibocsátása miatt a vaku felületén lévő szennyeződés füstölni vagy égni kezdhet. A szennyeződések, por stb. eltávolításához puha ronggyal törölje le a vakut.

A fényképezőgép burkolatának tisztítása

Ne érintse meg a készülék objektívfoglalaton belül eső alkatrészeit, például az objektív jelérintkezőit. Az objektívfoglalaton belül eső részek tisztításához fújja ki a port egy kereskedelmi forgalomban kapható kézi levegőpumpával*.

* Ne használjon spray típusú levegőfújót, különben üzemzavar keletkezhet.

A készülék felületének tisztítása

A készülék felületét puha, vízzel enyhén benedvesített ruhával tisztítsa, majd törölje meg egy száraz ruhával. Hogy megelőzze a külső felület vagy burkolat károsodását:

- Ne tegye ki a készüléket vegyszerek, pl. hígító, benzin, alkohol, eldobható törlőkendő, rovarriasztó, napolaj vagy rovarölő szer hatásának.
- Ne érjen a készülékhez, ha a keze a fenti anyagok valamelyikével szennyezett.
- Ne hagyja, hogy a készülék hosszabb ideig gumival vagy PVC-vel érintkezzen.

A képernyő tisztítása

- Ha a kezéről olaj, kézkrém vagy hasonló kerül a képernyőre, az eredeti bevonat könnyen leválhat. Az olajat vagy kézkrémet minél hamarabb le kell törölni.
- A bevonat megkarcolódhat, ha a képernyőt papírtörlővel vagy hasonlóval erősen törli.
- Ha ujjnyomatos vagy poros lesz a képernyő, finoman távolítsa el a port a felületéről, puha textillel vagy hasonló anyaggal tisztítsa meg a képernyőt.

4-689-271-72(1) Copyright 2016 Sony Corporation

Tisztítási mód

Ha por vagy szennyeződés jut a fényképezőgépbe, és a képérzékelő felületére tapad (ez az alkatrész alakítja a fényt elektromos jelekké), akkor a felvételi körülményektől függően fekete pontok jelenhetnek meg a felvételen. Ilyen esetben a képérzékelő megtisztításához az alábbiak szerint járjon el.

1. **Ellenőrizze, hogy az akkumulátor kellőképpen fel lett-e töltve.**

2. **MENU → (Beállítások) → [Tisztítási mód] → [Bevitel].**

   A képérzékelő enyhén rezegve lerázza magáról a port.

3. **A képernyőn megjelenő utasításokat követve kapcsolja ki a készüléket.**

4. **Vegye le az objektívet.**

5. **A légfúvóval tisztítsa meg a képérzékelő felületét és a környező területet.**

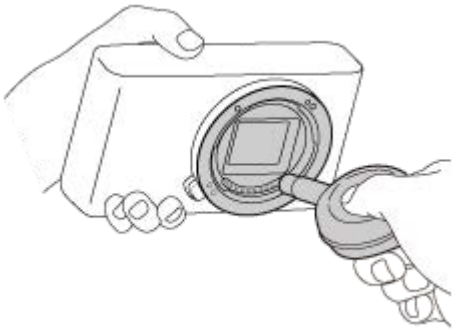

6. **Csatlakoztassa az objektívet.**

Tipp

- A képérzékelőre tapadt por mennyiségének ellenőrzésével és a tisztítási módszerekkel kapcsolatos további részletekkel kapcsolatban a következő URL-címen talál információkat.
  http://support.d-imaging.sony.co.jp/www/support/ilc/sensor/index.php

Megjegyzés

- A képérzékelőt gyorsan kell megtisztítani.
- A készülékhez nincs mellékelve kézi levegőpumpa. Használjon kereskedelmi forgalomban kapható kézi levegőpumpát.
- A tisztítás csak akkor végezhető el, ha az akkumulátor töltöttségi szintje legalább (3 a töltöttséget jelző ikon). Az AC-PW20 AC adapter használata ajánlott.
- Ne használjon spray típusú levegőfújót, különben vízcseppek kerülhetnek a fényképezőgépbe.
- Ne dugja a kézi levegőpumpa végét a lencse foglalata mögötti térbe, különben fennáll a veszélye annak, hogy a levegőpumpa vége hozzáér a képérzékelőhöz.

- Tartsa a fényképezőgép elülső oldalát kissé lefelé, hogy a por kihulljon.
- Vigyázzon, hogy tisztítás közben ne érje ütés a készüléket.
- Ha fúvókával tisztítja a képérzékelőt, ne fújjon túl erősen. Ha túl erősen fúj az érzékelőre, megsérülhet a készülék belső mechanizmusa.
- Ha a készülék fent leírt módon történő megtisztítása után is por marad a készülékben, forduljon egy szervizhez.

Kapcsolódó témák

- Hibaelhárítás

4-689-271-72(1) Copyright 2016 Sony Corporation

Rögzíthető képek száma

Ha memóriakártyát helyezett a fényképezőgépbe, és az ON/OFF tápkapcsolót „ON ,” helyzetbe állította, a képernyőn megjelenik a rögzíthető képek száma (úgy számolva, hogy az aktuális beállításokkal folytatja a fényképezést).

Megjegyzés

- Ha narancssárgán villog a „0” (a rögzíthető képek száma), akkor a memóriakártya megtelt. Cserélje ki a memóriakártyát, vagy töröljön képeket az aktuális memóriakártyáról.
- Ha a „NO CARD” üzenet villog narancssárgán, akkor nincs memóriakártya behelyezve. Helyezzen be egy memóriakártyát.

A memóriakártyára rögzíthető képek száma

Az alábbi táblázatban látható, hogy a fényképezőgéppel formázott memóriakártyákra körülbelül hány kép rögzíthető. Az értékeket Sony szabványos memóriakártyákkal történő tesztelés alapján határoztuk meg.
Az értékek változhatnak a fényképezés körülményeinek és a használt memóriakártya típusának függvényében.

([Képméret]:[L: 24M])
A [Méretarány] beállítása [3:2].
(Mértékegység: képszám)

Minőség	8 GB	16 GB	32 GB	64 GB
Normál	1300	2700	5400	10500
Finom	820	1650	3300	6600
Extra finom	405	810	1600	3250
RAW & JPEG	215	435	880	1750
RAW	295	600	1200	2400

* Ha a [Méretarány] beállítása nem [3:2], akkor a fent feltüntetettnél több képet lehet rögzíteni. (kivéve a [RAW] lehetőség választása esetén)

Megjegyzés

- A kijelzőpanelen akkor is „9999” látható, ha a rögzíthető képek száma 9 999 feletti.
- Mikor más készülékekkel készített képeket játszik le ezen a fényképezőgépen, előfordulhat, hogy a kép nem a tényleges képméretben jelenik meg.
- A feltüntetett értékek Sony memóriakártya használata esetén érvényesek.

4-689-271-72(1) Copyright 2016 Sony Corporation

Digitális fényképezőgép cserélhető objektívvel
ILCE-6500 α6500

Mozgókép-felvételi idők

Az alábbi táblázatban látható a fényképezőgéppel formázott memóriakártyák hozzávetőleges maximális felvételi ideje. Az értékek változhatnak a fényképezés körülményeinek és a használt memóriakártya típusának függvényében.
Az [XAVC S 4K], az [XAVC S HD] és az [AVCHD] [Fájlformátum] beállítással készült felvételek felvételi ideje megfelel a [Kettős videó FELV.] [Ki] beállítással készült felvételek felvételi idejének.
(h (óra), m (perc))

	8 GB	16 GB	32 GB	64 GB
XAVC S 4K 30p 100M/25p 100M Super 35mm	9 m	15 m	35 m	1 h 15 m
XAVC S 4K 30p 60M/25p 60M Super 35mm	15 m	30 m	1 h	2 h 5 m
XAVC S 4K 24p 100M Super 35mm *	9 m	15 m	35 m	1 h 15 m
XAVC S 4K 24p 60M Super 35mm *	15 m	30 m	1 h	2 h 5 m
XAVC S HD 120p 100M/100p 100M	9 m	15 m	35 m	1 h 15 m
XAVC S HD 120p 60M/100p 60M	15 m	30 m	1 h	2 h 5 m
XAVC S HD 60p 50M Super 35mm /50p 50M Super 35mm	15 m	35 m	1 h 15 m	2 h 35 m
XAVC S HD 30p 50M Super 35mm /25p 50M Super 35mm	15 m	35 m	1 h 15 m	2 h 35 m
XAVC S HD 24p 50M Super 35mm *	15 m	35 m	1 h 15 m	2 h 35 m
AVCHD 60i 24M(FX) Super 35mm /50i 24M(FX) Super 35mm	40 m	1 h 25 m	3 h	6 h
AVCHD 60i 17M(FH) Super 35mm /50i 17M(FH) Super 35mm	55 m	2 h	4 h 5 m	8 h 15 m
AVCHD 60p 28M(PS) Super 35mm /50p 28M(PS) Super 35mm	35 m	1 h 15 m	2 h 30 m	5 h 5 m
AVCHD 24p 24M(FX) Super 35mm /25p 24M(FX) Super 35mm	40 m	1 h 25 m	3 h	6 h
AVCHD 24p 17M(FH) Super 35mm /25p 17M(FH) Super 35mm	55 m	2 h	4 h 5 m	8 h 15 m
MP4 1080/60p 28M Super 35mm /1080/50p 28M Super 35mm	35 m	1 h 15 m	2 h 35 m	5 h 20 m
MP4 1080/30p 16M Super 35mm /1080/25p 16M Super 35mm	1 h	2 h	4 h 10 m	8 h 25 m
MP4 720/30p 6M Super 35mm /720/25p 6M Super 35mm	2 h 35 m	5 h 20 m	10 h 55 m	22 h

* Csak ha az [NTSC/PAL választó] beállítása NTSC.

- Folyamatos felvételt egyszerre körülbelül 29 percig készíthet (a termék műszaki adatai korlátozzák).
  A folyamatos felvételi idő az alábbi esetekben eltérhet:
  - Ha a fájlformátum beállítása MP4 (28M): körülbelül 20 perc (a 4 GB fájlméret korlátozza).
  - Lassított/gyorsított mozgóképek felvétele esetén: Ha a felvétel időtartama eléri a körülbelül 29 percet, a felvétel automatikusan leáll (ha a lejátszott mozgókép hossza eléri a körülbelül 29 percet). (A felvétel automatikusan leáll, amikor a felvétel időtartama eléri a körülbelül 15 percet, ha a [S&Q Rögzítési Beállít.] beállítása [60p/50p] és a [S&Q Képsebesség] beállítása [30fps/25fps].)
- A lassított/gyorsított mozgóképek esetében megadott idők a lejátszási idők, nem a felvételi idők.

Megjegyzés

- A mozgóképek lehetséges felvételi ideje változó, mert a fényképezőgép VBR (Variable Bit-Rate; változó bitsebességű) formátumot használ, ami a képminőséget automatikusan a felvett jelenethez igazítja. Gyorsan mozgó tárgy esetén a kép részletesebb lesz, de a maximális felvételi idő rövidebb, mert több memória kell a felvételhez. A felvételi idő változhat a fényképezés körülményei, a tárgy és a képminőség/méret beállításainak függvényében is.
- A feltüntetett felvételi idők Sony memóriakártya használata esetén érvényesek.

Megjegyzések a folyamatos mozgóképfelvétellel kapcsolatban

- A jó minőségű mozgóképek felvétele és a folyamatos fényképezés igen energiaigényes. Emiatt a fényképezőgépen belüli hőmérséklet megemelkedik, különösen a képérzékelő hőmérséklete. Ilyen esetben a fényképezőgép automatikusan kikapcsol, mivel a fényképezőgép felülete olyan magas hőmérsékletre hevülhet, ami miatt leromolhat a képek minősége, vagy károsodhat a fényképezőgép belső mechanizmusa.
- Az alábbi értékek folyamatos időtartamokat jeleznek, amelyek a fényképezőgép felvételének elindítása és leállítása között telnek el.
  Környezeti hőmérséklet: 20°C
  - Mozgóképek folyamatos felvételi ideje (HD): körülbelül 29 perc
  - Mozgóképek folyamatos felvételi ideje (4K): körülbelül 20 perc

  Környezeti hőmérséklet: 30°C
  - Mozgóképek folyamatos felvételi ideje (HD): körülbelül 29 perc
  - Mozgóképek folyamatos felvételi ideje (4K): körülbelül 20 perc

  Környezeti hőmérséklet: 40°C
  - Mozgóképek folyamatos felvételi ideje (HD): körülbelül 29 perc
  - Mozgóképek folyamatos felvételi ideje (4K): körülbelül 20 perc

  [Auto. Klkapcs. hőm.]: [Normál]
  HD: XAVC S HD (60p 50M/50p 50M, Wi-Fi-kapcsolat nélkül)
  4K: XAVC S 4K (24p 60M, Wi-Fi-kapcsolat nélkül)
- A mozgóképek maximális felvételi idejét a hőmérséklet, a mozgóképek fájlformátum/felvételi beállításai, a Wi-Fi hálózati környezet és a fényképezőgép felvétel előtti állapota is befolyásolja. Ha a készülék bekapcsolása után sokszor módosítja a kép kompozícióját, vagy sok felvételt készít, a fényképezőgépen belüli hőmérséklet megemelkedik, és a hátralévő felvételi idő lecsökken.
- A [ ] ikon megjelenése azt jelzi, hogy a fényképezőgép hőmérséklete túl magas.
- Ha a fényképezőgép a magas hőmérséklet miatt leáll, hagyja egy ideig kikapcsolva. Ha a fényképezőgépen belüli hőmérséklet normál értékre lecsökkent, újra elindíthatja a felvételt.
- Az alábbiakra ügyelve a felvételi idő meghosszabbítható.
  - Ne tegye ki a fényképezőgépet közvetlen napsugárzásnak.
  - Ha nem használja a fényképezőgépet, akkor kapcsolja ki.
- Ha a [Fájlformátum] beállítása [AVCHD], a mozgóképfájlok méretének felső korlátja kb. 2 GB. Ha felvétel közben a fájl mérete eléri a kb. 2 GB-ot, automatikusan létrejön egy új mozgóképfájl.
- Ha a [Fájlformátum] beállítása [MP4], a mozgóképfájlok méretének felső korlátja kb. 4 GB. Ha felvétel közben a mozgóképfájl mérete eléri a kb. 4 GB-ot, a felvétel automatikusan leáll.

4-689-271-72(1) Copyright 2016 Sony Corporation

Az AC adapter/akkumulátortöltő használata külföldön

Az akkumulátortöltőt (külön megvásárolható) és az AC adaptert (mellékelt) minden olyan országban vagy régióban használhatja, ahol a villamos hálózat feszültsége 100 V és 240 V AC közötti, és a frekvenciája 50 Hz/60 Hz. Bizonyos országok/régiók esetében egy átalakító dugaszadapter kellhet a fali aljzathoz csatlakozáshoz. Kérjen tanácsot például az utazási irodától, és előre készítsen be egyet.

Megjegyzés

- Ne használjon elektronikus feszültségátalakítót, mert az hibás működést okozhat.

4-689-271-72(1) Copyright 2016 Sony Corporation

AVCHD formátum

Az AVCHD formátumot a nagy felbontású digitális videokamerákhoz fejlesztették ki, hogy lehetővé váljon HD (High-Definition) jel nagy hatékonyságú tömörítéses kódolással történő rögzítése. Az MPEG-4 AVC/H.264 formátumot alkalmazzák a videoadatok tömörítésére, a Dolby Digital és a Linear PCM rendszert pedig az audioadatok tömörítésére. Az MPEG-4 AVC/H.264 formátum a hagyományos képtömörítő formátumoknál hatékonyabban képes képeket tömöríteni.

- Mivel az AVCHD formátum tömörítéses kódolási technológián alapul, a kép instabil lehet olyan jeleneteknél, ahol a kép, a látószög, a fényerősség stb. drasztikusan változik, de ez nem jelent hibás működést.

4-689-271-72(1) Copyright 2016 Sony Corporation

Licenc

Megjegyzések a licencekkel kapcsolatban

A készülékhez olyan szoftverek vannak mellékelve, amelyek használatára a szoftvertulajdonosok licencszerződései vonatkoznak. Ezen szoftverek szerzői jogaival bíró tulajdonosok kérésére kötelességünk tájékoztatni önt az alábbiakról. A licencek (angol nyelven) megtalálhatók a készülék belső memóriájában. Ha el akarja olvasni a „PMHOME” - „LICENSE” mappában lévő licenceket, hozzon létre háttértár kapcsolatot a készülék és a számítógép között.

AZ AVC SZABADALOMPORTFÓLIÓ LICENC ALAPJÁN EZT A TERMÉKET A VÁSÁRLÓ SZEMÉLYES CÉLLAL VAGY MÁS, ELLENSZOLGÁLTATÁSSAL NEM JÁRÓ CÉLOKKAL A KÖVETKEZŐKRE HASZNÁLHATJA:
(i) AZ AVC SZABVÁNY SZERINT VIDEÓT KÓDOLHAT („AVC VIDEÓ”)
ÉS/VAGY
(ii) DEKÓDOLHAT OLYAN AVC-VIDEÓT, AMELYET EGY SZEMÉLYES TEVÉKENYSÉGET FOLYTATÓ VÁSÁRLÓ KÓDOLT ÉS/VAGY AMELYET AVC-VIDEÓK FORGALMAZÁSÁRA FELJOGOSÍTOTT VIDEOFORGALMAZÓTÓL SZERZETT BE.
A LICENCJOG NEM VONATKOZIK ÉS NEM TERJESZTHETŐ KI MÁSFAJTA HASZNÁLATRA. TOVÁBBI INFORMÁCIÓK, BELEÉRTVE A PROMÓCIÓS, BELSŐ ÉS KERESKEDELMI HASZNÁLATTAL ÉS A LICENCCEL KAPCSOLATOSAKAT, AZ MPEG LA, L.L.C. CÍMRŐL SZEREZHETŐK BE.
LÁSD: HTTP://WWW.MPEGLA.COM

A felhasznált GNU GPL/LGPL szoftverről

A készülékben GNU General Public License (Általános Nyilvános Licenc, a továbbiakban „GPL”), illetve GNU Lesser General Public License (Könyvtári Általános Nyilvános Licenc, a továbbiakban „LGPL”) programok találhatók. Tájékoztatjuk, hogy Önnek joga van elérni, megváltoztatni és terjeszteni ezeknek a szoftverprogramoknak a forráskódját az adott GPL/LGPL feltételek mellett.
A forráskód megtalálható az interneten.
Az alábbi URL címről tölthető le.
http://oss.sony.net/Products/Linux/
Kérjük, a forráskód tartalmára vonatkozó kérdésekkel ne forduljon hozzánk.

4-689-271-72(1) Copyright 2016 Sony Corporation

Digitális fényképezőgép cserélhető objektívvel
ILCE-6500 α6500

Műszaki adatok

Fényképezőgép

[Rendszer]

Fényképezőgép-típus
Digitális fényképezőgép cserélhető objektívvel

Objektív
Sony E-mount objektív

[Képérzékelő]

Képérzékelő
APS-C formátum (23,5 mm × 15,6 mm) CMOS képérzékelő

A fényképezőgép hasznos képpontjainak száma
Kb. 24 200 000 képpont

A képérzékelő összes képpontjának száma
Kb. 25 000 000 képpont

[SteadyShot]

Rendszer
Fényképezőgépbe épített érzékelőeltolásos képstabilizáló rendszer

[Porvédelem]

Rendszer
Antisztatikus bevonat az optikai szűrőn és a képérzékelő-eltoló mechanikán

[Automatikusan fókuszáló rendszer]

Rendszer
Fázisérzékelő rendszer/kontrasztérzékelő rendszer

Érzékenységi tartomány
EV–1 és EV20 között (ISO 100 egyenérték mellett, F2.0 objektívvel)

[Expozícióvezérlés]

Mérésmód
1 200 szegmenses mérés a képérzékelővel

Fénymérési tartomány
EV–2 és EV20 között (ISO 100 egyenérték mellett, F2.0 objektívvel)

ISO érzékenység (ajánlott expozíciós index)
Állóképek: AUTO, ISO 100 – ISO 25 600 (Kiterjesztett ISO: Maximum ISO 51 200)

Mozgóképek: AUTO, ISO 100 – ISO 25 600 egyenértékű

Expozíciókorrekció
±5,0 EV (1/3 és 1/2 EV lépés között váltható)

[Zár]

Típus
Elektronikus vezérlésű, függőleges-traverz, fókuszsíkban elhelyezett típus

Sebességtartomány
Állóképek: 1/4 000 másodperc – 30 másodperc között, BULB

Mozgókép: 1/4 000 másodperc – 1/4 másodperc (1/3 EV lépés)

- 1080 60i-kompatibilis eszköz: max. 1/60 másodperc AUTO üzemmódban (max. 1/30 másodperc Automatikus lassú exponálás módban)

- 1080 50i-kompatibilis eszközök: max. 1/50 másodperc AUTO üzemmódban (max. 1/25 másodperc Automatikus lassú exponálás módban)

Vakuszinkronizálás sebessége
1/160 másodperc

[Adathordozó]

Memory Stick PRO Duo, SD-kártya

[Képernyő]

LCD-képernyő
Széles, 7,5 cm (3,0-ás típus) TFT-meghajtó, érintőképernyő

Képpontok száma
921 600 képpont

[Elektronikus kereső]

Típus
Elektronikus kereső

Pixelek száma
2 359 296 képpont

A kereső lefedettsége
100%

Nagyítás
Kb. 1,07×

Kb. 0,70× (35 mm-es formátummal egyenértékű) 50 mm-es objektívvel végtelennél, –1 m^{-1} (dioptria)

Szempont (CIPA-kompatibilis)

Kb. 23 mm a keresőtől, kb. 21,4 mm a keresőkerettől –1 m^{-1} esetén

Dioptriaállítás

–4,0 m^{-1} és +3,0 m^{-1} között

[Bemeneti/kimeneti aljzatok]

Multi-/micro-USB csatlakozó*
Hi-Speed USB (USB 2.0)

* Támogatja a Micro USB kompatibilis eszközöket.

HDMI
„D” típusú HDMI micro aljzat

(Mikrofon) csatlakozó
Ø 3,5 mm-es sztereó mini aljzat

[Tápellátás]

Elemtípus
Újratölthető akkumulátoregység, NP-FW50

Teljesítményfelvétel (felvételkor)
E PZ 16 – 50 mm F3.5 – 5.6 OSS objektív használata esetén

Kb. 2,8 W (felvétel keresővel)

Kb. 2,5 W (felvétel képernyővel)

[Egyebek]

Exif Print
Kompatibilis

PRINT Image Matching III
Kompatibilis

DPOF
Kompatibilis

Méretek (CIPA-kompatibilis) (körülbelül)
120,0 mm × 66,9 mm × 53,3 mm (Szé/Ma/Mé)

Tömeg (CIPA-kompatibilis) (körülbelül)

453 g (akkumulátorral és SD-kártyával)

410 g (csak a fényképezőgép)

Működési hőmérséklet
0 °C és 40 °C között

Tárolási hőmérséklet
-20 °C és +60 °C között

[Fájlformátum]

Állókép
JPEG-kompatibilis (DCF Ver. 2.0, Exif Ver. 2.31, MPF Baseline), RAW (Sony ARW 2.3 formátum)

Mozgóképek (XAVC S formátum)
MPEG-4 AVC/H.264 XAVC S ver.1.0 formátummal kompatibilis

Videó: MPEG-4 AVC/H.264

Audió: LPCM 2-csat. (48 kHz, 16 bit)

Mozgókép (AVCHD formátum)
Az AVCHD Ver. 2.0 formátumával kompatibilis

Videó: MPEG-4 AVC/H.264

Audió: Dolby Digital 2 csat.

Dolby Digital Stereo Creator

- Készült a Dolby Laboratories licence alapján.

Mozgókép (MP4-formátum)
Videó: MPEG-4 AVC/H.264

Audió: MPEG-4 AAC-LC 2 csat.

USB-kommunikáció
Hi-Speed USB (USB 2.0)

[Vaku]

A vaku vezérszáma
6 (méterben, ISO 100 értéknél)

Újratöltési idő
Kb. 4 másodperc

Vakulefedettség
16 mm-es objektív (az objektív által jelzett fókusztávolság) lefedése

Vakukompenzáció
±3,0 EV (1/3 és 1/2 EV lépés között váltható)

[Vezeték nélküli LAN]

Támogatott formátum
IEEE 802.11 b/g/n

Frekvenciasáv
2,4 GHz

Támogatott biztonsági protokollok
WEP/WPA-PSK/WPA2-PSK

Konfigurációs mód
Wi-Fi Protected Setup™ (WPS) / Kézi

Hozzáférési mód
Infrastruktúra mód

[NFC]

Jelölés típusa
NFC Forum Type 3 Tag-kompatibilis

[Bluetooth kommunikáció]

Bluetooth standard Ver. 4.1

Frekvenciasáv
2,4 GHz

Model No. WW213019

AC adapter AC-UUD12/UUE12

Tápfeszültség
100 V – 240 V AC, 50 Hz/60 Hz, 0,2 A

Kimeneti feszültség
5 V DC, 1,5 A

Újratölthető akkumulátoregység, NP-FW50

Névleges feszültség
7,2 V egyenáram

A formavilág és a műszaki adatok előzetes bejelentés nélkül változhatnak.

Tudnivalók a fókusztávolságról

A fényképezőgép képszöge kisebb egy 35 mm-es formátumú fényképezőgépénél. Ha ki akarja számolni a 35 mm-es formátumú fényképezőgépekével körülbelül egyenértékű gyújtótávolságot, mert olyan képszöggel akar fényképezni, akkor számoljon a gyújtótávolság másfélszeresével.
Egy 50 mm-es objektív használata esetén például a 35 mm-es formátumú fényképezőgépekével egyenértékű gyújtótávolság kb. 75 mm-nek felel meg.

4-689-271-72(1) Copyright 2016 Sony Corporation

Védjegyek

- A Memory Stick és a MEMORY STICK TM a Sony Corporation védjegye vagy bejegyzett védjegye.
- Az XAVC S és az XAVC S a Sony Corporation bejegyzett védjegye.
- Az „AVCHD Progressive” és az „AVCHD Progressive” logó a Panasonic Corporation és a Sony Corporation védjegye.
- A Mac az Apple Inc. bejegyzett védjegye az Egyesült Államokban és más országokban.
- Az IOS a Cisco Systems Inc. bejegyzett védjegye vagy védjegye.
- Az iPhone és az iPad az Apple Inc. bejegyzett védjegye az Egyesült Államokban és más országokban.
- A Blu-ray Disc™ és a Blu-ray™ a Blu-ray Disc Association védjegye.
- A DLNA és a DLNA CERTIFIED a Digital Living Network Alliance védjegye.
- A Dolby és a dupla D szimbólum a Dolby Laboratories védjegye.
- Az Eye-Fi az Eye-Fi Inc. védjegye.
- A HDMI és a HDMI High-Definition Multimedia Interface kifejezések, valamint a HDMI embléma a HDMI Licensing, LLC védjegyei vagy bejegyzett védjegyei az Amerikai Egyesült Államokban és más országokban.
- A Microsoft és a Windows a Microsoft Corporation bejegyzett védjegye vagy védjegye az Egyesült Államokban és/vagy más országokban.
- Az SDXC logó az SD-3C, LLC védjegye.
- A Facebook és az „f” logó a Facebook, Inc. védjegye vagy bejegyzett védjegye.
- Az Android és a Google Play a Google Inc. védjegye vagy bejegyzett védjegye.
- A YouTube és a YouTube logó a Google Inc. védjegye vagy bejegyzett védjegye.
- A Wi-Fi, a Wi-Fi logó és a Wi-Fi Protected Setup a Wi-Fi Alliance bejegyzett védjegye vagy védjegye.
- Az N-jel az NFC Forum, Inc. védjegye vagy bejegyzett védjegye az Egyesült Államokban és más országokban.
- A Bluetooth® szóvédjegy és embléma a Bluetooth SIG, Inc. tulajdonában álló bejegyzett védjegyek, és ezeket a védjegyeket a Sony Corporation licencmegállapodás keretében használja.
- Az útmutatóban előforduló egyéb rendszer- és terméknevek azok fejlesztőinek vagy gyártóinak védjegyei vagy bejegyzett védjegyei. Ugyanakkor előfordulhat, hogy a ™ és az ® szimbólum nem minden esetben jelenik meg ebben az útmutatóban.

4-689-271-72(1) Copyright 2016 Sony Corporation

Hibaelhárítás

Ha a készülék használata közben rendellenességet tapasztal, próbálja meg az alábbi megoldásokat.

1. **Vegye ki az akkumulátoregységet, és körülbelül egy perc múlva helyezze be újra, majd kapcsolja be a készüléket.**
2. **Inicializálja a beállításokat.**
3. **Forduljon a forgalmazóhoz vagy a helyileg illetékes szervizhez. Az e termékkel kapcsolatos további információk és a gyakran feltett kérdésekre adott válaszok a Vevőszolgálat honlapján olvashatók.**
   http://www.sony.net/

Kapcsolódó témák

- Beállít. visszaállítása

4-689-271-72(1) Copyright 2016 Sony Corporation

Figyelmeztető üzenetek

Zóna/dátum/idő beállítása.

- Állítsa be a zónát, a dátumot és az időt. Ha hosszú időn át nem használta a készüléket, töltse fel a beépített segédakkumulátort.

A tápellátás elégtelen.

- A tisztítási mód nem működik, ha a töltöttségi szint alacsonyabb, mint (3-as szint). A tisztítási mód használata esetén ajánlatos az AC-PW20 AC adapter használata.

Memóriakártya nem használható. Formázza?

- A memóriakártyát számítógéppel formázták, és módosult a fájlformátum. Válassza a [Bevitel] gombot, majd formázza meg a memóriakártyát. Újra használhatja a memóriakártyát, azonban a memóriakártyán lévő minden korábbi adat törlődik. A formázás hosszabb időt vehet igénybe. Ha az üzenet továbbra is megjelenik, cserélje ki a memóriakártyát.

Memóriakártya hiba

- Nem kompatibilis memóriakártya van behelyezve.
- A formázás nem sikerült. Formázza meg újra a memóriakártyát.

A memórikártya nem olvasható. Helyezze be újra.

- Nem kompatibilis memóriakártya van behelyezve.
- Sérült a memóriakártya.
- Szennyezettek a memóriakártya érintkezői.

Memóriakártya zárolva.

- A használt memóriakártya rendelkezik írás- vagy törlésvédelmi kapcsolóval, és a kapcsoló LOCK állásban van. Állítsa át a kapcsolót írást engedélyező állásba.

Nem nyitható a zár, mivel nincs behelyezve a memóriakártya.

- Nincs behelyezve memóriakártya.
- Ha azt akarja, hogy akkor is kioldjon a zár, amikor nincs memóriakártya a fényképezőgépben, állítsa a [Kiold m.kártya nélkül] opciót [Engedélyezés] értékre. Ebben az esetben a készülék nem menti el a képeket.

Előfordulhat, hogy e memória- kártyára nem lehet normálisan rögzíteni vagy róla lejátszani.

- Nem kompatibilis memóriakártya van behelyezve.

Végrehajtás...

- Zajcsökkentés történik. A zajcsökkentési folyamat közben nem készíthet újabb felvételt.

Nem tudja kijelezni.

- Előfordulhat, hogy más készülékkel készített képek, illetve számítógéppel módosított képek nem jeleníthetők meg.
- A számítógéppel való feldolgozás, például a képfájlok törlése belső ellentmondásokat okozhat a képkezelő fájlokban. Javítsa ki a képkezelő fájlokat.

Ellenőrizze a felszerelt lencsét. Nem támogatott lencséhez, állítsa át a menüben a "Kiold lencse n."-t "Engedélyezés"-re.

- Az objektív nem megfelelően, vagy egyáltalán nincs csatlakoztatva. Ha az üzenet csatlakoztatott objektív esetén jelenik meg, csatlakoztassa újra az objektívet. Ha az üzenet gyakran megjelenik, ellenőrizze, hogy a készülék és az objektív érintkezői tiszták-e.
- Ha a készüléket csillagászati távcsőhöz vagy hasonló készülékhez csatlakoztatja, vagy ha nem támogatott objektívet használ, állítsa a [Kiold lencse n.] opciót [Engedélyezés] értékre.

Nem tud nyomtatni.

- RAW képekhez próbált meg DPOF jelet adni.

A fényképezőgép túl meleg. Hagyja hűlni.

- A folyamatos felvételkészítés következtében felforrósodott a készülék. Kapcsolja ki a készüléket, és várjon, amíg a készülék lehűl annyira, hogy újra készen áll a felvételkészítésre.

- Hosszú ideig rögzített képeket, ezért a készülék felmelegedett.

A felvétel nem elérhető ebben a mozgóképformátumban.

- Állítsa a [Fájlformátum] opciót [MP4] értékre.

- A képek száma túllépi azt a mennyiséget, amellyel a készülék még képes adatkezelést folytatni a képkezelő fájlban.

- A képkezelő fájlba történő regisztrálás nem lehetséges. Importálja számítógépre az összes képet a PlayMemories Home programmal, és állítsa helyre a memóriakártyát.

Képkezelő fájl hiba

- Valamilyen probléma van a képkezelő fájllal. Válassza a következőket: [Beállítások] → [Képkez. fájl helyreáll.].

Rendszer hiba
Fényképezőgép hiba. Kapcsolja ki, majd újra be a készüléket.

- Vegye ki az akkumulátoregységet, majd helyezze vissza. Ha az üzenet gyakran megjelenik, forduljon a helyileg illetékes Sony szervizhez.

Képkezelő fájl hiba. Helyreállítja?

- Nem lehet AVCHD mozgóképet rögzíteni vagy lejátszani, mert a képkezelő fájl sérült. Állítsa helyre a képkezelő fájlt a képernyőn megjelenő utasításokat követve.

Nem tud képet nagyítani.
Nem tudja a képet forgatni.

- Előfordulhat, hogy a más készülékkel készített képek nem nagyíthatók ki vagy forgathatók el.

Nem lehet több mappa.

- A memóriakártyán lévő egyik mappa első három számjegye „999.” Nem hozható létre több mappa a fényképezőgépen.

Kapcsolódó témák

- Megjegyzések a memóriakártyával kapcsolatban
- Formázás
- Kiold lencse n.

4-689-271-72(1) Copyright 2016 Sony Corporation

Digitális fényképezőgép cserélhető objektívvel
ILCE-6500 α6500

Recommended pages

- **Hogy lehet a helyinformációkat a képeken feltüntetni**
  A rögzített képeket helyinformációkkal egészítheti ki. A helyinformációk elérhetők okostelefonon keresztül.

- **Érintéses fókuszálás**
  Érintéssel választhatja ki a fókuszálandó témát állókép- és mozgóképfelvétel üzemmódban.

- **Információk az ILCE-6500 objektív kompatibilitásával kapcsolatban**
  Ez a webhely az objektív kompatibilitási információit osztja meg. (Egy újabb ablak nyílik meg.)

4-689-271-72(1) Copyright 2016 Sony Corporation