SONY

Guia de ajuda

Câmara Digital de Objetivas intercambiáveis

ILCE-6400 α6400

Utilize este manual se encontrar quaisquer problemas ou se tiver dúvidas acerca do produto.

Disparo de intervalo

Pode fotografar automaticamente uma série de imagens fixas com o intervalo de disparo e o número de imagens que definiu previamente.

Pesquisa de informações valiosas, como pontos essenciais durante o disparo (Tutoriais)

Este website faz a introdução às funções convenientes, formas de utilização e exemplos de definições. Consulte o website quando configurar a câmara. (Abrir-se-á outra janela.)

Informação sobre compatibilidade da objetiva ILCE-6400

Este website oferece informação sobre compatibilidade da objetiva. (Abrir-se-á outra janela.)

Nomes dos componentes/Ícones e indicadores

Identificação das partes

Operações básicas

- Utilizar o seletor de controlo
- Utilizar os itens do MENU
- Atribuição de funções utilizadas frequentemente a botões (Tecla Person.)
- Utilizar o botão Fn (Função) (menu Função)
- Como utilizar o ecrã Quick Navi
- Utilizar a alavanca de comutação AF/MF/AEL
- Como utilizar o teclado

Ícones e indicadores

- Lista de ícones no monitor
- Comutar a visualização do ecrã (enquanto fotografa/durante a reprodução)
- Botão DISP (Monitor/Visor)

Preparar a câmara

Verificar a câmara e os itens fornecidos

E PZ 16–50mm F3.5–5.6 OSS (Zoom motorizado)

E PZ 16–50mm F3.5–5.6 OSS II (Zoom motorizado)

E 18-135mm F3.5-5.6 OSS

Carregar o pack de baterias

- Inserir/retirar a bateria
- Carregar a bateria enquanto estiver inserida na câmara
- Carregar ligando a um computador
- Vida útil da bateria e número de imagens graváveis
- Fornecer alimentação de uma tomada de parede
- Notas sobre a bateria
- Notas sobre o carregamento da bateria

Inserção de um cartão de memória (vendido separadamente)

- Inserir/retirar um cartão de memória
- Cartões de memória que podem ser usados
- Notas sobre o cartão de memória

Colocar uma objetiva

- Colocar/retirar uma objetiva
- Colocar a proteção da objetiva

Colocar acessórios

- Adaptador para montagem
- Adaptador de montagem LA-EA1/LA-EA3
- Adaptador de montagem LA-EA2/LA-EA4

Definir o idioma, data e hora

Manual da Câmara

Fotografar

Fotografar imagens fixas

Focar

- Modo de Focagem

Foco automático

- Área de Focagem
- Limite área focagem
- Deteção de fase AF
- Focagem standard
- Ajustar as definições da área de focagem para a orientação da câmara (horizontal/vertical) (Mud. ÁreaAF V/H)
- Controlo AF/MF
- AF c/ obturador (imagem fixa)
- Ligar AF
- Def. AF cara/olhos
- AF Ampl. focag. (imagem fixa)
- Seguir o motivo (função de Seguimento)
- Fixar foco
- Registar a atual área de focagem (Regist. Área AF) (imagem fixa)
- Apagar uma Área AF registada (Elim. Área AF reg.)
- Pré-AF (imagem fixa)

AF Eye-Start (imagem fixa)
Def. prioridade AF-S
Def. prioridade AF-C
Iluminador AF (imagem fixa)
Limpar Auto Área AF
Visual. área AF cont.
Circ. ponto focagem
Ajus. Micro AF

Foco manual

Focagem man.
Foco manual direto (DMF)
Ampliador focagem
MF Assistida (imagem fixa)
Tempo Amplia. Foco
Ampl. inicial foc. (imagem fixa)
Definição Saliência

Selecionar um modo drive (Fotografia contínua/Auto-temporizador)

Modo de avanço
Fotografia Contínua
Temp. Auto
Temp.auto(Cont.)
Bracket Contínuo
Bracket Único
Indicador durante fotografia de bracket
Bracketing WB
Bracket DRO
Definições Bracket

Tirando fotografias de si monitorizando o ecrã

Autorretr./Temp. A.

Disparo de intervalo

Função Disp. int.

Utilizar funções táteis

Funcionamento Tátil

Painel tátil/Pad tátil

Funç funcionam. tátil: Obturador Tátil

Funç funcionam. tátil: Focagem por toque

Funç funcionam. tátil: Seguimento toque

Definições pad tátil

Selecionar o tamanho da fotografia/qualidade da imagem

Formato ficheiro (imagem fixa)

Qualidade JPEG (imagem fixa)

Tam. imag. JPEG (imagem fixa)

Rácio aspeto (imagem fixa)

Panorama: tamanho

Panorama: direção

Selecionar um modo de fotografia

Lista de funções do seletor de modo

Auto inteligente

Auto superior

Extr. imag. Auto sup.

Comutar o modo auto (Modo Auto)

Acerca de reconhecimento de cena

Programa auto

Prioridade abertura

Prioridade obturador

Exposição manual

Fotografia Bulb

Varrer panorama

Seleção de cena

Rechamar (Definições da Câmara1/Definições da Câmara2)

Filme: Modo Exposição

Câmara L&R: Modo Exposição

Controlar os modos de exposição/medição

Comp. exposição

Comp. Ev Sel./Roda

Guia Def. Exposição

Passo exposição

Modo do medidor

Prior. cara mlti-med.

Ponto medidor luz

Bloqueio AE

AEL c/ obturador (imagem fixa)

Ajuste norma exp.

Conf comp.exp.

Definição Zebra

Corrigir a luminosidade e contraste automaticamente

Otimiz Alc Din (DRO)

HDR Auto

Selecionar a sensibilidade ISO

Definição ISO: ISO

Definição ISO: Limite intervalo ISO

Definição ISO: VO mín. ISO AUTO

Utilizar o zoom

As funcionalidades de zoom disponíveis com este produto

Zoom de Imagem Clara/Zoom Digital (Zoom)

Definições de Zoom

Acerca da escala de zoom

Rodar anel de zoom

Equilíbrio de brancos

Equil brancos

Def. prioridade AWB

Capturar uma cor branca normal para definir o equilíbrio de brancos (equilíbrio de brancos personalizado)

Bloq. AWB obtur. (imagem fixa)

Definir como processar imagens

Modo criativo

Efeito de imagem

Efeito Pele Suave (imagem fixa)

Enquadr. Autom. (imagem fixa)

Espaço de cor (imagem fixa)

Definições do obturador

Disp sem lente

Disparar sem cartão

Fotografia silenc. (imagem fixa)

Obt. Cortin. Front. El.

Reduzir desfocagem

SteadyShot

Compensação da objetiva

Compens. Objetiva

Redução de ruído

Long exp.RR (imagem fixa)

Alta ISO RR (imagem fixa)

Deteção de cara

Prior. às caras regist.

Obt. de Sorriso

Registo Caras (Novo Registo)

Registo Caras (Trocar Ordem)

Registo Caras (Apagar)

Utilizar o flash

Usar o flash

Red.olho verm.

Modo flash
Compens. Flash
Bloqueio FEL
Flash sem fios

Gravar vídeos

Gravar filmes
Filme com obturador
Formatos de gravação de filmes
Formato ficheiro (filme)
Defin. Gravação (filme)
Definições L&R
Gravação proxy
Gravação Áudio
Vis. Nível Áudio
Nível de Grav. Áudio
Reduç. Ruído Vento
Perfil de imagem
Auxil. visual. Gamma
Obtur. Lento Auto (filme)
Ampl. foc. inicial (filme)
Veloc avanço AF (filme)
Sens. Seguim. AF (filme)
Definições TC/UB
Mudar vis. TC/UB
Botão MOVIE
Vis. do marcador (filme)
Defin. marcador (filme)
Seleção saída 4K (filme)

Visualização

Ver imagens

- Reproduzir imagens fixas
- Ampliar uma imagem a ser reproduzida (Ampliar)
- Rodar automaticamente imagens gravadas (Rotação de Exibição)
- Rodar uma imagem (Rodar)
- Reproduzir imagens panorâmicas
- Ampliar ampl. inic.
- Ampliar pos. inic.
- Reproduzir filmes
- Definições volume
- Capturar Fotografia
- Reproduzir imagens no ecrã de índice da imagem (Índice de imagens)
- Definir o método para saltar entre imagens (Def. Saltar imagem)
- Comutar entre imagens fixas e filmes (Modo de Visualiz.)
- Apres. como grupo
- Rep. cont. p/ int.
- Vel. rep. p/ int.
- Reproduzir imagens usando apresentação de slides (Apresen slides)

Proteger dados

- Proteger imagens (Proteger)

Definir a função de Classificação

- Classificação
- Def. clas.(Tec. pers.)

Designar imagens para impressão (DPOF)

- Especificar as imagens a imprimir (Marcar p/ impr.)

Eliminar imagens

- Apagar uma imagem visualizada
- Apagar múltiplas imagens selecionadas (Apagar)
- Confirm apagar

Ver imagens num televisor

- Ver imagens numa TV usando um cabo HDMI

Personalizar a câmara

Registar funções usadas frequentemente

- Memória (Definições da Câmara1/Definições da Câmara2)
- Registar definições de fotografia numa tecla personalizada (Reg Def Fot Pers)

Personalizar as funções do anel/seletor

- Mudar temporariamente a função do seletor (Definiç. Meu seletor)
- Conf. Seletor/Roda
- Rodar Av/Tv
- Bloq. Seletor / Roda

Personalizar o MENU (Meu menu)

- Adicionar item
- Ordenar item
- Eliminar item
- Eliminar página
- Eliminar tudo

Verificar imagens antes/após a gravação

- Revisão auto
- Pré-vis. Abertura
- Pré-vis. Result. Disp.
- Visualiz. Live View

Definições do monitor/visor

- Linha grelha
- FINDER/MONITOR
- Brilho Monitor
- Luminosidade visor.
- Temperat. Cor Visor
- Veloc. foto. visor (imagem fixa)

Qualidade Exibição

Monitor brilhante

Definições do cartão de memória

Formatar

N.º ficheiro

Definir nome ficheiro

Mostr. Info. Suporte

Selec.pasta GRAV

Nova pasta

Nome da pasta

Recuperar imag.DB

Definições da câmara

Sinais áudio

Menu Mosaico

Guia Selet. de Modo

Temp. In. Poup. Ene.

Temp des. alim. auto

Controlo remoto IR

Seletor NTSC/PAL

Definições HDMI: Resolução HDMI

Definições HDMI: Saída 24p/60p (filme) (Apenas em modelos compatíveis com 1080 60i)

Definições HDMI: Visualizar Info. HDMI

Definições HDMI: Saída TC (filme)

Definições HDMI: Controlo REC (filme)

Definições HDMI: CONTROL.P/HDMI

Ligação USB

Definição LUN USB

Fornec. Energ. USB

Def. PC Remoto: Des. p/ guar. im. fixa

Def. PC Remoto: Guar. im. PC RAW+J

Idioma
Conf Data/Hora
Definição de Área
Info. copyright
Versão
Modo demo

Inicializar a câmara
Repor Definições

Utilização das funções de rede

Ligar este produto e um smartphone
PlayMemories Mobile
Controlar a câmara usando um smartphone Android (NFC Comando com um só toque)
Controlar a câmara usando um smartphone Android (QR Code)
Controlar a câmara usando um smartphone Android (SSID)
Controlar a câmara usando um iPhone ou iPad (QR Code)
Controlar a câmara usando um iPhone ou iPad (SSID)

Transferir imagens para um smartphone
Funç. Env. p/ smrtph: Env. p/ Smartphone
Funç. Env. p/ smrtph: Enviar objetivo (filmes proxy)
Enviar imagens para um smartphone Android (Partilhe com um só toque NFC)

Transferir imagens para um computador
Enviar ao Computad.

Transferir imagens para um televisor
Visualizar na TV

Ler informação de localização a partir de um smartphone
Def. lig. info. locali.

Utilizar um telecomando com comunicação Bluetooth
Cont. rem. Bluetooth

Mudar as definições de rede

Modo avião
Definições Wi-Fi: Premir WPS
Definições Wi-Fi: Defin. Ponto Acesso
Definições Wi-Fi: Mostrar Ender. MAC
Definições Wi-Fi: Repor SSID/Senha
Edit. Nome Disposit.
Repor Defin. de Rede

Utilizar um computador

Ambiente de computador recomendado

Software para computadores Mac

Importar imagens para usar num computador

PlayMemories Home
Instalar PlayMemories Home
Ligar a um computador
Importar imagens para o computador sem usar PlayMemories Home
Desligar a câmara do computador

Desenvolver imagens RAW/Gravação remota (Imaging Edge)

Imaging Edge

Criar um disco de filmes

Selecionar um disco a ser criado
Criar discos Blu-ray de filmes com qualidade de imagem de alta definição
Criar discos de DVD (discos de gravação AVCHD) de filmes com qualidade de imagem de alta definição
Criar discos de DVD de filmes com qualidade de imagem standard

Lista de itens do MENU

Utilizar os itens do MENU

Definições da Câmara1

Formato ficheiro (imagem fixa)
Qualidade JPEG (imagem fixa)
Tam. imag. JPEG (imagem fixa)

- Rácio aspeto (imagem fixa)
- Panorama: tamanho
- Panorama: direção
- Long exp.RR (imagem fixa)
- Alta ISO RR (imagem fixa)
- Espaço de cor (imagem fixa)
- Compens. Objetiva
- Comutar o modo auto (Modo Auto)
- Seleção de cena
- Extr. imag. Auto sup.
- Modo de avanço
- Definições Bracket
- Função Disp. int.
- Rechamar (Definições da Câmara1/Definições da Câmara2)
- Memória (Definições da Câmara1/Definições da Câmara2)
- Registar definições de fotografia numa tecla personalizada (Reg Def Fot Pers)
- Modo de Focagem
- Def. prioridade AF-S
- Def. prioridade AF-C
- Área de Focagem
- Limite área focagem
- Ajustar as definições da área de focagem para a orientação da câmara (horizontal/vertical) (Mud. ÁreaAF V/H)
- Iluminador AF (imagem fixa)
- Def. AF cara/olhos
- AF c/ obturador (imagem fixa)
- Pré-AF (imagem fixa)
- AF Eye-Start (imagem fixa)
- Registar a atual área de focagem (Regist. Área AF) (imagem fixa)
- Apagar uma Área AF registada (Elim. Área AF reg.)
- Limpar Auto Área AF

Visual. área AF cont.
Circ. ponto focagem
Ajus. Micro AF
Comp. exposição
Definição ISO: ISO
Definição ISO: Limite intervalo ISO
Definição ISO: VO mín. ISO AUTO
Modo do medidor
Prior. cara mlti-med.
Ponto medidor luz
Passo exposição
AEL c/ obturador (imagem fixa)
Ajuste norma exp.
Modo flash
Compens. Flash
Conf comp.exp.
Flash sem fios
Red.olho verm.
Equil brancos
Def. prioridade AWB
Otimiz Alc Din (DRO)
HDR Auto
Modo criativo
Efeito de imagem
Perfil de imagem
Efeito Pele Suave (imagem fixa)
Bloq. AWB obtur. (imagem fixa)
Ampliador focagem
Tempo Amplia. Foco
Ampl. inicial foc. (imagem fixa)

AF Ampl. focag. (imagem fixa)
MF Assistida (imagem fixa)
Definição Saliência
Registo Caras (Novo Registo)
Registo Caras (Trocar Ordem)
Registo Caras (Apagar)
Prior. às caras regist.
Obt. de Sorriso
Enquadr. Autom. (imagem fixa)
Autorretr./Temp. A.

Definições da Câmara2

Filme: Modo Exposição
Câmara L&R: Modo Exposição
Formato ficheiro (filme)
Defin. Gravação (filme)
Definições L&R
Gravação proxy
Veloc avanço AF (filme)
Sens. Seguim. AF (filme)
Obtur. Lento Auto (filme)
Ampl. foc. inicial (filme)
Gravação Áudio
Nível de Grav. Áudio
Vis. Nível Áudio
Reduç. Ruído Vento
Vis. do marcador (filme)
Defin. marcador (filme)
Filme com obturador
Fotografia silenc. (imagem fixa)
Obt. Cortin. Front. El.

- Disp sem lente
- Disparar sem cartão
- SteadyShot
- Zoom de Imagem Clara/Zoom Digital (Zoom)
- Definições de Zoom
- Rodar anel de zoom
- Botão DISP (Monitor/Visor)
- FINDER/MONITOR
- Veloc. foto. visor (imagem fixa)
- Definição Zebra
- Linha grelha
- Guia Def. Exposição
- Visualiz. Live View
- Revisão auto
- Atribuição de funções utilizadas frequentemente a botões (Tecla Person.)
- Utilizar o botão Fn (Função) (menu Função)
- Mudar temporariamente a função do seletor (Definiç. Meu seletor)
- Conf. Seletor/Roda
- Rodar Av/Tv
- Comp. Ev Sel./Roda
- Func funcionam. tátil: Obturador Tátil
- Func funcionam. tátil: Focagem por toque
- Func funcionam. tátil: Seguimento toque
- Botão MOVIE
- Bloq. Seletor / Roda
- Sinais áudio

Rede

- Func. Env. p/ smrtph: Env. p/ Smartphone
- Func. Env. p/ smrtph: Enviar objetivo (filmes proxy)
- Enviar ao Computad.

Visualizar na TV
Ctrl c/ Smartphone
Modo avião
Definições Wi-Fi: Premir WPS
Definições Wi-Fi: Defin. Ponto Acesso
Definições Wi-Fi: Mostrar Ender. MAC
Definições Wi-Fi: Repor SSID/Senha
Definições Bluetooth
Def. lig. info. locali.
Edit. Nome Disposit.
Repor Defin. de Rede
Cont. rem. Bluetooth

Reprodução

Proteger imagens (Proteger)
Rodar uma imagem (Rodar)
Apagar múltiplas imagens selecionadas (Apagar)
Classificação
Def. clas.(Tec. pers.)
Especificar as imagens a imprimir (Marcar p/ impr.)
Capturar Fotografia
Ampliar uma imagem a ser reproduzida (Ampliar)
Ampliar ampl. inic.
Ampliar pos. inic.
Rep. cont. p/ int.
Vel. rep. p/ int.
Reproduzir imagens usando apresentação de slides (Apresen slides)
Comutar entre imagens fixas e filmes (Modo de Visualiz.)
Reproduzir imagens no ecrã de índice da imagem (Índice de imagens)
Apres. como grupo
Rodar automaticamente imagens gravadas (Rotação de Exibição)

Definir o método para saltar entre imagens (Def. Saltar imagem)

Configuração

Brilho Monitor
Luminosidade visor.
Temperat. Cor Visor
Auxil. visual. Gamma
Definições volume
Menu Mosaico
Guia Selet. de Modo
Confirm apagar
Qualidade Exibição
Temp. In. Poup. Ene.
Temp des. alim. auto
Seletor NTSC/PAL
Modo limpeza
Funcionamento Tátil
Painel tátil/Pad tátil
Definições pad tátil
Modo demo
Definições TC/UB
Controlo remoto IR
Definições HDMI: Resolução HDMI
Definições HDMI: Saída 24p/60p (filme) (Apenas em modelos compatíveis com 1080 60i)
Definições HDMI: Visualizar Info. HDMI
Definições HDMI: Saída TC (filme)
Definições HDMI: Controlo REC (filme)
Definições HDMI: CONTROL.P/HDMI
Seleção saída 4K (filme)
Ligação USB
Definição LUN USB

- Fornec. Energ. USB
- Def. PC Remoto: Des. p/ guar. im. fixa
- Def. PC Remoto: Guar. im. PC RAW+J
- Idioma
- Conf Data/Hora
- Definição de Área
- Info. copyright
- Formatar
- N.º ficheiro
- Definir nome ficheiro
- Selec.pasta GRAV
- Nova pasta
- Nome da pasta
- Recuperar imag.DB
- Mostr. Info. Suporte
- Versão
- Repor Definições

Meu menu

- Adicionar item
- Ordenar item
- Eliminar item
- Eliminar página
- Eliminar tudo

Precauções/Este produto

Precauções

Sobre a limpeza

Limpar o sensor de imagem

- Modo limpeza

Número de imagens graváveis

Tempos de gravação de filmes

Utilizar o Transformador de CA/carregador de baterias no estrangeiro

Formato AVCHD

Licença

Especificações

Marcas comerciais

Se tiver problemas

Resolução de problemas

Mensagens de advertência

4-747-614-54(1) Copyright 2019 Sony Corporation

Câmara Digital de Objetivas intercambiáveis
ILCE-6400 α6400

Identificação das partes

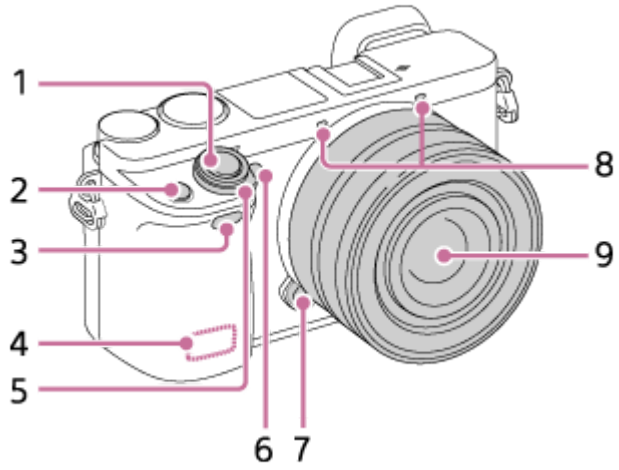

Quando a objetiva estiver retirada

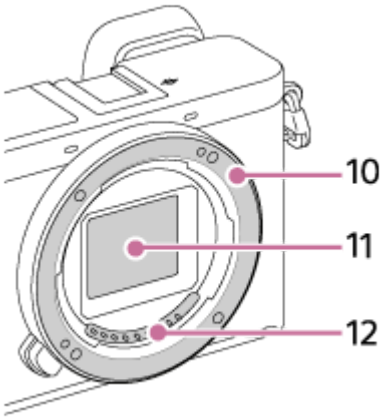

1. Botão do obturador
2. Botão **C1** (Personaliz. 1)
3. Sensor remoto por infravermelhos
4. Antena Wi-Fi/Bluetooth (incorporada)
5. Interruptor ON/OFF (Alimentação)
6. Luz do temporizador automático/Iluminador AF
7. Botão de soltar a objetiva
8. Microfone*
9. Objetiva
10. Montagem
11. Sensor de imagem**
12. Contactos da objetiva**

* Não tape este componente durante a gravação de filmes.Ao fazê-lo pode causar ruído ou diminuir o volume.
** Não toque diretamente nestes componentes.

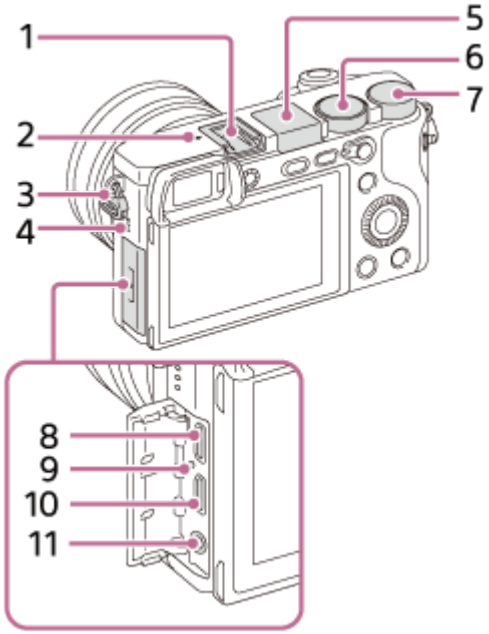

1. Sapata multi-interface*
2. ⊖ Marca da posição do sensor de imagem
   - O sensor de imagem é o sensor que converte luz num sinal elétrico. A marca ⊖ mostra a localização do sensor de imagem. Quando mede a distância exata entre a câmara e o motivo, veja a posição da linha horizontal.

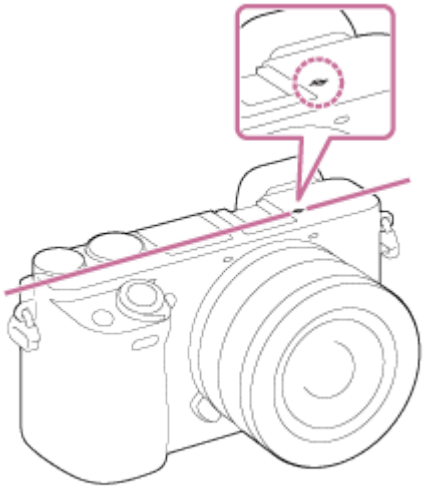

   - Se o motivo estiver mais próximo do que a distância de fotografia mínima da objetiva, o foco não pode ser confirmado. Certifique-se de que calcula a distância suficiente entre o motivo e a câmara.

3. Ganchos para a correia de ombro
   Coloque ambas as extremidades da correia na câmara.

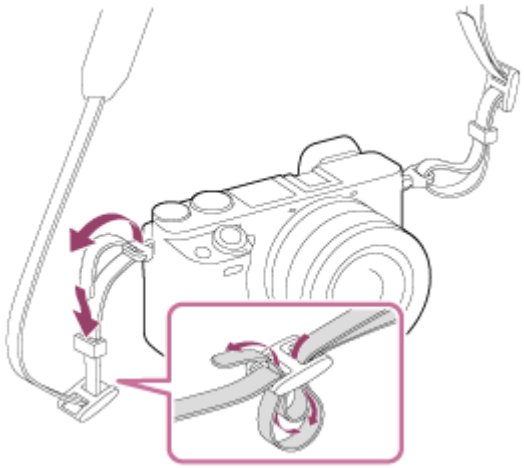

4. Altifalante
5. Flash
   - Carregue no botão ⚡ (abertura do flash) para usar o flash. O flash não abre automaticamente.
   - Quando não usar o flash, empurre-o para dentro do corpo da câmara.
6. Seletor de modo
7. Seletor de comando
8. Multi Terminal/Terminal Micro USB*
   Este terminal suporta dispositivos compatíveis com Micro USB.
9. Luz de carregamento
10. Micro tomada HDMI
11. Tomada 🎤 (Microfone)
    Quando estiver ligado um microfone externo, o microfone incorporado desliga automaticamente. Quando o microfone externo for do tipo de alimentação plugin, a alimentação do microfone é fornecida pela câmara.

* Para detalhes sobre acessórios compatíveis para a sapata multi-interface e o Multi Terminal/Terminal Micro USB, visite o website da Sony, ou consulte o seu concessionário Sony ou serviço local de assistência Sony autorizado. Os acessórios para a base para acessórios podem também ser usados. Não se garante o funcionamento com acessórios de outros fabricantes.

Multi Interface Shoe

Accessory Shoe

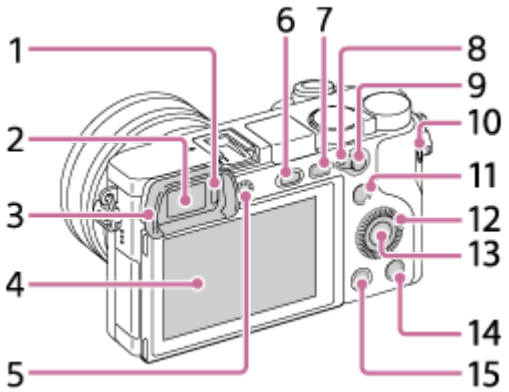

1. Sensor dos olhos
2. Visor
3. Ocular
   - Não colocada na câmara na fábrica. Recomenda-se que coloque a proteção da ocular quando tenciona utilizar o visor.

Colocar/retirar a proteção da ocular
Faça corresponder a proteção da ocular à ranhura no visor e deslize-a para o lugar.

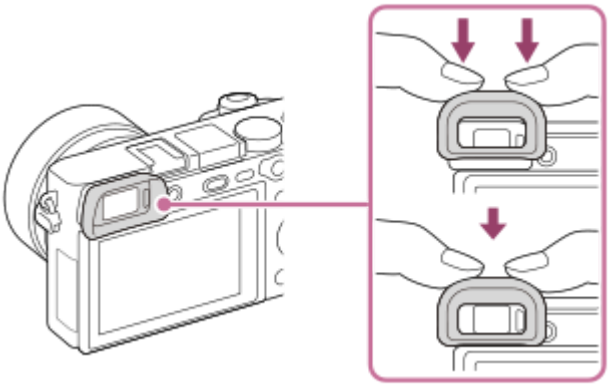

Para retirar a proteção da ocular, agarre-a pelos lados esquerdo e direito e levante-a.

- Retire a proteção da ocular quando coloca um acessório (vendido separadamente) na sapata multi-interface.

4. Monitor

- Pode mudar o ângulo do monitor para fotografar a partir de qualquer posição pretendida.
  Posição alta (segurando a câmara em cima)

Posição baixa (segurando a câmara em baixo)

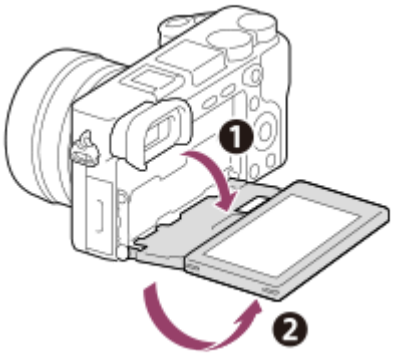

Posição de selfie (virando o monitor na sua direção para tirar uma selfie)

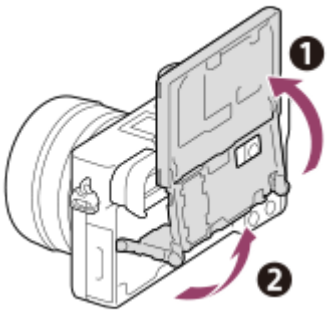

- Pode não ser capaz de ajustar o ângulo do monitor dependendo do tipo de tripé que usar. Nesse caso, desaperte o parafuso do tripé uma vez para ajustar o ângulo do monitor.

5. Seletor de ajuste de dioptria
   - Ajuste o seletor de ajuste de dioptria à sua visão até a visualização aparecer claramente no visor. Se for difícil rodar o seletor de ajuste de dioptria, retire a ocular e depois ajuste o seletor.

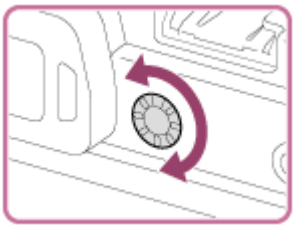

6. Botão ⚡ (abertura do Flash)
7. Botão do MENU
8. Alavanca de comutação AF/MF/AEL
9. Para fotografia: Botão AF/MF/botão AEL
   Para visualização: Botão 🔍 (Ampliar)
10. Botão MOVIE (Filme)
11. Para fotografia: Botão Fn (Função)
    Para visualização: Botão (Env. p/Smartphone)
    Pode visualizar o ecrã para [Env. p/ Smartphone] ao carregar neste botão.

12. Seletor de controlo
13. Botão central
14. Botão **C2** (Personaliz. 2) /Botão 🗑 (Apagar)
15. Botão ▶ (Reprodução)

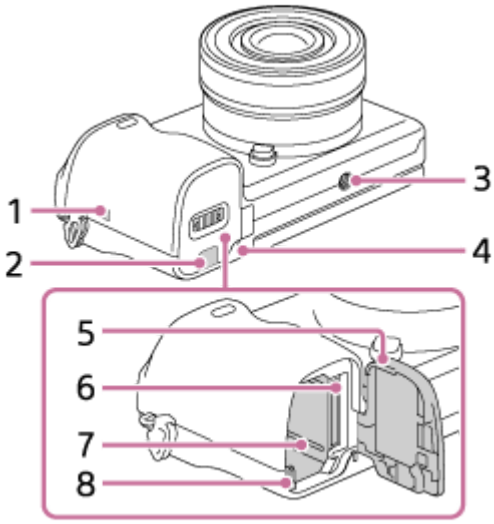

1. N (Marca N)
   - Aproxime a marca quando liga a câmara a um smartphone equipado com a função NFC. Para mais detalhes sobre a localização da N (Marca N) no seu Smartphone, consulte o manual de instruções do Smartphone.

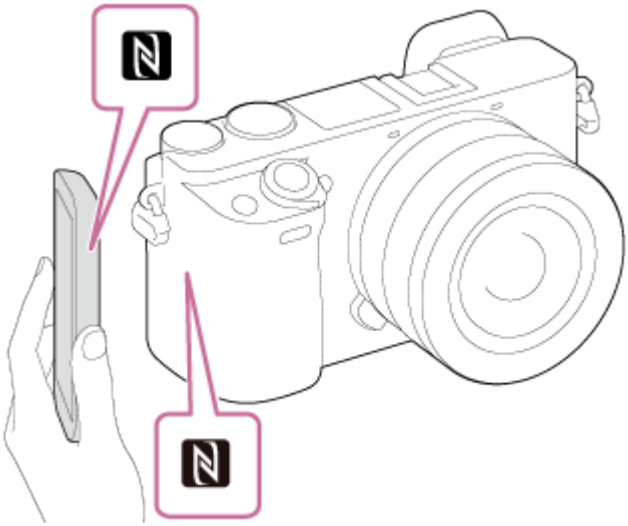

- NFC (Near Field Communication) é uma norma internacional de tecnologia de comunicação sem fios de curto alcance.

2. Tampa da placa de ligação
   - Use isto quando usar um Transformador de CA AC-PW20 (vendido separadamente). Insira a placa de ligação no compartimento da bateria e depois passe o cabo pela tampa da placa de ligação conforme mostrado abaixo.

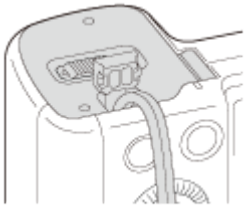

   - Certifique-se de que o cabo não fica trilhado quando fecha a tampa.

3. Orifício do encaixe do tripé
   Use um tripé com um parafuso inferior a 5,5 mm de comprimento. Caso contrário, pode não fixar a câmara com firmeza e danificar a câmara.

4. Luz de acesso
5. Tampa da bateria/cartão de memória
6. Ranhura do cartão de memória
7. Ranhura de inserção da bateria
8. Alavanca de fixação da bateria

4-747-614-54(1) Copyright 2019 Sony Corporation

Câmara Digital de Objetivas intercambiáveis
ILCE-6400 α6400

Utilizar o seletor de controlo

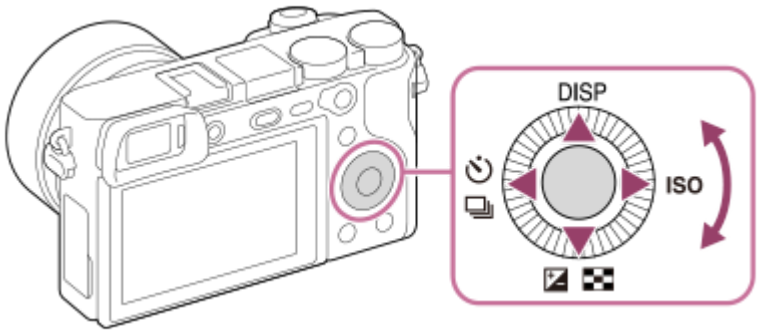

- Pode selecionar itens de definição rodando ou carregando no lado superior/inferior/esquerdo/direito do seletor de controlo. A sua seleção é determinada quando carrega no centro do seletor de controlo.
- As predefinições para o lado superior/inferior/esquerdo/direito e o centro do seletor de controlo são as seguintes.
  Lado superior: DISP (Definição de Visualização)
  Lado inferior: Comp. exposição/Índice de imagens (/)
  Lado esquerdo: Modo de avanço (/)
  Lado direito: ISO
  Centro: AF Olhos
  Pode também atribuir as funções desejadas ao lado inferior/esquerdo/direito e ao centro do seletor de controlo.
- Durante a reprodução, pode visualizar a imagem seguinte/anterior carregando no lado direito/esquerdo do seletor de controlo ou rodando o seletor de controlo.

Tópico relacionado

- Focagem standard
- Atribuição de funções utilizadas frequentemente a botões (Tecla Person.)

4-747-614-54(1) Copyright 2019 Sony Corporation

Utilizar os itens do MENU

Pode alterar as definições relacionadas a todas as operações da câmara incluindo fotografia, reprodução e método de operação. Pode também executar funções da câmara a partir do MENU.

1. **Carregue no botão MENU para visualizar o ecrã do menu.**

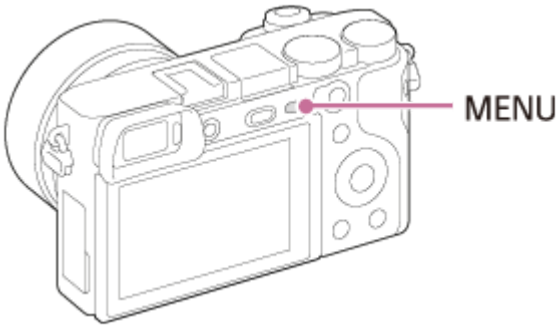

2. **Selecione a definição desejada que quer ajustar usando os lados superior/inferior/esquerdo/direito do seletor de controlo ou rodando o seletor de controlo, e depois carregue no centro do seletor de controlo.**
   - Selecione um ícone na parte superior do ecrã **(A)** e carregue no lado esquerdo/direito do seletor de controlo para se deslocar para outro separador do MENU.
   - Pode voltar ao ecrã anterior carregando no botão MENU.

3. **Selecione o valor de definição desejado, e carregue no centro para confirmar a sua seleção.**

Tópico relacionado

- Menu Mosaico
- Adicionar item

4-747-614-54(1) Copyright 2019 Sony Corporation

Câmara Digital de Objetivas intercambiáveis
ILCE-6400 α6400

Atribuição de funções utilizadas frequentemente a botões (Tecla Person.)

Pode utilizar a função da tecla de personalização para atribuir as funções que utiliza mais frequentemente a teclas de operação mais fácil. Isto permite-lhe saltar o processo de seleção de itens no MENU, rechamando as funções mais rapidamente.
Pode ainda atribuir [Não definido] a teclas de operação mais fácil para evitar a operação acidental.

Pode atribuir funções separadamente a teclas personalizadas para o modo de fotografia de imagem fixa (Tecla Person.), modo de gravação de filme (Tecla Person.) e modo de reprodução (Tecla Person.).

- As funções atribuíveis variam, dependendo das teclas.

Pode atribuir funções às seguintes teclas.

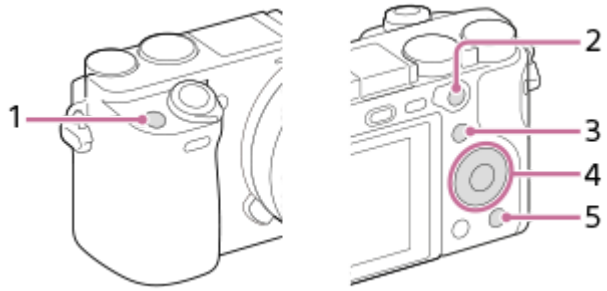

1. Botão Personaliz. 1
2. Botão AF/MF/Função Botão AEL
3. Botão Fn/
4. Funç. Botão Central/Fun. Botão Esquerdo/Funç. Botão Direito/Botão para Baixo
5. Botão Personaliz. 2

Para mais detalhes sobre as funções que podem ser atribuídas a teclas personalizadas, consulte o seguinte URL:
https://support.d-imaging.sony.co.jp/support/tutorial/ilc/l/ilce-6400/12.php

Sugestão

- Pode rechamar as funções mais rapidamente utilizando o menu Funções para configurar cada definição diretamente a partir do botão Fn, juntamente com as teclas personalizadas. Consulte as funções relacionadas em “Tópico relacionado” no fundo desta página.

A seguir apresentamos o procedimento para atribuir a função [AF Olhos] ao botão AEL **(A)**.

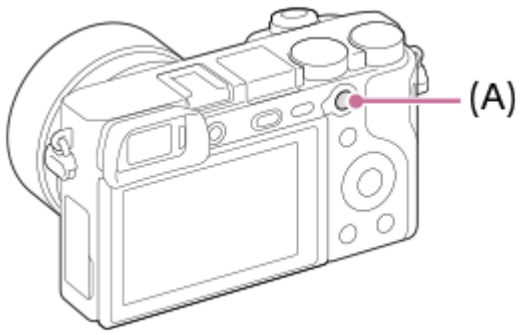

1. **MENU → (Definições da Câmara2) → [Tecla Person.].**
   - Se pretender atribuir uma função a rechamar enquanto grava filmes, selecione [Tecla Person.]. Se pretender atribuir uma função a rechamar enquanto reproduz imagens, selecione [Tecla Person.].

2. **Vá para o ecrã [Traseira1] utilizando o lado esquerdo/direito do seletor de controlo. Depois, selecione [Função Botão AEL] e carregue no centro do seletor de controlo.**

3. **Carregue no lado esquerdo/direito do seletor de controlo até a função desejada ser apresentada. Selecione a função desejada usando os lados superior/inferior do seletor de controlo e, depois, carregue no centro. Por exemplo, selecione [AF Olhos].**
   - Se carregar no botão AEL no modo de fotografia de imagem fixa e forem detetados olhos, [AF Olhos] é ativado e a câmara foca os olhos. Fotografe imagens enquanto mantém o botão AEL carregado.

Nota

- Pode também atribuir funções de fotografia ao botão de manutenção do foco na objetiva. Contudo, algumas objetivas não têm um botão de manutenção do foco.
- Se atribuir [Manter person. ( )] a uma tecla personalizada utilizando [Tecla Person.], mas a função não está disponível no modo de gravação de filmes, como [Qualidade JPEG] ou [Modo flash], a função não voltará a ser chamada quando carregar na tecla no modo de gravação de filme.
- Se atribuir [Mant. pers. (/)] a uma tecla personalizada utilizando [Tecla Person.], a câmara muda para o modo de fotografia e rechama a função atribuída quando carregar na tecla no modo de reprodução.

Tópico relacionado

- Utilizar o botão Fn (Função) (menu Função)

4-747-614-54(1) Copyright 2019 Sony Corporation

Utilizar o botão Fn (Função) (menu Função)

O menu Função é constituído por 12 funções que é apresentado no fundo do ecrã quando carrega no botão Fn (Função) no modo de fotografia. Pode aceder mais depressa às funções utilizadas frequentemente registando-as no menu de funções.

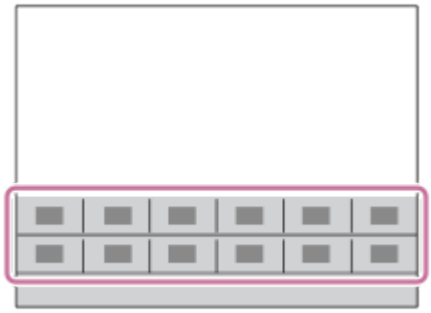

Para mais detalhes sobre as funções que podem ser registadas no menu de funções, consulte o seguinte URL:
https://support.d-imaging.sony.co.jp/support/tutorial/ilc/l/ilce-6400/14.php

Sugestão

- Pode rechamar mais depressa as funções utilizando a função da tecla personalizada para atribuir funções utilizadas frequentemente a teclas desejadas, juntamente com o menu de funções. Consulte as funções relacionadas em “Tópico relacionado” no fundo desta página.

1. **Carregue repetidamente em DISP no seletor de controlo para visualizar um modo de ecrã sem ser [Para o visor], e depois carregue no botão Fn (Função).**

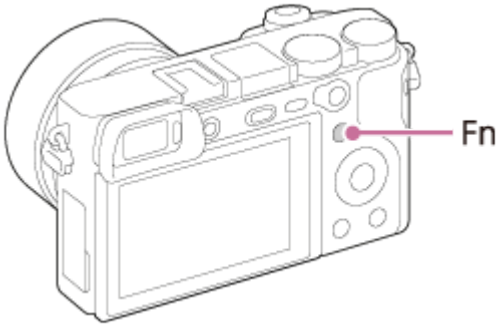

2. **Selecione a função desejada carregando no lado superior/inferior/esquerdo/direito do seletor de controlo.**

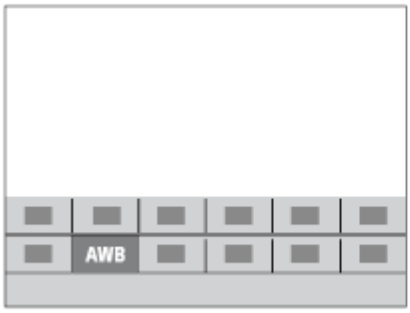

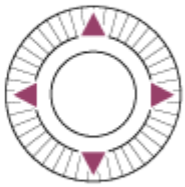

3 **Selecione a definição desejada rodando o seletor de controlo, e carregue no centro do seletor de controlo.**

- Algumas funções podem ser ajustadas com precisão usando o seletor de comando.

Para ajustar as definições dos ecrãs de definição dedicados

Selecione a função desejada no passo 2, depois carregue no centro do seletor de controlo. Aparecerá o ecrã de definição dedicado para a função. Siga o manual de operação **(A)** para ajustar as definições.

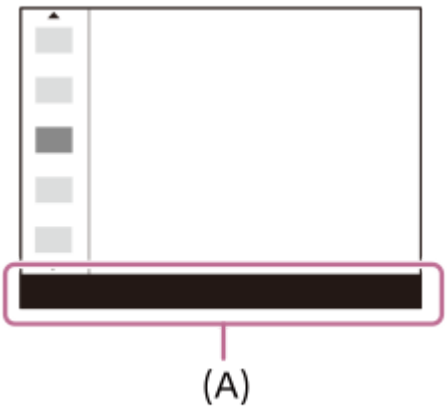

Mudar as funções no menu Funções (Defin. Menu Função)

O que se segue é o procedimento para mudar [Modo de avanço] no menu de funções para [Linha grelha].

1. MENU → 2 (Definições da Câmara2) → [Defin. Menu Função].
2. Selecione (Modo de avanço) entre as doze funções no menu de funções utilizando o lado superior/inferior/esquerdo/direito do seletor de controlo e, em seguida, carregue no centro.
3. Vá para o ecrã [Visualização/Revisão auto] utilizando o lado esquerdo/direito do seletor de controlo. Depois, selecione [Linha grelha] e carregue no centro do seletor de controlo.
   - (Linha grelha) aparece no local anterior de (Modo de avanço) no menu de funções.

Tópico relacionado

- Atribuição de funções utilizadas frequentemente a botões (Tecla Person.)

4-747-614-54(1) Copyright 2019 Sony Corporation

Câmara Digital de Objetivas intercambiáveis
ILCE-6400 α6400

Como utilizar o ecrã Quick Navi

O ecrã Quick Navi é uma função otimizada para fotografia com o visor, que lhe permite controlar diretamente as definições.

1. **MENU → 2 (Definições da Câmara2) → [Botão DISP] → [Monitor].**

2. **Coloque uma marca ✓ em [Para o visor] e depois selecione [Confirmar].**

3. **Carregue em DISP no seletor de controlo para definir o modo de ecrã para [Para o visor].**

4. **Carregue no botão Fn para comutar para o ecrã Quick Navi.**
   - Os conteúdos visualizados e respetivas posições nas ilustrações são apenas orientações, e podem diferir das visualizações reais.

Modo auto/Modo de Seleção de Cena

Modo P/A/S/M/Varrer Panorama

5. **Selecione a função desejada carregando no lado superior/inferior/esquerdo/direito do seletor de controlo.**

6. **Rode o seletor de controlo para selecionar a definição desejada.**
   - Algumas funções podem ser ajustadas com precisão usando o seletor de comando.

Para ajustar as definições dos ecrãs de definição dedicados

Selecione a função desejada no passo 5, depois carregue no centro do seletor de controlo. Aparecerá o ecrã de definição dedicado para a função. Siga o manual de operação **(A)** para ajustar as definições.

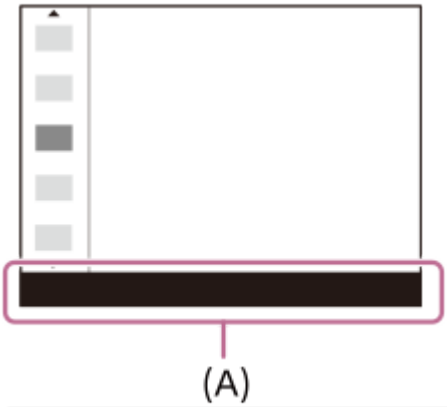

Nota

- Os itens a cinzento no ecrã Quick Navi não são ajustáveis.
- Quando usar [Modo criativo], [Perfil de imagem], etc., algumas das tarefas de configuração podem ser conseguidas apenas num ecrã designado.

Tópico relacionado

- Comutar a visualização do ecrã (enquanto fotografa/durante a reprodução)

4-747-614-54(1) Copyright 2019 Sony Corporation

Utilizar a alavanca de comutação AF/MF/AEL

Pode comutar a função do botão AF/MF/AEL para AF/MF ou AEL mudando a posição da alavanca de comutação AF/MF/AEL.

Quando desloca a alavanca de comutação AF/MF/AEL **(A)** para a posição AF/MF e carrega no botão **(B)**, o modo de focagem muda temporariamente entre automático e manual (controlo AF/MF). Quando desloca a alavanca de comutação AF/MF/AEL para a posição AEL e carrega no botão, a exposição é bloqueada (bloqueio AE).

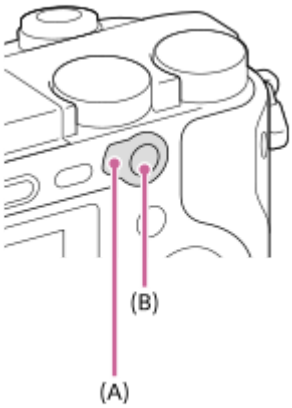

4-747-614-54(1) Copyright 2019 Sony Corporation

Como utilizar o teclado

Quando for exigida a introdução manual de carateres, visualiza-se um teclado no ecrã.

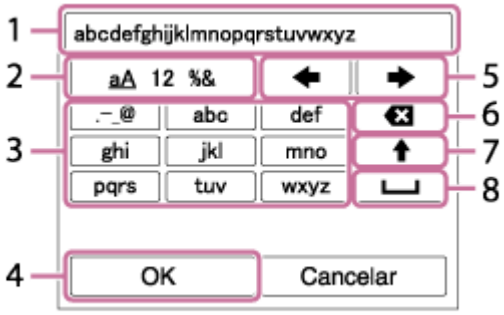

Desloque o cursor na tecla desejada usando o seletor de controlo, depois carregue no centro para introduzir.

1. **Caixa de introdução**
   Os carateres que introduziu são visualizados.
2. **Comutar entre tipos de carateres**
   Cada vez que carregar nesta tecla, o tipo de carácter comutará entre letras do alfabeto, números e símbolos.
3. **Teclado**
   Cada vez que carregar nesta tecla, os caracteres correspondentes a essa tecla serão visualizados um a um em sequência.
   Por exemplo: Se quiser introduzir "abd"
   Carregue na tecla "abc" uma vez para visualizar "a" → selecione " ➡ "((5) Deslocar cursor) e carregue na tecla "abc" duas vezes para visualizar "b" → carregue na tecla "def" uma vez para visualizar "d".
4. **Finalizar**
   Finaliza os carateres introduzidos.
5. **Deslocar cursor**
   Desloca o cursor na caixa de introdução para a direita ou esquerda.
6. **Apagar**
   Apaga o caráter que precede o cursor.
7. ⬆
   Comuta o caráter seguinte para uma letra maiúscula ou minúscula.
8. ␣
   Introduz um espaço.

- Para cancelar a introdução, selecione [Cancelar].

4-747-614-54(1) Copyright 2019 Sony Corporation

Câmara Digital de Objetivas intercambiáveis
ILCE-6400 α6400

Lista de ícones no monitor

Os conteúdos visualizados e respetivas posições nas ilustrações são apenas orientações, e podem diferir das visualizações reais.

Ícones no ecrã de fotografia

Modo de monitor

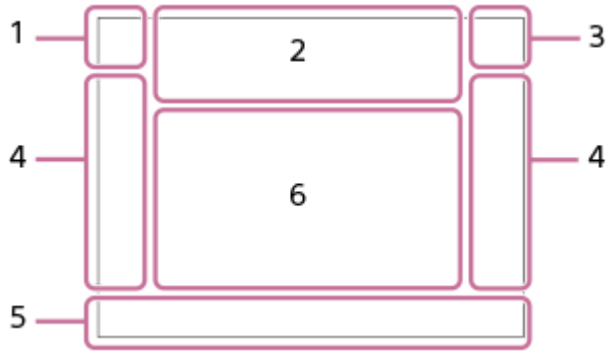

Modo de visor

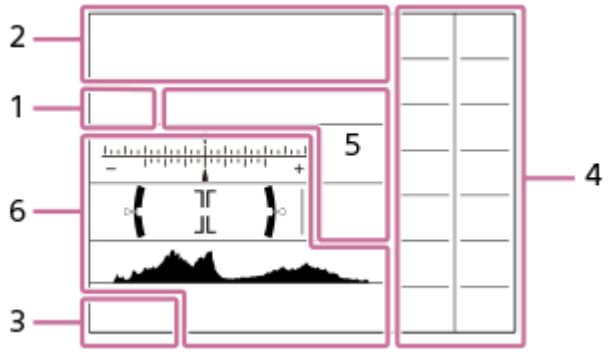

1. **Modo de fotografia/Reconhecimento de cena**
   P P* A S M P A S M P A S M
   Modo de fotografia
   1 2 3
   M1 M2 M3 M4
   Número de registo
   Ícones de Reconhecimento de Cena
   Seleção de cena
2. **Definições da câmara**
   NO CARD
   Estado do cartão de memória
   100
   Número restante de imagens graváveis
   3
   Gravar dados / Número de imagens por gravar

3:2 16:9 1:1

Rácio de aspeto das imagens fixas

24M / 20M / 16M / 12M / 10M / 8.0M / 6.0M / 5.1M / 4.0M

Tamanho de imagem das imagens fixas

RAW

Gravação RAW

X.FINE FINE STD

Qualidade JPEG

XAVC S 4K XAVC S HD AVCHD

Formato de ficheiro dos filmes

100 60 50 25 16 FX FH

Definição de gravação dos filmes

120p 60p 60i 30p 24p 100p 50p 50i 25p

Taxa de fotograma dos filmes

100Px 60Px 50Px 25Px 16Px

Gravação proxy

120fps 60fps 30fps 15fps 8fps 4fps 100fps 50fps 25fps 12fps 6fps 3fps 2fps 1fps

Velocidade de fotogramas para gravação em câmara lenta/câmara rápida

Carregamento do flash em curso

VIEW

Ef. Definição Desl.

ON

Iluminador AF

OFF

SteadyShot desligado/ligado, Aviso de vibração da câmara

S C D

Zoom Inteligente/ Zoom Imag. Clara/Zoom Digital

–PC–

PC remoto

Monitor brilhante

Fotografia silenc.

Telecomando

OFF

Sem gravação de áudio dos filmes

Reduç. Ruído Vento

©

A gravar informações sobre direitos de autor

Assist S-Log2 Assist S-Log3 Assist HLG 709 Assist HLG 2020

Auxil. visual. Gamma

Focagem cancelada

Cancelar Seguimento

Foco Ponto

Executar [Foco Ponto]

NFC ativo

Ligação Bluetooth disponível / ligação Bluetooth indisponível

Ligada a smartphone / Não ligada a smartphone

Obter informação de localização/Informação de localização não pode ser obtida

Modo avião

Aviso de sobreaquecimento

FULL ERROR

Ficheiro da base de dados cheio/erro de ficheiro da base de dados

3. **Bateria**

100%

Bateria restante

Aviso de bateria restante

Alimentação USB

4. **Definições de fotografia**

HI+ Hi MID Lo 10 C3 2s BRK C 0.3EV3 BRK 3 S 0.3EV3 BRK C 0.3EV3 BRK S 0.3EV3 BRK WB HI BRK DRO Lo BRK WB HI BRK DRO LO

Modo de avanço

AUTO SLOW REAR WL SLOW WL SLOW HSS WL REAR WL

Modo flash /Flash sem fios/Red.olho verm.

±0.0

Compens. Flash

AF-S AF-A AF-C DMF MF

Modo de Focagem

Área de Focagem

JPEG RAW RAW+J

Formato ficheiro

STD L

Modo do medidor

AWB AWB AWB -1 0 +1 +2 WB AWB 7500K A5 G5

Equil brancos (Auto, Predefinido, Subaquático auto, Personalizado, Temperatura de cor, Filtro de cor)

D-R OFF DRO AUTO HDR AUTO

Otimiz Alc Din /HDR Auto

Std. Vivid Ntrl Clear Deep Light Port. Land. Sunset Night Autm B/W Sepia +3 +3 +3

Modo criativo /Contraste, saturação e nitidez

Toy Morn Pop Pos Pos Rtro Srtft key Part R Part G Part B Part Y HC BW Soft Mid Pntg Mid Rich BW Mini AUTO WtrC Ilus Mid OFF

Efeito de imagem

AF ON AF OFF

Prior. cara/olhos AF

PP1 – PP10

PP OFF

Perfil de imagem

Indicador de sensibilidade da deteção de sorriso

5. **Indicador de foco/definições da exposição**

Indicador de foco

1/250

Velocidade do obturador

F3.5

Valor de abertura

Compensação da exposição/Medição Manual

ISO400

ISO AUTO

ISO400

Sensibilidade ISO

Bloqueio AE/bloqueio FEL/bloqueio AWB

6. **Guias/outro**

Cancelar Seguimento

Visualização de guia para o seguimento

Sel. ponto focagem lig./deslig.

Visualização de guia para a definição Área de Focagem

Focagem cancelada

Visualização de guia para cancelar focagem

Visualização de guia para Meu Seletor

Indicador de bracket

Área de medição pontual

Guia de Definição da Exposição

Indicador da velocidade do obturador

Indicador de abertura

Histograma

Indicador de nível digital

STBY REC

Gravação de filme em espera/Gravação de filme em curso

1:00:12

Tempo real de gravação de filme (horas: minutos: segundos)

CH1
CH2
Vis. Nível Áudio

REC STBY
Controlo REC

00:00:00:00
Código de tempo (horas: minutos: segundos: fotogramas)

00 00 00 00
Bit de utilizador

Ícones no ecrã de reprodução

Visualização de reprodução de imagem única

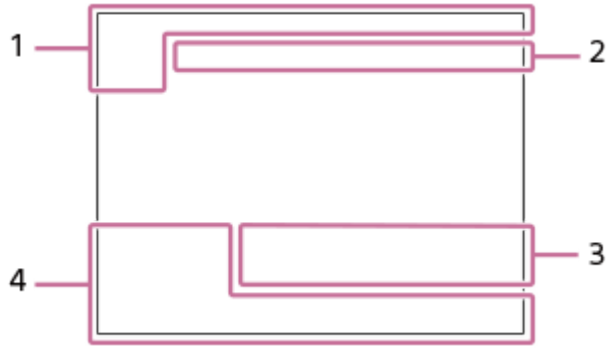

Visor de histograma

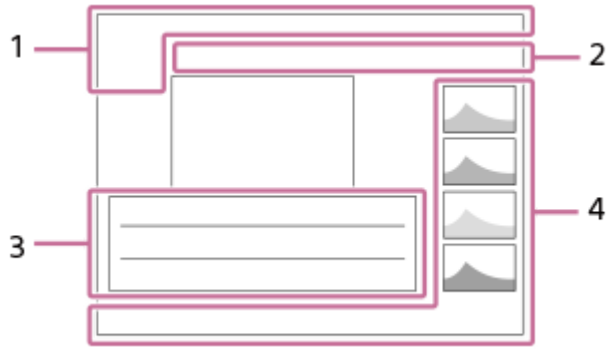

1. **Informação básica**

AVCHD XAVC S HD XAVC S 4K
Modo de Visualiz.

Classificação

Proteger

DPOF
DPOF definido

AUTO
Imagem de enquadramento automático de objeto

3/7
Número de ficheiro/Número de imagens no modo de visualização

NFC ativo

Bateria restante

Apres. como grupo

Px

Filme proxy incluído

2. **Definições da câmara**

   Consulte “Ícones no ecrã de fotografia.”

3. **Definições de fotografia**

   Erro do efeito de imagem

   Erro HDR Auto

   35mm

   Distância focal da objetiva

   HLG

   Gravação HDR (Hybrid Log-Gamma)

   Consulte “Ícones no ecrã de fotografia” para conhecer outros ícones apresentados nesta área.

4. **Informação de imagem**

   90°44'55"N
   233°44'55"W

   Informação de latitude/longitude

   2019 -1-1 10:37AM

   Data da gravação

   100-0003

   Número de pasta - Número de ficheiro

   Histograma (Luminância/R/G/B)

4-747-614-54(1) Copyright 2019 Sony Corporation

Câmara Digital de Objetivas intercambiáveis
ILCE-6400 α6400

Comutar a visualização do ecrã (enquanto fotografa/durante a reprodução)

Pode alterar os conteúdos de visualização no ecrã.

1 **Carregue no botão DISP (Definição de Visualização).**

- Para comutar a informação visualizada no visor, carregue no botão DISP enquanto olha pelo visor.
- Cada vez que carregar no botão DISP, a visualização do ecrã muda.
- Os conteúdos visualizados e as suas posições são apenas uma orientação, e podem diferir da visualização real.

Durante fotografia (Monitor)

Vis. Todas Info. → Sem vis.inf. → Histograma → Nível → Para o visor → Vis. Todas Info.

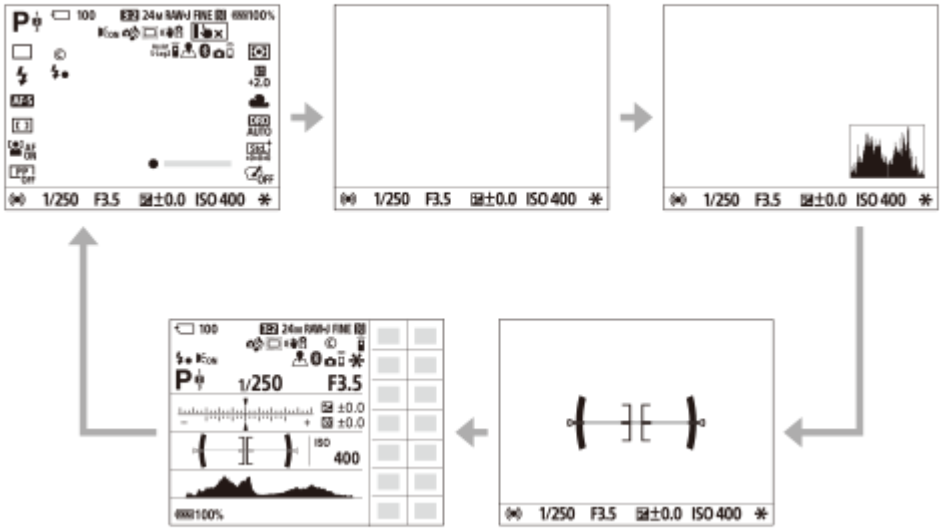

Durante fotografia (Visor)

Nível → Sem vis.inf. → Histograma → Nível

Durante reprodução (Monitor/Visor)

Visual. Info. → Histograma → Sem vis.inf. → Visual. Info.

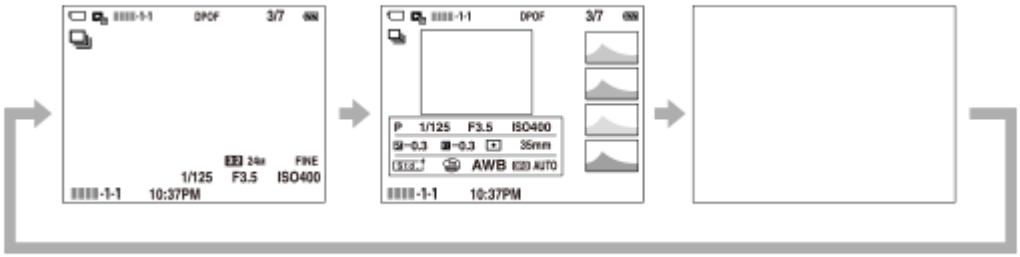

- Se a imagem tiver uma área sobre-exposta ou subexposta, a secção correspondente piscará no visor do histograma (aviso de sobre-exposta/subexposta).
- As definições para reprodução também se aplicam em [Revisão auto].

Visor de histograma

Um histograma mostra a distribuição de luminância, apresentando quantos píxeis existem por luminância. Mostra mais escuro para a esquerda e mais claro para a direita.
O histograma muda dependendo da compensação da exposição.
Um pico na extremidade direita ou esquerda do histograma indica que a imagem tem uma área sobre-exposta ou subexposta, respetivamente. Não pode corrigir esses defeitos usando um computador após a fotografia. Execute compensação da exposição antes de fotografar quando necessário.

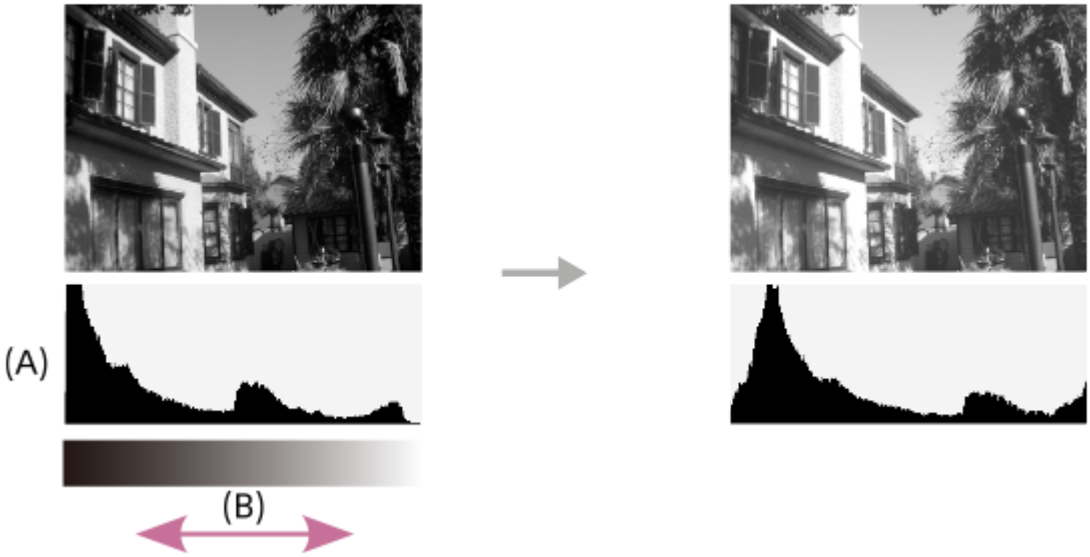

(A): Contagem de píxeis
(B): Luminosidade

Nota

- A visualização do visor e do monitor para fotografia podem ser definidas separadamente. Olhe através do visor para definir as definições de visualização para o visor.
- [Histograma] não é apresentado durante a fotografia panorâmica.
- A informação na visualização do histograma não indica a fotografia final. É informação acerca da imagem visualizada no ecrã. O resultado final depende do valor de abertura, etc.
- A visualização do histograma é extremamente diferente entre fotografia e reprodução nos seguintes casos:
  - Quando o flash for usado
  - Quando fotografar um motivo de baixa luminância como por exemplo uma cena noturna
- No modo de filme, [Para o visor] não pode ser visualizado.

Sugestão

- O seguinte não é visualizado nas predefinições.
  - Visual. gráfica
  - Monitor desl.
  - Vis. Todas Info. (quando usar o visor)

  Para mudar os modos de visualização que são comutados quando carrega no botão DISP, selecione MENU → 2 (Definições da Câmara2) → [Botão DISP] e mude a definição.

Tópico relacionado

- Botão DISP (Monitor/Visor)

4-747-614-54(1) Copyright 2019 Sony Corporation

Câmara Digital de Objetivas intercambiáveis
ILCE-6400 α6400

Botão DISP (Monitor/Visor)

Permite-lhe definir os modos de visualização do ecrã que podem ser selecionados usando DISP (Definição de Visualização) no modo de fotografia.

1. **MENU → 2 (Definições da Câmara2) → [Botão DISP] → [Monitor] ou [Visor] → definição desejada → [Confirmar].**

   Os itens assinalados por ✓ estão disponíveis.

Detalhes do item do Menu

Visual. gráfica :
Mostra informação básica de fotografia. Mostra graficamente a velocidade do obturador e valor de abertura.

Vis. Todas Info. :
Mostra informação de gravação.

Sem vis.inf. :
Não mostra informação de gravação.

Histograma :
Apresenta graficamente a distribuição da luminância.

Nível :
Indica se o produto está nivelado em ambas as direções da frente para trás **(A)** e horizontal **(B)**. Quando o produto estiver nivelado em ambas a direções, o indicador fica verde.

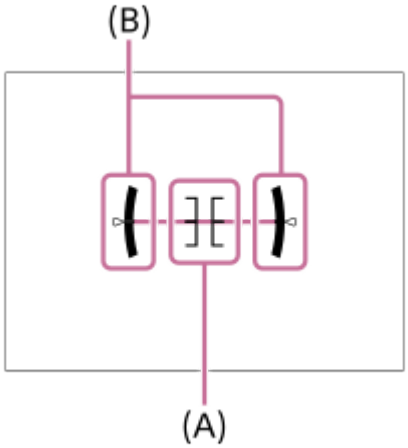

Para o visor*:
Mostra apenas as informações de gravação no monitor, não o motivo. Esta definição é uma definição de visualização para gravação com o visor.

Monitor desl.*:
Desliga sempre o monitor quando grava imagens. Pode utilizar o monitor quando reproduzir imagens ou operar o MENU. Esta definição é uma definição de visualização para gravação com o visor.

* Estes modos de ecrã só estão disponíveis na definição para [Monitor].

Nota

- Se inclinar o produto para a frente ou para trás em elevado grau, o nível de erro será enorme.
- O produto pode ter uma margem de erro de praticamente ±1° mesmo quando a inclinação for corrigida pelo nível.

Tópico relacionado

- Comutar a visualização do ecrã (enquanto fotografa/durante a reprodução)

4-747-614-54(1) Copyright 2019 Sony Corporation

Câmara Digital de Objetivas intercambiáveis
ILCE-6400 α6400

Verificar a câmara e os itens fornecidos

Primeiro verifique o nome de modelo da sua câmara. Os acessórios fornecidos diferem dependendo do modelo.
O número entre parênteses indica o número de peças.

Fornecidos com todos os modelos

- Câmara (1)
- Cabo de alimentação (1)* (fornecido em alguns países/regiões)

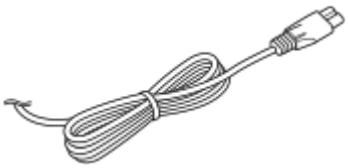

* Podem ser fornecidos com a sua câmara múltiplos cabos de alimentação. Use o apropriado que corresponda ao seu país/região.

- Bateria recarregável NP-FW50 (1)

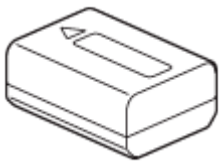

- Cabo micro USB (1)

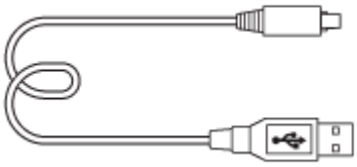

- Transformador de CA (1)
  O tipo do Transformador de CA pode diferir consoante o país/região.

- Correia do ombro (1)

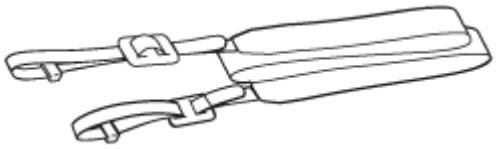

- Ocular (1)

- Tampa do corpo da câmara (1)*

* Apenas para a ILCE-6400/ILCE-6400M

- Tampa da sapata (1) (colocada na câmara)
- Guia de início (1)
- Guia de referência (1)

4-747-614-54(1) Copyright 2019 Sony Corporation

Câmara Digital de Objetivas intercambiáveis
ILCE-6400 α6400

E PZ 16–50mm F3.5–5.6 OSS (Zoom motorizado)

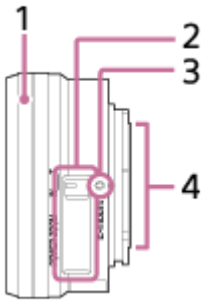

1. Anel de Zoom/Focagem
2. Alavanca de zoom
3. Índice de montagem
4. Contactos da objetiva*

* Não toque diretamente nesta parte.

Especificações

Distância focal: 16 mm – 50 mm
Distância focal equivalente ao formato 35 mm[*1]: 24 – 75 mm
Grupos – elementos da objetiva: 8 – 9
Ângulo de visão[*1]: 83° – 32°
Focagem mínima[*2]: 0,25 – 0,3 m
Ampliação máxima: 0,215×
Abertura mínima: f/22 – f/36
Diâmetro do filtro: 40,5 mm
Dimensões (diâmetro máx. × altura): aprox. 64,7 mm × 29,9 mm
Peso: aprox. 116 g
SteadyShot: disponível

*1 Os valores para distância focal equivalentes ao formato 35 mm e ângulo de visão baseiam-se em câmaras digitais equipadas com um sensor de imagem de tamanho APS-C.
*2 A fogagem mínima é a distância mais curta do sensor de imagem ao motivo.

Itens fornecidos

Objetiva (1), Tampa da frente da objetiva (1)

4-747-614-54(1) Copyright 2019 Sony Corporation

E PZ 16–50mm F3.5–5.6 OSS II (Zoom motorizado)

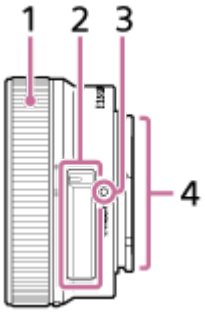

1. Anel de Zoom/Focagem
2. Alavanca de zoom
3. Índice de montagem
4. Contactos da objetiva*

* Não toque diretamente nesta parte.

Especificações

Distância focal: 16 mm – 50 mm
Distância focal equivalente ao formato 35 mm*1: 24 mm – 75 mm
Grupos – elementos da objetiva: 8 – 9
Ângulo de visão*1: 83° – 32°
Focagem mínima*2: 0,25 m – 0,3 m
Ampliação máxima: 0,215×
Abertura mínima: f/22 – f/36
Diâmetro do filtro: 40,5 mm
Dimensões (diâmetro máx. × altura): aprox. 66 mm × 31,3 mm
Peso: aprox. 107 g
SteadyShot: disponível

*1 Os valores para distância focal equivalente ao formato 35 mm e ângulo de visão baseiam-se em câmaras digitais equipadas com um sensor de imagem de tamanho APS-C.
*2 Foco mínimo é a distância mais curta do sensor de imagem até ao motivo.

Itens fornecidos

Objetiva (1), Tampa da frente da objetiva (1)

Nota

- Esta objetiva só é fornecida com os modelos de kit de objetiva. O estado de lançamento dos modelos de kits de objetiva pode variar entre países e regiões.

4-747-614-54(1) Copyright 2019 Sony Corporation

Câmara Digital de Objetivas intercambiáveis
ILCE-6400 α6400

E 18-135mm F3.5-5.6 OSS

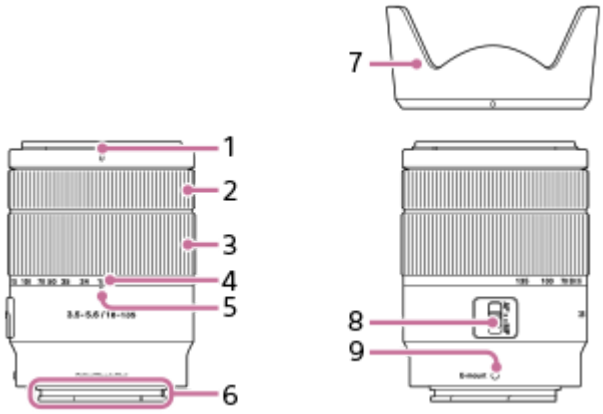

1. Índice da proteção da objetiva
2. Anel de focagem
3. Anel de zoom
4. Escala da distância focal
5. Índice da distância focal
6. Contactos da objetiva*
7. Proteção da objetiva
8. Botão do modo de focagem
9. Índice de montagem

* Não toque diretamente nesta parte.

Especificações

Distância focal: 18 mm – 135 mm
Distância focal equivalente ao formato 35 mm[*1]: 27 – 202,5 mm
Grupos – elementos da objetiva: 12 – 16
Ângulo de visão[*1]: 76° – 12°
Focagem mínima[*2]: 0,45 m
Ampliação máxima: 0,29×
Abertura mínima: f/22 – f/36
Diâmetro do filtro: 55 mm
Dimensões (diâmetro máx. × altura): aprox. 67,2 mm × 88 mm
Peso: aprox. 325 g
SteadyShot: disponível

*1 Os valores para distância focal equivalentes ao formato 35 mm e ângulo de visão baseiam-se em câmaras digitais equipadas com um sensor de imagem de tamanho APS-C.
*2 A fogagem mínima é a distância mais curta do sensor de imagem ao motivo.

Itens fornecidos

Objetiva (1), Tampa da frente da objetiva (1), Tampa de trás da objetiva (1), Proteção da objetiva (1)

4-747-614-54(1) Copyright 2019 Sony Corporation

Câmara Digital de Objetivas intercambiáveis
ILCE-6400 α6400

Inserir/retirar a bateria

1. **Abra a tampa da bateria/cartão de memória.**

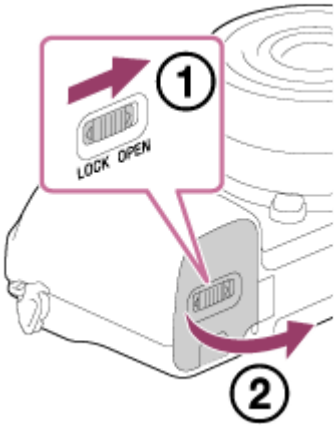

2. **Insira a bateria enquanto carrega na alavanca de fixação (A) com a ponta da bateria até a bateria encaixar no lugar.**

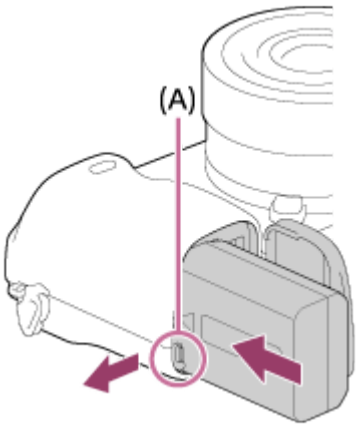

3. **Feche a tampa.**

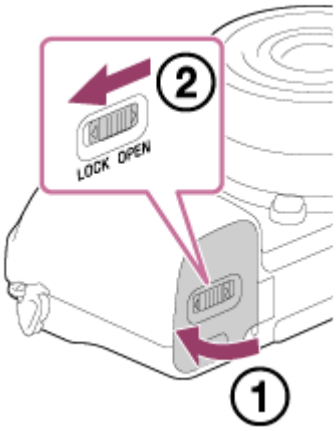

Para retirar a bateria

Certifique-se de que a luz de acesso não está acesa, e desligue a câmara. Depois, deslize a alavanca de bloqueio **(A)** e retire a bateria. Tenha cuidado para não deixar cair a bateria.

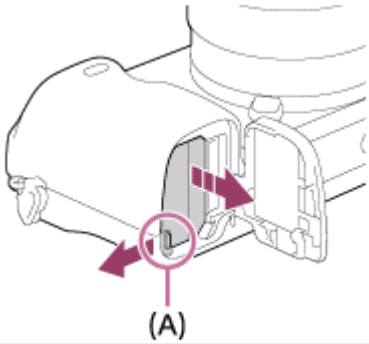

4-747-614-54(1) Copyright 2019 Sony Corporation

Carregar a bateria enquanto estiver inserida na câmara

1. **Desligue a alimentação.**

2. **Ligue a câmara ao Transformador de CA (fornecido) com a bateria inserida usando o cabo micro USB (fornecido), e ligue o Transformador de CA à tomada de parede.**

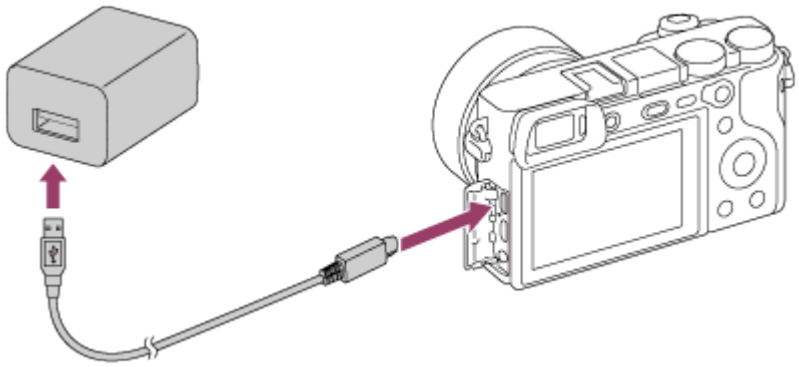

Luz de carregamento na câmara (laranja)
Acesa: A carregar
Desligada: Carregamento concluído
Intermitente: Erro de carregamento ou o carregamento parou temporariamente porque a temperatura não está dentro da variação correta

- Tempo de carregamento (carga completa): O tempo de carregamento é de aproximadamente 150 min.
- O tempo de carregamento acima aplica-se quando carregar uma bateria completamente descarregada a uma temperatura de 25 °C. O carregamento pode demorar mais tempo dependendo das condições de utilização e circunstâncias.
- A luz de carregamento desliga quando o carregamento estiver concluído.
- Se a luz de carregamento acender e depois desligar imediatamente, a bateria está completamente carregada.

Nota

- Se a luz de carregamento piscar quando a bateria não estiver completamente carregada, retire a bateria ou desligue o cabo USB da câmara e depois volte a inseri-la para recarregar.
- Se a luz de carregamento na câmara piscar quando o Transformador de CA estiver ligado à tomada de parede, isso indica que o carregamento parou temporariamente porque a temperatura está fora da variação recomendada. Quando a temperatura voltar à variação correta, o carregamento retoma. Recomendamos o carregamento da bateria a uma temperatura ambiente de entre 10 °C a 30 °C.
- Use uma tomada de parede próxima quando usar o Transformador de CA/Carregador de pilhas. Se ocorrer alguma avaria, desligue imediatamente a ficha da tomada de parede para desligar da fonte de alimentação.
  Se usar o produto com uma luz de carregamento, note que o produto não é desligado da fonte de alimentação mesmo quando a luz desligar.
- Se ligar a câmara, a alimentação será fornecida a partir da tomada de parede e poderá operar a câmara. Contudo, a bateria não será carregada.
- Quando carregar uma bateria completamente nova ou uma bateria que não tenha sido usada durante um longo período de tempo, a luz de carregamento pode piscar rapidamente quando a bateria for carregada. Se isso acontecer, retire a bateria ou desligue o cabo USB da câmara e depois volte a inseri-la para recarregar.

- Não carregue de forma contínua ou repetidamente a bateria sem a usar se já estiver completamente carregada ou quase completamente carregada. Ao fazê-lo pode causar uma deterioração no desempenho da bateria.
- Quando o carregamento tiver terminado, desligue o Transformador de CA da tomada de parede.
- Certifique-se de que usa apenas baterias, cabos micro USB (fornecidos) e Transformadores de CA (fornecidos) genuínos da marca Sony.

Tópico relacionado

- Notas sobre a bateria
- Notas sobre o carregamento da bateria
- Utilizar o Transformador de CA/carregador de baterias no estrangeiro

4-747-614-54(1) Copyright 2019 Sony Corporation

Carregar ligando a um computador

A bateria pode ser carregada ligando a câmara a um computador usando um cabo micro USB.

1. **Desligue o produto e ligue ao terminal USB do computador.**

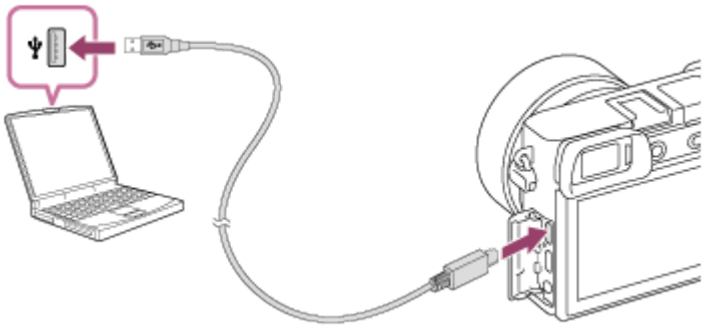

Nota

- Se o produto estiver ligado a um computador portátil que não esteja ligado a uma fonte de alimentação, o nível da bateria do portátil diminui. Não deixe o produto ligado a um computador portátil durante um longo período de tempo.
- Não ligue/desligue ou reinicie o computador, nem ative o computador do modo de suspensão quando tiver sido estabelecida uma ligação USB entre o computador e a câmara. Ao fazê-lo pode provocar um mau funcionamento. Antes de ligar/desligar ou reiniciar o computador, ou ativar o computador do modo de suspensão, desligue a câmara do computador.
- Não se pode garantir o funcionamento correto em todos os tipos de computadores.
- O carregamento pode não ser garantido com um computador feito por medida, um computador modificado, ou um computador ligado através de um concentrador USB.
- A câmara pode não funcionar corretamente quando outros dispositivos USB forem usados ao mesmo tempo.

Tópico relacionado

- Notas sobre a bateria
- Notas sobre o carregamento da bateria

4-747-614-54(1) Copyright 2019 Sony Corporation

Vida útil da bateria e número de imagens graváveis

		Vida útil da bateria	Número de imagens
Fotografia (imagens fixas)	Modo de ecrã	—	Aprox. 410
	Modo de visor	—	Aprox. 360
Filmagem efetiva (filmes)	Modo de ecrã	Aprox. 75 min.	—
	Modo de visor	Aprox. 70 min.	—
Filmagem contínua (filmes)	Modo de ecrã	Aprox. 125 min.	—
	Modo de visor	Aprox. 125 min.	—

Nota

- As estimativas acima de vida útil da bateria e número de imagens graváveis aplicam-se quando a bateria tiver sido completamente carregada. A vida útil da bateria e número de imagens podem diminuir dependendo das condições de utilização.
- A vida útil da bateria e número de imagens graváveis são estimativas com base em fotografia com as predefinições nas seguintes condições:
  - Utilizar a bateria a uma temperatura ambiente de 25 °C.
  - Utilizar um cartão de memória SDXC (U3) da Sony(vendido separadamente)
  - Utilizar uma objetiva E PZ 16-50mm F3.5-5.6 OSS
- Os números para “Fotografia (imagens fixas)” baseiam-se na norma CIPA e para fotografar sob as seguintes condições: (CIPA: Camera & Imaging Products Association)
  - Uma imagem tirada a cada 30 segundos.
  - A alimentação é ligada e desligada uma vez a cada dez vezes.
  - O flash dispara uma vez a cada duas imagens.
  - O zoom é comutado alternadamente entre as extremidades W e T.
- O número de minutos para gravação de filmes baseia-se na norma CIPA e para filmar sob as seguintes condições:
  - A qualidade da imagem está definida para XAVC S HD 60p 50M /50p 50M.
  - Filmagem efetiva (filmes): a vida útil da bateria baseia-se em filmagem repetida, zoom, filmagem em espera, ligar/desligar, etc.

4-747-614-54(1) Copyright 2019 Sony Corporation

Fornecer alimentação de uma tomada de parede

Use o transformador de CA fornecido para fotografar e reproduzir imagens enquanto a alimentação for fornecida a partir da tomada de parede. Este conserva a carga da bateria da câmara.

1. **Insira a bateria na câmara.**
2. **Ligue a câmara à tomada de parede com um cabo micro USB (fornecido) e um transformador de CA (fornecido).**

Nota

- A câmara não ativará se não houver carga restante na bateria. Insira na câmara uma bateria com carga suficiente.
- Se usar a câmara enquanto a alimentação estiver a ser fornecida a partir de uma tomada de parede, certifique-se de que o ícone que mostra que a alimentação através de USB está em andamento ( ) é apresentado no monitor.
- Não retire a bateria enquanto a alimentação for fornecida de uma tomada de parede. Se retirar a bateria, a câmara desligar-se-á.
- Não retire a bateria enquanto a luz de acesso estiver acesa. Os dados no cartão de memória podem danificar-se.
- Desde que a alimentação esteja ligada, a bateria não será carregada mesmo se a câmara estiver ligada ao Transformador de CA.
- Em determinadas condições, a alimentação pode ser fornecida da bateria complementarmente mesmo se usar o transformador de CA.
- Não retire o cabo micro USB enquanto a alimentação for fornecida de uma tomada de parede. Antes de retirar o cabo micro USB, desligue a câmara.
- Dependendo da câmara e temperatura da bateria, o tempo de gravação contínua pode ser encurtado enquanto a alimentação for fornecida de uma tomada de parede.
- Quando usar um carregador de telemóvel como fonte de alimentação, confirme que está totalmente carregado antes de utilizar. Além disso, tenha atenção à alimentação restante no carregador de telemóvel durante a utilização.

4-747-614-54(1) Copyright 2019 Sony Corporation

Notas sobre a bateria

Notas sobre a utilização da bateria

- Certifique-se de que usa apenas as baterias especificadas para este produto.
- O indicador de bateria restante pode não ser visualizado em algumas condições de funcionamento ou ambientais.
- Não exponha a bateria à água. A bateria não é resistente à água.
- Não deixe a bateria em locais extremamente quentes, como por exemplo num automóvel ou diretamente sob a luz solar.

Carregar o pack de baterias

- Carregue a bateria (fornecida) antes de utilizar o produto pela primeira vez.
- A bateria carregada descarregará pouco a pouco mesmo se não a usar. Carregue sempre a bateria antes de usar o produto para não perder quaisquer oportunidades de fotografar imagens.
- Não carregue baterias exceto aquelas especificadas para este produto. Se o fizer, daí podem resultar fugas, sobreaquecimento, explosões, choques elétricos, queimaduras ou lesões.
- Se a luz de carregamento piscar quando a bateria não estiver completamente carregada, retire a bateria ou desligue o cabo USB da câmara e depois volte a inseri-la para recarregar.
- Recomendamos o carregamento da bateria a uma temperatura ambiente de entre 10 °C e 30 °C. A bateria pode não ficar efetivamente carregada a temperaturas fora desta variação.

- Quando liga este produto e um computador portátil que não esteja ligado a uma fonte de alimentação, a carga da bateria do portátil pode diminuir. Não carregue este produto usando o computador portátil durante muito tempo.
- Não ligue/reinicie um computador, ative um computador do modo de suspensão nem desligue um computador enquanto este produto estiver ligado ao computador através de cabo USB. Ao fazê-lo pode causar um mau funcionamento deste produto. Desligue o produto e o computador antes de executar as operações acima.
- Não garantimos o carregamento se usar um computador de construção própria ou modificado.
- Quando o carregamento tiver terminado, desligue o Transformador de CA da tomada de parede ou desligue o cabo USB da câmara. Se não o fizer pode resultar em vida útil mais curta da bateria.

Indicador de bateria restante

- O indicador de bateria restante aparece no ecrã.

A: Nível da bateria elevado
B: Bateria descarregada

- Demora cerca de um minuto para o indicador de bateria restante correto aparecer.
- O indicador de bateria restante pode não ser visualizado em algumas condições de funcionamento ou ambientais.
- Se o indicador de bateria restante não aparecer no ecrã, carregue no botão DISP (Definição de Visualização) para o visualizar.

Tempo de carregamento (carga completa)

O tempo de carregamento é aproximadamente 150 minutos usando o Transformador de CA (fornecido).

O tempo de carregamento acima aplica-se quando carregar uma bateria completamente descarregada a uma temperatura de 25 °C. O carregamento pode demorar mais tempo dependendo das condições de utilização e circunstâncias.

Utilização eficaz da bateria

- O desempenho da bateria diminui em ambientes de baixas temperaturas. Por isso, em locais frios, o tempo de funcionamento da bateria é mais curto. Para assegurar uma utilização mais prolongada da bateria, recomendamos que coloque a bateria num bolso perto do seu corpo para a aquecer, e insira-a no produto imediatamente antes de começar a fotografar. Se houver quaisquer objetos metálicos no seu bolso, como por exemplo chaves, tenha cuidado com os curto-circuitos.
- A bateria esgota-se rapidamente se usar frequentemente o flash ou função de fotografia contínua, ligar/desligar a alimentação frequentemente ou definir o monitor para muito brilhante.
- Recomendamos que prepare baterias sobresselentes e experimente tirar algumas fotos antes de fotografar a valer.
- Se o terminal estiver sujo, pode não ser capaz de ligar o produto ou a bateria pode não estar devidamente carregada. Nesse caso, limpe a bateria removendo ligeiramente qualquer pó usando um pano macio ou um cotonete.

Como armazenar a bateria

Para manter a funcionalidade da bateria, carregue-a e depois descarregue-a totalmente na câmara, pelo menos uma vez por ano antes de a armazenar. Guarde a bateria num local frio e seco após a retirar da câmara.

Sobre a vida útil da bateria

- A vida útil da bateria é limitada. Se usar a mesma bateria repetidamente, ou usar a mesma bateria durante um longo período de tempo, a capacidade da bateria diminui gradualmente. Se o tempo disponível da bateria for reduzido significativamente, chegou provavelmente a hora de substituir a bateria por uma nova.
- A vida útil da bateria depende de como é guardada e das condições de funcionamento e ambientais em que a bateria é utilizada.

4-747-614-54(1) Copyright 2019 Sony Corporation

Notas sobre o carregamento da bateria

- O Transformador de CA fornecido é dedicado para este produto. Não ligue a outros dispositivos eletrónicos. Ao fazê-lo pode provocar um mau funcionamento.
- Certifique-se de que usa um Transformador de CA genuíno da Sony.
- Se a luz de carregamento do produto piscar durante o carregamento, retire a bateria a ser carregada, e depois volte a inserir a mesma bateria firmemente no produto. Se a luz de carregamento voltar a piscar, isso pode indicar uma bateria defeituosa ou que foi inserida uma bateria sem ser a do tipo especificado. Verifique se a bateria é do tipo especificado.
  Se a bateria for do tipo especificado, retire a bateria, substitua-a por uma nova ou uma diferente e verifique se a bateria inserida recentemente está a carregar corretamente. Se a bateria inserida recentemente estiver a carregar corretamente, a bateria inserida anteriormente pode ter defeito.
- Se a luz de carregamento piscar mesmo se o Transformador de CA estiver ligado ao produto e à tomada de parede, isso indica que o carregamento parou temporariamente e está em espera. O carregamento para e entra automaticamente no estado de espera quando a temperatura estiver fora da temperatura operacional recomendada. Quando a temperatura regressa à variação correta, o carregamento retoma e a luz de carregamento volta a acender. Recomendamos o carregamento da bateria à temperatura ambiente de entre 10 °C a 30 °C.

4-747-614-54(1) Copyright 2019 Sony Corporation

Câmara Digital de Objetivas intercambiáveis
ILCE-6400 α6400

Inserir/retirar um cartão de memória

Explica como inserir no produto um cartão de memória (vendido separadamente).

1. **Abra a tampa da bateria/cartão de memória.**

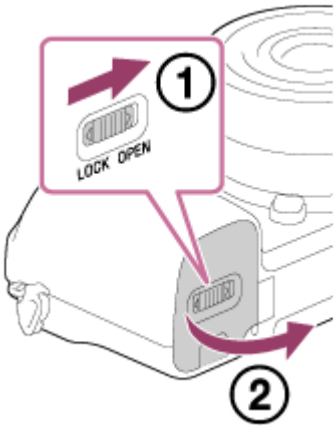

2. **Insira o cartão de memória.**

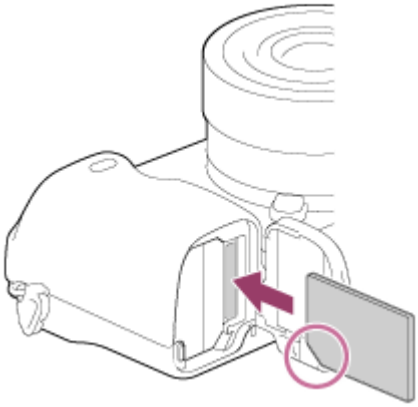

- Com o canto recortado virado na direção ilustrada, insira o cartão de memória até fixar no lugar com um clique. Insira o cartão de memória corretamente. Ao não fazê-lo pode provocar um mau funcionamento.

3. **Feche a tampa.**

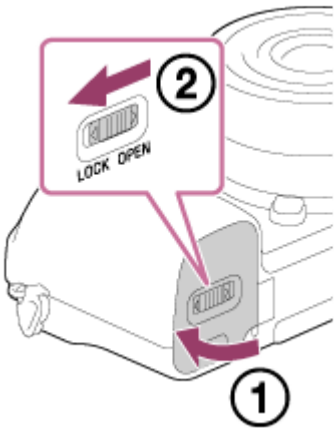

Sugestão

- Quando usa um cartão de memória com a câmara pela primeira vez, recomenda-se que formate o cartão na câmara para obter um desempenho mais estável do cartão de memória.

Para retirar o cartão de memória

Abra a tampa do cartão de memória e certifique-se de que a luz de acesso **(A)** não está acesa, depois empurre levemente o cartão de memória para dentro uma vez para o retirar.

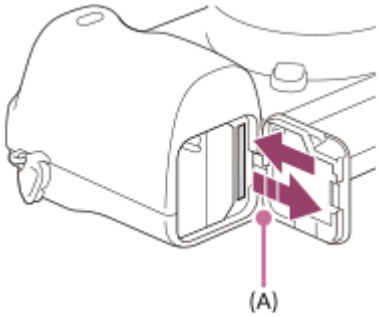

Tópico relacionado

- Cartões de memória que podem ser usados
- Notas sobre o cartão de memória
- Formatar

4-747-614-54(1) Copyright 2019 Sony Corporation

Cartões de memória que podem ser usados

Quando utilizar cartões de memória microSD ou Memory Stick Micro com esta câmara, certifique-se de que utiliza o adaptador apropriado.

Cartões de memória SD

Formato de gravação		Cartão de memória suportado
Imagem fixa		Cartão SD/SDHC/SDXC
AVCHD		Cartão SD/SDHC/SDXC (Classe 4 ou superior, ou U1 ou superior)
XAVC S	**4K 60Mbps* HD 50Mbps ou inferior* HD 60Mbps**	Cartão SDHC/SDXC (Classe 10, ou U1 ou superior)
	4K 100Mbps* HD 100Mbps	Cartão SDHC/SDXC (U3)

* Incluindo quando gravar filmes proxy ao mesmo tempo

Memory Stick

Formato de gravação		Cartão de memória suportado
Imagem fixa		Memory Stick PRO Duo/ Memory Stick PRO-HG Duo
AVCHD		Memory Stick PRO Duo (Mark 2)/ Memory Stick PRO-HG Duo
XAVC S	**4K 60Mbps* HD 50Mbps ou inferior* HD 60Mbps**	Memory Stick PRO-HG Duo
	4K 100Mbps* HD 100Mbps	—

* Incluindo quando gravar filmes proxy ao mesmo tempo

Nota

- Quando se utilizar um cartão de memória SDHC para gravar um filme XAVC S ao longo de períodos alargados de tempo, os filmes gravados serão divididos em ficheiros de tamanho de 4 GB. Os ficheiros divididos podem ser manuseados como um único ficheiro importando-os para um computador usando PlayMemories Home.
- Carregue completamente a bateria antes de tentar recuperar os ficheiros da base de dados no cartão de memória.

Tópico relacionado

- Notas sobre o cartão de memória
- Número de imagens graváveis

- Tempos de gravação de filmes

4-747-614-54(1) Copyright 2019 Sony Corporation

Notas sobre o cartão de memória

- Se fotografar e apagar imagens repetidamente durante um longo período de tempo, pode ocorrer fragmentação de dados num ficheiro no cartão de memória, e a gravação de filmes pode ser interrompida a meio da filmagem. Se isso acontecer, guarde as suas imagens para um computador ou outro local de armazenamento, depois execute [Formatar] usando esta câmara.
- Não retire a bateria ou o cartão de memória, desligue o cabo USB ou desligue a câmara enquanto a luz de acesso estiver acesa. Isso pode fazer com que os dados no cartão de memória fiquem danificados.
- Certifique-se de que faz cópias de segurança dos dados para proteção.
- Não se garante o funcionamento correto de todos os cartões de memória.
- As imagens gravadas num cartão de memória SDXC não podem ser importadas nem reproduzidas em computadores ou dispositivos AV que não sejam compatíveis com exFAT quando ligados através de um cabo USB. Certifique-se de que o dispositivo é compatível com exFAT antes de o ligar à câmara. Se ligar a sua câmara a um dispositivo incompatível, pode-lhe ser sugerido que formate o cartão. Nunca formate o cartão em resposta a esta sugestão, ao fazê-lo irá apagar todos os dados no cartão. (exFAT é um sistema de ficheiros usado nos cartões de memória SDXC).
- Não exponha o cartão de memória à água.
- Não dê pancadas, dobre nem deixe cair o cartão de memória.
- Não utilize nem guarde o cartão de memória nas seguintes condições:
  - Locais com altas temperaturas como por exemplo no interior de um automóvel estacionado ao sol
  - Locais expostos à luz solar direta
  - Locais húmidos ou locais onde estejam presentes substâncias corrosivas
- Se o cartão de memória for usado próximo de áreas com forte magnetização, ou usado em locais sujeitos a eletricidade estática ou ruído elétrico, os dados no cartão de memória podem ficar danificados.
- Não toque na secção do terminal do cartão de memória com a sua mão ou um objeto metálico.
- Não deixe o cartão de memória ao alcance de crianças pequenas. Podem engoli-lo acidentalmente.
- Não desmonte nem modifique o cartão de memória.
- O cartão de memória pode estar quente mesmo após ter sido usado durante um longo período de tempo. Tenha cuidado quando o manuseia.
- Não se garante que um cartão de memória formatado com um computador funcione com o produto. Formate o cartão de memória usando este produto.
- As velocidades da leitura/escrita de dados diferem dependendo da combinação do cartão de memória e do equipamento utilizado.
- Não faça pressão com força quando gravar no espaço de memória no cartão de memória.
- Não coloque uma etiqueta no cartão de memória nem num adaptador do cartão de memória.
- Se a patilha de proteção contra escrita ou patilha de proteção contra eliminação de um cartão de memória estiver colocada na posição LOCK, não pode gravar nem apagar imagens. Neste caso, coloque a patilha na posição de gravação.
- Para usar um Memory Stick Micro ou cartão de memória microSD com este produto:
  - Certifique-se de que insere o cartão de memória num adaptador dedicado. Se inserir um cartão de memória no produto sem um adaptador de cartão de memória, pode não ser capaz de o retirar do produto.
  - Quando inserir um cartão de memória num adaptador, certifique-se de que o cartão de memória está inserido virado na direção correta e depois insira-o todo. Se o cartão não for inserido corretamente, pode resultar num mau funcionamento.
- Acerca do Memory Stick PRO Duo e do Memory Stick PRO-HG Duo:
  - Este Memory Stick está equipado com a função MagicGate. MagicGate é uma tecnologia de proteção de direitos de autor que utiliza tecnologia de encriptação.
    Gravação/reprodução de dados que requer funções MagicGate não pode ser executada com este produto.

– É suportada transferência de dados a alta velocidade usando uma interface paralela.

4-747-614-54(1) Copyright 2019 Sony Corporation

Colocar/retirar uma objetiva

Desligue a câmara antes de colocar ou retirar a objetiva.

1. **Retire a tampa do corpo da câmara (A) da câmara e a tampa traseira da objetiva (B) da traseira da objetiva.**

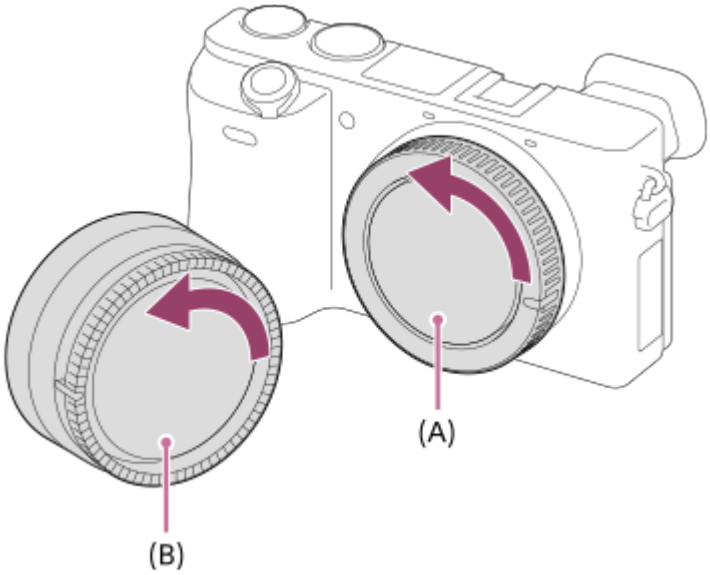

- Recomenda-se que coloque a tampa da frente da objetiva quando tiver fotografado.

2. **Monte a objetiva alinhando as duas marcas brancas do índice (índices de montagem) na objetiva e na câmara.**

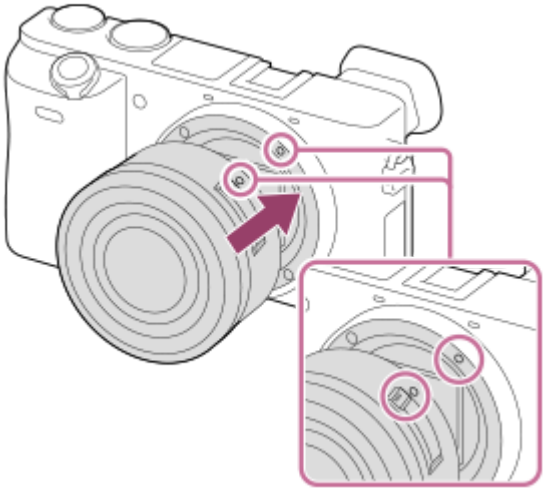

- Segure na câmara com a objetiva virada para baixo para evitar que pó e detritos entrem na câmara.

3. **Enquanto empurra a objetiva ligeiramente em direção da câmara, rode a objetiva lentamente na direção da seta até fazer clique na posição bloqueada.**

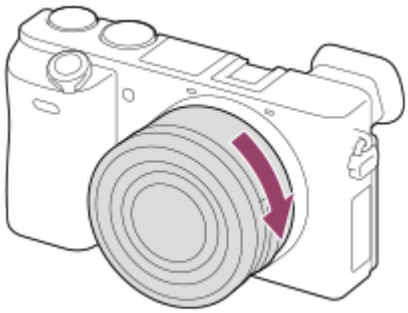

- Certifique-se de que segura na objetiva direita quando a coloca.

Para retirar a objetiva

Continue a carregar no botão de soltar a objetiva **(A)** e rode a objetiva na direção da seta até parar.
Após retirar a objetiva, coloque a tampa do corpo da câmara e as tampas da objetiva na parte da frente e traseira da objetiva para evitar que pó e detritos entrem na câmara e na objetiva.

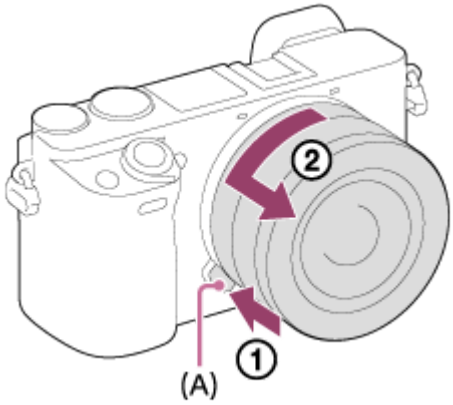

Nota

- Quando colocar/retirar a objetiva, faça-o rapidamente num local sem poeira.
- Não carregue no botão de soltar a objetiva quando colocar uma objetiva.
- Não use força quando colocar uma objetiva.
- É necessário um Adaptador de montagem (vendido separadamente) para usar uma objetiva de montagem tipo A (vendida separadamente). Quando usar um Adaptador de montagem, consulte o manual de instruções fornecido com o Adaptador de montagem.
- Quando usa uma objetiva com um encaixe de tripé, coloque um tripé no encaixe de tripé da objetiva para ajudar a equilibrar o peso da objetiva.
- Quando transporta a câmara com uma objetiva colocada, segure firmemente na câmara e na objetiva.
- Não segure na parte da objetiva que esteja saída para fazer zoom ou ajustamento do foco.

Tópico relacionado

- Colocar a proteção da objetiva

4-747-614-54(1) Copyright 2019 Sony Corporation

Colocar a proteção da objetiva

Recomendamos que use a proteção da objetiva para evitar que luz exterior ao fotograma afete a imagem.

1. **Faça corresponder o contorno da parte de montagem da proteção da objetiva e a cabeça da objetiva, e rode a proteção da objetiva para a direita até fazer clique.**

Nota

- Coloque a proteção da objetiva corretamente. Caso contrário, a proteção da objetiva pode não ter qualquer efeito ou pode ser refletida parcialmente na imagem.
- Quando a proteção da objetiva for colocada corretamente, o índice da proteção da objetiva (linha vermelha) corresponde à marca vermelha do índice na proteção.(Pode não haver índice de proteção da objetiva em algumas objetivas.)
- Retire a proteção da objetiva quando usar o flash porque ela bloqueia a luz do flash e pode aparecer como uma sombra na imagem.
- Para armazenar a proteção da objetiva após a fotografia, coloque a proteção da objetiva invertida na objetiva.

Tópico relacionado

- Colocar/retirar uma objetiva

4-747-614-54(1) Copyright 2019 Sony Corporation

Adaptador para montagem

Usando um Adaptador de montagem (vendido separadamente), pode colocar neste produto uma objetiva de montagem tipo A (vendida separadamente).
Para mais detalhes, consulte o manual de instruções fornecido com o Adaptador de montagem.

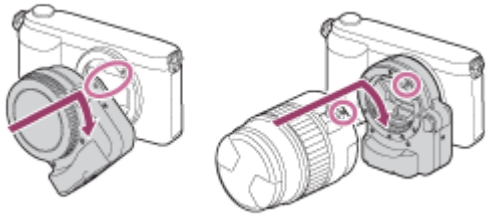

Nota

- Quando uma definição sem ser [Fotografia contínua: Lo] estiver selecionada em [Fotografia Contínua], o foco é bloqueado durante a primeira fotografia, mesmo se o [Modo de Focagem] estiver definido para [AF Contínua].
- Pode não ser capaz de utilizar o Adaptador de montagem ou focagem automática com determinadas objetivas. Consulte o seu concessionário Sony ou um serviço local de assistência Sony autorizado sobre objetivas compatíveis.
- Não pode utilizar o iluminador AF quando utilizar uma objetiva de montagem tipo A.
- O som da objetiva e do produto a funcionar podem ser gravados durante a gravação de filmes.
  Pode desligar o som selecionando MENU → 2 (Definições da Câmara2) → [Gravação Áudio] → [Desligado].
- Pode demorar muito tempo ou pode ser difícil para o produto focar, dependendo da objetiva utilizada ou do motivo.
- A luz do flash pode ser bloqueada pela objetiva colocada.

Tópico relacionado

- Adaptador de montagem LA-EA1/LA-EA3
- Adaptador de montagem LA-EA2/LA-EA4

4-747-614-54(1) Copyright 2019 Sony Corporation

Adaptador de montagem LA-EA1/LA-EA3

Se utilizar o Adaptador de montagem LA-EA1 (vendido separadamente) ou o Adaptador de montagem LA-EA3 (vendido separadamente), estão disponíveis as seguintes funções.

Focagem auto:
Disponível com objetiva SAM/SSM apenas
Sistema AF:
Deteção de Fase AF
Selecionar AF/MF:
Pode ser mudado através do interruptor de operação na objetiva.
Modo de Focagem:
Disparo único AF/AF Contínua

- Quando usar um Adaptador para montagem no modo de filme, ajuste o valor da abertura e a focagem manualmente.

Área de focagem disponível:
[Grande]/[Zona] [Centro]/[Ponto flexível]/[Ponto flexível expan.]/[Seguimento]

Tópico relacionado

- Área de Focagem

4-747-614-54(1) Copyright 2019 Sony Corporation

Adaptador de montagem LA-EA2/LA-EA4

Se utilizar o Adaptador de montagem LA-EA2 (vendido separadamente) ou o Adaptador de montagem LA-EA4 (vendido separadamente), estão disponíveis as seguintes funções.

Focagem auto:
Disponível
Sistema AF:
Deteção de Fase AF, que é controlada pelo sensor AF dedicado no interior do Adaptador de montagem
Selecionar AF/MF:
Objetivas que não suportam DMF (com um botão do modo de focagem): Pode ser mudado através do botão do modo de focagem na objetiva.
Objetivas que suportam DMF (com um botão do modo de focagem): Pode ser mudado através do botão do modo de foco na objetiva. Quando o botão do modo de focagem na objetiva estiver definido para AF, pode mudar o método de focagem ao operar a câmara.
Outras objetivas (sem um botão do modo de focagem): Pode ser mudado operando a câmara.
Modo de Focagem:
LA-EA2: Disparo único AF/AF Contínua/DMF*
LA-EA4: Disparo único AF/AF Contínua/AF Automática/DMF*

* Apenas disponível quando usar objetivas que suportam Foco Manual Direto.

- Mesmo se [Def. prioridade AF-S] estiver definida para [Ênfase Equilibrado], comutará temporariamente para [AF].
- Mesmo se [Def. prioridade AF-C] estiver definida para [Ênfase Equilibrado], comutará temporariamente para [Disparar].

Área de focagem disponível:
Grande/Centro/Ponto flexível/Seguimento

4-747-614-54(1) Copyright 2019 Sony Corporation

Definir o idioma, data e hora

O ecrã de definição do idioma, data e hora é visualizado automaticamente quando liga este produto pela primeira vez, inicializa este produto ou quando a bateria de reserva interna recarregável descarrega.

1. **Ligue a câmara.**

   O ecrã de definição do idioma aparecerá e depois aparecerá o ecrã de definição para a data e hora.

2. **Selecione o seu idioma e depois carregue no centro do seletor de controlo.**

3. **Verifique se [Confirmar] está selecionado no ecrã, depois carregue no centro.**

4. **Selecione a sua localização geográfica desejada e depois carregue no centro.**

5. **Selecione um item de definição usando o lado superior/inferior do seletor de controlo ou rodando o seletor de controlo, depois carregue no centro.**

6. **Defina [Hora de verão], [Data/Hora], e [Formato de Data] usando os lados superior/inferior/esquerdo/direito, depois carregue no centro.**

   - Meia-noite é indicada como 12:00 AM, e meio-dia como 12:00 PM quando define [Data/Hora].
   - Mude os valores usando o lado superior/inferior quando define [Data/Hora].

7. **Repita os passos 5 e 6 para definir outros itens, depois selecione [Confirmar] e carregue no centro.**

Sobre a manutenção da data e hora

Esta câmara tem uma bateria interna recarregável para manter a data e hora e outras definições independentemente da alimentação estar ligada ou não, ou da bateria estar carregada ou descarregada.
Para carregar a bateria de reserva interna recarregável, insira na câmara uma bateria carregada e deixe o produto durante 24 horas ou mais com a alimentação desligada.
Se o relógio reiniciar cada vez que a bateria for carregada, a bateria de reserva interna recarregável pode ficar descarregada. Consulte o seu serviço de assistência.

Sugestão

- Para definir novamente a data e hora ou localização geográfica após a definição da data e hora ter terminado, selecione MENU → (Configuração) → [Conf Data/Hora] ou [Definição de Área].

Nota

- Se a definição de data e hora for cancelada a meio, o ecrã de definição da data e hora aparece cada vez que ligar a câmara.
- Esta câmara não tem uma função para inserção de data nas imagens. Pode inserir a data nas imagens e depois guardar e imprimi-las usando PlayMemories Home (apenas em Windows).

Tópico relacionado

- Conf Data/Hora
- Definição de Área
- Utilizar o seletor de controlo

4-747-614-54(1) Copyright 2019 Sony Corporation

Manual da Câmara

O [Manual da Câmara] mostra descrições dos itens do MENU, itens Fn (Função) e definições.

1. **Selecione o MENU ou o item Fn para o qual pretende ver uma descrição e, em seguida, carregue no botão 🗑 (Apagar) (A).**

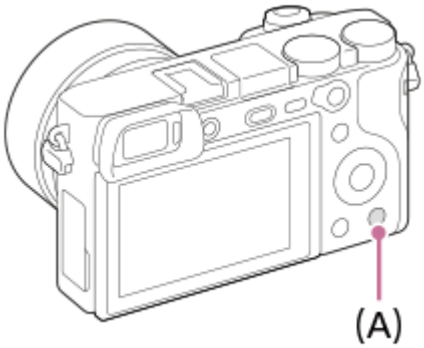

As descrições do item são mostradas.

4-747-614-54(1) Copyright 2019 Sony Corporation

Fotografar imagens fixas

1. **Selecione o modo de fotografia desejado rodando o seletor de modo.**

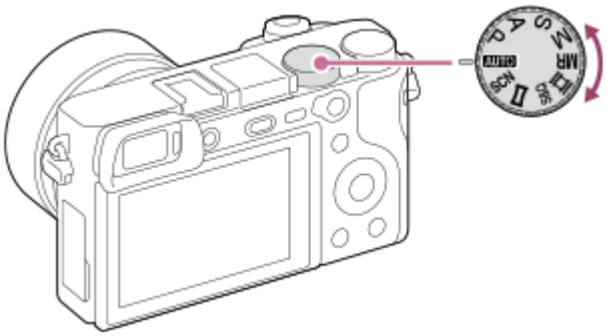

2. **Ajuste o ângulo do monitor, e segure na câmara.Ou olhe através do visor e segure na câmara.**

3. **Quando estiver montada uma objetiva de zoom, amplie as imagens rodando o anel de zoom.**

4. **Carregue até meio no botão do obturador para focar.**

   Quando a imagem estiver focada, soa um sinal sonoro e o indicador (como por exemplo ●) acende.

5. **Carregue no botão do obturador completamente para baixo.**

Para fotografar imagens com o foco bloqueado no motivo desejado (Bloqueio do foco)

Fotografa imagens com o foco bloqueado no motivo desejado no modo de foco automático.

1. MENU → 1 (Definições da Câmara1) → [Modo de Focagem] → [Disparo único AF] ou [AF Automática].
2. Coloque o motivo dentro da área AF e carregue até meio no botão do obturador.

O foco está bloqueado.

- Se for difícil focar no motivo desejado, defina [Área de Focagem] para [Centro] ou [Ponto flexível].

3. Continue a carregar no botão do obturador até meio e coloque o motivo na posição original para recompor a foto.

4. Carregue no botão do obturador completamente para baixo para tirar a fotografia.

Sugestão

- Quando o produto não puder focar automaticamente, o indicador de foco pisca e não soa o sinal sonoro. Recomponha a foto ou mude a definição de foco.No modo [AF Contínua], acende e o sinal sonoro indicando que o foco foi conseguido não soa.
- Visualiza-se um ícone indicando que os dados estão a ser gravados após a fotografia. Não retire o cartão de memória enquanto o ícone for visualizado.

Nota

- Quando o motivo se mexe, não pode bloquear o foco mesmo se [Modo de Focagem] tiver sido definido para [AF Automática].

Tópico relacionado

- Lista de funções do seletor de modo
- Zoom de Imagem Clara/Zoom Digital (Zoom)
- Reproduzir imagens fixas
- Revisão auto
- Modo de Focagem
- Área de Focagem

4-747-614-54(1) Copyright 2019 Sony Corporation

Câmara Digital de Objetivas intercambiáveis
ILCE-6400 α6400

Modo de Focagem

Seleciona o método de foco para se adequar ao movimento do motivo.

1. **MENU → (Definições da Câmara1) → [Modo de Focagem] → definição desejada.**

Detalhes do item do Menu

AF-S (Disparo único AF):
O produto bloqueia o foco assim que a focagem estiver concluída. Use isto quando o motivo estiver estático.
AF-A (AF Automática):
[Disparo único AF] e [AF Contínua] são comutados de acordo com o movimento do motivo. Quando o botão do obturador for premido até meio, o produto bloqueia o foco quando determina que o motivo está estático, ou continua a focar quando o motivo estiver em movimento. Durante fotografia contínua, o produto fotografa automaticamente com AF Contínua a partir da segunda foto.
AF-C (AF Contínua):
O produto continua a focar enquanto o botão do obturador estiver carregado e mantido até meio. Use isto quando o motivo estiver em movimento. No modo [AF Contínua], não há sinal sonoro quando a câmara foca.
DMF (Foc.Man.Diret):
Pode efetuar ajustes precisos manualmente após efetuar o foco automático, permitindo-lhe focar num motivo mais rapidamente do que quando usa o foco manual do início. Isto é conveniente em situações como fotografia macro.
MF (Focagem man.):
Ajusta o foco manualmente. Se não conseguir focar no motivo pretendido usando foco automático, use foco manual.

Indicador de foco

● (aceso):
O motivo está focado e o foco bloqueado.
● (intermitente):
O motivo não está focado.
(aceso):
O motivo está focado. O foco será ajustado continuamente de acordo com os movimentos do motivo.
(aceso):
Focagem em curso.

Motivos sobre os quais é difícil focar usando foco automático

- Motivos escuros e distantes
- Motivos com contraste fraco
- Motivos vistos através de vidro
- Motivos em movimento rápido
- Luz refletiva ou superfícies brilhantes
- Luz intermitente
- Motivos em contraluz
- Padrões repetitivos contínuos, tais como fachadas de edifícios
- Motivos na área de focagem com distâncias focais diferentes

Sugestão

- No modo [AF Contínua], pode bloquear o foco ao carregar e manter carregado o botão ao qual foi atribuída a função [Fixar foco].

- Quando definir o foco para infinito no modo de focagem manual ou no modo de focagem manual direto, certifique-se de que o foco está num motivo suficientemente distante verificando o monitor ou o visor.

Nota

- [AF Automática] está disponível apenas quando estiver a usar uma objetiva que suporta deteção de fase AF.
- Quando [AF Contínua] ou [AF Automática] estiver definida, o ângulo de visualização pode mudar pouco a pouco enquanto foca. Isto não afeta em si as imagens gravadas.
- Apenas [AF Contínua] e [Focagem man.] estão disponíveis quando gravar filmes ou quando o seletor de modo estiver definido para S&Q.

Tópico relacionado

- Foco manual direto (DMF)
- Focagem man.
- MF Assistida (imagem fixa)
- Deteção de fase AF

4-747-614-54(1) Copyright 2019 Sony Corporation

Área de Focagem

Seleciona a área de focagem. Use esta função quando for difícil focar corretamente no modo de focagem automática.

1. **MENU → (Definições da Câmara1) → [Área de Focagem] → definição desejada.**

Detalhes do item do Menu

Grande :
Foca num motivo abrangendo automaticamente toda a amplitude do ecrã. Quando carrega até meio no botão do obturador no modo de fotografia de imagem fixa, visualiza-se uma moldura verde em torno da área que está focada.

Zona :
Selecione uma zona no monitor para focar e o produto selecionará automaticamente uma área de focagem.

Centro :
Foca automaticamente num motivo no centro da imagem. Use juntamente com a função de bloqueio de foco para criar a composição que pretende.

Ponto flexível :
Permite-lhe deslocar o quadro de focagem para um ponto desejado no ecrã e focar num motivo extremamente pequeno numa área estreita.

Ponto flexível expan. :
Se o produto não conseguir focar num único ponto selecionado, usa os pontos de focagem em torno do ponto flexível como área de prioridade secundária para focagem.

Seguimento:
Quando o botão do obturador for carregado e mantido carregado até meio, o produto segue o motivo dentro da área selecionada de foco automático. Esta definição está disponível apenas quando o modo de focagem estiver definido para [AF Contínua]. Aponte o cursor a [Seguimento] no ecrã de definição [Área de Focagem] e depois selecione a área desejada para iniciar o seguimento usando os lados esquerdo/direito do seletor de controlo. Pode também deslocar a área de início de seguimento para o ponto desejado, designando a área como uma zona, ponto flexível ou expandir o ponto flexível.

Exemplos da visualização do quadro de focagem

O quadro de focagem difere da seguinte forma.

Quando focar numa área maior

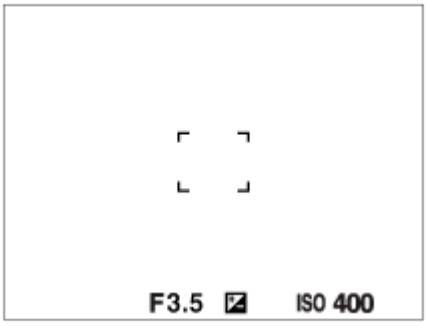

Quando focar numa área mais pequena

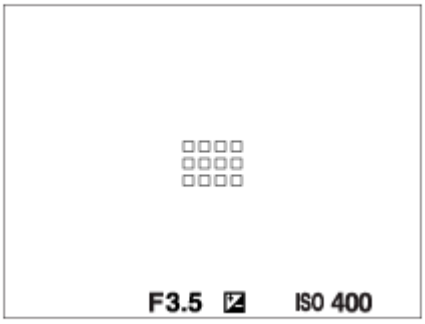

- Quando [Área de Focagem] estiver definido para [Grande] ou [Zona], a moldura de focagem pode alternar entre “Quando focar numa área maior” e “Quando focar numa área mais pequena”, dependendo do motivo ou da situação.
- Quando coloca uma objetiva de montagem tipo A com um adaptador para montagem (LA-EA1 ou LA-EA3) (vendidos separadamente), pode ser apresentada a moldura de focagem para “Quando focar numa área mais pequena”.

Quando for obtido automaticamente foco com base em toda a amplitude do monitor

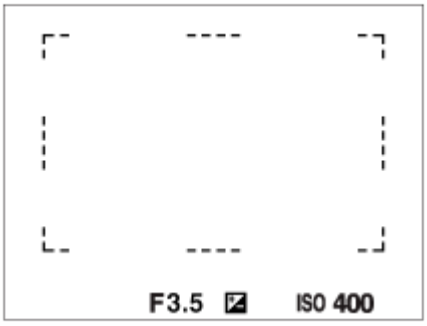

- Quando usa uma função de zoom sem ser o zoom ótico, a definição [Área de Focagem] é desativada e o quadro de focagem é mostrado por uma linha tracejada. O AF opera com prioridade na área central e em torno dela.

Para deslocar a área de focagem

- Quando [Área de Focagem] estiver definida para [Zona], [Ponto flexível] ou [Ponto flexível expan.], se carregar no botão ao qual [Focagem standard] está atribuída, pode fotografar enquanto desloca o quadro de focagem usando os lados superior/inferior/esquerdo/direito do seletor de controlo. Para devolver o quadro de focagem para o centro do monitor, carregue no botão 🗑 enquanto desloca o quadro. Para alterar as definições de fotografia usando o seletor de controlo, carregue no botão ao qual [Focagem standard] está atribuída.
- Pode deslocar o quadro de focagem rapidamente tocando e arrastando nele no monitor. Defina previamente [Funcionamento Tátil] para [Lig.].

Para seguir o motivo temporariamente (Seguimento ligado)

Pode mudar temporariamente a definição de [Área de Focagem] para [Seguimento] enquanto mantém carregada a tecla personalizada à qual atribuiu [Seguimento ligado] previamente. A definição [Área de Focagem] antes de ter ativado [Seguimento ligado] muda para a definição equivalente [Seguimento].
Por exemplo:

[Área de Focagem] antes de ativar [Seguimento ligado]	[Área de Focagem] enquanto [Seguimento ligado] está ativo
[Grande]	[Seguimento: Grande]
[Ponto flexível: S]	[Seguimento: Ponto flexível S]
[Ponto flexível expan.]	[Seguimento: Ponto flexível expan.]

Nota

- [Área de Focagem] está bloqueada para [Grande] nas seguintes situações:
  - [Auto inteligente]
  - [Auto superior]
  - [Seleção de cena]
  - Durante o modo Obturador de Sorriso
- A área de focagem pode não acender durante fotografia contínua ou quando o botão do obturador for carregado completamente de uma vez só.
- Quando o seletor de modo estiver definido para (Filme) ou S&Q ou durante gravação de filmes, [Seguimento] não pode ser selecionado como [Área de Focagem].
- Quando [Deteção de motivo] em [Def. AF cara/olhos] estiver definida para [Animal], [Seguimento] não pode ser selecionado como a [Área de Focagem].
- Não pode executar funções atribuídas aos lados para cima/para baixo/esquerdo/direito do seletor de controlo ou ao botão personalizado 2 enquanto desloca o quadro de focagem.

Tópico relacionado

- Funcionamento Tátil
- Ajustar as definições da área de focagem para a orientação da câmara (horizontal/vertical) (Mud. ÁreaAF V/H)
- Registar a atual área de focagem (Regist. Área AF) (imagem fixa)

4-747-614-54(1) Copyright 2019 Sony Corporation

Limite área focagem

Ao limitar previamente os tipos de definições de área de focagem disponível, pode selecionar as definições de [Área de Focagem] mais rapidamente.

1. **MENU → 1 (Definições da Câmara1) → [Limite área focagem] → Adicione marcas de verificação às áreas de focagem que pretende utilizar e, depois, selecione [OK].**

   Os tipos de áreas de focagem marcadas com ✓ estarão disponíveis como definições.

Sugestão

- Quando atribui [Alterar área focagem] a uma tecla pretendida selecionando MENU → 2 (Definições da Câmara2) → [Tecla Person.] ou [Tecla Person.], a área de focagem muda sempre que carregar na tecla atribuída. Ao limitar previamente os tipos de áreas de focagem selecionáveis com [Limite área focagem], pode selecionar mais rapidamente as definições da área de focagem que pretende.
  Se atribuir [Alterar área focagem] a uma tecla personalizada, recomenda-se que limite os tipos de áreas de focagem com [Limite área focagem].

Nota

- Os tipos de áreas de focagem que não têm uma marca de verificação não podem ser selecionados com MENU ou com o menu Fn (função). Para selecionar uma, adicione uma marca de verificação utilizando [Limite área focagem].
- Se remover a marca de verificação de uma área de focagem registada com [Mud. ÁreaAF V/H] ou [Regist. Área AF], as definições registadas serão alteradas.

Tópico relacionado

- Área de Focagem
- Atribuição de funções utilizadas frequentemente a botões (Tecla Person.)

4-747-614-54(1) Copyright 2019 Sony Corporation

Deteção de fase AF

Quando houver pontos de deteção de fase AF dentro da área de foco automático, o produto usa a combinação do foco automático da deteção de fase AF e contraste AF.

Nota

- A deteção de fase AF está disponível apenas quando uma objetiva aplicável estiver colocada. Se usar uma objetiva que não suporte deteção de fase AF, não pode usar [AF Automática], [Sens. Seguim. AF] ou [Veloc avanço AF].
  Além disso, mesmo se usar uma objetiva aplicável adquirida anteriormente, a deteção de fase AF poderá não funcionar a não ser que atualize a objetiva. Para mais detalhes sobre objetivas compatíveis, visite o website da Sony na sua área, ou consulte o seu concessionário Sony ou um serviço local de assistência Sony autorizado.

4-747-614-54(1) Copyright 2019 Sony Corporation

Focagem standard

Se atribuir [Focagem standard] à tecla personalizada desejada, pode rechamar funções úteis como por exemplo deslocar rapidamente o quadro de focagem, etc., dependendo das definições da área de focagem.

1. **MENU → (Definições da Câmara2) → [Tecla Person.] → tecla desejada, depois atribua a função [Focagem standard] à tecla.**
   - Para utilizar a função [Focagem standard] enquanto grava filmes, selecione MENU → (Definições da Câmara2) → [Tecla Person.] → o botão desejado e, depois, atribua [Focagem standard] à tecla.
2. **Carregue na tecla à qual [Focagem standard] está atribuída.**
   - O que pode fazer ao carregar na tecla varia dependendo da definição de [Área de Focagem].

Quando [Área de Focagem] estiver definida para [Zona], [Ponto flexível] ou [Ponto flexível expan.]:
Ao carregar na tecla desloca a posição do quadro de focagem usando os lados superior/inferior/esquerdo/direito do seletor de controlo.
Quando [Área de Focagem] estiver definida para [Grande] ou [Centro]:
Quando carrega na tecla, a câmara foca o centro do ecrã.

Nota

- Não pode definir a função [Focagem standard] para [Fun. Botão Esquerdo], [Funç. Botão Direito] ou [Botão para Baixo].

Tópico relacionado

- Atribuição de funções utilizadas frequentemente a botões (Tecla Person.)
- Área de Focagem

4-747-614-54(1) Copyright 2019 Sony Corporation

Câmara Digital de Objetivas intercambiáveis
ILCE-6400 α6400

Ajustar as definições da área de focagem para a orientação da câmara (horizontal/vertical) (Mud. ÁreaAF V/H)

Pode definir se quer comutar a [Área de Focagem] e a posição do quadro de focagem de acordo com a orientação da câmara (horizontal/vertical). Esta função é útil quando fotografar cenas em relação às quais tenha de alterar a posição da câmara frequentemente, tais como retratos ou cenas de desporto.

1. **MENU → (Definições da Câmara1) → [Mud. ÁreaAF V/H] → definição desejada.**

Detalhes do item do Menu

Desligado:
Não comuta a [Área de Focagem] e a posição do quadro de focagem de acordo com a orientação da câmara (horizontal/vertical).

Apenas Ponto AF:
Comuta a posição da moldura de focagem de acordo com a orientação da câmara (horizontal/vertical). A [Área de Focagem] está fixada.

Ponto AF + Área AF:
Comuta a [Área de Focagem] e a posição do quadro de focagem de acordo com a orientação da câmara (horizontal/vertical).

Um exemplo quando [Ponto AF + Área AF] está selecionado

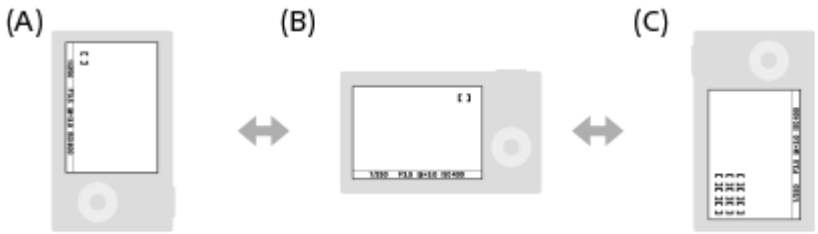

(A) Vertical: [Ponto flexível] (canto superior esquerdo)
(B) Horizontal: [Ponto flexível] (canto superior direito)
(C) Vertical: [Zona] (canto inferior esquerdo)

- São detetadas três orientações da câmara: horizontal, vertical com o lado do botão do obturador virado para cima, e vertical com o lado do botão do obturador virado para baixo.

Nota

- Se a definição para [Mud. ÁreaAF V/H] for alterada, as definições de focagem para cada orientação da câmara não serão retidas.
- A [Área de Focagem] e a posição do quadro de focagem não mudarão mesmo quando [Mud. ÁreaAF V/H] estiver definida para [Ponto AF + Área AF] ou [Apenas Ponto AF] nas seguintes situações:
  - Quando o modo de fotografia estiver definido para [Auto inteligente], [Auto superior], [Filme] ou [Câmara L&R].
  - Enquanto o botão do obturador estiver carregado até meio
  - Durante a gravação de filmes
  - Enquanto utilizar a função de zoom digital
  - Enquanto a focagem automática estiver ativada
  - Durante fotografia contínua
  - Durante a contagem decrescente do temporizador automático
  - Quando [Ampliador focagem] estiver ativado

- Quando fotografar imagens logo após a alimentação ser ligada e a câmara estiver vertical, a primeira foto é tirada com a definição de focagem horizontal ou com a última definição de focagem.
- A orientação da câmara não pode ser detetada quando a objetiva estiver virada para cima ou para baixo.

Tópico relacionado

- Área de Focagem

4-747-614-54(1) Copyright 2019 Sony Corporation

Controlo AF/MF

Pode facilmente comutar o modo de focagem de automático para manual e vice-versa enquanto fotografa sem mudar a sua posição de retenção.

1. **Comute a alavanca de comutação AF/MF/AEL para a posição AF/MF, depois carregue no botão AF/MF.**

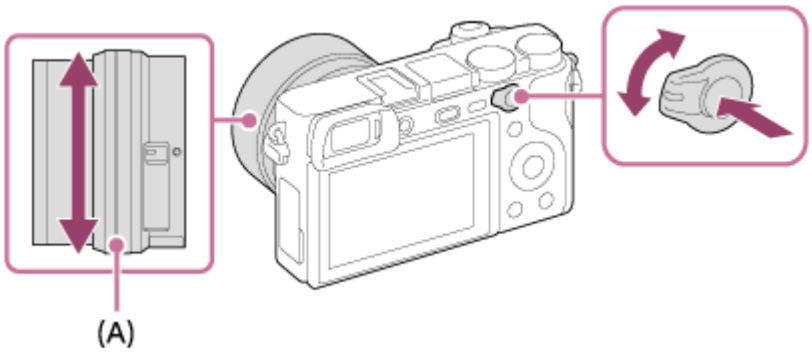

Durante foco auto:
Comuta temporariamente o modo de focagem para manual. Ajuste o foco rodando o anel de foco **(A)** enquanto mantém carregado o botão AF/MF.
Durante foco manual:
Comuta temporariamente o modo de focagem para automático enquanto o botão AF/MF for mantido carregado.

Sugestão

- Se selecionar [Comu. Contr. AF/MF] em [Botão AF/MF] sob [Tecla Person.], o modo de focagem permanece ligado mesmo se retirar o seu dedo do botão.

Nota

- Não pode definir a função [Fixar Contr. AF/MF] para [Fun. Botão Esquerdo], [Funç. Botão Direito] ou [Botão para Baixo] do seletor de controlo.

Tópico relacionado

- Atribuição de funções utilizadas frequentemente a botões (Tecla Person.)

4-747-614-54(1) Copyright 2019 Sony Corporation

AF c/ obturador (imagem fixa)

Seleciona se foca automaticamente quando carrega até meio no botão do obturador. Selecione [Desligado] para ajustar o foco e a exposição separadamente.

1. **MENU → (Definições da Câmara1) → [AF c/ obturador] → definição desejada.**

Detalhes do item do Menu

Lig.:
O foco automático opera quando carrega até meio no botão do obturador.

Desligado:
O foco automático não opera mesmo se carregar até meio no botão do obturador.

Método útil para micro ajustar o foco

Quando uma objetiva de montagem tipo A estiver colocada, ativar a função de foco automático com um botão sem ser o botão do obturador permite-lhe focar de forma mais precisa em combinação com focagem manual.

1. Defina [AF c/ obturador] para [Desligado].
2. MENU → (Definições da Câmara2) → [Tecla Person.] ou [Tecla Person.] → atribua as funções [Ligar AF] e [Ampliador focagem] às teclas desejadas.
3. Defina [AF Eye-Start] para [Desligado] para evitar foco automático quando olha através do visor.
4. Carregue na tecla à qual a função [Ligar AF] foi atribuída.
5. Carregue na tecla à qual a função [Ampliador focagem] foi atribuída e depois rode o anel de foco para micro ajustamentos do foco.
6. Carregue até meio no botão do obturador para fotografar uma imagem.

Tópico relacionado

- Ligar AF
- AF Eye-Start (imagem fixa)
- Pré-AF (imagem fixa)
- Ampliador focagem

4-747-614-54(1) Copyright 2019 Sony Corporation

Ligar AF

Pode focar sem carregar até meio no botão do obturador. As definições para [Modo de Focagem] serão aplicadas.

1. **MENU→ 2 (Definições da Câmara2)→[Tecla Person.] ou [Tecla Person.] →tecla desejada, depois atribua a função [Ligar AF] à tecla.**
2. **Carregue na tecla à qual atribuiu a função [Ligar AF] durante fotografia de foco automático.**

Sugestão

- Defina [AF c/ obturador] para [Desligado] quando não quiser executar focagem automática usando o botão do obturador.
- Defina [AF c/ obturador], [Pré-AF], e [AF Eye-Start] para [Desligado] para focar a uma distância de fotografia específica prevendo a posição do motivo.

Tópico relacionado

- Atribuição de funções utilizadas frequentemente a botões (Tecla Person.)
- AF c/ obturador (imagem fixa)
- Pré-AF (imagem fixa)
- AF Eye-Start (imagem fixa)

4-747-614-54(1) Copyright 2019 Sony Corporation

Def. AF cara/olhos

Esta função é utilizada para determinar se a câmara irá ou não focar com prioridade as caras ou os olhos.
Esta função pode ser usada quando o software (firmware) do sistema da câmara for da Ver. 2.00 ou posterior.

1 **MENU → 1(Definições da Câmara1) → [Def. AF cara/olhos] → item da definição desejada.**

Detalhes do item do Menu

Prior. cara/olhos AF :
Define se deteta ou não caras ou olhos dentro da área de focagem e foca nos olhos (AF olhos) quando o foco automático estiver ativado. ([Lig.]/[Desligado])

Deteção de motivo :
Seleciona o alvo a detetar.
[Humano]: deteta caras/olhos humanos.
[Animal]: deteta olhos de animais. As caras de animais não são detetadas.

Sel. olho dir./esq. :
Especifica os olhos a detetar. Se [Olho direito] ou [Olho esquerdo] estiver selecionado, só é detetado o olho selecionado.
Quando [Deteção de motivo] estiver definida para [Animal], [Sel. olho dir./esq.] não pode ser usada.
[Auto]: a câmara deteta automaticamente os olhos.
[Olho direito]: é detetado o olho direito do motivo (o olho no lado esquerdo na perspetiva do fotógrafo).
[Olho esquerdo]: é detetado o olho esquerdo do motivo (o olho no lado direito na perspetiva do fotógrafo).

Vis. mold. det. cara :
Define se mostra ou não a moldura de deteção de cara quando uma cara humana é detetada. ([Lig.]/[Desligado])

Vis. olhos animal :
Define se mostra ou não a moldura de deteção de olhos quando o olho de um animal for detetado. ([Lig.]/[Desligado])

Moldura de deteção de cara

Quando o produto deteta uma cara, aparece a moldura cinzenta de deteção de caras. Quando o produto determina que foco automático está ativado, a moldura de deteção de caras fica branca.
No caso de ter registado a ordem de prioridade para cada cara usando [Registo Caras], o produto seleciona automaticamente a primeira cara com prioridade e a moldura de deteção de caras sobre essa cara fica branca. As molduras de deteção de caras de outras caras registadas ficam roxo-avermelhadas.

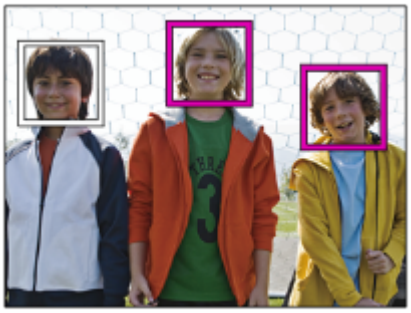

Moldura de deteção de olhos

Aparece uma moldura branca de deteção de olho quando é detetado um olho e a câmara determina que é possível a focagem automática, dependendo das definições.

A moldura de deteção de olhos é apresentada da seguinte forma quando [Deteção de motivo] estiver definida para [Animal].

[AF Olhos] por tecla personalizada

A função AF Olhos também pode ser utilizada atribuindo [AF Olhos] a uma tecla personalizada. A câmara pode focar os olhos desde que esteja a carregar na tecla. Isto é útil quando pretende aplicar temporariamente a função AF Olhos a todo o ecrã, independentemente das definições para [Área de Focagem].
Por exemplo, se [Área de Focagem] estiver definida para [Ponto flexível] e pretende que a câmara foque um olho fora da moldura de focagem, pode aplicar a função AF Olhos carregando na tecla personalizada à qual [AF Olhos] foi atribuído, sem mudar [Área de Focagem].

1. MENU → 2 (Definições da Câmara2) → [Tecla Person.] → tecla desejada, depois atribua a função [AF Olhos] à tecla.
2. MENU → 1 (Definições da Câmara1) → [Def. AF cara/olhos] → [Deteção de motivo]→ definição desejada.
3. Aponte a câmara à cara de um ser humano ou animal e carregue na tecla à qual atribuiu a função [AF Olhos].
4. Prima o botão disparador enquanto prime a tecla.

[Mudar olho dir./esq.] por tecla personalizada

Quando [Sel. olho dir./esq.] está definido para [Olho direito] ou [Olho esquerdo], pode mudar o olho a detetar carregando na tecla personalizada à qual atribuiu a função [Mudar olho dir./esq.].
Quando [Sel. olho dir./esq.] está definido para [Auto], pode mudar temporariamente o olho a detetar carregando na tecla personalizada à qual atribuiu a função [Mudar olho dir./esq.].
A seleção temporária do olho esquerdo/direito é cancelada quando realiza as seguintes operações, etc. A câmara volta à deteção automática do olho.

- Deixando de carregar no botão do obturador até meio.
- Deixando de carregar na tecla personalizada à qual [Ligar AF] ou [AF Olhos] foi atribuído.
- Carregando no botão Fn ou no botão MENU.

Sugestão

- Quando [Sel. olho dir./esq.] não está definido para [Auto] ou quando executa [Mudar olho dir./esq.] utilizando a tecla personalizada, aparece a moldura de deteção do olho.
- Se pretender que a moldura de deteção da cara ou do olho desapareça durante um determinado período de tempo depois de a câmara focar uma cara ou um olho, defina [Limpar Auto Área AF] para [Lig.].
- Para detetar olhos de animais, prepare a composição de modo a que ambos os olhos e o nariz do animal estejam dentro do ângulo de visão. Assim que focar na cara do animal, os olhos do animal serão detetados mais facilmente.

Nota

- Quando [Deteção de motivo] estiver definida para [Humano], os olhos dos animais não são detetados. Quando [Deteção de motivo] estiver definida para [Animal], as caras humanas não são detetadas.

- Quando o modo de fotografia estiver definido para [Retrato] em [Seleção de cena], [Prior. cara/olhos AF] está bloqueada para [Lig.] e [Deteção de motivo] está bloqueada para [Humano].
- Quando [Deteção de motivo] estiver definida para [Animal], as seguintes funções não estão disponíveis.
  - Função de seguimento
  - Prior. cara mlti-med.
  - Prior. às caras regist.
- A função [AF Olhos] pode não funcionar muito bem nas seguintes situações:
  - Quando a pessoa estiver a usar óculos de sol.
  - Quando o cabelo na frente da testa cobre os olhos da pessoa.
  - Em condições de pouca luz ou retroiluminação.
  - Quando os olhos estiverem fechados.
  - Quando a pessoa estiver na sombra.
  - Quando a pessoa estiver desfocada.
  - Quando a pessoa estiver a mexer-se muito.
- Se a pessoa estiver a mexer-se muito, a moldura de deteção pode não se visualizar corretamente sobre os seus olhos.
- Dependendo das circunstâncias, os olhos não podem ser focados. Quando isto ocorre, a câmara irá detetar e focar a cara. A câmara não consegue focar os olhos quando não é detetada nenhuma cara humana.
- O produto pode não detetar caras ou pode detetar acidentalmente outros objetos como caras em algumas condições.
- A função AF olhos está indisponível quando o seletor de modo está definido para (Filme) ou S&Q, ou durante a gravação de filmes.
- A moldura de deteção de olhos não é visualizada quando a função AF olhos não estiver disponível.
- Não pode usar a função de deteção de cara/olhos com as seguintes funções:
  - Funções de zoom sem ser o zoom ótico.
  - [Varrer panorama]
  - [Posterização] em [Efeito de imagem]
  - Ampliador focagem
  - Quando [Seleção de cena] estiver definido para [Paisagem], [Cena Noturna] ou [Pôr-do-sol]
  - Gravar filmes com [Defin. Gravação] definido para [120p]/[100p]
  - Quando [S&Q Veloc. fotogramas] estiver definida para [120fps]/[100fps] durante gravação em câmara lenta/câmara rápida.
- Podem ser detetadas até 8 caras dos seus motivos.
- Mesmo que [Vis. mold. det. cara] esteja definido para [Desligado], uma moldura de focagem verde será apresentada sobre as caras que estão focadas.
- Quando o modo de fotografia estiver definido para [Auto inteligente] ou [Auto superior], [Prior. cara/olhos AF] está bloqueado para [Lig.].
- Mesmo quando [Deteção de motivo] estiver definida para [Animal], os olhos de alguns tipos de animais não conseguem ser detetados.
- Mesmo quando [Vis. olhos animal] estiver definido para [Desligado], uma moldura de focagem verde é apresentada sobre os olhos que estão focados.

Tópico relacionado

- Modo de Focagem
- Área de Focagem
- Limpar Auto Área AF
- Atribuição de funções utilizadas frequentemente a botões (Tecla Person.)
- Versão

4-747-614-54(1) Copyright 2019 Sony Corporation

Câmara Digital de Objetivas intercambiáveis
ILCE-6400 α6400

AF Ampl. focag. (imagem fixa)

Pode focar o motivo com mais precisão usando a focagem automática ampliando a área onde pretende focar. Embora a imagem ampliada seja visualizada, pode focar uma área mais pequena do que o ponto flexível.

1. **MENU → 1 (Definições da Câmara1) → [AF Ampl. focag.] → [Lig.].**
2. **MENU → 1 (Definições da Câmara1) → [Ampliador focagem].**
3. **Amplie a imagem carregando no centro do seletor de controlo, e depois ajuste a posição usando a parte superior/inferior/direita/esquerda do seletor de controlo.**
   - A escala de ampliação muda cada vez que carregar no centro.
4. **Carregue até meio no botão do obturador para focar.**
   - A focagem será obtida no ponto da + no centro do ecrã.
5. **Carregue completamente no botão do obturador para fotografar.**
   - A câmara sai da visualização ampliada após a fotografia.

Sugestão

- Recomenda-se a utilização de um tripé para identificar com precisão o local que pretende ampliar.
- Pode verificar o resultado da focagem automática ampliando a imagem visualizada. Se pretender reajustar a posição do foco, ajuste-a na área de focagem no ecrã ampliado e depois carregue até meio no botão do obturador.

Nota

- Se ampliar uma área na extremidade do ecrã, a câmara pode não ser capaz de focar.
- A exposição e equilíbrio de brancos não podem ser ajustados enquanto a imagem visualizada estiver a ser ampliada.
- [AF Ampl. focag.] está indisponível nas seguintes situações:
  - No modo [Varrer panorama]
  - Durante a gravação de filmes
  - Quando [Modo de Focagem] estiver definida para [AF Contínua].
  - Quando [Modo de Focagem] estiver definido para [AF Automática] e o modo de fotografia estiver definido para outro sem ser P/A/S/M.
  - Quando [Modo de Focagem] estiver definido para [AF Automática] e [Modo de avanço] estiver definido para [Fotografia Contínua].
  - Quando usar um Adaptador de montagem (vendido separadamente).
- Enquanto a imagem visualizada estiver a ser ampliada, as seguintes funções estão indisponíveis:
  - [AF Olhos]
  - [AF Eye-Start]
  - [Pré-AF]
  - [Prior. cara/olhos AF]

— [Enquadr. Autom.]

Tópico relacionado

- Ampliador focagem
- Atribuição de funções utilizadas frequentemente a botões (Tecla Person.)

4-747-614-54(1) Copyright 2019 Sony Corporation

Seguir o motivo (função de Seguimento)

Esta câmara tem a função de seguimento, que segue o motivo e continua a marcá-lo com a moldura de focagem. Pode definir a posição inicial a seguir selecionando a partir das áreas de focagem, ou especificando através da operação tátil. A função necessária varia, dependendo do método de definição.

- Para os exemplos de utilização, etc. da função de seguimento, consulte o seguinte URL.
  Para fotografar imagens fixas:
  https://support.d-imaging.sony.co.jp/support/tutorial/ilc/l/ilce-6400/02.php
  Para gravar filmes:
  https://support.d-imaging.sony.co.jp/support/tutorial/ilc/l/ilce-6400/11.php

- Pode consultar as funções relacionadas em “Tópico relacionado” no fundo desta página.

Definir a posição de início a seguir através da área de focagem ([Seguimento] em [Área de Focagem])

A moldura de focagem selecionada é definida como a posição de início a seguir e o seguimento começa carregando no botão do obturador até meio.

- Esta função está disponível no modo de fotografia de imagem fixa.
- Esta função está disponível quando o [Modo de Focagem] estiver definido para [AF Contínua].

Definir a posição de início a seguir através da operação tátil ([Seguimento toque] em [Funç funcionam. tátil])

Pode definir o motivo a seguir tocando no motivo no monitor.

- Esta função está disponível no modo de fotografia de imagem fixa e no modo de gravação de filmes.
- Esta função está disponível quando o [Modo de Focagem] está definido para [Disparo único AF], [AF Automática], [AF Contínua], ou [DMF].

Mudar temporariamente a definição de [Área de Focagem] para [Seguimento], ([Seguimento ligado] em [Tecla Person.])

Mesmo que [Área de Focagem] esteja definida para outra definição diferente de [Seguimento], pode mudar temporariamente a função de [Área de Focagem] para [Seguimento] enquanto mantém carregada a tecla à qual atribuiu a função [Seguimento ligado].

- Atribua a função [Seguimento ligado] à tecla desejada usando [Tecla Person.] antecipadamente.
- Esta função está disponível no modo de fotografia de imagem fixa.
- Esta função está disponível quando o [Modo de Focagem] estiver definido para [AF Contínua].

Tópico relacionado

- Modo de Focagem
- Área de Focagem
- Funç funcionam. tátil: Seguimento toque
- Atribuição de funções utilizadas frequentemente a botões (Tecla Person.)

4-747-614-54(1) Copyright 2019 Sony Corporation

Fixar foco

Bloqueia o foco enquanto se carrega na tecla à qual foi atribuída a função de Manutenção do Foco.

1. **MENU→ (Definições da Câmara2)→[Tecla Person.] ou [Tecla Person.] →atribua a função [Fixar foco] à tecla da sua escolha.**
2. **Foque e carregue na tecla à qual a função [Fixar foco] foi atribuída.**
3. **Carregue no botão do obturador enquanto mantém carregada a tecla.**

Tópico relacionado

- Atribuição de funções utilizadas frequentemente a botões (Tecla Person.)

4-747-614-54(1) Copyright 2019 Sony Corporation

Câmara Digital de Objetivas intercambiáveis
ILCE-6400 α6400

Registar a atual área de focagem (Regist. Área AF) (imagem fixa)

Pode deslocar o quadro de focagem para uma posição previamente atribuída temporariamente através de uma tecla personalizada. Esta função é útil quando fotografar cenas em que os movimentos do motivo são previsíveis; por exemplo, cenas de desporto. Com esta função, pode comutar rapidamente a área de focagem de acordo com a situação.

Como registar a área de focagem

1. MENU → 1 (Definições da Câmara1) → [Regist. Área AF] → [Lig.].
2. Defina a área de focagem para a posição desejada e depois mantenha carregado o botão Fn (Função).

Como chamar a área de focagem registada

1. MENU → 2 (Definições da Câmara2) → [Tecla Person.] → tecla desejada, depois selecione [Reg. Área AF prend.].
2. Regule a câmara para o modo de fotografia, mantenha carregada a tecla à qual [Reg. Área AF prend.] foi atribuída e depois carregue no botão do obturador para fotografar imagens.

Sugestão

- Quando um quadro de focagem for registado usando [Regist. Área AF], o quadro de focagem registado pisca no monitor.
- Se atribuir [Comut Área AF Reg] a uma tecla personalizada, pode usar o quadro de focagem registado sem manter carregada a tecla.
- Se [ÁreaAF reg+LigarAF] estiver atribuída a uma tecla personalizada, é executada focagem automática usando o quadro de focagem registado quando for carregada a tecla.

Nota

- Uma área de focagem não pode ser registada nas seguintes situações:
  - O seletor de modo está definido para (Filme) ou S&Q
  - Enquanto [Focagem por toque] estiver a ser executado
  - Enquanto utilizar a função de zoom digital
  - Enquanto [Seguimento toque] estiver a ser executado
  - Enquanto foca
  - Enquanto executa bloqueio do foco
- Não pode atribuir [Reg. Área AF prend.] ao [Fun. Botão Esquerdo], [Funç. Botão Direito], ou [Botão para Baixo].
- Não pode chamar a área de focagem registada nas seguintes situações:
  - O seletor de modo está definido para AUTO (Modo Auto), (Filme) ou S&Q
- Quando [Regist. Área AF] estiver definido para [Lig.], a definição [Bloq. Seletor / Roda] está bloqueada para [Desbloquear].

Tópico relacionado

- Área de Focagem
- Atribuição de funções utilizadas frequentemente a botões (Tecla Person.)

4-747-614-54(1) Copyright 2019 Sony Corporation

Câmara Digital de Objetivas intercambiáveis
ILCE-6400 α6400

Apagar uma Área AF registada (Elim. Área AF reg.)

Apaga a posição do quadro de focagem que estava registada usando [Regist. Área AF].

1. **MENU → (Definições da Câmara1) → [Elim. Área AF reg.].**

Tópico relacionado

- Registar a atual área de focagem (Regist. Área AF) (imagem fixa)

4-747-614-54(1) Copyright 2019 Sony Corporation

Câmara Digital de Objetivas intercambiáveis
ILCE-6400 α6400

Pré-AF (imagem fixa)

O produto ajusta automaticamente o foco antes de carregar até meio no botão do obturador. Durante as operações de focagem, o ecrã pode tremer.

1. **MENU → 1 (Definições da Câmara1) → [Pré-AF] → definição desejada.**

Detalhes do item do Menu

Lig.:
Ajusta o foco antes de carregar até meio no botão do obturador.

Desligado:
Não ajusta o foco antes de carregar até meio no botão do obturador.

Nota

- [Pré-AF] está disponível apenas quando estiver montada uma objetiva de montagem tipo E.

4-747-614-54(1) Copyright 2019 Sony Corporation

AF Eye-Start (imagem fixa)

Define se usa ou não foco automático quando olha através de um Visor Eletrónico.

1. **MENU → (Definições da Câmara1) → [AF Eye-Start] → definição desejada.**

Detalhes do item do Menu

Lig.:
A focagem automática começa quando olha através do Visor Eletrónico.
Desligado:
A focagem automática não começa quando olha através do Visor Eletrónico.

Sugestão

- [AF Eye-Start] está disponível quando uma objetiva de montagem tipo A e um Adaptador de montagem (LA-EA2, LA-EA4) (vendidos separadamente) estiverem colocados.

4-747-614-54(1) Copyright 2019 Sony Corporation

Def. prioridade AF-S

Define se dispara o obturador mesmo se o motivo não estiver focado quando [Modo de Focagem] estiver definido para [Disparo único AF], [Foc.Man.Diret] ou [AF Automática] e o motivo permanecer quieto.

1. **MENU → 1(Definições da Câmara1) → [Def. prioridade AF-S] → definição desejada.**

Detalhes do item do Menu

AF:
Dá prioridade à focagem. O obturador não será disparado até o motivo estar focado.

Disparar:
Dá prioridade ao disparo do obturador. O obturador disparará mesmo se o motivo estiver desfocado.

Ênfase Equilibrado:
Fotografa com uma ênfase equilibrada na focagem e no disparo do obturador.

Tópico relacionado

- Modo de Focagem
- Def. prioridade AF-C

4-747-614-54(1) Copyright 2019 Sony Corporation

Def. prioridade AF-C

Define se dispara o obturador mesmo se o motivo não estiver focado quando AF contínua estiver ativada e o motivo em movimento.

1. **MENU → 1(Definições da Câmara1) → [Def. prioridade AF-C] → definição desejada.**

Detalhes do item do Menu

AF:
Dá prioridade à focagem. O obturador não será disparado até o motivo estar focado.

Disparar:
Dá prioridade ao disparo do obturador. O obturador disparará mesmo se o motivo estiver desfocado.

Ênfase Equilibrado:
Fotografa com uma ênfase equilibrada na focagem e no disparo do obturador.

Tópico relacionado

- Modo de Focagem
- Def. prioridade AF-S

4-747-614-54(1) Copyright 2019 Sony Corporation

Câmara Digital de Objetivas intercambiáveis
ILCE-6400 α6400

Iluminador AF (imagem fixa)

O iluminador AF fornece luz de enchimento para focar mais facilmente um motivo num ambiente escuro. No tempo que decorre entre carregar até meio no botão do obturador e bloquear o foco, o iluminador AF acende para permitir que a câmara foque com mais facilidade.

1. **MENU → (Definições da Câmara1) → [Iluminador AF] → definição desejada.**

Detalhes do item do Menu

Auto:
O iluminador AF acende automaticamente em ambientes escuros.

Desligado:
Não usa o iluminador AF.

Nota

- Não pode usar [Iluminador AF] nas seguintes situações:
  - Quando o modo de fotografia for [Filme] ou [Câmara L&R].
  - Varrer panorama
  - Quando [Modo de Focagem] estiver definido para [AF Contínua] ou [AF Automática] e o motivo estiver a mexer-se (quando o indicador de foco ou acende).
  - Quando [Ampliador focagem] estiver ativado.
  - Quando [Seleção de cena] estiver definida para os seguintes modos:
    - [Paisagem]
    - [Ação desportiva]
    - [Cena Noturna]
  - Quando um Adaptador para montagem estiver colocado
- Se a sapata multi-interface estiver equipada com um flash com uma função de iluminador AF, quando o flash for ligado, o iluminador AF ligará também.
- O iluminador AF emite uma luz muito brilhante. Embora não haja perigo para a saúde, não olhe diretamente para o iluminador AF de muito perto.

4-747-614-54(1) Copyright 2019 Sony Corporation

Limpar Auto Área AF

Define se a área de focagem deve ser sempre visualizada ou deve desaparecer automaticamente pouco depois de se obter o foco.

1. **MENU → 1 (Definições da Câmara1) → [Limpar Auto Área AF] → definição desejada.**

Detalhes do item do Menu

Lig.:
A área de focagem desaparece automaticamente pouco depois de se obter o foco.

Desligado:
A área de focagem é visualizada sempre.

4-747-614-54(1) Copyright 2019 Sony Corporation

Câmara Digital de Objetivas intercambiáveis
ILCE-6400 α6400

Visual. área AF cont.

Pode definir se visualiza ou não a área que está focada quando [Área de Focagem] estiver definida para [Grande] ou [Zona], no modo [AF Contínua].

1. **MENU → 1(Definições da Câmara1) → [Visual. área AF cont.] → definição desejada.**

Detalhes do item do Menu

Lig.:
Mostra a área de focagem que está focada.

Desligado:
Não mostra a área de focagem que está focada.

Nota

- Quando [Área de Focagem] estiver definida para um dos seguintes, os quadros de focagem na área que está focada ficam verdes:
  - [Centro]
  - [Ponto flexível]
  - [Ponto flexível expan.]

4-747-614-54(1) Copyright 2019 Sony Corporation

Circ. ponto focagem

Define se permite que a moldura de focagem salte de um extremo para o outro quando move a moldura de focagem com [Área de Focagem] definida para [Zona], [Ponto flexível] ou [Ponto flexível expan.]. Esta função é útil quando pretende mover a moldura de focagem rapidamente de um extremo para o outro.

1. **MENU→ (Definições da Câmara1)→[Circ. ponto focagem] → função desejada.**

   Quando [Circular] está selecionado:

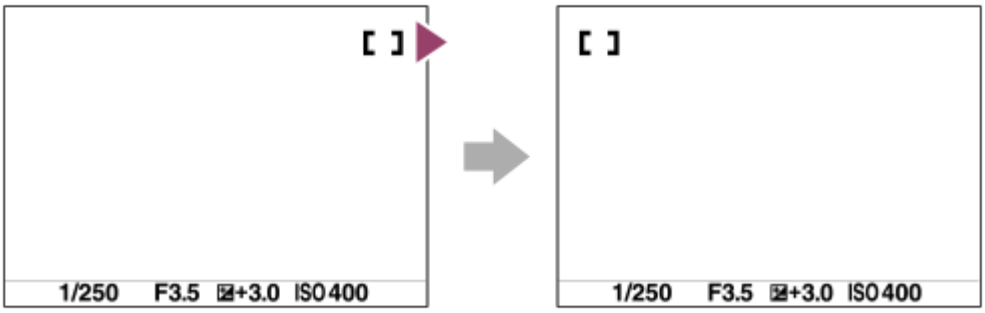

Detalhes do item do Menu

Não circula :
O cursor não se move quando tenta mover a moldura de focagem para além do fim.

Circular :
O cursor salta para o extremo oposto quando tenta mover a moldura de focagem para além do fim.

Tópico relacionado

- Área de Focagem

4-747-614-54(1) Copyright 2019 Sony Corporation

Ajus. Micro AF

Permite-lhe ajustar a posição de focagem automática e registar um valor ajustado para cada objetiva quando usar objetivas de montagem tipo A com um Adaptador de montagem LA-EA2 ou LA-EA4 (vendido separadamente).
Use esta função apenas quando forem necessários ajustes. Atenção que a função de foco automático pode não ser executada numa posição correta quando usar este ajuste.

1. **MENU → 1 (Definições da Câmara1) → [Ajus. Micro AF].**
2. **Selecione [Definição Ajuste AF] → [Lig.].**
3. **[quantidade] → valor desejado.**
   - Quanto maior o valor que selecionar, mais distante do produto ficará a posição focada automaticamente. Quanto menor o valor que selecionar, mais perto do produto ficará a posição focada automaticamente.

Sugestão

- Recomenda-se que ajuste a posição nas atuais condições de fotografia. Defina [Área de Focagem] para [Ponto flexível] e use um motivo brilhante com elevado contraste quando ajustar.

Nota

- Quando colocar uma objetiva para a qual já registou um valor, o valor registado aparece no ecrã. [±0] aparece em objetivas para as quais um valor ainda não foi registado.
- Se [-] for visualizado como o valor, então um total de 30 objetivas foram registadas e não pode ser registada uma nova objetiva. Para registar uma nova objetiva, fixe a objetiva da qual pretende apagar o registo e defina o seu valor para [±0] ou reponha os valores de todas as objetivas utilizando [Limpar].
- O [Ajus. Micro AF] suporta objetivas Sony, Minolta, ou Konica-Minolta. Se executar [Ajus. Micro AF] com objetivas sem ser as suportadas, as definições registadas para objetivas suportadas podem ser afetadas. Não execute [Ajus. Micro AF] com uma objetiva não suportada.
- Não pode definir [Ajus. Micro AF] individualmente para uma objetiva Sony, Minolta, e Konica-Minolta da mesma especificação.

4-747-614-54(1) Copyright 2019 Sony Corporation

Focagem man.

Quando for difícil obter o foco corretamente no modo de focagem automática, pode ajustar o foco manualmente.

1. **MENU → (Definições da Câmara1) → [Modo de Focagem] → [Focagem man.].**

2. **Rode o anel de focagem para obter foco nítido.**

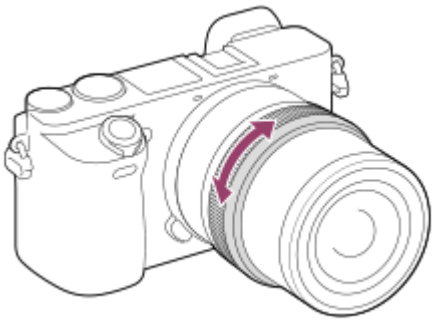

- Quando roda o anel de focagem, a distância de foco é visualizada no ecrã.
  A distância de foco não é visualizada quando o Adaptador para montagem (vendido separadamente) estiver colocado.

3. **Carregue no botão do obturador completamente para baixo para fotografar uma imagem.**

Nota

- Quando usar o visor, ajuste o nível de dioptria para obter o foco correto no visor.

Tópico relacionado

- Ampliador focagem
- Definição Saliência
- MF Assistida (imagem fixa)

4-747-614-54(1) Copyright 2019 Sony Corporation

Foco manual direto (DMF)

Pode efetuar ajustes precisos manualmente após efetuar o foco automático, permitindo-lhe focar num motivo mais rapidamente do que quando usa o foco manual do início. Isto é conveniente em situações como fotografia macro.

1. **MENU → 1 (Definições da Câmara1) → [Modo de Focagem] → [Foc.Man.Diret].**

2. **Carregue até meio no botão do obturador para focar automaticamente.**

3. **Continue a manter carregado o botão do obturador até meio, e depois rode o anel de focagem para obter um foco mais nítido.**

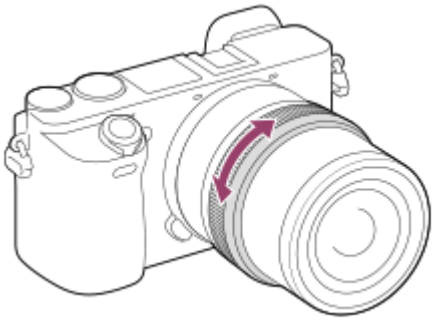

- Quando roda o anel de focagem, a distância de foco é visualizada no ecrã.
  A distância de foco não é visualizada quando o Adaptador para montagem (vendido separadamente) estiver colocado.

4. **Carregue no botão do obturador completamente para baixo para fotografar uma imagem.**

Tópico relacionado

- Definição Saliência

4-747-614-54(1) Copyright 2019 Sony Corporation

Câmara Digital de Objetivas intercambiáveis
ILCE-6400 α6400

Ampliador focagem

Pode verificar o foco ampliando a imagem antes da fotografia.
Ao contrário de [MF Assistida], pode ampliar a imagem sem operar o anel de foco.

1. **MENU → 1 (Definições da Câmara1) → [Ampliador focagem].**

2. **Carregue no centro do seletor de controlo para ampliar a imagem e selecione a área que quer ampliar usando o lado superior/inferior/esquerdo/direito do seletor de controlo.**
   - Cada vez que carregar no centro, a escala de ampliação mudará.
   - Pode definir a ampliação inicial selecionando MENU → 1 (Definições da Câmara1) → [Ampl. inicial foc.].

3. **Confirme o foco.**
   - Carregue no botão (Apagar) para trazer a posição ampliada para o centro de uma imagem.
   - Quando o modo de focagem for [Focagem man.], pode ajustar o foco enquanto uma imagem é ampliada. Se [AF Ampl. focag.] estiver definida para [Desligado], a função [Ampliador focagem] é cancelada quando o botão do obturador é carregado até meio.
   - Quando o botão do obturador for carregado até meio enquanto uma imagem estiver ampliada durante a focagem automática, são executadas diferentes funções dependendo da definição [AF Ampl. focag.].
     - Quando [AF Ampl. focag.] estiver definida para [Lig.]: A focagem automática é executada novamente.
     - Quando [AF Ampl. focag.] estiver definida para [Desligado]: A função [Ampliador focagem] é cancelada.
   - Pode definir quanto tempo a imagem é mostrada ampliada selecionando MENU → 1 (Definições da Câmara1) → [Tempo Amplia. Foco].

4. **Carregue até meio no botão do obturador para fotografar uma imagem.**

Para usar a função de ampliador focagem por operação tátil

Pode ampliar a imagem e ajustar a focagem tocando no monitor.Defina previamente [Funcionamento Tátil] para [Lig.]. Em seguida, selecione as definições corretas em [Painel tátil/Pad tátil]. Quando o modo de focagem for [Focagem man.], pode executar [Ampliador focagem] tocando duas vezes na área a focar enquanto fotografa com o monitor.
Enquanto fotografa com o visor, visualiza-se um quadro no centro do monitor ao tocar duas vezes e pode deslocar o quadro arrastando-o.A imagem é ampliada carregando no centro do seletor de controlo.

Sugestão

- Enquanto usar a função de ampliador focagem, pode deslocar a área ampliada arrastando-a no painel tátil.
- Para sair da função de ampliador focagem, volte a tocar duas vezes no monitor.Quando [AF Ampl. focag.] estiver definida para [Desligado], a função de ampliador focagem termina ao carregar até meio no botão do obturador.

Tópico relacionado

- MF Assistida (imagem fixa)

- Tempo Amplia. Foco
- Ampl. inicial foc. (imagem fixa)
- AF Ampl. focag. (imagem fixa)
- Atribuição de funções utilizadas frequentemente a botões (Tecla Person.)
- Funcionamento Tátil

4-747-614-54(1) Copyright 2019 Sony Corporation

MF Assistida (imagem fixa)

Amplia automaticamente a imagem no ecrã para facilitar a focagem manual. Isto funciona em fotografia de Foco Manual ou Foco Manual Direto.

1. **MENU → 1 (Definições da Câmara1) → [MF Assistida] → [Lig.].**

2. **Rode o anel de foco para ajustar o foco.**
   - A imagem é ampliada. Pode ampliar imagens ainda mais carregando no centro do seletor de controlo.

Sugestão

- Pode definir quanto tempo a imagem é mostrada ampliada selecionando MENU → 1(Definições da Câmara1) → [Tempo Amplia. Foco].

Nota

- Não pode usar [MF Assistida] quando gravar filmes. Use a função [Ampliador focagem] em alternativa.
- [MF Assistida] não está disponível quando um Adaptador de montagem estiver colocado. Use a função [Ampliador focagem] em alternativa.

Tópico relacionado

- Focagem man.
- Foco manual direto (DMF)
- Tempo Amplia. Foco

4-747-614-54(1) Copyright 2019 Sony Corporation

Tempo Amplia. Foco

Defina a duração durante a qual uma imagem é ampliada usando a função [MF Assistida] ou [Ampliador focagem].

1. **MENU → 1 (Definições da Câmara1) → [Tempo Amplia. Foco] → definição desejada.**

Detalhes do item do Menu

2 seg.:
Amplia as imagens durante 2 segundos.

5 seg.:
Amplia as imagens durante 5 segundos.

Sem limite:
Amplia as imagens até carregar no botão do obturador.

Tópico relacionado

- Ampliador focagem
- MF Assistida (imagem fixa)

4-747-614-54(1) Copyright 2019 Sony Corporation

Ampl. inicial foc. (imagem fixa)

Define a escala de ampliação inicial quando usar [Ampliador focagem]. Selecione uma definição que ajudará a enquadrar a sua fotografia.

1. **MENU → (Definições da Câmara1) → [Ampl. inicial foc.] → definição desejada.**

Detalhes do item do Menu

x1,0:
Apresenta a imagem com a mesma ampliação do ecrã de fotografia.

x5,9:
Apresenta uma imagem ampliada 5,9 vezes.

Tópico relacionado

- Ampliador focagem

4-747-614-54(1) Copyright 2019 Sony Corporation

Definição Saliência

Define a função de saliência, que aumenta o contorno das áreas focadas durante a fotografia com Focagem manual ou Focagem manual direta.

1. **MENU → 1 (Definições da Câmara1) → [Definição Saliência] → definição desejada.**

Detalhes do item do Menu

Apresent. Saliência:
Define se apresenta a saliência.

Nível Saliência:
Define o nível de melhoramento das áreas de focagem.

Cor Saliência:
Define a cor usada para melhorar as áreas de focagem.

Nota

- Uma vez que o produto reconhece áreas nítidas como focadas, o efeito de saliência difere, dependendo do motivo e da objetiva.
- O contorno dos alcances de foco não é melhorado em dispositivos ligados através de HDMI.

Tópico relacionado

- Focagem man.
- Foco manual direto (DMF)

4-747-614-54(1) Copyright 2019 Sony Corporation

Câmara Digital de Objetivas intercambiáveis
ILCE-6400 α6400

Modo de avanço

Selecione o modo apropriado para o motivo, como por exemplo fotografia única, fotografia contínua ou fotografia de bracket.

1. **Selecione / (Modo de avanço) no seletor de controlo → definição desejada.**
   - Pode também definir o modo de avanço selecionando MENU → 1 (Definições da Câmara1) → [Modo de avanço].
2. **Selecione o modo desejado usando o lado direito/esquerdo do seletor de controlo.**

Detalhes do item do Menu

Fotografia Única:
Modo de fotografia normal.

Fotografia Contínua:
Fotografa imagens continuamente enquanto carrega e mantém carregado o botão do obturador.

Temp. Auto:
Fotografa uma imagem usando o temporizador automático após ter decorrido um número designado de segundos desde que o botão do obturador foi carregado.

Temp.auto(Cont.):
Fotografa um número designado de imagens usando o temporizador automático após ter decorrido um número designado de segundos desde que o botão do obturador foi carregado.

BRK C Bracket Contínuo:
Fotografa imagens enquanto mantém carregado o botão do obturador, cada uma com diferentes graus de exposição.

BRK S Bracket Único:
Fotografa um número especificado de imagens, uma a uma, cada uma com diferentes graus de exposição.

BRK WB Bracketing WB:
Fotografa um total de três imagens, cada uma com diferentes tons de cor de acordo com as definições selecionadas para equilíbrio de brancos, temperatura de cor e filtro de cor.

BRK DRO Bracket DRO:
Fotografa um total de três imagens, cada uma a um diferente grau do Otimizador de Alcance Dinâmico.

Nota

- Quando o modo de fotografia estiver definido para [Seleção de cena] e [Ação desportiva] estiver selecionado, [Fotografia Única] não pode ser executada.

Tópico relacionado

- Fotografia Contínua
- Temp. Auto
- Temp.auto(Cont.)
- Bracket Contínuo
- Bracket Único
- Bracketing WB

- Bracket DRO

4-747-614-54(1) Copyright 2019 Sony Corporation

Câmara Digital de Objetivas intercambiáveis
ILCE-6400 α6400

Fotografia Contínua

Fotografa imagens continuamente enquanto carrega e mantém carregado o botão do obturador.

1. **Selecione / (Modo de avanço) do seletor de controlo → [Fotografia Contínua].**
   - Pode também definir a fotografia contínua selecionando MENU→ 1 (Definições da Câmara1) → [Modo de avanço].
2. **Selecione o modo desejado usando o lado direito/esquerdo do seletor de controlo.**

Detalhes do item do Menu

Hi+ Foto. contínua: Hi+ :
As imagens são fotografadas continuamente à velocidade máxima enquanto carrega e mantém carregado o botão do obturador.

Hi Fotografia contínua: Hi / MID Fotografia contínua: Mid/ Lo Fotografia contínua: Lo:
Os motivos são mais fáceis de seguir porque o motivo é visualizado em tempo real no monitor ou no visor durante a fotografia.

Sugestão

- Para ajustar continuamente o foco e exposição durante fotografia contínua, defina da seguinte forma:
  - [Modo de Focagem]: [AF Contínua]
  - [AEL c/ obturador]: [Desligado] ou [Auto]

Nota

- A velocidade de fotografia durante fotografia contínua fica mais lenta quando [Obt. Cortin. Front. El.] estiver definido para [Desligado] no modo [Fotografia contínua: Hi], [Fotografia contínua: Mid] ou [Fotografia contínua: Lo].
- Quando o valor F é superior a F11 nos modos [Foto. contínua: Hi+], [Fotografia contínua: Hi] ou [Fotografia contínua: Mid], a focagem fica bloqueada na definição da primeira fotografia.
- O motivo não é visualizado em tempo real no monitor ou no visor quando fotografa no modo [Foto. contínua: Hi+].
- Fotografia contínua está indisponível nas seguintes situações:
  - O modo de fotografia está definido para [Varrer panorama].
  - O modo de fotografia está definido para [Seleção de cena] e uma cena sem ser [Ação desportiva] está selecionada.
  - [Efeito de imagem] está definido para um dos seguintes:[Focagem Suave] [Pintura HDR] [Mono. tons ricos] [Miniatura] [Aquarela] [Ilustração]
  - [DRO/HDR Auto] estiver definida para [HDR Auto].
  - [ISO] estiver definida para [RR multifotogramas].
  - [Obt. de Sorriso] está a ser usado.
- A velocidade da fotografia contínua diminui quando fotografa com um flash.

Tópico relacionado

- Modo de Focagem
- AEL c/ obturador (imagem fixa)

4-747-614-54(1) Copyright 2019 Sony Corporation

Câmara Digital de Objetivas intercambiáveis
ILCE-6400 α6400

Temp. Auto

Fotografa uma imagem usando o temporizador automático após ter decorrido um número designado de segundos desde que o botão do obturador foi carregado. Use o temporizador automático de 5 segundos/10 segundos quando estiver presente na fotografia e use o temporizador automático de 2 segundos para reduzir a vibração da câmara causada pelo carregar do botão do obturador.

1. **Carregue em / (Modo de avanço) do seletor de controlo → [Temp. Auto].**
   - Pode também definir o modo de avanço selecionando MENU→ 1 (Definições da Câmara1) → [Modo de avanço].
2. **Selecione o modo desejado usando o lado direito/esquerdo do seletor de controlo.**
3. **Ajuste o foco e fotografe a imagem.**

   A luz do temporizador automático pisca, soa um sinal sonoro e uma imagem é tirada após ter decorrido o número de segundos indicado.

Detalhes do item do Menu

O modo determina o número de segundos até uma fotografia ser tirada após o botão do obturador ser carregado.

10 Temporizador auto: 10 seg.
5 Temporizador auto: 5 seg.
2 Temporizador auto: 2 seg.

Sugestão

- Carregue novamente no botão do obturador ou carregue em / no seletor de controlo para parar a contagem do temporizador automático.
- Carregue em / no seletor de controlo e selecione (Fotografia Única) para cancelar o temporizador automático.
- Defina [Sinais áudio] para [Desligado] para desligar o sinal sonoro durante a contagem decrescente do temporizador automático.
- Para utilizar o temporizador automático no modo bracket, selecione o modo bracket em modo de avanço, depois selecione MENU → 1 (Definições da Câmara1) → [Definições Bracket] → [Temp. auto dur. Brkt].

Nota

- O temporizador automático está indisponível nas seguintes situações:
  - O modo de fotografia está definido para [Varrer panorama].
  - [Ação desportiva] em [Seleção de cena]
  - [Obt. de Sorriso]

Tópico relacionado

- Sinais áudio

4-747-614-54(1) Copyright 2019 Sony Corporation

Temp.auto(Cont.)

Fotografa um número designado de imagens usando o temporizador automático após ter decorrido um número designado de segundos desde que o botão do obturador foi carregado. Pode escolher a melhor foto das múltiplas fotos tiradas.

1. **Carregue em / (Modo de avanço) do seletor de controlo → [Temp.auto(Cont.)].**
   - Pode também definir o modo de avanço selecionando MENU→ 1 (Definições da Câmara1) → [Modo de avanço].
2. **Selecione o modo desejado usando o lado direito/esquerdo do seletor de controlo.**
3. **Ajuste o foco e fotografe a imagem.**

   A luz do temporizador automático pisca, soa um sinal sonoro e as imagens são tiradas após ter decorrido o número de segundos indicado. Fotografa-se continuamente o número de imagens indicado.

Detalhes do item do Menu

Por exemplo, são fotografadas três imagens quando tiverem decorrido 10 segundos após o botão do obturador ter sido carregado quando [Temp.auto(Cont.): 10 seg. 3 img.] estiver selecionado.

- **Temp.auto(Cont.): 10 seg. 3 img.**
- **Temp.auto(Cont.): 10 seg. 5 img.**
- **Temp. auto (Cont.): 5 seg. 3 img.**
- **Temp. auto (Cont.): 5 seg. 5 img.**
- **Temp. auto (Cont.): 2 seg. 3 img.**
- **Temp. auto (Cont.): 2 seg. 5 img.**

Sugestão

- Carregue novamente no botão do obturador ou carregue em / no seletor de controlo para parar a contagem do temporizador automático.
- Carregue em / no seletor de controlo e selecione (Fotografia Única) para cancelar o temporizador automático.

4-747-614-54(1) Copyright 2019 Sony Corporation

Bracket Contínuo

Fotografa múltiplas imagens enquanto muda automaticamente a exposição da base para mais escura e depois para mais clara. Pode selecionar uma imagem que se adeque à sua finalidade após a gravação.

1. **Carregue em / (Modo de avanço) do seletor de controlo → [Bracket Contínuo].**
   - Pode também definir o modo de avanço selecionando MENU→ 1 (Definições da Câmara1) → [Modo de avanço].
2. **Selecione o modo desejado usando o lado direito/esquerdo do seletor de controlo.**
3. **Ajuste o foco e fotografe a imagem.**
   - A exposição de base é definida na primeira foto.
   - Continue a carregar e mantenha carregado o botão do obturador até fotografia de bracket ter terminado.

Detalhes do item do Menu

Por exemplo, a câmara fotografa um total de três imagens continuamente com um valor de exposição comutado por mais ou menos 0,3 EV quando [Bracket Contín.: 3 imagens 0,3EV] estiver selecionado.

Nota

- A última fotografia é mostrada na revisão auto.
- Quando [ISO AUTO] estiver selecionado no modo [Exposição manual], a exposição é alterada ajustando o valor ISO. Se uma definição sem ser [ISO AUTO] estiver selecionada, a exposição é alterada ajustando a velocidade do obturador.
- Quando a exposição é compensada, a exposição é mudada com base no valor compensado.
- Fotografia de bracket está indisponível nos seguintes modos de fotografia:
  - [Auto inteligente]
  - [Auto superior]
  - [Seleção de cena]
  - [Varrer panorama]
- Quando o flash for usado, o produto executa fotografia de bracket com flash, que muda a quantidade de luz do flash mesmo se [Bracket Contínuo] estiver selecionado. Carregue no botão do obturador para cada imagem.

Tópico relacionado

- Definições Bracket
- Indicador durante fotografia de bracket

4-747-614-54(1) Copyright 2019 Sony Corporation

Bracket Único

Fotografa múltiplas imagens enquanto muda automaticamente a exposição da base para mais escura e depois para mais clara. Pode selecionar a imagem que se adeque à sua finalidade após a gravação.
Uma vez que é tirada uma única imagem cada vez que carregar no botão do obturador, pode ajustar o foco ou a composição para cada foto.

1. **Selecione / (Modo de avanço) do seletor de controlo → [Bracket Único].**
   - Pode também definir o modo de avanço selecionando MENU → 1 (Definições da Câmara1) → [Modo de avanço].
2. **Selecione o modo desejado usando o lado direito/esquerdo do seletor de controlo.**
3. **Ajuste o foco e fotografe a imagem.**
   - Carregue no botão do obturador para cada imagem.

Detalhes do item do Menu

Por exemplo, quando [Bracket Único: 3 imagens 0,3EV] estiver selecionado, são fotografadas três imagens de cada vez com o valor de exposição mudado para cima e para baixo em incrementos de 0,3 EV.

Nota

- Quando [ISO AUTO] estiver selecionado no modo [Exposição manual], a exposição é alterada ajustando o valor ISO. Se uma definição sem ser [ISO AUTO] estiver selecionada, a exposição é alterada ajustando a velocidade do obturador.
- Quando a exposição é compensada, a exposição é mudada com base no valor compensado.
- Fotografia de bracket está indisponível nos seguintes modos de fotografia:
  - [Auto inteligente]
  - [Auto superior]
  - [Seleção de cena]
  - [Varrer panorama]

Tópico relacionado

- Definições Bracket
- Indicador durante fotografia de bracket

4-747-614-54(1) Copyright 2019 Sony Corporation

Câmara Digital de Objetivas intercambiáveis
ILCE-6400 α6400

Indicador durante fotografia de bracket

Visor

Bracketing de luz ambiente*
3 imagens comutadas por passos de 0,3 EV
Compensação da exposição ±0,0 EV

Monitor (Vis. Todas Info. ou Histograma)

Bracketing de luz ambiente*
3 imagens comutadas por passos de 0,3 EV
Compensação da exposição ±0,0 EV

Bracketing do flash
3 imagens comutadas por passos de 0,7 EV
Compensação do flash -1,0 EV

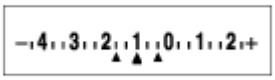

Monitor (Para o visor)

Bracketing de luz ambiente* (indicador superior)
3 imagens comutadas por passos de 0,3 EV
Compensação da exposição ±0,0 EV

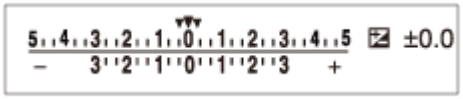

Bracketing do flash (indicador inferior)
3 imagens comutadas por passos de 0,7 EV
Compensação do flash -1,0 EV

* Luz ambiente: Um termo genérico para luz sem ser do flash incluindo luz natural, lâmpada elétrica e iluminação fluorescente. No caso em que a luz do flash pisca por um momento, a luz ambiente é constante, por isso este tipo de luz é denominado “luz ambiente”.

Nota

- Durante fotografia de bracket, os guias que igualam o número de imagens a fotografar são visualizados acima/abaixo do indicador de bracket.
- Quando inicia a fotografia de bracket única, os guias desaparecerão um a um à medida que a câmara grava imagens.

4-747-614-54(1) Copyright 2019 Sony Corporation

Bracketing WB

Fotografa um total de três imagens, cada uma com diferentes tons de cor de acordo com as definições selecionadas para equilíbrio de brancos, temperatura de cor e filtro de cor.

1. **Selecione / (Modo de avanço) do seletor de controlo → [Bracketing WB].**
   - Pode também definir o modo de avanço selecionando MENU→ 1 (Definições da Câmara1) → [Modo de avanço].
2. **Selecione o modo desejado usando o lado direito/esquerdo do seletor de controlo.**
3. **Ajuste o foco e fotografe a imagem.**

Detalhes do item do Menu

BRK WB Lo Bracket Equilíbrio Brancos: Lo:

Grava uma série de três imagens com pequenas alterações no equilíbrio de brancos (dentro da variação de 10MK^{-1*}).

BRK WB HI Bracket Equilíbrio Brancos: Hi:

Grava uma série de três imagens com grandes alterações no equilíbrio de brancos (dentro da variação de 20MK^{-1*}).

* MK^{-1} é a unidade que indica a capacidade dos filtros de conversão da temperatura de cor e indica o mesmo valor como "mired".

Nota

- A última fotografia é mostrada na revisão auto.

Tópico relacionado

- Definições Bracket

4-747-614-54(1) Copyright 2019 Sony Corporation

Câmara Digital de Objetivas intercambiáveis
ILCE-6400 α6400

Bracket DRO

Pode gravar um total de três imagens, cada uma a um grau diferente do valor do Otimizador de Alcance Dinâmico.

1. **Selecione / (Modo de avanço) do seletor de controlo → [Bracket DRO].**
   - Pode também definir o modo de avanço selecionando MENU→ 1 (Definições da Câmara1) → [Modo de avanço].
2. **Selecione o modo desejado usando o lado direito/esquerdo do seletor de controlo.**
3. **Ajuste o foco e fotografe a imagem.**

Detalhes do item do Menu

Bracket DRO: Lo:
Grava uma série de três imagens com pequenas alterações no valor do Otimizador de Alcance Dinâmico (Lv 1, Lv 2 e Lv 3).

Bracket DRO: Hi:
Grava uma série de três imagens com grandes alterações no valor do Otimizador de Alcance Dinâmico (Lv 1, Lv 3 e Lv 5).

Nota

- A última fotografia é mostrada na revisão auto.

Tópico relacionado

- Definições Bracket

4-747-614-54(1) Copyright 2019 Sony Corporation

Definições Bracket

Pode definir o temporizador automático em modo de fotografia de bracket e a sequência de fotografia para bracketing de exposição e bracketing de equilíbrio de brancos.

1. **Selecione / (Modo de avanço) do seletor de controlo → selecione modo de fotografia de bracket.**
   - Pode também definir o modo de avanço selecionando MENU → 1 (Definições da Câmara1) → [Modo de avanço].
2. **MENU → 1(Definições da Câmara1) → [Definições Bracket] → definição desejada.**

Detalhes do item do Menu

Temp. auto dur. Brkt:
Define se usa o temporizador automático durante fotografia de bracket. Define também o número de segundos até o obturador ser solto se usar o temporizador automático.
(OFF/2 seg./5 seg./10 seg.)

Ordem Bracket:
Define a ordem de bracketing de exposição e bracketing de equilíbrio de brancos.
(0→-→+/-→0→+)

Tópico relacionado

- Bracket Contínuo
- Bracket Único
- Bracketing WB
- Bracket DRO

4-747-614-54(1) Copyright 2019 Sony Corporation

Autorretr./Temp. A.

Pode mudar o ângulo do monitor e fotografar imagens enquanto vê o monitor.

1. **MENU → (Definições da Câmara1) → [Autorretr./Temp. A.] → [Lig.].**

2. **Incline o monitor aproximadamente 180° para cima, e depois aponte a objetiva para si.**

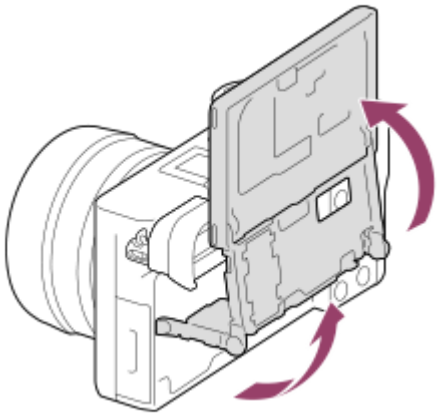

3. **Carregue no botão do obturador.Em alternativa, toque no motivo no monitor.**

   O produto começa a fotografar com o temporizador automático após três segundos.

Sugestão

- Se quiser usar outro Modo de Avanço para além do modo de temporizador automático de 3 segundos, defina primeiro [Autorretr./Temp. A.] para [Desligado], depois incline o monitor para cima cerca de 180 graus.

4-747-614-54(1) Copyright 2019 Sony Corporation

Câmara Digital de Objetivas intercambiáveis
ILCE-6400 α6400

Função Disp. int.

Pode fotografar automaticamente uma série de imagens fixas com o intervalo de disparo e o número de imagens que definiu previamente (Disparo de intervalo). Então, pode criar um filme a partir de imagens fixas produzidas pelo disparo de intervalo utilizando o software de computador Imaging Edge. Não é possível criar um filme a partir de imagens fixas diretamente na câmara.
Para mais detalhes sobre o disparo de intervalo, consulte o seguinte URL:
https://support.d-imaging.sony.co.jp/support/tutorial/ilc/l/ilce-6400/08.php

1. **MENU → (Definições da Câmara1) → [Função Disp. int.] → [Disparo intervalos] → [Lig.].**

2. **MENU → (Definições da Câmara1) → [Função Disp. int.] → Selecione o item que pretende definir e a definição desejada.**

3. **Carregue no botão do obturador.**

   Quando a hora definida para [Hora início fotografia] chegar, a câmara começa a fotografar.

   - Quando o número de fotografias definido em [Número fotografias] for concluído, a câmara volta ao ecrã de suspensão para o disparo de intervalo.

Detalhes do item do Menu

Disparo intervalos:
Define se pretende realizar o disparo de intervalo. ([Lig.]/[Desligado])

Hora início fotografia:
Define o tempo desde o momento em que carrega no botão do obturador até ao momento em que se iniciar o disparo de intervalo. (1 segundo até 99 minutos 59 segundos)

Intervalo de captura:
Define o intervalo de fotografia (o tempo desde que se inicia uma exposição até ao momento em que se inicia a exposição da fotografia seguinte). (1 segundo até 60 segundos)

Número fotografias:
Define o número de fotografias para o disparo de intervalo. (1 fotografia até 9999 fotografias)

Sens. seguim. AE:
Define a sensibilidade de seguimento da exposição automática em relação à mudança da luminância durante o disparo de intervalo. Se selecionar [Baixo], as mudanças de exposição durante o disparo de intervalo serão mais suaves. ([Alto]/[Médio]/[Baixo])

Foto. silenc. em int.:
Define se o disparo silencioso vai ou não acontecer durante o disparo de intervalo. ([Lig.]/[Desligado])

Prior. int. captura:
Define se vai ou não dar prioridade ao intervalo de disparo quando o modo de exposição é [Programa auto] ou [Prioridade abertura] e a velocidade do obturador torna-se mais longa que o tempo definido em [Intervalo de captura]. ([Lig.]/[Desligado])

Sugestão

- Se carregar no botão do obturador durante o disparo de intervalo, este terminará e a câmara volta ao ecrã de suspensão para o disparo de intervalo.

- Para voltar ao modo de disparo normal, selecione MENU → 1 (Definições da Câmara1) → [Função Disp. int.] → [Disparo intervalos] → [Desligado].
- Se carregar numa tecla à qual tenha sido atribuída uma das seguintes funções no momento em que o disparo inicia, a função permanecerá ativa durante o disparo de intervalo mesmo que não esteja a manter o botão carregado.
  - [Prender AEL]
  - [Prender AEL]
  - [Fixar Contr. AF/MF]
  - [Reg. Área AF prend.]
  - [Prender bloq. AWB]
  - [Meu seletor 1 Prend.] para [Meu seletor 3 Prend.]
- As imagens fixas fotografadas com o disparo de intervalo são apresentadas como um grupo no ecrã de reprodução.
- As imagens fixas fotografadas com o disparo de intervalo podem ser reproduzidas continuamente na câmara. Se pretende criar um filme utilizando imagens fixas, pode pré-visualizar o resultado.

Nota

- Pode não conseguir gravar o grupo de imagens, dependendo no nível restante da bateria e na quantidade de espaço livre no suporte de gravação. Forneça energia através de USB durante a gravação e utilize um cartão de memória com espaço suficiente.
- Durante o disparo de intervalo (incluindo o tempo entre o momento em que se carrega no botão do obturador e o início do disparo), não pode realizar operações de MENU, mas pode realizar operações de marcação. Pode realizar operações de MENU até carregar no botão do obturador.
- Durante o disparo de intervalo, a revisão automática não é apresentada.
- [Foto. silenc. em int.] está definido para [Lig.] nas predefinições, independentemente das definições de [Fotografia silenc.].

Tópico relacionado

- Imaging Edge

4-747-614-54(1) Copyright 2019 Sony Corporation

Funcionamento Tátil

Define se ativa ou não as operações táteis no monitor.

1. **MENU → (Configuração) → [Funcionamento Tátil] → definição desejada.**

Detalhes do item do Menu

Lig.:
Ativa a operação tátil.
Desligado:
Desativa a operação tátil.

Tópico relacionado

- Funç funcionam. tátil: Obturador Tátil
- Funç funcionam. tátil: Focagem por toque
- Funç funcionam. tátil: Seguimento toque
- Definições pad tátil
- Painel tátil/Pad tátil

4-747-614-54(1) Copyright 2019 Sony Corporation

Painel tátil/Pad tátil

As operações táteis quando fotografar com o monitor são referidas como "operações do painel tátil", e as operações táteis quando fotografar com o visor são referidas como "operações da consola tátil". Pode selecionar se ativa operações do painel tátil ou operações da consola tátil.

1. **MENU → (Configuração) → [Painel tátil/Pad tátil] → definição desejada.**

Detalhes do item do Menu

Painel+Pad tátil:
Ativa ambas as operações do painel tátil quando fotografa com o monitor e as operações da consola tátil quando fotografa com o visor.

Apenas painel tátil:
Ativa apenas as operações do painel tátil quando fotografa com o monitor.

Apenas pad tátil:
Ativa apenas as operações da consola tátil quando fotografa com o visor.

Tópico relacionado

- Funcionamento Tátil

4-747-614-54(1) Copyright 2019 Sony Corporation

Funç funcionam. tátil: Obturador Tátil

Quando fotografar usando o monitor, a câmara foca automaticamente no ponto de toque e fotografa uma imagem fixa. Defina previamente MENU → (Configuração) → [Funcionamento Tátil] para [Lig.].

1. **Selecione MENU → (Definições da Câmara2) → [Funç funcionam. tátil] → [Obturador Tátil].**

2. **Toque no ícone no monitor enquanto o ecrã de fotografia estiver visualizado.**

   A marca à esquerda do ícone fica laranja e a função tátil do obturador é ativada.

   - Para cancelar [Obturador Tátil], toque novamente no ícone .

3. **Toque no motivo a focar.**

   Quando o motivo em que tiver tocado estiver focado, é gravada uma imagem fixa.

Sugestão

- Pode operar as funções de fotografia abaixo tocando no monitor:
  - Fotografa conjuntos de imagens usando o obturador tátil
    Quando [Modo de avanço] estiver definido para [Fotografia Contínua], pode gravar conjuntos de imagens enquanto toca no monitor.
  - Fotografar conjuntos de imagens de cenas de desporto usando o obturador tátil
    Quando [Seleção de cena] estiver definido para [Ação desportiva], pode gravar conjuntos de imagens enquanto toca no monitor.
  - Fotografar imagens de bracket contínuo usando o obturador tátil
    O produto fotografa três imagens enquanto muda automaticamente a exposição da base para mais escura e depois para mais clara. Quando [Modo de avanço] estiver definido para [Bracket Contínuo], continue a tocar no monitor até a fotografia terminar. Após a gravação pode selecionar a imagem que preferir.

Nota

- A função [Obturador Tátil] está indisponível nas seguintes situações:
  - Durante fotografia com visor
  - Quando o modo de fotografia estiver definido para [Filme]
  - Quando o modo de fotografia estiver definido para [Câmara L&R]
  - Quando o modo de fotografia estiver definido para [Varrer panorama]
  - Durante o modo [Obt. de Sorriso]
  - Quando [Modo de Focagem] for [Focagem man.]
  - Quando [Área de Focagem] for [Ponto flexível]
  - Quando [Área de Focagem] for [Ponto flexível expan.]
  - Enquanto utilizar a função de zoom digital
  - Enquanto utilizar o [Zoom Imag. Clara]

Tópico relacionado

- Funcionamento Tátil

4-747-614-54(1) Copyright 2019 Sony Corporation

Câmara Digital de Objetivas intercambiáveis
ILCE-6400 α6400

Funç funcionam. tátil: Focagem por toque

Pode selecionar um motivo no qual focar usando as operações táteis nos modos de imagem fixa e gravação de filme.
Selecione previamente MENU → (Configuração) → [Funcionamento Tátil] → [Lig.].

1. **MENU → (Definições da Câmara2) → [Funç funcionam. tátil] → [Focagem por toque].**

Especificar a posição onde quer focar no modo de imagem fixa

Pode focar na posição desejada tocando no monitor.

1. Selecione uma [Área de Focagem] sem ser [Ponto flexível] ou [Ponto flexível expan.].
2. Toque no monitor.
   - Quando fotografar com o monitor, toque no motivo para focar.
   - Quando fotografar com o visor, pode mover a posição do foco tocando e arrastando no monitor enquanto olha através do visor.

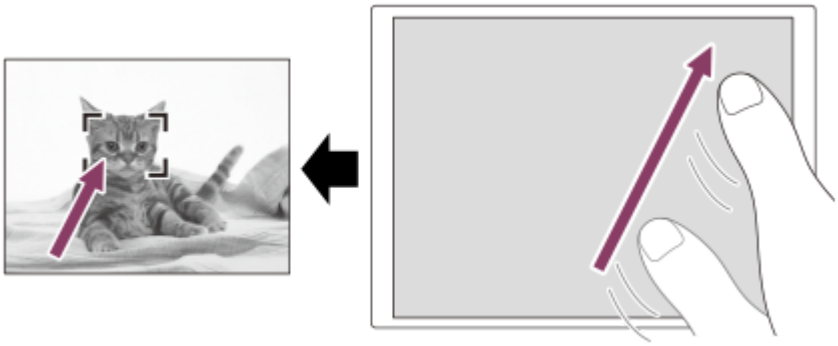

   - Quando o botão do obturador for carregado até meio, a câmara foca no quadro de focagem. Carregue completamente no botão do obturador para fotografar imagens.
   - Para cancelar a focagem com operações táteis, toque em ou carregue no centro do seletor de controlo se fotografar com o monitor e carregue no centro do seletor de controlo se fotografar com o visor.

Especificar a posição onde quer focar no modo de gravação de filme (focagem pontual)

A câmara focará no motivo tocado.A focagem pontual não está disponível quando fotografar com o visor.

1. Selecione uma [Área de Focagem] sem ser [Ponto flexível] ou [Ponto flexível expan.].
2. Toque no motivo no qual pretende focar antes ou durante a gravação.
   - Quando toca no motivo, o modo de focagem comuta temporariamente para focagem manual e o foco pode ser ajustado usando o anel de foco.
   - Para cancelar a focagem pontual, toque em ou carregue no centro do seletor de controlo.

Sugestão

- Para além da função de focagem tátil, estão disponíveis também as seguintes operações táteis.
  - Quando [Área de Focagem] estiver definida para [Ponto flexível] ou [Ponto flexível expan.], o quadro de focagem pode ser deslocado usando operações táteis.
  - Quando o [Modo de Focagem] estiver definido para [Focagem man.], o ampliador de focagem pode ser usado tocando duas vezes no monitor.

Nota

- A função de focagem por toque não está disponível nas seguintes situações:
  - Quando o modo de fotografia estiver definido para [Varrer panorama].
  - Quando [Modo de Focagem] estiver definida para [Focagem man.].
  - Quando usar o zoom digital
  - Quando usar o LA-EA2 ou LA-EA4

Tópico relacionado

- Funcionamento Tátil
- Painel tátil/Pad tátil

4-747-614-54(1) Copyright 2019 Sony Corporation

Funç funcionam. tátil: Seguimento toque

Pode utilizar as operações táteis para selecionar um motivo que queira seguir nos modos de gravação de imagem fixa e de filme.
Selecione MENU → (Configuração) → [Funcionamento Tátil] → [Lig.] previamente.

1. **MENU → (Definições da Câmara2) → [Funç funcionam. tátil] → [Seguimento toque].**

2. **Toque no motivo que pretende seguir no monitor.**

   O seguimento inicia-se.

3. **Carregue até meio no botão do obturador para focar.**

   - Carregue completamente no botão do obturador para fotografar imagens.

Sugestão

- Para cancelar o seguimento, toque em ou carregue no centro do seletor de controlo.

Nota

- [Seguimento toque] está indisponível nas seguintes situações:
  - Quando [Seleção de cena] está em [Crepúsculo s/ Tripé] ou [Antidesfoc por mov.]
  - Quando gravar filmes com [Defin. Gravação] definida para [120p]/[100p]
  - Quando o modo de fotografia está definido para [Varrer panorama].
  - Quando [Modo de Focagem] está definido para [Focagem man.].
  - Quando utiliza o Zoom Inteligente, Zoom de Imagem Clara e Zoom Digital
  - Quando utiliza o Adaptador para Montagem LA-EA2 ou LA-EA4
  - Quando [Deteção de motivo] em [Def. AF cara/olhos] estiver definida para [Animal]

Tópico relacionado

- Funcionamento Tátil

4-747-614-54(1) Copyright 2019 Sony Corporation

Definições pad tátil

Pode ajustar as definições relacionadas às operações da consola tátil durante fotografia com visor.

1. **MENU → (Configuração) → [Definições pad tátil] → definição desejada.**

Detalhes do item do Menu

Ope. na orien. vert.:
Define se ativa operações da consola tátil durante fotografia com visor orientada verticalmente. Pode evitar operações incorretas durante fotografia orientada verticalmente causadas pelo seu nariz, etc., tocando no monitor.

Modo posição tátil:
Define se desloca o quadro de focagem para a posição tocada no ecrã ([Posição absoluta]), ou desloca o quadro de focagem para a posição desejada com base na direção de arrastamento e a quantidade de movimento ([Posição relativa]).

Área da operação:
Define a área a ser usada para operações da consola tátil. Restringir a área operacional pode evitar operações incorretas causadas pelo seu nariz, etc., tocando no monitor.

Sobre o Modo de Posição Tátil

Selecionar [Posição absoluta] permite-lhe deslocar o quadro de focagem para uma posição distante mais rapidamente porque pode especificar diretamente a posição do quadro de focagem com operações táteis.

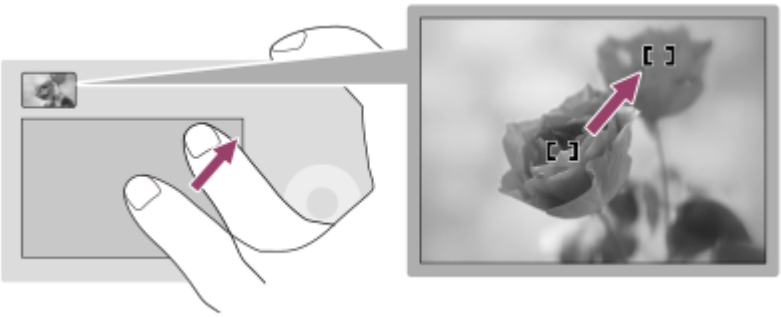

Selecionar [Posição relativa] permite-lhe operar a consola tátil de onde for mais fácil, sem ter de deslocar o seu dedo sobre uma área ampla.

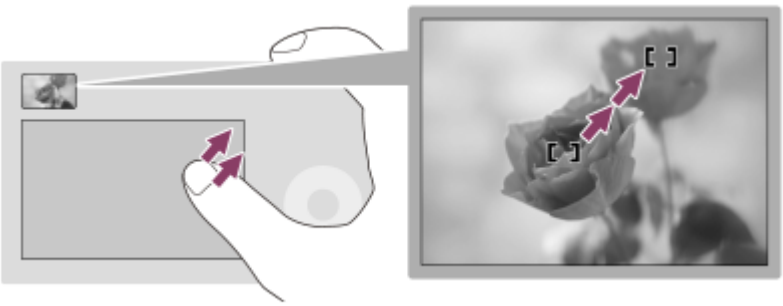

Sugestão

- Em operações da consola tátil quando [Modo posição tátil] estiver definido para [Posição absoluta], a área definida na [Área da operação] é tratada como todo o ecrã.

Tópico relacionado

- Funcionamento Tátil

4-747-614-54(1) Copyright 2019 Sony Corporation

Formato ficheiro (imagem fixa)

Define o formato de ficheiro para imagens fixas.

1. **MENU → (Definições da Câmara1) → [Formato ficheiro] → definição desejada.**

Detalhes do item do Menu

RAW:
O processamento digital não é executado neste formato de ficheiro. Selecione este formato para processar imagens num computador para fins profissionais.

RAW & JPEG:
Uma imagem RAW e uma imagem JPEG são criadas ao mesmo tempo. Isto é adequado quando precisar de dois ficheiros de imagem, um JPEG para visualização, e um RAW para edição.

JPEG:
A imagem é gravada no formato JPEG.

Acerca das imagens RAW

- Para abrir um ficheiro de imagem RAW gravado com esta câmara, é necessário o software Imaging Edge. Com Imaging Edge, pode abrir um ficheiro de imagem RAW , depois convertê-lo num formato de imagem conhecido como JPEG ou TIFF, ou reajustar o equilíbrio de brancos, a saturação ou o contraste da imagem.
- Não pode aplicar as funções [HDR Auto] ou [Efeito de imagem] com imagens RAW.
- Imagens RAW fotografadas pela câmara são gravadas no formato RAW comprimido.
- As imagens RAW gravadas com esta câmara têm uma resolução de 14 bits por píxel. No entanto, a resolução é limitada a 12 bits nos seguintes modos de fotografia:
  - [Long exp.RR]
  - [BULB]
  - [Fotografia Contínua] (incluindo fotografia contínua no modo [Auto superior])
  - [Fotografia silenc.]

Nota

- Se não pretender editar as imagens no seu computador, recomendamos que grave no formato JPEG.
- Não pode adicionar as marcas de registo DPOF (ordem de impressão) a imagens de formato RAW.

Tópico relacionado

- Tam. imag. JPEG (imagem fixa)

4-747-614-54(1) Copyright 2019 Sony Corporation

Câmara Digital de Objetivas intercambiáveis
ILCE-6400 α6400

Qualidade JPEG (imagem fixa)

Seleciona a qualidade de imagem JPEG quando [Formato ficheiro] estiver definido para [RAW & JPEG] ou [JPEG].

1. **MENU → (Definições da Câmara1) → [Qualidade JPEG] → definição desejada.**

Detalhes do item do Menu

Extra fina/Fina/Standard:
Uma vez que a taxa de compressão aumenta de [Extra fina] para [Fina] para [Standard], o tamanho do ficheiro diminui pela mesma ordem. Isto permite gravar mais ficheiros num cartão de memória, mas a qualidade da imagem é inferior.

Tópico relacionado

- Formato ficheiro (imagem fixa)

4-747-614-54(1) Copyright 2019 Sony Corporation

Tam. imag. JPEG (imagem fixa)

Quanto maior for o tamanho da imagem, mais detalhe será reproduzido quando a imagem for impressa em papel de formato grande. Quanto mais pequeno for o tamanho da imagem, mais imagens se podem gravar.

1. **MENU → (Definições da Câmara1) → [Tam. imag. JPEG] → definição desejada.**

Detalhes do item do Menu

Quando [Rácio aspeto] está definido para 3:2	
L: 24M	6000×4000 píxeis
M: 12M	4240×2832 píxeis
S: 6.0M	3008×2000 píxeis

Quando [Rácio aspeto] está definido para 16:9	
L: 20M	6000×3376 píxeis
M: 10M	4240×2400 píxeis
S: 5.1M	3008×1688 píxeis

Quando [Rácio aspeto] está definido para 1:1	
L: 16M	4000×4000 píxeis
M: 8.0M	2832×2832 píxeis
S: 4.0M	2000×2000 píxeis

Nota

- Quando [Formato ficheiro] está definido para [RAW] ou [RAW & JPEG], o tamanho da imagem para as imagens RAW corresponde a “L”.

Tópico relacionado

- Rácio aspeto (imagem fixa)

4-747-614-54(1) Copyright 2019 Sony Corporation

Câmara Digital de Objetivas intercambiáveis
ILCE-6400 α6400

Rácio aspeto (imagem fixa)

1 **MENU → (Definições da Câmara1) → [Rácio aspeto] → definição desejada.**

Detalhes do item do Menu

3:2:
Mesmo rácio de aspeto do filme de 35 mm

16:9:
Um rácio de aspeto adequado para ver num televisor que suporta alta definição

1:1:
O rácio horizontal e vertical é igual.

4-747-614-54(1) Copyright 2019 Sony Corporation

Panorama: tamanho

Define o tamanho de imagem quando fotografa imagens panorâmicas. O tamanho de imagem varia dependendo da definição [Panorama: direção].

1. **MENU → 1 (Definições da Câmara1) → [Panorama: tamanho] → definição desejada.**

Detalhes do item do Menu

Quando [Panorama: direção] estiver definida para [Para cima] ou [Para baixo]
Normal: 3872×2160
Grande: 5536×2160

Quando [Panorama: direção] estiver definida para [Esq.] ou [Direita]
Normal: 8192×1856
Grande: 12416×1856

Tópico relacionado

- Varrer panorama
- Panorama: direção

4-747-614-54(1) Copyright 2019 Sony Corporation

Panorama: direção

Define a direção para fazer panning da câmara quando fotografar imagens panorâmicas.

1. **MENU → 1 (Definições da Câmara1) → [Panorama: direção] → definição desejada.**

Detalhes do item do Menu

Direita:
Faça panning da câmara da esquerda para a direita.

Esq.:
Faça panning da câmara da direita para a esquerda.

Para cima:
Faça panning da câmara de baixo para cima.

Para baixo:
Faça panning da câmara de cima para baixo.

Tópico relacionado

- Varrer panorama

4-747-614-54(1) Copyright 2019 Sony Corporation

Câmara Digital de Objetivas intercambiáveis
ILCE-6400 α6400

Lista de funções do seletor de modo

Pode comutar o modo fotografia de acordo com o motivo ou finalidade da fotografia.

1 **Rode o seletor do modo para selecionar o modo de fotografia desejado.**

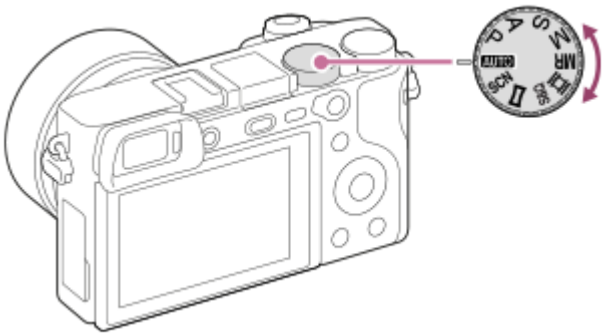

Funções disponíveis

AUTO (Modo Auto):
Permite-lhe fotografar imagens fixas de qualquer motivo sob qualquer condição com bons resultados definindo os valores determinados apropriados pelo produto.
P (Programa auto):
Permite-lhe fotografar com a exposição ajustada automaticamente (tanto a velocidade do obturador como o valor de abertura (valor F)). Também pode selecionar várias definições usando o menu.
A (Prioridade abertura):
Permite-lhe ajustar a abertura e fotografar quando quiser desfocar o fundo, etc.
S (Prioridade obturador):
Permite-lhe fotografar motivos em movimento rápido etc., ajustando manualmente a velocidade do obturador.
M (Exposição manual):
Permite-lhe fotografar imagens fixas com a exposição desejada ajustando a exposição (tanto a velocidade do obturador como o valor de abertura (valor F)).
MR (Rechamar memória):
Permite-lhe fotografar uma imagem após rechamar modos de utilização frequente ou definições numéricas registadas antecipadamente.
(Filme):
Permite-lhe mudar o modo de exposição para gravação de filmes.
S&Q (Câmara L&R):
Permite-lhe filmar em câmara lenta e câmara rápida.
(Varrer panorama):
Permite-lhe fotografar uma imagem panorâmica compondo as imagens.
SCN (Seleção de cena):
Permite-lhe fotografar com definições programadas de acordo com a cena.

Tópico relacionado

- Auto inteligente
- Auto superior
- Programa auto

- Prioridade abertura
- Prioridade obturador
- Exposição manual
- Rechamar (Definições da Câmara1/Definições da Câmara2)
- Filme: Modo Exposição
- Câmara L&R: Modo Exposição
- Varrer panorama
- Seleção de cena

4-747-614-54(1) Copyright 2019 Sony Corporation

Auto inteligente

A câmara fotografa com reconhecimento de cena automático.

1. **Defina o seletor de modo para AUTO (Modo Auto).**

2. **MENU→ 1(Definições da Câmara1)→[Modo Auto]→[Auto inteligente].**

3. **Aponte a câmara ao motivo.**

   Quando a câmara reconheceu a cena, o ícone da cena reconhecida aparece no ecrã.

4. **Ajuste o foco e fotografe a imagem.**

Nota

- O produto não reconhecerá a cena quando fotografa imagens com funções de zoom sem ser zoom ótico.
- O produto pode não reconhecer corretamente a cena em determinadas condições de fotografia
- Em relação ao modo [Auto inteligente], a maioria das funções está definida automaticamente e não pode ajustar as definições sozinho.

Tópico relacionado

- Comutar o modo auto (Modo Auto)
- Acerca de reconhecimento de cena
- Guia Selet. de Modo
- Prior. cara mlti-med.

4-747-614-54(1) Copyright 2019 Sony Corporation

Auto superior

A câmara fotografa com reconhecimento de cena automático. Este modo tira imagens claras de cenas escuras ou em contraluz.

Em relação a cenas pouco iluminadas ou em contraluz, se necessário a câmara pode fotografar múltiplas imagens e criar uma imagem composta, etc., para gravar imagens com maior qualidade de imagem do que no modo Inteligente Auto.

1. **Defina o seletor de modo para AUTO (Modo Auto).**

2. **MENU → 1 (Definições da Câmara1) → [Modo Auto] → [Auto superior].**

3. **Aponte a câmara ao motivo.**

   Quando a câmara reconhece uma cena, aparece no ecrã o ícone de reconhecimento de cena. Se necessário, também aparece a função de fotografia apropriada para a cena reconhecida e o número de vezes que o obturador dispara.

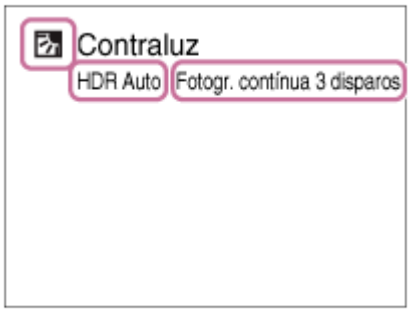

4. **Ajuste o foco e fotografe a imagem.**

   Quando a câmara fotografa múltiplas imagens, ela escolhe e guarda automaticamente a imagem correta. Pode também guardar todas as imagens definindo a [Extr. imag. Auto sup.].

Nota

- Quando o produto for usado para criar imagens compostas, o processo de gravação demora mais do que habitualmente. Neste caso, o som do obturador ouve-se várias vezes, mas é gravada apenas uma imagem.
- O produto não reconhecerá a cena quando usa funções de zoom sem ser zoom ótico.
- O produto pode não reconhecer corretamente uma cena em algumas condições de fotografia.
- Quando [Formato ficheiro] estiver definida para [RAW] ou [RAW & JPEG], o produto não pode criar uma imagem composta.
- Em relação ao modo [Auto superior], a maioria das funções está definida automaticamente e não pode ajustar as definições sozinho.

Tópico relacionado

- Comutar o modo auto (Modo Auto)

- Guia Selet. de Modo
- Acerca de reconhecimento de cena

4-747-614-54(1) Copyright 2019 Sony Corporation

Extr. imag. Auto sup.

Define se guarda ou não todas as imagens que foram fotografas continuamente em [Auto superior].

1. **MENU → (Definições da Câmara1) → [Extr. imag. Auto sup.] → definição desejada.**

Detalhes do item do Menu

Auto:
Guarda uma imagem correta selecionada pelo produto.

Desligado:
Guarda todas as imagens.

Nota

- Mesmo se definir [Extr. imag. Auto sup.] para [Desligado] com [Crepúsculo s/ Tripé] selecionado como o modo de reconhecimento de cena, é guardada uma imagem combinada.
- Quando a função Enquadramento Automático estiver ativada, são guardadas duas imagens mesmo se definir [Extr. imag. Auto sup.] para [Auto].
- Quando [Qualidade] estiver definida para [RAW] ou [RAW & JPEG], a função de fotografia será limitada.

4-747-614-54(1) Copyright 2019 Sony Corporation

Comutar o modo auto (Modo Auto)

Esta câmara está equipada com os seguintes dois modos de fotografia automática: [Auto inteligente] e [Auto superior]. Pode comutar o modo auto para fotografar de acordo com o motivo e as suas preferências.

1. **Defina o seletor de modo para AUTO.**
2. **MENU → 1 (Definições da Câmara1) → [Modo Auto] → definição desejada.**

Detalhes do item do Menu

Auto inteligente:
Permite-lhe fotografar com reconhecimento de cena automático.

Auto superior:
Permite-lhe fotografar com reconhecimento de cena automático. Este modo tira imagens claras de cenas escuras ou em contraluz.

Nota

- No modo [Auto superior], o processo de gravação demora mais tempo, uma vez que o produto cria uma imagem composta. Neste caso, o som do obturador ouve-se várias vezes, mas é gravada apenas uma imagem.
- Em relação ao modo [Auto inteligente] e [Auto superior], a maioria das funções está definida automaticamente e não pode ajustar as definições sozinho.

Tópico relacionado

- Auto inteligente
- Auto superior

4-747-614-54(1) Copyright 2019 Sony Corporation

Acerca de reconhecimento de cena

O reconhecimento de cena opera no modo [Auto inteligente] e no modo [Auto superior].

Esta função permite ao produto reconhecer automaticamente as condições de fotografia e fotografar a imagem.

Reconhecimento de cena

Quando o produto reconhece determinadas cenas, os seguintes ícones e guias são visualizados na primeira linha:

- (Retrato)
- (Bebé)
- (Retrato Noturno)
- (Cena Noturna)
- (Retrato a Contraluz)
- (Contraluz)
- (Paisagem)
- (Macro)
- (Projetor)
- (Baixa Luminosidade)
- (Cena Noturna utilizando um tripé)
- (Crepúsculo s/ Tripé)

Processamento de imagens

[Fotografia Contínua]/[Sinc. lenta]/[HDR Auto]/[Sinc. luz do dia]/[Obtur. lento]/[Crepúsculo s/ Tripé]

Tópico relacionado

- Auto inteligente
- Auto superior

4-747-614-54(1) Copyright 2019 Sony Corporation

Programa auto

Permite-lhe fotografar com a exposição ajustada automaticamente (tanto a velocidade do obturador como o valor de abertura).

Pode definir as funções de fotografia como [ISO].

1. **Defina o seletor de modo para P (Programa auto).**
2. **Defina as funções de fotografia para as suas funções desejadas.**
3. **Ajuste o foco e fotografe o motivo.**

Comutação de programa

Quando não estiver a usar um flash, pode mudar a combinação de velocidade do obturador e abertura (valor F) sem mudar a exposição apropriada definida pela câmara.
Rode o seletor de comando para selecionar a combinação de valor de abertura e velocidade do obturador.

- “P” no ecrã muda para “P*” quando roda o seletor de comando.
- Para cancelar comutação de programa, defina o modo de fotografia para outro sem ser [Programa auto], ou desligue a câmara.

Nota

- De acordo com a luminosidade do ambiente, a comutação de programa pode não ser usada.
- Defina o modo de fotografia para outro que não “P” ou desligue a alimentação para cancelar a definição que fez.
- Quando a luminosidade muda, a abertura (valor F) e velocidade do obturador também mudam enquanto se mantiver a quantidade de desvio.

4-747-614-54(1) Copyright 2019 Sony Corporation

Prioridade abertura

Pode fotografar ajustando a abertura e mudando o alcance de foco ou desfocando o fundo.

1. **Defina o seletor de modo para A (Prioridade abertura).**

2. **Selecione o valor desejado rodando o seletor de comando.**
   - Menor valor F: O motivo está focado, mas os objetos na frente e para além do motivo estão desfocados.
     Maior valor F: O motivo e o seu primeiro plano e fundo estão todos focados.
   - Se o valor de abertura que definiu não for adequado para exposição apropriada, a velocidade do obturador no ecrã de fotografia piscará. Se isso acontecer, mude o valor de abertura.

3. **Ajuste o foco e fotografe o motivo.**

   A velocidade do obturador é ajustada automaticamente para obter exposição correta.

Nota

- A luminosidade da imagem no ecrã pode diferir da verdadeira imagem a ser fotografada.

Tópico relacionado

- Pré-vis. Abertura

4-747-614-54(1) Copyright 2019 Sony Corporation

Prioridade obturador

Pode expressar o movimento de um motivo em movimento de várias formas ajustando a velocidade do obturador, por exemplo, no momento do movimento com obturador a alta velocidade, ou como imagem arrastada com obturador a baixa velocidade.

1. **Defina o seletor de modo para S (Prioridade obturador).**

2. **Selecione o valor desejado rodando o seletor de comando.**
   - Se não puder ser obtida exposição correta após a configuração, o valor de abertura no ecrã de fotografia pisca. Se isso acontecer, mude a velocidade do obturador.

3. **Ajuste o foco e fotografe o motivo.**

   A abertura é ajustada automaticamente para obter exposição correta.

Sugestão

- Use um tripé para evitar vibração da câmara quando tiver selecionado uma velocidade lenta do obturador.
- Quando fotografa cenas de desporto em interiores, defina a sensibilidade ISO para um valor superior.

Nota

- O indicador de aviso SteadyShot não aparece no modo de prioridade da velocidade do obturador.
- Quando [Long exp.RR] estiver definida para [Lig.] e a velocidade do obturador for 1 segundo(s) ou mais, a redução de ruído será feita depois de fotografar durante o mesmo espaço de tempo em que o obturador esteve aberto. Contudo, não pode fotografar mais enquanto redução de ruído estiver em curso.
- A luminosidade da imagem no ecrã pode diferir da verdadeira imagem a ser fotografada.

Tópico relacionado

- Long exp.RR (imagem fixa)

4-747-614-54(1) Copyright 2019 Sony Corporation

Exposição manual

Pode fotografar com a definição de exposição desejada ajustando a velocidade do obturador e abertura.

1. **Defina o seletor de modo para M (Exposição manual).**

2. **Selecione a velocidade do obturador desejada rodando o seletor de controlo.**
   Selecione o valor de abertura desejado rodando o seletor de comando.

   - Pode comutar as funções do seletor de comando e do seletor de controlo usando MENU → 2 (Definições da Câmara2) → [Conf. Seletor/Roda].
   - Pode também definir [ISO] para [ISO AUTO] no modo de exposição manual. O valor ISO muda automaticamente para conseguir a exposição apropriada usando o valor de abertura e velocidade do obturador que definiu.
   - Quando [ISO] estiver definido para [ISO AUTO], o indicador de valor ISO piscará se o valor que definiu não for adequado para exposição apropriada. Se isso acontecer, mude a velocidade do obturador ou o valor de abertura.
   - Quando [ISO] estiver definido sem ser para [ISO AUTO], use MM (Medição Manual)* para verificar o valor de exposição.
     Na direção +: As imagens ficam mais claras.
     Na direção -: As imagens ficam mais escuras.
     0: Exposição apropriada analisada pelo produto.
     * Indica sub/sobre para exposição apropriada. É visualizado usando um valor numérico no monitor e com um indicador de medição no visor.

3. **Ajuste o foco e fotografe o motivo.**

Sugestão

- Ao definir a alavanca de comutação AF/MF/AEL para AEL e rodar o seletor de comando enquanto carrega no botão AEL, pode mudar a combinação da velocidade do obturador e abertura (valor F) sem mudar o valor da exposição definido. (Comutação manual)

Nota

- O indicador de Medição Manual não aparece quando [ISO] estiver definido para [ISO AUTO].
- Quando a quantidade de luz ambiente excede a variação de medição da Medição Manual, o indicador de Medição Manual pisca.
- O indicador de aviso SteadyShot não aparece no modo de exposição manual.
- A luminosidade da imagem no ecrã pode diferir da verdadeira imagem a ser fotografada.

4-747-614-54(1) Copyright 2019 Sony Corporation

Fotografia Bulb

Pode fotografar uma imagem arrastada do movimento de um motivo com exposição longa.
Fotografia bulb é adequada para fotografar rastos de estrelas ou fogo-de-artifício, etc.

1. **Defina o seletor de modo para M (Exposição manual).**
2. **Rode o seletor de controlo para a esquerda até [BULB] estar indicado.**
3. **Selecione o valor de abertura (valor F) rodando o seletor de comando.**
4. **Carregue até meio no botão do obturador para focar.**
5. **Carregue e mantenha carregado o botão do obturador durante a fotografia.**

   Desde que o botão do obturador esteja carregado, o obturador permanece aberto.

Sugestão

- Quando fotografar fogo de artifício, etc., foca no infinito no modo de focagem manual.Se usar uma objetiva cujo ponto de infinito seja pouco claro, ajuste antecipadamente o foco no fogo-de-artifício na área que pretende focar.
- Para executar fotografia bulb sem causar deterioração da qualidade da imagem, recomendamos que inicie a fotografia enquanto a câmara estiver fria.
- Imagens fotografadas no modo [BULB] tendem a estar desfocadas. Recomendamos que use um tripé e um telecomando (vendido separadamente) que tenha uma função de bloqueio do botão do obturador. Use um telecomando que suporte ligação através de tomada múltipla/micro USB.

Nota

- Quanto mais longo o tempo de exposição, mais ruído será visível na imagem.
- Quando [Long exp.RR] está definido para [Lig.], é realizada a redução de ruído depois do disparo durante o mesmo tempo que o obturador estiver aberto. Não pode fotografar enquanto a redução de ruído estiver em curso.
- Não pode definir a velocidade do obturador para [BULB] nas seguintes situações:
  - [Obt. de Sorriso]
  - [HDR Auto]
  - [Efeito de imagem] estiver definida para [Pintura HDR] ou [Mono. tons ricos].
  - [RR multifotogramas]
  - Quando [Modo de avanço] estiver definido para o seguinte:
    - [Fotografia Contínua]
    - [Temp.auto(Cont.)]
    - [Bracket Contínuo]
  - [Fotografia silenc.]

  Se usar as funções acima quando a velocidade do obturador estiver definida para [BULB], a velocidade do obturador é definida temporariamente para 30 segundos.

Tópico relacionado

- Exposição manual

4-747-614-54(1) Copyright 2019 Sony Corporation

Varrer panorama

Permite-lhe criar uma única imagem panorâmica de múltiplas imagens fotografadas enquanto faz panning à câmara.

1. **Defina o seletor de modo para (Varrer panorama).**

2. **Aponte a câmara ao motivo.**

3. **Enquanto carrega até meio no botão do obturador, aponte a câmara a uma extremidade da composição panorâmica desejada.**

   - Pode mudar a direção de fotografia antes de fotografar usando o seletor de comando.

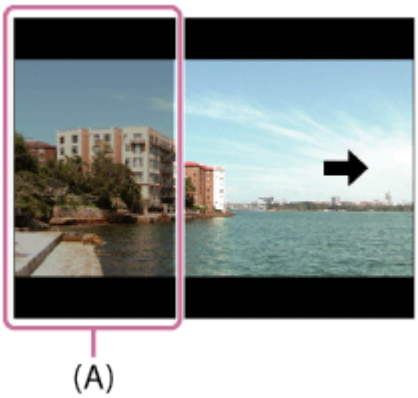

(A) Esta parte não será fotografada.

4. **Carregue no botão do obturador completamente para baixo.**

5. **Faça panning da câmara até ao fim do guia na direção da seta no monitor.**

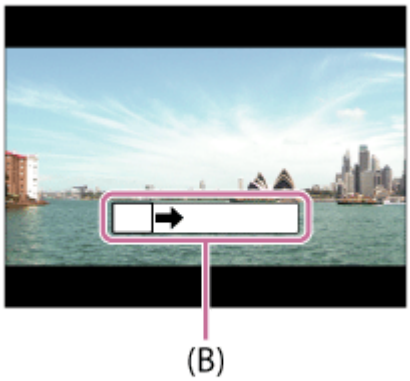

(B) Barra guia

Nota

- Se todo o ângulo da foto panorâmica não for conseguido dentro do tempo definido, ocorre uma área cinzenta na imagem composta. Se isso acontecer, desloque o produto mais rapidamente para gravar toda a imagem panorâmica.
- Quando [Grande] estiver selecionado para [Panorama: tamanho], todo o ângulo da foto panorâmica pode não ser conseguido dentro do tempo dado. Se isso acontecer, tente fotografar após mudar [Panorama: tamanho] para [Normal].
- Dado várias imagens estarem unidas, a parte unida não será gravada uniformemente em alguns casos.
- Quando uma fonte de luz como uma luz fluorescente cintila, a luminosidade e cor de uma imagem unida podem não ser consistentes.
- Quando todo o ângulo da fotografia panorâmica e o ângulo bloqueado AE/AF forem muito diferentes na luminosidade e foco, a fotografia pode não ser bem-sucedida. Se isso acontecer, mude o ângulo bloqueado AE/AF e volte a fotografar.
- As seguintes situações não são adequadas para fotografar no modo Varrer Panorama:
  - Motivos em movimento.
  - Motivos que estão muito próximos do produto.
  - Motivos com padrões continuamente similares, como o céu, uma praia ou um relvado.
  - Motivos com mudança constante como ondas ou quedas de água.
  - Motivos com luminosidade amplamente diferente da sua envolvente como o sol ou uma lâmpada.
- A fotografia no modo Varrer Panorama pode ser interrompida nas seguintes situações:
  - Quando se fizer panning da câmara muito rapidamente ou muito lentamente.
  - Quando a câmara vibrar demasiado.
- A fotografia contínua é executada durante fotografia no modo Varrer Panorama e o som do obturador continua a soar até a fotografia ter terminado.
- As seguintes funções não estão disponíveis no modo Varrer Panorama:
  - Obt. de Sorriso
  - Prior. cara/olhos AF
  - Prior. cara mlti-med.
  - Enquadr. Autom.
  - DRO/HDR Auto
  - Efeito de imagem
  - Perfil de imagem
  - Efeito Pele Suave
  - Long exp.RR
  - Função de seguimento
  - Outras funções de zoom sem ser o zoom ótico
  - Modo de avanço
  - Monitor brilhante
- Os valores das definições de algumas funções são fixados com o modo Varrer Panorama, da seguinte forma:
  - [ISO] está fixado para [ISO AUTO].
  - [Área de Focagem] está fixado para [Grande].
  - [Alta ISO RR] está fixado para [Normal].

— [Modo flash] está fixado para [Flash desligado].

Tópico relacionado

- Panorama: tamanho
- Panorama: direção

4-747-614-54(1) Copyright 2019 Sony Corporation

Seleção de cena

Permite-lhe fotografar com definições programadas de acordo com a cena.

1. **Defina o seletor de modo para SCN (Seleção de cena).**
2. **Rode o seletor de comando para selecionar a definição desejada.**

Detalhes do item do Menu

Retrato:
Desfoca o fundo e acentua o motivo. Acentua suavemente os tons da pele.

Ação desportiva:
Fotografa um motivo em movimento a uma rápida velocidade do obturador para que o motivo pareça estar imobilizado. O produto fotografa imagens continuamente enquanto o botão do obturador estiver carregado.

Macro:
Fotografa grandes planos de motivos, como por exemplo flores, insetos, alimentos ou pequenos objetos.

Paisagem:
Fotografa toda uma série de cenários em foco nítido com cores vivas.

Pôr-do-sol:
Fotografa o vermelho do pôr-do-sol em toda a beleza.

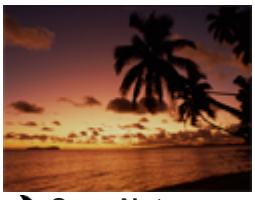

Cena Noturna:
Fotografa as cenas noturnas sem perder a atmosfera escura.

Crepúsculo s/ Tripé:
Fotografa cenas noturnas com menos ruído e desfocagem sem usar um tripé. São tiradas um conjunto de fotos e é aplicado o processamento de imagens para reduzir a desfocagem do motivo, vibração da câmara e ruído.

Retrato Noturno:
Fotografa retratos de cena noturna usando o flash.
O flash não abre automaticamente. Abra o flash manualmente antes de fotografar.

Antidesfoc por mov.:
Permite-lhe fotografar interiores sem usar o flash e reduz a desfocagem do motivo. O produto fotografa conjuntos de imagens e combina-as para criar a imagem, reduzindo a desfocagem do motivo e ruído.

Sugestão

- Para mudar a cena, rode o seletor de comando no ecrã de fotografia e selecione uma nova cena.

Nota

- Nas seguintes definições, a velocidade do obturador é mais lenta, por isso o uso de um tripé, etc. é recomendado para evitar a desfocagem da imagem:
  - [Cena Noturna]
  - [Retrato Noturno]
- No modo [Crepúsculo s/ Tripé] ou [Antidesfoc por mov.], o obturador clica 4 vezes e é gravada uma imagem.
- Se selecionar [Crepúsculo s/ Tripé] ou [Antidesfoc por mov.] com [RAW] ou [RAW & JPEG], [Formato ficheiro] fica temporariamente [JPEG].

- A redução da desfocagem é menos eficaz mesmo em [Crepúsculo s/ Tripé] ou [Antidesfoc por mov.] quando fotografar os seguintes motivos:
  - Motivos com movimento errático.
  - Motivos que estão muito próximos do produto.
  - Motivos com padrões continuamente similares, como o céu, uma praia ou um relvado.
  - Motivos com mudança constante como ondas ou quedas de água.
- No caso de [Crepúsculo s/ Tripé] ou [Antidesfoc por mov.], pode ocorrer bloqueio do ruído quando usar uma fonte de luz que cintila, como por exemplo uma luz fluorescente.
- A distância mínima a que se pode aproximar de um motivo não muda mesmo se selecionar [Macro]. Para o alcance de foco mínimo, consulte a distância mínima da objetiva colocada no produto.

Tópico relacionado

- Usar o flash

4-747-614-54(1) Copyright 2019 Sony Corporation

Rechamar (Definições da Câmara1/Definições da Câmara2)

Permite-lhe fotografar uma imagem após rechamar modos de utilização frequente ou definições da câmara registadas com [MR 1/ 2 Memória] antecipadamente.

1. **Defina o seletor de modo para MR (Rechamar memória).**

2. **Carregue no lado esquerdo/direito do seletor de controlo ou rode o seletor de controlo para selecionar o número desejado, depois carregue no centro do seletor de controlo.**
   - Pode também rechamar modos ou definições registados selecionando MENU → 1 (Definições da Câmara1) → [MR 1/ 2 Rechamar].

Sugestão

- Para rechamar as definições registadas no cartão de memória, defina o seletor de modo para MR (Rechamar memória), depois selecione o número desejado carregando no lado esquerdo/direito do seletor de controlo.
- As definições registadas num cartão de memória usando outra câmara com o mesmo nome de modelo podem ser rechamadas com esta câmara.

Nota

- Se definir [MR 1/ 2 Rechamar] após concluir as definições de fotografia, as definições registadas recebem prioridade e as definições originais podem ficar inválidas. Verifique os indicadores no ecrã antes de fotografar.

Tópico relacionado

- Memória (Definições da Câmara1/Definições da Câmara2)

4-747-614-54(1) Copyright 2019 Sony Corporation

Filme: Modo Exposição

Pode definir o modo de exposição para gravação de filmes.

1. **Defina o seletor de modo para (Filme).**
2. **MENU → (Definições da Câmara2) → [Modo Exposição] → definição desejada.**
3. **Carregue no botão MOVIE (filme) para iniciar a gravação.**
   - Carregue novamente no botão MOVIE para parar a gravação.

Detalhes do item do Menu

P Programa auto:
Permite-lhe fotografar com a exposição ajustada automaticamente (tanto a velocidade do obturador como o valor de abertura).

A Prioridade abertura:
Permite-lhe filmar após ajustar manualmente o valor de abertura.

S Prioridade obturador:
Permite-lhe filmar após ajustar manualmente a velocidade do obturador.

M Exposição manual:
Permite-lhe filmar após ajustar manualmente a exposição (tanto a velocidade do obturador como o valor de abertura).

4-747-614-54(1) Copyright 2019 Sony Corporation

Câmara Digital de Objetivas intercambiáveis
ILCE-6400 α6400

Câmara L&R: Modo Exposição

Pode selecionar o modo de exposição para gravação em câmara lenta/câmara rápida. Pode alterar a definição e velocidade de reprodução para gravação em câmara lenta/câmara rápida com [S&Q Definições L&R].

1. **Defina o seletor de modo para S&Q (Câmara L&R).**
2. **MENU → 2 (Definições da Câmara2) → [S&Q Modo Exposição] → definição desejada.**
3. **Carregue no botão MOVIE (filme) para iniciar a gravação.**
   - Carregue novamente no botão MOVIE para parar a gravação.

Detalhes do item do Menu

S&Q P Programa auto:
Permite-lhe fotografar com a exposição ajustada automaticamente (tanto a velocidade do obturador como o valor de abertura).

S&Q A Prioridade abertura:
Permite-lhe filmar após ajustar manualmente o valor de abertura.

S&Q S Prioridade obturador:
Permite-lhe filmar após ajustar manualmente a velocidade do obturador.

S&Q M Exposição manual:
Permite-lhe filmar após ajustar manualmente a exposição (tanto a velocidade do obturador como o valor de abertura).

Tópico relacionado

- Definições L&R

4-747-614-54(1) Copyright 2019 Sony Corporation

Câmara Digital de Objetivas intercambiáveis
ILCE-6400 α6400

Comp. exposição

Normalmente, a exposição é definida automaticamente (exposição automática). Com base no valor de exposição definido pela exposição automática, pode tornar toda a imagem mais clara ou escura se ajustar [Comp. exposição] para o lado mais ou lado menos, respetivamente (compensação da exposição).

1 **(Comp. exposição) no seletor de controlo → carregue no lado esquerdo/direito do seletor de controlo ou rode o seletor de controlo e selecione a definição desejada.**

Lado + (superior):
As imagens ficam mais claras.
Lado - (inferior):
As imagens ficam mais escuras.

- Pode também selecionar MENU → 1 (Definições da Câmara1) → [Comp. exposição].

- Pode ajustar o valor de compensação da exposição dentro da variação de -5,0 EV a + 5,0 EV.
- Pode confirmar o valor de compensação da exposição que definiu no ecrã de fotografia.
  Monitor

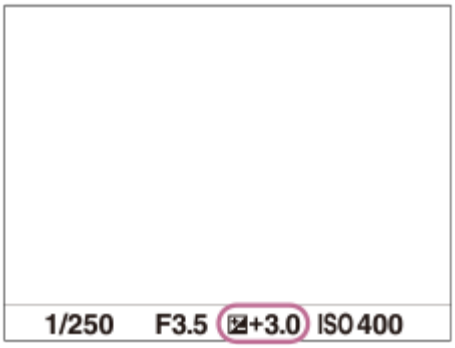

Visor

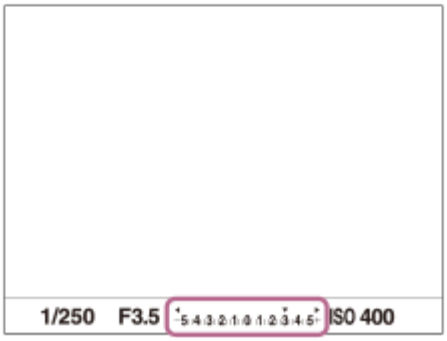

Nota

- Não pode efetuar a compensação da exposição nos seguintes modos de fotografia:
  - [Auto inteligente]
  - [Auto superior]
  - [Seleção de cena]

- Quando usar [Exposição manual], pode efetuar a compensação da exposição apenas quando [ISO] estiver definido para [ISO AUTO].
- Apenas um valor entre -3,0 EV e +3,0 EV com a luminosidade de imagem equivalente aparece no ecrã quando fotografar. Se definir um valor de compensação da exposição fora desta variação, a luminosidade da imagem no ecrã não será afetada, mas será refletida na imagem gravada.
- Pode ajustar o valor de compensação da exposição dentro da variação de -2,0 EV a +2,0 EV em filmes.
- Se fotografar um motivo em condições de muita ou pouca luz, ou quando usa o flash, pode não conseguir obter um efeito satisfatório.

Tópico relacionado

- Passo exposição
- Conf comp.exp.
- Bracket Contínuo
- Bracket Único
- Definição Zebra

4-747-614-54(1) Copyright 2019 Sony Corporation

Comp. Ev Sel./Roda

Pode ajustar a compensação da exposição usando o seletor de comando ou o seletor de controlo.

1. **MENU → (Definições da Câmara2) → [Comp. Ev Sel./Roda] → definição desejada.**

Detalhes do item do Menu

Desligado:
Não atribui a função de compensação da exposição ao seletor de comando ou seletor de controlo.

Roda:
Atribui a função de compensação da exposição ao seletor de controlo.

Seletor:
Atribui a função de compensação da exposição ao seletor de comando.

Nota

- Se atribuir a função de compensação da exposição ao seletor de comando, a função que foi inicialmente atribuída pode ser gerida usando o seletor de controlo, e vice-versa.
- Quando o modo de fotografia estiver definido para [Exposição manual] e ISO estiver definido para [ISO AUTO], [Comp. Ev Sel./Roda] é desativada.

4-747-614-54(1) Copyright 2019 Sony Corporation

Câmara Digital de Objetivas intercambiáveis
ILCE-6400 α6400

Guia Def. Exposição

Pode definir se visualiza um guia quando muda a exposição.

1. **MENU → (Definições da Câmara2) → [Guia Def. Exposição] → definição desejada.**

Detalhes do item do Menu

Desligado:
Não mostra o guia.

Lig.:
Mostra o guia.

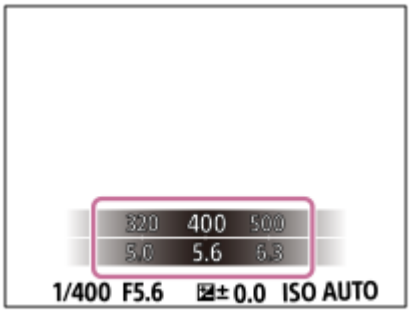

4-747-614-54(1) Copyright 2019 Sony Corporation

Passo exposição

Pode ajustar a definição de incremento para os valores da velocidade do obturador, abertura e compensação da exposição.

1. **MENU → 1(Definições da Câmara1) → [Passo exposição] → definição desejada.**

Detalhes do item do Menu

0,3 EV / 0,5 EV

4-747-614-54(1) Copyright 2019 Sony Corporation

Modo do medidor

Seleciona o modo de medição que define que parte do ecrã medir para determinar a exposição.

1. **MENU → (Definições da Câmara1) → [Modo do medidor] → definição desejada.**

Detalhes do item do Menu

Multi:
Mede a luz em cada área após dividir a área total em múltiplas áreas e determina a exposição correta de todo o ecrã (Medidor de padrão múltiplo).

Centro:
Mede a luminosidade média de todo o ecrã, enquanto realça a área central do ecrã (Medidor ponderado ao centro).

Ponto:
Mede apenas a área central (Medição pontual). Este modo é adequado para medir a luz numa parte especificada de todo o ecrã. O tamanho do círculo de medição pode ser selecionado a partir de [Ponto: Normal] e [Ponto: Grande]. A posição do círculo de medição depende da definição para [Ponto medidor luz].

Média ecrã inteiro:
Mede a luminosidade média de todo o ecrã. A exposição será estável mesmo se a composição ou a posição do motivo se alterar.

Destaque:
Mede a luminosidade enquanto realça a área destacada no ecrã. Este modo é adequado para fotografar o motivo enquanto evita a sobre-exposição.

Sugestão

- Quando [Ponto] estiver selecionado e [Área de Focagem] estiver definida para [Ponto flexível] ou [Ponto flexível expan.] enquanto [Ponto medidor luz] estiver definido para [Link ponto focagem], o ponto de medição pontual pode ser coordenado com a área de focagem.
- Quando [Multi] está selecionado e [Prior. cara mlti-med.] está definido para [Lig.], a câmara mede a luminosidade com base na caras detetadas.
- Quando [Modo do medidor] estiver definido para [Destaque] e a função [Otimiz Alc Din] ou [HDR Auto] estiver ativada, a luminosidade e o contraste serão corrigidos automaticamente dividindo a imagem em áreas pequenas e analisando o contraste da luz e sombra. Efetue as definições com base nas circunstâncias de fotografia.

Nota

- [Modo do medidor] está bloqueado para [Multi] nos seguintes modos de fotografia:
  - [Auto inteligente]
  - [Auto superior]
  - [Seleção de cena]
  - Outras funções de zoom sem ser o zoom ótico
- No modo [Destaque], o motivo pode estar escuro se existir uma parte mais clara no ecrã.

Tópico relacionado

- Bloqueio AE
- Ponto medidor luz

- Prior. cara mlti-med.
- Otimiz Alc Din (DRO)
- HDR Auto

4-747-614-54(1) Copyright 2019 Sony Corporation

Câmara Digital de Objetivas intercambiáveis
ILCE-6400 α6400

Prior. cara mlti-med.

Define se a câmara mede a luminosidade com base em caras detetadas quando [Modo do medidor] está definido para [Multi].

1. **MENU → 1 (Definições da Câmara1) → [Prior. cara mlti-med.] → definição desejada.**

Detalhes do item do Menu

Lig.:
A câmara mede a luminosidade com base nas caras detetadas.

Desligado:
A câmara mede a luminosidade usando a definição [Multi], sem detetar caras.

Nota

- Quando o modo de fotografia estiver definido para [Auto inteligente] ou [Auto superior], [Prior. cara mlti-med.] está bloqueado para [Lig.].
- Quando [Prior. cara/olhos AF] estiver definida para [Lig.] e [Deteção de motivo] estiver definida para [Animal] em [Def. AF cara/olhos], [Prior. cara mlti-med.] não funciona.

Tópico relacionado

- Modo do medidor

4-747-614-54(1) Copyright 2019 Sony Corporation

Ponto medidor luz

Define se coordena a posição de medição pontual com a área de focagem quando [Área de Focagem] estiver definida para [Ponto flexível] ou [Ponto flexível expan.].

1. **MENU → 1 (Definições da Câmara1) → [Ponto medidor luz] → definição desejada.**

Detalhes do item do Menu

Centro:
A posição de medição pontual não coordena com a área de focagem, mas mede sempre a luminosidade ao centro.

Link ponto focagem:
A posição de medição pontual coordena com a área de focagem.

Nota

- Quando [Área de Focagem] estiver definida sem ser para [Ponto flexível] ou [Ponto flexível expan.], a posição de medição pontual está bloqueada ao centro.
- Quando [Área de Focagem] estiver definida para [Seguimento: Ponto flexível] ou [Seguimento: Ponto flexível expan.], a posição de medição pontual coordena a posição de início de seguimento, mas não coordena o seguimento do motivo.

Tópico relacionado

- Área de Focagem
- Modo do medidor

4-747-614-54(1) Copyright 2019 Sony Corporation

Bloqueio AE

Quando o contraste entre o motivo e o fundo for elevado, como por exemplo quando fotografa um motivo iluminado por detrás ou um motivo junto a uma janela, meça a luz num ponto onde o motivo pareça ter a luminosidade apropriada e bloqueie a exposição antes de fotografar. Para reduzir a luminosidade do motivo, meça a luz num ponto mais brilhante do que o motivo e bloqueie a exposição de todo o ecrã. Para tornar o motivo mais brilhante, meça a luz num ponto mais escuro do que o motivo e bloqueie a exposição de todo o ecrã.

1. **Ajuste o foco no ponto no qual a exposição é ajustada.**

2. **Comute a alavanca de comutação AF/MF/AEL para a posição AEL, depois carregue no botão AEL.**

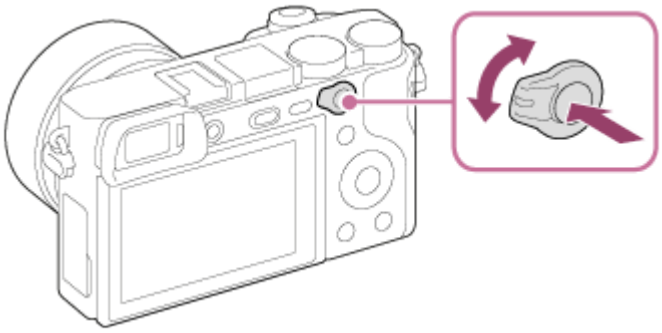

A exposição está bloqueada e visualiza-se ✱ (bloqueio AE).

3. **Continue a carregar no botão AEL e volte a focar no motivo, depois fotografe a imagem.**
   - Mantenha carregado o botão AEL ao mesmo tempo que tira uma fotografia se pretender continuar a fotografar com a exposição fixa. Solte o botão para repor a exposição.

Sugestão

- Se selecionar o MENU → (Definições da Câmara2) → [Tecla Person.] ou [Tecla Person.] → [Função Botão AEL] → [Comutar AEL], pode bloquear a exposição sem manter carregado o botão.

Nota

- [Prender AEL] e [Comutar AEL] não estão disponíveis quando usar funções de zoom sem ser zoom ótico.

4-747-614-54(1) Copyright 2019 Sony Corporation

AEL c/ obturador (imagem fixa)

Define se fixa a exposição quando carrega até meio no botão do obturador.
Selecione [Desligado] para ajustar o foco e a exposição separadamente.

1 **MENU → (Definições da Câmara1) → [AEL c/ obturador] → definição desejada.**

Detalhes do item do Menu

Auto:
Fixa a exposição após ajustar o foco automaticamente quando carrega até meio no botão do obturador quando [Modo de Focagem] estiver definido para [Disparo único AF]. Quando [Modo de Focagem] estiver definido para [AF Automática], e o produto determina que o motivo está em movimento, ou fotografa imagens burst, a exposição fixada é cancelada.

Lig.:
Fixa a exposição quando carrega até meio no botão do obturador.

Desligado:
Não fixa a exposição quando carrega até meio no botão do obturador. Use este modo quando quiser ajustar o foco e exposição separadamente.
O produto continua a ajustar a exposição enquanto fotografa no modo [Fotografia Contínua].

Nota

- A operação usando o botão AEL tem prioridade sobre as definições [AEL c/ obturador].

4-747-614-54(1) Copyright 2019 Sony Corporation

Câmara Digital de Objetivas intercambiáveis
ILCE-6400 α6400

Ajuste norma exp.

Ajusta o padrão para o valor de exposição correto desta câmara para cada modo de medição.

1. **MENU → 1 (Definições da Câmara1) → [Ajuste norma exp.] → modo de medição desejado.**

2. **Selecione o valor desejado como o padrão de medição.**
   - Pode definir um valor de -1 EV a +1 EV em incrementos de 1/6 EV.

Modo de medição

O valor padrão definido será aplicado quando seleciona o modo de medição correspondente em MENU → 1 (Definições da Câmara1) → [Modo do medidor].
Multi/ Centro/ Ponto/ Média ecrã inteiro/ Destaque

Nota

- A compensação da exposição não será afetada quando [Ajuste norma exp.] for alterado.
- O valor da exposição será bloqueado de acordo com o valor definido para [Ponto] durante a utilização de AEL pontual.
- O valor padrão para M.M (Medição Manual) será alterado de acordo como valor definido em [Ajuste norma exp.].
- O valor definido em [Ajuste norma exp.] é gravado em dados Exif separadamente do valor de compensação da exposição. A quantidade do valor padrão de exposição não será acrescentada ao valor de compensação da exposição.
- Se definir [Ajuste norma exp.] durante fotografia de bracket, o número de fotos para bracketing será reposto.

Tópico relacionado

- Modo do medidor

4-747-614-54(1) Copyright 2019 Sony Corporation

Conf comp.exp.

Define se aplica o valor de compensação da exposição para controlar a luz do flash e a luz ambiente, ou apenas a luz ambiente.

1. **MENU → 1(Definições da Câmara1) → [Conf comp.exp.] → definição desejada.**

Detalhes do item do Menu

Ambiente&flash:
Aplica o valor de compensação da exposição para controlar a luz do flash e a luz ambiente.

Ambient apenas:
Aplica o valor de compensação da exposição para controlar a luz ambiente apenas.

Tópico relacionado

- Compens. Flash

4-747-614-54(1) Copyright 2019 Sony Corporation

Definição Zebra

Define um padrão de zebra, que aparece sobre parte de uma imagem se o nível de luminosidade dessa parte cumprir o nível IRE que definiu. Use este padrão de zebra como um guia para ajustar a luminosidade.

1. **MENU → (Definições da Câmara2) → [Definição Zebra] → definição desejada.**

Detalhes do item do Menu

Apresent. Zebra:
Define se pretende mostrar o padrão de zebra.

Nível Zebra:
Ajusta o nível de luminosidade do padrão de zebra.

Sugestão

- Pode registar valores para verificar a exposição correta ou sobre-exposição, bem como o nível de luminosidade para [Nível Zebra]. As definições para confirmação de exposição correta e confirmação de sobre-exposição são registadas para [Personalizado1] e [Personalizado2] respetivamente nas predefinições.
- Para verificar a exposição correta, defina um valor padrão e a variação para o nível de luminosidade. O padrão de zebra aparecerá em áreas que ficam dentro do valor que definiu.
- Para verificar a sobre-exposição, defina um valor mínimo para o nível de luminosidade. O padrão de zebra aparecerá sobre áreas com um nível de luminosidade igual ou superior ao valor que definiu.

Nota

- O padrão de zebra não é visualizado em dispositivos ligados através de HDMI.

4-747-614-54(1) Copyright 2019 Sony Corporation

Otimiz Alc Din (DRO)

Ao dividir a imagem em pequenas áreas, o produto analisa o contraste da luz e sombra entre o motivo e o fundo, e cria uma imagem com a luminosidade e gradação ideais.

1. **MENU → 1 (Definições da Câmara1) → [DRO/HDR Auto] → [Otimiz Alc Din].**
2. **Selecione a definição desejada usando os lados esquerdo/direito do seletor de controlo.**

Detalhes do item do Menu

DRO AUTO Otimiz Alc Din: auto:
Corrige automaticamente a luminosidade.

DRO Lv1 Otimiz Alc Din: Lv1 — Otimiz Alc Din: Lv5:
Otimiza a gradação de uma imagem gravada para cada área dividida. Selecione o nível de otimização de Lv1 (fraco) a Lv5 (forte).

Nota

- Nas seguintes situações, [Otimiz Alc Din] está fixado para [Desligado]:
  - O modo de fotografia está definido para [Varrer panorama].
  - RR multifotogramas
  - Quando [Efeito de imagem] estiver definido sem ser para [Desligado].
  - Quando [Perfil de imagem] estiver definido sem ser para [Desligado].
- [DRO/HDR Auto] está fixado para [Desligado] quando os seguintes modos estiverem selecionados em [Seleção de cena].
  - [Pôr-do-sol]
  - [Cena Noturna]
  - [Retrato Noturno]
  - [Crepúsculo s/ Tripé]
  - [Antidesfoc por mov.]

  A definição está fixada para [Otimiz Alc Din: auto] quando estiverem selecionados modos [Seleção de cena] sem ser os acima indicados.
- Quando fotografar com [Otimiz Alc Din], a imagem pode ficar ruidosa. Selecione o nível correto verificando a imagem gravada, especialmente quando aumenta o efeito.

4-747-614-54(1) Copyright 2019 Sony Corporation

Câmara Digital de Objetivas intercambiáveis
ILCE-6400 α6400

HDR Auto

Fotografa três imagens usando exposições diferentes e combina as imagens com exposição correta, as partes com mais luz de uma imagem subexposta e as partes com menos luz de uma imagem sobre-exposta para criar imagens com maior gama de gradação (HDR – Grande Alcance Dinâmico). São gravadas uma imagem com exposição correta e uma imagem sobreposta.

1. **MENU → (Definições da Câmara1) → [DRO/HDR Auto] → [HDR Auto].**
2. **Selecione a definição desejada usando os lados esquerdo/direito do seletor de controlo.**

Detalhes do item do Menu

HDR auto: dif.exposição auto:
Corrige automaticamente a luminosidade.

HDR auto: dif.exposição 1,0 EV — HDR auto: dif.exposição 6,0 EV:
Define a diferença de exposição, com base no contraste do motivo. Selecione o nível de otimização de 1,0 EV (fraco) a 6,0 EV (forte).
Por exemplo, se definir o valor de exposição para 2,0 EV, três imagens serão compostas com os seguintes níveis de exposição: −1,0 EV, exposição correta e +1,0 EV.

Sugestão

- O obturador dispara três vezes para uma foto. Tenha cuidado acerca do seguinte:
  - Use esta função quando o motivo estiver estático ou não pisca luz.
  - Não mude a composição antes da fotografia.

Nota

- Esta função não está disponível quando a [Formato ficheiro] for [RAW] ou [RAW & JPEG].
- [HDR Auto] não está disponível nos seguintes modos de fotografia:
  - [Auto inteligente]
  - [Auto superior]
  - [Varrer panorama]
  - [Seleção de cena]
- [HDR Auto] não está disponível nas seguintes situações:
  - Quando [RR multifotogramas] estiver selecionado.
  - Quando [Efeito de imagem] está definido para outra opção além de [Desligado].
  - Quando [Perfil de imagem] está definido para outra opção além de [Desligado].
- Não pode iniciar a foto seguinte até o processo de captação estar concluído após fotografar.
- Pode não obter o efeito desejado dependendo da diferença de luminância de um motivo e as condições de fotografia.
- Quando o flash for usado, esta função tem pouco efeito.
- Quando o contraste da cena for baixo ou quando ocorrer vibração do produto ou desfocagem do motivo, pode não obter boas imagens HDR. HDR ! será visualizado sobre a imagem gravada para o informar quando a câmara deteta desfocagem da imagem. Mude a composição ou volte a fotografar a imagem cuidadosamente para evitar desfocagem da imagem, conforme necessário.

4-747-614-54(1) Copyright 2019 Sony Corporation

Câmara Digital de Objetivas intercambiáveis
ILCE-6400 α6400

Definição ISO: ISO

Sensibilidade à luz é expressa pelo número ISO (índice de exposição recomendado). Quanto maior o número, maior a sensibilidade.

1. **ISO (ISO) no seletor de controlo → selecione a definição desejada.**
   - Pode também selecionar MENU→ 1 (Definições da Câmara1) → [Definição ISO] → [ISO].
   - Pode alterar o valor em passos de 1/3 EV rodando o seletor de controlo. Pode alterar o valor em passos de 1 EV rodando o seletor de comando.

Detalhes do item do Menu

RR multifotogramas:
Combina fotos contínuas para criar uma imagem com menos ruído. Carregue no lado direito para visualizar o ecrã de definição, depois selecione um valor desejado usando os lados superior/inferior do seletor de controlo.

Selecione o número ISO desejado de ISO AUTO ou ISO 100 – ISO 102400.

ISO AUTO:
Define automaticamente a sensibilidade ISO.

ISO 100 – ISO 102400:
Define manualmente a sensibilidade ISO. Ao selecionar um número maior aumenta a sensibilidade ISO.

Sugestão

- Pode alterar a variação da sensibilidade ISO que esteja automaticamente definida no modo [ISO AUTO]. Selecione [ISO AUTO] e carregue no lado direito do seletor de controlo, e defina os valores desejados para [ISO AUTO Máximo] e [ISO AUTO Mínimo].Os valores são também aplicados quando fotografa no modo [ISO AUTO] em [RR multifotogramas].
- Pode definir o nível do efeito para redução do ruído selecionando [Efeito RR] em [RR multifotogramas].

Nota

- Quando [Formato ficheiro] estiver definida para [RAW] ou [RAW & JPEG], [RR multifotogramas] não pode ser ajustada.
- Quando [RR multifotogramas] estiver selecionada, o flash, [Otimiz Alc Din], ou [HDR Auto] não pode ser usado.
- Quando [Perfil de imagem] estiver definido sem ser para [Desligado], [RR multifotogramas] não pode ser selecionada.
- Quando [Efeito de imagem] estiver definido sem ser para [Desligado], [RR multifotogramas] não pode ser selecionada.
- [ISO AUTO] está selecionado quando usar as seguintes funções:
  - [Auto inteligente]
  - [Auto superior]
  - [Seleção de cena]
  - [Varrer panorama]
- Quanto maior o valor ISO, mais ruído irá aparecer nas imagens.
- As definições ISO disponíveis irão diferir dependendo do facto de fotografar imagens fixas, gravar filmes ou gravar filmes em câmara lenta/câmara rápida.
- Quando gravar filmes, os valores ISO entre 100 e 32000 estão disponíveis. Se o valor ISO for definido para um valor superior a 32000, a definição é comutada automaticamente para 32000. Quando terminar a gravação do filme, o valor ISO volta à definição original.

- O intervalo disponível para a sensibilidade ISO varia, dependendo da definição de [Gamma] em [Perfil de imagem].
- Quando usa [RR multifotogramas], demora algum tempo para o produto executar o processo de sobreposição das imagens.
- Quando seleciona [ISO AUTO] com o modo de fotografia definido para [P], [A], [S] ou [M], a sensibilidade ISO será automaticamente ajustada dentro da variação definida.

4-747-614-54(1) Copyright 2019 Sony Corporation

Definição ISO: Limite intervalo ISO

Pode limitar o intervalo da sensibilidade ISO quando a sensibilidade ISO é definida manualmente.

1. **MENU → 1 (Definições da Câmara1) → [Definição ISO] → [Limite intervalo ISO] → [Mínimo] ou [Máximo], e selecione os valores desejados.**

Para definir o intervalo de [ISO AUTO]

Se pretender ajustar o intervalo da sensibilidade ISO que é definido automaticamente no modo [ISO AUTO], selecione MENU → 1 (Definições da Câmara1) → [Definição ISO] → [ISO] → [ISO AUTO] e, depois, carregue no lado direito do seletor de controlo para selecionar [ISO AUTO Máximo]/[ISO AUTO Mínimo].

Nota

- Os valores da sensibilidade ISO além do intervalo especificado ficam indisponíveis. Para selecionar os valores da sensibilidade ISO além do intervalo especificado, reponha [Limite intervalo ISO].
- O intervalo disponível para a sensibilidade ISO varia, dependendo da definição de [Gamma] em [Perfil de imagem].

Tópico relacionado

- Definição ISO: ISO

4-747-614-54(1) Copyright 2019 Sony Corporation

Definição ISO: VO mín. ISO AUTO

Se selecionar [ISO AUTO] ou [ISO AUTO] em [RR multifotogramas] quando o modo de fotografia for P (Programa auto) ou A (Prioridade abertura), pode definir a velocidade do obturador na qual a sensibilidade ISO começa a mudar.
Esta função é eficaz para fotografar motivos em movimento. Pode minimizar a desfocagem do motivo além de também evitar a vibração da câmara.

1. **MENU → (Definições da Câmara1) → [Definição ISO] → [VO mín. ISO AUTO] → definição desejada.**

Detalhes do item do Menu

FASTER (Mais rápida)/FAST (Rápida):
A sensibilidade ISO começará a mudar a velocidades do obturador superiores a [Normal], para poder evitar a vibração da câmara e desfocagem do motivo.

STD (Normal):
A câmara define automaticamente a velocidade do obturador com base na distância focal da objetiva.

SLOW (Lenta)/SLOWER (Mais lenta):
A sensibilidade ISO começará a mudar a velocidades do obturador mais lentas do que [Normal], para que possa fotografar imagens com menos ruído.

1/4000 — 30":
A sensibilidade ISO começa a mudar à velocidade do obturador que tiver definido.

Sugestão

- A diferença na velocidade do obturador na qual a sensibilidade ISO começa a mudar entre [Mais rápida], [Rápida], [Normal], [Lenta] e [Mais lenta] é 1 EV.

Nota

- Se a exposição for insuficiente mesmo quando a sensibilidade ISO estiver definida para [ISO AUTO Máximo] em [ISO AUTO], para fotografar com uma exposição apropriada, a velocidade do obturador será mais lenta do que a velocidade definida em [VO mín. ISO AUTO].
- Nas seguintes situações, a velocidade do obturador pode não funcionar conforme definida:
  - Quando usar o flash para fotografar cenas brilhantes. (A velocidade máxima do obturador está limitada à velocidade de sincronização do flash de 1/160 segundo).
  - Quando usar o flash para fotografar cenas escuras com o [Modo flash] definido para [Fill-flash]. (A velocidade mínima do obturador está limitada à velocidade automaticamente determinada pela câmara.)

Tópico relacionado

- Programa auto
- Prioridade abertura
- Definição ISO: ISO

4-747-614-54(1) Copyright 2019 Sony Corporation

Câmara Digital de Objetivas intercambiáveis
ILCE-6400 α6400

As funcionalidades de zoom disponíveis com este produto

A funcionalidade de zoom deste produto oferece um maior zoom de ampliação combinando várias funcionalidades de zoom. O ícone visualizado no ecrã muda, de acordo com a funcionalidade de zoom selecionada.

Quando estiver montada uma objetiva com zoom motorizado:

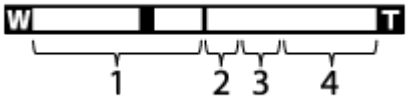

Quando estiver montada uma objetiva sem ser com zoom motorizado:

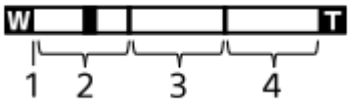

1. **Variação de zoom ótico**
   Faz zoom das imagens na variação de zoom de uma objetiva.
   Quando estiver montada uma objetiva com zoom motorizado, visualiza-se a barra de zoom da variação de zoom ótico.
   Quando estiver montada uma objetiva sem ser com zoom motorizado, o cursor de zoom está fixado na extremidade esquerda da barra de zoom enquanto a posição de zoom estiver na variação de zoom ótico (visualizada como ×1,0).

2. **Variação de zoom inteligente** (S)
   Faz zoom das imagens sem causar deterioração da qualidade original cortando parcialmente uma imagem (apenas quando [Tam. imag. JPEG] estiver definido para [M] ou [S]).

3. **Variação de Zoom de Imagem Clara** (C)
   Faz zoom das imagens usando um processo de imagem com menos deterioração.Quando define [Definições de Zoom] para [Lig.:Zoom Img. Clara] ou [Ligado:Zoom Dig.], pode usar esta função de zoom.

4. **Variação de Zoom Digital** (D)
   Pode ampliar imagens usando um processo de imagem.Quando define [Definições de Zoom] para [Ligado:Zoom Dig.], pode usar esta função de zoom.

Nota

- A predefinição para [Definições de Zoom] é [Apenas zoom ótico].
- A predefinição para [Tam. imag. JPEG] é [L]. Para usar o zoom inteligente, mude [Tam. imag. JPEG] para [M] ou [S].
- As funções de Zoom Inteligente, Zoom de Imagem Clara e Zoom Digital não estão disponíveis quando fotografar nas seguintes situações:
  - O modo de fotografia está definido para [Varrer panorama].
  - [Formato ficheiro] estiver definida para [RAW] ou [RAW & JPEG].
  - [Defin. Gravação] estiver definida para [120p]/[100p].
  - Durante a gravação em câmara lenta/câmara rápida com a [S&Q Veloc. fotogramas] definida para [120fps]/[100fps]
- Não pode usar a função de Zoom Inteligente com filmes.
- Quando estiver montada uma objetiva com zoom motorizado, não pode usar [Zoom] em MENU. Se ampliar a imagem para além da variação do zoom ótico, o produto comuta automaticamente para outra função [Zoom] sem ser o zoom ótico.
- Quando usar a função de Zoom Inteligente, Zoom de Imagem Clara e Zoom Digital, [Modo do medidor] está bloqueado para [Multi].

- Quando usar a função de Zoom Inteligente, Zoom de Imagem Clara ou Zoom Digital, as seguintes funções não estão disponíveis:
  - Prior. cara/olhos AF
  - Prior. cara mlti-med.
  - Função de seguimento
  - Enquadr. Autom.
- Para usar outra função de zoom sem ser o zoom ótico em filmes, atribua [Zoom] para a tecla desejada utilizando [Tecla Person.].

Tópico relacionado

- Zoom de Imagem Clara/Zoom Digital (Zoom)
- Definições de Zoom
- Acerca da escala de zoom

4-747-614-54(1) Copyright 2019 Sony Corporation

Zoom de Imagem Clara/Zoom Digital (Zoom)

Quando usa uma função de zoom sem ser o zoom ótico, pode exceder o alcance de zoom do zoom ótico.

1. **MENU → 2 (Definições da Câmara2) → [Definições de Zoom] → [Lig.:Zoom Img. Clara] ou [Ligado:Zoom Dig.].**

2. **Quando estiver montada uma objetiva com zoom motorizado, desloque a alavanca de zoom ou o anel de zoom para ampliar motivos.**
   - Quando excede o alcance de zoom do zoom ótico, a câmara comuta automaticamente para outro zoom sem ser o zoom ótico.

3. **Quando estiver montada uma objetiva sem ser com zoom motorizado, selecione MENU → 2 (Definições da Câmara2) → [Zoom] → valor desejado.**

   Carregue no centro do seletor de controlo para sair.
   - Pode também atribuir a função [Zoom] ao botão desejado selecionando MENU → 2 (Definições da Câmara2) → [Tecla Person.] ou [Tecla Person.].

Tópico relacionado

- Definições de Zoom
- As funcionalidades de zoom disponíveis com este produto
- Atribuição de funções utilizadas frequentemente a botões (Tecla Person.)

4-747-614-54(1) Copyright 2019 Sony Corporation

Definições de Zoom

Pode selecionar a definição de zoom do produto.

1. **MENU → (Definições da Câmara2) → [Definições de Zoom] → definição desejada.**

Detalhes do item do Menu

Apenas zoom ótico:
Limita a variação de zoom para o zoom ótico. Pode usar a função de Zoom Inteligente se definir [Tam. imag. JPEG] para [M] ou [S].

Lig.:Zoom Img. Clara :
Selecione esta definição para usar Zoom de Imagem Clara. Mesmo que a variação de zoom exceda o zoom ótico, o produto amplia as imagens utilizando um processo de imagem com menos deterioração.

Ligado:Zoom Dig. :
Quando a variação de zoom do Zoom de Imagem Clara for excedida, o produto amplia as imagens para a maior escala. Contudo, a qualidade de imagem deteriorar-se-á.

Nota

- Defina [Apenas zoom ótico] se quiser ampliar imagens dentro da variação em que a qualidade de imagem não se deteriora.

Tópico relacionado

- As funcionalidades de zoom disponíveis com este produto
- Acerca da escala de zoom

4-747-614-54(1) Copyright 2019 Sony Corporation

Acerca da escala de zoom

A escala de zoom que é usada em combinação com o zoom da objetiva muda de acordo com o tamanho de imagem selecionado.

Quando [Rácio aspeto] for [3:2]

Tam. imag. JPEG	Definições de Zoom		
	Apenas zoom ótico (zoom inteligente)	Lig.:Zoom Img. Clara	Ligado:Zoom Dig.
L: 24M	-	Aprox. 2×	Aprox. 4×
M: 12M	Aprox. 1,4×	Aprox. 2,8×	Aprox. 5,7×
S: 6.0M	Aprox. 2×	Aprox. 4×	Aprox. 8×

Tópico relacionado

- Zoom de Imagem Clara/Zoom Digital (Zoom)
- As funcionalidades de zoom disponíveis com este produto
- Definições de Zoom
- Tam. imag. JPEG (imagem fixa)

4-747-614-54(1) Copyright 2019 Sony Corporation

Rodar anel de zoom

Atribui funções de ampliação (T) ou redução (W) à direção de rotação do anel de zoom. Disponível apenas com objetivas de zoom motorizado que suportam esta função.

1. **MENU → 2 (Definições da Câmara2) → [Rodar anel de zoom] → definição desejada.**

Detalhes do item do Menu

Esq.(W)/Dir.(T):
Atribui a função de redução (W) à rotação do lado esquerdo e a função de ampliação (T) à rotação do lado direito.

Dir.(W)/Esq.(T):
Atribui a função de ampliação (T) à rotação do lado esquerdo e a função de redução (W) à rotação do lado direito.

4-747-614-54(1) Copyright 2019 Sony Corporation

Câmara Digital de Objetivas intercambiáveis
ILCE-6400 α6400

Equil brancos

Corrige o efeito de tom da condição de luz ambiente para gravar um motivo branco neutro em branco. Use esta função quando os tons da cor da imagem não tenham saído como esperava, ou quando quer mudar os tons da cor de propósito para expressão fotográfica.

1. **MENU → (Definições da Câmara1) → [Equil brancos] → definição desejada.**

Detalhes do item do Menu

AWB Auto/ Luz do dia / Sombra / Nublado / Incandescente / -1 Fluor.: Branco Quen. / 0 Fluor.: Branco Frio / +1 Fluor.: Branco Dia / +2 Fluor.: Luz do Dia / Flash / Subaquático Auto :
Quando seleciona uma fonte de luz que ilumina o motivo, o produto ajusta os tons da cor para se adequarem à fonte de luz selecionada (equilíbrio de brancos programado). Quando seleciona [Auto], o produto deteta automaticamente a fonte de luz e ajusta os tons da cor.

Filtr/Temp.cor:
Ajusta os tons da cor dependendo da fonte de luz. Obtém o efeito dos filtros CC (Compensação de Cor) para fotografia.

Personalizado 1/Personalizado 2/Personalizado 3:
Memoriza a cor branca básica sob as condições de iluminação para o ambiente de fotografia.

Sugestão

- Pode visualizar o ecrã de ajustamento preciso e executar ajustamentos precisos dos tons da cor conforme necessário carregando no lado direito do seletor de controlo. Quando [Filtr/Temp.cor] está selecionado, pode mudar a temperatura da cor rodando o seletor de comando em vez de carregar no lado direito do seletor de controlo.
- Se os tons da cor não saírem conforme esperava nas definições selecionadas, execute fotografia [Bracketing WB].
- AWB ou AWB visualiza-se apenas quando [Def. prioridade AWB] estiver definida para [Ambiente] ou [Branco].

Nota

- [Equil brancos] está fixado para [Auto] nos seguintes modos de fotografia:
  - [Auto inteligente]
  - [Auto superior]
  - [Seleção de cena]
- Se usar uma lâmpada de vapor de mercúrio ou uma lâmpada de vapor de sódio como uma fonte de luz, o equilíbrio de brancos preciso não será obtido por causa das características da luz. Recomenda-se que fotografe imagens usando um flash ou selecione [Personalizado 1] a [Personalizado 3].

Tópico relacionado

- Capturar uma cor branca normal para definir o equilíbrio de brancos (equilíbrio de brancos personalizado)
- Def. prioridade AWB
- Bracketing WB

4-747-614-54(1) Copyright 2019 Sony Corporation

Câmara Digital de Objetivas intercambiáveis
ILCE-6400 α6400

Def. prioridade AWB

Seleciona a prioridade a dar a que tom quando fotografar sob condições de iluminação como luz incandescente quando [Equil brancos] estiver definido para [Auto].

1. **MENU → 1 (Definições da Câmara1) → [Def. prioridade AWB] → definição desejada.**

Detalhes do item do Menu

AWB STD Normal:
Fotografa com equilíbrio de brancos auto normal. A câmara ajusta automaticamente os tons das cores.

AWB Ambi Ambiente:
Dá prioridade ao tom da cor da fonte de luz. Isto é adequado quando quer produzir uma atmosfera quente.

AWB White Branco:
Dá prioridade à reprodução da cor branca quando a temperatura de cor da fonte de luz for baixa.

Tópico relacionado

- Equil brancos

4-747-614-54(1) Copyright 2019 Sony Corporation

Capturar uma cor branca normal para definir o equilíbrio de brancos (equilíbrio de brancos personalizado)

Numa cena em que a luz ambiente consiste em múltiplos tipos de fontes de luz, recomenda-se o uso de equilíbrio de brancos personalizado para reproduzir com precisão a brancura.Pode registar 3 definições.

1. **MENU → (Definições da Câmara1) → [Equil brancos] → Selecione entre [Personalizado 1] a [Personalizado 3] e, depois, carregue no lado direito do seletor de controlo.**

2. **Selecione SET e, depois, carregue no centro do seletor de controlo.**

3. **Segure o produto para que a área branca cubra na totalidade o círculo localizado no centro do ecrã, e depois carregue no centro do seletor de controlo.**

   Após soar o som do obturador, os valores calibrados (Temperatura de Cor e Filtro de Cor) são visualizados e registados.

   - Pode visualizar o ecrã de ajustamento preciso e executar ajustamentos precisos dos tons da cor conforme necessário carregando no lado direito do seletor de controlo.

4. **Carregue no centro do seletor de controlo.**

   O monitor volta à visualização de informação de gravação enquanto retém a definição memorizada de equilíbrio de brancos personalizado.

   - A definição registada do equilíbrio de brancos personalizado permanecerá memorizada até ser substituída por outra definição.

Nota

- A mensagem [Falha ao captar WB personalizado.] indica que o valor está na variação inesperada, por exemplo quando o motivo for demasiado expressivo. Pode registar a definição neste ponto, mas recomenda-se que volte a definir o equilíbrio de brancos. Quando for definido um valor de erro, o indicador fica laranja no visor de informação de gravação. O indicador será visualizado em branco quando o valor definido estiver na variação esperada.
- Se usar um flash quando captura uma cor branca básica, o equilíbrio de brancos personalizado será registado com a iluminação do flash. Certifique-se de que usa um flash sempre que fotografar com definições recuperadas que foram registadas com um flash.

4-747-614-54(1) Copyright 2019 Sony Corporation

Bloq. AWB obtur. (imagem fixa)

Pode definir se pretende ou não bloquear o equilíbrio de brancos enquanto o botão do obturador está carregado quando [Equil brancos] está definido para [Auto] ou [Subaquático Auto].
Esta função impede as mudanças não intencionais para o equilíbrio de brancos durante a fotografia contínua ou quando se fotografa com o botão do obturador carregado até meio.

1. **MENU → (Definições da Câmara1) → [Bloq. AWB obtur.] → definição desejada.**

Detalhes do item do Menu

Pressão lig. obtur.:
Bloqueia o equilíbrio de brancos enquanto o botão do obturador é carregado até meio, mesmo no modo de equilíbrio de brancos automático. O equilíbrio de brancos também está bloqueado durante a fotografia contínua.

Fotografar contin.:
Bloqueia o equilíbrio de brancos nas definições no primeiro disparo durante a fotografia contínua, mesmo no modo de equilíbrio de brancos automático.

Desligado:
Funciona com o equilíbrio de brancos automático normal.

Acerca de [Prender bloq. AWB] e [Comutar bloq. AWB]

Também pode bloquear o equilíbrio de brancos no modo de equilíbrio de brancos automático atribuindo [Prender bloq. AWB] ou [Comutar bloq. AWB] à tecla personalizada. Selecione MENU → (Definições da Câmara2) → Atribua [Prender bloq. AWB] ou [Comutar bloq. AWB] utilizando [Tecla Person.]. Se carregar na tecla atribuída durante a fotografia, o equilíbrio de brancos será bloqueado.
A função [Prender bloq. AWB] bloqueia o equilíbrio de brancos parando o ajuste do equilíbrio de brancos automático enquanto o botão é carregado.
A função [Comutar bloq. AWB] bloqueia o equilíbrio de brancos parando o ajuste do equilíbrio de brancos automático depois de o botão ser carregado uma vez. Quando carrega novamente no botão, o bloqueio AWB é libertado.

- Se pretender bloquear o equilíbrio de brancos durante a gravação de um filme no modo de equilíbrio de brancos automático, selecione MENU → (Definições da Câmara2) → Atribua [Prender bloq. AWB] ou [Comutar bloq. AWB] utilizando [Tecla Person.].

Sugestão

- Se fotografar com o flash enquanto o equilíbrio de brancos automático está bloqueado, os tons da cor resultantes podem ser pouco naturais porque o equilíbrio de brancos foi bloqueado antes de o flash disparar. Neste caso, defina [Bloq. AWB obtur.] para [Desligado] ou [Fotografar contin.] e não utilize a função [Prender bloq. AWB] ou a função [Comutar bloq. AWB] quando fotografar. Em alternativa, defina [Equil brancos] para [Flash].

Tópico relacionado

- Equil brancos
- Atribuição de funções utilizadas frequentemente a botões (Tecla Person.)

4-747-614-54(1) Copyright 2019 Sony Corporation

Modo criativo

Permite-lhe definir o processamento de imagem desejado e ajustar com precisão o contraste, saturação e nitidez para cada estilo de imagem. Pode ajustar a exposição (velocidade do obturador e abertura) como pretender com esta função, ao contrário de [Seleção de cena], em que o produto ajusta a exposição.

1. **MENU → (Definições da Câmara1) → [Modo criativo].**

2. **Selecione o estilo desejado ou [Caixa Estilo] usando os lados superior/inferior do seletor de controlo.**

3. **Para ajustar (Contraste), (Saturação) e (Nitidez), selecione o item desejado usando os lados direito/esquerdo e depois selecione o valor usando os lados superior/inferior.**

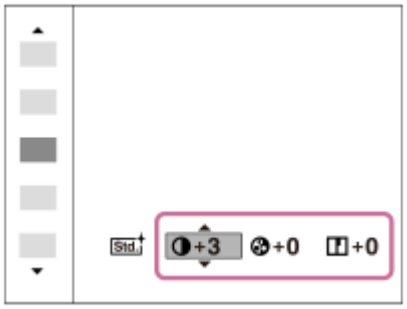

4. **Quando selecionar [Caixa Estilo], desloque o lado direito usando o lado direito do seletor de controlo e depois selecione o estilo desejado.**

   - Pode chamar o mesmo estilo com definições ligeiramente diferentes.

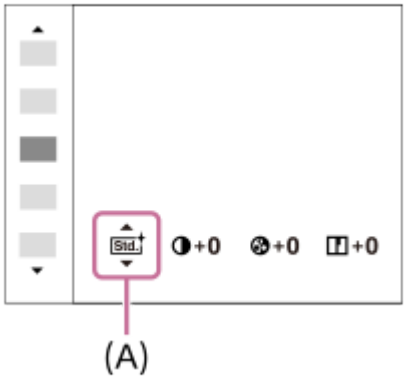

(A): Visualizado apenas quando a Caixa de Estilo estiver selecionada

Detalhes do item do Menu

Std. Standard:
Para fotografar várias cenas com gradação rica e cores bonitas.

Vivid Vivo:
A saturação e contraste são acentuados para fotografar imagens impressionantes de cenas coloridas e motivos como flores, verde primaveril, céu azul ou vistas do oceano.

Ntrl Neutra:
A saturação e nitidez são reduzidas para fotografar imagens em tons atenuados. Isso é também adequado para captar material de imagem para ser modificado com um computador.

Clear Transparente:
Para fotografar imagens em tons claros com cores límpidas em realce, adequado para captar luz radiante.

Deep Profunda:
Para fotografar imagens com cores profundas e densas, adequado para captar a presença sólida do motivo.

Light Pastel:
Para fotografar imagens com cores brilhantes e simples, adequado para captar uma ambiência leve refrescante.

Port. Retrato:
Para captar a pele num tom suave, idealmente adaptado para fotografar retratos.

Land. Paisagem:
A saturação, contraste e nitidez são acentuados para fotografar cenas vivas e bem definidas. Paisagens distantes também sobressaem mais.

Sunset Pôr-do-sol:
Para fotografar o belo vermelho do pôr-do-sol.

Night Cena Noturna:
O contraste é diminuído para reproduzir cenas noturnas.

Autm Folha Outono:
Para fotografar cenas de outono, realçando vivamente os vermelhos e amarelos das folhas em mudança.

B/W Preto e Branco:
Para fotografar imagens em tom uniforme a preto e branco.

Sepia Sépia:
Para fotografar imagens em tom uniforme sépia.

1 Std. Registar definições preferidas (Caixa Estilo):
Selecione a caixa de seis estilos (as caixas com números no lado esquerdo (1 Std.)) para registar as definições preferidas. Depois selecione as definições desejadas usando o botão direito.
Pode chamar o mesmo estilo com definições ligeiramente diferentes.

Para definir [Contraste], [Saturação] e [Nitidez]

[Contraste], [Saturação] e [Nitidez] podem ser ajustados para cada estilo de imagem programado como por exemplo [Standard] e [Paisagem], e para cada [Caixa Estilo] à qual pode registar as definições preferidas.
Selecione um item para definir carregando nos lados direito/esquerdo do seletor de controlo, depois defina o valor usando os lados superior/inferior do seletor de controlo.

Contraste:
Quanto maior o valor selecionado, mais a diferença da luz e sombra é acentuada, e maior é o efeito na imagem.

Saturação:
Quanto maior o valor selecionado, mais viva é a cor. Quando é selecionado um valor inferior, a cor da imagem é limitada e atenuada.

Nitidez:
Ajusta a nitidez. Quanto maior o valor selecionado, mais os contornos são acentuados e quanto menor o valor selecionado, mais os contornos são suavizados.

Nota

- [Modo criativo] está fixado para [Standard] nas seguintes situações:
  - [Auto inteligente]
  - [Auto superior]
  - [Seleção de cena]
  - [Efeito de imagem] está definido sem ser para [Desligado].
  - [Perfil de imagem] está definido sem ser para [Desligado].
- Quando esta função estiver definida para [Preto e Branco] ou [Sépia], [Saturação] não pode ser ajustada.

4-747-614-54(1) Copyright 2019 Sony Corporation

Efeito de imagem

Selecione o filtro de efeito desejado para obter imagens mais impressionantes e artísticas.

1. **MENU → (Definições da Câmara1) → [Efeito de imagem] → definição desejada.**

Detalhes do item do Menu

Desligado:
Desativa a função [Efeito de imagem].

Câmara Brinquedo:
Cria uma imagem agradável com cantos sombreados e nitidez reduzida.

Sair Cor:
Cria um aspeto vivo realçando os tons da cor.

Posterização:
Cria um alto contraste, aspeto abstrato realçando fortemente as cores primárias ou a preto e branco.

Foto Retro:
Cria o aspeto de uma foto antiga com tons de cor sépia e contraste desbotado.

Tecla alta Suave:
Cria uma imagem com a atmosfera indicada: brilhante, transparente, etérea, terna, suave.

Cor Parcial:
Cria uma imagem que retém uma cor específica, mas converte outras para preto e branco.

Mono. Contr. Alto:
Cria uma imagem de alto contraste a preto e branco.

Focagem Suave:
Cria uma imagem cheia de efeito de iluminação suave.

Pintura HDR:
Cria o aspeto de uma pintura, acentuando as cores e detalhes.

Mono. tons ricos:
Cria uma imagem a preto e branco com gradação rica e reprodução de detalhes.

Miniatura:
Cria uma imagem que acentua vivamente o motivo, com o fundo desfocado consideravelmente. Este efeito pode muitas vezes ser encontrado em fotografias de modelos em miniatura.

Aquarela:
Cria uma imagem com efeitos de mancha de tinta e desfocagem como se pintada com aguarelas.

Ilustração:
Cria uma imagem tipo ilustração realçando os contornos.

Sugestão

- Pode executar definições detalhadas para alguns itens usando os lados esquerdo/direito do seletor de controlo.

Nota

- Quando usa uma função de zoom sem ser o zoom ótico, definir a escala de zoom para maior torna [Câmara Brinquedo] menos eficaz.
- Quando [Cor Parcial] estiver selecionada, as imagens podem não reter a cor selecionada, dependendo do motivo ou das condições de fotografia.

- Não pode verificar os seguintes efeitos no ecrã de fotografia, porque o produto processa a imagem após a fotografia. Além disso, não pode fotografar outra imagem até o processamento de imagens ter terminado. Não pode usar estes efeitos com filmes.
  - [Focagem Suave]
  - [Pintura HDR]
  - [Mono. tons ricos]
  - [Miniatura]
  - [Aquarela]
  - [Ilustração]

- No caso de [Pintura HDR] e [Mono. tons ricos], o obturador dispara três vezes por uma foto. Tenha cuidado acerca do seguinte:
  - Use esta função quando o motivo estiver estático ou não pisca luz.
  - Não mude a composição durante a fotografia.

  Quando o contraste da cena for baixo ou quando tiver ocorrido vibração da câmara ou desfocagem do motivo significativa, pode não ser capaz de obter boas imagens HDR. Se o produto deteta uma tal situação, aparece na imagem gravada para o informar desta situação. Mude a composição ou volte a fotografar a imagem cuidadosamente para evitar desfocagem da imagem, conforme necessário.

- Esta função não está disponível nos seguintes modos de fotografia:
  - [Auto inteligente]
  - [Auto superior]
  - [Seleção de cena]
  - [Varrer panorama]

- Quando [Formato ficheiro] estiver definida para [RAW] ou [RAW & JPEG], esta função não está disponível.

4-747-614-54(1) Copyright 2019 Sony Corporation

Efeito Pele Suave (imagem fixa)

Define o efeito usado para fotografar a pele suavemente na função Deteção de Cara.

1. **MENU → 1 (Definições da Câmara1) → [Efeito Pele Suave] → definição desejada.**

Detalhes do item do Menu

OFF Desligado:
Não usa a função [Efeito Pele Suave].
LO Lig.:
Usa o [Efeito Pele Suave].

Sugestão

- Quando [Efeito Pele Suave] estiver definido para [Lig.], pode selecionar o nível do efeito.Selecione o nível de efeito carregando no lado direito/esquerdo do seletor de controlo.

Nota

- [Efeito Pele Suave] não está disponível quando [Formato ficheiro] for [RAW].
- [Efeito Pele Suave] não está disponível em imagens RAW quando a [Formato ficheiro] for [RAW & JPEG].

4-747-614-54(1) Copyright 2019 Sony Corporation

Enquadr. Autom. (imagem fixa)

Quando este produto deteta e fotografa caras, motivos de fotografia macro ou motivos que são localizados por [Seguimento], o produto corta automaticamente a imagem numa composição apropriada e depois guarda-a. Tanto a imagem original como a cortada são guardadas. A imagem cortada é gravada no mesmo tamanho do tamanho da imagem original.

1. **MENU → (Definições da Câmara1) → [Enquadr. Autom.] → definição desejada.**

Detalhes do item do Menu

Desligado:
Não corta imagens.

Auto:
Corta automaticamente imagens numa composição apropriada.

Nota

- A imagem cortada pode não ser a melhor composição possível, dependendo das condições de fotografia.
- [Enquadr. Autom.] não pode ser definido quando [Formato ficheiro] estiver definida para [RAW] ou [RAW & JPEG].
- [Enquadr. Autom.] não está disponível nas seguintes situações.
  - O modo de fotografia está definido para [Varrer panorama].
  - O modo de fotografia está definido para [Filme].
  - O modo de fotografia está definido para [Câmara L&R].
  - O modo de fotografia está definido para [Crepúsculo s/ Tripé], [Ação desportiva], [Antidesfoc por mov.], em [Seleção de cena].
  - [Modo de avanço] está definido para [Fotografia Contínua], [Temp.auto(Cont.)], [Bracket Contínuo], [Bracket Único], [Bracketing WB], ou [Bracket DRO].
  - A sensibilidade ISO está definida para [RR multifotogramas].
  - [DRO/HDR Auto] estiver definida para [HDR Auto].
  - Outras funções de zoom sem ser o zoom ótico
  - Quando fotografar no modo de Foco Manual
  - [Efeito de imagem] está definido para [Focagem Suave], [Pintura HDR], [Mono. tons ricos], [Miniatura], [Aquarela], ou [Ilustração].

4-747-614-54(1) Copyright 2019 Sony Corporation

Espaço de cor (imagem fixa)

A forma como as cores são representadas usando combinações de números ou a gama de reprodução de cor é chamada de “espaço de cor”. Pode mudar o espaço de cor dependendo da finalidade da imagem.

1. **MENU → (Definições da Câmara1) → [Espaço de cor] → definição desejada.**

Detalhes do item do Menu

sRGB:
Este é o espaço de cor normal da câmara digital. Use [sRGB] em fotografia normal, como por exemplo quando pretende imprimir imagens sem qualquer modificação.

AdobeRGB:
Este espaço de cor tem uma grande gama de reprodução de cor. Quando uma grande parte do motivo estiver verde ou vermelho vivo, Adobe RGB é eficaz. O nome do ficheiro da imagem gravada começa por “_”.

Nota

- [AdobeRGB] é para aplicações ou impressoras que suportam gestão de cor e opção de espaço de cor DCF2.0. As imagens podem não ser impressas nem visualizadas nas cores corretas se usar aplicações ou impressoras que não suportem Adobe RGB.
- Quando visualizar imagens que foram gravadas com [AdobeRGB] em dispositivos não compatíveis com Adobe RGB, as imagens serão visualizadas com saturação baixa.

4-747-614-54(1) Copyright 2019 Sony Corporation

Disp sem lente

Define se pode ou não disparar o obturador quando não estiver colocada qualquer objetiva.

1. **MENU → (Definições da Câmara2) → [Disp sem lente] → definição desejada.**

Detalhes do item do Menu

Ativar:
Dispara o obturador quando não estiver colocada qualquer objetiva. Selecione [Ativar] quando colocar o produto num telescópio astronómico, etc.

Desativar:
Não dispara o obturador quando uma objetiva não estiver colocada.

Nota

- Não se consegue medição correta quando usa objetivas que não proporcionam um contacto da objetiva, como por exemplo, a lente de um telescópio astronómico. Nesses casos, ajuste a exposição manualmente verificando-a na imagem gravada.

4-747-614-54(1) Copyright 2019 Sony Corporation

Disparar sem cartão

Define se o obturador pode ser solto quando não estiver inserido nenhum cartão de memória.

1. **MENU → (Definições da Câmara2) → [Disparar sem cartão] → definição desejada.**

Detalhes do item do Menu

Ativar:
Solta o obturador mesmo se não estiver inserido nenhum cartão de memória.

Desativar:
Não solta o obturador quando não estiver inserido nenhum cartão de memória.

Nota

- Quando não tiver sido inserido nenhum cartão de memória, as imagens tiradas não serão guardadas.
- A predefinição é [Ativar]. Recomenda-se que selecione [Desativar] antes de fotografar efetivamente.

4-747-614-54(1) Copyright 2019 Sony Corporation

Fotografia silenc. (imagem fixa)

Pode fotografar imagens sem o som do obturador.

1. **MENU → (Definições da Câmara2) → [Fotografia silenc.] → definição desejada.**

Detalhes do item do Menu

Lig.:
Pode fotografar imagens sem o som do obturador.

Desligado:
[Fotografia silenc.] está desativada.

Nota

- Use a função [Fotografia silenc.] sob sua inteira responsabilidade, enquanto toma a devida consideração face aos direitos de privacidade e de imagem do motivo.
- Mesmo se [Fotografia silenc.] estiver definida para [Lig.], não estará completamente silenciosa.
- Mesmo se [Fotografia silenc.] estiver definida para [Lig.], o som de funcionamento da abertura e foco soará.
- Quando fotografar imagens fixas usando a função [Fotografia silenc.] com baixa sensibilidade ISO, se apontar a câmara a uma fonte de luz muito brilhante, as áreas de alta intensidade no monitor podem ser gravadas em tons mais escuros.
- Quando a alimentação estiver desligada, o som do obturador pode soar em raras ocasiões. Não se trata de um mau funcionamento.
- Pode ocorrer distorção da imagem causada pelo movimento do motivo ou da câmara.
- Se fotografar imagens sob relâmpagos instantâneos ou luzes cintilantes, como por exemplo luzes de flash de outras câmaras ou iluminação fluorescente, pode ocorrer um efeito listado na imagem.
- Se quiser desligar o sinal sonoro que soa quando o motivo estiver focado ou opera o temporizador automático, defina [Sinais áudio] para [Desligado].
- Mesmo que [Fotografia silenc.] esteja definido para [Lig.], pode ouvir o som do obturador nas seguintes circunstâncias:
  - Quando captura uma cor branca normal para o equilíbrio de brancos personalizado
  - Quando registar caras usando [Registo Caras]
- Não pode selecionar [Fotografia silenc.] quando o seletor de modo estiver definido para outro que não P/A/S/M.
- Quando [Fotografia silenc.] estiver definida para [Lig.], as seguintes funções não estão disponíveis.
  - Fotografia com flash
  - HDR Auto
  - Efeito de imagem
  - Perfil de imagem
  - Long exp.RR
  - Obt. Cortin. Front. El.
  - Extr. imag. Auto sup.
  - Fotografia BULB
  - RR multifotogramas
- Depois de ligar a câmara, o tempo em que pode iniciar a gravação é alargado em aproximadamente 0,5 segundos.

4-747-614-54(1) Copyright 2019 Sony Corporation

Obt. Cortin. Front. El.

A função do obturador de cortina frontal eletrónico encurta o retardamento entre o momento em que o botão do obturador é carregado e o obturador é solto.

1. **MENU → (Definições da Câmara2) → [Obt. Cortin. Front. El.] → definição desejada.**

Detalhes do item do Menu

Lig.:
Usa a função do obturador de cortina frontal eletrónico.

Desligado:
Não usa a função do obturador de cortina frontal eletrónico.

Nota

- Quando fotografar a velocidades do obturador elevadas com uma objetiva de grande abertura colocada, o círculo de desfocagem produzido pelo efeito bokeh pode ser cortado por causa do mecanismo do obturador. Se isso acontecer, defina [Obt. Cortin. Front. El.] para [Desligado].
- Quando se usar uma objetiva fabricada por outro fabricante (incluindo uma objetiva Minolta/Konica-Minolta), defina esta função para [Desligado]. Se definir esta função para [Lig.], a exposição correta não será definida ou a luminosidade da imagem ficará irregular.
- Quando fotografa a velocidades do obturador elevadas, a luminosidade da imagem pode tornar-se irregular dependendo do ambiente de fotografia. Nesses casos, defina [Obt. Cortin. Front. El.] para [Desligado].

4-747-614-54(1) Copyright 2019 Sony Corporation

Câmara Digital de Objetivas intercambiáveis
ILCE-6400 α6400

SteadyShot

Define se usa ou não a função SteadyShot.

1. **MENU → 2 (Definições da Câmara2) → [SteadyShot] → definição desejada.**

Detalhes do item do Menu

Lig.:
Usa [SteadyShot].

Desligado:
Não usa [SteadyShot].
Recomendamos que defina [Desligado] quando usar um tripé, etc.

Nota

- Não pode definir a função SteadyShot quando estiver a usar uma objetiva de montagem tipo A (vendida separadamente), ou quando o nome da objetiva colocada não incluir as letras “OSS”, como por exemplo “E16mm F2.8”.

4-747-614-54(1) Copyright 2019 Sony Corporation

Compens. Objetiva

Compensa as sombras nos cantos do ecrã ou a distorção do ecrã ou reduz o desvio de cor nos cantos do ecrã causados por determinadas características da objetiva.

1. **MENU → 1 (Definições da Câmara1) → [Compens. Objetiva] → definição desejada.**

Detalhes do item do Menu

Comp. Sombreado:
Define se compensa automaticamente as sombras escuras nos cantos do ecrã. ([Auto]/[Desligado])

Comp. Aber. Crom.:
Define se reduz automaticamente o desvio de cor nos cantos do ecrã. ([Auto]/[Desligado])

Comp. de Distorção:
Define se compensa automaticamente a distorção do ecrã. ([Auto]/[Desligado])

Nota

- Esta função está disponível apenas quando usar uma objetiva compatível com compensação automática.
- As sombras escuras nos cantos do ecrã pode não ser corrigida com [Comp. Sombreado], dependendo do tipo de objetiva.
- Dependendo da objetiva colocada, [Comp. de Distorção] está fixada em [Auto] e não pode selecionar [Desligado].

4-747-614-54(1) Copyright 2019 Sony Corporation

Long exp.RR (imagem fixa)

Quando define a velocidade do obturador para 1 segundo(s) ou mais (fotografia de exposição longa), a redução de ruído é ligada enquanto o obturador estiver aberto. Com a função ligada, o ruído com grão típico de exposições longas é reduzido.

1. **MENU → (Definições da Câmara1) → [Long exp.RR] → definição desejada.**

Detalhes do item do Menu

Lig.:
Ativa redução de ruído para a mesma duração em que o obturador estiver aberto. Quando redução de ruído estiver em curso, aparece uma mensagem e não pode tirar outra fotografia. Selecione isto para dar prioridade à qualidade da imagem.

Desligado:
Não ativa redução de ruído. Selecione isto para dar prioridade ao tempo de fotografia.

Nota

- A redução do ruído pode não ser ativada mesmo se [Long exp.RR] estiver definida para [Lig.] nas seguintes situações:
  - O modo de fotografia está definido para [Varrer panorama].
  - [Modo de avanço] estiver definida para [Fotografia Contínua] ou [Bracket Contínuo].
  - O modo de fotografia está definido para [Seleção de cena] e [Ação desportiva], [Crepúsculo s/ Tripé] ou [Antidesfoc por mov.] está selecionado.
  - A sensibilidade ISO está definida para [RR multifotogramas].
- [Long exp.RR] não pode ser definida para [Desligado] nos seguintes modos de fotografia:
  - [Auto inteligente]
  - [Auto superior]
  - [Seleção de cena]

4-747-614-54(1) Copyright 2019 Sony Corporation

Alta ISO RR (imagem fixa)

Quando fotografar com alta sensibilidade ISO, o produto reduz o ruído que se torna mais notório quando a sensibilidade do produto for alta.

1. **MENU → (Definições da Câmara1) → [Alta ISO RR] → definição desejada.**

Detalhes do item do Menu

Normal:
Ativa normalmente a redução de ruído de ISO alta.

Baixo:
Ativa moderadamente a redução de ruído de ISO alta.

Desligado:
Não ativa a redução de ruído de ISO alta. Selecione isto para dar prioridade ao tempo de fotografia.

Nota

- [Alta ISO RR] está fixado para [Normal] nos seguintes modos de fotografia:
  - [Auto inteligente]
  - [Auto superior]
  - [Seleção de cena]
  - [Varrer panorama]
- Quando [Formato ficheiro] estiver definida para [RAW], esta função não está disponível.
- [Alta ISO RR] não funciona em imagens RAW quando a [Formato ficheiro] for [RAW & JPEG].

4-747-614-54(1) Copyright 2019 Sony Corporation

Prior. às caras regist.

Define se foca com maior prioridade nas caras registadas usando [Registo Caras].

1. **MENU → 1 (Definições da Câmara1) → [Prior. às caras regist.] → definição desejada.**

Detalhes do item do Menu

Lig.:
Foca com maior prioridade nas caras registadas usando [Registo Caras].

Desligado:
Foca sem dar maior prioridade às caras registadas.

Sugestão

- Para utilizar a função [Prior. às caras regist.], defina do seguinte modo.
  - [Prior. cara/olhos AF] em [Def. AF cara/olhos]: [Lig.]
  - [Deteção de motivo] em [Def. AF cara/olhos]: [Humano] (quando o software (firmware) do sistema da câmara for da Ver. 2.00 ou posterior)

Tópico relacionado

- Def. AF cara/olhos
- Registo Caras (Novo Registo)
- Registo Caras (Trocar Ordem)
- Versão

4-747-614-54(1) Copyright 2019 Sony Corporation

Obt. de Sorriso

A câmara fotografa automaticamente uma imagem quando deteta uma cara sorridente.

1. **MENU → (Definições da Câmara1) → [Obt. de Sorriso] → definição desejada.**

Detalhes do item do Menu

Desligado:
Não usa a função [Obt. de Sorriso].

Lig.:
A câmara fotografa automaticamente uma imagem quando deteta uma cara sorridente. Pode selecionar [Lig.: Sorriso Ligeiro], [Lig.: Sorriso Normal], ou [Lig.: Sorriso Grande] para a sensibilidade de deteção.

Sugestões para captar sorrisos mais eficazmente

- Não tape os olhos com o cabelo da frente e mantenha os olhos estreitados.
- Não obscureça a cara com um chapéu, máscaras, óculos de sol, etc.
- Tente orientar a cara em frente do produto e ficar tão nivelada quanto possível.
- Mostre um sorriso sincero com uma boca aberta. É mais fácil detetar o sorriso quando os dentes forem mostrados.
- Se carregar no botão do obturador durante Obturador de Sorriso, o produto fotografa a imagem. Após a fotografia, o produto volta ao modo Obturador de Sorriso.

Nota

- Não pode usar a função [Obt. de Sorriso] com as seguintes funções:
  - [Varrer panorama]
  - [Efeito de imagem]
  - Quando usar a função [Ampliador focagem].
  - [Seleção de cena] está definida para [Paisagem], [Cena Noturna], [Pôr-do-sol], [Crepúsculo s/ Tripé] ou [Antidesfoc por mov.].
  - Quando gravar filmes.
  - Durante gravação em câmara lenta/câmara rápida.
- Podem ser detetadas até 8 caras dos seus motivos.
- O produto pode não detetar caras ou pode detetar acidentalmente outros objetos como caras em algumas condições.
- Se o produto não puder detetar um sorriso, ajuste a Sensibilidade de Deteção de Sorriso.
- Se [Funç funcionam. tátil] estiver definido para [Seguimento toque] e tocar no monitor sobre a cara a seguir enquanto [Obt. de Sorriso] está ativo, a deteção de sorriso só se aplica a essa cara.

4-747-614-54(1) Copyright 2019 Sony Corporation

Registo Caras (Novo Registo)

Se registar caras previamente, o produto pode focar a cara registada como prioridade.

1. **MENU → 1 (Definições da Câmara1) → [Registo Caras] → [Novo Registo].**
2. **Alinhe a moldura de guia com a cara a ser registada e carregue no botão do obturador.**
3. **Quando aparece uma mensagem de confirmação, selecione [Confirmar].**

Nota

- Podem registar-se até oito caras.
- Fotografe a cara da parte da frente num local muito bem iluminado. A cara pode não ficar registada corretamente se for obscurecida por um chapéu, uma máscara, óculos de sol, etc.

Tópico relacionado

- Obt. de Sorriso

4-747-614-54(1) Copyright 2019 Sony Corporation

Registo Caras (Trocar Ordem)

Quando se registam múltiplas caras para atribuir prioridade, a cara registada em primeiro lugar receberá prioridade. Pode mudar a ordem de prioridade.

1. **MENU → 1 (Definições da Câmara1) → [Registo Caras] → [Trocar Ordem].**
2. **Selecione uma cara para mudar a ordem de prioridade.**
3. **Selecione o destino.**

Tópico relacionado

- Obt. de Sorriso

4-747-614-54(1) Copyright 2019 Sony Corporation

Registo Caras (Apagar)

Apaga uma cara registada.

1. **MENU → 1 (Definições da Câmara1) → [Registo Caras] → [Apagar].**

   Se selecionar [Apagar Tudo], pode apagar todas as caras registadas.

Nota

- Mesmo se executar [Apagar], os dados da cara registada permanecerão no produto. Para apagar os dados de caras registadas do produto, selecione [Apagar Tudo].

4-747-614-54(1) Copyright 2019 Sony Corporation

Usar o flash

Em ambientes escuros, use o flash para iluminar o motivo enquanto fotografa. Use também o flash para evitar vibração da câmara.

1. **Carregue no botão ⚡ (abertura do flash) para levantar o flash.**
   - O flash não abre automaticamente.

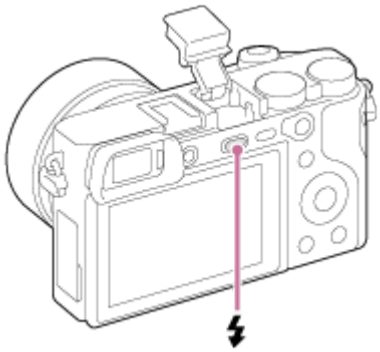

2. **Carregue no botão do obturador completamente para baixo.**
   - Os modos de flash disponíveis dependem do modo de fotografia e função.

Quando não usar o flash

Quando não usar o flash, empurre-o para dentro do corpo da câmara.

Nota

- A luz do flash pode ser bloqueada se a proteção da objetiva estiver colocada e a parte inferior da imagem gravada pode estar sombreada. Retire a proteção da objetiva
- Quando usar o flash, esteja a 1 m ou mais afastado do motivo.
- Se disparar o flash antes de a unidade do flash abrir completamente, isso pode causar mau funcionamento.
- Não pode usar o flash quando gravar filmes.(Pode usar uma luz LED quando usar um flash (vendido separadamente) com uma luz LED).
- Quando um flash externo (vendido separadamente) estiver colocado na Sapata multi-interface, o estado do flash externo tem prioridade sobre a definição do flash deste produto. Não pode usar o flash interno deste produto.
- Antes de colocar/retirar um acessório como um flash à/da sapata multi-interface, primeiro desligue o produto. Quando colocar um acessório, certifique-se de que o acessório está preso em segurança ao produto.
- Não use a sapata multi-interface com um flash disponível comercialmente que aplica tensão de 250 V ou mais ou tem a polaridade inversa da câmara. Ao fazê-lo pode provocar um mau funcionamento.
- Quando fotografar com o flash e o zoom estiver definido para W, a sombra da objetiva pode aparecer no ecrã, dependendo das condições de fotografia. Se isso acontecer, fotografe afastado do motivo ou defina o zoom para T e fotografe novamente com o flash.
- A luz do flash pode ser bloqueada, dependendo da objetiva.
- Os cantos da imagem gravada podem estar sombreados, dependendo da objetiva.

- Quando o monitor estiver inclinado para cima 90 graus ou mais, é difícil operar o botão ⚡ (abertura do flash). Levante a unidade do flash antes de ajustar o ângulo do monitor.
- Quando usar o flash para tirar fotografias de si mesmo, tenha cuidado para não olhar diretamente para a luz, porque o flash dispara a uma distância curta. Para evitar que o flash bata no monitor quando carrega nele para dentro do corpo da câmara após a utilização, primeiro devolva o monitor à sua posição original.
- Para mais detalhes sobre acessórios compatíveis para a sapata multi-interface, visite o website da Sony, ou consulte o seu concessionário Sony ou serviço local de assistência Sony autorizado.

Tópico relacionado

- Modo flash
- Flash sem fios

4-747-614-54(1) Copyright 2019 Sony Corporation

Red.olho verm.

Quando usar o flash, este é disparado duas ou mais vezes antes de fotografar para reduzir o fenómeno dos olhos vermelhos.

1. **MENU → 1(Definições da Câmara1) → [Red.olho verm.] → definição desejada.**

Detalhes do item do Menu

Lig.:
O flash é sempre disparado para reduzir o fenómeno dos olhos vermelhos.

Desligado:
Não usa Redução dos Olhos Vermelhos.

Nota

- Redução dos Olhos Vermelhos pode não produzir os efeitos desejados. Depende das diferenças individuais e condições, como por exemplo a distância até ao motivo, ou se o motivo olha para o pré-disparo ou não.

4-747-614-54(1) Copyright 2019 Sony Corporation

Modo flash

Pode definir o modo de flash.

1 **MENU → (Definições da Câmara1) → [Modo flash] → definição desejada.**

Detalhes do item do Menu

Flash desligado:
O flash não funciona.

Autoflash:
O flash funciona em ambientes escuros ou quando fotografa em direção a luz brilhante.

Fill-flash:
O flash funciona sempre que disparar o obturador.

Sinc. lenta:
O flash funciona sempre que disparar o obturador. Fotografia de sincronização lenta permite-lhe fotografar uma imagem clara do motivo e do fundo reduzindo a velocidade do obturador.

Sincroniz. Traseira:
O flash funciona mesmo antes da exposição estar concluída sempre que disparar o obturador. Fotografia de sincronização traseira permite-lhe fotografar uma imagem natural do rasto de um motivo em movimento como um carro a andar ou uma pessoa a caminhar.

Nota

- A predefinição depende do modo de fotografia.
- Algumas definições [Modo flash] não estão disponíveis, dependendo do modo de fotografia.

Tópico relacionado

- Usar o flash
- Flash sem fios

4-747-614-54(1) Copyright 2019 Sony Corporation

Compens. Flash

Ajusta a quantidade de luz do flash numa variação de -3,0 EV a +3,0 EV. A compensação do flash muda a quantidade de luz do flash apenas. A compensação da exposição muda a quantidade de luz do flash juntamente com a mudança da velocidade do obturador e abertura.

1. **MENU → (Definições da Câmara1) → [Compens. Flash] → definição desejada.**
   - Selecionar valores mais altos (lado +) aumenta o nível do flash, e valores mais baixos (lado -) diminui o nível do flash.

Nota

- [Compens. Flash] não funciona quando o modo de fotografia estiver definido para os seguintes modos:
  - [Auto inteligente]
  - [Auto superior]
  - [Varrer panorama]
  - [Seleção de cena]
- O maior efeito do flash (lado +) pode não ser visível devido à quantidade limitada de luz do flash disponível, se o motivo estiver fora do alcance máximo do flash. Se o motivo estiver muito próximo, o menor efeito do flash (lado -) pode não ser visível.
- Se colocar um filtro ND na objetiva ou colocar um difusor ou um filtro de cor para o flash, a exposição apropriada pode não ser conseguida e as imagens podem ficar escuras. Neste caso, ajuste [Compens. Flash] para o valor desejado.

Tópico relacionado

- Usar o flash

4-747-614-54(1) Copyright 2019 Sony Corporation

Câmara Digital de Objetivas intercambiáveis
ILCE-6400 α6400

Bloqueio FEL

O nível do flash é ajustado automaticamente para que o motivo obtenha a exposição ideal durante fotografia normal com flash. Pode também definir antecipadamente o nível do flash.
FEL: Nível de Exposição do Flash

1. **MENU → (Definições da Câmara2) → [Tecla Person.] → botão desejado, depois atribua a função [Comut. Bloqueio FEL] ao botão.**

2. **Centre o motivo no qual o FEL deve ser bloqueado e ajuste o foco.**

3. **Carregue no botão ao qual [Comut. Bloqueio FEL] está registado, e defina a quantidade de flash.**
   - Um pré-flash pisca.
   - O (bloqueio FEL) acende.

4. **Ajuste a composição e fotografe a imagem.**

   - Quando quiser soltar o bloqueio FEL, carregue no botão ao qual [Comut. Bloqueio FEL] esteja novamente registado.

Sugestão

- Ao definir [Fixar Bloqueio FEL], pode manter a definição enquanto o botão estiver carregado. Além disso, ao definir [Fix. bloq. FEL/AEL] e [Com. bloq. FEL/AEL], pode fotografar imagens com AE bloqueado nas seguintes situações.
  - Quando [Modo flash] estiver definido para [Flash desligado] ou [Autoflash].
  - Quando o flash não puder ser disparado.

Nota

- Se estiver colocado um flash que não suporta o bloqueio FEL, visualiza-se uma imagem de erro.
- Quando os bloqueios AE e FEL estiverem fixados, acende.

Tópico relacionado

- Atribuição de funções utilizadas frequentemente a botões (Tecla Person.)

4-747-614-54(1) Copyright 2019 Sony Corporation

Câmara Digital de Objetivas intercambiáveis
ILCE-6400 α6400

Flash sem fios

Há dois métodos para fotografia com flash sem fios: fotografia com flash de sinal de luz que utiliza a luz do flash colocado na câmara como um sinal de luz, e fotografia com flash de sinal de rádio que utiliza comunicação sem fios. Para executar fotografia com flash de sinal de rádio, use um flash compatível ou o Controlador Sem Fios Via Rádio (vendido separadamente). Para mais detalhes sobre como definir cada método, consulte o manual de instruções do flash ou do Controlador Sem Fios Via Rádio.

1. **MENU → 1 (Definições da Câmara1) → [Flash sem fios] → [Lig.].**

2. **Retire a tampa da sapata da câmara e depois coloque o flash ou o Controlador Sem Fios Via Rádio.**
   - Quando fotografar com flash sem fios de sinal de luz, defina o flash colocado como o controlador.
     Quando fotografar com flash sem fios de sinal de rádio com um flash ligado à câmara, defina o flash colocado como elemento de comando.

3. **Configure um flash fora da câmara que esteja definido para modo sem fios ou que esteja colocado no recetor sem fios via rádio (vendido separadamente).**
   - Carregue no botão AEL na câmara para efetuar teste ao flash.

Detalhes do item do Menu

Desligado:
Não utiliza a função de flash sem fios.

Lig.:
Utiliza a função de flash sem fios para fazer com que um flash (ou flashes) externo emita luz a uma distância da câmara.

Definição do botão AEL

Recomendamos que defina MENU → 2 (Definições da Câmara2) → [Tecla Person.] → [Função Botão AEL] para [Prender AEL] quando efetuar fotografia com flash sem fios.

Nota

- A fotografia com flash sem fios não pode ser realizada com o flash incorporado da câmara.
- O flash fora da câmara pode emitir luz após receber um sinal de luz de um flash usado como o controlador de outra câmara. Se isso ocorrer, mude o canal do seu flash. Para mais detalhes sobre como mudar o canal, consulte o manual de instruções do flash.
- Para o flash compatível com a fotografia com flash sem fios, visite o website da Sony ou consulte o seu concessionário Sony ou o serviço local de assistência autorizado da Sony.

4-747-614-54(1) Copyright 2019 Sony Corporation

Câmara Digital de Objetivas intercambiáveis
ILCE-6400 α6400

Gravar filmes

Pode gravar filmes carregando no botão MOVIE (Filme).

1. **Carregue no botão MOVIE para iniciar a gravação.**

   - Uma vez que [Botão MOVIE] está definido para [Sempre] na predefinição, a gravação de filme pode começar de qualquer modo de filmagem.

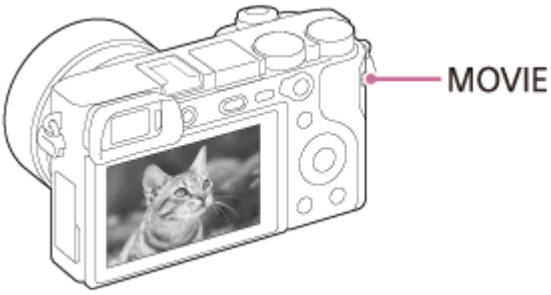

2. **Carregue novamente no botão MOVIE para parar a gravação.**

Sugestão

- Pode atribuir o início/paragem da função de gravação de filme a uma tecla preferida. MENU → (Definições da Câmara2) → [Tecla Person.] → defina [MOVIE] para a tecla preferida.
- Quando quiser especificar a área a ser focada, defina a área usando [Área de Focagem].
- Para manter o foco numa cara, organize a composição para que o quadro de focagem e moldura de deteção de cara se sobreponham, ou defina a [Área de Focagem] para [Grande].
- Pode focar rapidamente enquanto grava filmes carregando até meio no botão do obturador. (O som de funcionamento do foco automático pode ser gravado em alguns casos.)
- Para ajustar a velocidade do obturador e valor de abertura para as definições desejadas, defina o modo de fotografia para (Filme) e selecione o modo de exposição desejado.
- Visualiza-se um ícone indicando que os dados estão a ser gravados após a fotografia. Não retire o cartão de memória enquanto o ícone for visualizado.
- As seguintes definições para fotografia de imagem fixa são aplicadas à gravação de filmes:
  - Equil brancos
  - Modo criativo
  - Modo do medidor
  - Prior. cara/olhos AF
  - Prior. cara mlti-med.
  - Otimiz Alc Din
  - Compens. Objetiva
- Pode mudar as definições para sensibilidade ISO, compensação da exposição e área de focagem enquanto grava filmes.
- Enquanto grava filmes, a imagem gravada pode ser emitida sem a visualização da informação de filmagem definindo [Visualizar Info. HDMI] para [Desligar].

Nota

- O som da objetiva e do produto a funcionar podem ser gravados durante a gravação de filmes.
  Pode desligar o som selecionando MENU → (Definições da Câmara2) → [Gravação Áudio] → [Desligado].
- Quando fotografar, o som dos ganchos da correia de ombro (gancho triangular) pode ser gravado, dependendo da situação usada.
- Para evitar a gravação do som do anel de zoom a funcionar durante a gravação de filmes quando for usada uma objetiva com zoom motorizado, recomendamos a gravação de filmes usando a alavanca de zoom. Quando desloca a alavanca de zoom, coloque o seu dedo levemente na alavanca e opere-a sem tremer.
- A temperatura da câmara tende a subir quando grava filmes continuamente e pode sentir que a câmara está quente. Não se trata de um mau funcionamento. Além disso, pode aparecer [Câmara sobreaquecida. Deixe-a arrefecer.]. Nestes casos, desligue a alimentação e arrefeça a câmara e espere até a câmara estar novamente pronta para fotografar.
- Se aparecer o ícone , a temperatura da câmara subiu. Desligue a alimentação e arrefeça a câmara e espere até a câmara estar novamente pronta para fotografar.
- Em relação ao tempo de filmagem contínua da gravação de um filme, consulte “Tempos de gravação de filmes”. Quando a gravação do filme terminar, pode gravar outro filme carregando novamente no botão MOVIE. A gravação pode parar para proteger o produto, dependendo da temperatura do produto ou da bateria.
- Quando o seletor de modo estiver definido para (Filme) ou S&Q ou quando gravar filmes, não pode selecionar [Seguimento] para [Área de Focagem].
- No modo [Programa auto] quando grava filmes, o valor de abertura e a velocidade do obturador serão definidos automaticamente e não podem ser alterados. Por essa razão, a velocidade do obturador pode ficar rápida num ambiente luminoso e o movimento do motivo poderá não ser gravado regularmente. Ao alterar o modo de exposição e ajustar o valor de abertura e a velocidade do obturador, o movimento do motivo pode ser gravado regularmente.
- Quando gravar filmes, valores ISO entre ISO 100 e ISO 32000 estão disponíveis. Se o valor ISO for definido para um valor superior a ISO 32000, a definição é comutada automaticamente para ISO 32000. Quando terminar a gravação do filme, o valor ISO volta à definição original.
- Quando a sensibilidade ISO estiver definida para [RR multifotogramas], [ISO AUTO] será definido temporariamente.
- No modo de gravação de filme, as seguintes definições não podem ser definidas em [Efeito de imagem]. Quando iniciar a gravação de um filme, [Desligado] será definido temporariamente.
  - Focagem Suave
  - Pintura HDR
  - Mono. tons ricos
  - Miniatura
  - Aquarela
  - Ilustração
- Se apontar a câmara a uma fonte de luz extremamente forte enquanto grava um filme a baixa sensibilidade ISO, a área realçada na imagem pode ser gravada como uma área negra.
- Se o modo de visualização do monitor estiver definido para [Para o visor], o modo de visualização comutará para [Vis. Todas Info.] quando iniciar a gravação de filme.
- Utilize o PlayMemories Home quando importar filmes XAVC S e AVCHD para um computador.

Tópico relacionado

- Botão MOVIE
- Filme com obturador
- Formato ficheiro (filme)
- Tempos de gravação de filmes
- Atribuição de funções utilizadas frequentemente a botões (Tecla Person.)
- Área de Focagem

4-747-614-54(1) Copyright 2019 Sony Corporation

Filme com obturador

Pode iniciar ou parar de gravar filmes carregando no botão do obturador, que é maior e mais fácil de carregar do que o botão MOVIE (Filme).

1. **MENU → (Definições da Câmara2) → [Filme com obturador] → definição desejada.**

Detalhes do item do Menu

Ligado:
Permite a gravação de filmes usando o botão do obturador quando o modo de fotografia estiver definido para [Filme] ou [Câmara L&R].

Desligado:
Desativa a gravação de filmes usando o botão do obturador.

Sugestão

- Quando [Filme com obturador] estiver definido para [Ligado], pode ainda iniciar ou parar a gravação de filmes usando o botão MOVIE.
- Quando [Filme com obturador] estiver definido para [Ligado], pode usar o botão do obturador para iniciar ou parar a gravação de filmes num dispositivo de gravação/reprodução externo usando [Controlo REC].

Nota

- Quando [Filme com obturador] estiver definido para [Ligado], não pode focar carregando no botão do obturador até meio durante a gravação de filmes.

Tópico relacionado

- Gravar filmes

4-747-614-54(1) Copyright 2019 Sony Corporation

Formatos de gravação de filmes

Os seguintes formatos de gravação de filmes estão disponíveis com esta câmara.

O que é XAVC S?

Grava filmes em alta definição como 4K convertendo-os em filmes MP4 usando o codec MPEG-4 AVC/H.264. MPEG-4 AVC/H.264 é capaz de comprimir imagens com elevada eficiência. Pode gravar imagens de alta qualidade enquanto reduz a quantidade de dados.

Formato de gravação XAVC S/AVCHD

XAVC S 4K:
Taxa de bits: aprox. 100 Mbps ou aprox. 60 Mbps
Grava filmes na resolução 4K (3840×2160).

XAVC S HD:
Taxa de bits: aprox. 100 Mbps, aprox. 60 Mbps, aprox. 50 Mbps, aprox. 25 Mbps, ou aprox. 16 Mbps
Grava filmes em qualidade mais bem definida do que AVCHD com maiores quantidades de dados.

AVCHD:
Taxa de bits: aprox. 24 Mbps (máximo) ou aprox. 17 Mbps (média)
O formato AVCHD tem um elevado grau de compatibilidade com dispositivos de armazenamento sem ser computadores.

- A taxa de bits é a quantidade de dados processados dentro de um determinado período de tempo.

Tópico relacionado

- Formato ficheiro (filme)
- Defin. Gravação (filme)
- Formato AVCHD

4-747-614-54(1) Copyright 2019 Sony Corporation

Formato ficheiro (filme)

Seleciona o formato de ficheiro de filme.

1. **MENU → (Definições da Câmara2) → [Formato ficheiro] → definição desejada.**

Detalhes do item do Menu

Formato ficheiro	Características	
XAVC S 4K	Grava filmes na resolução 4K (3840×2160).	Pode guardar filmes num computador usando o software PlayMemories Home.
XAVC S HD	Grava filmes em qualidade mais bem definida do que AVCHD com maiores quantidades de dados.	
AVCHD	O formato AVCHD tem um elevado grau de compatibilidade com dispositivos de armazenamento sem ser computadores.	Pode guardar filmes num computador ou criar um disco que suporta este formato usando o software PlayMemories Home.

Nota

- Quando [Formato ficheiro] estiver definido para [AVCHD], o tamanho de ficheiro dos filmes é limitado a aprox. 2 GB. Se o tamanho de ficheiro de filme atingir aprox. 2 GB durante a gravação, será criado automaticamente um novo ficheiro de filme.
- Se definir [Formato ficheiro] para [XAVC S 4K] e gravar filmes enquanto a câmara estiver ligada a um dispositivo HDMI, as imagens não serão visualizadas no monitor da câmara.

4-747-614-54(1) Copyright 2019 Sony Corporation

Defin. Gravação (filme)

Seleciona a velocidade de fotogramas e a taxa de bits para a gravação de filmes.

1. **MENU → (Definições da Câmara2) → [Defin. Gravação] → definição desejada.**
   - Quanto maior a taxa de bits, maior a qualidade da imagem.

Detalhes do item do Menu

Quando [Formato ficheiro] estiver definido para [XAVC S 4K]

Defin. Gravação	Taxa de bits	Descrição
30p 100M/ 25p 100M Super 35mm	Aprox. 100 Mbps	Grava filmes em 3840×2160 (30p/25p).
30p 60M/ 25p 60M Super 35mm	Aprox. 60 Mbps	Grava filmes em 3840×2160 (30p/25p).
24p 100M Super 35mm *	Aprox. 100 Mbps	Grava filmes em 3840×2160 (24p).
24p 60M Super 35mm *	Aprox. 60 Mbps	Grava filmes em 3840×2160 (24p).

* Apenas quando [Seletor NTSC/PAL] estiver definido para NTSC

Quando [Formato ficheiro] estiver definido para [XAVC S HD]

Defin. Gravação	Taxa de bits	Descrição
60p 50M Super 35mm /50p 50M Super 35mm	Aprox. 50 Mbps	Grava filmes em 1920×1080 (60p/50p).
60p 25M Super 35mm /50p 25M Super 35mm	Aprox. 25 Mbps	Grava filmes em 1920×1080 (60p/50p).
30p 50M Super 35mm /25p 50M Super 35mm	Aprox. 50 Mbps	Grava filmes em 1920×1080 (30p/25p).
30p 16M Super 35mm /25p 16M Super 35mm	Aprox. 16 Mbps	Grava filmes em 1920×1080 (30p/25p).
24p 50M Super 35mm *	Aprox. 50 Mbps	Grava filmes em 1920×1080 (24p).
120p 100M/100p 100M	Aprox. 100 Mbps	Grava filmes de alta velocidade em 1920×1080 (120p/100p). Pode gravar filmes em 120 fps ou 100 fps. • Pode criar filmes em câmara lenta mais fluidos usando dispositivos de edição compatíveis.

Defin. Gravação	Taxa de bits	Descrição
120p 60M/100p 60M	Aprox. 60 Mbps	Grava filmes de alta velocidade em 1920×1080 (120p/100p). Pode gravar filmes em 120 fps ou 100 fps. ● Pode criar filmes em câmara lenta mais fluidos usando dispositivos de edição compatíveis.

* Apenas quando [Seletor NTSC/PAL] estiver definido para NTSC

Quando [Formato ficheiro] estiver definido para [AVCHD]

Defin. Gravação	Taxa de bits	Descrição
60i 24M(FX) Super 35mm /50i 24M(FX) Super 35mm	24 Mbps no máximo	Grava filmes em 1920×1080 (60i/50i).
60i 17M(FH) Super 35mm /50i 17M(FH) Super 35mm	Aprox. 17 Mbps em média	Grava filmes em 1920×1080 (60i/50i).

Nota

- Criar um disco de gravações AVCHD a partir de filmes que foram gravados com [60i 24M(FX) Super 35mm]/[50i 24M(FX) Super 35mm] como [Defin. Gravação] demora muito tempo porque a qualidade da imagem dos filmes é convertida. Se quiser guardar filmes sem os converter, use um Blu-ray Disc.
- [120p]/[100p] não pode ser selecionado nas seguintes definições.
  - [Auto inteligente]
  - [Auto superior]
  - [Seleção de cena]
- O ângulo de visualização será mais estreito nas seguintes condições:
  - Quando [Formato ficheiro] estiver definido para [XAVC S HD] e [Defin. Gravação] estiver definida para [120p]/[100p]
  - Quando [Formato ficheiro] estiver definido para [XAVC S 4K] e [Defin. Gravação] estiver definida para [30p]
  - Durante gravação em câmara lenta/câmara rápida

4-747-614-54(1) Copyright 2019 Sony Corporation

Definições L&R

Pode gravar um momento que não possa ser captado a olho nu (gravação em câmara lenta) ou gravar um fenómeno de longo prazo num filme comprimido (gravação em câmara rápida) Por exemplo, pode gravar uma cena desportiva intensa, o momento quando um pássaro começa a voar, uma flor a florir e uma vista em mudança de nuvens ou céu estrelado. O som não será gravado.

1. **Defina o seletor de modo para S&Q (Câmara L&R).**
2. **Selecione MENU → 2 (Definições da Câmara2) → [S&Q Modo Exposição] → e selecione a definição desejada de câmara lenta/câmara rápida (S&Q Programa Auto, S&Q Prior. Abertura, S&Q Prior. Obturador, ou S&Q Expos. manual).**
3. **Selecione MENU → 2 (Definições da Câmara2) → [S&Q Definições L&R] e selecione as definições desejadas para [S&Q Defin. Gravação] e [S&Q Veloc. fotogramas].**
4. **Carregue no botão MOVIE (filme) para iniciar a gravação.**
   - Carregue novamente no botão MOVIE para parar a gravação.

Detalhes do item do Menu

S&Q Defin. Gravação:
Seleciona a velocidade de fotogramas do filme.

S&Q Veloc. fotogramas:
Seleciona a velocidade de fotogramas de fotografia.

Velocidade de reprodução

A velocidade de reprodução irá variar conforme abaixo dependendo de [S&Q Defin. Gravação] e [S&Q Veloc. fotogramas] atribuídas.

Quando [Seletor NTSC/PAL] estiver definido para NTSC

S&Q Veloc. fotogramas	S&Q Defin. Gravação		
	24p	30p	60p
120fps	5 vezes mais lenta	4 vezes mais lenta	-
60fps	2,5 vezes mais lenta	2 vezes mais lenta	Velocidade de reprodução normal
30fps	1,25 vezes mais lenta	Velocidade de reprodução normal	2 vezes mais rápida
15fps	1,6 vezes mais rápida	2 vezes mais rápida	4 vezes mais rápida
8fps	3 vezes mais rápida	3,75 vezes mais rápida	7,5 vezes mais rápida

S&Q Veloc. fotogramas	S&Q Defin. Gravação		
	24p	30p	60p
4fps	6 vezes mais rápida	7,5 vezes mais rápida	15 vezes mais rápida
2fps	12 vezes mais rápida	15 vezes mais rápida	30 vezes mais rápida
1fps	24 vezes mais rápida	30 vezes mais rápida	60 vezes mais rápida

Quando [Seletor NTSC/PAL] estiver definido para PAL

S&Q Veloc. fotogramas	S&Q Defin. Gravação	
	25p	50p
100fps	4 vezes mais lenta	-
50fps	2 vezes mais lenta	Velocidade de reprodução normal
25fps	Velocidade de reprodução normal	2 vezes mais rápida
12fps	2,08 vezes mais rápida	4,16 vezes mais rápida
6fps	4,16 vezes mais rápida	8,3 vezes mais rápida
3fps	8,3 vezes mais rápida	16,6 vezes mais rápida
2fps	12,5 vezes mais rápida	25 vezes mais rápida
1fps	25 vezes mais rápida	50 vezes mais rápida

- Quando [S&Q Veloc. fotogramas] estiver definida para [120fps]/[100fps], não pode definir [S&Q Defin. Gravação] para [60p]/[50p].

Nota

- Na gravação em câmara lenta, a velocidade do obturador fica mais rápida e pode não ser capaz de obter a exposição correta. Se isso acontecer, diminua o valor de abertura ou ajuste a sensibilidade ISO para um valor mais alto.
- Para uma estimativa do tempo de gravação, consulte “Tempos de gravação de filmes”.
- A taxa de bits de um filme gravado varia dependendo das definições para [S&Q Veloc. fotogramas] e [S&Q Defin. Gravação].
- O filme será gravado no formato XAVC S HD.
- Durante a gravação em câmara lenta/câmara rápida, as seguintes funções não estão disponíveis:
  - [TC Run] em [Definições TC/UB]
  - [Saída TC] em [Definições HDMI]
  - [Seleção saída 4K]

Tópico relacionado

- Câmara L&R: Modo Exposição
- Tempos de gravação de filmes

4-747-614-54(1) Copyright 2019 Sony Corporation

Gravação proxy

Define se grava simultaneamente filmes proxy de baixa taxa de bits quando gravar filmes XAVC S. Visto que os filmes proxy são pequenos em termos de tamanho de ficheiro, são adequados para transferir para smartphones ou para carregar para websites.

1. **MENU → (Definições da Câmara2) → [Px Gravação proxy] → definição desejada.**

Detalhes do item do Menu

Lig. :
Os filmes proxy são gravados simultaneamente.

Desligado :
Os filmes proxy não são gravados.

Sugestão

- Os filmes proxy são gravados no formato de XAVC S HD (1280×720) a 9 Mbps. A velocidade de fotogramas do filme proxy é a mesma do filme original.
- Os filmes proxy não são visualizados no ecrã de reprodução (ecrã de reprodução de imagem única ou ecrã de índice da imagem). Visualiza-se Px sobre filmes para os quais um filme proxy foi gravado simultaneamente.

Nota

- Os filmes proxy não podem ser reproduzidos nesta câmara.
- A gravação proxy não está disponível nas seguintes situações.
  - Quando [Formato ficheiro] estiver definido para [AVCHD]
  - Quando [Formato ficheiro] estiver definido para [XAVC S HD] e [Defin. Gravação] estiver definida para [120p]/[100p]
- Apagar/proteger filmes que têm filmes proxy remove/protege os filmes originais e proxy. Não pode apagar/proteger apenas filmes originais ou filmes proxy.
- Os filmes não podem ser editados nesta câmara.

Tópico relacionado

- Funç. Env. p/ smrtph: Enviar objetivo (filmes proxy)
- Formatos de gravação de filmes
- Reproduzir imagens no ecrã de índice da imagem (Índice de imagens)
- Cartões de memória que podem ser usados

4-747-614-54(1) Copyright 2019 Sony Corporation

Gravação Áudio

Define se grava sons quando grava filmes. Selecione [Desligado] para evitar gravação dos sons da objetiva e da câmara a funcionar.

1. **MENU → (Definições da Câmara2) → [Gravação Áudio] → definição desejada.**

Detalhes do item do Menu

Lig.:
Grava som (estéreo).

Desligado:
Não grava som.

4-747-614-54(1) Copyright 2019 Sony Corporation

Vis. Nível Áudio

Define se mostra o nível de áudio no ecrã.

1. **MENU → (Definições da Câmara2) → [Vis. Nível Áudio] → definição desejada.**

Detalhes do item do Menu

Lig.:
Mostra o nível de áudio.

Desligado:
Não mostra o nível de áudio.

Nota

- O nível de áudio não é mostrado nas seguintes situações:
  - Quando [Gravação Áudio] estiver definida para [Desligado].
  - Quando DISP (Definição de Visualização) estiver definida para [Sem vis.inf.].
  - Durante gravação em câmara lenta/câmara rápida
- O nível de áudio também é visualizado enquanto filma em espera no modo de gravação de filme.

4-747-614-54(1) Copyright 2019 Sony Corporation

Nível de Grav. Áudio

Pode ajustar o nível de gravação do áudio enquanto verifica o medidor de nível.

1. **MENU → 2 (Definições da Câmara2) → [Nível de Grav. Áudio].**
2. **Selecione o nível pretendido usando os lados direito/esquerdo do seletor de controlo.**

Detalhes do item do Menu

+:
Aumenta o nível de gravação do áudio.
-:
Diminui o nível de gravação do áudio.
Reiniciar:
Repõe o nível de gravação do áudio para a predefinição.

Sugestão

- Quando gravar filmes com áudio com volumes de som altos, defina [Nível de Grav. Áudio] para um nível de som inferior. Ao fazê-lo permite-lhe gravar áudio mais realista. Quando gravar filmes com áudio com volumes inferiores, defina [Nível de Grav. Áudio] para um nível de som superior para tornar o som mais audível.

Nota

- Independentemente das definições [Nível de Grav. Áudio], o limitador funciona sempre.
- [Nível de Grav. Áudio] está disponível apenas quando o modo de fotografia estiver definido para modo de filme.
- [Nível de Grav. Áudio] está indisponível durante gravação em câmara lenta/câmara rápida.
- As definições [Nível de Grav. Áudio] são aplicadas ao microfone interno e ao terminal de entrada (microfone).

4-747-614-54(1) Copyright 2019 Sony Corporation

Reduç. Ruído Vento

Define se reduz ou não o ruído do vento cortando o som de baixo alcance da entrada de áudio do microfone incorporado.

1. **MENU → (Definições da Câmara2) → [Reduç. Ruído Vento] → definição desejada.**

Detalhes do item do Menu

Lig.:
Reduz ruído do vento.

Desligado:
Não reduz ruído do vento.

Nota

- Definir este item para [Lig.] caso o vento não sopre suficientemente forte pode provocar a gravação do som normal com volume demasiado baixo.
- Quando se usar um microfone externo (vendido separadamente), [Reduç. Ruído Vento] não funciona.

4-747-614-54(1) Copyright 2019 Sony Corporation

Perfil de imagem

Permite-lhe alterar as definições da cor, gradação, etc.

Personalizar o perfil de imagem

Pode personalizar a qualidade da imagem ajustando itens do perfil da imagem como por exemplo [Gamma] e [Pormenor]. Quando definir estes parâmetros, ligue a câmara a uma TV ou monitor, e ajuste-os enquanto observa a imagem no ecrã.

1. **MENU → (Definições da Câmara1) → [Perfil de imagem] → o perfil que quer alterar.**
2. **Desloque o ecrã de índice do item carregando no lado direito do seletor de controlo.**
3. **Selecione o item a alterar usando os lados superior/inferior do seletor de controlo.**
4. **Selecione o valor desejado usando os lados superior/inferior do seletor de controlo e carregue no centro.**

Usar a programação do perfil de imagem

As predefinições [PP1] até [PP10] para filmes foram definidas previamente na câmara com base nas várias condições de fotografia.
MENU → (Definições da Câmara1) → [Perfil de imagem] → definição desejada.

PP1:
Exemplo de definição usando a gama [Movie].
PP2:
Exemplo de definição usando a gama [Still].
PP3:
Exemplo de definição de tom de cor natural usando a gama [ITU709].
PP4:
Exemplo de definição de um tom de cor fiel à norma ITU709.
PP5:
Exemplo de definição usando a gama [Cine1].
PP6:
Exemplo de definição usando a gama [Cine2].
PP7:
Exemplo de definição usando a gama [S-Log2].
PP8:
Exemplo de definição usando o gama [S-Log3] e o [S-Gamut3.Cine] em [Modo cor].
PP9:
Exemplo de definição usando o gama [S-Log3] e o [S-Gamut3] em [Modo cor].
PP10:
Exemplo de definição para gravar filmes HDR utilizando a gama [HLG2].

Gravação de filme HDR

A câmara pode gravar filmes HDR quando estiver selecionada uma gama de [HLG], [HLG1] a [HLG3] no perfil de imagem. O perfil de imagem programado [PP10] oferece um exemplo de definição para gravação HDR. Os filmes gravados utilizando [PP10] podem ser vistos com um leque mais alargado de luminosidade do que habitual quando reproduzidos numa TV que suporta HLG (Hybrid Log-Gamma). Desta forma, mesmo as cenas com uma vasta gama de luminosidade podem ser gravadas e visualizadas fielmente, sem que pareçam ter exposição a mais ou a menos. O HLG é usado na produção de programa de TV HDR, como definido na Recomendação ITU-R BT.2100 da norma internacional.

Itens do perfil de imagem

Nível de preto
Define o nível do preto. (–15 a +15)

Gamma
Seleciona uma curva gama.

Movie: Curva gama standard para filmes

Still: Curva gama standard para imagens fixas

Cine1: Suaviza o contraste em partes escuras e realça a gradação em partes brilhantes para produzir um filme de cor atenuada. (equivalente a HG4609G33)

Cine2: Semelhante a [Cine1] mas otimizado para editar com até 100% de sinal de vídeo. (equivalente a HG4600G30)

Cine3: Intensifica o contraste em luz e sombra mais do que [Cine1] e reforça a gradação em preto.

Cine4: Reforça o contraste em partes escuras mais do que [Cine3].

ITU709: Curva gama que corresponde a ITU709.

ITU709(800%): Curva gama para confirmar cenas no pressuposto de fotografar usando [S-Log2] ou [S-Log3].

S-Log2: Curva gama para [S-Log2]. Esta definição baseia-se no pressuposto de que a imagem será processada após a filmagem.

S-Log3: Curva gama para [S-Log3] com funcionalidades mais semelhantes para filmar. Esta definição baseia-se no pressuposto de que a imagem será processada após a filmagem.

HLG: curva gama para gravação HDR. Equivalente à norma HDR Hybrid Log-Gamma, ITU-R BT.2100.

HLG1: curva gama para gravação HDR. Realça a redução de ruído. No entanto, a gravação é limitada a um alcance dinâmico mais estreito do que com [HLG2] ou [HLG3].

HLG2: curva gama para gravação HDR. Oferece um equilíbrio da redução de ruído e do alcance dinâmico.

HLG3: curva gama para gravação HDR. Alcance dinâmico mais vasto do que [HLG2]. No entanto, o ruído pode aumentar.

- [HLG1], [HLG2]e [HLG3] aplicam todos uma curva gama com as mesmas características, mas cada um oferece um equilíbrio diferente entre alcance dinâmico e redução de ruído. Cada um tem um nível de saída de vídeo máximo diferente, da seguinte forma: [HLG1]: aprox. 87%, [HLG2]: aprox. 95%, [HLG3]: aprox. 100%.

Gamma de preto
Corrige gama em áreas de baixa intensidade.

[Gamma de preto] é fixado em “0” e não pode ser ajustado quando [Gamma] estiver definido para [HLG], [HLG1], [HLG2], ou [HLG3].

Intervalo: Seleciona a variação de correção. (Grande / Médio / Estreito)

Nível: Define o nível de correção. (-7 (compressão máxima do preto) a +7 (“black strech” máximo))

Cotovelo
Define cotovelo e inclinação para a compressão do sinal de vídeo para evitar sobre-exposição, limitando sinais em áreas de alta intensidade do motivo para o alcance dinâmico da sua câmara.
[Cotovelo] está desativado se [Modo] estiver definido para [Auto] quando [Gamma] estiver definido para [Still], [Cine1], [Cine2], [Cine3], [Cine4], [ITU709(800%)], [S-Log2], [S-Log3], [HLG], [HLG1], [HLG2], ou [HLG3]. Para permitir [Cotovelo], defina [Modo] para [Manual].

Modo: Seleciona definições auto/manual.

- Auto: O cotovelo e inclinação são definidos automaticamente.
- Manual: O cotovelo e inclinação são definidos manualmente.

Programar Auto: Definições quando [Auto] estiver selecionado para [Modo].

- Ponto máximo: Define o ponto máximo do cotovelo. (90% a 100%)
- Sensibilidade: Define a sensibilidade. (Alto / Médio / Baixo)

Programar Manual: Definições quando [Manual] estiver selecionado para [Modo].

- Ponto: Define o cotovelo. (75% a 105%)
- Declive: Define a inclinação do cotovelo. (-5 (moderada) a +5 (acentuada))

Modo cor

Define o tipo e nível das cores.
No [Modo cor], apenas [BT.2020] e [709] estão disponíveis quando [Gamma] estiver definido para [HLG], [HLG1], [HLG2], ou [HLG3].

Movie: Cores adequadas quando [Gamma] estiver definido para [Movie].

Still: Cores adequadas quando [Gamma] estiver definido para [Still].

Cinema: cores adequadas quando [Gamma] está definido para [Cine1] ou [Cine2].

Pro: Tons da cor semelhantes à qualidade de imagem standard de câmaras profissionais da Sony (quando combinados com gama ITU709)

Matriz ITU709: Cores correspondentes à norma ITU709 (quando combinadas com gama ITU709)

Preto e Branco: Define a saturação para zero para fotografia a preto e branco.

S-Gamut: Definição baseada no pressuposto de que as imagens serão processadas após a fotografia. Usada quando [Gamma] estiver definida para [S-Log2].

S-Gamut3.Cine: Definição baseada no pressuposto de que as imagens serão processadas após a fotografia. Usada quando [Gamma] estiver definida para [S-Log3]. Esta definição permite-lhe filmar num espaço de cor que pode facilmente ser convertido em cinema digital.

S-Gamut3: Definição baseada no pressuposto de que as imagens serão processadas após a fotografia. Usada quando [Gamma] estiver definida para [S-Log3]. Esta definição permite-lhe filmar num espaço de cor amplo.

BT.2020: Tom de cor normal quando [Gamma] estiver definido para [HLG], [HLG1], [HLG2], ou [HLG3].

709: Tom de cor quando [Gamma] estiver definido para [HLG], [HLG1], [HLG2], ou [HLG3] e os filmes são gravados com a cor HDTV (BT.709).

Saturação

Define a saturação da cor. (-32 a +32)

Fase da cor

Define a fase da cor. (-7 a +7)

Intensidade da cor

Define a profundidade de cor de cada fase da cor. Esta função é mais eficaz em cores cromáticas e menos eficaz em cores acromáticas. A cor parece mais escura à medida que aumenta o valor de definição para o lado positivo, e mais clara à medida que diminui o valor para o lado negativo. Esta função é eficaz mesmo se definir [Modo cor] para [Preto e Branco].

[R] -7 (vermelho claro) a +7 (vermelho escuro)

[G] -7 (verde claro) a +7 (verde escuro)

[B] -7 (azul claro) a +7 (azul escuro)

[C] -7 (ciano claro) a +7 (ciano escuro)

[M] -7 (magenta claro) a +7 (magenta escuro)

[Y] -7 (amarelo claro) a +7 (amarelo escuro)

Pormenor

Define itens para [Pormenor].

Nível: Define o nível [Pormenor]. (-7 a +7)

Ajustar: Os seguintes parâmetros podem ser selecionados manualmente.

- Modo: Seleciona definição automática/manual. (Auto (otimização automática) / Manual (Os detalhes são definidos manualmente)).
- Equilíbrio V/H: Define o equilíbrio vertical (V) e horizontal (H) de DETAIL. (-2 (efeito mais forte para o lado vertical (V)) a +2 (efeito mais forte para o lado horizontal (H)))
- Equilíbrio B/W: Seleciona o equilíbrio de DETAIL (B) inferior e o DETAIL (W) superior. (Tipo1 (efeito mais forte para o lado DETAIL (B) inferior) para Tipo5 (efeito mais forte para o lado DETAIL (W) superior))
- Limite: Define o nível limite de [Pormenor]. (0 (Nível de limite baixo: probabilidade de ser limitado) a 7 (Nível de limite elevado: improbabilidade de ser limitado))
- Crispning: Define o nível de “acentuação do contraste”. (0 (nível de “crispening” superficial) a 7 (nível de “crispening” profundo))
- Pormenor do realce: Define o nível [Pormenor] nas áreas de alta intensidade. (0 a 4)

Para copiar as definições para outro número de perfil de imagem

Pode copiar as definições do perfil de imagem para outro número de perfil de imagem.

MENU → 1 (Definições da Câmara1) → [Perfil de imagem] → [Copiar].

Para repor o perfil de imagem para a predefinição

Pode repor o perfil de imagem para a predefinição. Não pode repor todas as definições de perfil de imagem ao mesmo tempo.

MENU → 1 (Definições da Câmara1) → [Perfil de imagem] → [Repor].

Nota

- Uma vez que os parâmetros são partilhados em filmes e imagens fixas, ajuste o valor quando alterar o modo de fotografia.
- Se desenvolver imagens RAW com definições de fotografia, as seguintes definições não são refletidas:
  - Nível de preto
  - Gamma de preto
  - Cotovelo
  - Intensidade da cor
- Se alterar [Gamma], a variação de valor ISO disponível muda.
- Pode haver mais ruído nas partes escuras dependendo das definições gama. Pode melhorar definindo a compensação da objetiva para [Desligado].
- Quando usar gama S-Log2 ou S-Log3, o ruído torna-se mais notável comparado a quando usar outros gamas. Se o ruído ainda for significativo mesmo após o processamento das imagens, pode ser melhorando fotografando com uma definição mais clara. Contudo, o alcance dinâmico torna-se assim mais estreito quando fotografa com uma definição mais clara. Recomendamos a verificação prévia da imagem fazendo fotografia de teste quando usar S-Log2 ou S-Log3.
- Definir [ITU709(800%)], [S-Log2] ou [S-Log3] pode causar um erro na configuração do equilíbrio de brancos personalizada. Neste caso, execute primeiro a configuração personalizada com um gama sem ser [ITU709(800%)], [S-Log2] ou [S-Log3] e depois volte a selecionar o gama [ITU709(800%)], [S-Log2] ou [S-Log3].
- Definir [ITU709(800%)], [S-Log2] ou [S-Log3] desativa a definição [Nível de preto].
- Se definir [Declive] para +5 em [Programar Manual] em [Cotovelo], [Cotovelo] é definido para [Desligado].
- S-Gamut, S-Gamut3.Cine, e S-Gamut3 são espaços de cor exclusivos da Sony. Contudo, a definição S-Gamut desta câmara não suporta todo o espaço de cor de S-Gamut; é uma definição para obter uma reprodução de cor equivalente a S-Gamut.

Tópico relacionado

- Auxil. visual. Gamma

4-747-614-54(1) Copyright 2019 Sony Corporation

Câmara Digital de Objetivas intercambiáveis
ILCE-6400 α6400

Auxil. visual. Gamma

Considera-se que os filmes com gama S-Log são processados após filmagem para aproveitar o amplo alcance dinâmico.Assume-se que os filmes com a gama HLG são apresentados em monitores compatíveis com HDR.São, por isso, visualizados em baixo contraste durante a filmagem e podem ser difíceis de monitorizar. No entanto, pode usar a função [Auxil. visual. Gamma] para reproduzir contraste equivalente ao de gama normal. Além disso, [Auxil. visual. Gamma] pode também ser aplicado quando reproduzir filmes no monitor/visor da câmara.

1. **MENU → (Configuração) → [Auxil. visual. Gamma].**
2. **Selecione a definição desejada usando os lados superior/inferior do seletor de controlo.**

Detalhes do item do Menu

Assist OFF Desligado:
Não aplica [Auxil. visual. Gamma].

Assist AUTO Auto:
Mostra filmes com um efeito [S-Log2→709(800%)] quando o gama definido em [Perfil de imagem] for [S-Log2], e com um efeito [S-Log3→709(800%)] quando o gama estiver definido para [S-Log3]. Apresenta filmes com um efeito [HLG(BT.2020)] quando a gama definida em [Perfil de imagem] for [HLG], [HLG1], [HLG2] ou [HLG3] e [Modo cor] está definido para [BT.2020].
Apresenta filmes com um efeito [HLG(709)] quando a gama definida em [Perfil de imagem] for [HLG], [HLG1], [HLG2] ou [HLG3] e [Modo cor] está definido para [709].

Assist S-Log2 S-Log2→709(800%):
Apresenta filmes com uma gama S-Log2 reproduzindo contraste equivalente a ITU709 (800%).

Assist S-Log3 S-Log3→709(800%):
Apresenta filmes com uma gama S-Log3 reproduzindo contraste equivalente a ITU709 (800%).

Assist HLG 2020 HLG(BT.2020):
Apresenta filmes depois de ajustar a qualidade da imagem do monitor ou do visor para uma qualidade que é quase igual à dos filmes apresentados num monitor compatível com [HLG(BT.2020)].

Assist HLG 709 HLG(709):
Apresenta filmes depois de ajustar a qualidade da imagem do monitor ou do visor para uma qualidade que é quase igual à dos filmes apresentados num monitor compatível com [HLG(709)].

Nota

- Filmes no formato XAVC S 4K ou XAVC S HD com a gama [HLG], [HLG1], [HLG2], ou [HLG3] são visualizados com um efeito [HLG(BT.2020)] ou efeito [HLG(709)] dependendo do valor de gama do filme e modo de cor. Noutras situações, os filmes são apresentados de acordo com a definição de gama e a definição do modo de cor em [Perfil de imagem].
- [Auxil. visual. Gamma] não se aplica a filmes quando visualizados numa TV ou monitor ligado à câmara.

Tópico relacionado

- Perfil de imagem

4-747-614-54(1) Copyright 2019 Sony Corporation

Obtur. Lento Auto (filme)

Defina se ajusta ou não automaticamente a velocidade do obturador quando gravar filmes se o motivo estiver escuro.

1. **MENU → (Definições da Câmara2) → [Obtur. Lento Auto] → definição desejada.**

Detalhes do item do Menu

Lig.:
Usa Obturador Lento Auto. A velocidade do obturador abranda automaticamente quando gravar em locais escuros. Pode reduzir o ruído no filme usando uma velocidade do obturador lenta em locais escuros.

Desligado:
Não usa Obturador Lento Auto. O filme gravado ficará mais escuro quando [Lig.] for selecionado, mas pode filmar com um movimento mais equilibrado e com menos desfocagem do objeto.

Nota

- [Obtur. Lento Auto] não funciona nas seguintes situações:
  - Durante gravação em câmara lenta/câmara rápida
  - S (Prioridade obturador)
  - M (Exposição manual)
  - Quando [ISO] estiver definido sem ser para [ISO AUTO].

4-747-614-54(1) Copyright 2019 Sony Corporation

Câmara Digital de Objetivas intercambiáveis
ILCE-6400 α6400

Ampl. foc. inicial (filme)

Define a escala de ampliação inicial de [Ampliador focagem] no modo de gravação de filme.

1. **MENU → (Definições da Câmara2) → [Ampl. foc. inicial] → definição desejada.**

Detalhes do item do Menu

x1,0:
Apresenta a imagem com a mesma ampliação do ecrã de fotografia.
x4,0:
Apresenta uma imagem ampliada 4,0 vezes.

Tópico relacionado

- Ampliador focagem

4-747-614-54(1) Copyright 2019 Sony Corporation

Veloc avanço AF (filme)

Pode comutar a velocidade de focagem quando usar foco automático no modo de filme.

1. **MENU → (Definições da Câmara2) → [Veloc avanço AF] → definição desejada.**

Detalhes do item do Menu

Rápida:
Define a velocidade de avanço AF para rápida. Este modo é adequado para filmar cenas ativas, tais como desportos.

Normal:
Define a velocidade de avanço AF para normal.

Lenta:
Define a velocidade de avanço AF para lenta. Com este modo, o foco comuta suavemente quando o motivo a focar for alterado.

4-747-614-54(1) Copyright 2019 Sony Corporation

Sens. Seguim. AF (filme)

Pode definir a sensibilidade AF no modo de filme.

1 **MENU → (Definições da Câmara2) → [Sens. Seguim. AF] → definição desejada.**

Detalhes do item do Menu

Reativo:
Define a sensibilidade AF para alta. Este modo é útil quando gravar filmes em que o motivo esteja a mover-se rapidamente.

Normal:
Define a sensibilidade AF para normal. Este modo é útil quando houver obstáculos em frente do motivo ou em lugares com muita gente.

4-747-614-54(1) Copyright 2019 Sony Corporation

Definições TC/UB

As informações de código de tempo (TC) e de bit de utilizador (UB) podem ser gravadas como dados anexados a filmes.

1. **MENU → (Configuração) → [Definições TC/UB] → valor de definição que quer alterar.**

Detalhes do item do Menu

Definição vis. TC/UB:
Define a visualização do contador, código de tempo e bit de utilizador.

TC Preset:
Define o código de tempo.

UB Preset:
Define o bit de utilizador.

TC Format:
Define o método de gravação do código de tempo. (Apenas quando [Seletor NTSC/PAL] estiver definido para NTSC.)

TC Run:
Define o formato de contagem do código de tempo.

TC Make:
Define o formato de gravação do código de tempo no meio de gravação.

UB Time Rec:
Define se grava ou não o tempo como um bit de utilizador.

Como definir o código de tempo (TC Preset)

1. MENU → (Configuração) → [Definições TC/UB] → [TC Preset].
2. Rode o seletor de controlo e selecione os primeiros dois dígitos.
   - O código de tempo pode ser definido entre a seguinte variação.
     Quando [60i] estiver selecionado: 00:00:00:00 a 23:59:59:29
     * Quando [24p] estiver selecionado, pode selecionar os últimos dois dígitos do código de tempo em múltiplos de quatro de 0 a 23 fotogramas.
     Quando [50i] estiver selecionado: 00:00:00:00 a 23:59:59:24
3. Defina os outros dígitos seguindo o mesmo procedimento como no passo 2, depois carregue no centro do seletor de controlo.

Nota

- Quando inclina o monitor para fotografar um autorretrato, o código de tempo e bit de utilizador não serão visualizados.

Como repor o código de tempo

1. MENU → (Configuração) → [Definições TC/UB] → [TC Preset].
2. Carregue no botão (Apagar) para repor o código de tempo (00:00:00:00).

Pode também repor o código de tempo (00:00:00:00) usando o telecomando RMT-VP1K (vendido separadamente).

Como definir o bit de utilizador (UB Preset)

1. MENU → (Configuração) → [Definições TC/UB] → [UB Preset].
2. Rode o seletor de controlo e selecione os primeiros dois dígitos.

3. Defina os outros dígitos seguindo o mesmo procedimento como no passo 2, depois carregue no centro do seletor de controlo.

Como repor o bit de utilizador

1. MENU → (Configuração) → [Definições TC/UB] → [UB Preset].
2. Carregue no botão (Apagar) para repor o bit de utilizador (00 00 00 00).

Como selecionar o método de gravação para o código de tempo (TC Format *1)

1. MENU → (Configuração) → [Definições TC/UB] → [TC Format].

DF:

Grava o código de tempo no formato Drop Frame*2.

NDF:

Grava o código de tempo no formato Non-Drop Frame.

*1 Apenas quando [Seletor NTSC/PAL] estiver definido para NTSC.

*2 O código de tempo baseia-se em 30 fotogramas por segundo. Contudo, ocorrerá um intervalo entre o tempo real e o código de tempo durante períodos alargados de gravação porque a frequência de fotogramas do sinal da imagem NTSC é de aproximadamente 29,97 fotogramas por segundo. O “drop frame” corrige este intervalo para tornar o código de tempo e tempo real iguais. Em “drop frame”, os primeiros 2 números do fotograma são retirados a cada minuto com exceção de cada décimo minuto. O código de tempo sem esta correção é chamado de “non-drop frame”.

- A definição é fixada para [NDF] quando gravar em 4K/24p ou 1080/24p.

Como selecionar o formato de contagem do código de tempo (TC Run)

1. MENU → (Configuração) → [Definições TC/UB] → [TC Run].

Rec Run:

Define o modo gradual para o código de tempo avançar apenas durante a gravação. O código de tempo é gravado sequencialmente desde o último código de tempo da anterior gravação.

Free Run:

Define o modo gradual para o código de tempo avançar em qualquer altura, independentemente da operação da câmara.

- O código de tempo pode não ser gravado sequencialmente nas seguintes situações mesmo quando o código de tempo avança no modo [Rec Run].
  - Quando o formato de gravação for alterado.
  - Quando o meio de gravação for retirado.

Como selecionar a forma como o código de tempo é gravado (TC Make)

1. MENU → (Configuração) → [Definições TC/UB] → [TC Make].

Preset:

Grava o código de tempo recentemente definido no meio de gravação.

Regenerate:

Lê o último código de tempo da anterior gravação a partir do meio de gravação e grava o novo código de tempo consecutivamente a partir do último código de tempo. O código de tempo avança no modo [Rec Run] independentemente da definição[TC Run].

4-747-614-54(1) Copyright 2019 Sony Corporation

Mudar vis. TC/UB

Permite-lhe visualizar o código de tempo (TC) e bit de utilizador (UB) de um filme carregando na tecla à qual a função [Mudar vis. TC/UB] foi atribuída.

1. **MENU → (Definições da Câmara2) → [Tecla Person.], [Tecla Person.], ou [Tecla Person.] → atribua a função [Mudar vis. TC/UB] à tecla desejada.**

2. **Carregue na tecla à qual [Mudar vis. TC/UB] está atribuída.**
   - Cada vez que carregar na tecla, a visualização do monitor comutará do contador de tempo da gravação de filme → código de tempo (TC) → bit de utilizador (UB), nessa ordem.

Nota

- Quando o monitor estiver virado durante modo de fotografia, como por exemplo durante fotografia de autorretrato, a informação do TC/UB não é visualizada. No modo de reprodução, a informação do TC/UB é visualizada mesmo se o monitor estiver virado.

4-747-614-54(1) Copyright 2019 Sony Corporation

Botão MOVIE

Define se ativa ou não o botão MOVIE (Filme).

1. **MENU → (Definições da Câmara2) → [Botão MOVIE] → definição desejada.**

Detalhes do item do Menu

Sempre:
Inicia a gravação de filme quando carrega no botão MOVIE em qualquer modo.

Modo Filme Apenas:
Inicia a gravação de filme quando carrega no botão MOVIE apenas se o modo de fotografia estiver definido para o modo [Filme] ou [Câmara L&R].

4-747-614-54(1) Copyright 2019 Sony Corporation

Vis. do marcador (filme)

Define se visualiza ou não conjunto de marcadores usando [Defin. marcador] no monitor ou no visor enquanto grava filmes.

1. **MENU → (Definições da Câmara2) → [Vis. do marcador] → definição desejada.**

Detalhes do item do Menu

Lig.:
Os marcadores são visualizados. Os marcadores não são gravados.

Desligado:
Não se visualiza marcador.

Nota

- Os marcadores são visualizados quando o seletor de modo estiver definido para (Filme) ou S&Q, ou quando gravar filmes.
- Não pode visualizar os marcadores quando usar [Ampliador focagem].
- Os marcadores são visualizados no monitor ou no visor. (Não consegue fornecer os marcadores).

Tópico relacionado

- Defin. marcador (filme)

4-747-614-54(1) Copyright 2019 Sony Corporation

Câmara Digital de Objetivas intercambiáveis
ILCE-6400 α6400

Defin. marcador (filme)

Define os marcadores a serem visualizados enquanto grava filmes.

1. **MENU → (Definições da Câmara2) → [Defin. marcador] → definição desejada.**

Detalhes do item do Menu

Centro:
Define se visualiza ou não o marcador central no centro do ecrã de filmagem.
[Desligado]/[Lig.]

Aspeto:
Define a visualização do marcador de aspeto.
[Desligado]/[4:3]/[13:9]/[14:9]/[15:9]/[1.66:1]/[1.85:1]/[2.35:1]

Zona Segurança:
Define a visualização da zona de segurança. Isto torna-se a amplitude normal que pode ser recebida por uma TV geral de casa.
[Desligado]/[80%]/[90%]

Guia enquadramento:
Define se visualiza ou não o guia de enquadramento. Pode verificar se o motivo está nivelado ou perpendicular ao solo.
[Desligado]/[Lig.]

Sugestão

- Pode visualizar vários marcadores ao mesmo tempo.
- Coloque o motivo no ponto de cruzamento do [Guia enquadramento] para efetuar uma composição equilibrada.

4-747-614-54(1) Copyright 2019 Sony Corporation

Câmara Digital de Objetivas intercambiáveis
ILCE-6400 α6400

Seleção saída 4K (filme)

Pode definir como gravar filmes e executar saída HDMI quando a sua câmara estiver ligada a dispositivos de gravação/reprodução externos, etc. compatíveis com 4K.

1. **Rode o seletor de modo para (filme).**
2. **Ligue a câmara ao dispositivo desejado através de um cabo HDMI.**
3. **MENU → (Configuração) → [Seleção saída 4K] → definição desejada.**

Detalhes do item do Menu

Cartão mem.+HDMI:
Emite simultaneamente para o dispositivo de gravação/reprodução externo e grava no cartão de memória da câmara.

Apenas HDMI(30p):
Emite um filme 4K em 30p para o dispositivo de gravação/reprodução externo sem gravar no cartão de memória da câmara.

Ape. HDMI(24p) Super 35mm :
Emite um filme 4K em 24p para o dispositivo de gravação/reprodução externo sem gravar no cartão de memória da câmara.

Ape. HDMI(25p) Super 35mm *:
Emite um filme 4K em 25p para o dispositivo de gravação/reprodução externo sem gravar no cartão de memória da câmara.

* Apenas quando [Seletor NTSC/PAL] estiver definido para PAL.

Nota

- Este item pode ser definido apenas quando a câmara estiver no modo de filme e ligada a um dispositivo compatível com 4K.
- Quando [Apenas HDMI(30p)], [Ape. HDMI(24p) Super 35mm] ou [Ape. HDMI(25p) Super 35mm] estiver definido, [Visualizar Info. HDMI] será definido temporariamente para [Desligar].
- Um filme 4K não é emitido para o dispositivo compatível com 4K ligado durante gravação em câmara lenta/câmara rápida.
- Quando [Apenas HDMI(30p)], [Ape. HDMI(24p) Super 35mm] ou [Ape. HDMI(25p) Super 35mm] estiver definido, o contador não avança (o tempo de gravação real não é contado) enquanto o filme estiver a ser gravado num dispositivo de gravação/reprodução externo.
- Quando [Formato ficheiro] estiver definido para [XAVC S 4K] e a câmara estiver ligada através de HDMI, as seguintes funções não estão disponíveis.
  - [Prior. cara/olhos AF]
  - [Prior. cara mlti-med.]
  - Função de seguimento

Tópico relacionado

- Definições HDMI: Controlo REC (filme)
- Formato ficheiro (filme)
- Defin. Gravação (filme)

- Definições HDMI: Visualizar Info. HDMI

4-747-614-54(1) Copyright 2019 Sony Corporation

Reproduzir imagens fixas

Reproduz as imagens gravadas.

1. **Carregue no botão ▶ (Reprodução) para comutar para o modo de reprodução.**

2. **Selecione a imagem com o seletor de controlo.**
   - As imagens fotografadas com fotografia contínua ou com disparo de intervalo são apresentadas como um grupo. Para reproduzir as imagens no grupo, carregue no centro do seletor de controlo.

Sugestão

- O produto cria um ficheiro da base de dados de imagens num cartão de memória para gravar e reproduzir imagens. Uma imagem que não esteja registada no ficheiro da base de dados de imagens pode não ser reproduzida corretamente. Para reproduzir imagens fotografadas com outros dispositivos, registe essas imagens no ficheiro da base de dados de imagens usando MENU → (Configuração) → [Recuperar imag.DB].
- Se reproduzir as imagens logo após fotografia contínua, o monitor pode apresentar um ícone indicando que os dados estão a ser gravados/o número de imagens que falta gravar. Durante a gravação, algumas funções não estão disponíveis.
- Pode também ampliar uma imagem tocando duas vezes no monitor. Além disso, pode arrastar e deslocar a posição ampliada no monitor. Defina [Funcionamento Tátil] para [Lig.] antecipadamente.

Tópico relacionado

- Recuperar imag.DB
- Apres. como grupo

4-747-614-54(1) Copyright 2019 Sony Corporation

Ampliar uma imagem a ser reproduzida (Ampliar)

Amplia a imagem a ser reproduzida. Use esta função para verificar o foco da imagem, etc.

1. **Visualize a imagem que quer ampliar, e depois prima o botão .**
   - Rode o seletor de controlo para ajustar a escala de zoom.Ao rodar o seletor de comando, pode comutar para a imagem anterior ou seguinte enquanto mantém a mesma escala de zoom.
   - A vista ampliará na parte da imagem onde a câmara focou durante a fotografia. Se a informação de localização do foco não puder ser obtida, a câmara ampliará no centro da imagem.
2. **Selecione a parte que quer ampliar carregando nos lados superior/inferior/direito/esquerdo do seletor de controlo.**
3. **Carregue no botão MENU ou no centro do seletor de controlo para sair do zoom de reprodução.**

Sugestão

- Pode também ampliar uma imagem que estiver a ser reproduzida usando MENU.
- Pode alterar a ampliação inicial e a posição inicial de imagens ampliadas selecionando MENU → (Reprodução) → [Ampliar ampl. inic.] ou [Ampliar pos. inic.].
- Pode também ampliar uma imagem tocando duas vezes no monitor. Além disso, pode arrastar e deslocar a posição ampliada no monitor. Defina previamente [Funcionamento Tátil] para [Lig.].

Nota

- Não pode ampliar filmes.

Tópico relacionado

- Funcionamento Tátil
- Ampliar ampl. inic.
- Ampliar pos. inic.

4-747-614-54(1) Copyright 2019 Sony Corporation

Rodar automaticamente imagens gravadas (Rotação de Exibição)

Seleciona a orientação quando reproduz imagens gravadas.

1. **MENU → ▶ (Reprodução) → [Rotação de Exibição] → definição desejada.**

Detalhes do item do Menu

Auto:
Quando rodar a câmara, a imagem visualizada roda automaticamente ao detetar a orientação da câmara.

Manual:
As imagens fotografadas na vertical são visualizadas na vertical. Se definir a orientação da imagem usando a função [Rodar], a imagem será visualizada em conformidade.

Desligado:
As imagens são sempre visualizadas horizontalmente.

Tópico relacionado

- Rodar uma imagem (Rodar)

4-747-614-54(1) Copyright 2019 Sony Corporation

Rodar uma imagem (Rodar)

Roda para a esquerda uma imagem fixa gravada.

1. **Visualize a imagem a ser rodada, depois selecione MENU → ▶ (Reprodução) → [Rodar].**

2. **Carregue no centro do seletor de controlo.**

   A imagem é rodada para a esquerda. A imagem roda à medida que carrega no centro.
   Se rodar a imagem uma vez, a imagem permanece rodada mesmo após o produto ser desligado.

Nota

- Não pode rodar filmes.
- Pode não ser capaz de rodar imagens fotografadas usando outros produtos.
- Quando visualizar imagens rodadas num computador, as imagens podem ser visualizadas na sua orientação original dependendo do software.

4-747-614-54(1) Copyright 2019 Sony Corporation

Câmara Digital de Objetivas intercambiáveis
ILCE-6400 α6400

Reproduzir imagens panorâmicas

O produto percorre automaticamente uma imagem panorâmica de uma ponta à outra.

1. **Carregue no botão ▶ (Reprodução) para comutar para o modo de reprodução.**

2. **Selecione a imagem panorâmica a reproduzir usando o seletor de controlo e carregue no centro para iniciar a reprodução.**

- Para pausar a reprodução, volte a carregar no centro.
- Para percorrer manualmente as imagens panorâmicas, carregue na parte superior/inferior/direita/esquerda durante a pausa.
- Para voltar à visualização de toda a imagem, carregue no botão MENU.

Nota

- As imagens panorâmicas fotografadas usando outro produto podem ser visualizadas num tamanho diferente do real, ou podem não ser percorridas corretamente.

4-747-614-54(1) Copyright 2019 Sony Corporation

Ampliar ampl. inic.

Define a escala de ampliação inicial quando reproduzir imagens ampliadas.

1. **MENU → (Reprodução) → [Ampliar ampl. inic.] → definição desejada.**

Detalhes do item do Menu

Ampliação normal:
Apresenta uma imagem com a ampliação normal.

Ampliação anterior:
Apresenta uma imagem com a ampliação anterior A ampliação anterior é guardada mesmo após sair do modo de zoom de reprodução.

Tópico relacionado

- Ampliar uma imagem a ser reproduzida (Ampliar)
- Ampliar pos. inic.

4-747-614-54(1) Copyright 2019 Sony Corporation

Ampliar pos. inic.

Define a posição inicial quando ampliar uma imagem na reprodução.

1. **MENU → ▶ (Reprodução) → [⊕ Ampliar pos. inic.] → definição desejada.**

Detalhes do item do Menu

Posição focada:
Amplia a imagem durante a fotografia a partir do ponto de focagem.
Centro:
Amplia a imagem a partir do centro do ecrã.

Tópico relacionado

- Ampliar uma imagem a ser reproduzida (Ampliar)
- Ampliar ampl. inic.

4-747-614-54(1) Copyright 2019 Sony Corporation

Reproduzir filmes

Reproduz os filmes gravados.

1. **Carregue no botão ▶ (reprodução) para comutar para o modo de reprodução.**
2. **Selecione o filme a reproduzir usando o seletor de controlo e carregue no centro do seletor de controlo para iniciar a reprodução.**

Operações disponíveis durante a reprodução de filmes

Pode executar reprodução lenta e ajustamento do volume de som, etc. carregando no lado para baixo do seletor de controlo.

- ▶ : Reprodução
- ❚❚ : Pausa
- ▶▶ : Avanço rápido
- ◀◀ : Rebobinagem rápida
- ❚▶ : Avanço da reprodução lenta
- ◀❚ : Inversão da reprodução lenta
- ▶▶❚ : Ficheiro de filme seguinte
- ❚◀◀ : Ficheiro de filme anterior
- ❚❚▶ : Mostra a moldura seguinte
- ◀❚❚ : Mostra a moldura anterior
- : Capturar Fotografia
- : Ajuste do volume do som
- : Fecha o painel de operação

Sugestão

- As funções “Avanço da reprodução lenta”, “Inversão da reprodução lenta”, “Mostra a moldura seguinte” e “Mostra a moldura anterior” estão disponíveis durante a pausa.
- Os ficheiros de filmes gravados usando outros produtos podem não ser reproduzíveis nesta câmara.

Tópico relacionado

- Comutar entre imagens fixas e filmes (Modo de Visualiz.)

4-747-614-54(1) Copyright 2019 Sony Corporation

Definições volume

Define o volume do som para reprodução de filmes.

1. **MENU → (Configuração) → [Definições volume] → definição desejada.**

Ajustar o volume durante a reprodução

Carregue no lado inferior do seletor de controlo enquanto reproduz filmes para visualizar o painel de operação, depois ajuste o volume. Pode ajustar o volume enquanto ouve o verdadeiro som.

4-747-614-54(1) Copyright 2019 Sony Corporation

Capturar Fotografia

Capta uma cena escolhida num filme para guardar como uma imagem fixa. Primeiro grave um filme, depois pause o filme durante a reprodução para captar momentos decisivos que tendem a passar despercebidos quando fotografa imagens fixas e guarde-os como imagens fixas.

1. **Visualize o filme que quer captar como uma imagem fixa.**
2. **MENU → (Reprodução) → [Capturar Fotografia].**
3. **Reproduza o filme e pause-o.**
4. **Localize a cena desejada usando reprodução lenta para a frente, reprodução lenta para trás, apresenta a imagem seguinte, apresenta a imagem anterior e depois pare o filme.**
5. **Carregue em (Capturar Fotografia) para captar a cena escolhida.**

   A cena é guardada como uma imagem fixa.

Tópico relacionado

- Gravar filmes
- Reproduzir filmes

4-747-614-54(1) Copyright 2019 Sony Corporation

Reproduzir imagens no ecrã de índice da imagem (Índice de imagens)

Pode visualizar múltiplas imagens ao mesmo tempo no modo de reprodução.

1. **Carregue no botão (Índice de imagens) enquanto a imagem estiver a ser reproduzida.**
2. **Selecione a imagem carregando nos lados superior/inferior/direito/esquerdo do seletor de controlo ou rodando o seletor de controlo.**

Para mudar o número de imagens a visualizar

MENU → (Reprodução) → [Índice de imagens] → definição desejada.

Detalhes do item do Menu

12 imagens/30 imagens

Para voltar à reprodução de imagem única

Selecione a imagem desejada e carregue no centro do seletor de controlo.

Para visualizar rapidamente uma imagem desejada

Selecione a barra à esquerda do ecrã de índice da imagem usando o seletor de controlo, depois carregue nos lados superior/inferior do seletor de controlo. Enquanto estiver a selecionar a barra, pode visualizar o ecrã do calendário ou ecrã de seleção da pasta carregando no centro. Além disso, pode comutar o Modo de Visualização selecionando um ícone.

Tópico relacionado

- Comutar entre imagens fixas e filmes (Modo de Visualiz.)

4-747-614-54(1) Copyright 2019 Sony Corporation

Definir o método para saltar entre imagens (Def. Saltar imagem)

Define que seletor e método usar para saltar entre imagens durante a reprodução. Pode encontrar rapidamente imagens protegidas ou imagens definidas com um valor em particular.

1. **MENU → ▶ (Reprodução) → [Def. Saltar imagem] → definição desejada.**

Detalhes do item do Menu

Sel. seletor/roda:
Seleciona o marcador ou seletor a usar para saltar entre imagens.

Mét. saltar imagem:
Define o tipo de imagens a ser reproduzido com Saltar imagem.

Nota

- [Def. Saltar imagem] só está disponível quando [Modo de Visualiz.] está definido para [Vista de Data]. Se [Modo de Visualiz.] não estiver definido para [Vista de Data], a câmara irá sempre reproduzir cada imagem sem saltar quando usa o seletor selecionado com [Sel. seletor/roda].
- Quando usar a função Saltar imagem, ficheiros de filmes são sempre ignorados.

Tópico relacionado

- Classificação
- Proteger imagens (Proteger)

4-747-614-54(1) Copyright 2019 Sony Corporation

Comutar entre imagens fixas e filmes (Modo de Visualiz.)

Define o Modo de Visualização (método de visualização de imagens).

1. **MENU → (Reprodução) → [Modo de Visualiz.] → definição desejada.**

Detalhes do item do Menu

Vista de Data:
Mostra as imagens por data.

Vista da pasta (Fixa):
Mostra apenas imagens fixas.

Vista AVCHD:
Mostra apenas filmes no formato AVCHD.

Vista XAVC S HD:
Mostra apenas filmes no formato XAVC S HD.

Vista XAVC S 4K:
Mostra apenas filmes no formato XAVC S 4K.

4-747-614-54(1) Copyright 2019 Sony Corporation

Câmara Digital de Objetivas intercambiáveis
ILCE-6400 α6400

Apres. como grupo

Define se apresenta ou não as imagens fotografadas continuamente ou as imagens fotografadas utilizando o disparo de intervalo como grupo.

1. **MENU → ▶ (Reprodução) → [Apres. como grupo] → definição desejada.**

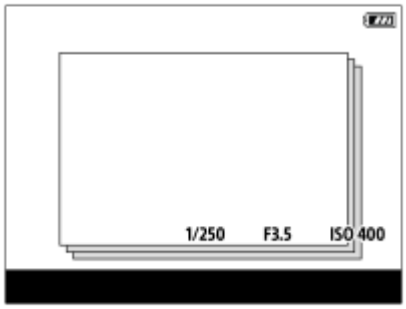

Detalhes do item do Menu

Lig.:
Visualiza imagens como um grupo.

Desligado:
Não visualiza imagens como um grupo.

Sugestão

- As imagens seguintes estão agrupadas.
  - As imagens fotografadas com [Modo de avanço] definido para [Fotografia Contínua] (Uma sequência de imagens fotografadas continuamente mantendo carregado o botão do obturador durante fotografia contínua torna-se um grupo.)
  - Imagens fotografadas com [Função Disp. int.] (As imagens fotografadas durante uma sessão de disparo de intervalo torna-se um grupo.)
- No ecrã de índice da imagem, visualiza-se sobre o grupo.

Nota

- As imagens podem ser agrupadas e visualizadas apenas quando [Modo de Visualiz.] estiver definido para [Vista de Data]. Quando não estiver definido para [Vista de Data], as imagens não podem ser agrupadas e visualizadas, mesmo se [Apres. como grupo] estiver definido para [Lig.].
- Se apagar um grupo, todas as imagens no grupo serão apagadas.

Tópico relacionado

- Fotografia Contínua
- Função Disp. int.

4-747-614-54(1) Copyright 2019 Sony Corporation

Rep. cont. p/ int.

Reproduz continuamente as imagens fotografadas com o disparo de intervalo.
Pode criar filmes a partir de imagens fixas produzidas pelo disparo de intervalo utilizando o software de computador Imaging Edge. Não é possível criar filmes a partir de imagens fixas diretamente na câmara.

1. **MENU → ▶ (Reprodução) → [Rep. cont. p/ int.].**

2. **Selecione o grupo de imagens que pretende reproduzir e, depois, carregue no centro do seletor de controlo.**

Sugestão

- No ecrã de reprodução, pode iniciar a reprodução contínua carregando no botão para baixo enquanto visualiza uma imagem no grupo.
- Pode retomar a reprodução ou colocar em pausa carregando no botão para baixo durante a reprodução.
- Pode mudar a velocidade de reprodução rodando o seletor de comando ou o seletor de controlo durante a reprodução.Pode também mudar a velocidade de reprodução selecionando MENU → ▶ (Reprodução) → [Vel. rep. p/ int.].
- Pode também reproduzir continuamente imagens fotografadas em fotografia contínua.

Tópico relacionado

- Função Disp. int.
- Vel. rep. p/ int.
- Imaging Edge

4-747-614-54(1) Copyright 2019 Sony Corporation

Vel. rep. p/ int.

Define a velocidade de reprodução para imagens fixas durante [Rep. cont. p/ int.].

1. **MENU → (Reprodução) → [Vel. rep. p/ int.] → definição desejada.**

Sugestão

- Pode também mudar a velocidade de reprodução rodando o seletor de comando ou o seletor de controlo durante [Rep. cont. p/ int.].

Tópico relacionado

- Rep. cont. p/ int.

4-747-614-54(1) Copyright 2019 Sony Corporation

Reproduzir imagens usando apresentação de slides (Apresen slides)

Reproduz automaticamente as imagens continuamente.

1. **MENU → ▶ (Reprodução) → [Apresen slides] → definição desejada.**
2. **Selecione [Confirmar].**

Detalhes do item do Menu

Repetir:
Selecione [Lig.], em que as imagens são reproduzidas num ciclo contínuo, ou [Desligado], em que o produto sai da apresentação de slides quando todas as imagens forem reproduzidas uma vez.

Intervalo:
Selecione o intervalo de visualização das imagens entre [1 seg.], [3 seg.], [5 seg.], [10 seg.] ou [30 seg.].

Para sair da apresentação de slides a meio da reprodução

Carregue no botão MENU para sair da apresentação de slides. Não pode pausar a apresentação de slides.

Sugestão

- Durante a reprodução, pode visualizar a imagem seguinte/anterior carregando no lado direito/esquerdo do seletor de controlo.
- Pode ativar uma apresentação de slides apenas quando [Modo de Visualiz.] estiver definido para [Vista de Data] ou [Vista da pasta (Fixa)].

4-747-614-54(1) Copyright 2019 Sony Corporation

Proteger imagens (Proteger)

Protege imagens gravadas contra apagamento acidental. Visualiza-se o símbolo nas imagens protegidas.

1. **MENU → (Reprodução) → [Proteger] → definição desejada.**

Detalhes do item do Menu

Múltiplas imag.:
Aplica a proteção das imagens múltiplas selecionadas.
(1) Selecione a imagem a proteger, depois carregue no centro do seletor de controlo. Visualiza-se o símbolo na caixa de verificação. Para cancelar a seleção, volte a carregar no centro para remover o símbolo .
(2) Para proteger outras imagens, repita o passo (1).
(3) MENU → [OK].

Todas nesta Pasta:
Protege todas as imagens na pasta selecionada.

Todas com esta data:
Protege todas as imagens tiradas na data selecionada.

Canc. Todas nesta Pasta:
Cancela a proteção de todas as imagens na pasta selecionada.

Canc. Todas c/ esta data:
Cancela a proteção de todas as imagens tiradas na data selecionada.

Todas imag. neste grupo:
Protege todas as imagens no grupo selecionado.

Canc. todas neste grupo:
Cancela a proteção de todas as imagens no grupo selecionado.

Sugestão

- Se atribuir [Proteger] à tecla da sua escolha usando MENU → 2 (Definições da Câmara2) → [Tecla Person.], pode proteger as imagens ou cancelar a proteção carregando simplesmente na tecla.
- Se selecionar um grupo em [Múltiplas imag.], todas as imagens no grupo serão protegidas. Para selecionar e proteger imagens em particular dentro do grupo, execute [Múltiplas imag.] enquanto visualiza as imagens no grupo.

Nota

- Os itens do menu que podem ser selecionados variam de acordo com a definição [Modo de Visualiz.] e o conteúdo selecionado.

4-747-614-54(1) Copyright 2019 Sony Corporation

Classificação

Pode atribuir classificações a imagens gravadas numa escala de ★ a ★★★ para tornar mais fácil encontrar imagens. Combinar esta função com [Def. Saltar imagem] permite-lhe encontrar rapidamente uma imagem desejada.

1. **MENU → ▶ (Reprodução) → [Classificação].**

   Aparece o ecrã de seleção de classificação de imagem.

2. **Carregue nos lados esquerdo/direito do seletor de controlo para visualizar uma imagem à qual pretende atribuir uma classificação e depois prima o centro.**

3. **Selecione no número de ★ (Classificação) carregando nos lados esquerdo/direito do seletor de controlo, e depois prima o centro.**

4. **Carregue no botão MENU para sair do ecrã de definições da classificação.**

Sugestão

- Pode também atribuir classificações quando reproduzir imagens usando a tecla personalizada. Atribua [Classificação] à tecla desejada premindo [▶ Tecla Person.] previamente e depois prima a tecla personalizada enquanto reproduzir uma imagem à qual pretende atribuir uma classificação. O número de ★ (Classificação) muda sempre que premir a tecla personalizada.

Nota

- Só pode atribuir classificações a imagens fixas.

Tópico relacionado

- Atribuição de funções utilizadas frequentemente a botões (Tecla Person.)
- Def. clas.(Tec. pers.)
- Definir o método para saltar entre imagens (Def. Saltar imagem)

4-747-614-54(1) Copyright 2019 Sony Corporation

Câmara Digital de Objetivas intercambiáveis
ILCE-6400 α6400

Def. clas.(Tec. pers.)

Define o número disponível de ★ quando classificar imagens com a tecla à qual atribuiu [Classificação] usando [▶ Tecla Person.].

1. **MENU → ▶ (Reprodução) → [Def. clas.(Tec. pers.)].**

2. **Adicione uma marca ✓ ao número de ★ que quer ativar.**

   Pode selecionar o número marcado quando definir [Classificação] usando a tecla personalizada.

Tópico relacionado

- Classificação
- Atribuição de funções utilizadas frequentemente a botões (Tecla Person.)

4-747-614-54(1) Copyright 2019 Sony Corporation

Especificar as imagens a imprimir (Marcar p/ impr.)

Pode especificar previamente no cartão de memória que imagens fixas quer imprimir mais tarde. O ícone DPOF (ordem de impressão) aparecerá nas imagens especificadas. DPOF refere-se a “Digital Print Order Format – Formato de Ordem de Impressão Digital”.
A definição DPOF será retida após a imagem ser impressa. Recomendamos que cancele esta definição após a impressão.

1. **MENU → ▶ (Reprodução) → [Marcar p/ impr.] → definição desejada.**

Detalhes do item do Menu

Múltiplas imag.:
Seleciona as imagens para pedir impressão.
(1) Selecione uma imagem e carregue no centro do seletor de controlo. Visualiza-se o símbolo ✓ na caixa de verificação. Para cancelar a seleção, carregue novamente no centro e apague o símbolo ✓.
(2) Repita o passo (1) para imprimir outras imagens. Para selecionar todas as imagens a partir de uma determinada data ou numa determinada pasta, selecione a caixa de verificação para a data ou pasta.
(3) MENU → [OK].

Cancelar tudo:
Limpa todas as marcas DPOF.

Definições de Impressão:
Define se quer imprimir a data nas imagens registadas com marcas DPOF.

- A posição ou tamanho da data (dentro ou fora da imagem) pode diferir dependendo da impressora.

Nota

- Não pode adicionar a marca DPOF aos seguintes ficheiros:
  - Imagens RAW
- O número de cópias não pode ser especificado.
- Algumas impressoras não suportam a função de impressão de data.

4-747-614-54(1) Copyright 2019 Sony Corporation

Apagar uma imagem visualizada

Pode apagar uma imagem visualizada. Assim que tiver apagado uma imagem, não a pode restaurar. Confirme previamente a imagem a apagar.

1. **Visualize a imagem que quer apagar.**
2. **Carregue no botão 🗑 (Apagar).**
3. **Selecione [Apagar] usando o seletor de controlo.**

Nota

- As imagens protegidas não podem ser apagadas.

Tópico relacionado

- Apagar múltiplas imagens selecionadas (Apagar)

4-747-614-54(1) Copyright 2019 Sony Corporation

Apagar múltiplas imagens selecionadas (Apagar)

Pode apagar múltiplas imagens selecionadas. Assim que tiver apagado uma imagem, não a pode restaurar. Confirme previamente a imagem a apagar.

1. **MENU → ▶ (Reprodução) → [Apagar] → definição desejada.**

Detalhes do item do Menu

Múltiplas imag.:
Apaga as imagens selecionadas.
(1) Selecione as imagens a apagar, depois carregue no centro do seletor de controlo. Visualiza-se o símbolo ✔ na caixa de verificação. Para cancelar a seleção, volte a carregar no centro para remover o símbolo ✔.
(2) Para apagar outras imagens, repita o passo (1).
(3) MENU → [OK].

Todas nesta Pasta:
Apaga todas as imagens na pasta selecionada.

Todas com esta data:
Apaga todas as imagens tiradas na data selecionada.

Todas que não esta ima.:
Apaga todas as imagens no grupo exceto a seleção.

Todas imag. neste grupo:
Apaga todas as imagens no grupo selecionado.

Sugestão

- Execute [Formatar] para apagar todas as imagens, incluindo as imagens protegidas.
- Para visualizar a pasta ou data desejada, selecione a pasta ou data desejada durante a reprodução executando o seguinte procedimento:
  Botão ▦ (Índice de imagens) → selecione a barra à esquerda usando o seletor de controlo → selecione a pasta ou data desejada usando os lados superior/inferior do seletor de controlo.
- Se selecionar um grupo em [Múltiplas imag.], todas as imagens no grupo serão apagadas. Para selecionar e apagar imagens em particular dentro do grupo, execute [Múltiplas imag.] enquanto visualiza as imagens no grupo.

Nota

- As imagens protegidas não podem ser apagadas.
- Os itens do menu que podem ser selecionados variam de acordo com a definição [Modo de Visualiz.] e o conteúdo selecionado.

Tópico relacionado

- Apagar uma imagem visualizada
- Formatar

4-747-614-54(1) Copyright 2019 Sony Corporation

Confirm apagar

Pode definir se [Apagar] ou [Cancelar] estiver selecionado como a predefinição no ecrã de confirmação de apagar.

1. **MENU → (Configuração) → [Confirm apagar] → definição desejada.**

Detalhes do item do Menu

"Apa" primeiro:
[Apagar] está selecionado como a predefinição.
"Can" primeiro:
[Cancelar] está selecionado como a predefinição.

4-747-614-54(1) Copyright 2019 Sony Corporation

Ver imagens numa TV usando um cabo HDMI

Para ver as imagens guardadas neste produto utilizando um televisor, necessita de um cabo HDMI (vendido separadamente) e um televisor HD equipado com uma tomada HDMI.

1. **Desligue este produto e a TV.**

2. **Ligue o terminal micro HDMI deste produto à tomada HDMI da TV usando um cabo HDMI (vendido separadamente).**

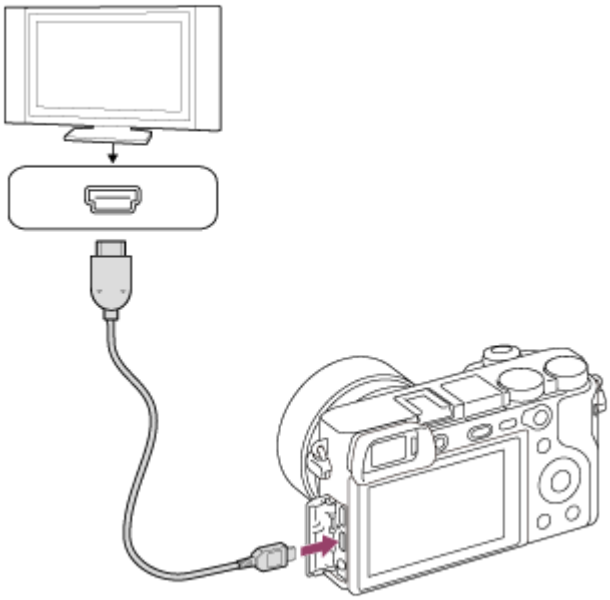

3. **Ligue a TV e comute a entrada.**

4. **Ligue este produto.**

   As imagens fotografadas com o produto aparecem no ecrã da TV.

5. **Selecione uma imagem usando os lados direito/esquerdo do seletor de controlo.**

   - O monitor desta câmara não está aceso no ecrã de reprodução.
   - Se o ecrã de visualização não for visualizado, carregue no botão ▶ (Reprodução).

“BRAVIA” Sync

Ao ligar este produto a uma TV que suporta “BRAVIA” Sync através de um cabo HDMI (vendido separadamente), pode operar as funções de reprodução deste produto com o controlo remoto da TV.

1. Após executar os passos acima para ligar esta câmara a uma TV, selecione MENU → (Configuração) → [Definições HDMI] → [CONTROL.P/HDMI] → [Lig.].
2. Carregue no botão SYNC MENU no controlo remoto da TV, e selecione o modo desejado.

- Se ligar esta câmara a uma TV usando um cabo HDMI, os itens do menu disponíveis são limitados.

- Apenas TVs que suportam “BRAVIA” Sync podem proporcionar operações SYNC MENU. Para mais detalhes, consulte o manual de instruções fornecido com a TV.
- Se o produto executar operações indesejadas em resposta ao controlo remoto da TV quando o produto estiver ligado a TV de outro fabricante através de uma ligação HDMI, selecione MENU → (Configuração) → [Definições HDMI] → [CONTROL.P/HDMI] → [Desligado].

Sugestão

- Este produto é compatível com a norma PhotoTV HD. Se ligar dispositivos compatíveis com PhotoTV HD da Sony através de um cabo HDMI (vendido separadamente), a TV é definida para a qualidade de imagem adequada para visualizar imagens fixas, e pode-se desfrutar de todo um novo mundo de fotos com uma impressionante qualidade de alta definição.
- Pode ligar este produto a dispositivos compatíveis com PhotoTV HD da Sony com um terminal USB usando o cabo USB.
- A PhotoTV HD permite-lhe uma expressão altamente detalhada, tipo fotografia, de texturas e cores subtis.
- Para mais detalhes, consulte o manual de instruções fornecido com a TV compatível.

Nota

- Não ligue este produto e outro dispositivo usando os terminais de saída dos dois. Ao fazê-lo pode provocar um mau funcionamento.
- Alguns dispositivos podem não funcionar corretamente quando ligados a este produto. Por exemplo, podem não emitir vídeo ou áudio.
- Use um cabo HDMI com o logótipo HDMI ou um cabo genuíno da Sony.
- Use um cabo HDMI que seja compatível com o terminal micro HDMI do produto e a tomada HDMI da TV.
- Quando [Saída TC] estiver definida para [Lig.], a imagem pode não ser emitida corretamente para a TV ou dispositivo de gravação. Nesses casos, defina [Saída TC] para [Desligado].
- Se as imagens não aparecerem corretamente no ecrã da TV, selecione MENU → (Configuração) → [Definições HDMI] → [Resolução HDMI] → [2160p/1080p], [1080p] ou [1080i] de acordo com a TV a ser ligada.
- Durante a saída HDMI, quando comuta o filme de 4K para qualidade de imagem HD ou vice-versa, ou quando altera o filme para uma velocidade de fotogramas ou um modo de cor diferente, o ecrã pode ficar escuro. Não se trata de um mau funcionamento.
- Se definir [Formato ficheiro] para [XAVC S 4K] e gravar filmes enquanto a câmara estiver ligada a um dispositivo HDMI, as imagens não serão visualizadas no monitor.

4-747-614-54(1) Copyright 2019 Sony Corporation

Câmara Digital de Objetivas intercambiáveis
ILCE-6400 α6400

Memória (Definições da Câmara1/Definições da Câmara2)

Permite-lhe registar no produto até 3 modos de utilização frequente ou definições de produto e até 4 (M1 até M4) no cartão de memória. Pode rechamar as definições usando apenas o seletor de modo.

1. **Defina o produto para a definição que quer registar.**
2. **MENU → 1(Definições da Câmara1) → [MR 1/2 Memória] → número pretendido.**
3. **Carregue no centro do seletor de controlo para confirmar.**

Itens que podem ser registados

- Pode registar várias funções para fotografar. Os itens que podem na realidade ser registados são visualizados no menu da câmara.
- Abertura (número F)
- Velocidade do obturador

Alterar definições registadas

Mude a definição para a desejada e volte a registar a definição para o mesmo número de modo.

Nota

- M1 até M4 pode ser selecionado apenas quando um cartão de memória estiver inserido no produto.
- Comutação de programa não pode ser registada.

Tópico relacionado

- Rechamar (Definições da Câmara1/Definições da Câmara2)

4-747-614-54(1) Copyright 2019 Sony Corporation

Registar definições de fotografia numa tecla personalizada (Reg Def Fot Pers)

Pode registar previamente definições de fotografia (tais como exposição, definição de foco, modo de avanço, etc.) a uma tecla personalizada e rechamá-las temporariamente enquanto mantém carregada a tecla. Carregue simplesmente na tecla personalizada para comutar as definições rapidamente e solte a tecla para voltar às definições originais. Esta função é útil quando gravar cenas ativas tais como desportos.

1. **MENU → 1 (Definições da Câmara1) → [Reg Def Fot Pers] → Selecione um número de registo de [Rech Pers prender 1] para [Rech Pers prender 3].**

   O ecrã de definição para o número selecionado será visualizado.

2. **Usando o lado superior/inferior/esquerdo/direito do seletor de controlo, selecione as caixas de verificação para as funções que quer rechamar com um dos números de registo e carregue no centro para assinalar cada caixa.**

   Uma marca ✓ será visualizada nas caixas para as funções.
   - Para cancelar uma seleção, carregue novamente no centro.

3. **Selecione a função que quer ajustar usando o lado superior/inferior/esquerdo/direito do seletor de controlo, e carregue no centro para ajustar a função à definição desejada.**
   - Selecione [Importar Definição Atual] para registar as atuais definições da câmara ao número de registo que escolher.

4. **Selecione [Registar].**

Itens que podem ser registados

- Pode registar várias funções para fotografar. Os itens que podem na realidade ser registados são visualizados no menu da câmara.
- Exposição
- Definição de foco
- Modo de avanço (além de temporizador automático)

Rechamar definições registadas

1. MENU → 2 (Definições da Câmara2) → [Tecla Person.] → Selecione a tecla desejada e depois selecione um dos números de registo de [Rech Pers prender 1] para [Rech Pers prender 3].
2. No ecrã de fotografia, carregue no botão do obturador enquanto mantém carregada a tecla à qual atribuiu um dos números de registo.
   As definições registadas são ativadas enquanto mantém carregada a tecla personalizada.

Sugestão

- Pode mudar as definições para [Reg Def Fot Pers] após atribuir um dos números de registo à tecla personalizada usando [Tecla Person.].

Nota

- Os números de registo [Rech Pers prender 1] até [Rech Pers prender 3] estão disponíveis apenas quando o modo de fotografia estiver definido para P/A/S/M.

- Dependendo da objetiva colocada e do estado da câmara quando se executar o rechamamento de definição registada, as definições registadas podem não produzir efeito.

Tópico relacionado

- Atribuição de funções utilizadas frequentemente a botões (Tecla Person.)

4-747-614-54(1) Copyright 2019 Sony Corporation

Câmara Digital de Objetivas intercambiáveis
ILCE-6400 α6400

Mudar temporariamente a função do seletor (Definiç. Meu seletor)

Pode atribuir as funções desejadas ao seletor de comando e ao seletor de controlo e registar até três combinações das definições como “Meu seletor”. Pode rechamar ou trocar rapidamente as definições registadas em “Meu seletor” premindo a tecla personalizada que atribuiu antecipadamente.

Registar funções em “Meu seletor”

Registe as funções que pretende atribuir ao seletor de comando e ao seletor de controlo como [Meu seletor 1] a [Meu seletor 3].

1. MENU → (Definições da Câmara2) → [Definiç. Meu seletor].
2. Selecione um seletor ou controlo para (Meu seletor 1), e carregue no centro do seletor de controlo.
3. Selecione a função desejada a atribuir usando os lados superior/inferior/esquerdo/direito do seletor de controlo, e depois carregue no centro do seletor de controlo.

   - Selecione “--” (Não definido) para um seletor ou controlo ao qual não pretenda atribuir nenhuma função.

4. Depois de selecionar funções para todos os seletores e para o controlo em (Meu seletor 1) repetindo os Passos 2 e 3, selecione [OK].
   As definições para (Meu seletor 1) serão registadas.

   - Se também pretender registar (Meu seletor 2) e (Meu seletor 3), siga o mesmo procedimento descrito acima.

Atribuir uma tecla para rechamar “Meu seletor”

Atribua uma tecla personalizada para rechamar a definição registada em “Meu seletor”.

1. MENU → (Definições da Câmara2) → [Tecla Person.] ou [Tecla Person.] → Selecione a tecla que pretende utilizar para rechamar “Meu seletor.”
2. Selecione o número da definição “Meu seletor” que pretende rechamar ou o padrão para mudar “Meu seletor.”

Detalhes do item do Menu

Meu seletor 1 Prend. /Meu seletor 2 Prend./Meu seletor 3 Prend.:
Enquanto mantém a tecla carregada, as funções que registou em [Definiç. Meu seletor] são atribuídas ao seletor de controlo/seletor de comando.

Meu seletor 1→2→3 :
Sempre que carregar na tecla, a função muda na seguinte sequência: “Função normal → Função de Meu seletor 1 → Função de Meu seletor 2 → Função de Meu seletor 3 → Função normal.”

Com. Meu seletor 1 /Com. Meu seletor 2/Com. Meu seletor 3:
A função registada utilizando [Definiç. Meu seletor] é mantida mesmo que não mantenha a tecla carregada. Carregue novamente na tecla para voltar à função normal.

Fotografar enquanto muda o “Meu seletor”

Quando tira fotografias, pode rechamar “Meu seletor” utilizando a tecla personalizada e fotografar enquanto muda a definição de fotografia rodando o seletor de comando/seletor de controlo.

No exemplo a seguir, as funções listadas abaixo são registadas no “Meu seletor” e [Meu seletor 1→2→3] é atribuído ao botão C1 (Personaliz. 1).

	Meu seletor 1	Meu seletor 2	Meu seletor 3
Seletor de controlo	ISO	Tv	Modo criativo
Seletor de comando	Av	Equil brancos	Efeito de imagem

1. Carregue no botão C1 (Personaliz. 1).
   As funções registadas no [Meu seletor 1] serão atribuídas ao seletor de controlo/seletor de comando.

   - Os ícones mostrados em baixo são apresentados na parte inferior do ecrã.

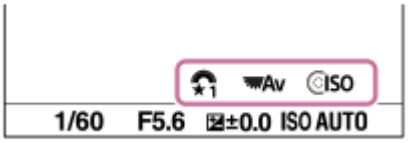

2. Rode o seletor de controlo para definir o valor ISO e rode o seletor de comando para definir o valor da abertura.
3. Carregue novamente no botão C1.
   As funções registadas no [Meu seletor 2] serão atribuídas ao seletor de controlo/seletor de comando.
4. Rode o seletor de controlo para definir a velocidade do obturador e rode o seletor de comando para definir [Equil brancos].
5. Carregue novamente no botão C1 e mude os valores das definições para as funções registadas no [Meu seletor 3].
6. Carregue no botão do obturador para disparar.

Nota

- As definições de “Meu seletor” em que cada seletor de controlo/seletor de comando está definido para [Não definido] não são rechamadas quando carrega na tecla personalizada. São igualmente ignoradas em [Meu seletor 1→2→3].
- Mesmo que um seletor de comando/seletor de controlo tenha sido bloqueado utilizando a função [Bloq. Seletor / Roda], ele será desbloqueado temporariamente quando “Meu seletor” é rechamado.

Tópico relacionado

- Atribuição de funções utilizadas frequentemente a botões (Tecla Person.)

4-747-614-54(1) Copyright 2019 Sony Corporation

Câmara Digital de Objetivas intercambiáveis
ILCE-6400 α6400

Conf. Seletor/Roda

Pode comutar as funções do seletor de comando e do seletor de controlo.

1 **MENU → (Definições da Câmara2) → [Conf. Seletor/Roda] → definição desejada.**

Detalhes do item do Menu

VO F/no.:
Pode mudar a velocidade do obturador usando o seletor de controlo, e mudar o valor de abertura usando o seletor de comando.
F/no. VO:
Pode mudar o valor de abertura usando o seletor de controlo, e mudar a velocidade do obturador usando o seletor de comando.

Nota

- [Conf. Seletor/Roda] é ativada quando o modo de fotografia estiver definido para “M”.

4-747-614-54(1) Copyright 2019 Sony Corporation

Rodar Av/Tv

Define a direção de rotação do seletor de controlo ou seletor de comando quando alterar o valor de abertura ou a velocidade do obturador.

1. **MENU → (Definições da Câmara2) → [Rodar Av/Tv] → definição desejada.**

Detalhes do item do Menu

Normal:

Não muda a direção de rotação do seletor de controlo ou seletor de comando.

Inverter:

Inverte a direção de rotação do seletor de controlo ou seletor de comando.

4-747-614-54(1) Copyright 2019 Sony Corporation

Bloq. Seletor / Roda

Pode definir se o seletor e a roda ficam bloqueados carregando e mantendo carregado o botão Fn (Função).

1. **MENU → (Definições da Câmara2) → [Bloq. Seletor / Roda] → definição desejada.**

Detalhes do item do Menu

Bloquear:
Bloqueia o seletor de comando e seletor de controlo.

Desbloquear:
Não bloqueia o seletor de comando ou seletor de controlo mesmo se carregar e mantiver carregado o botão Fn (Função).

Sugestão

- Pode soltar o bloqueio mantendo novamente o botão Fn (Função) carregado.

Nota

- Quando [Regist. Área AF] estiver definida para [Lig.], [Bloq. Seletor / Roda] está fixado para [Desbloquear].

Tópico relacionado

- Registar a atual área de focagem (Regist. Área AF) (imagem fixa)

4-747-614-54(1) Copyright 2019 Sony Corporation

Adicionar item

Pode registar os itens desejados do menu para ★ (Meu menu) em MENU.

1. **MENU → ★ (Meu menu) → [Adicionar item].**
2. **Selecione um item que quer adicionar a ★ (Meu menu) usando os lados superior/inferior/esquerdo/direito do seletor de controlo.**
3. **Selecione um destino usando os lados superior/inferior/esquerdo/direito do seletor de controlo.**

Sugestão

- Pode adicionar até 30 itens a ★ (Meu menu).

Nota

- Não pode adicionar os seguintes itens a ★ (Meu menu).
  - Qualquer item em MENU → ▶ (Reprodução)
  - [Visualizar na TV]

Tópico relacionado

- Ordenar item
- Eliminar item
- Utilizar os itens do MENU

4-747-614-54(1) Copyright 2019 Sony Corporation

Ordenar item

Pode reordenar os itens do menu adicionados a ★ (Meu menu) em MENU.

1. **MENU → ★ (Meu menu) → [Ordenar item].**
2. **Selecione um item que quer deslocar usando os lados superior/inferior/esquerdo/direito do seletor de controlo.**
3. **Selecione um destino usando os lados superior/inferior/esquerdo/direito do seletor de controlo.**

Tópico relacionado

- Adicionar item

4-747-614-54(1) Copyright 2019 Sony Corporation

Eliminar item

Pode apagar itens do menu adicionados a ★ (Meu menu) do MENU.

1. **MENU → ★ (Meu menu) → [Eliminar item].**
2. **Selecione um item que quer apagar usando os lados superior/inferior/esquerdo/direito do seletor de controlo, e depois carregue no centro para apagar o item selecionado.**

Sugestão

- Para apagar todos os itens numa página, selecione MENU → ★ (Meu menu) → [Eliminar página].
- Pode apagar todos os itens adicionados a ★ (Meu menu) selecionando MENU → ★ (Meu menu) → [Eliminar tudo].

Tópico relacionado

- Eliminar página
- Eliminar tudo
- Adicionar item

4-747-614-54(1) Copyright 2019 Sony Corporation

Câmara Digital de Objetivas intercambiáveis
ILCE-6400 α6400

Eliminar página

Pode apagar todos os itens do menu adicionados a uma página em ★ (Meu menu) em MENU.

1. **MENU → ★ (Meu menu) → [Eliminar página].**
2. **Selecione uma página que quer apagar usando os lados esquerdo/direito do seletor de controlo, e depois carregue no centro do seletor de controlo para apagar os itens.**

Tópico relacionado

- Adicionar item
- Eliminar tudo

4-747-614-54(1) Copyright 2019 Sony Corporation

Câmara Digital de Objetivas intercambiáveis
ILCE-6400 α6400

Eliminar tudo

Pode apagar todos os itens do menu adicionados a ★ (Meu menu) em MENU.

1. **MENU → ★ (Meu menu) → [Eliminar tudo].**
2. **Selecione [OK].**

Tópico relacionado

- Adicionar item
- Eliminar página

4-747-614-54(1) Copyright 2019 Sony Corporation

Revisão auto

Pode verificar no ecrã a imagem gravada logo após a fotografia. Pode também definir o tempo de visualização para Revisão auto.

1. **MENU → (Definições da Câmara2) → [Revisão auto] → definição desejada.**

Detalhes do item do Menu

10 seg./5 seg./2 seg.:
Visualiza no ecrã a imagem gravada logo após a fotografia pela duração de tempo selecionada. Se executar uma operação de ampliação durante Revisão Auto, pode verificar essa imagem usando a escala ampliada.

Desligado:
Não mostra a Revisão Auto.

Nota

- Quando usar uma função que executa processamento de imagem, a imagem antes do processamento pode ser temporariamente visualizada, seguida pela imagem após o processamento.
- As definições DISP (Definição de Visualização) são aplicadas para a visualização Revisão Auto.

Tópico relacionado

- Ampliar uma imagem a ser reproduzida (Ampliar)

4-747-614-54(1) Copyright 2019 Sony Corporation

Pré-vis. Abertura

Enquanto carrega e mantém carregada a tecla à qual atribuiu a função [Pré-vis. Abertura], a abertura é reduzida para o valor de abertura definido e pode verificar a desfocagem antes de fotografar.

1. **MENU → (Definições da Câmara2) → [Tecla Person.] → defina a função [Pré-vis. Abertura] para a tecla desejada.**
2. **Confirme a imagem carregando na tecla à qual [Pré-vis. Abertura] estava atribuída.**

Sugestão

- Embora possa mudar o valor de abertura durante a pré-visualização, o motivo pode ficar desfocado se selecionar uma abertura com mais luminosidade. Recomendamos que volte a ajustar o foco.

Tópico relacionado

- Atribuição de funções utilizadas frequentemente a botões (Tecla Person.)
- Pré-vis. Result. Disp.

4-747-614-54(1) Copyright 2019 Sony Corporation

Pré-vis. Result. Disp.

Enquanto mantém premida a tecla que tem atribuída a função [Pré-vis. Result. Disp.], pode verificar a pré-visualização das imagens com as definições DRO, velocidade do obturador, abertura e sensibilidade ISO aplicadas. Verifique a pré-visualização do resultado de fotografia antes de fotografar.

1. **MENU → (Definições da Câmara2) → [Tecla Person.] → defina a função [Pré-vis. Result. Disp.] para a tecla desejada.**
2. **Confirme a imagem carregando na tecla à qual [Pré-vis. Result. Disp.] estava atribuída.**

Sugestão

- As definições DRO, velocidade do obturador, abertura e definições de sensibilidade ISO que definiu estão refletidas na imagem para [Pré-vis. Result. Disp.], mas alguns efeitos não podem ser pré-visualizados dependendo das definições de fotografia. Mesmo nesse caso, as definições que selecionou serão aplicadas às imagens que fotografar.

Tópico relacionado

- Atribuição de funções utilizadas frequentemente a botões (Tecla Person.)
- Pré-vis. Abertura

4-747-614-54(1) Copyright 2019 Sony Corporation

Visualiz. Live View

Define se mostra ou não imagens alteradas com efeitos de compensação da exposição, equilíbrio de brancos, [Modo criativo], ou [Efeito de imagem] no ecrã.

1. **MENU → (Definições da Câmara2) → [Visualiz. Live View] → definição desejada.**

Detalhes do item do Menu

Efeito Definição Lig.:
Mostra Live View em condições próximas ao que a sua imagem irá parecer em resultado de aplicar todas as suas definições. Esta definição é útil quando quiser fotografar imagens enquanto verifica os resultados da foto no ecrã Live View.

Ef. Definição Desl.:
Mostra Live View sem os efeitos de compensação da exposição, equilíbrio de brancos, [Modo criativo], ou [Efeito de imagem]. Quando esta definição é utilizada, pode facilmente verificar a composição da imagem.
A Imagem ao Vivo está sempre apresentada com a luminosidade adequada mesmo em modo [Exposição manual].
Quando [Ef. Definição Desl.] estiver selecionado, o ícone VIEW é visualizado no ecrã Live View.

Sugestão

- Quando usar um flash de terceiros, como por exemplo um flash de estúdio, Visualiz. Live View pode estar escura em algumas definições de velocidade do obturador. Quando [Visualiz. Live View] estiver definida para [Ef. Definição Desl.], Visualização Live View será mostrada com muita luminosidade, para poder verificar facilmente a composição.

Nota

- [Visualiz. Live View] não pode ser definida para [Ef. Definição Desl.] nos seguintes modos de fotografia:
  - [Auto inteligente]
  - [Auto superior]
  - [Varrer panorama]
  - [Filme]
  - [Câmara L&R]
  - [Seleção de cena]
- Quando [Visualiz. Live View] estiver definida para [Ef. Definição Desl.], a luminosidade da imagem fotografada não será a mesma que a mostrada na Live View.

4-747-614-54(1) Copyright 2019 Sony Corporation

Linha grelha

Define se a linha de grelha é visualizada ou não. A linha de grelha irá ajudá-lo a ajustar a composição das imagens.

1. **MENU → (Definições da Câmara2) → [Linha grelha] → definição desejada.**

Detalhes do item do Menu

Grelha 3x3:
Coloque os motivos principais perto de uma das linhas de grelha que dividem a imagem em terços para uma composição bem equilibrada.

Grelha quadrada:
As grelhas quadradas facilitam a confirmação do nível horizontal da sua composição. Isto é útil para avaliar a composição quando fotografar paisagens, grandes planos ou quando executar o varrimento da câmara.

Grelha diag. e quad.:
Coloque um motivo na linha diagonal para exprimir uma sensação animadora e possante.

Desligado:
Não mostra a linha de grelha.

4-747-614-54(1) Copyright 2019 Sony Corporation

FINDER/MONITOR

Define o método para comutar a visualização entre o visor e o monitor.

1. **MENU → (Definições da Câmara2) → [FINDER/MONITOR] → definição desejada.**

Detalhes do item do Menu

Auto:
Quando olha para o visor, o sensor dos olhos reage e a visualização é comutada automaticamente para o visor.

Visor(Manual):
O monitor está desligado e a imagem é visualizada apenas no visor.

Monitor(Manual):
O visor está desligado e a imagem é visualizada sempre no monitor.

Sugestão

- Pode atribuir a função [FINDER/MONITOR] à sua tecla preferida.
  MENU → (Definições da Câmara2) → [Tecla Person.], [Tecla Person.] ou [Tecla Person.] → defina [Sel. Finder/Monitor] para a tecla preferida.
- Se quiser manter a visualização do visor ou a visualização do monitor, defina previamente [FINDER/MONITOR] para [Visor(Manual)] ou [Monitor(Manual)].
  Pode manter o monitor desligado quando tirar os olhos do visor durante a gravação definindo a visualização do monitor para [Monitor desl.] usando o botão DISP. Selecione MENU → (Definições da Câmara2) → [Botão DISP] → [Monitor] e adicione previamente uma marca de verificação a [Monitor desl.].

Tópico relacionado

- Atribuição de funções utilizadas frequentemente a botões (Tecla Person.)
- Botão DISP (Monitor/Visor)

4-747-614-54(1) Copyright 2019 Sony Corporation

Brilho Monitor

Ajuste a luminosidade do ecrã.

1. **MENU → (Configuração) → [Brilho Monitor] → definição desejada.**

Detalhes do item do Menu

Manual:
Ajusta a luminosidade dentro de um intervalo de –2 a +2.

Quando há sol:
Define corretamente a luminosidade para fotografar em exteriores.

Nota

- A definição [Quando há sol]está demasiado brilhante para fotografia em interiores. Defina [Brilho Monitor] para [Manual] para fotografia em interiores.

4-747-614-54(1) Copyright 2019 Sony Corporation

Câmara Digital de Objetivas intercambiáveis
ILCE-6400 α6400

Luminosidade visor.

Quando usar o visor, este produto ajusta a luminosidade do visor de acordo com o ambiente envolvente.

1. **MENU → (Configuração) → [Luminosidade visor.] → definição desejada.**

Detalhes do item do Menu

Auto:
Ajusta automaticamente a luminosidade.

Manual:
Seleciona a luminosidade do visor dentro de um intervalo de –2 a +2.

Nota

- Quando [Veloc. foto. visor] estiver definida para [Alta], [Luminosidade visor.] não pode ser definida para [Auto]. [Luminosidade visor.] pode apenas ser definida para [Manual].

4-747-614-54(1) Copyright 2019 Sony Corporation

Câmara Digital de Objetivas intercambiáveis
ILCE-6400 α6400

Temperat. Cor Visor

Ajusta a temperatura de cor do visor eletrónico.

1 **MENU → (Configuração) → [Temperat. Cor Visor] → definição desejada.**

Detalhes do item do Menu

-2 a +2:
Quando seleciona “-”, o ecrã do visor muda para uma cor mais quente e quando seleciona “+”, muda para uma cor mais fria.

4-747-614-54(1) Copyright 2019 Sony Corporation

Veloc. foto. visor (imagem fixa)

Visualize os movimentos do motivo de modo mais uniforme ajustando a velocidade de fotogramas do visor durante fotografia de imagem fixa. Esta função é conveniente quando fotografar um motivo a mover-se rapidamente.

1. **MENU → (Definições da Câmara2) →[Veloc. foto. visor] → definição desejada.**
   - Esta função pode ser atribuída ao botão da sua escolha usando [Tecla Person.].

Detalhes do item do Menu

Alta:
Mostra no visor os movimentos do motivo de modo mais uniforme.

Normal:
Mostra no visor o motivo a uma velocidade de fotogramas normal.

Nota

- Quando [Veloc. foto. visor] estiver definida para [Alta], a resolução do visor é reduzida.
- Mesmo quando [Veloc. foto. visor] está definido para [Alta], a definição pode mudar automaticamente para [Normal], dependendo da temperatura do ambiente de gravação e das condições de gravação.
- [Veloc. foto. visor] está bloqueada para [Normal] nas seguintes situações:
  - Durante a reprodução
  - Durante a ligação HDMI
  - Quando a temperatura no interior do corpo da câmara é elevada

Tópico relacionado

- Atribuição de funções utilizadas frequentemente a botões (Tecla Person.)

4-747-614-54(1) Copyright 2019 Sony Corporation

Câmara Digital de Objetivas intercambiáveis
ILCE-6400 α6400

Qualidade Exibição

Pode alterar a qualidade de visualização.

1. **MENU → (Configuração) → [Qualidade Exibição] → definição desejada.**

Detalhes do item do Menu

Alta:
Mostra em alta qualidade.
Normal:
Mostra em qualidade standard.

Nota

- Quando [Alta] estiver definida, o consumo da bateria será superior a quando [Normal] estiver definido.
- Quando a temperatura da câmara sobe, a definição pode ficar bloqueada em [Normal].

4-747-614-54(1) Copyright 2019 Sony Corporation

Monitor brilhante

Permite-lhe ajustar a composição quando fotografar em ambientes escuros. Ao alargar o tempo de exposição, pode verificar a composição no visor/monitor mesmo em locais escuros, como por exemplo à noite.

1. **MENU → (Definições da Câmara2) → [Tecla Person.] → atribua a função [Monitor brilhante] à tecla desejada.**

2. **Carregue na tecla à qual atribuiu a função [Monitor brilhante], depois fotografe uma imagem.**
   - A luminosidade devida a [Monitor brilhante] continuará após a fotografia.
   - Para repor a luminosidade do monitor no normal, carregue novamente na tecla à qual atribuiu a função [Monitor brilhante].

Nota

- Durante [Monitor brilhante], [Visualiz. Live View] comutará automaticamente para [Ef. Definição Desl.], e os valores de definição como compensação da exposição não se refletirão na visualização Live View. Recomenda-se que use [Monitor brilhante] apenas em locais escuros.
- [Monitor brilhante] será automaticamente cancelado nas seguintes situações.
  - Quando a câmara estiver desligada.
  - Quando o modo de fotografia for mudado de P/A/S/M para um modo sem ser P/A/S/M.
  - Quando o modo de focagem estiver definido sem ser para foco manual.
  - Quando [MF Assistida] for executada.
  - Quando [Ampliador focagem] estiver selecionado.
- Durante [Monitor brilhante], a velocidade do obturador pode ser mais lenta do que o normal enquanto fotografa em locais escuros. Além disso, porque a medição da variação da luminosidade é alargada, a exposição pode mudar.

Tópico relacionado

- Visualiz. Live View

4-747-614-54(1) Copyright 2019 Sony Corporation

Formatar

Quando utiliza um cartão de memória com esta câmara pela primeira vez, recomendamos que formate o cartão usando a câmara para desempenho estável do cartão de memória. Atenção que a formatação apaga permanentemente todos os dados no cartão de memória e é impossível recuperá-los. Guarde os dados valiosos num computador, etc.

1. **MENU → (Configuração) → [Formatar].**

Nota

- A formatação apaga permanentemente todos os dados incluindo as imagens protegidas e definições registadas (de M1 a M4).
- A luz de acesso acende durante a formatação. Não retire o cartão de memória enquanto a luz de acesso estiver acesa.
- Formate o cartão de memória nesta câmara. Se formatar o cartão de memória no computador, o cartão de memória pode não ser utilizável dependendo do tipo de formato.
- Pode demorar alguns minutos a concluir a formatação, dependendo do cartão de memória.
- Não consegue formatar o cartão de memória se a carga restante da bateria for inferior a 1%.

4-747-614-54(1) Copyright 2019 Sony Corporation

N.º ficheiro

Seleciona a forma de atribuição de números de ficheiros a imagens fixas.

1 **MENU → (Configuração) → [N.º ficheiro] → definição desejada.**

Detalhes do item do Menu

Série:
O produto atribuirá números aos ficheiros sequencialmente até “9999” sem reinicializar.

Repor :
O produto repõe números quando um ficheiro for gravado numa nova pasta e atribui números a ficheiros que comecem por “0001”.
(Quando a pasta de gravação contiver um ficheiro, atribui-se um número superior ao número maior.)

4-747-614-54(1) Copyright 2019 Sony Corporation

Definir nome ficheiro

Pode especificar os três primeiros carateres do nome do ficheiro para imagens que fotografou.

1. **MENU → (Configuração) → [Definir nome ficheiro].**

2. **Selecione um campo de entrada para o nome do ficheiro para visualizar um teclado no ecrã e depois introduza três carateres da sua escolha.**

Nota

- Selecione um campo de entrada para o nome do ficheiro para visualizar um teclado no ecrã e depois introduza três carateres da sua escolha. Todavia, não se pode utilizar um caráter de sublinhado (_) como primeiro caráter.
- Os três carateres do nome do ficheiro que especificar usando [Definir nome ficheiro] serão apenas aplicados a imagens que fotografar após alterar a definição.

Tópico relacionado

- Como utilizar o teclado

4-747-614-54(1) Copyright 2019 Sony Corporation

Mostr. Info. Suporte

Mostra o tempo de gravação de filmes para o cartão de memória inserido. Mostra também o número de imagens fixas que podem ser gravadas para o cartão de memória inserido.

1. **MENU → (Configuração) → [Mostr. Info. Suporte].**

4-747-614-54(1) Copyright 2019 Sony Corporation

Selec.pasta GRAV

Se [Nome da pasta] estiver definido para [Form standard] e houver 2 pastas ou mais, pode selecionar a pasta no cartão de memória para a qual as imagens devem ser gravadas.

1. **MENU→ (Configuração)→[Selec.pasta GRAV]→pasta desejada.**

Nota

- Não pode selecionar a pasta quando [Nome da pasta] estiver definido para [Formato data].

Tópico relacionado

- Nome da pasta

4-747-614-54(1) Copyright 2019 Sony Corporation

Nova pasta

Cria uma nova pasta no cartão de memória para gravar imagens fixas. Cria-se uma nova pasta com um número de pasta superior ao número maior da pasta utilizada presentemente. As imagens são gravadas na pasta recentemente criada.

1. **MENU→ (Configuração)→[Nova pasta].**

Nota

- Quando insere neste produto um cartão de memória que foi usado com outro equipamento e fotografa imagens, pode ser criada automaticamente uma nova pasta.
- Podem guardar-se numa pasta até 4.000 imagens no total. Quando se exceder a capacidade da pasta, pode ser criada automaticamente uma nova pasta.

4-747-614-54(1) Copyright 2019 Sony Corporation

Nome da pasta

As imagens fixas são gravadas numa pasta que é criada automaticamente dentro da pasta DCIM no cartão de memória. Pode mudar a forma como os nomes das pastas são atribuídos.

1. **MENU → (Configuração) → [Nome da pasta] → definição desejada.**

Detalhes do item do Menu

Form standard:
A forma do nome de pasta é a seguinte: número da pasta + MSDCF.
Exemplo: 100MSDCF

Formato data:
A forma do nome de pasta é a seguinte: número da pasta + A (o último dígito)/MM/DD.
Exemplo: 10090405 (Número da pasta: 100, data: 04/05/2019)

Nota

- Não pode alterar as definições [Nome da pasta] para filmes.

4-747-614-54(1) Copyright 2019 Sony Corporation

Câmara Digital de Objetivas intercambiáveis
ILCE-6400 α6400

Recuperar imag.DB

Se os ficheiros de imagem forem processados num computador, podem ocorrer problemas no ficheiro da base de dados de imagens. Nesses casos, as imagens no cartão de memória não serão reproduzidas neste produto. Se estes problemas acontecerem, repare o ficheiro usando [Recuperar imag.DB].

1. **MENU → (Configuração) → [Recuperar imag.DB] → [Confirmar].**

Nota

- Se a bateria estiver bastante descarregada, os ficheiros da base de dados de imagens não podem ser reparados. Use uma bateria com carga suficiente.

4-747-614-54(1) Copyright 2019 Sony Corporation

Sinais áudio

Seleciona se o produto produz um som ou não.

1. **MENU → 2 (Definições da Câmara2) → [Sinais áudio] → definição desejada.**

Detalhes do item do Menu

Lig.:
Os sons são produzidos por exemplo quando se obtém foco ao carregar até meio no botão do obturador.

Desligado:
Os sons não são produzidos.

Nota

- Se [Modo de Focagem] estiver definido para [AF Contínua], a câmara não emitirá aviso sonoro quando foca num motivo.

4-747-614-54(1) Copyright 2019 Sony Corporation

Câmara Digital de Objetivas intercambiáveis
ILCE-6400 α6400

Menu Mosaico

Seleciona se quer visualizar sempre o primeiro ecrã do menu quando carrega no botão MENU.

1. **MENU → (Configuração) → [Menu Mosaico] → definição desejada.**

Detalhes do item do Menu

Lig.:
Mostra sempre o primeiro ecrã do menu (Menu Mosaico).

Desligado:
Desativa o visor do Menu Mosaico.

4-747-614-54(1) Copyright 2019 Sony Corporation

Câmara Digital de Objetivas intercambiáveis
ILCE-6400 α6400

Guia Selet. de Modo

Pode visualizar a descrição do modo de fotografia quando roda o seletor de modo e altera as definições disponíveis para esse modo de fotografia.

1. **MENU → (Configuração) → [Guia Selet. de Modo] → definição desejada.**

Detalhes do item do Menu

Lig.:
Mostra o Guia do Seletor de Modo.
Desligado:
Não mostra o Guia do Seletor de Modo.

4-747-614-54(1) Copyright 2019 Sony Corporation

Temp. In. Poup. Ene.

Define os intervalos de tempo para comutar automaticamente para o modo de economia de energia quando não estiver a efetuar operações para evitar o desgaste da bateria. Para voltar ao modo de fotografia, execute uma operação, como por exemplo carregar até meio o botão do obturador.

1. **MENU → (Configuração) → [Temp. In. Poup. Ene.] → definição desejada.**

Detalhes do item do Menu

30 min./5 min./2 min./1 min./10 seg.

Nota

- Desligue o produto quando não o utilizar durante um longo período de tempo.
- A função de poupança de energia não está ativada quando a alimentação for fornecida através de USB, quando reproduz apresentação de slides, quando grava filmes ou quando ligada a um computador ou TV ou quando [Controlo Remoto] está definido para [Lig.].

4-747-614-54(1) Copyright 2019 Sony Corporation

Temp des. alim. auto

Define a temperatura da câmara na qual a câmara desliga automaticamente durante a fotografia. Quando é definida para [Alto], pode continuar a fotografar mesmo quando a temperatura da câmara ficar mais quente do que o normal.

1. **MENU → (Configuração) → [Temp des. alim. auto] → definição desejada.**

Detalhes do item do Menu

Normal:
Define a temperatura normal para a câmara desligar.

Alto:
Define a temperatura à qual a câmara desliga para um valor superior a [Normal].

Notas quando [Temp des. alim. auto] estiver definida para [Alto]

- Não fotografe enquanto mantém a câmara na sua mão. Use um tripé.
- Usar a câmara enquanto a mantém na sua mão durante um longo período de tempo pode causar queimaduras de baixa temperatura.

Nota

- Mesmo se [Temp des. alim. auto] estiver definida para [Alto], dependendo das condições ou da temperatura da câmara, pode não mudar o tempo de gravação para filmes.

Tópico relacionado

- Tempos de gravação de filmes

4-747-614-54(1) Copyright 2019 Sony Corporation

Controlo remoto IR

Pode operar este produto e fotografar imagens usando o botão SHUTTER, botão 2SEC (obturador com atraso de 2 segundos), e o botão START/STOP (ou botão de Filme (RMT-DSLR2 apenas)) no controlo remoto sem fios RMT-DSLR1 (vendido separadamente) e RMT-DSLR2 (vendido separadamente). Consulte também o manual de instruções do telecomando por infravermelhos.

1. **MENU → (Configuração) → [Controlo remoto IR] → definição desejada.**

Detalhes do item do Menu

Lig.:
Permite a operação do telecomando por infravermelhos.

Desligado:
Não permite a operação do telecomando por infravermelhos.

Nota

- A objetiva ou proteção da objetiva pode bloquear o sensor remoto por infravermelhos que recebe os sinais. Use o telecomando por infravermelhos na posição a partir da qual o sinal possa atingir o produto.
- Quando [Controlo remoto IR] estiver definido para [Lig.], o produto não comuta para modo de economia de energia. Defina [Desligado] após usar um telecomando por infravermelhos.
- Um telecomando por infravermelhos não pode ser usado enquanto [Cont. rem. Bluetooth] estiver definido para [Lig.].

4-747-614-54(1) Copyright 2019 Sony Corporation

Seletor NTSC/PAL

Reproduz filmes gravados com o produto num sistema de televisão NTSC/PAL.

1. **MENU → (Configuração) → [Seletor NTSC/PAL] → [Confirmar]**

Nota

- Se inserir um cartão de memória que tenha sido formatado anteriormente com um sistema de vídeo diferente, aparecerá uma mensagem a dizer que deve reformatar o cartão.
  Se quiser gravar usando outro sistema, reformate o cartão de memória ou use outro cartão de memória.
- Quando executa [Seletor NTSC/PAL], e a definição for alterada da predefinição, aparecerá uma mensagem "A Executar em NTSC." ou "A Executar em PAL." no ecrã inicial.

4-747-614-54(1) Copyright 2019 Sony Corporation

Definições HDMI: Resolução HDMI

Quando liga o produto a uma TV de Alta Definição (HD) com terminais HDMI usando um cabo HDMI (vendido separadamente), pode selecionar Resolução HDMI para emitir imagens para a TV.

1. **MENU → (Configuração) → [Definições HDMI] → [Resolução HDMI] → definição desejada.**

Detalhes do item do Menu

Auto:
O produto reconhece automaticamente uma TV HD e define a resolução de saída.

2160p/1080p:
Emite sinais em 2160p/1080p.

1080p:
Emite sinais na qualidade de imagem HD (1080p).

1080i:
Emite sinais na qualidade de imagem HD (1080i).

Nota

- Se as imagens não forem visualizadas corretamente usando a definição [Auto] , selecione [1080i], [1080p] ou [2160p/1080p], com base na TV a ser ligada.

4-747-614-54(1) Copyright 2019 Sony Corporation

Câmara Digital de Objetivas intercambiáveis
ILCE-6400 α6400

Definições HDMI: Saída 24p/60p (filme) (Apenas em modelos compatíveis com 1080 60i)

Pode definir 1080/24p ou 1080/60p como o formato de saída HDMI quando [Defin. Gravação] estiver definida para [24p 50M Super 35mm], [24p 60M Super 35mm] ou [24p 100M Super 35mm].

1. **MENU → (Configuração) → [Definições HDMI] → [Resolução HDMI] → [1080p] ou [2160p/1080p].**
2. **MENU → (Configuração) → [Definições HDMI] → [Saída 24p/60p] → definição desejada.**

Detalhes do item do Menu

60p:
Os filmes são emitidos como 60p.

24p:
Os filmes são emitidos como 24p.

Nota

- Os passos 1 e 2 podem ser definidos em qualquer ordem.

Tópico relacionado

- Defin. Gravação (filme)

4-747-614-54(1) Copyright 2019 Sony Corporation

Câmara Digital de Objetivas intercambiáveis
ILCE-6400 α6400

Definições HDMI: Visualizar Info. HDMI

Seleciona se visualiza a informação de fotografia quando este produto e a TV estiverem ligados através de um cabo HDMI (vendido separadamente).

1. **MENU → (Configuração) → [Definições HDMI] → [Visualizar Info. HDMI] → definição desejada.**

Detalhes do item do Menu

Ligar:
Mostra a informação de fotografia na TV.
A imagem gravada e a informação de fotografia são visualizadas na TV, enquanto nada é visualizado no monitor da câmara.

Desligar:
Não mostra a informação de fotografia na TV.
Apenas a imagem gravada é visualizada na TV, enquanto a imagem gravada e a informação de fotografia são visualizadas no monitor da câmara.

Nota

- Quando este produto estiver ligado a uma TV compatível com 4K, [Desligar] é selecionado automaticamente.
- Se definir [Formato ficheiro] para [XAVC S 4K] e gravar filmes enquanto a câmara estiver ligada a um dispositivo HDMI, as imagens não serão visualizadas no monitor.

4-747-614-54(1) Copyright 2019 Sony Corporation

Câmara Digital de Objetivas intercambiáveis
ILCE-6400 α6400

Definições HDMI: Saída TC (filme)

Define se adiciona ou não a informação de TC (código de tempo) no sinal de saída através do terminal HDMI quando emite o sinal para outros dispositivos de utilização profissional.
Esta função adiciona a informação de código de tempo no sinal de saída HDMI. O produto envia a informação de código de tempo como dados digitais, não como imagem visualizada no ecrã. O dispositivo ligado pode depois consultar os dados digitais para reconhecer os dados de tempo.

1. **MENU → (Configuração) → [Definições HDMI] → [Saída TC] → definição desejada.**

Detalhes do item do Menu

Lig.:
O código de tempo é emitido para outros dispositivos.

Desligado:
O código de tempo não é emitido para outros dispositivos.

Nota

- Quando [Saída TC] estiver definida para [Lig.], a imagem pode não ser emitida corretamente para a TV ou dispositivo de gravação. Nesses casos, defina [Saída TC] para [Desligado].

4-747-614-54(1) Copyright 2019 Sony Corporation

Definições HDMI: Controlo REC (filme)

Se ligar a câmara a um gravador/leitor externo, pode controlar remotamente o gravador/leitor para iniciar/parar a gravação usando a câmara.

1. **MENU → (Configuração) → [Definições HDMI] → [Controlo REC] → definição desejada.**

Detalhes do item do Menu

Lig.:
STBY A câmara pode enviar um comando de gravação para um gravador/leitor externo.
REC A câmara está a enviar um comando de gravação para um gravador/leitor externo.

Desligado:
A câmara não é capaz de enviar um comando para um gravador/leitor externo para iniciar/parar a gravação.

Nota

- Disponível para gravadores/leitores externos compatíveis com [Controlo REC].
- Quando usa a função [Controlo REC], defina o modo de fotografia para (Filme).
- Quando [Saída TC] estiver definida para [Desligado], não pode usar a função [Controlo REC] .
- Mesmo quando REC for visualizado, o gravador/leitor externo pode não funcionar corretamente dependendo das definições ou estado do gravador/leitor. Verifique se o gravador/leitor externo funciona corretamente antes de utilizar.

4-747-614-54(1) Copyright 2019 Sony Corporation

Definições HDMI: CONTROL.P/HDMI

Quando ligar este produto a uma TV compatível com “BRAVIA” Sync através de um cabo HDMI (vendido separadamente), pode operar este produto apontando o controlo remoto da TV à TV.

1. **MENU → (Configuração) → [Definições HDMI] → [CONTROL.P/HDMI] → definição desejada.**
2. **Ligue este produto a uma TV compatível com “BRAVIA” Sync.**

   A entrada da TV é comutada automaticamente e as imagens neste produto são visualizadas no ecrã da TV.
3. **Carregue no botão SYNC MENU do controlo remoto da TV.**
4. **Opere este produto usando o controlo remoto da TV.**

Detalhes do item do Menu

Lig.:
Pode operar este produto com o controlo remoto de uma TV.

Desligado:
Não pode operar este produto com o controlo remoto de uma TV.

Nota

- Se ligar este produto a uma TV usando um cabo HDMI, os itens do menu disponíveis são limitados.
- [CONTROL.P/HDMI] está disponível apenas com uma TV compatível com “BRAVIA” Sync. Além disso, a operação do SYNC MENU difere dependendo da TV que usar. Para mais detalhes, consulte o manual de instruções fornecido com a TV.
- Se o produto executar operações indesejadas em resposta ao controlo remoto da TV quando o produto estiver ligado a TV de outro fabricante através de uma ligação HDMI, selecione MENU → (Configuração) → [Definições HDMI] → [CONTROL.P/HDMI] → [Desligado].

4-747-614-54(1) Copyright 2019 Sony Corporation

Ligação USB

Seleciona o método de ligação USB quando este produto estiver ligado a um computador, etc.
Selecione MENU → (Rede) → [Ctrl c/ Smartphone] → [Ctrl c/ Smartphone] → [Desligado] previamente.

1. **MENU → (Configuração) → [Ligação USB] → definição desejada.**

Detalhes do item do Menu

Auto:
Estabelece automaticamente uma ligação de Armazenamento de Massa ou MTP, dependendo do computador ou de outros dispositivos USB a serem ligados. Os computadores com Windows 7, Windows 8.1 ou Windows 10 estão ligados em MTP e as suas funções únicas estão ativadas para utilização.

Armaz Mass:
Estabelece uma ligação de Armazenamento de Massa entre este produto, um computador e outros dispositivos USB.

MTP:
Estabelece uma ligação MTP entre este produto, um computador e outros dispositivos USB. Os computadores com Windows 7, Windows 8.1 ou Windows 10 estão ligados em MTP e as suas funções únicas estão ativadas para utilização.

PC Remoto:
Utiliza Imaging Edge para controlar o produto a partir de um computador, incluindo funções como fotografar e armazenar imagens no computador.

Nota

- Pode demorar algum tempo para estabelecer a ligação entre este produto e um computador quando [Ligação USB] estiver definida para [Auto].

Tópico relacionado

- Def. PC Remoto: Des. p/ guar. im. fixa
- Def. PC Remoto: Guar. im. PC RAW+J

4-747-614-54(1) Copyright 2019 Sony Corporation

Definição LUN USB

Melhora a compatibilidade limitando as funções da ligação USB.

1. **MENU → (Configuração) → [Definição LUN USB] → definição desejada.**

Detalhes do item do Menu

Multi:
Normalmente, utilize [Multi].
Único:
Defina [Definição LUN USB] para [Único] apenas se não puder efetuar uma ligação.

4-747-614-54(1) Copyright 2019 Sony Corporation

Fornec. Energ. USB

Define se fornece alimentação através do cabo micro USB quando o produto estiver ligado a um computador ou um dispositivo USB.

1. **MENU → (Configuração) → [Fornec. Energ. USB] → definição desejada.**

Detalhes do item do Menu

Lig.:
A alimentação é fornecida ao produto através de um cabo micro USB quando o produto estiver ligado a um computador, etc.

Desligado:
A alimentação não é fornecida ao produto através de um cabo micro USB quando o produto estiver ligado a um computador, etc. Se utilizar o transformador de CA fornecido, a alimentação será fornecida mesmo quando [Desligado] estiver selecionado.

As operações disponíveis enquanto fornece energia através de um cabo USB

A tabela seguinte mostra que operações estão disponíveis/indisponíveis enquanto fornece energia através de um cabo USB.
Uma marca de verificação indica que a operação está disponível, e "—" indica que a operação está indisponível.

Operação	Disponível / indisponível
Fotografar imagens	✓
Reproduzir imagens	✓
Ligações Wi-Fi/NFC/Bluetooth	✓
Carregar uma bateria	—
Ligar a câmara sem uma bateria inserida	—

Nota

- Insira a bateria no produto para fornecer alimentação através do cabo USB.

4-747-614-54(1) Copyright 2019 Sony Corporation

Câmara Digital de Objetivas intercambiáveis
ILCE-6400 α6400

Def. PC Remoto: Des. p/ guar. im. fixa

Define se guarda imagens fixas guardadas na câmara e no computador durante fotografia de PC Remoto. Esta definição é útil quando quiser verificar imagens gravadas na câmara sem deixar a câmara.

* PC Remoto: Utiliza Imaging Edge para controlar o produto através do computador, incluindo funções como fotografar e armazenar imagens no computador.

1. **MENU → (Configuração) → [Def. PC Remoto] → [Des. p/ guar. im. fixa] → definição desejada.**

Detalhes do item do Menu

Apenas PC:
Guarda imagens fixas apenas no computador.

PC+Câmara:
Guarda imagens fixas no computador e na câmara.

Nota

- Durante fotografia de PC Remoto, não pode alterar as definições para [Des. p/ guar. im. fixa]. Ajuste as definições antes de começar a fotografar.
- Se inserir um cartão de memória que não seja gravável, não pode fotografar imagens fixas mesmo se selecionar [PC+Câmara].
- Se selecionar [PC+Câmara] e não tiver inserido um cartão de memória na câmara, não pode disparar o obturador mesmo se [Disparar sem cartão] estiver definido para [Ativar].
- Enquanto reproduzir imagens fixas na câmara, não pode fotografar usando PC Remoto.

Tópico relacionado

- Ligação USB
- Disparar sem cartão
- Def. PC Remoto: Guar. im. PC RAW+J

4-747-614-54(1) Copyright 2019 Sony Corporation

Def. PC Remoto: Guar. im. PC RAW+J

Seleciona o tipo de ficheiro para imagens a transferir para o computador em fotografia de PC Remoto.
Quando fotografar imagens fixas usando PC Remoto, a aplicação no computador não mostra a imagem até esta ter sido completamente transferida. Quando efetuar fotografia RAW+JPEG, pode acelerar a velocidade de processamento da visualização transferindo apenas imagens JPEG em vez de transferir imagens RAW e JPEG.

* PC Remoto: Utiliza “Imaging Edge” para controlar o produto através do computador, incluindo funções como fotografar e armazenar imagens no computador.

1. **MENU → (Configuração) → [Def. PC Remoto] → [Guar. im. PC RAW+J] → definição desejada.**

Detalhes do item do Menu

RAW & JPEG:
Transfere ficheiros RAW e JPEG para o computador.

Apenas JPEG:
Transfere apenas ficheiros JPEG para o computador.

Apenas RAW:
Transfere apenas ficheiros RAW para o computador.

Nota

- A definição para [Guar. im. PC RAW+J] não pode ser alterada durante a fotografia de PC remoto. Ajuste a definição antes de fotografar.
- [Guar. im. PC RAW+J] pode ser definido apenas quando [Formato ficheiro] estiver definida para [RAW & JPEG].

Tópico relacionado

- Ligação USB
- Formato ficheiro (imagem fixa)
- Def. PC Remoto: Des. p/ guar. im. fixa

4-747-614-54(1) Copyright 2019 Sony Corporation

Câmara Digital de Objetivas intercambiáveis
ILCE-6400 α6400

Idioma

Seleciona o idioma a ser usado nos itens do menu, avisos e mensagens.

1. **MENU → (Configuração) → [Idioma] → idioma desejado.**

4-747-614-54(1) Copyright 2019 Sony Corporation

Conf Data/Hora

O ecrã Definição do Relógio é visualizado automaticamente quando liga este produto pela primeira vez ou quando a bateria de reserva interna recarregável estiver completamente descarregada. Selecione este menu quando definir a data e hora após a primeira vez.

1. **MENU → (Configuração) → [Conf Data/Hora] → definição desejada.**

Detalhes do item do Menu

Hora de verão:
Seleciona Hora de Verão [Lig.]/[Desligado].
Data/Hora:
Define a data e hora.
Formato de Data:
Seleciona o formato de visualização da data e hora.

Sugestão

- Para carregar a bateria de reserva interna recarregável, insira uma bateria carregada e deixe o produto durante 24 horas ou mais com a alimentação desligada.
- Se o relógio reiniciar cada vez que a bateria for carregada, a bateria de reserva interna recarregável pode estar descarregada. Consulte o seu serviço de assistência.

4-747-614-54(1) Copyright 2019 Sony Corporation

Definição de Área

Define a área onde estiver a utilizar o produto.

1. **MENU → (Configuração) → [Definição de Área] → área desejada.**

4-747-614-54(1) Copyright 2019 Sony Corporation

Info. copyright

Grava nas imagens fixas informações sobre direitos de autor.

1. **MENU → (Configuração) → [Info. copyright] → definição desejada.**
2. **Quando seleciona [Definir fotógrafo] ou [Definir copyright], aparece no ecrã um teclado. Introduza o seu nome desejado.**

Detalhes do item do Menu

Escr. info. copyright:
Define se grava as informações sobre direitos de autor. ([Lig.]/[Desligado])

- Se selecionar [Lig.], aparecerá um ícone © no ecrã de fotografia.

Definir fotógrafo:
Define o nome do fotógrafo.

Definir copyright:
Define o nome do titular dos direitos de autor.

Apr. info. copyright:
Apresenta as atuais informações sobre direitos de autor.

Nota

- Pode introduzir apenas carateres alfanuméricos e símbolos para [Definir fotógrafo] e [Definir copyright]. Pode introduzir até 46 letras.
- Aparece um ícone © durante a reprodução de imagens com informações sobre direitos de autor.
- Para evitar a utilização não autorizada de [Info. copyright], certifique-se de que limpa as colunas [Definir fotógrafo] e [Definir copyright] antes de emprestar ou entregar a sua câmara.
- A Sony não é responsável por problemas ou danos resultantes da utilização de [Info. copyright].

Tópico relacionado

- Como utilizar o teclado

4-747-614-54(1) Copyright 2019 Sony Corporation

Versão

Mostra a versão do software deste produto. Verifique a versão quando forem lançadas atualizações de software para este produto, etc.
Mostra também a versão da objetiva se estiver colocada uma objetiva compatível com as atualizações do firmware.
A versão do Adaptador de montagem é mostrada na área da objetiva se estiver colocado um Adaptador de montagem compatível com atualizações do firmware.

1. **MENU → (Configuração) → [Versão].**

Nota

- A atualização pode ser executada apenas quando o nível da bateria estiver (3 traços de bateria restante) ou mais. Use uma bateria com carga suficiente.

4-747-614-54(1) Copyright 2019 Sony Corporation

Modo demo

A função [Modo demo] mostra automaticamente filmes gravados no cartão de memória (demonstração), quando a câmara não tiver sido operada durante um determinado período de tempo. Normalmente selecione [Desligado].

1. **MENU → (Configuração) → [Modo demo] → definição desejada.**

Detalhes do item do Menu

Lig.:
A demonstração de reprodução de filme inicia automaticamente se o produto não for operado durante cerca de um minuto. Apenas se podem reproduzir filmes AVCHD protegidos.
Defina o modo de visualização para [Vista AVCHD], e proteja o ficheiro de filme com a mais antiga data e hora gravadas.

Desligado:
Não mostra a demonstração.

Nota

- Apenas pode definir este item quando o produto está ligado com um transformador de CA (fornecido).
- Quando o cartão de memória não tiver filmes AVCHD protegidos, não pode selecionar [Lig.].

4-747-614-54(1) Copyright 2019 Sony Corporation

Repor Definições

Repõe o produto para as predefinições. Mesmo se executar [Repor Definições], as imagens gravadas são retidas.

1. **MENU → (Configuração) → [Repor Definições] → definição desejada.**

Detalhes do item do Menu

Repor Definiç. da Câmara:
Inicializa as principais definições de fotografia para as predefinições.

Inicializar:
Inicializa todas as definições para as predefinições.

Nota

- Certifique-se de que não ejeta a bateria enquanto reinicializa.
- O valor definido com [Ajus. Micro AF] não será reposto mesmo quando [Repor Definiç. da Câmara] ou [Inicializar] for executado.
- As definições de [Perfil de imagem] não serão repostas mesmo quando [Repor Definiç. da Câmara] ou [Inicializar] for executado.

Tópico relacionado

- Ajus. Micro AF

4-747-614-54(1) Copyright 2019 Sony Corporation

PlayMemories Mobile

Usando a aplicação de smartphone PlayMemories Mobile, pode fotografar uma imagem enquanto controla a câmara usando um smartphone ou transferir as imagens gravadas na câmara para o smartphone. Transfira e instale a aplicação PlayMemories Mobile da loja de aplicações do seu smartphone. Se PlayMemories Mobile já estiver instalada no seu smartphone, certifique-se de que a atualiza para a versão mais recente.
Para mais detalhes sobre PlayMemories Mobile, consulte a página de apoio (https://www.sony.net/pmm/).

A versão mais recente da aplicação do smartphone foi renomeada como Imaging Edge Mobile.

Nota

- Dependendo das atualizações de versões futuras, os procedimentos operacionais ou visualizações no ecrã estão sujeitos a alteração sem aviso prévio.

4-747-614-54(1) Copyright 2019 Sony Corporation

Câmara Digital de Objetivas intercambiáveis
ILCE-6400 α6400

Controlar a câmara usando um smartphone Android (NFC Comando com um só toque)

Pode ligar este produto a um smartphone Android com NFC aproximando-os e depois operar o produto usando o smartphone.
Certifique-se de que [Ctrl c/ Smartphone] está definido para [Lig.] selecionando MENU → (Rede) → [Ctrl c/ Smartphone].

1. **Ative a função NFC do smartphone.**

2. **Comute este produto para modo de fotografia.**
   - A função NFC está disponível apenas quando a (marca N) for visualizada no ecrã.

3. **Aproxime o smartphone ao produto.**

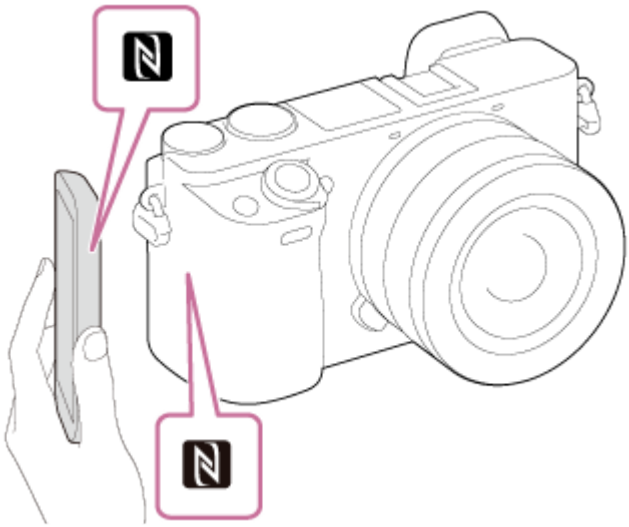

O smartphone e o produto estão ligados, e PlayMemories Mobile inicia.

- Pode fotografar uma imagem por controlo remoto enquanto verifica a composição da imagem no ecrã do smartphone.
- Aproxime o smartphone ao produto durante 1-2 segundos até PlayMemories Mobile iniciar.

Acerca de "NFC"
NFC é uma tecnologia que permite comunicação sem fios de curto alcance entre vários dispositivos, como por exemplo, telemóveis ou etiquetas IC, etc. NFC simplifica a comunicação de dados com apenas um toque no ponto tátil designado.

- NFC (Near Field Communication) é uma norma internacional de tecnologia de comunicação sem fios de curto alcance.

Nota

- Se não conseguir efetuar uma ligação, faça o seguinte:
  – Inicie PlayMemories Mobile no seu smartphone, e depois desloque o smartphone lentamente na direção da (marca N) deste produto.

- Se o smartphone estiver dentro de uma bolsa, retire-o.
- Se o produto estiver dentro de uma bolsa, retire-o.
- Verifique se a função NFC está ativada no seu smartphone.

- Pode ocorrer interferência de ondas de rádio porque as comunicações Bluetooth e as comunicações Wi-Fi usam a mesma banda de frequência. Se a sua ligação Wi-Fi estiver instável, pode ser melhorada desligando a função Bluetooth do smartphone. Se fizer isto, a função de ligação da informação de localização não está disponível.
- Quando [Modo avião] estiver definido para [Lig.], não pode ligar este produto e o smartphone. Defina [Modo avião] para [Desligado].
- Se este produto e o smartphone estiverem ligados quando o produto estiver no modo de reprodução, a imagem visualizada é enviada para o smarphone.

Tópico relacionado

- PlayMemories Mobile
- Modo avião

4-747-614-54(1) Copyright 2019 Sony Corporation

Câmara Digital de Objetivas intercambiáveis
ILCE-6400 α6400

Controlar a câmara usando um smartphone Android (QR Code)

Pode controlar este produto usando o seu smartphone ligando-o à câmara usando o QR Code.
Certifique-se de que [Ctrl c/ Smartphone] está definido para [Lig.] selecionando MENU → (Rede) → [Ctrl c/ Smartphone].

1. **MENU → (Rede) → [Ctrl c/ Smartphone] → [Ligação].**

   QR Code **(A)** e o SSID **(B)** são visualizados no monitor deste produto.

2. **Inicie PlayMemories Mobile no seu smartphone e selecione [Digitalize o QR Code da câmara].**

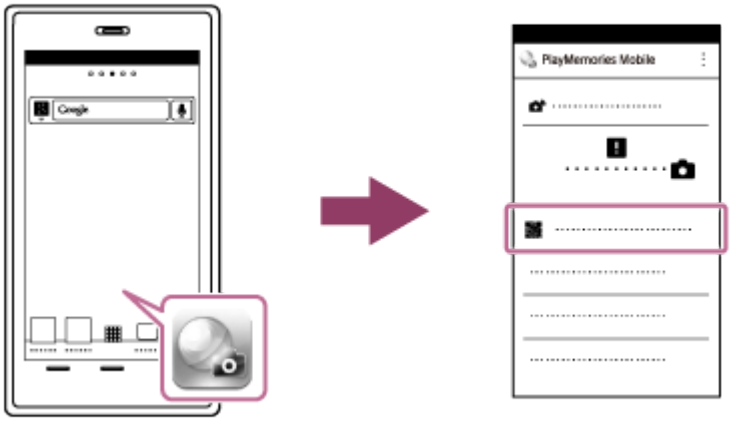

3. **Selecione [OK] no ecrã do smartphone.**

   - Quando for visualizada uma mensagem, selecione novamente [OK].

4 Com o smartphone leia o QR Code visualizado no monitor deste produto.

Assim que o QR Code tiver sido lido, uma mensagem [Ligar à câmara?] será visualizada no ecrã do smartphone.

5 Selecione [OK] no ecrã do smartphone.

O smartphone está ligado ao produto.

- Agora pode gravar imagens remotamente enquanto verifica a composição no ecrã do smartphone.

Sugestão

- Assim que o QR Code tiver sido lido, o SSID (DIRECT-xxxx) e a senha deste produto ficam registados no smartphone. Isto permite-lhe ligar facilmente mais tarde o smartphone ao produto através de Wi-Fi selecionando o SSID.(Defina antecipadamente [Ctrl c/ Smartphone] para [Lig.]).

Nota

- Pode ocorrer interferência de ondas de rádio porque as comunicações Bluetooth e as comunicações Wi-Fi usam a mesma banda de frequência. Se a sua ligação Wi-Fi estiver instável, pode ser melhorada desligando a função Bluetooth do smartphone. Se fizer isto, a função de ligação da informação de localização não está disponível.
- Se não puder ligar o seu smartphone a este produto usando a função [Um só toque(NFC)] ou QR Code, use o SSID e a senha.

Tópico relacionado

- PlayMemories Mobile
- Controlar a câmara usando um smartphone Android (SSID)

4-747-614-54(1) Copyright 2019 Sony Corporation

Câmara Digital de Objetivas intercambiáveis
ILCE-6400 α6400

Controlar a câmara usando um smartphone Android (SSID)

Pode controlar este produto usando o seu smartphone ligando-o à câmara usando o SSID e a senha.
Certifique-se de que [Ctrl c/ Smartphone] está definido para [Lig.] selecionando MENU → (Rede) → [Ctrl c/ Smartphone].

1. **MENU → (Rede) → [Ctrl c/ Smartphone] → [Ligação].**

   O QR Code é visualizado no monitor deste produto.

2. **Carregue no botão (Apagar) deste produto.**

   O SSID e senha deste produto são visualizados no respetivo monitor.

3. **Inicie PlayMemories Mobile no seu smartphone.**

4. **Selecione o nome de modelo deste produto (DIRECT-xxxx: xxxx).**

5. **Introduza a senha que é visualizada neste produto.**

O smartphone está ligado ao produto.

- Agora pode gravar imagens remotamente enquanto verifica a composição no ecrã do smartphone.

Nota

- Pode ocorrer interferência de ondas de rádio porque as comunicações Bluetooth e as comunicações Wi-Fi usam a mesma banda de frequência. Se a sua ligação Wi-Fi estiver instável, pode ser melhorada desligando a função Bluetooth do smartphone. Se fizer isto, a função de ligação da informação de localização não está disponível.

Tópico relacionado

- PlayMemories Mobile

4-747-614-54(1) Copyright 2019 Sony Corporation

Câmara Digital de Objetivas intercambiáveis
ILCE-6400 α6400

Controlar a câmara usando um iPhone ou iPad (QR Code)

Pode ligar um iPhone ou iPad à câmara usando o QR Code e operar a câmara usando o iPhone ou iPad.
Certifique-se de que [Ctrl c/ Smartphone] está definido para [Lig.] selecionando MENU → (Rede) → [Ctrl c/ Smartphone].

1. **MENU → (Rede) → [Ctrl c/ Smartphone] → [Ligação].**

   QR Code **(A)** e o SSID **(B)** são visualizados no monitor deste produto.

2. **Inicie PlayMemories Mobile no seu iPhone ou iPad e selecione [Digitalize o QR Code da câmara].**

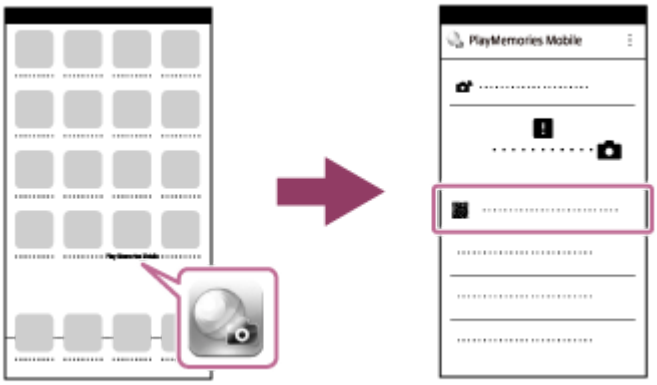

3. **Selecione [OK] no ecrã do iPhone ou do iPad.**

   - Quando for visualizada uma mensagem, selecione novamente [OK].

4. **Leia o QR Code visualizado no monitor deste produto com o iPhone ou iPad.**

5 **Instale o perfil (informação de definição) seguindo as instruções mostradas no ecrã do iPhone ou iPad e selecione [OK].**

O perfil será instalado no iPhone ou iPad.

- Se tiver ativado a função de bloqueio do código de acesso para o seu iPhone ou iPad, vai ter de introduzir o código de acesso. Introduza o código de acesso que definiu para o seu iPhone ou iPad.

6 **Selecione [Settings] no ecrã de "Home" → [Wi-Fi] → o SSID para este produto no iPhone ou iPad.**

O iPhone ou iPad ligará ao produto.

7 **Volte ao ecrã "Home" do iPhone ou iPad e inicie PlayMemories Mobile.**

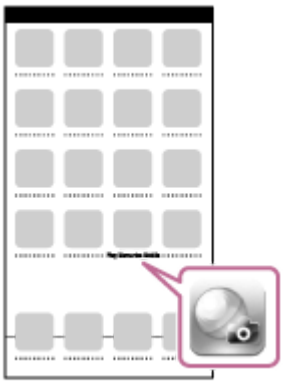

- Agora pode gravar imagens remotamente enquanto verifica a composição no ecrã do seu iPhone ou iPad.

Sugestão

- Assim que o QR Code tiver sido lido, o SSID (DIRECT-xxxx) e senha deste produto ficam registados no iPhone ou iPad. Isto permite-lhe ligar facilmente mais tarde o iPhone ou iPad ao produto através de Wi-Fi selecionando o SSID.(Defina antecipadamente [Ctrl c/ Smartphone] para [Lig.]).

Nota

- Pode ocorrer interferência de ondas de rádio porque as comunicações Bluetooth e as comunicações Wi-Fi usam a mesma banda de frequência. Se a sua ligação Wi-Fi estiver instável, pode ser melhorada desligando a função Bluetooth do smartphone. Se fizer isto, a função de ligação da informação de localização não está disponível.
- Se não puder ligar o seu iPhone ou iPad a este produto usando o QR Code, use o SSID e a senha.

Tópico relacionado

- PlayMemories Mobile
- Controlar a câmara usando um iPhone ou iPad (SSID)

4-747-614-54(1) Copyright 2019 Sony Corporation

Câmara Digital de Objetivas intercambiáveis
ILCE-6400 α6400

Controlar a câmara usando um iPhone ou iPad (SSID)

Pode controlar a câmara usando um iPhone ou iPad ligando o iPhone ou iPad à câmara usando o SSID e senha. Certifique-se de que [Ctrl c/ Smartphone] está definido para [Lig.] selecionando MENU → (Rede) → [Ctrl c/ Smartphone].

1. **MENU → (Rede) → [Ctrl c/ Smartphone] → [Ligação].**

   O QR Code é visualizado no monitor deste produto.

2. **Carregue no botão (Apagar) deste produto.**

   O SSID e senha deste produto são visualizados no respetivo monitor.

3. **Selecione o nome de modelo deste produto (DIRECT-xxxx: xxxx) no ecrã de definição Wi-Fi do seu iPhone ou iPad.**

4. **Introduza a senha que é visualizada neste produto.**

O iPhone ou iPad está ligado ao produto.

5 **Confirme que o seu iPhone ou iPad estava ligado ao “SSID” apresentado neste produto.**

6 **Volte ao ecrã “Home” do iPhone ou iPad e inicie PlayMemories Mobile.**

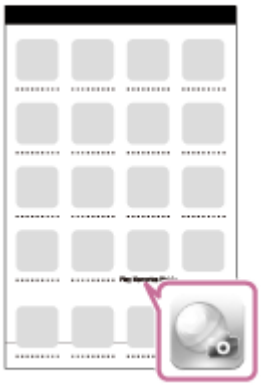

- Agora pode gravar imagens remotamente enquanto verifica a composição no ecrã do seu iPhone ou iPad.

Nota

- Pode ocorrer interferência de ondas de rádio porque as comunicações Bluetooth e as comunicações Wi-Fi usam a mesma banda de frequência. Se a sua ligação Wi-Fi estiver instável, pode ser melhorada desligando a função Bluetooth do smartphone. Se fizer isto, a função de ligação da informação de localização não está disponível.

Tópico relacionado

- PlayMemories Mobile

4-747-614-54(1) Copyright 2019 Sony Corporation

Câmara Digital de Objetivas intercambiáveis
ILCE-6400 α6400

Funç. Env. p/ smrtph: Env. p/ Smartphone

Pode transferir imagens fixas, filmes XAVC S filmes em câmara lenta ou em câmara rápida para um smartphone e visualizá-los. A aplicação PlayMemories Mobile deve estar instalada no seu smartphone.

1. **MENU → (Rede) → [Funç. Env. p/ smrtph]→ [Env. p/ Smartphone] → definição desejada.**
   - Se carregar no botão (Env. p/ Smartphone) no modo de reprodução, o ecrã de definição para [Env. p/ Smartphone] aparecerá.

2. **Se o produto estiver pronto para a transferência, aparece no produto o ecrã de informação. Ligue o smartphone e o produto usando essa informação.**
   - O método de definição para ligar o smartphone e o produto varia dependendo do smartphone.

Detalhes do item do Menu

Selec. Neste Dispositivo:
Seleciona uma imagem no produto para ser transferida para o smartphone.
(1) Selecione entre [Esta Imag], [Todas com esta data] ou [Múltiplas Imagens].

- As opções visualizadas podem diferir dependendo do Modo de Visualização selecionado na câmara.

(2) Se selecionar [Múltiplas Imagens], selecione as imagens desejadas usando o centro do seletor de controlo, depois carregue em MENU → [Confirmar].
Selec. no Smartphone:
Visualiza no smartphone todas as imagens gravadas no cartão de memória do produto.

Nota

- Pode transferir apenas imagens que estão guardadas no cartão de memória da câmara.
- Pode selecionar um tamanho de imagem para enviar para o smartphone de [Original], [2M] ou [VGA].
  Para alterar o tamanho da imagem, consulte os passos a seguir.
  - Em smartphone Android
    Inicie PlayMemories Mobile e altere o tamanho da imagem em [Definições] → [Tamanho imag. p/ import.].
  - Em iPhone/iPad
    Selecione PlayMemories Mobile no menu das definições e altere o tamanho da imagem em [Tamanho imag. p/ import.].
- As imagens RAW são convertidas para o formato JPEG quando são enviadas.
- Não pode enviar filmes no formato AVCHD.

- Não pode transferir filmes XAVC S 4K ou os dados originais de filmes XAVC S HD gravados em [120p]/[100p] para um smartphone. Só pode transferir filmes proxy.
- Consoante o smartphone, o filme transferido pode não ser reproduzido corretamente. Por exemplo, o filme pode não ser reproduzido regularmente ou pode não haver som.
- Consoante o formato da imagem fixa, filme ou filme em câmara lenta ou câmara rápida, pode não ser possível reproduzi-lo num smartphone.
- Este produto partilha a informação de ligação para [Env. p/ Smartphone] com um dispositivo que tem permissão para ligar. Se quiser alterar o dispositivo que está autorizado a ligar-se ao produto, reponha a informação de ligação seguindo estes passos. MENU → (Rede) → [Definições Wi-Fi] → [Repor SSID/Senha]. Após reinicializar a informação de ligação, deve voltar a registar o smartphone.
- Quando [Modo avião] estiver definido para [Lig.], não pode ligar este produto e o smartphone. Defina [Modo avião] para [Desligado].
- Enquanto transfere muitas imagens ou filmes longos, recomendamos que forneça alimentação à câmara a partir de uma tomada de parede usando o transformador de CA (fornecido).

Tópico relacionado

- PlayMemories Mobile
- Controlar a câmara usando um smartphone Android (NFC Comando com um só toque)
- Controlar a câmara usando um smartphone Android (QR Code)
- Controlar a câmara usando um smartphone Android (SSID)
- Controlar a câmara usando um iPhone ou iPad (QR Code)
- Controlar a câmara usando um iPhone ou iPad (SSID)
- Enviar imagens para um smartphone Android (Partilhe com um só toque NFC)
- Funç. Env. p/ smrtph: Enviar objetivo (filmes proxy)
- Modo avião

4-747-614-54(1) Copyright 2019 Sony Corporation

Câmara Digital de Objetivas intercambiáveis
ILCE-6400 α6400

Funç. Env. p/ smrtph: Enviar objetivo (filmes proxy)

Quando transferir vídeo XAVC S para um smartphone com [Env. p/ Smartphone], pode definir se transfere o filme proxy de baixa taxa de bits ou o filme original de alta taxa de bits.

1. **MENU → (Rede) → [Funç. Env. p/ smrtph] → [Px Enviar objetivo] → definição desejada.**

Detalhes do item do Menu

Apenas proxy:
Transfere apenas filmes proxy.

Apenas original:
Transfere apenas filmes originais.

Proxy & original:
Transfere filmes proxy e originais.

Nota

- Não pode transferir filmes XAVC S 4K ou os dados originais de filmes XAVC S HD gravados em [120p]/[100p] para um smartphone. Só pode transferir filmes proxy.
- Enquanto transfere muitas imagens ou filmes longos, recomendamos que forneça alimentação à câmara a partir de uma tomada de parede usando o transformador de CA (fornecido).

Tópico relacionado

- Funç. Env. p/ smrtph: Env. p/ Smartphone
- Gravação proxy

4-747-614-54(1) Copyright 2019 Sony Corporation

Enviar imagens para um smartphone Android (Partilhe com um só toque NFC)

Com apenas um toque, pode ligar este produto e um smartphone Android com NFC, e enviar uma imagem visualizada no ecrã do produto diretamente para o smartphone. Pode transferir imagens fixas, filmes XAVC S e filmes em câmara lenta e em câmara rápida.

1. **Ative a função NFC do smartphone.**

2. **Visualize uma única imagem no produto.**

3. **Aproxime o smartphone ao produto.**

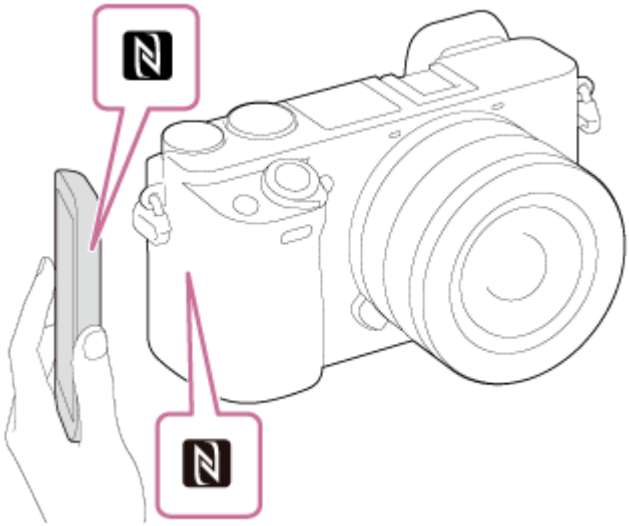

O produto e o smartphone são ligados, e PlayMemories Mobile inicia automaticamente no smartphone, e depois a imagem visualizada é enviada para o smartphone.

- Antes de aproximar o smartphone, cancele as funções de suspensão e bloqueio do ecrã do smartphone.
- A função NFC está disponível apenas quando a (marca N) for visualizada no produto.
- Aproxime o smartphone ao produto durante 1-2 segundos até PlayMemories Mobile iniciar.
- Para transferir duas ou mais imagens, selecione MENU → (Rede) → [Funç. Env. p/ smrtph] → [Env. p/ Smartphone] para selecionar imagens. Depois de aparecer o ecrã de ligação ativada, use NFC para ligar o produto e o smartphone.

Acerca de “NFC”

NFC é uma tecnologia que permite comunicação sem fios de curto alcance entre vários dispositivos, como por exemplo telemóveis ou etiquetas IC, etc. NFC simplifica a comunicação de dados com apenas um toque no ponto tátil designado.

- NFC (Near Field Communication) é uma norma internacional de tecnologia de comunicação sem fios de curto alcance.

Nota

- Pode selecionar um tamanho de imagem para enviar para o smartphone de [Original], [2M] ou [VGA].
  Para alterar o tamanho da imagem, consulte os passos a seguir.

- Inicie PlayMemories Mobile e altere o tamanho da imagem em [Definições] → [Tamanho imag. p/ import.].

- As imagens RAW são convertidas para o formato JPEG quando são enviadas.
- Não pode enviar filmes no formato AVCHD.
- Não pode transferir filmes XAVC S 4K ou os dados originais de filmes XAVC S HD gravados em [120p]/[100p] para um smartphone. Só pode transferir filmes proxy.
- Consoante o smartphone, o filme transferido pode não ser reproduzido corretamente. Por exemplo, o filme pode não ser reproduzido regularmente ou pode não haver som.
- Se o Índice de Imagem estiver visualizado no produto, não pode transferir imagens usando a função NFC.
- Se não conseguir efetuar uma ligação, faça o seguinte:
  - Inicie PlayMemories Mobile no seu smartphone, e depois desloque o smartphone lentamente na direção da N (marca N) deste produto.
  - Se o smartphone estiver dentro de uma bolsa, retire-o.
  - Se o produto estiver dentro de uma bolsa, retire-o.
  - Verifique se a função NFC está ativada no seu smartphone.
- Quando [Modo avião] estiver definido para [Lig.], não pode ligar o produto e o smartphone. Defina [Modo avião] para [Desligado].

Tópico relacionado

- PlayMemories Mobile
- Funç. Env. p/ smrtph: Env. p/ Smartphone
- Funç. Env. p/ smrtph: Enviar objetivo (filmes proxy)
- Modo avião

4-747-614-54(1) Copyright 2019 Sony Corporation

Enviar ao Computad.

Pode transferir imagens guardadas no produto para um computador ligado a um ponto de acesso sem fios ou router de banda larga sem fios e efetuar com facilidade cópias de segurança através desta operação. Antes de iniciar esta operação, instale PlayMemories Home no seu computador e registe o ponto de acesso no produto.

1. **Inicie o seu computador.**
2. **MENU → (Rede) → [Enviar ao Computad.].**

Nota

- Dependendo das definições da aplicação do seu computador, o produto irá desligar após guardar as imagens para o seu computador.
- Pode transferir imagens do produto para apenas um computador de cada vez.
- Se quiser transferir imagens para outro computador, ligue o produto e o computador através de uma ligação USB e siga as instruções em PlayMemories Home.
- Não é possível transferir filmes proxy.

Tópico relacionado

- Instalar PlayMemories Home
- Definições Wi-Fi: Premir WPS
- Definições Wi-Fi: Defin. Ponto Acesso

4-747-614-54(1) Copyright 2019 Sony Corporation

Câmara Digital de Objetivas intercambiáveis
ILCE-6400 α6400

Visualizar na TV

Pode visualizar imagens numa TV ligada à rede transferindo-as do produto sem ligar o produto e a TV com um cabo. Em algumas TVs, pode ter de executar operações na TV. Para mais detalhes, consulte o manual de instruções fornecido com a TV.

1. **MENU → (Rede) → [Visualizar na TV] → dispositivo desejado a ser ligado.**

2. **Quando quiser reproduzir imagens usando apresentação de slides, carregue no centro do seletor de controlo.**

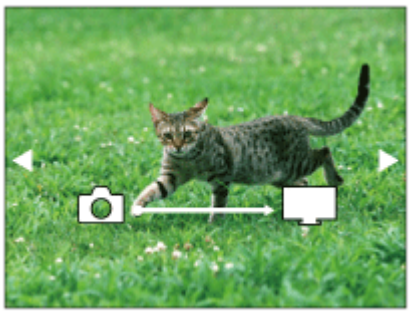

- Para visualizar a imagem seguinte/anterior manualmente, carregue nos lados direito/esquerdo do seletor de controlo.
- Para alterar o dispositivo a ser ligado, carregue no lado para baixo do seletor de controlo, depois selecione [List. disp.].

Definições da apresentação de slides

Pode mudar as definições da apresentação de slides carregando no lado para baixo do seletor de controlo.
Seleção Reprod.:
Seleciona o grupo de imagens a mostrar.
Vista da pasta (Fixa):
Seleciona de [Todos] e [Todas pasta].
Vista de Data:
Seleciona de [Todos] e [Tod.nesta data].
Intervalo:
Seleciona de [Curto] e [Longo].
Efeitos*:
Seleciona de [Lig.] e [Desligado].
Tam. Imag. Reprod.:
Seleciona de [HD] e [4K].

* As definições são eficazes apenas em BRAVIA TV que seja compatível com as funções.

Nota

- Pode utilizar esta função numa TV que suporte compositor DLNA.
- Pode visualizar imagens numa TV ligada a Wi-Fi Direct ou TV ligada à rede (incluindo televisões ligadas a rede com fios).
- Se ligar a TV e este produto e não usar Wi-Fi Direct, primeiro tem de registar o seu ponto de acesso.
- A visualização das imagens na TV pode demorar tempo.

- Os filmes não podem ser mostrados numa TV através de Wi-Fi. Utilize um cabo HDMI (vendido separadamente).

Tópico relacionado

- Definições Wi-Fi: Premir WPS
- Definições Wi-Fi: Defin. Ponto Acesso

4-747-614-54(1) Copyright 2019 Sony Corporation

Def. lig. info. locali.

Pode usar a aplicação PlayMemories Mobile para obter informação de localização de um smartphone que esteja ligado à sua câmara usando comunicação Bluetooth. Pode gravar a informação de localização obtida quando fotografa imagens.

Preparação prévia

Para usar a função de associação da informação de localização da câmara, é necessária a aplicação PlayMemories Mobile.
Se “Associação info. localização” não for visualizada na parte superior da página de PlayMemories Mobile, tem de executar previamente os seguintes passos.

1. Instale PlayMemories Mobile no seu smartphone.
   - Pode instalar PlayMemories Mobile da loja de aplicações do seu smartphone. Se já tiver instalado a aplicação, atualize-a para a versão mais recente.
2. Transfira uma imagem pré-gravada para o seu smartphone usando a função [Env. p/ Smartphone] da câmara.
   - Após transferir para o seu smartphone uma imagem gravada usando a câmara, “Associação info. localização” aparecerá na parte superior da página da aplicação.

Procedimento de operação

: Operações efetuadas no smartphone
: Operações efetuadas na câmara

1. : Confirme se a função Bluetooth do seu smartphone está ativada.
   - Não efetue a operação de emparelhamento Bluetooth no ecrã de definição do smartphone. Nos passos 2 a 7, a operação de emparelhamento é efetuada usando a câmara e a aplicação PlayMemories Mobile.
   - Se efetuou acidentalmente a operação de emparelhamento no ecrã de definição do smartphone no passo 1, cancele o emparelhamento e depois efetue a operação de emparelhamento seguindo os passos 2 a 7 usando a câmara e a aplicação PlayMemories Mobile.
2. : Na câmara, selecione MENU → (Rede) → [Definições Bluetooth] → [Função Bluetooth] → [Lig.].
3. : Na câmara, selecione MENU → (Rede) → [Definições Bluetooth] → [Emparelhamento].
4. : Inicie PlayMemories Mobile no seu smartphone e toque em “Associação info. localização”.
   - Se “Associação info. localização” não for visualizada, siga os passos em “Preparação prévia” acima.
5. : Ative [Associação info. localização] no ecrã de definição [Associação info. localização] de PlayMemories Mobile.
6. : Siga as instruções no ecrã de definição [Associação info. localização] de PlayMemories Mobile, e depois selecione a sua câmara da lista.
7. : Selecione [OK] quando uma mensagem for visualizada no monitor da câmara.
   - O emparelhamento da câmara e PlayMemories Mobile está concluído.

8. : Na câmara, selecione MENU → (Rede) → [Def. lig. info. locali.] → [Lig. info. localização] → [Lig.].

- (ícone de obter informação de localização) será visualizado no monitor da câmara. A informação de localização obtida pelo seu smartphone usando GPS, etc., será gravada quando fotografar imagens.

Detalhes do item do Menu

Lig. info. localização:
Define se quer obter informação de localização associando um smartphone.

Acerto auto hora:
Define se quer corrigir automaticamente a definição de data da câmara usando a informação de um smartphone associado.

Ajuste auto área:
Define se quer corrigir automaticamente a definição de área da câmara usando a informação de um smartphone associado.

Ícones visualizados quando se obtém a informação de localização

(Obter informação de localização): A câmara está a obter a informação de localização.
(A informação de localização não pode ser obtida): A câmara não consegue obter a informação de localização.
(Ligação Bluetooth disponível): A ligação Bluetooth com o smartphone está estabelecida.
(Ligação Bluetooth indisponível): A ligação Bluetooth com o smartphone não está estabelecida.

Sugestão

- A informação de localização pode ser associada quando PlayMemories Mobile estiver a ser executado no seu smartphone mesmo se o monitor do smartphone estiver desligado. No entanto, se a câmara for desligada durante algum tempo, a informação de localização pode não ser associada imediatamente quando volta a ligar a câmara. Neste caso, a informação de localização será imediatamente associada se abrir o ecrã do PlayMemories Mobile no smartphone.
- Quando PlayMemories Mobile não estiver a funcionar, como por exemplo, quando o smartphone for reiniciado, inicie PlayMemories Mobile para retomar a associação da informação de localização.
- Se a função de associação da informação de localização não funcionar corretamente, veja as seguintes notas e volte a efetuar o emparelhamento.
  - Confirme se a função Bluetooth do seu smartphone está ativada.
  - Confirme que a câmara não está ligada a outros dispositivos usando a função Bluetooth.
  - Confirme que [Modo avião] da câmara está definido para [Desligado].
  - Apague a informação de emparelhamento da câmara registada em PlayMemories Mobile.
  - Execute [Repor Defin. de Rede] da câmara.
- Para instruções de vídeo mais detalhadas, consulte a seguinte página de apoio.
  http://www.sony.net/pmm/btg/

Nota

- Quando inicializa a câmara, a informação de emparelhamento também é apagada. Para voltar a efetuar o emparelhamento, apague a informação de emparelhamento da câmara registada em PlayMemories Mobile antes de tentar novamente.
- A informação de localização não será gravada quando não puder ser obtida, como por exemplo, quando a ligação Bluetooth estiver desligada.
- A câmara pode ser emparelhada com um máximo de 15 dispositivos Bluetooth, mas pode associar a informação de localização a apenas um smartphone. Se quiser associar a informação de localização a outro smartphone, desligue a função [Associação info. localização] do smartphone que já esteja associado.
- Se a ligação Bluetooth estiver instável, remova quaisquer obstáculos, como por exemplo, pessoas ou objetos metálicos entre a câmara e o smartphone emparelhado.
- Quando emparelhar a câmara e o seu smartphone, certifique-se de que usa o menu [Associação info. localização] em PlayMemories Mobile.
- Para utilizar a função de associação da informação de localização, defina [Cont. rem. Bluetooth] para [Desligado].

Smartphones suportados

- Smartphones Android: Android 5.0 ou superior e compatível com Bluetooth 4.0 ou superior*
- iPhone/iPad: iPhone 4S ou superior/iPad 3.ª geração ou superior

* Para obter as informações mais recentes, consulte o site de apoio.
* Quanto à versão do Bluetooth, consulte o website do seu smartphone.

Tópico relacionado

- PlayMemories Home
- PlayMemories Mobile
- Funç. Env. p/ smrtph: Env. p/ Smartphone
- Definições Bluetooth
- Cont. rem. Bluetooth

4-747-614-54(1) Copyright 2019 Sony Corporation

Cont. rem. Bluetooth

Pode operar a câmara usando um telecomando Bluetooth RMT-P1BT (vendido separadamente). Selecione previamente MENU → (Rede) → [Definições Bluetooth] → [Função Bluetooth] → [Lig.]. Consulte também o manual de instruções do telecomando Bluetooth.
Esta função pode ser usada quando o software (firmware) do sistema da câmara for da Ver. 2.00 ou posterior.

1. **Na câmara, selecione MENU → (Rede) → [Cont. rem. Bluetooth]→ [Lig.].**
   - Se não houver presentemente dispositivo Bluetooth emparelhado com a câmara, aparecerá o ecrã para emparelhamento como descrito no Passo 2.
2. **Na câmara, selecione MENU → (Rede) → [Definições Bluetooth] → [Emparelhamento] para visualizar o ecrã para emparelhamento.**
3. **No telecomando Bluetooth, execute o emparelhamento.**
   - Para mais detalhes, consulte o manual de instruções do telecomando Bluetooth.
4. **Na câmara, selecione [OK] no ecrã de confirmação para a ligação Bluetooth.**
   - O emparelhamento está concluído e pode agora operar a câmara a partir do telecomando Bluetooth. Após emparelhar o dispositivo uma vez, pode voltar a ligar a câmara e o telecomando Bluetooth no futuro definindo [Cont. rem. Bluetooth] para [Lig.].

Detalhes do item do Menu

Lig.:
Ativa a operação do telecomando Bluetooth.
Desligado:
Desativa a operação do telecomando Bluetooth.

Sugestão

- A ligação Bluetooth está apenas ativa enquanto estiver a operar a câmara usando o telecomando Bluetooth.
- Se a função não funcionar corretamente, verifique as seguintes notas e volte a efetuar o emparelhamento.
  - Confirme que a câmara não está ligada a outros dispositivos usando a função Bluetooth.
  - Confirme que [Modo avião] da câmara está definido para [Desligado].
  - Execute [Repor Defin. de Rede] da câmara.

Nota

- Quando inicializa a câmara, a informação de emparelhamento também é apagada. Para utilizar o telecomando Bluetooth, volte a executar o emparelhamento.
- Se a ligação Bluetooth estiver instável, remova quaisquer obstáculos, como por exemplo, pessoas ou objetos metálicos entre a câmara e o telecomando Bluetooth emparelhado.
- Não pode utilizar a função de associação da informação de localização com um smartphone enquanto o [Cont. rem. Bluetooth] estiver definido para [Lig.].

- Não pode utilizar um telecomando por infravermelhos enquanto o [Cont. rem. Bluetooth] estiver definido para [Lig.].
- Enquanto o [Cont. rem. Bluetooth] estiver definido para [Lig.], a câmara não comutará para modo de economia de energia. Mude a definição para [Desligado] quando acabar de utilizar o telecomando Bluetooth.

Tópico relacionado

- Definições Bluetooth
- Versão

4-747-614-54(1) Copyright 2019 Sony Corporation

Modo avião

Quando estiver a bordo de um avião, etc., pode desativar temporariamente todas as funções sem fios incluindo Wi-Fi.

1. **MENU → (Rede) → [Modo avião] → definição desejada.**

   Se definir [Modo avião] para [Lig.], um símbolo de avião será visualizado no ecrã.

4-747-614-54(1) Copyright 2019 Sony Corporation

Câmara Digital de Objetivas intercambiáveis
ILCE-6400 α6400

Definições Wi-Fi: Premir WPS

Se o seu ponto de acesso tiver um botão Wi-Fi Protected Setup (WPS), pode registar facilmente o ponto de acesso para este produto.

1. **MENU → (Rede) →[Definições Wi-Fi] → [Premir WPS].**
2. **Pressione o botão Wi-Fi Protected Setup (WPS) no ponto de acesso para ligar.**

Nota

- [Premir WPS] funciona apenas se a definição de segurança do seu ponto de acesso estiver definida para WPA ou WPA2 e o seu ponto de acesso suportar o método do botão Wi-Fi Protected Setup (WPS). Se a definição de segurança estiver definida para WEP ou o seu ponto de acesso não suportar o método do botão Wi-Fi Protected Setup (WPS), execute [Defin. Ponto Acesso].
- Para mais detalhes sobre as funções e definições disponíveis do seu ponto de acesso, veja o manual de instruções do ponto de acesso ou contacte o administrador do ponto de acesso.
- Uma ligação pode não ser possível ou a distância de comunicação pode ser mais curta dependendo das condições envolventes, tais como o tipo de material da parede e a presença de obstruções ou ondas de rádio entre o produto e o ponto de acesso. Neste caso, mude o local do produto ou desloque o produto para mais perto do ponto de acesso.

Tópico relacionado

- Definições Wi-Fi: Defin. Ponto Acesso

4-747-614-54(1) Copyright 2019 Sony Corporation

Definições Wi-Fi: Defin. Ponto Acesso

Pode registar o seu ponto de acesso manualmente. Antes de iniciar o procedimento, verifique o nome SSID do ponto de acesso, sistema de segurança, e senha. A senha pode estar predefinida em alguns dispositivos. Para mais detalhes, veja o manual de instruções do ponto de acesso ou consulte o administrador do ponto de acesso.

1. **MENU → (Rede) → [Definições Wi-Fi] → [Defin. Ponto Acesso].**

2. **Selecione o ponto de acesso que quer registar.**

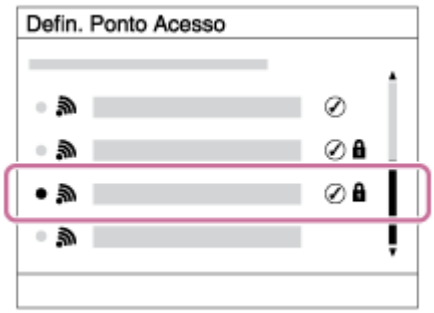

Quando o ponto de acesso desejado estiver visualizado no ecrã: Selecione o ponto de acesso desejado.
Quando o ponto de acesso desejado não estiver visualizado no ecrã: Selecione [Definição Manual] e defina o ponto de acesso.

- Se selecionar [Definição Manual], introduza o nome SSID do ponto de acesso, depois selecione o sistema de segurança.

3. **Introduza a senha, e selecione [OK].**

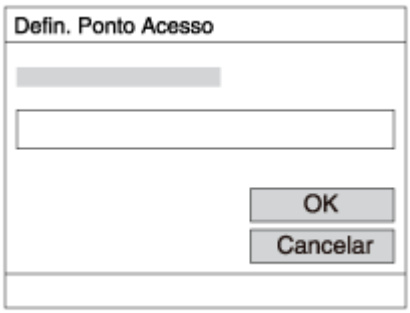

- Pontos de acesso sem a marca não exigem uma senha.

4. **Selecione [OK].**

Outros itens de definição

Dependendo do estado ou do método de definição do seu ponto de acesso, pode querer definir mais itens.

WPS PIN:
Mostra o código PIN que introduz no dispositivo ligado.
Ligação Prioritária:

Selecione [Lig.] ou [Desligado].

Defin. Endereço IP:

Selecione [Auto] ou [Manual].

Endereço IP:

Se introduzir o endereço IP manualmente, introduza o endereço definido.

Máscara de Sub-rede/Gateway Predefinido:

Se tiver definido [Defin. Endereço IP] para [Manual], introduza cada endereço de acordo com o seu ambiente de rede.

Nota

- Para dar prioridade ao ponto de acesso registado no futuro, defina [Ligação Prioritária] para [Lig.].

Tópico relacionado

- Definições Wi-Fi: Premir WPS
- Como utilizar o teclado

4-747-614-54(1) Copyright 2019 Sony Corporation

Câmara Digital de Objetivas intercambiáveis
ILCE-6400 α6400

Definições Wi-Fi: Mostrar Ender. MAC

Mostra o endereço Wi-Fi MAC deste produto.

1. **MENU → (Rede) → [Definições Wi-Fi] → [Mostrar Ender. MAC].**

4-747-614-54(1) Copyright 2019 Sony Corporation

Definições Wi-Fi: Repor SSID/Senha

Este produto partilha informações de ligação para [Env. p/ Smartphone] e [Ligação] em [Ctrl c/ Smartphone] com dispositivos que têm permissão para ligar. Se pretender alterar os dispositivos que têm autorização para ligação, reponha as informações da ligação.

1. **MENU → (Rede) → [Definições Wi-Fi] → [Repor SSID/Senha] → [OK].**

Nota

- Se ligar este produto a um smartphone após reinicializar a informação de ligação, deve voltar a efetuar as definições para o smartphone.

Tópico relacionado

- Funç. Env. p/ smrtph: Env. p/ Smartphone
- Ctrl c/ Smartphone

4-747-614-54(1) Copyright 2019 Sony Corporation

Edit. Nome Disposit.

Pode alterar o nome do dispositivo para a ligação Wi-Fi Direct ou Bluetooth.

1. **MENU → (Rede) → [Edit. Nome Disposit.].**
2. **Selecione a caixa de introdução, depois introduza o nome do dispositivo → [OK].**

Tópico relacionado

- Definições Wi-Fi: Premir WPS
- Definições Wi-Fi: Defin. Ponto Acesso
- Como utilizar o teclado

4-747-614-54(1) Copyright 2019 Sony Corporation

Repor Defin. de Rede

Repões todas as definições de rede para as predefinições.

1. **MENU → (Rede) → [Repor Defin. de Rede] → [Confirmar].**

4-747-614-54(1) Copyright 2019 Sony Corporation

Ambiente de computador recomendado

Pode confirmar o ambiente informático operativo do software a partir do seguinte URL:
http://www.sony.net/pcenv/

4-747-614-54(1) Copyright 2019 Sony Corporation

Software para computadores Mac

Para mais detalhes sobre software para computadores Mac, aceda ao seguinte URL:
http://www.sony.co.jp/imsoft/Mac/

Nota

- O software que pode ser utilizado varia dependendo da região.

Tópico relacionado

- Enviar ao Computad.

4-747-614-54(1) Copyright 2019 Sony Corporation

PlayMemories Home

Com PlayMemories Home, pode fazer o seguinte:

- Pode importar imagens fotografadas com este produto para o seu computador.
- Pode reproduzir as imagens importadas para o seu computador.
- Pode partilhar as suas imagens usando PlayMemories Online.
- Pode editar filmes, como por exemplo cortando ou combinando.
- Pode acrescentar vários efeitos aos filmes, como por exemplo BGM e legendas.

Também no Windows, pode fazer o seguinte:

- Pode organizar imagens no computador num calendário por data de fotografia para as visualizar.
- Pode editar e corrigir imagens, como por exemplo cortar e redimensionar.
- Pode criar um disco de filmes importados para um computador.
  Os discos Blu-ray ou AVCHD podem ser criados a partir de filmes de formato XAVC S.
- Pode transferir imagens para um serviço de rede. (É necessária uma ligação à Internet.)
- Para outros detalhes, queira consultar a Ajuda de PlayMemories Home.

Nota

- Se tiver definido a região do seu computador ou estiver a utilizar o seu computador na República Popular da China, “Map View” em PlayMemories Home pode estar total ou parcialmente indisponível.

Tópico relacionado

- Instalar PlayMemories Home

4-747-614-54(1) Copyright 2019 Sony Corporation

Instalar PlayMemories Home

1. **Utilizando o browser da Internet do seu computador, visite o URL abaixo e transfira PlayMemories Home seguindo as instruções no ecrã.**

   http://www.sony.net/pm/

   - É necessária uma ligação à Internet.
   - Para instruções detalhadas, visite a página de apoio PlayMemories Home (apenas em inglês).
     http://www.sony.co.jp/pmh-se/

2. **Ligue o produto ao seu computador usando o cabo micro USB (fornecido), depois ligue o produto.**

   - Podem ser adicionadas novas funções ao PlayMemories Home. Mesmo se o PlayMemories Home já tiver sido instalado no seu computador, ligue este produto e o seu computador novamente.
   - Não retire o cabo micro USB (fornecido) da câmara enquanto a câmara estiver a funcionar ou o ecrã de acesso for visualizado. Ao fazê-lo pode danificar os dados.

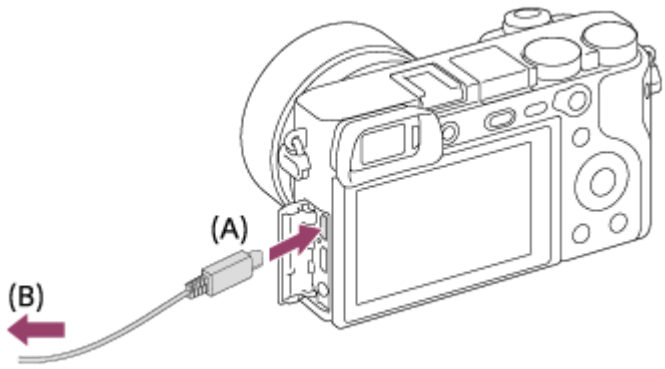

A: Ao Multi Terminal/Terminal Micro USB
B: À tomada USB do computador

Nota

- Inicie a sessão como Administrador.
- Pode ser necessário reiniciar o seu computador. Quando aparece a mensagem de confirmação de reinício, reinicie o computador seguindo as instruções no ecrã.
- DirectX pode estar instalado dependendo do ambiente do seu sistema informático.

4-747-614-54(1) Copyright 2019 Sony Corporation

Câmara Digital de Objetivas intercambiáveis
ILCE-6400 α6400

Ligar a um computador

1. **Insira na câmara uma bateria com carga suficiente, ou ligue a câmara a uma tomada de parede usando um Transformador de CA (vendido separadamente).**

2. **Ligue a câmara e o computador.**

3. **Verifique se [Ligação USB] em (Configuração) está definida para [Armaz Mass].**

4. **Ligue a câmara ao computador usando o cabo micro USB (fornecido) (A).**

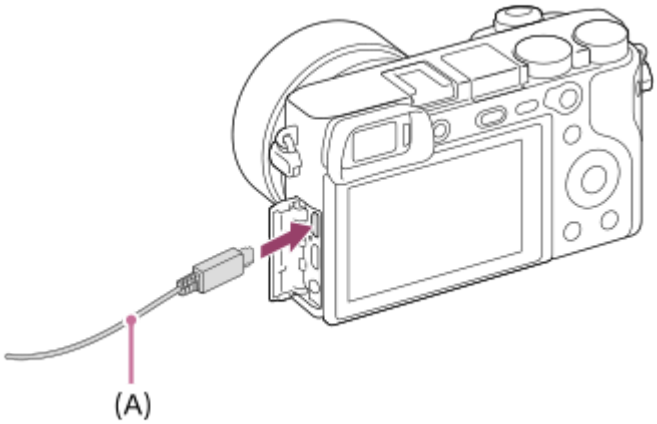

- Quando liga a câmara ao computador pela primeira vez, o procedimento para reconhecimento da câmara pode iniciar automaticamente no computador. Aguarde até o procedimento ter terminado.
- Se ligar o produto ao seu computador usando o cabo micro USB quando [Fornec. Energ. USB] estiver definido para [Lig.], a alimentação é fornecida do seu computador. (Predefinição: [Lig.])

Nota

- Não ligue/desligue ou reinicie o computador, nem ative o computador do modo de suspensão quando tiver sido estabelecida uma ligação USB entre o computador e a câmara. Ao fazê-lo pode provocar um mau funcionamento. Antes de ligar/desligar ou reiniciar o computador, ou ativar o computador do modo de suspensão, desligue a câmara do computador.

Tópico relacionado

- Ligação USB
- Definição LUN USB

4-747-614-54(1) Copyright 2019 Sony Corporation

Importar imagens para o computador sem usar PlayMemories Home

PlayMemories Home permite-lhe importar imagens com facilidade. Para mais detalhes sobre as funções de PlayMemories Home, veja a Ajuda de PlayMemories Home

Importar imagens para o computador sem usar PlayMemories Home (Em Windows)

Quando o Assistente de Reprodução Automática aparece após efetuar uma ligação USB entre este produto e um computador, clique em [Abrir pasta e ver ficheiros] → [OK] → [DCIM]. Depois copie as imagens desejadas para o computador.

Importar imagens para o computador sem usar PlayMemories Home (Em Mac)

Ligue o produto ao seu computador Mac. Clique duas vezes no ícone reconhecido recentemente no ambiente de trabalho → a pasta na qual a imagem que quer importar está guardada. Depois arraste e solte o ficheiro de imagem para o ícone do disco rígido.

Nota

- Em operações, como por exemplo, importar filmes XAVC S ou filmes AVCHD para o computador, utilize PlayMemories Home.
- Não edite nem processe ficheiros/pastas de filme AVCHD ou XAVC S do computador ligado. Os ficheiros de filmes podem estar danificados ou deixam de poder ser reproduzíveis. Não apague nem copie filmes AVCHD ou filmes XAVC S no cartão de memória a partir do computador. A Sony não se responsabiliza pelas consequências resultantes dessas operações através do computador.

4-747-614-54(1) Copyright 2019 Sony Corporation

Desligar a câmara do computador

Execute os passos 1 e 2 abaixo antes de executar as seguintes operações:

- Desligar o cabo micro USB.
- Retirar o cartão de memória.
- Desligar o produto.

1. **Clique em (Remover Hardware com Segurança e Ejectar Suporte de Dados) na barra de tarefas.**
2. **Clique na mensagem visualizada.**

Nota

- Em computadores Mac, arraste e solte o ícone do cartão de memória ou o ícone da unidade para o ícone do “Lixo”. A câmara será desligada do computador.
- Em computadores Windows 7/Windows 8, o ícone de desligar pode não aparecer. Nesse caso, pode saltar os passos acima.
- Não retire o cabo micro USB da câmara enquanto a luz de acesso estiver acesa. Os dados podem ficar danificados.

4-747-614-54(1) Copyright 2019 Sony Corporation

Imaging Edge

Imaging Edge é um pacote de software que inclui funções como a gravação remota a partir de um computador e o ajuste ou desenvolvimento de imagens RAW gravadas com a câmara.

Viewer:
Pode visualizar e pesquisar imagens.

Edit:
Pode editar imagens com várias correções como a curva de tonalidade e de nitidez, e desenvolver imagens gravadas em formato RAW.

Remote:
Pode ajustar as definições da câmara ou fotografar imagens a partir de um computador ligado à câmara com um cabo USB.
Para controlar a câmara usando um computador, selecione MENU → (Configuração) → [Ligação USB] → [PC Remoto] antes de ligar a câmara ao computador com um cabo USB.

Para mais detalhes sobre como usar Imaging Edge, consulte a página de apoio.
http://www.sony.net/disoft/help/

Instalação do Imaging Edge no seu computador

Transfira e instale o software acedendo ao seguinte URL:
http://www.sony.net/disoft/d/

Tópico relacionado

- Ligação USB

4-747-614-54(1) Copyright 2019 Sony Corporation

Selecionar um disco a ser criado

Pode criar um disco que pode ser reproduzido noutros dispositivos, a partir de um filme gravado nesta câmara.
Os dispositivos que conseguem reproduzir o disco dependem do tipo de disco. Selecione um tipo de disco adequado para os dispositivos de reprodução que irá utilizar.
Dependendo do tipo de filme, o formato do filme pode ser convertido quando criar um disco.

Qualidade de imagem de alta definição (HD) (disco Blu-ray)
Os filmes com qualidade de imagem de alta definição (HD) podem ser gravados num disco Blu-ray, criando um disco com qualidade de imagem de alta definição (HD).
Um disco Blu-ray permite-lhe gravar filmes com qualidade de imagem de alta definição (HD) de uma duração superior aos discos de DVD.
Formatos de filme graváveis: XAVC S, AVCHD
Leitores: dispositivos de reprodução de discos Blu-ray (leitores de discos Sony da Blu-ray, PlayStation 4, etc.)

Qualidade de imagem de alta definição (HD) (disco de gravação AVCHD)
Os filmes com qualidade de imagem de alta definição (HD) podem ser gravados em suporte de DVD, como por exemplo discos DVD-R, criando um disco com qualidade de imagem de alta definição (HD).
Formatos de filme graváveis: XAVC S, AVCHD
Leitores: dispositivos de reprodução do formato AVCHD (leitores de discos Sony da Blu-ray, PlayStation 4, etc).
Não pode reproduzir estes tipos de discos em leitores de DVD normais.

Qualidade de imagem de definição standard (STD)
Os filmes com qualidade de imagem de definição standard (STD) convertidos de filmes com qualidade de imagem de alta definição (HD) podem ser gravados em suporte de DVD, como por exemplo discos DVD-R, criando um disco com qualidade de imagem standard (STD).
Formatos de filme graváveis: AVCHD
Leitores: dispositivos de reprodução de DVD normais (leitores de DVD, computadores que conseguem reproduzir discos de DVD, etc.)

Sugestão

- Pode utilizar os seguintes tipos de discos de 12 cm com PlayMemories Home.
  BD-R/DVD-R/DVD+R/DVD+R DL: Não regravável
  BD-RE/DVD-RW/DVD+RW: Regraváveis
  Não é possível gravação adicional.
- Mantenha sempre a sua “PlayStation 4” para usar a versão mais recente do software do sistema “PlayStation 4”.

Nota

- Os filmes 4K não podem ser gravados num disco em qualidade de imagem 4K.

Tópico relacionado

- Criar discos Blu-ray de filmes com qualidade de imagem de alta definição
- Criar discos de DVD (discos de gravação AVCHD) de filmes com qualidade de imagem de alta definição
- Criar discos de DVD de filmes com qualidade de imagem standard

4-747-614-54(1) Copyright 2019 Sony Corporation

Criar discos Blu-ray de filmes com qualidade de imagem de alta definição

Pode criar discos Blu-ray que podem ser reproduzidos em dispositivos de reprodução de discos Blu-ray (como por exemplo, leitores de discos Sony Blu-ray ou a PlayStation 4, etc.).

A. Como criar usando um computador
Com um computador com Windows, pode copiar filmes importados para o computador e criar discos Blu-ray usando PlayMemories Home.
O seu computador deve ser capaz de criar discos Blu-ray.
Quando cria um disco Blu-ray pela primeira vez, ligue a sua câmara ao computador usando um cabo USB. O software necessário é automaticamente adicionado ao seu computador. (É necessária uma ligação à internet).
Para mais detalhes sobre como criar um disco usando PlayMemories Home, consulte o Guia de Ajuda para PlayMemories Home.

B. Como criar usando um dispositivo sem ser um computador
Pode também criar discos Blu-ray usando um gravador de Blu-ray, etc.
Para mais detalhes, consulte o manual de instruções do dispositivo.

Nota

- Quando criar discos Blu-ray usando PlayMemories Home de filmes gravados no formato de filme XAVC S, a qualidade da imagem é convertida para 1920×1080 (60i/50i). Não é possível criar discos com a qualidade de imagem original.
  Para gravar filmes com a qualidade de imagem original, copie os filmes para um computador ou um meio externo.

Tópico relacionado

- Selecionar um disco a ser criado
- Criar discos de DVD (discos de gravação AVCHD) de filmes com qualidade de imagem de alta definição
- Criar discos de DVD de filmes com qualidade de imagem standard

4-747-614-54(1) Copyright 2019 Sony Corporation

Criar discos de DVD (discos de gravação AVCHD) de filmes com qualidade de imagem de alta definição

Pode criar discos de DVD (discos de gravação AVCHD) que podem ser reproduzidos em dispositivos de reprodução compatíveis com AVCHD (como por exemplo, leitores de discos Blu-ray da Sony ou a PlayStation 4, etc.).

A. Como criar usando um computador
Com um computador com Windows, pode copiar filmes importados para o computador e criar discos de DVD (discos de gravação AVCHD) usando PlayMemories Home.
O seu computador deve ser capaz de criar discos de DVD (discos de gravação AVCHD).
Quando cria um disco de DVD pela primeira vez, ligue a sua câmara ao computador usando um cabo USB. O software necessário é automaticamente adicionado ao seu computador. (É necessária uma ligação à internet).
Para mais detalhes sobre como criar um disco usando PlayMemories Home, consulte o Guia de Ajuda para PlayMemories Home.

B. Como criar usando um dispositivo sem ser um computador
Pode também criar discos de DVD (discos de gravação AVCHD) usando um gravador de Blu-ray, etc.
Para mais detalhes, consulte o manual de instruções do dispositivo.

Nota

- Quando criar discos de DVD (discos de gravaçãoAVCHD) usando PlayMemories Home de filmes gravados no formato de filme XAVC S, a qualidade da imagem é convertida para 1920×1080 (60i/50i). Não é possível criar discos com a qualidade de imagem original.
  Para gravar filmes com a qualidade de imagem original, copie os filmes para um computador ou um meio externo.
- Quando criar discos de gravação AVCHD usando PlayMemories Home de filmes gravados no formato de filme AVCHD com [Defin. Gravação] definida para [60i 24M(FX) Super 35mm]/[50i 24M(FX) Super 35mm], a qualidade da imagem é convertida e não é possível criar discos com a qualidade de imagem original. Esta conversão pode demorar muito tempo. Para gravar filmes com a qualidade de imagem original, use um disco Blu-ray.

Tópico relacionado

- Selecionar um disco a ser criado
- Criar discos Blu-ray de filmes com qualidade de imagem de alta definição
- Criar discos de DVD de filmes com qualidade de imagem standard

4-747-614-54(1) Copyright 2019 Sony Corporation

Criar discos de DVD de filmes com qualidade de imagem standard

Pode criar discos de DVD que podem ser reproduzidos em dispositivos de reprodução de DVD normais (leitores de DVD, computadores que conseguem reproduzir discos de DVD, etc.).

A. Como criar usando um computador
Com um computador com Windows, pode copiar filmes importados para o computador e criar disco de DVD usando PlayMemories Home.
O seu computador deve ser capaz de criar discos de DVD.
Quando cria um disco de DVD pela primeira vez, ligue a sua câmara ao computador usando um cabo USB. Instale o software suplementar dedicado seguindo as instruções no ecrã. (É necessária uma ligação à internet.)
Para mais detalhes sobre como criar um disco usando PlayMemories Home, consulte a Ajuda para PlayMemories Home.

B. Como criar usando um dispositivo sem ser um computador
Pode também criar discos de DVD usando um gravador de Blu-ray, gravador HDD, etc.
Para mais detalhes, consulte o manual de instruções do dispositivo.

Tópico relacionado

- Selecionar um disco a ser criado
- Criar discos Blu-ray de filmes com qualidade de imagem de alta definição
- Criar discos de DVD (discos de gravação AVCHD) de filmes com qualidade de imagem de alta definição

4-747-614-54(1) Copyright 2019 Sony Corporation

Utilizar os itens do MENU

Pode alterar as definições relacionadas a todas as operações da câmara incluindo fotografia, reprodução e método de operação. Pode também executar funções da câmara a partir do MENU.

1. **Carregue no botão MENU para visualizar o ecrã do menu.**

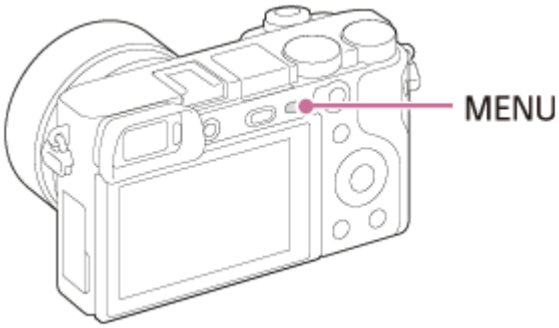

2. **Selecione a definição desejada que quer ajustar usando os lados superior/inferior/esquerdo/direito do seletor de controlo ou rodando o seletor de controlo, e depois carregue no centro do seletor de controlo.**
   - Selecione um ícone na parte superior do ecrã **(A)** e carregue no lado esquerdo/direito do seletor de controlo para se deslocar para outro separador do MENU.
   - Pode voltar ao ecrã anterior carregando no botão MENU.

3. **Selecione o valor de definição desejado, e carregue no centro para confirmar a sua seleção.**

Tópico relacionado

- Menu Mosaico
- Adicionar item

4-747-614-54(1) Copyright 2019 Sony Corporation

Formato ficheiro (imagem fixa)

Define o formato de ficheiro para imagens fixas.

1. **MENU → (Definições da Câmara1) → [Formato ficheiro] → definição desejada.**

Detalhes do item do Menu

RAW:
O processamento digital não é executado neste formato de ficheiro. Selecione este formato para processar imagens num computador para fins profissionais.

RAW & JPEG:
Uma imagem RAW e uma imagem JPEG são criadas ao mesmo tempo. Isto é adequado quando precisar de dois ficheiros de imagem, um JPEG para visualização, e um RAW para edição.

JPEG:
A imagem é gravada no formato JPEG.

Acerca das imagens RAW

- Para abrir um ficheiro de imagem RAW gravado com esta câmara, é necessário o software Imaging Edge. Com Imaging Edge, pode abrir um ficheiro de imagem RAW , depois convertê-lo num formato de imagem conhecido como JPEG ou TIFF, ou reajustar o equilíbrio de brancos, a saturação ou o contraste da imagem.
- Não pode aplicar as funções [HDR Auto] ou [Efeito de imagem] com imagens RAW.
- Imagens RAW fotografadas pela câmara são gravadas no formato RAW comprimido.
- As imagens RAW gravadas com esta câmara têm uma resolução de 14 bits por píxel. No entanto, a resolução é limitada a 12 bits nos seguintes modos de fotografia:
  - [Long exp.RR]
  - [BULB]
  - [Fotografia Contínua] (incluindo fotografia contínua no modo [Auto superior])
  - [Fotografia silenc.]

Nota

- Se não pretender editar as imagens no seu computador, recomendamos que grave no formato JPEG.
- Não pode adicionar as marcas de registo DPOF (ordem de impressão) a imagens de formato RAW.

Tópico relacionado

- Tam. imag. JPEG (imagem fixa)

4-747-614-54(1) Copyright 2019 Sony Corporation

Câmara Digital de Objetivas intercambiáveis
ILCE-6400 α6400

Qualidade JPEG (imagem fixa)

Seleciona a qualidade de imagem JPEG quando [Formato ficheiro] estiver definido para [RAW & JPEG] ou [JPEG].

1. **MENU → (Definições da Câmara1) → [Qualidade JPEG] → definição desejada.**

Detalhes do item do Menu

Extra fina/Fina/Standard:
Uma vez que a taxa de compressão aumenta de [Extra fina] para [Fina] para [Standard], o tamanho do ficheiro diminui pela mesma ordem. Isto permite gravar mais ficheiros num cartão de memória, mas a qualidade da imagem é inferior.

Tópico relacionado

- Formato ficheiro (imagem fixa)

4-747-614-54(1) Copyright 2019 Sony Corporation

Tam. imag. JPEG (imagem fixa)

Quanto maior for o tamanho da imagem, mais detalhe será reproduzido quando a imagem for impressa em papel de formato grande. Quanto mais pequeno for o tamanho da imagem, mais imagens se podem gravar.

1. **MENU → (Definições da Câmara1) → [Tam. imag. JPEG] → definição desejada.**

Detalhes do item do Menu

Quando [Rácio aspeto] está definido para 3:2	
L: 24M	6000×4000 píxeis
M: 12M	4240×2832 píxeis
S: 6.0M	3008×2000 píxeis

Quando [Rácio aspeto] está definido para 16:9	
L: 20M	6000×3376 píxeis
M: 10M	4240×2400 píxeis
S: 5.1M	3008×1688 píxeis

Quando [Rácio aspeto] está definido para 1:1	
L: 16M	4000×4000 píxeis
M: 8.0M	2832×2832 píxeis
S: 4.0M	2000×2000 píxeis

Nota

- Quando [Formato ficheiro] está definido para [RAW] ou [RAW & JPEG], o tamanho da imagem para as imagens RAW corresponde a “L”.

Tópico relacionado

- Rácio aspeto (imagem fixa)

4-747-614-54(1) Copyright 2019 Sony Corporation

Rácio aspeto (imagem fixa)

1. **MENU → (Definições da Câmara1) → [Rácio aspeto] → definição desejada.**

Detalhes do item do Menu

3:2:
Mesmo rácio de aspeto do filme de 35 mm

16:9:
Um rácio de aspeto adequado para ver num televisor que suporta alta definição

1:1:
O rácio horizontal e vertical é igual.

4-747-614-54(1) Copyright 2019 Sony Corporation

Panorama: tamanho

Define o tamanho de imagem quando fotografa imagens panorâmicas. O tamanho de imagem varia dependendo da definição [Panorama: direção].

1. **MENU → 1 (Definições da Câmara1) → [Panorama: tamanho] → definição desejada.**

Detalhes do item do Menu

Quando [Panorama: direção] estiver definida para [Para cima] ou [Para baixo]
Normal: 3872×2160
Grande: 5536×2160

Quando [Panorama: direção] estiver definida para [Esq.] ou [Direita]
Normal: 8192×1856
Grande: 12416×1856

Tópico relacionado

- Varrer panorama
- Panorama: direção

4-747-614-54(1) Copyright 2019 Sony Corporation

Câmara Digital de Objetivas intercambiáveis
ILCE-6400 α6400

Panorama: direção

Define a direção para fazer panning da câmara quando fotografar imagens panorâmicas.

1. **MENU → 1 (Definições da Câmara1) → [Panorama: direção] → definição desejada.**

Detalhes do item do Menu

Direita:
Faça panning da câmara da esquerda para a direita.

Esq.:
Faça panning da câmara da direita para a esquerda.

Para cima:
Faça panning da câmara de baixo para cima.

Para baixo:
Faça panning da câmara de cima para baixo.

Tópico relacionado

- Varrer panorama

4-747-614-54(1) Copyright 2019 Sony Corporation

Long exp.RR (imagem fixa)

Quando define a velocidade do obturador para 1 segundo(s) ou mais (fotografia de exposição longa), a redução de ruído é ligada enquanto o obturador estiver aberto. Com a função ligada, o ruído com grão típico de exposições longas é reduzido.

1. **MENU → (Definições da Câmara1) → [Long exp.RR] → definição desejada.**

Detalhes do item do Menu

Lig.:
Ativa redução de ruído para a mesma duração em que o obturador estiver aberto. Quando redução de ruído estiver em curso, aparece uma mensagem e não pode tirar outra fotografia. Selecione isto para dar prioridade à qualidade da imagem.

Desligado:
Não ativa redução de ruído. Selecione isto para dar prioridade ao tempo de fotografia.

Nota

- A redução do ruído pode não ser ativada mesmo se [Long exp.RR] estiver definida para [Lig.] nas seguintes situações:
  - O modo de fotografia está definido para [Varrer panorama].
  - [Modo de avanço] estiver definida para [Fotografia Contínua] ou [Bracket Contínuo].
  - O modo de fotografia está definido para [Seleção de cena] e [Ação desportiva], [Crepúsculo s/ Tripé] ou [Antidesfoc por mov.] está selecionado.
  - A sensibilidade ISO está definida para [RR multifotogramas].
- [Long exp.RR] não pode ser definida para [Desligado] nos seguintes modos de fotografia:
  - [Auto inteligente]
  - [Auto superior]
  - [Seleção de cena]

4-747-614-54(1) Copyright 2019 Sony Corporation

Alta ISO RR (imagem fixa)

Quando fotografar com alta sensibilidade ISO, o produto reduz o ruído que se torna mais notório quando a sensibilidade do produto for alta.

1. **MENU → (Definições da Câmara1) → [Alta ISO RR] → definição desejada.**

Detalhes do item do Menu

Normal:
Ativa normalmente a redução de ruído de ISO alta.

Baixo:
Ativa moderadamente a redução de ruído de ISO alta.

Desligado:
Não ativa a redução de ruído de ISO alta. Selecione isto para dar prioridade ao tempo de fotografia.

Nota

- [Alta ISO RR] está fixado para [Normal] nos seguintes modos de fotografia:
  - [Auto inteligente]
  - [Auto superior]
  - [Seleção de cena]
  - [Varrer panorama]
- Quando [Formato ficheiro] estiver definida para [RAW], esta função não está disponível.
- [Alta ISO RR] não funciona em imagens RAW quando a [Formato ficheiro] for [RAW & JPEG].

4-747-614-54(1) Copyright 2019 Sony Corporation

Espaço de cor (imagem fixa)

A forma como as cores são representadas usando combinações de números ou a gama de reprodução de cor é chamada de “espaço de cor”. Pode mudar o espaço de cor dependendo da finalidade da imagem.

1. **MENU → (Definições da Câmara1) → [Espaço de cor] → definição desejada.**

Detalhes do item do Menu

sRGB:
Este é o espaço de cor normal da câmara digital. Use [sRGB] em fotografia normal, como por exemplo quando pretende imprimir imagens sem qualquer modificação.

AdobeRGB:
Este espaço de cor tem uma grande gama de reprodução de cor. Quando uma grande parte do motivo estiver verde ou vermelho vivo, Adobe RGB é eficaz. O nome do ficheiro da imagem gravada começa por “_”.

Nota

- [AdobeRGB] é para aplicações ou impressoras que suportam gestão de cor e opção de espaço de cor DCF2.0. As imagens podem não ser impressas nem visualizadas nas cores corretas se usar aplicações ou impressoras que não suportem Adobe RGB.
- Quando visualizar imagens que foram gravadas com [AdobeRGB] em dispositivos não compatíveis com Adobe RGB, as imagens serão visualizadas com saturação baixa.

4-747-614-54(1) Copyright 2019 Sony Corporation

Compens. Objetiva

Compensa as sombras nos cantos do ecrã ou a distorção do ecrã ou reduz o desvio de cor nos cantos do ecrã causados por determinadas características da objetiva.

1. **MENU → 1 (Definições da Câmara1) → [Compens. Objetiva] → definição desejada.**

Detalhes do item do Menu

Comp. Sombreado:
Define se compensa automaticamente as sombras escuras nos cantos do ecrã. ([Auto]/[Desligado])

Comp. Aber. Crom.:
Define se reduz automaticamente o desvio de cor nos cantos do ecrã. ([Auto]/[Desligado])

Comp. de Distorção:
Define se compensa automaticamente a distorção do ecrã. ([Auto]/[Desligado])

Nota

- Esta função está disponível apenas quando usar uma objetiva compatível com compensação automática.
- As sombras escuras nos cantos do ecrã pode não ser corrigida com [Comp. Sombreado], dependendo do tipo de objetiva.
- Dependendo da objetiva colocada, [Comp. de Distorção] está fixada em [Auto] e não pode selecionar [Desligado].

4-747-614-54(1) Copyright 2019 Sony Corporation

Câmara Digital de Objetivas intercambiáveis
ILCE-6400 α6400

Comutar o modo auto (Modo Auto)

Esta câmara está equipada com os seguintes dois modos de fotografia automática: [Auto inteligente] e [Auto superior]. Pode comutar o modo auto para fotografar de acordo com o motivo e as suas preferências.

1. **Defina o seletor de modo para AUTO.**
2. **MENU → 1 (Definições da Câmara1) → [Modo Auto] → definição desejada.**

Detalhes do item do Menu

Auto inteligente:
Permite-lhe fotografar com reconhecimento de cena automático.

Auto superior:
Permite-lhe fotografar com reconhecimento de cena automático. Este modo tira imagens claras de cenas escuras ou em contraluz.

Nota

- No modo [Auto superior], o processo de gravação demora mais tempo, uma vez que o produto cria uma imagem composta. Neste caso, o som do obturador ouve-se várias vezes, mas é gravada apenas uma imagem.
- Em relação ao modo [Auto inteligente] e [Auto superior], a maioria das funções está definida automaticamente e não pode ajustar as definições sozinho.

Tópico relacionado

- Auto inteligente
- Auto superior

4-747-614-54(1) Copyright 2019 Sony Corporation

Câmara Digital de Objetivas intercambiáveis
ILCE-6400 α6400

Seleção de cena

Permite-lhe fotografar com definições programadas de acordo com a cena.

1. **Defina o seletor de modo para SCN (Seleção de cena).**
2. **Rode o seletor de comando para selecionar a definição desejada.**

Detalhes do item do Menu

Retrato:
Desfoca o fundo e acentua o motivo. Acentua suavemente os tons da pele.

Ação desportiva:
Fotografa um motivo em movimento a uma rápida velocidade do obturador para que o motivo pareça estar imobilizado. O produto fotografa imagens continuamente enquanto o botão do obturador estiver carregado.

Macro:
Fotografa grandes planos de motivos, como por exemplo flores, insetos, alimentos ou pequenos objetos.

Paisagem:
Fotografa toda uma série de cenários em foco nítido com cores vivas.

Pôr-do-sol:
Fotografa o vermelho do pôr-do-sol em toda a beleza.

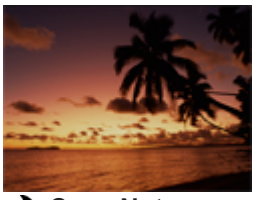

Cena Noturna:
Fotografa as cenas noturnas sem perder a atmosfera escura.

Crepúsculo s/ Tripé:
Fotografa cenas noturnas com menos ruído e desfocagem sem usar um tripé. São tiradas um conjunto de fotos e é aplicado o processamento de imagens para reduzir a desfocagem do motivo, vibração da câmara e ruído.

Retrato Noturno:
Fotografa retratos de cena noturna usando o flash.
O flash não abre automaticamente. Abra o flash manualmente antes de fotografar.

Antidesfoc por mov.:
Permite-lhe fotografar interiores sem usar o flash e reduz a desfocagem do motivo. O produto fotografa conjuntos de imagens e combina-as para criar a imagem, reduzindo a desfocagem do motivo e ruído.

Sugestão

- Para mudar a cena, rode o seletor de comando no ecrã de fotografia e selecione uma nova cena.

Nota

- Nas seguintes definições, a velocidade do obturador é mais lenta, por isso o uso de um tripé, etc. é recomendado para evitar a desfocagem da imagem:
  - [Cena Noturna]
  - [Retrato Noturno]
- No modo [Crepúsculo s/ Tripé] ou [Antidesfoc por mov.], o obturador clica 4 vezes e é gravada uma imagem.
- Se selecionar [Crepúsculo s/ Tripé] ou [Antidesfoc por mov.] com [RAW] ou [RAW & JPEG], [Formato ficheiro] fica temporariamente [JPEG].

- A redução da desfocagem é menos eficaz mesmo em [Crepúsculo s/ Tripé] ou [Antidesfoc por mov.] quando fotografar os seguintes motivos:
  - Motivos com movimento errático.
  - Motivos que estão muito próximos do produto.
  - Motivos com padrões continuamente similares, como o céu, uma praia ou um relvado.
  - Motivos com mudança constante como ondas ou quedas de água.
- No caso de [Crepúsculo s/ Tripé] ou [Antidesfoc por mov.], pode ocorrer bloqueio do ruído quando usar uma fonte de luz que cintila, como por exemplo uma luz fluorescente.
- A distância mínima a que se pode aproximar de um motivo não muda mesmo se selecionar [Macro]. Para o alcance de foco mínimo, consulte a distância mínima da objetiva colocada no produto.

Tópico relacionado

- Usar o flash

4-747-614-54(1) Copyright 2019 Sony Corporation

Câmara Digital de Objetivas intercambiáveis
ILCE-6400 α6400

Extr. imag. Auto sup.

Define se guarda ou não todas as imagens que foram fotografas continuamente em [Auto superior].

1. **MENU → (Definições da Câmara1) → [Extr. imag. Auto sup.] → definição desejada.**

Detalhes do item do Menu

Auto:
Guarda uma imagem correta selecionada pelo produto.

Desligado:
Guarda todas as imagens.

Nota

- Mesmo se definir [Extr. imag. Auto sup.] para [Desligado] com [Crepúsculo s/ Tripé] selecionado como o modo de reconhecimento de cena, é guardada uma imagem combinada.
- Quando a função Enquadramento Automático estiver ativada, são guardadas duas imagens mesmo se definir [Extr. imag. Auto sup.] para [Auto].
- Quando [Qualidade] estiver definida para [RAW] ou [RAW & JPEG], a função de fotografia será limitada.

4-747-614-54(1) Copyright 2019 Sony Corporation

Câmara Digital de Objetivas intercambiáveis
ILCE-6400 α6400

Modo de avanço

Selecione o modo apropriado para o motivo, como por exemplo fotografia única, fotografia contínua ou fotografia de bracket.

1. **Selecione / (Modo de avanço) no seletor de controlo → definição desejada.**
   - Pode também definir o modo de avanço selecionando MENU → 1 (Definições da Câmara1) → [Modo de avanço].
2. **Selecione o modo desejado usando o lado direito/esquerdo do seletor de controlo.**

Detalhes do item do Menu

Fotografia Única:
Modo de fotografia normal.

Fotografia Contínua:
Fotografa imagens continuamente enquanto carrega e mantém carregado o botão do obturador.

Temp. Auto:
Fotografa uma imagem usando o temporizador automático após ter decorrido um número designado de segundos desde que o botão do obturador foi carregado.

Temp.auto(Cont.):
Fotografa um número designado de imagens usando o temporizador automático após ter decorrido um número designado de segundos desde que o botão do obturador foi carregado.

BRK C Bracket Contínuo:
Fotografa imagens enquanto mantém carregado o botão do obturador, cada uma com diferentes graus de exposição.

BRK S Bracket Único:
Fotografa um número especificado de imagens, uma a uma, cada uma com diferentes graus de exposição.

BRK WB Bracketing WB:
Fotografa um total de três imagens, cada uma com diferentes tons de cor de acordo com as definições selecionadas para equilíbrio de brancos, temperatura de cor e filtro de cor.

BRK DRO Bracket DRO:
Fotografa um total de três imagens, cada uma a um diferente grau do Otimizador de Alcance Dinâmico.

Nota

- Quando o modo de fotografia estiver definido para [Seleção de cena] e [Ação desportiva] estiver selecionado, [Fotografia Única] não pode ser executada.

Tópico relacionado

- Fotografia Contínua
- Temp. Auto
- Temp.auto(Cont.)
- Bracket Contínuo
- Bracket Único
- Bracketing WB

- Bracket DRO

4-747-614-54(1) Copyright 2019 Sony Corporation

Definições Bracket

Pode definir o temporizador automático em modo de fotografia de bracket e a sequência de fotografia para bracketing de exposição e bracketing de equilíbrio de brancos.

1. **Selecione / (Modo de avanço) do seletor de controlo → selecione modo de fotografia de bracket.**
   - Pode também definir o modo de avanço selecionando MENU → 1 (Definições da Câmara1) → [Modo de avanço].
2. **MENU → 1(Definições da Câmara1) → [Definições Bracket] → definição desejada.**

Detalhes do item do Menu

Temp. auto dur. Brkt:
Define se usa o temporizador automático durante fotografia de bracket. Define também o número de segundos até o obturador ser solto se usar o temporizador automático.
(OFF/2 seg./5 seg./10 seg.)

Ordem Bracket:
Define a ordem de bracketing de exposição e bracketing de equilíbrio de brancos.
(0→-→+/-→0→+)

Tópico relacionado

- Bracket Contínuo
- Bracket Único
- Bracketing WB
- Bracket DRO

4-747-614-54(1) Copyright 2019 Sony Corporation

Câmara Digital de Objetivas intercambiáveis
ILCE-6400 α6400

Função Disp. int.

Pode fotografar automaticamente uma série de imagens fixas com o intervalo de disparo e o número de imagens que definiu previamente (Disparo de intervalo). Então, pode criar um filme a partir de imagens fixas produzidas pelo disparo de intervalo utilizando o software de computador Imaging Edge. Não é possível criar um filme a partir de imagens fixas diretamente na câmara.
Para mais detalhes sobre o disparo de intervalo, consulte o seguinte URL:
https://support.d-imaging.sony.co.jp/support/tutorial/ilc/l/ilce-6400/08.php

1. **MENU → (Definições da Câmara1) → [Função Disp. int.] → [Disparo intervalos] → [Lig.].**

2. **MENU → (Definições da Câmara1) → [Função Disp. int.] → Selecione o item que pretende definir e a definição desejada.**

3. **Carregue no botão do obturador.**

   Quando a hora definida para [Hora início fotografia] chegar, a câmara começa a fotografar.

   - Quando o número de fotografias definido em [Número fotografias] for concluído, a câmara volta ao ecrã de suspensão para o disparo de intervalo.

Detalhes do item do Menu

Disparo intervalos:
Define se pretende realizar o disparo de intervalo. ([Lig.]/[Desligado])

Hora início fotografia:
Define o tempo desde o momento em que carrega no botão do obturador até ao momento em que se iniciar o disparo de intervalo. (1 segundo até 99 minutos 59 segundos)

Intervalo de captura:
Define o intervalo de fotografia (o tempo desde que se inicia uma exposição até ao momento em que se inicia a exposição da fotografia seguinte). (1 segundo até 60 segundos)

Número fotografias:
Define o número de fotografias para o disparo de intervalo. (1 fotografia até 9999 fotografias)

Sens. seguim. AE:
Define a sensibilidade de seguimento da exposição automática em relação à mudança da luminância durante o disparo de intervalo. Se selecionar [Baixo], as mudanças de exposição durante o disparo de intervalo serão mais suaves. ([Alto]/[Médio]/[Baixo])

Foto. silenc. em int.:
Define se o disparo silencioso vai ou não acontecer durante o disparo de intervalo. ([Lig.]/[Desligado])

Prior. int. captura:
Define se vai ou não dar prioridade ao intervalo de disparo quando o modo de exposição é [Programa auto] ou [Prioridade abertura] e a velocidade do obturador torna-se mais longa que o tempo definido em [Intervalo de captura]. ([Lig.]/[Desligado])

Sugestão

- Se carregar no botão do obturador durante o disparo de intervalo, este terminará e a câmara volta ao ecrã de suspensão para o disparo de intervalo.

- Para voltar ao modo de disparo normal, selecione MENU → 1 (Definições da Câmara1) → [Função Disp. int.] → [Disparo intervalos] → [Desligado].
- Se carregar numa tecla à qual tenha sido atribuída uma das seguintes funções no momento em que o disparo inicia, a função permanecerá ativa durante o disparo de intervalo mesmo que não esteja a manter o botão carregado.
  - [Prender AEL]
  - [Prender AEL]
  - [Fixar Contr. AF/MF]
  - [Reg. Área AF prend.]
  - [Prender bloq. AWB]
  - [Meu seletor 1 Prend.] para [Meu seletor 3 Prend.]
- As imagens fixas fotografadas com o disparo de intervalo são apresentadas como um grupo no ecrã de reprodução.
- As imagens fixas fotografadas com o disparo de intervalo podem ser reproduzidas continuamente na câmara. Se pretende criar um filme utilizando imagens fixas, pode pré-visualizar o resultado.

Nota

- Pode não conseguir gravar o grupo de imagens, dependendo no nível restante da bateria e na quantidade de espaço livre no suporte de gravação. Forneça energia através de USB durante a gravação e utilize um cartão de memória com espaço suficiente.
- Durante o disparo de intervalo (incluindo o tempo entre o momento em que se carrega no botão do obturador e o início do disparo), não pode realizar operações de MENU, mas pode realizar operações de marcação. Pode realizar operações de MENU até carregar no botão do obturador.
- Durante o disparo de intervalo, a revisão automática não é apresentada.
- [Foto. silenc. em int.] está definido para [Lig.] nas predefinições, independentemente das definições de [Fotografia silenc.].

Tópico relacionado

- Imaging Edge

4-747-614-54(1) Copyright 2019 Sony Corporation

Rechamar (Definições da Câmara1/Definições da Câmara2)

Permite-lhe fotografar uma imagem após rechamar modos de utilização frequente ou definições da câmara registadas com [MR 1/ 2 Memória] antecipadamente.

1. **Defina o seletor de modo para MR (Rechamar memória).**

2. **Carregue no lado esquerdo/direito do seletor de controlo ou rode o seletor de controlo para selecionar o número desejado, depois carregue no centro do seletor de controlo.**
   - Pode também rechamar modos ou definições registados selecionando MENU → 1 (Definições da Câmara1) → [MR 1/ 2 Rechamar].

Sugestão

- Para rechamar as definições registadas no cartão de memória, defina o seletor de modo para MR (Rechamar memória), depois selecione o número desejado carregando no lado esquerdo/direito do seletor de controlo.
- As definições registadas num cartão de memória usando outra câmara com o mesmo nome de modelo podem ser rechamadas com esta câmara.

Nota

- Se definir [MR 1/ 2 Rechamar] após concluir as definições de fotografia, as definições registadas recebem prioridade e as definições originais podem ficar inválidas. Verifique os indicadores no ecrã antes de fotografar.

Tópico relacionado

- Memória (Definições da Câmara1/Definições da Câmara2)

4-747-614-54(1) Copyright 2019 Sony Corporation

Memória (Definições da Câmara1/Definições da Câmara2)

Permite-lhe registar no produto até 3 modos de utilização frequente ou definições de produto e até 4 (M1 até M4) no cartão de memória. Pode rechamar as definições usando apenas o seletor de modo.

1. **Defina o produto para a definição que quer registar.**
2. **MENU → 1(Definições da Câmara1) → [MR 1/2 Memória] → número pretendido.**
3. **Carregue no centro do seletor de controlo para confirmar.**

Itens que podem ser registados

- Pode registar várias funções para fotografar. Os itens que podem na realidade ser registados são visualizados no menu da câmara.
- Abertura (número F)
- Velocidade do obturador

Alterar definições registadas

Mude a definição para a desejada e volte a registar a definição para o mesmo número de modo.

Nota

- M1 até M4 pode ser selecionado apenas quando um cartão de memória estiver inserido no produto.
- Comutação de programa não pode ser registada.

Tópico relacionado

- Rechamar (Definições da Câmara1/Definições da Câmara2)

4-747-614-54(1) Copyright 2019 Sony Corporation

Registar definições de fotografia numa tecla personalizada (Reg Def Fot Pers)

Pode registar previamente definições de fotografia (tais como exposição, definição de foco, modo de avanço, etc.) a uma tecla personalizada e rechamá-las temporariamente enquanto mantém carregada a tecla. Carregue simplesmente na tecla personalizada para comutar as definições rapidamente e solte a tecla para voltar às definições originais. Esta função é útil quando gravar cenas ativas tais como desportos.

1. **MENU → (Definições da Câmara1) → [Reg Def Fot Pers] → Selecione um número de registo de [Rech Pers prender 1] para [Rech Pers prender 3].**

   O ecrã de definição para o número selecionado será visualizado.

2. **Usando o lado superior/inferior/esquerdo/direito do seletor de controlo, selecione as caixas de verificação para as funções que quer rechamar com um dos números de registo e carregue no centro para assinalar cada caixa.**

   Uma marca ✓ será visualizada nas caixas para as funções.
   - Para cancelar uma seleção, carregue novamente no centro.

3. **Selecione a função que quer ajustar usando o lado superior/inferior/esquerdo/direito do seletor de controlo, e carregue no centro para ajustar a função à definição desejada.**
   - Selecione [Importar Definição Atual] para registar as atuais definições da câmara ao número de registo que escolher.

4. **Selecione [Registar].**

Itens que podem ser registados

- Pode registar várias funções para fotografar. Os itens que podem na realidade ser registados são visualizados no menu da câmara.
- Exposição
- Definição de foco
- Modo de avanço (além de temporizador automático)

Rechamar definições registadas

1. MENU → (Definições da Câmara2) → [Tecla Person.] → Selecione a tecla desejada e depois selecione um dos números de registo de [Rech Pers prender 1] para [Rech Pers prender 3].
2. No ecrã de fotografia, carregue no botão do obturador enquanto mantém carregada a tecla à qual atribuiu um dos números de registo.
   As definições registadas são ativadas enquanto mantém carregada a tecla personalizada.

Sugestão

- Pode mudar as definições para [Reg Def Fot Pers] após atribuir um dos números de registo à tecla personalizada usando [Tecla Person.].

Nota

- Os números de registo [Rech Pers prender 1] até [Rech Pers prender 3] estão disponíveis apenas quando o modo de fotografia estiver definido para P/A/S/M.

- Dependendo da objetiva colocada e do estado da câmara quando se executar o rechamamento de definição registada, as definições registadas podem não produzir efeito.

Tópico relacionado

- Atribuição de funções utilizadas frequentemente a botões (Tecla Person.)

4-747-614-54(1) Copyright 2019 Sony Corporation

Câmara Digital de Objetivas intercambiáveis
ILCE-6400 α6400

Modo de Focagem

Seleciona o método de foco para se adequar ao movimento do motivo.

1. **MENU → (Definições da Câmara1) → [Modo de Focagem] → definição desejada.**

Detalhes do item do Menu

AF-S (Disparo único AF):
O produto bloqueia o foco assim que a focagem estiver concluída. Use isto quando o motivo estiver estático.
AF-A (AF Automática):
[Disparo único AF] e [AF Contínua] são comutados de acordo com o movimento do motivo. Quando o botão do obturador for premido até meio, o produto bloqueia o foco quando determina que o motivo está estático, ou continua a focar quando o motivo estiver em movimento. Durante fotografia contínua, o produto fotografa automaticamente com AF Contínua a partir da segunda foto.
AF-C (AF Contínua):
O produto continua a focar enquanto o botão do obturador estiver carregado e mantido até meio. Use isto quando o motivo estiver em movimento. No modo [AF Contínua], não há sinal sonoro quando a câmara foca.
DMF (Foc.Man.Diret):
Pode efetuar ajustes precisos manualmente após efetuar o foco automático, permitindo-lhe focar num motivo mais rapidamente do que quando usa o foco manual do início. Isto é conveniente em situações como fotografia macro.
MF (Focagem man.):
Ajusta o foco manualmente. Se não conseguir focar no motivo pretendido usando foco automático, use foco manual.

Indicador de foco

● (aceso):
O motivo está focado e o foco bloqueado.
● (intermitente):
O motivo não está focado.
(aceso):
O motivo está focado. O foco será ajustado continuamente de acordo com os movimentos do motivo.
(aceso):
Focagem em curso.

Motivos sobre os quais é difícil focar usando foco automático

- Motivos escuros e distantes
- Motivos com contraste fraco
- Motivos vistos através de vidro
- Motivos em movimento rápido
- Luz refletiva ou superfícies brilhantes
- Luz intermitente
- Motivos em contraluz
- Padrões repetitivos contínuos, tais como fachadas de edifícios
- Motivos na área de focagem com distâncias focais diferentes

Sugestão

- No modo [AF Contínua], pode bloquear o foco ao carregar e manter carregado o botão ao qual foi atribuída a função [Fixar foco].

- Quando definir o foco para infinito no modo de focagem manual ou no modo de focagem manual direto, certifique-se de que o foco está num motivo suficientemente distante verificando o monitor ou o visor.

Nota

- [AF Automática] está disponível apenas quando estiver a usar uma objetiva que suporta deteção de fase AF.
- Quando [AF Contínua] ou [AF Automática] estiver definida, o ângulo de visualização pode mudar pouco a pouco enquanto foca. Isto não afeta em si as imagens gravadas.
- Apenas [AF Contínua] e [Focagem man.] estão disponíveis quando gravar filmes ou quando o seletor de modo estiver definido para S&Q.

Tópico relacionado

- Foco manual direto (DMF)
- Focagem man.
- MF Assistida (imagem fixa)
- Deteção de fase AF

4-747-614-54(1) Copyright 2019 Sony Corporation

Def. prioridade AF-S

Define se dispara o obturador mesmo se o motivo não estiver focado quando [Modo de Focagem] estiver definido para [Disparo único AF], [Foc.Man.Diret] ou [AF Automática] e o motivo permanecer quieto.

1. **MENU → 1(Definições da Câmara1) → [Def. prioridade AF-S] → definição desejada.**

Detalhes do item do Menu

AF:
Dá prioridade à focagem. O obturador não será disparado até o motivo estar focado.

Disparar:
Dá prioridade ao disparo do obturador. O obturador disparará mesmo se o motivo estiver desfocado.

Ênfase Equilibrado:
Fotografa com uma ênfase equilibrada na focagem e no disparo do obturador.

Tópico relacionado

- Modo de Focagem
- Def. prioridade AF-C

4-747-614-54(1) Copyright 2019 Sony Corporation

Def. prioridade AF-C

Define se dispara o obturador mesmo se o motivo não estiver focado quando AF contínua estiver ativada e o motivo em movimento.

1. **MENU → 1(Definições da Câmara1) → [Def. prioridade AF-C] → definição desejada.**

Detalhes do item do Menu

AF:
Dá prioridade à focagem. O obturador não será disparado até o motivo estar focado.

Disparar:
Dá prioridade ao disparo do obturador. O obturador disparará mesmo se o motivo estiver desfocado.

Ênfase Equilibrado:
Fotografa com uma ênfase equilibrada na focagem e no disparo do obturador.

Tópico relacionado

- Modo de Focagem
- Def. prioridade AF-S

4-747-614-54(1) Copyright 2019 Sony Corporation

Área de Focagem

Seleciona a área de focagem. Use esta função quando for difícil focar corretamente no modo de focagem automática.

1. **MENU → (Definições da Câmara1) → [Área de Focagem] → definição desejada.**

Detalhes do item do Menu

Grande :
Foca num motivo abrangendo automaticamente toda a amplitude do ecrã. Quando carrega até meio no botão do obturador no modo de fotografia de imagem fixa, visualiza-se uma moldura verde em torno da área que está focada.

Zona :
Selecione uma zona no monitor para focar e o produto selecionará automaticamente uma área de focagem.

Centro :
Foca automaticamente num motivo no centro da imagem. Use juntamente com a função de bloqueio de foco para criar a composição que pretende.

Ponto flexível :
Permite-lhe deslocar o quadro de focagem para um ponto desejado no ecrã e focar num motivo extremamente pequeno numa área estreita.

Ponto flexível expan. :
Se o produto não conseguir focar num único ponto selecionado, usa os pontos de focagem em torno do ponto flexível como área de prioridade secundária para focagem.

Seguimento:
Quando o botão do obturador for carregado e mantido carregado até meio, o produto segue o motivo dentro da área selecionada de foco automático. Esta definição está disponível apenas quando o modo de focagem estiver definido para [AF Contínua]. Aponte o cursor a [Seguimento] no ecrã de definição [Área de Focagem] e depois selecione a área desejada para iniciar o seguimento usando os lados esquerdo/direito do seletor de controlo. Pode também deslocar a área de início de seguimento para o ponto desejado, designando a área como uma zona, ponto flexível ou expandir o ponto flexível.

Exemplos da visualização do quadro de focagem

O quadro de focagem difere da seguinte forma.

Quando focar numa área maior

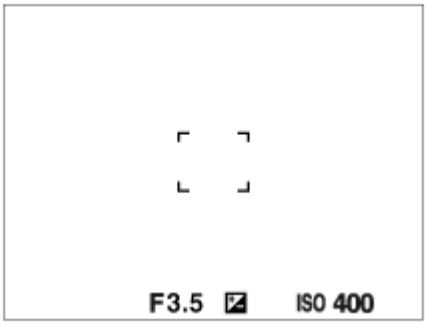

Quando focar numa área mais pequena

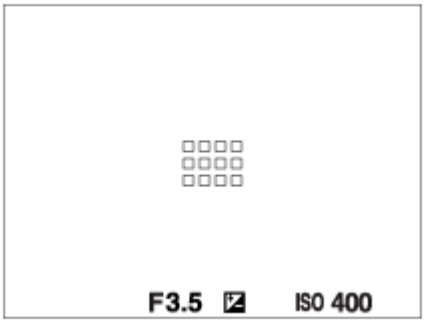

- Quando [Área de Focagem] estiver definido para [Grande] ou [Zona], a moldura de focagem pode alternar entre “Quando focar numa área maior” e “Quando focar numa área mais pequena”, dependendo do motivo ou da situação.
- Quando coloca uma objetiva de montagem tipo A com um adaptador para montagem (LA-EA1 ou LA-EA3) (vendidos separadamente), pode ser apresentada a moldura de focagem para “Quando focar numa área mais pequena”.

Quando for obtido automaticamente foco com base em toda a amplitude do monitor

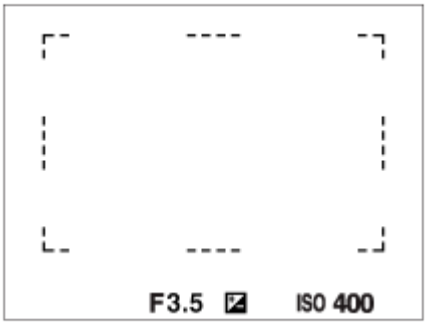

- Quando usa uma função de zoom sem ser o zoom ótico, a definição [Área de Focagem] é desativada e o quadro de focagem é mostrado por uma linha tracejada. O AF opera com prioridade na área central e em torno dela.

Para deslocar a área de focagem

- Quando [Área de Focagem] estiver definida para [Zona], [Ponto flexível] ou [Ponto flexível expan.], se carregar no botão ao qual [Focagem standard] está atribuída, pode fotografar enquanto desloca o quadro de focagem usando os lados superior/inferior/esquerdo/direito do seletor de controlo. Para devolver o quadro de focagem para o centro do monitor, carregue no botão 🗑 enquanto desloca o quadro. Para alterar as definições de fotografia usando o seletor de controlo, carregue no botão ao qual [Focagem standard] está atribuída.
- Pode deslocar o quadro de focagem rapidamente tocando e arrastando nele no monitor. Defina previamente [Funcionamento Tátil] para [Lig.].

Para seguir o motivo temporariamente (Seguimento ligado)

Pode mudar temporariamente a definição de [Área de Focagem] para [Seguimento] enquanto mantém carregada a tecla personalizada à qual atribuiu [Seguimento ligado] previamente. A definição [Área de Focagem] antes de ter ativado [Seguimento ligado] muda para a definição equivalente [Seguimento].
Por exemplo:

[Área de Focagem] antes de ativar [Seguimento ligado]	[Área de Focagem] enquanto [Seguimento ligado] está ativo
[Grande]	[Seguimento: Grande]
[Ponto flexível: S]	[Seguimento: Ponto flexível S]
[Ponto flexível expan.]	[Seguimento: Ponto flexível expan.]

Nota

- [Área de Focagem] está bloqueada para [Grande] nas seguintes situações:
  - [Auto inteligente]
  - [Auto superior]
  - [Seleção de cena]
  - Durante o modo Obturador de Sorriso
- A área de focagem pode não acender durante fotografia contínua ou quando o botão do obturador for carregado completamente de uma vez só.
- Quando o seletor de modo estiver definido para (Filme) ou S&Q ou durante gravação de filmes, [Seguimento] não pode ser selecionado como [Área de Focagem].
- Quando [Deteção de motivo] em [Def. AF cara/olhos] estiver definida para [Animal], [Seguimento] não pode ser selecionado como a [Área de Focagem].
- Não pode executar funções atribuídas aos lados para cima/para baixo/esquerdo/direito do seletor de controlo ou ao botão personalizado 2 enquanto desloca o quadro de focagem.

Tópico relacionado

- Funcionamento Tátil
- Ajustar as definições da área de focagem para a orientação da câmara (horizontal/vertical) (Mud. ÁreaAF V/H)
- Registar a atual área de focagem (Regist. Área AF) (imagem fixa)

4-747-614-54(1) Copyright 2019 Sony Corporation

Limite área focagem

Ao limitar previamente os tipos de definições de área de focagem disponível, pode selecionar as definições de [Área de Focagem] mais rapidamente.

1. **MENU → 1 (Definições da Câmara1) → [Limite área focagem] → Adicione marcas de verificação às áreas de focagem que pretende utilizar e, depois, selecione [OK].**

   Os tipos de áreas de focagem marcadas com ✓ estarão disponíveis como definições.

Sugestão

- Quando atribui [Alterar área focagem] a uma tecla pretendida selecionando MENU → 2 (Definições da Câmara2) → [Tecla Person.] ou [Tecla Person.], a área de focagem muda sempre que carregar na tecla atribuída. Ao limitar previamente os tipos de áreas de focagem selecionáveis com [Limite área focagem], pode selecionar mais rapidamente as definições da área de focagem que pretende.
  Se atribuir [Alterar área focagem] a uma tecla personalizada, recomenda-se que limite os tipos de áreas de focagem com [Limite área focagem].

Nota

- Os tipos de áreas de focagem que não têm uma marca de verificação não podem ser selecionados com MENU ou com o menu Fn (função). Para selecionar uma, adicione uma marca de verificação utilizando [Limite área focagem].
- Se remover a marca de verificação de uma área de focagem registada com [Mud. ÁreaAF V/H] ou [Regist. Área AF], as definições registadas serão alteradas.

Tópico relacionado

- Área de Focagem
- Atribuição de funções utilizadas frequentemente a botões (Tecla Person.)

4-747-614-54(1) Copyright 2019 Sony Corporation

Câmara Digital de Objetivas intercambiáveis
ILCE-6400 α6400

Ajustar as definições da área de focagem para a orientação da câmara (horizontal/vertical) (Mud. ÁreaAF V/H)

Pode definir se quer comutar a [Área de Focagem] e a posição do quadro de focagem de acordo com a orientação da câmara (horizontal/vertical). Esta função é útil quando fotografar cenas em relação às quais tenha de alterar a posição da câmara frequentemente, tais como retratos ou cenas de desporto.

1. **MENU → (Definições da Câmara1) → [Mud. ÁreaAF V/H] → definição desejada.**

Detalhes do item do Menu

Desligado:
Não comuta a [Área de Focagem] e a posição do quadro de focagem de acordo com a orientação da câmara (horizontal/vertical).

Apenas Ponto AF:
Comuta a posição da moldura de focagem de acordo com a orientação da câmara (horizontal/vertical). A [Área de Focagem] está fixada.

Ponto AF + Área AF:
Comuta a [Área de Focagem] e a posição do quadro de focagem de acordo com a orientação da câmara (horizontal/vertical).

Um exemplo quando [Ponto AF + Área AF] está selecionado

(A) Vertical: [Ponto flexível] (canto superior esquerdo)
(B) Horizontal: [Ponto flexível] (canto superior direito)
(C) Vertical: [Zona] (canto inferior esquerdo)

- São detetadas três orientações da câmara: horizontal, vertical com o lado do botão do obturador virado para cima, e vertical com o lado do botão do obturador virado para baixo.

Nota

- Se a definição para [Mud. ÁreaAF V/H] for alterada, as definições de focagem para cada orientação da câmara não serão retidas.
- A [Área de Focagem] e a posição do quadro de focagem não mudarão mesmo quando [Mud. ÁreaAF V/H] estiver definida para [Ponto AF + Área AF] ou [Apenas Ponto AF] nas seguintes situações:
  - Quando o modo de fotografia estiver definido para [Auto inteligente], [Auto superior], [Filme] ou [Câmara L&R].
  - Enquanto o botão do obturador estiver carregado até meio
  - Durante a gravação de filmes
  - Enquanto utilizar a função de zoom digital
  - Enquanto a focagem automática estiver ativada
  - Durante fotografia contínua
  - Durante a contagem decrescente do temporizador automático
  - Quando [Ampliador focagem] estiver ativado

- Quando fotografar imagens logo após a alimentação ser ligada e a câmara estiver vertical, a primeira foto é tirada com a definição de focagem horizontal ou com a última definição de focagem.
- A orientação da câmara não pode ser detetada quando a objetiva estiver virada para cima ou para baixo.

Tópico relacionado

- Área de Focagem

4-747-614-54(1) Copyright 2019 Sony Corporation

Iluminador AF (imagem fixa)

O iluminador AF fornece luz de enchimento para focar mais facilmente um motivo num ambiente escuro. No tempo que decorre entre carregar até meio no botão do obturador e bloquear o foco, o iluminador AF acende para permitir que a câmara foque com mais facilidade.

1. **MENU → (Definições da Câmara1) → [Iluminador AF] → definição desejada.**

Detalhes do item do Menu

Auto:
O iluminador AF acende automaticamente em ambientes escuros.

Desligado:
Não usa o iluminador AF.

Nota

- Não pode usar [Iluminador AF] nas seguintes situações:
  - Quando o modo de fotografia for [Filme] ou [Câmara L&R].
  - Varrer panorama
  - Quando [Modo de Focagem] estiver definido para [AF Contínua] ou [AF Automática] e o motivo estiver a mexer-se (quando o indicador de foco ou acende).
  - Quando [Ampliador focagem] estiver ativado.
  - Quando [Seleção de cena] estiver definida para os seguintes modos:
    - [Paisagem]
    - [Ação desportiva]
    - [Cena Noturna]
  - Quando um Adaptador para montagem estiver colocado
- Se a sapata multi-interface estiver equipada com um flash com uma função de iluminador AF, quando o flash for ligado, o iluminador AF ligará também.
- O iluminador AF emite uma luz muito brilhante. Embora não haja perigo para a saúde, não olhe diretamente para o iluminador AF de muito perto.

4-747-614-54(1) Copyright 2019 Sony Corporation

Def. AF cara/olhos

Esta função é utilizada para determinar se a câmara irá ou não focar com prioridade as caras ou os olhos.
Esta função pode ser usada quando o software (firmware) do sistema da câmara for da Ver. 2.00 ou posterior.

1 **MENU → 1(Definições da Câmara1) → [Def. AF cara/olhos] → item da definição desejada.**

Detalhes do item do Menu

Prior. cara/olhos AF :
Define se deteta ou não caras ou olhos dentro da área de focagem e foca nos olhos (AF olhos) quando o foco automático estiver ativado. ([Lig.]/[Desligado])

Deteção de motivo :
Seleciona o alvo a detetar.
[Humano]: deteta caras/olhos humanos.
[Animal]: deteta olhos de animais. As caras de animais não são detetadas.

Sel. olho dir./esq. :
Especifica os olhos a detetar. Se [Olho direito] ou [Olho esquerdo] estiver selecionado, só é detetado o olho selecionado.
Quando [Deteção de motivo] estiver definida para [Animal], [Sel. olho dir./esq.] não pode ser usada.
[Auto]: a câmara deteta automaticamente os olhos.
[Olho direito]: é detetado o olho direito do motivo (o olho no lado esquerdo na perspetiva do fotógrafo).
[Olho esquerdo]: é detetado o olho esquerdo do motivo (o olho no lado direito na perspetiva do fotógrafo).

Vis. mold. det. cara :
Define se mostra ou não a moldura de deteção de cara quando uma cara humana é detetada. ([Lig.]/[Desligado])

Vis. olhos animal :
Define se mostra ou não a moldura de deteção de olhos quando o olho de um animal for detetado. ([Lig.]/[Desligado])

Moldura de deteção de cara

Quando o produto deteta uma cara, aparece a moldura cinzenta de deteção de caras. Quando o produto determina que foco automático está ativado, a moldura de deteção de caras fica branca.
No caso de ter registado a ordem de prioridade para cada cara usando [Registo Caras], o produto seleciona automaticamente a primeira cara com prioridade e a moldura de deteção de caras sobre essa cara fica branca. As molduras de deteção de caras de outras caras registadas ficam roxo-avermelhadas.

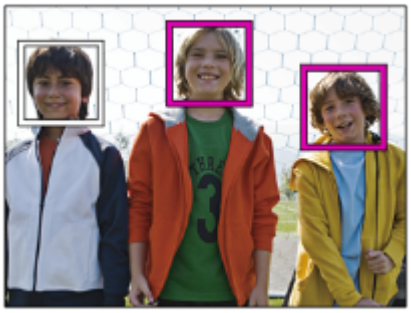

Moldura de deteção de olhos

Aparece uma moldura branca de deteção de olho quando é detetado um olho e a câmara determina que é possível a focagem automática, dependendo das definições.

A moldura de deteção de olhos é apresentada da seguinte forma quando [Deteção de motivo] estiver definida para [Animal].

[AF Olhos] por tecla personalizada

A função AF Olhos também pode ser utilizada atribuindo [AF Olhos] a uma tecla personalizada. A câmara pode focar os olhos desde que esteja a carregar na tecla. Isto é útil quando pretende aplicar temporariamente a função AF Olhos a todo o ecrã, independentemente das definições para [Área de Focagem].
Por exemplo, se [Área de Focagem] estiver definida para [Ponto flexível] e pretende que a câmara foque um olho fora da moldura de focagem, pode aplicar a função AF Olhos carregando na tecla personalizada à qual [AF Olhos] foi atribuído, sem mudar [Área de Focagem].

1. MENU → 2 (Definições da Câmara2) → [Tecla Person.] → tecla desejada, depois atribua a função [AF Olhos] à tecla.
2. MENU → 1 (Definições da Câmara1) → [Def. AF cara/olhos] → [Deteção de motivo]→ definição desejada.
3. Aponte a câmara à cara de um ser humano ou animal e carregue na tecla à qual atribuiu a função [AF Olhos].
4. Prima o botão disparador enquanto prime a tecla.

[Mudar olho dir./esq.] por tecla personalizada

Quando [Sel. olho dir./esq.] está definido para [Olho direito] ou [Olho esquerdo], pode mudar o olho a detetar carregando na tecla personalizada à qual atribuiu a função [Mudar olho dir./esq.].
Quando [Sel. olho dir./esq.] está definido para [Auto], pode mudar temporariamente o olho a detetar carregando na tecla personalizada à qual atribuiu a função [Mudar olho dir./esq.].
A seleção temporária do olho esquerdo/direito é cancelada quando realiza as seguintes operações, etc. A câmara volta à deteção automática do olho.

- Deixando de carregar no botão do obturador até meio.
- Deixando de carregar na tecla personalizada à qual [Ligar AF] ou [AF Olhos] foi atribuído.
- Carregando no botão Fn ou no botão MENU.

Sugestão

- Quando [Sel. olho dir./esq.] não está definido para [Auto] ou quando executa [Mudar olho dir./esq.] utilizando a tecla personalizada, aparece a moldura de deteção do olho.
- Se pretender que a moldura de deteção da cara ou do olho desapareça durante um determinado período de tempo depois de a câmara focar uma cara ou um olho, defina [Limpar Auto Área AF] para [Lig.].
- Para detetar olhos de animais, prepare a composição de modo a que ambos os olhos e o nariz do animal estejam dentro do ângulo de visão. Assim que focar na cara do animal, os olhos do animal serão detetados mais facilmente.

Nota

- Quando [Deteção de motivo] estiver definida para [Humano], os olhos dos animais não são detetados. Quando [Deteção de motivo] estiver definida para [Animal], as caras humanas não são detetadas.

- Quando o modo de fotografia estiver definido para [Retrato] em [Seleção de cena], [Prior. cara/olhos AF] está bloqueada para [Lig.] e [Deteção de motivo] está bloqueada para [Humano].
- Quando [Deteção de motivo] estiver definida para [Animal], as seguintes funções não estão disponíveis.
  - Função de seguimento
  - Prior. cara mlti-med.
  - Prior. às caras regist.
- A função [AF Olhos] pode não funcionar muito bem nas seguintes situações:
  - Quando a pessoa estiver a usar óculos de sol.
  - Quando o cabelo na frente da testa cobre os olhos da pessoa.
  - Em condições de pouca luz ou retroiluminação.
  - Quando os olhos estiverem fechados.
  - Quando a pessoa estiver na sombra.
  - Quando a pessoa estiver desfocada.
  - Quando a pessoa estiver a mexer-se muito.
- Se a pessoa estiver a mexer-se muito, a moldura de deteção pode não se visualizar corretamente sobre os seus olhos.
- Dependendo das circunstâncias, os olhos não podem ser focados. Quando isto ocorre, a câmara irá detetar e focar a cara. A câmara não consegue focar os olhos quando não é detetada nenhuma cara humana.
- O produto pode não detetar caras ou pode detetar acidentalmente outros objetos como caras em algumas condições.
- A função AF olhos está indisponível quando o seletor de modo está definido para (Filme) ou S&Q, ou durante a gravação de filmes.
- A moldura de deteção de olhos não é visualizada quando a função AF olhos não estiver disponível.
- Não pode usar a função de deteção de cara/olhos com as seguintes funções:
  - Funções de zoom sem ser o zoom ótico.
  - [Varrer panorama]
  - [Posterização] em [Efeito de imagem]
  - Ampliador focagem
  - Quando [Seleção de cena] estiver definido para [Paisagem], [Cena Noturna] ou [Pôr-do-sol]
  - Gravar filmes com [Defin. Gravação] definido para [120p]/[100p]
  - Quando [S&Q Veloc. fotogramas] estiver definida para [120fps]/[100fps] durante gravação em câmara lenta/câmara rápida.
- Podem ser detetadas até 8 caras dos seus motivos.
- Mesmo que [Vis. mold. det. cara] esteja definido para [Desligado], uma moldura de focagem verde será apresentada sobre as caras que estão focadas.
- Quando o modo de fotografia estiver definido para [Auto inteligente] ou [Auto superior], [Prior. cara/olhos AF] está bloqueado para [Lig.].
- Mesmo quando [Deteção de motivo] estiver definida para [Animal], os olhos de alguns tipos de animais não conseguem ser detetados.
- Mesmo quando [Vis. olhos animal] estiver definido para [Desligado], uma moldura de focagem verde é apresentada sobre os olhos que estão focados.

Tópico relacionado

- Modo de Focagem
- Área de Focagem
- Limpar Auto Área AF
- Atribuição de funções utilizadas frequentemente a botões (Tecla Person.)
- Versão

4-747-614-54(1) Copyright 2019 Sony Corporation

AF c/ obturador (imagem fixa)

Seleciona se foca automaticamente quando carrega até meio no botão do obturador. Selecione [Desligado] para ajustar o foco e a exposição separadamente.

1. **MENU → (Definições da Câmara1) → [AF c/ obturador] → definição desejada.**

Detalhes do item do Menu

Lig.:
O foco automático opera quando carrega até meio no botão do obturador.

Desligado:
O foco automático não opera mesmo se carregar até meio no botão do obturador.

Método útil para micro ajustar o foco

Quando uma objetiva de montagem tipo A estiver colocada, ativar a função de foco automático com um botão sem ser o botão do obturador permite-lhe focar de forma mais precisa em combinação com focagem manual.

1. Defina [AF c/ obturador] para [Desligado].
2. MENU → (Definições da Câmara2) → [Tecla Person.] ou [Tecla Person.] → atribua as funções [Ligar AF] e [Ampliador focagem] às teclas desejadas.
3. Defina [AF Eye-Start] para [Desligado] para evitar foco automático quando olha através do visor.
4. Carregue na tecla à qual a função [Ligar AF] foi atribuída.
5. Carregue na tecla à qual a função [Ampliador focagem] foi atribuída e depois rode o anel de foco para micro ajustamentos do foco.
6. Carregue até meio no botão do obturador para fotografar uma imagem.

Tópico relacionado

- Ligar AF
- AF Eye-Start (imagem fixa)
- Pré-AF (imagem fixa)
- Ampliador focagem

4-747-614-54(1) Copyright 2019 Sony Corporation

Câmara Digital de Objetivas intercambiáveis
ILCE-6400 α6400

Pré-AF (imagem fixa)

O produto ajusta automaticamente o foco antes de carregar até meio no botão do obturador. Durante as operações de focagem, o ecrã pode tremer.

1. **MENU → 1 (Definições da Câmara1) → [Pré-AF] → definição desejada.**

Detalhes do item do Menu

Lig.:
Ajusta o foco antes de carregar até meio no botão do obturador.

Desligado:
Não ajusta o foco antes de carregar até meio no botão do obturador.

Nota

- [Pré-AF] está disponível apenas quando estiver montada uma objetiva de montagem tipo E.

4-747-614-54(1) Copyright 2019 Sony Corporation

AF Eye-Start (imagem fixa)

Define se usa ou não foco automático quando olha através de um Visor Eletrónico.

1. **MENU → (Definições da Câmara1) → [AF Eye-Start] → definição desejada.**

Detalhes do item do Menu

Lig.:
A focagem automática começa quando olha através do Visor Eletrónico.
Desligado:
A focagem automática não começa quando olha através do Visor Eletrónico.

Sugestão

- [AF Eye-Start] está disponível quando uma objetiva de montagem tipo A e um Adaptador de montagem (LA-EA2, LA-EA4) (vendidos separadamente) estiverem colocados.

4-747-614-54(1) Copyright 2019 Sony Corporation

Câmara Digital de Objetivas intercambiáveis
ILCE-6400 α6400

Registar a atual área de focagem (Regist. Área AF) (imagem fixa)

Pode deslocar o quadro de focagem para uma posição previamente atribuída temporariamente através de uma tecla personalizada. Esta função é útil quando fotografar cenas em que os movimentos do motivo são previsíveis; por exemplo, cenas de desporto. Com esta função, pode comutar rapidamente a área de focagem de acordo com a situação.

Como registar a área de focagem

1. MENU → 1 (Definições da Câmara1) → [Regist. Área AF] → [Lig.].
2. Defina a área de focagem para a posição desejada e depois mantenha carregado o botão Fn (Função).

Como chamar a área de focagem registada

1. MENU → 2 (Definições da Câmara2) → [Tecla Person.] → tecla desejada, depois selecione [Reg. Área AF prend.].
2. Regule a câmara para o modo de fotografia, mantenha carregada a tecla à qual [Reg. Área AF prend.] foi atribuída e depois carregue no botão do obturador para fotografar imagens.

Sugestão

- Quando um quadro de focagem for registado usando [Regist. Área AF], o quadro de focagem registado pisca no monitor.
- Se atribuir [Comut Área AF Reg] a uma tecla personalizada, pode usar o quadro de focagem registado sem manter carregada a tecla.
- Se [ÁreaAF reg+LigarAF] estiver atribuída a uma tecla personalizada, é executada focagem automática usando o quadro de focagem registado quando for carregada a tecla.

Nota

- Uma área de focagem não pode ser registada nas seguintes situações:
  - O seletor de modo está definido para (Filme) ou S&Q
  - Enquanto [Focagem por toque] estiver a ser executado
  - Enquanto utilizar a função de zoom digital
  - Enquanto [Seguimento toque] estiver a ser executado
  - Enquanto foca
  - Enquanto executa bloqueio do foco
- Não pode atribuir [Reg. Área AF prend.] ao [Fun. Botão Esquerdo], [Funç. Botão Direito], ou [Botão para Baixo].
- Não pode chamar a área de focagem registada nas seguintes situações:
  - O seletor de modo está definido para AUTO (Modo Auto), (Filme) ou S&Q
- Quando [Regist. Área AF] estiver definido para [Lig.], a definição [Bloq. Seletor / Roda] está bloqueada para [Desbloquear].

Tópico relacionado

- Área de Focagem
- Atribuição de funções utilizadas frequentemente a botões (Tecla Person.)

4-747-614-54(1) Copyright 2019 Sony Corporation

Câmara Digital de Objetivas intercambiáveis
ILCE-6400 α6400

Apagar uma Área AF registada (Elim. Área AF reg.)

Apaga a posição do quadro de focagem que estava registada usando [Regist. Área AF].

1. **MENU → (Definições da Câmara1) → [Elim. Área AF reg.].**

Tópico relacionado

- Registar a atual área de focagem (Regist. Área AF) (imagem fixa)

4-747-614-54(1) Copyright 2019 Sony Corporation

Limpar Auto Área AF

Define se a área de focagem deve ser sempre visualizada ou deve desaparecer automaticamente pouco depois de se obter o foco.

1. **MENU → 1 (Definições da Câmara1) → [Limpar Auto Área AF] → definição desejada.**

Detalhes do item do Menu

Lig.:
A área de focagem desaparece automaticamente pouco depois de se obter o foco.

Desligado:
A área de focagem é visualizada sempre.

4-747-614-54(1) Copyright 2019 Sony Corporation

Câmara Digital de Objetivas intercambiáveis
ILCE-6400 α6400

Visual. área AF cont.

Pode definir se visualiza ou não a área que está focada quando [Área de Focagem] estiver definida para [Grande] ou [Zona], no modo [AF Contínua].

1. **MENU → 1(Definições da Câmara1) → [Visual. área AF cont.] → definição desejada.**

Detalhes do item do Menu

Lig.:
Mostra a área de focagem que está focada.

Desligado:
Não mostra a área de focagem que está focada.

Nota

- Quando [Área de Focagem] estiver definida para um dos seguintes, os quadros de focagem na área que está focada ficam verdes:
  - [Centro]
  - [Ponto flexível]
  - [Ponto flexível expan.]

4-747-614-54(1) Copyright 2019 Sony Corporation

Circ. ponto focagem

Define se permite que a moldura de focagem salte de um extremo para o outro quando move a moldura de focagem com [Área de Focagem] definida para [Zona], [Ponto flexível] ou [Ponto flexível expan.]. Esta função é útil quando pretende mover a moldura de focagem rapidamente de um extremo para o outro.

1. **MENU→ 1(Definições da Câmara1)→[Circ. ponto focagem] → função desejada.**

   Quando [Circular] está selecionado:

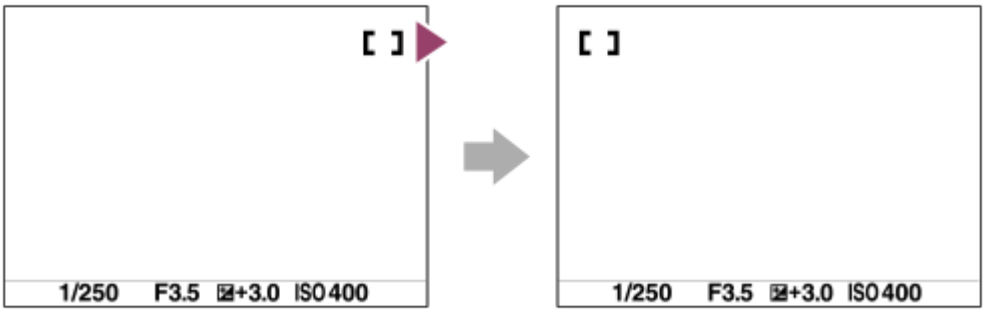

Detalhes do item do Menu

Não circula :
O cursor não se move quando tenta mover a moldura de focagem para além do fim.

Circular :
O cursor salta para o extremo oposto quando tenta mover a moldura de focagem para além do fim.

Tópico relacionado

- Área de Focagem

4-747-614-54(1) Copyright 2019 Sony Corporation

Ajus. Micro AF

Permite-lhe ajustar a posição de focagem automática e registar um valor ajustado para cada objetiva quando usar objetivas de montagem tipo A com um Adaptador de montagem LA-EA2 ou LA-EA4 (vendido separadamente).
Use esta função apenas quando forem necessários ajustes. Atenção que a função de foco automático pode não ser executada numa posição correta quando usar este ajuste.

1. **MENU → (Definições da Câmara1) → [Ajus. Micro AF].**
2. **Selecione [Definição Ajuste AF] → [Lig.].**
3. **[quantidade] → valor desejado.**
   - Quanto maior o valor que selecionar, mais distante do produto ficará a posição focada automaticamente. Quanto menor o valor que selecionar, mais perto do produto ficará a posição focada automaticamente.

Sugestão

- Recomenda-se que ajuste a posição nas atuais condições de fotografia. Defina [Área de Focagem] para [Ponto flexível] e use um motivo brilhante com elevado contraste quando ajustar.

Nota

- Quando colocar uma objetiva para a qual já registou um valor, o valor registado aparece no ecrã. [±0] aparece em objetivas para as quais um valor ainda não foi registado.
- Se [-] for visualizado como o valor, então um total de 30 objetivas foram registadas e não pode ser registada uma nova objetiva. Para registar uma nova objetiva, fixe a objetiva da qual pretende apagar o registo e defina o seu valor para [±0] ou reponha os valores de todas as objetivas utilizando [Limpar].
- O [Ajus. Micro AF] suporta objetivas Sony, Minolta, ou Konica-Minolta. Se executar [Ajus. Micro AF] com objetivas sem ser as suportadas, as definições registadas para objetivas suportadas podem ser afetadas. Não execute [Ajus. Micro AF] com uma objetiva não suportada.
- Não pode definir [Ajus. Micro AF] individualmente para uma objetiva Sony, Minolta, e Konica-Minolta da mesma especificação.

4-747-614-54(1) Copyright 2019 Sony Corporation

Câmara Digital de Objetivas intercambiáveis
ILCE-6400 α6400

Comp. exposição

Normalmente, a exposição é definida automaticamente (exposição automática). Com base no valor de exposição definido pela exposição automática, pode tornar toda a imagem mais clara ou escura se ajustar [Comp. exposição] para o lado mais ou lado menos, respetivamente (compensação da exposição).

1 **(Comp. exposição) no seletor de controlo → carregue no lado esquerdo/direito do seletor de controlo ou rode o seletor de controlo e selecione a definição desejada.**

Lado + (superior):
As imagens ficam mais claras.
Lado - (inferior):
As imagens ficam mais escuras.

- Pode também selecionar MENU → 1 (Definições da Câmara1) → [Comp. exposição].

- Pode ajustar o valor de compensação da exposição dentro da variação de -5,0 EV a + 5,0 EV.
- Pode confirmar o valor de compensação da exposição que definiu no ecrã de fotografia.
  Monitor

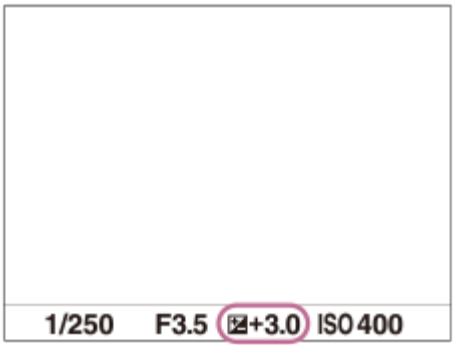

Visor

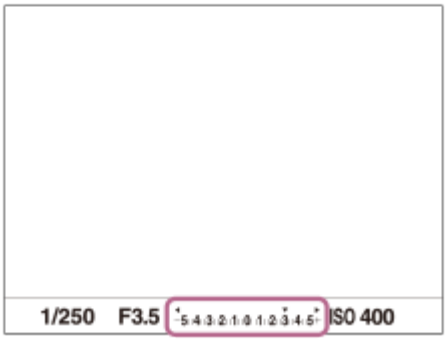

Nota

- Não pode efetuar a compensação da exposição nos seguintes modos de fotografia:
  - [Auto inteligente]
  - [Auto superior]
  - [Seleção de cena]

- Quando usar [Exposição manual], pode efetuar a compensação da exposição apenas quando [ISO] estiver definido para [ISO AUTO].
- Apenas um valor entre -3,0 EV e +3,0 EV com a luminosidade de imagem equivalente aparece no ecrã quando fotografar. Se definir um valor de compensação da exposição fora desta variação, a luminosidade da imagem no ecrã não será afetada, mas será refletida na imagem gravada.
- Pode ajustar o valor de compensação da exposição dentro da variação de -2,0 EV a +2,0 EV em filmes.
- Se fotografar um motivo em condições de muita ou pouca luz, ou quando usa o flash, pode não conseguir obter um efeito satisfatório.

Tópico relacionado

- Passo exposição
- Conf comp.exp.
- Bracket Contínuo
- Bracket Único
- Definição Zebra

4-747-614-54(1) Copyright 2019 Sony Corporation

Câmara Digital de Objetivas intercambiáveis
ILCE-6400 α6400

Definição ISO: ISO

Sensibilidade à luz é expressa pelo número ISO (índice de exposição recomendado). Quanto maior o número, maior a sensibilidade.

1. **ISO (ISO) no seletor de controlo → selecione a definição desejada.**
   - Pode também selecionar MENU→ 1 (Definições da Câmara1) → [Definição ISO] → [ISO].
   - Pode alterar o valor em passos de 1/3 EV rodando o seletor de controlo. Pode alterar o valor em passos de 1 EV rodando o seletor de comando.

Detalhes do item do Menu

RR multifotogramas:
Combina fotos contínuas para criar uma imagem com menos ruído. Carregue no lado direito para visualizar o ecrã de definição, depois selecione um valor desejado usando os lados superior/inferior do seletor de controlo.

Selecione o número ISO desejado de ISO AUTO ou ISO 100 – ISO 102400.

ISO AUTO:
Define automaticamente a sensibilidade ISO.

ISO 100 – ISO 102400:
Define manualmente a sensibilidade ISO. Ao selecionar um número maior aumenta a sensibilidade ISO.

Sugestão

- Pode alterar a variação da sensibilidade ISO que esteja automaticamente definida no modo [ISO AUTO]. Selecione [ISO AUTO] e carregue no lado direito do seletor de controlo, e defina os valores desejados para [ISO AUTO Máximo] e [ISO AUTO Mínimo].Os valores são também aplicados quando fotografa no modo [ISO AUTO] em [RR multifotogramas].
- Pode definir o nível do efeito para redução do ruído selecionando [Efeito RR] em [RR multifotogramas].

Nota

- Quando [Formato ficheiro] estiver definida para [RAW] ou [RAW & JPEG], [RR multifotogramas] não pode ser ajustada.
- Quando [RR multifotogramas] estiver selecionada, o flash, [Otimiz Alc Din], ou [HDR Auto] não pode ser usado.
- Quando [Perfil de imagem] estiver definido sem ser para [Desligado], [RR multifotogramas] não pode ser selecionada.
- Quando [Efeito de imagem] estiver definido sem ser para [Desligado], [RR multifotogramas] não pode ser selecionada.
- [ISO AUTO] está selecionado quando usar as seguintes funções:
  - [Auto inteligente]
  - [Auto superior]
  - [Seleção de cena]
  - [Varrer panorama]
- Quanto maior o valor ISO, mais ruído irá aparecer nas imagens.
- As definições ISO disponíveis irão diferir dependendo do facto de fotografar imagens fixas, gravar filmes ou gravar filmes em câmara lenta/câmara rápida.
- Quando gravar filmes, os valores ISO entre 100 e 32000 estão disponíveis. Se o valor ISO for definido para um valor superior a 32000, a definição é comutada automaticamente para 32000. Quando terminar a gravação do filme, o valor ISO volta à definição original.

- O intervalo disponível para a sensibilidade ISO varia, dependendo da definição de [Gamma] em [Perfil de imagem].
- Quando usa [RR multifotogramas], demora algum tempo para o produto executar o processo de sobreposição das imagens.
- Quando seleciona [ISO AUTO] com o modo de fotografia definido para [P], [A], [S] ou [M], a sensibilidade ISO será automaticamente ajustada dentro da variação definida.

4-747-614-54(1) Copyright 2019 Sony Corporation

Definição ISO: Limite intervalo ISO

Pode limitar o intervalo da sensibilidade ISO quando a sensibilidade ISO é definida manualmente.

1. **MENU → 1 (Definições da Câmara1) → [Definição ISO] → [Limite intervalo ISO] → [Mínimo] ou [Máximo], e selecione os valores desejados.**

Para definir o intervalo de [ISO AUTO]

Se pretender ajustar o intervalo da sensibilidade ISO que é definido automaticamente no modo [ISO AUTO], selecione MENU → 1 (Definições da Câmara1) → [Definição ISO] → [ISO] → [ISO AUTO] e, depois, carregue no lado direito do seletor de controlo para selecionar [ISO AUTO Máximo]/[ISO AUTO Mínimo].

Nota

- Os valores da sensibilidade ISO além do intervalo especificado ficam indisponíveis. Para selecionar os valores da sensibilidade ISO além do intervalo especificado, reponha [Limite intervalo ISO].
- O intervalo disponível para a sensibilidade ISO varia, dependendo da definição de [Gamma] em [Perfil de imagem].

Tópico relacionado

- Definição ISO: ISO

4-747-614-54(1) Copyright 2019 Sony Corporation

Definição ISO: VO mín. ISO AUTO

Se selecionar [ISO AUTO] ou [ISO AUTO] em [RR multifotogramas] quando o modo de fotografia for P (Programa auto) ou A (Prioridade abertura), pode definir a velocidade do obturador na qual a sensibilidade ISO começa a mudar.
Esta função é eficaz para fotografar motivos em movimento. Pode minimizar a desfocagem do motivo além de também evitar a vibração da câmara.

1. **MENU → (Definições da Câmara1) → [Definição ISO] → [VO mín. ISO AUTO] → definição desejada.**

Detalhes do item do Menu

FASTER (Mais rápida)/FAST (Rápida):
A sensibilidade ISO começará a mudar a velocidades do obturador superiores a [Normal], para poder evitar a vibração da câmara e desfocagem do motivo.

STD (Normal):
A câmara define automaticamente a velocidade do obturador com base na distância focal da objetiva.

SLOW (Lenta)/SLOWER (Mais lenta):
A sensibilidade ISO começará a mudar a velocidades do obturador mais lentas do que [Normal], para que possa fotografar imagens com menos ruído.

1/4000 — 30":
A sensibilidade ISO começa a mudar à velocidade do obturador que tiver definido.

Sugestão

- A diferença na velocidade do obturador na qual a sensibilidade ISO começa a mudar entre [Mais rápida], [Rápida], [Normal], [Lenta] e [Mais lenta] é 1 EV.

Nota

- Se a exposição for insuficiente mesmo quando a sensibilidade ISO estiver definida para [ISO AUTO Máximo] em [ISO AUTO], para fotografar com uma exposição apropriada, a velocidade do obturador será mais lenta do que a velocidade definida em [VO mín. ISO AUTO].
- Nas seguintes situações, a velocidade do obturador pode não funcionar conforme definida:
  - Quando usar o flash para fotografar cenas brilhantes. (A velocidade máxima do obturador está limitada à velocidade de sincronização do flash de 1/160 segundo).
  - Quando usar o flash para fotografar cenas escuras com o [Modo flash] definido para [Fill-flash]. (A velocidade mínima do obturador está limitada à velocidade automaticamente determinada pela câmara.)

Tópico relacionado

- Programa auto
- Prioridade abertura
- Definição ISO: ISO

4-747-614-54(1) Copyright 2019 Sony Corporation

Modo do medidor

Seleciona o modo de medição que define que parte do ecrã medir para determinar a exposição.

1. **MENU → (Definições da Câmara1) → [Modo do medidor] → definição desejada.**

Detalhes do item do Menu

Multi:
Mede a luz em cada área após dividir a área total em múltiplas áreas e determina a exposição correta de todo o ecrã (Medidor de padrão múltiplo).

Centro:
Mede a luminosidade média de todo o ecrã, enquanto realça a área central do ecrã (Medidor ponderado ao centro).

Ponto:
Mede apenas a área central (Medição pontual). Este modo é adequado para medir a luz numa parte especificada de todo o ecrã. O tamanho do círculo de medição pode ser selecionado a partir de [Ponto: Normal] e [Ponto: Grande]. A posição do círculo de medição depende da definição para [Ponto medidor luz].

Média ecrã inteiro:
Mede a luminosidade média de todo o ecrã. A exposição será estável mesmo se a composição ou a posição do motivo se alterar.

Destaque:
Mede a luminosidade enquanto realça a área destacada no ecrã. Este modo é adequado para fotografar o motivo enquanto evita a sobre-exposição.

Sugestão

- Quando [Ponto] estiver selecionado e [Área de Focagem] estiver definida para [Ponto flexível] ou [Ponto flexível expan.] enquanto [Ponto medidor luz] estiver definido para [Link ponto focagem], o ponto de medição pontual pode ser coordenado com a área de focagem.
- Quando [Multi] está selecionado e [Prior. cara mlti-med.] está definido para [Lig.], a câmara mede a luminosidade com base na caras detetadas.
- Quando [Modo do medidor] estiver definido para [Destaque] e a função [Otimiz Alc Din] ou [HDR Auto] estiver ativada, a luminosidade e o contraste serão corrigidos automaticamente dividindo a imagem em áreas pequenas e analisando o contraste da luz e sombra. Efetue as definições com base nas circunstâncias de fotografia.

Nota

- [Modo do medidor] está bloqueado para [Multi] nos seguintes modos de fotografia:
  - [Auto inteligente]
  - [Auto superior]
  - [Seleção de cena]
  - Outras funções de zoom sem ser o zoom ótico
- No modo [Destaque], o motivo pode estar escuro se existir uma parte mais clara no ecrã.

Tópico relacionado

- Bloqueio AE
- Ponto medidor luz

- Prior. cara mlti-med.
- Otimiz Alc Din (DRO)
- HDR Auto

4-747-614-54(1) Copyright 2019 Sony Corporation

Câmara Digital de Objetivas intercambiáveis
ILCE-6400 α6400

Prior. cara mlti-med.

Define se a câmara mede a luminosidade com base em caras detetadas quando [Modo do medidor] está definido para [Multi].

1. **MENU → 1 (Definições da Câmara1) → [Prior. cara mlti-med.] → definição desejada.**

Detalhes do item do Menu

Lig.:
A câmara mede a luminosidade com base nas caras detetadas.

Desligado:
A câmara mede a luminosidade usando a definição [Multi], sem detetar caras.

Nota

- Quando o modo de fotografia estiver definido para [Auto inteligente] ou [Auto superior], [Prior. cara mlti-med.] está bloqueado para [Lig.].
- Quando [Prior. cara/olhos AF] estiver definida para [Lig.] e [Deteção de motivo] estiver definida para [Animal] em [Def. AF cara/olhos], [Prior. cara mlti-med.] não funciona.

Tópico relacionado

- Modo do medidor

4-747-614-54(1) Copyright 2019 Sony Corporation

Ponto medidor luz

Define se coordena a posição de medição pontual com a área de focagem quando [Área de Focagem] estiver definida para [Ponto flexível] ou [Ponto flexível expan.].

1. **MENU → 1 (Definições da Câmara1) → [Ponto medidor luz] → definição desejada.**

Detalhes do item do Menu

Centro:
A posição de medição pontual não coordena com a área de focagem, mas mede sempre a luminosidade ao centro.

Link ponto focagem:
A posição de medição pontual coordena com a área de focagem.

Nota

- Quando [Área de Focagem] estiver definida sem ser para [Ponto flexível] ou [Ponto flexível expan.], a posição de medição pontual está bloqueada ao centro.
- Quando [Área de Focagem] estiver definida para [Seguimento: Ponto flexível] ou [Seguimento: Ponto flexível expan.], a posição de medição pontual coordena a posição de início de seguimento, mas não coordena o seguimento do motivo.

Tópico relacionado

- Área de Focagem
- Modo do medidor

4-747-614-54(1) Copyright 2019 Sony Corporation

Passo exposição

Pode ajustar a definição de incremento para os valores da velocidade do obturador, abertura e compensação da exposição.

1. **MENU → 1(Definições da Câmara1) → [Passo exposição] → definição desejada.**

Detalhes do item do Menu

0,3 EV / 0,5 EV

4-747-614-54(1) Copyright 2019 Sony Corporation

AEL c/ obturador (imagem fixa)

Define se fixa a exposição quando carrega até meio no botão do obturador.
Selecione [Desligado] para ajustar o foco e a exposição separadamente.

1. **MENU → (Definições da Câmara1) → [AEL c/ obturador] → definição desejada.**

Detalhes do item do Menu

Auto:
Fixa a exposição após ajustar o foco automaticamente quando carrega até meio no botão do obturador quando [Modo de Focagem] estiver definido para [Disparo único AF]. Quando [Modo de Focagem] estiver definido para [AF Automática], e o produto determina que o motivo está em movimento, ou fotografa imagens burst, a exposição fixada é cancelada.

Lig.:
Fixa a exposição quando carrega até meio no botão do obturador.

Desligado:
Não fixa a exposição quando carrega até meio no botão do obturador. Use este modo quando quiser ajustar o foco e exposição separadamente.
O produto continua a ajustar a exposição enquanto fotografa no modo [Fotografia Contínua].

Nota

- A operação usando o botão AEL tem prioridade sobre as definições [AEL c/ obturador].

4-747-614-54(1) Copyright 2019 Sony Corporation

Ajuste norma exp.

Ajusta o padrão para o valor de exposição correto desta câmara para cada modo de medição.

1. **MENU → 1 (Definições da Câmara1) → [Ajuste norma exp.] → modo de medição desejado.**

2. **Selecione o valor desejado como o padrão de medição.**
   - Pode definir um valor de -1 EV a +1 EV em incrementos de 1/6 EV.

Modo de medição

O valor padrão definido será aplicado quando seleciona o modo de medição correspondente em MENU → 1 (Definições da Câmara1) → [Modo do medidor].

Multi/ Centro/ Ponto/ Média ecrã inteiro/ Destaque

Nota

- A compensação da exposição não será afetada quando [Ajuste norma exp.] for alterado.
- O valor da exposição será bloqueado de acordo com o valor definido para [Ponto] durante a utilização de AEL pontual.
- O valor padrão para M.M (Medição Manual) será alterado de acordo como valor definido em [Ajuste norma exp.].
- O valor definido em [Ajuste norma exp.] é gravado em dados Exif separadamente do valor de compensação da exposição. A quantidade do valor padrão de exposição não será acrescentada ao valor de compensação da exposição.
- Se definir [Ajuste norma exp.] durante fotografia de bracket, o número de fotos para bracketing será reposto.

Tópico relacionado

- Modo do medidor

4-747-614-54(1) Copyright 2019 Sony Corporation

Modo flash

Pode definir o modo de flash.

1 **MENU → 1 (Definições da Câmara1) → [Modo flash] → definição desejada.**

Detalhes do item do Menu

Flash desligado:
O flash não funciona.

Autoflash:
O flash funciona em ambientes escuros ou quando fotografa em direção a luz brilhante.

Fill-flash:
O flash funciona sempre que disparar o obturador.

Sinc. lenta:
O flash funciona sempre que disparar o obturador. Fotografia de sincronização lenta permite-lhe fotografar uma imagem clara do motivo e do fundo reduzindo a velocidade do obturador.

Sincroniz. Traseira:
O flash funciona mesmo antes da exposição estar concluída sempre que disparar o obturador. Fotografia de sincronização traseira permite-lhe fotografar uma imagem natural do rasto de um motivo em movimento como um carro a andar ou uma pessoa a caminhar.

Nota

- A predefinição depende do modo de fotografia.
- Algumas definições [Modo flash] não estão disponíveis, dependendo do modo de fotografia.

Tópico relacionado

- Usar o flash
- Flash sem fios

4-747-614-54(1) Copyright 2019 Sony Corporation

Compens. Flash

Ajusta a quantidade de luz do flash numa variação de -3,0 EV a +3,0 EV. A compensação do flash muda a quantidade de luz do flash apenas. A compensação da exposição muda a quantidade de luz do flash juntamente com a mudança da velocidade do obturador e abertura.

1. **MENU → (Definições da Câmara1) → [Compens. Flash] → definição desejada.**
   - Selecionar valores mais altos (lado +) aumenta o nível do flash, e valores mais baixos (lado -) diminui o nível do flash.

Nota

- [Compens. Flash] não funciona quando o modo de fotografia estiver definido para os seguintes modos:
  - [Auto inteligente]
  - [Auto superior]
  - [Varrer panorama]
  - [Seleção de cena]
- O maior efeito do flash (lado +) pode não ser visível devido à quantidade limitada de luz do flash disponível, se o motivo estiver fora do alcance máximo do flash. Se o motivo estiver muito próximo, o menor efeito do flash (lado -) pode não ser visível.
- Se colocar um filtro ND na objetiva ou colocar um difusor ou um filtro de cor para o flash, a exposição apropriada pode não ser conseguida e as imagens podem ficar escuras. Neste caso, ajuste [Compens. Flash] para o valor desejado.

Tópico relacionado

- Usar o flash

4-747-614-54(1) Copyright 2019 Sony Corporation

Conf comp.exp.

Define se aplica o valor de compensação da exposição para controlar a luz do flash e a luz ambiente, ou apenas a luz ambiente.

1. **MENU → 1(Definições da Câmara1) → [Conf comp.exp.] → definição desejada.**

Detalhes do item do Menu

Ambiente&flash:
Aplica o valor de compensação da exposição para controlar a luz do flash e a luz ambiente.

Ambient apenas:
Aplica o valor de compensação da exposição para controlar a luz ambiente apenas.

Tópico relacionado

- Compens. Flash

4-747-614-54(1) Copyright 2019 Sony Corporation

Câmara Digital de Objetivas intercambiáveis
ILCE-6400 α6400

Flash sem fios

Há dois métodos para fotografia com flash sem fios: fotografia com flash de sinal de luz que utiliza a luz do flash colocado na câmara como um sinal de luz, e fotografia com flash de sinal de rádio que utiliza comunicação sem fios. Para executar fotografia com flash de sinal de rádio, use um flash compatível ou o Controlador Sem Fios Via Rádio (vendido separadamente). Para mais detalhes sobre como definir cada método, consulte o manual de instruções do flash ou do Controlador Sem Fios Via Rádio.

1. **MENU → 1 (Definições da Câmara1) → [Flash sem fios] → [Lig.].**

2. **Retire a tampa da sapata da câmara e depois coloque o flash ou o Controlador Sem Fios Via Rádio.**
   - Quando fotografar com flash sem fios de sinal de luz, defina o flash colocado como o controlador.
     Quando fotografar com flash sem fios de sinal de rádio com um flash ligado à câmara, defina o flash colocado como elemento de comando.

3. **Configure um flash fora da câmara que esteja definido para modo sem fios ou que esteja colocado no recetor sem fios via rádio (vendido separadamente).**
   - Carregue no botão AEL na câmara para efetuar teste ao flash.

Detalhes do item do Menu

Desligado:
Não utiliza a função de flash sem fios.

Lig.:
Utiliza a função de flash sem fios para fazer com que um flash (ou flashes) externo emita luz a uma distância da câmara.

Definição do botão AEL

Recomendamos que defina MENU → 2 (Definições da Câmara2) → [Tecla Person.] → [Função Botão AEL] para [Prender AEL] quando efetuar fotografia com flash sem fios.

Nota

- A fotografia com flash sem fios não pode ser realizada com o flash incorporado da câmara.
- O flash fora da câmara pode emitir luz após receber um sinal de luz de um flash usado como o controlador de outra câmara. Se isso ocorrer, mude o canal do seu flash. Para mais detalhes sobre como mudar o canal, consulte o manual de instruções do flash.
- Para o flash compatível com a fotografia com flash sem fios, visite o website da Sony ou consulte o seu concessionário Sony ou o serviço local de assistência autorizado da Sony.

4-747-614-54(1) Copyright 2019 Sony Corporation

Red.olho verm.

Quando usar o flash, este é disparado duas ou mais vezes antes de fotografar para reduzir o fenómeno dos olhos vermelhos.

1. **MENU → 1(Definições da Câmara1) → [Red.olho verm.] → definição desejada.**

Detalhes do item do Menu

Lig.:
O flash é sempre disparado para reduzir o fenómeno dos olhos vermelhos.

Desligado:
Não usa Redução dos Olhos Vermelhos.

Nota

- Redução dos Olhos Vermelhos pode não produzir os efeitos desejados. Depende das diferenças individuais e condições, como por exemplo a distância até ao motivo, ou se o motivo olha para o pré-disparo ou não.

4-747-614-54(1) Copyright 2019 Sony Corporation

Câmara Digital de Objetivas intercambiáveis
ILCE-6400 α6400

Equil brancos

Corrige o efeito de tom da condição de luz ambiente para gravar um motivo branco neutro em branco. Use esta função quando os tons da cor da imagem não tenham saído como esperava, ou quando quer mudar os tons da cor de propósito para expressão fotográfica.

1. **MENU → (Definições da Câmara1) → [Equil brancos] → definição desejada.**

Detalhes do item do Menu

AWB Auto/ Luz do dia / Sombra / Nublado / Incandescente / -1 Fluor.: Branco Quen. / 0 Fluor.: Branco Frio / +1 Fluor.: Branco Dia / +2 Fluor.: Luz do Dia / Flash / Subaquático Auto :
Quando seleciona uma fonte de luz que ilumina o motivo, o produto ajusta os tons da cor para se adequarem à fonte de luz selecionada (equilíbrio de brancos programado). Quando seleciona [Auto], o produto deteta automaticamente a fonte de luz e ajusta os tons da cor.

Filtr/Temp.cor:
Ajusta os tons da cor dependendo da fonte de luz. Obtém o efeito dos filtros CC (Compensação de Cor) para fotografia.

Personalizado 1/Personalizado 2/Personalizado 3:
Memoriza a cor branca básica sob as condições de iluminação para o ambiente de fotografia.

Sugestão

- Pode visualizar o ecrã de ajustamento preciso e executar ajustamentos precisos dos tons da cor conforme necessário carregando no lado direito do seletor de controlo. Quando [Filtr/Temp.cor] está selecionado, pode mudar a temperatura da cor rodando o seletor de comando em vez de carregar no lado direito do seletor de controlo.
- Se os tons da cor não saírem conforme esperava nas definições selecionadas, execute fotografia [Bracketing WB].
- AWB ou AWB visualiza-se apenas quando [Def. prioridade AWB] estiver definida para [Ambiente] ou [Branco].

Nota

- [Equil brancos] está fixado para [Auto] nos seguintes modos de fotografia:
  - [Auto inteligente]
  - [Auto superior]
  - [Seleção de cena]
- Se usar uma lâmpada de vapor de mercúrio ou uma lâmpada de vapor de sódio como uma fonte de luz, o equilíbrio de brancos preciso não será obtido por causa das características da luz. Recomenda-se que fotografe imagens usando um flash ou selecione [Personalizado 1] a [Personalizado 3].

Tópico relacionado

- Capturar uma cor branca normal para definir o equilíbrio de brancos (equilíbrio de brancos personalizado)
- Def. prioridade AWB
- Bracketing WB

4-747-614-54(1) Copyright 2019 Sony Corporation

Def. prioridade AWB

Seleciona a prioridade a dar a que tom quando fotografar sob condições de iluminação como luz incandescente quando [Equil brancos] estiver definido para [Auto].

1. **MENU → 1 (Definições da Câmara1) → [Def. prioridade AWB] → definição desejada.**

Detalhes do item do Menu

AWB STD Normal:
Fotografa com equilíbrio de brancos auto normal. A câmara ajusta automaticamente os tons das cores.

AWB Ambi Ambiente:
Dá prioridade ao tom da cor da fonte de luz. Isto é adequado quando quer produzir uma atmosfera quente.

AWB White Branco:
Dá prioridade à reprodução da cor branca quando a temperatura de cor da fonte de luz for baixa.

Tópico relacionado

- Equil brancos

4-747-614-54(1) Copyright 2019 Sony Corporation

Otimiz Alc Din (DRO)

Ao dividir a imagem em pequenas áreas, o produto analisa o contraste da luz e sombra entre o motivo e o fundo, e cria uma imagem com a luminosidade e gradação ideais.

1. **MENU → 1 (Definições da Câmara1) → [DRO/HDR Auto] → [Otimiz Alc Din].**
2. **Selecione a definição desejada usando os lados esquerdo/direito do seletor de controlo.**

Detalhes do item do Menu

DRO AUTO Otimiz Alc Din: auto:
Corrige automaticamente a luminosidade.

DRO Lv1 Otimiz Alc Din: Lv1 — Otimiz Alc Din: Lv5:
Otimiza a gradação de uma imagem gravada para cada área dividida. Selecione o nível de otimização de Lv1 (fraco) a Lv5 (forte).

Nota

- Nas seguintes situações, [Otimiz Alc Din] está fixado para [Desligado]:
  - O modo de fotografia está definido para [Varrer panorama].
  - RR multifotogramas
  - Quando [Efeito de imagem] estiver definido sem ser para [Desligado].
  - Quando [Perfil de imagem] estiver definido sem ser para [Desligado].
- [DRO/HDR Auto] está fixado para [Desligado] quando os seguintes modos estiverem selecionados em [Seleção de cena].
  - [Pôr-do-sol]
  - [Cena Noturna]
  - [Retrato Noturno]
  - [Crepúsculo s/ Tripé]
  - [Antidesfoc por mov.]

  A definição está fixada para [Otimiz Alc Din: auto] quando estiverem selecionados modos [Seleção de cena] sem ser os acima indicados.
- Quando fotografar com [Otimiz Alc Din], a imagem pode ficar ruidosa. Selecione o nível correto verificando a imagem gravada, especialmente quando aumenta o efeito.

4-747-614-54(1) Copyright 2019 Sony Corporation

HDR Auto

Fotografa três imagens usando exposições diferentes e combina as imagens com exposição correta, as partes com mais luz de uma imagem subexposta e as partes com menos luz de uma imagem sobre-exposta para criar imagens com maior gama de gradação (HDR – Grande Alcance Dinâmico). São gravadas uma imagem com exposição correta e uma imagem sobreposta.

1. **MENU → (Definições da Câmara1) → [DRO/HDR Auto] → [HDR Auto].**
2. **Selecione a definição desejada usando os lados esquerdo/direito do seletor de controlo.**

Detalhes do item do Menu

HDR auto: dif.exposição auto:
Corrige automaticamente a luminosidade.

HDR auto: dif.exposição 1,0 EV — HDR auto: dif.exposição 6,0 EV:
Define a diferença de exposição, com base no contraste do motivo. Selecione o nível de otimização de 1,0 EV (fraco) a 6,0 EV (forte).
Por exemplo, se definir o valor de exposição para 2,0 EV, três imagens serão compostas com os seguintes níveis de exposição: −1,0 EV, exposição correta e +1,0 EV.

Sugestão

- O obturador dispara três vezes para uma foto. Tenha cuidado acerca do seguinte:
  - Use esta função quando o motivo estiver estático ou não pisca luz.
  - Não mude a composição antes da fotografia.

Nota

- Esta função não está disponível quando a [Formato ficheiro] for [RAW] ou [RAW & JPEG].
- [HDR Auto] não está disponível nos seguintes modos de fotografia:
  - [Auto inteligente]
  - [Auto superior]
  - [Varrer panorama]
  - [Seleção de cena]
- [HDR Auto] não está disponível nas seguintes situações:
  - Quando [RR multifotogramas] estiver selecionado.
  - Quando [Efeito de imagem] está definido para outra opção além de [Desligado].
  - Quando [Perfil de imagem] está definido para outra opção além de [Desligado].
- Não pode iniciar a foto seguinte até o processo de captação estar concluído após fotografar.
- Pode não obter o efeito desejado dependendo da diferença de luminância de um motivo e as condições de fotografia.
- Quando o flash for usado, esta função tem pouco efeito.
- Quando o contraste da cena for baixo ou quando ocorrer vibração do produto ou desfocagem do motivo, pode não obter boas imagens HDR. HDR ! será visualizado sobre a imagem gravada para o informar quando a câmara deteta desfocagem da imagem. Mude a composição ou volte a fotografar a imagem cuidadosamente para evitar desfocagem da imagem, conforme necessário.

4-747-614-54(1) Copyright 2019 Sony Corporation

Modo criativo

Permite-lhe definir o processamento de imagem desejado e ajustar com precisão o contraste, saturação e nitidez para cada estilo de imagem. Pode ajustar a exposição (velocidade do obturador e abertura) como pretender com esta função, ao contrário de [Seleção de cena], em que o produto ajusta a exposição.

1. **MENU → (Definições da Câmara1) → [Modo criativo].**

2. **Selecione o estilo desejado ou [Caixa Estilo] usando os lados superior/inferior do seletor de controlo.**

3. **Para ajustar (Contraste), (Saturação) e (Nitidez), selecione o item desejado usando os lados direito/esquerdo e depois selecione o valor usando os lados superior/inferior.**

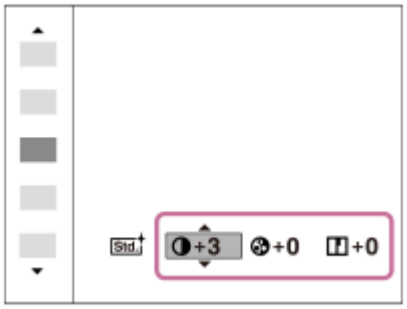

4. **Quando selecionar [Caixa Estilo], desloque o lado direito usando o lado direito do seletor de controlo e depois selecione o estilo desejado.**

   - Pode chamar o mesmo estilo com definições ligeiramente diferentes.

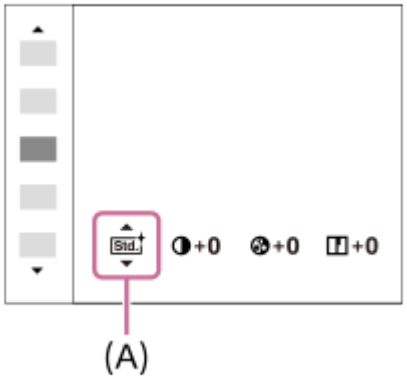

(A): Visualizado apenas quando a Caixa de Estilo estiver selecionada

Detalhes do item do Menu

Std. Standard:
Para fotografar várias cenas com gradação rica e cores bonitas.

Vivid Vivo:
A saturação e contraste são acentuados para fotografar imagens impressionantes de cenas coloridas e motivos como flores, verde primaveril, céu azul ou vistas do oceano.

Ntrl Neutra:
A saturação e nitidez são reduzidas para fotografar imagens em tons atenuados. Isso é também adequado para captar material de imagem para ser modificado com um computador.

Clear Transparente:
Para fotografar imagens em tons claros com cores límpidas em realce, adequado para captar luz radiante.

Deep Profunda:
Para fotografar imagens com cores profundas e densas, adequado para captar a presença sólida do motivo.

Light Pastel:
Para fotografar imagens com cores brilhantes e simples, adequado para captar uma ambiência leve refrescante.

Port. Retrato:
Para captar a pele num tom suave, idealmente adaptado para fotografar retratos.

Land. Paisagem:
A saturação, contraste e nitidez são acentuados para fotografar cenas vivas e bem definidas. Paisagens distantes também sobressaem mais.

Sunset Pôr-do-sol:
Para fotografar o belo vermelho do pôr-do-sol.

Night Cena Noturna:
O contraste é diminuído para reproduzir cenas noturnas.

Autm Folha Outono:
Para fotografar cenas de outono, realçando vivamente os vermelhos e amarelos das folhas em mudança.

B/W Preto e Branco:
Para fotografar imagens em tom uniforme a preto e branco.

Sepia Sépia:
Para fotografar imagens em tom uniforme sépia.

1 Std. Registar definições preferidas (Caixa Estilo):
Selecione a caixa de seis estilos (as caixas com números no lado esquerdo (1 Std.)) para registar as definições preferidas. Depois selecione as definições desejadas usando o botão direito.
Pode chamar o mesmo estilo com definições ligeiramente diferentes.

Para definir [Contraste], [Saturação] e [Nitidez]

[Contraste], [Saturação] e [Nitidez] podem ser ajustados para cada estilo de imagem programado como por exemplo [Standard] e [Paisagem], e para cada [Caixa Estilo] à qual pode registar as definições preferidas.
Selecione um item para definir carregando nos lados direito/esquerdo do seletor de controlo, depois defina o valor usando os lados superior/inferior do seletor de controlo.

Contraste:
Quanto maior o valor selecionado, mais a diferença da luz e sombra é acentuada, e maior é o efeito na imagem.

Saturação:
Quanto maior o valor selecionado, mais viva é a cor. Quando é selecionado um valor inferior, a cor da imagem é limitada e atenuada.

Nitidez:
Ajusta a nitidez. Quanto maior o valor selecionado, mais os contornos são acentuados e quanto menor o valor selecionado, mais os contornos são suavizados.

Nota

- [Modo criativo] está fixado para [Standard] nas seguintes situações:
  - [Auto inteligente]
  - [Auto superior]
  - [Seleção de cena]
  - [Efeito de imagem] está definido sem ser para [Desligado].
  - [Perfil de imagem] está definido sem ser para [Desligado].
- Quando esta função estiver definida para [Preto e Branco] ou [Sépia], [Saturação] não pode ser ajustada.

4-747-614-54(1) Copyright 2019 Sony Corporation

Câmara Digital de Objetivas intercambiáveis
ILCE-6400 α6400

Efeito de imagem

Selecione o filtro de efeito desejado para obter imagens mais impressionantes e artísticas.

1. **MENU → (Definições da Câmara1) → [Efeito de imagem] → definição desejada.**

Detalhes do item do Menu

Desligado:
Desativa a função [Efeito de imagem].

Câmara Brinquedo:
Cria uma imagem agradável com cantos sombreados e nitidez reduzida.

Sair Cor:
Cria um aspeto vivo realçando os tons da cor.

Posterização:
Cria um alto contraste, aspeto abstrato realçando fortemente as cores primárias ou a preto e branco.

Foto Retro:
Cria o aspeto de uma foto antiga com tons de cor sépia e contraste desbotado.

Tecla alta Suave:
Cria uma imagem com a atmosfera indicada: brilhante, transparente, etérea, terna, suave.

Cor Parcial:
Cria uma imagem que retém uma cor específica, mas converte outras para preto e branco.

Mono. Contr. Alto:
Cria uma imagem de alto contraste a preto e branco.

Focagem Suave:
Cria uma imagem cheia de efeito de iluminação suave.

Pintura HDR:
Cria o aspeto de uma pintura, acentuando as cores e detalhes.

Mono. tons ricos:
Cria uma imagem a preto e branco com gradação rica e reprodução de detalhes.

Miniatura:
Cria uma imagem que acentua vivamente o motivo, com o fundo desfocado consideravelmente. Este efeito pode muitas vezes ser encontrado em fotografias de modelos em miniatura.

Aquarela:
Cria uma imagem com efeitos de mancha de tinta e desfocagem como se pintada com aguarelas.

Ilustração:
Cria uma imagem tipo ilustração realçando os contornos.

Sugestão

- Pode executar definições detalhadas para alguns itens usando os lados esquerdo/direito do seletor de controlo.

Nota

- Quando usa uma função de zoom sem ser o zoom ótico, definir a escala de zoom para maior torna [Câmara Brinquedo] menos eficaz.
- Quando [Cor Parcial] estiver selecionada, as imagens podem não reter a cor selecionada, dependendo do motivo ou das condições de fotografia.

- Não pode verificar os seguintes efeitos no ecrã de fotografia, porque o produto processa a imagem após a fotografia. Além disso, não pode fotografar outra imagem até o processamento de imagens ter terminado. Não pode usar estes efeitos com filmes.
  - [Focagem Suave]
  - [Pintura HDR]
  - [Mono. tons ricos]
  - [Miniatura]
  - [Aquarela]
  - [Ilustração]

- No caso de [Pintura HDR] e [Mono. tons ricos], o obturador dispara três vezes por uma foto. Tenha cuidado acerca do seguinte:
  - Use esta função quando o motivo estiver estático ou não pisca luz.
  - Não mude a composição durante a fotografia.

  Quando o contraste da cena for baixo ou quando tiver ocorrido vibração da câmara ou desfocagem do motivo significativa, pode não ser capaz de obter boas imagens HDR. Se o produto deteta uma tal situação, aparece na imagem gravada para o informar desta situação. Mude a composição ou volte a fotografar a imagem cuidadosamente para evitar desfocagem da imagem, conforme necessário.

- Esta função não está disponível nos seguintes modos de fotografia:
  - [Auto inteligente]
  - [Auto superior]
  - [Seleção de cena]
  - [Varrer panorama]

- Quando [Formato ficheiro] estiver definida para [RAW] ou [RAW & JPEG], esta função não está disponível.

4-747-614-54(1) Copyright 2019 Sony Corporation

Perfil de imagem

Permite-lhe alterar as definições da cor, gradação, etc.

Personalizar o perfil de imagem

Pode personalizar a qualidade da imagem ajustando itens do perfil da imagem como por exemplo [Gamma] e [Pormenor]. Quando definir estes parâmetros, ligue a câmara a uma TV ou monitor, e ajuste-os enquanto observa a imagem no ecrã.

1. **MENU → (Definições da Câmara1) → [Perfil de imagem] → o perfil que quer alterar.**
2. **Desloque o ecrã de índice do item carregando no lado direito do seletor de controlo.**
3. **Selecione o item a alterar usando os lados superior/inferior do seletor de controlo.**
4. **Selecione o valor desejado usando os lados superior/inferior do seletor de controlo e carregue no centro.**

Usar a programação do perfil de imagem

As predefinições [PP1] até [PP10] para filmes foram definidas previamente na câmara com base nas várias condições de fotografia.
MENU → (Definições da Câmara1) → [Perfil de imagem] → definição desejada.

PP1:
Exemplo de definição usando a gama [Movie].
PP2:
Exemplo de definição usando a gama [Still].
PP3:
Exemplo de definição de tom de cor natural usando a gama [ITU709].
PP4:
Exemplo de definição de um tom de cor fiel à norma ITU709.
PP5:
Exemplo de definição usando a gama [Cine1].
PP6:
Exemplo de definição usando a gama [Cine2].
PP7:
Exemplo de definição usando a gama [S-Log2].
PP8:
Exemplo de definição usando o gama [S-Log3] e o [S-Gamut3.Cine] em [Modo cor].
PP9:
Exemplo de definição usando o gama [S-Log3] e o [S-Gamut3] em [Modo cor].
PP10:
Exemplo de definição para gravar filmes HDR utilizando a gama [HLG2].

Gravação de filme HDR

A câmara pode gravar filmes HDR quando estiver selecionada uma gama de [HLG], [HLG1] a [HLG3] no perfil de imagem. O perfil de imagem programado [PP10] oferece um exemplo de definição para gravação HDR. Os filmes gravados utilizando [PP10] podem ser vistos com um leque mais alargado de luminosidade do que habitual quando reproduzidos numa TV que suporta HLG (Hybrid Log-Gamma). Desta forma, mesmo as cenas com uma vasta gama de luminosidade podem ser gravadas e visualizadas fielmente, sem que pareçam ter exposição a mais ou a menos. O HLG é usado na produção de programa de TV HDR, como definido na Recomendação ITU-R BT.2100 da norma internacional.

Itens do perfil de imagem

Nível de preto
Define o nível do preto. (–15 a +15)

Gamma
Seleciona uma curva gama.

Movie: Curva gama standard para filmes

Still: Curva gama standard para imagens fixas

Cine1: Suaviza o contraste em partes escuras e realça a gradação em partes brilhantes para produzir um filme de cor atenuada. (equivalente a HG4609G33)

Cine2: Semelhante a [Cine1] mas otimizado para editar com até 100% de sinal de vídeo. (equivalente a HG4600G30)

Cine3: Intensifica o contraste em luz e sombra mais do que [Cine1] e reforça a gradação em preto.

Cine4: Reforça o contraste em partes escuras mais do que [Cine3].

ITU709: Curva gama que corresponde a ITU709.

ITU709(800%): Curva gama para confirmar cenas no pressuposto de fotografar usando [S-Log2] ou [S-Log3].

S-Log2: Curva gama para [S-Log2]. Esta definição baseia-se no pressuposto de que a imagem será processada após a filmagem.

S-Log3: Curva gama para [S-Log3] com funcionalidades mais semelhantes para filmar. Esta definição baseia-se no pressuposto de que a imagem será processada após a filmagem.

HLG: curva gama para gravação HDR. Equivalente à norma HDR Hybrid Log-Gamma, ITU-R BT.2100.

HLG1: curva gama para gravação HDR. Realça a redução de ruído. No entanto, a gravação é limitada a um alcance dinâmico mais estreito do que com [HLG2] ou [HLG3].

HLG2: curva gama para gravação HDR. Oferece um equilíbrio da redução de ruído e do alcance dinâmico.

HLG3: curva gama para gravação HDR. Alcance dinâmico mais vasto do que [HLG2]. No entanto, o ruído pode aumentar.

- [HLG1], [HLG2]e [HLG3] aplicam todos uma curva gama com as mesmas características, mas cada um oferece um equilíbrio diferente entre alcance dinâmico e redução de ruído. Cada um tem um nível de saída de vídeo máximo diferente, da seguinte forma: [HLG1]: aprox. 87%, [HLG2]: aprox. 95%, [HLG3]: aprox. 100%.

Gamma de preto
Corrige gama em áreas de baixa intensidade.

[Gamma de preto] é fixado em “0” e não pode ser ajustado quando [Gamma] estiver definido para [HLG], [HLG1], [HLG2], ou [HLG3].

Intervalo: Seleciona a variação de correção. (Grande / Médio / Estreito)

Nível: Define o nível de correção. (-7 (compressão máxima do preto) a +7 (“black strech” máximo))

Cotovelo
Define cotovelo e inclinação para a compressão do sinal de vídeo para evitar sobre-exposição, limitando sinais em áreas de alta intensidade do motivo para o alcance dinâmico da sua câmara.
[Cotovelo] está desativado se [Modo] estiver definido para [Auto] quando [Gamma] estiver definido para [Still], [Cine1], [Cine2], [Cine3], [Cine4], [ITU709(800%)], [S-Log2], [S-Log3], [HLG], [HLG1], [HLG2], ou [HLG3]. Para permitir [Cotovelo], defina [Modo] para [Manual].

Modo: Seleciona definições auto/manual.

- Auto: O cotovelo e inclinação são definidos automaticamente.
- Manual: O cotovelo e inclinação são definidos manualmente.

Programar Auto: Definições quando [Auto] estiver selecionado para [Modo].

- Ponto máximo: Define o ponto máximo do cotovelo. (90% a 100%)
- Sensibilidade: Define a sensibilidade. (Alto / Médio / Baixo)

Programar Manual: Definições quando [Manual] estiver selecionado para [Modo].

- Ponto: Define o cotovelo. (75% a 105%)
- Declive: Define a inclinação do cotovelo. (-5 (moderada) a +5 (acentuada))

Modo cor

Define o tipo e nível das cores.
No [Modo cor], apenas [BT.2020] e [709] estão disponíveis quando [Gamma] estiver definido para [HLG], [HLG1], [HLG2], ou [HLG3].

Movie: Cores adequadas quando [Gamma] estiver definido para [Movie].

Still: Cores adequadas quando [Gamma] estiver definido para [Still].

Cinema: cores adequadas quando [Gamma] está definido para [Cine1] ou [Cine2].

Pro: Tons da cor semelhantes à qualidade de imagem standard de câmaras profissionais da Sony (quando combinados com gama ITU709)

Matriz ITU709: Cores correspondentes à norma ITU709 (quando combinadas com gama ITU709)

Preto e Branco: Define a saturação para zero para fotografia a preto e branco.

S-Gamut: Definição baseada no pressuposto de que as imagens serão processadas após a fotografia. Usada quando [Gamma] estiver definida para [S-Log2].

S-Gamut3.Cine: Definição baseada no pressuposto de que as imagens serão processadas após a fotografia. Usada quando [Gamma] estiver definida para [S-Log3]. Esta definição permite-lhe filmar num espaço de cor que pode facilmente ser convertido em cinema digital.

S-Gamut3: Definição baseada no pressuposto de que as imagens serão processadas após a fotografia. Usada quando [Gamma] estiver definida para [S-Log3]. Esta definição permite-lhe filmar num espaço de cor amplo.

BT.2020: Tom de cor normal quando [Gamma] estiver definido para [HLG], [HLG1], [HLG2], ou [HLG3].

709: Tom de cor quando [Gamma] estiver definido para [HLG], [HLG1], [HLG2], ou [HLG3] e os filmes são gravados com a cor HDTV (BT.709).

Saturação

Define a saturação da cor. (-32 a +32)

Fase da cor

Define a fase da cor. (-7 a +7)

Intensidade da cor

Define a profundidade de cor de cada fase da cor. Esta função é mais eficaz em cores cromáticas e menos eficaz em cores acromáticas. A cor parece mais escura à medida que aumenta o valor de definição para o lado positivo, e mais clara à medida que diminui o valor para o lado negativo. Esta função é eficaz mesmo se definir [Modo cor] para [Preto e Branco].

[R] -7 (vermelho claro) a +7 (vermelho escuro)

[G] -7 (verde claro) a +7 (verde escuro)

[B] -7 (azul claro) a +7 (azul escuro)

[C] -7 (ciano claro) a +7 (ciano escuro)

[M] -7 (magenta claro) a +7 (magenta escuro)

[Y] -7 (amarelo claro) a +7 (amarelo escuro)

Pormenor

Define itens para [Pormenor].

Nível: Define o nível [Pormenor]. (-7 a +7)

Ajustar: Os seguintes parâmetros podem ser selecionados manualmente.

- Modo: Seleciona definição automática/manual. (Auto (otimização automática) / Manual (Os detalhes são definidos manualmente)).
- Equilíbrio V/H: Define o equilíbrio vertical (V) e horizontal (H) de DETAIL. (-2 (efeito mais forte para o lado vertical (V)) a +2 (efeito mais forte para o lado horizontal (H)))
- Equilíbrio B/W: Seleciona o equilíbrio de DETAIL (B) inferior e o DETAIL (W) superior. (Tipo1 (efeito mais forte para o lado DETAIL (B) inferior) para Tipo5 (efeito mais forte para o lado DETAIL (W) superior))
- Limite: Define o nível limite de [Pormenor]. (0 (Nível de limite baixo: probabilidade de ser limitado) a 7 (Nível de limite elevado: improbabilidade de ser limitado))
- Crispning: Define o nível de “acentuação do contraste”. (0 (nível de “crispening” superficial) a 7 (nível de “crispening” profundo))
- Pormenor do realce: Define o nível [Pormenor] nas áreas de alta intensidade. (0 a 4)

Para copiar as definições para outro número de perfil de imagem

Pode copiar as definições do perfil de imagem para outro número de perfil de imagem.

MENU → 1 (Definições da Câmara1) → [Perfil de imagem] → [Copiar].

Para repor o perfil de imagem para a predefinição

Pode repor o perfil de imagem para a predefinição. Não pode repor todas as definições de perfil de imagem ao mesmo tempo.

MENU → 1 (Definições da Câmara1) → [Perfil de imagem] → [Repor].

Nota

- Uma vez que os parâmetros são partilhados em filmes e imagens fixas, ajuste o valor quando alterar o modo de fotografia.
- Se desenvolver imagens RAW com definições de fotografia, as seguintes definições não são refletidas:
  - Nível de preto
  - Gamma de preto
  - Cotovelo
  - Intensidade da cor
- Se alterar [Gamma], a variação de valor ISO disponível muda.
- Pode haver mais ruído nas partes escuras dependendo das definições gama. Pode melhorar definindo a compensação da objetiva para [Desligado].
- Quando usar gama S-Log2 ou S-Log3, o ruído torna-se mais notável comparado a quando usar outros gamas. Se o ruído ainda for significativo mesmo após o processamento das imagens, pode ser melhorando fotografando com uma definição mais clara. Contudo, o alcance dinâmico torna-se assim mais estreito quando fotografa com uma definição mais clara. Recomendamos a verificação prévia da imagem fazendo fotografia de teste quando usar S-Log2 ou S-Log3.
- Definir [ITU709(800%)], [S-Log2] ou [S-Log3] pode causar um erro na configuração do equilíbrio de brancos personalizada. Neste caso, execute primeiro a configuração personalizada com um gama sem ser [ITU709(800%)], [S-Log2] ou [S-Log3] e depois volte a selecionar o gama [ITU709(800%)], [S-Log2] ou [S-Log3].
- Definir [ITU709(800%)], [S-Log2] ou [S-Log3] desativa a definição [Nível de preto].
- Se definir [Declive] para +5 em [Programar Manual] em [Cotovelo], [Cotovelo] é definido para [Desligado].
- S-Gamut, S-Gamut3.Cine, e S-Gamut3 são espaços de cor exclusivos da Sony. Contudo, a definição S-Gamut desta câmara não suporta todo o espaço de cor de S-Gamut; é uma definição para obter uma reprodução de cor equivalente a S-Gamut.

Tópico relacionado

- Auxil. visual. Gamma

4-747-614-54(1) Copyright 2019 Sony Corporation

Câmara Digital de Objetivas intercambiáveis
ILCE-6400 α6400

Efeito Pele Suave (imagem fixa)

Define o efeito usado para fotografar a pele suavemente na função Deteção de Cara.

1. **MENU → 1 (Definições da Câmara1) → [Efeito Pele Suave] → definição desejada.**

Detalhes do item do Menu

OFF Desligado:
Não usa a função [Efeito Pele Suave].
LO Lig.:
Usa o [Efeito Pele Suave].

Sugestão

- Quando [Efeito Pele Suave] estiver definido para [Lig.], pode selecionar o nível do efeito.Selecione o nível de efeito carregando no lado direito/esquerdo do seletor de controlo.

Nota

- [Efeito Pele Suave] não está disponível quando [Formato ficheiro] for [RAW].
- [Efeito Pele Suave] não está disponível em imagens RAW quando a [Formato ficheiro] for [RAW & JPEG].

4-747-614-54(1) Copyright 2019 Sony Corporation

Câmara Digital de Objetivas intercambiáveis
ILCE-6400 α6400

Bloq. AWB obtur. (imagem fixa)

Pode definir se pretende ou não bloquear o equilíbrio de brancos enquanto o botão do obturador está carregado quando [Equil brancos] está definido para [Auto] ou [Subaquático Auto].
Esta função impede as mudanças não intencionais para o equilíbrio de brancos durante a fotografia contínua ou quando se fotografa com o botão do obturador carregado até meio.

1. **MENU → (Definições da Câmara1) → [Bloq. AWB obtur.] → definição desejada.**

Detalhes do item do Menu

Pressão lig. obtur.:
Bloqueia o equilíbrio de brancos enquanto o botão do obturador é carregado até meio, mesmo no modo de equilíbrio de brancos automático. O equilíbrio de brancos também está bloqueado durante a fotografia contínua.

Fotografar contin.:
Bloqueia o equilíbrio de brancos nas definições no primeiro disparo durante a fotografia contínua, mesmo no modo de equilíbrio de brancos automático.

Desligado:
Funciona com o equilíbrio de brancos automático normal.

Acerca de [Prender bloq. AWB] e [Comutar bloq. AWB]

Também pode bloquear o equilíbrio de brancos no modo de equilíbrio de brancos automático atribuindo [Prender bloq. AWB] ou [Comutar bloq. AWB] à tecla personalizada. Selecione MENU → (Definições da Câmara2) → Atribua [Prender bloq. AWB] ou [Comutar bloq. AWB] utilizando [Tecla Person.]. Se carregar na tecla atribuída durante a fotografia, o equilíbrio de brancos será bloqueado.
A função [Prender bloq. AWB] bloqueia o equilíbrio de brancos parando o ajuste do equilíbrio de brancos automático enquanto o botão é carregado.
A função [Comutar bloq. AWB] bloqueia o equilíbrio de brancos parando o ajuste do equilíbrio de brancos automático depois de o botão ser carregado uma vez. Quando carrega novamente no botão, o bloqueio AWB é libertado.

- Se pretender bloquear o equilíbrio de brancos durante a gravação de um filme no modo de equilíbrio de brancos automático, selecione MENU → (Definições da Câmara2) → Atribua [Prender bloq. AWB] ou [Comutar bloq. AWB] utilizando [Tecla Person.].

Sugestão

- Se fotografar com o flash enquanto o equilíbrio de brancos automático está bloqueado, os tons da cor resultantes podem ser pouco naturais porque o equilíbrio de brancos foi bloqueado antes de o flash disparar. Neste caso, defina [Bloq. AWB obtur.] para [Desligado] ou [Fotografar contin.] e não utilize a função [Prender bloq. AWB] ou a função [Comutar bloq. AWB] quando fotografar. Em alternativa, defina [Equil brancos] para [Flash].

Tópico relacionado

- Equil brancos
- Atribuição de funções utilizadas frequentemente a botões (Tecla Person.)

4-747-614-54(1) Copyright 2019 Sony Corporation

Câmara Digital de Objetivas intercambiáveis
ILCE-6400 α6400

Ampliador focagem

Pode verificar o foco ampliando a imagem antes da fotografia.
Ao contrário de [MF Assistida], pode ampliar a imagem sem operar o anel de foco.

1. **MENU → 1 (Definições da Câmara1) → [Ampliador focagem].**

2. **Carregue no centro do seletor de controlo para ampliar a imagem e selecione a área que quer ampliar usando o lado superior/inferior/esquerdo/direito do seletor de controlo.**
   - Cada vez que carregar no centro, a escala de ampliação mudará.
   - Pode definir a ampliação inicial selecionando MENU → 1 (Definições da Câmara1) → [Ampl. inicial foc.].

3. **Confirme o foco.**
   - Carregue no botão (Apagar) para trazer a posição ampliada para o centro de uma imagem.
   - Quando o modo de focagem for [Focagem man.], pode ajustar o foco enquanto uma imagem é ampliada. Se [AF Ampl. focag.] estiver definida para [Desligado], a função [Ampliador focagem] é cancelada quando o botão do obturador é carregado até meio.
   - Quando o botão do obturador for carregado até meio enquanto uma imagem estiver ampliada durante a focagem automática, são executadas diferentes funções dependendo da definição [AF Ampl. focag.].
     - Quando [AF Ampl. focag.] estiver definida para [Lig.]: A focagem automática é executada novamente.
     - Quando [AF Ampl. focag.] estiver definida para [Desligado]: A função [Ampliador focagem] é cancelada.
   - Pode definir quanto tempo a imagem é mostrada ampliada selecionando MENU → 1 (Definições da Câmara1) → [Tempo Amplia. Foco].

4. **Carregue até meio no botão do obturador para fotografar uma imagem.**

Para usar a função de ampliador focagem por operação tátil

Pode ampliar a imagem e ajustar a focagem tocando no monitor.Defina previamente [Funcionamento Tátil] para [Lig.]. Em seguida, selecione as definições corretas em [Painel tátil/Pad tátil]. Quando o modo de focagem for [Focagem man.], pode executar [Ampliador focagem] tocando duas vezes na área a focar enquanto fotografa com o monitor.
Enquanto fotografa com o visor, visualiza-se um quadro no centro do monitor ao tocar duas vezes e pode deslocar o quadro arrastando-o.A imagem é ampliada carregando no centro do seletor de controlo.

Sugestão

- Enquanto usar a função de ampliador focagem, pode deslocar a área ampliada arrastando-a no painel tátil.
- Para sair da função de ampliador focagem, volte a tocar duas vezes no monitor.Quando [AF Ampl. focag.] estiver definida para [Desligado], a função de ampliador focagem termina ao carregar até meio no botão do obturador.

Tópico relacionado

- MF Assistida (imagem fixa)

- Tempo Amplia. Foco
- Ampl. inicial foc. (imagem fixa)
- AF Ampl. focag. (imagem fixa)
- Atribuição de funções utilizadas frequentemente a botões (Tecla Person.)
- Funcionamento Tátil

4-747-614-54(1) Copyright 2019 Sony Corporation

Tempo Amplia. Foco

Defina a duração durante a qual uma imagem é ampliada usando a função [MF Assistida] ou [Ampliador focagem].

1. **MENU → 1 (Definições da Câmara1) → [Tempo Amplia. Foco] → definição desejada.**

Detalhes do item do Menu

2 seg.:
Amplia as imagens durante 2 segundos.

5 seg.:
Amplia as imagens durante 5 segundos.

Sem limite:
Amplia as imagens até carregar no botão do obturador.

Tópico relacionado

- Ampliador focagem
- MF Assistida (imagem fixa)

4-747-614-54(1) Copyright 2019 Sony Corporation

Ampl. inicial foc. (imagem fixa)

Define a escala de ampliação inicial quando usar [Ampliador focagem]. Selecione uma definição que ajudará a enquadrar a sua fotografia.

1. **MENU → (Definições da Câmara1) → [Ampl. inicial foc.] → definição desejada.**

Detalhes do item do Menu

x1,0:
Apresenta a imagem com a mesma ampliação do ecrã de fotografia.

x5,9:
Apresenta uma imagem ampliada 5,9 vezes.

Tópico relacionado

- Ampliador focagem

4-747-614-54(1) Copyright 2019 Sony Corporation

Câmara Digital de Objetivas intercambiáveis
ILCE-6400 α6400

AF Ampl. focag. (imagem fixa)

Pode focar o motivo com mais precisão usando a focagem automática ampliando a área onde pretende focar. Embora a imagem ampliada seja visualizada, pode focar uma área mais pequena do que o ponto flexível.

1. **MENU → 1 (Definições da Câmara1) → [AF Ampl. focag.] → [Lig.].**

2. **MENU → 1 (Definições da Câmara1) → [Ampliador focagem].**

3. **Amplie a imagem carregando no centro do seletor de controlo, e depois ajuste a posição usando a parte superior/inferior/direita/esquerda do seletor de controlo.**
   - A escala de ampliação muda cada vez que carregar no centro.

4. **Carregue até meio no botão do obturador para focar.**
   - A focagem será obtida no ponto da + no centro do ecrã.

5. **Carregue completamente no botão do obturador para fotografar.**
   - A câmara sai da visualização ampliada após a fotografia.

Sugestão

- Recomenda-se a utilização de um tripé para identificar com precisão o local que pretende ampliar.
- Pode verificar o resultado da focagem automática ampliando a imagem visualizada. Se pretender reajustar a posição do foco, ajuste-a na área de focagem no ecrã ampliado e depois carregue até meio no botão do obturador.

Nota

- Se ampliar uma área na extremidade do ecrã, a câmara pode não ser capaz de focar.
- A exposição e equilíbrio de brancos não podem ser ajustados enquanto a imagem visualizada estiver a ser ampliada.
- [AF Ampl. focag.] está indisponível nas seguintes situações:
  - No modo [Varrer panorama]
  - Durante a gravação de filmes
  - Quando [Modo de Focagem] estiver definida para [AF Contínua].
  - Quando [Modo de Focagem] estiver definido para [AF Automática] e o modo de fotografia estiver definido para outro sem ser P/A/S/M.
  - Quando [Modo de Focagem] estiver definido para [AF Automática] e [Modo de avanço] estiver definido para [Fotografia Contínua].
  - Quando usar um Adaptador de montagem (vendido separadamente).
- Enquanto a imagem visualizada estiver a ser ampliada, as seguintes funções estão indisponíveis:
  - [AF Olhos]
  - [AF Eye-Start]
  - [Pré-AF]
  - [Prior. cara/olhos AF]

— [Enquadr. Autom.]

Tópico relacionado

- Ampliador focagem
- Atribuição de funções utilizadas frequentemente a botões (Tecla Person.)

4-747-614-54(1) Copyright 2019 Sony Corporation

MF Assistida (imagem fixa)

Amplia automaticamente a imagem no ecrã para facilitar a focagem manual. Isto funciona em fotografia de Foco Manual ou Foco Manual Direto.

1. **MENU → 1 (Definições da Câmara1) → [MF Assistida] → [Lig.].**

2. **Rode o anel de foco para ajustar o foco.**
   - A imagem é ampliada. Pode ampliar imagens ainda mais carregando no centro do seletor de controlo.

Sugestão

- Pode definir quanto tempo a imagem é mostrada ampliada selecionando MENU → 1(Definições da Câmara1) → [Tempo Amplia. Foco].

Nota

- Não pode usar [MF Assistida] quando gravar filmes. Use a função [Ampliador focagem] em alternativa.
- [MF Assistida] não está disponível quando um Adaptador de montagem estiver colocado. Use a função [Ampliador focagem] em alternativa.

Tópico relacionado

- Focagem man.
- Foco manual direto (DMF)
- Tempo Amplia. Foco

4-747-614-54(1) Copyright 2019 Sony Corporation

Definição Saliência

Define a função de saliência, que aumenta o contorno das áreas focadas durante a fotografia com Focagem manual ou Focagem manual direta.

1. **MENU → 1 (Definições da Câmara1) → [Definição Saliência] → definição desejada.**

Detalhes do item do Menu

Apresent. Saliência:
Define se apresenta a saliência.

Nível Saliência:
Define o nível de melhoramento das áreas de focagem.

Cor Saliência:
Define a cor usada para melhorar as áreas de focagem.

Nota

- Uma vez que o produto reconhece áreas nítidas como focadas, o efeito de saliência difere, dependendo do motivo e da objetiva.
- O contorno dos alcances de foco não é melhorado em dispositivos ligados através de HDMI.

Tópico relacionado

- Focagem man.
- Foco manual direto (DMF)

4-747-614-54(1) Copyright 2019 Sony Corporation

Registo Caras (Novo Registo)

Se registar caras previamente, o produto pode focar a cara registada como prioridade.

1. **MENU → 1 (Definições da Câmara1) → [Registo Caras] → [Novo Registo].**
2. **Alinhe a moldura de guia com a cara a ser registada e carregue no botão do obturador.**
3. **Quando aparece uma mensagem de confirmação, selecione [Confirmar].**

Nota

- Podem registar-se até oito caras.
- Fotografe a cara da parte da frente num local muito bem iluminado. A cara pode não ficar registada corretamente se for obscurecida por um chapéu, uma máscara, óculos de sol, etc.

Tópico relacionado

- Obt. de Sorriso

4-747-614-54(1) Copyright 2019 Sony Corporation

Registo Caras (Trocar Ordem)

Quando se registam múltiplas caras para atribuir prioridade, a cara registada em primeiro lugar receberá prioridade. Pode mudar a ordem de prioridade.

1. **MENU → 1 (Definições da Câmara1) → [Registo Caras] → [Trocar Ordem].**
2. **Selecione uma cara para mudar a ordem de prioridade.**
3. **Selecione o destino.**

Tópico relacionado

- Obt. de Sorriso

4-747-614-54(1) Copyright 2019 Sony Corporation

Registo Caras (Apagar)

Apaga uma cara registada.

1. **MENU → 1 (Definições da Câmara1) → [Registo Caras] → [Apagar].**

   Se selecionar [Apagar Tudo], pode apagar todas as caras registadas.

Nota

- Mesmo se executar [Apagar], os dados da cara registada permanecerão no produto. Para apagar os dados de caras registadas do produto, selecione [Apagar Tudo].

4-747-614-54(1) Copyright 2019 Sony Corporation

Prior. às caras regist.

Define se foca com maior prioridade nas caras registadas usando [Registo Caras].

1. **MENU → 1 (Definições da Câmara1) → [Prior. às caras regist.] → definição desejada.**

Detalhes do item do Menu

Lig.:
Foca com maior prioridade nas caras registadas usando [Registo Caras].

Desligado:
Foca sem dar maior prioridade às caras registadas.

Sugestão

- Para utilizar a função [Prior. às caras regist.], defina do seguinte modo.
  - [Prior. cara/olhos AF] em [Def. AF cara/olhos]: [Lig.]
  - [Deteção de motivo] em [Def. AF cara/olhos]: [Humano] (quando o software (firmware) do sistema da câmara for da Ver. 2.00 ou posterior)

Tópico relacionado

- Def. AF cara/olhos
- Registo Caras (Novo Registo)
- Registo Caras (Trocar Ordem)
- Versão

4-747-614-54(1) Copyright 2019 Sony Corporation

Obt. de Sorriso

A câmara fotografa automaticamente uma imagem quando deteta uma cara sorridente.

1. **MENU → 1(Definições da Câmara1) → [Obt. de Sorriso] → definição desejada.**

Detalhes do item do Menu

Desligado:
Não usa a função [Obt. de Sorriso].

Lig.:
A câmara fotografa automaticamente uma imagem quando deteta uma cara sorridente. Pode selecionar [Lig.: Sorriso Ligeiro], [Lig.: Sorriso Normal], ou [Lig.: Sorriso Grande] para a sensibilidade de deteção.

Sugestões para captar sorrisos mais eficazmente

- Não tape os olhos com o cabelo da frente e mantenha os olhos estreitados.
- Não obscureça a cara com um chapéu, máscaras, óculos de sol, etc.
- Tente orientar a cara em frente do produto e ficar tão nivelada quanto possível.
- Mostre um sorriso sincero com uma boca aberta. É mais fácil detetar o sorriso quando os dentes forem mostrados.
- Se carregar no botão do obturador durante Obturador de Sorriso, o produto fotografa a imagem. Após a fotografia, o produto volta ao modo Obturador de Sorriso.

Nota

- Não pode usar a função [Obt. de Sorriso] com as seguintes funções:
  - [Varrer panorama]
  - [Efeito de imagem]
  - Quando usar a função [Ampliador focagem].
  - [Seleção de cena] está definida para [Paisagem], [Cena Noturna], [Pôr-do-sol], [Crepúsculo s/ Tripé] ou [Antidesfoc por mov.].
  - Quando gravar filmes.
  - Durante gravação em câmara lenta/câmara rápida.
- Podem ser detetadas até 8 caras dos seus motivos.
- O produto pode não detetar caras ou pode detetar acidentalmente outros objetos como caras em algumas condições.
- Se o produto não puder detetar um sorriso, ajuste a Sensibilidade de Deteção de Sorriso.
- Se [Funç funcionam. tátil] estiver definido para [Seguimento toque] e tocar no monitor sobre a cara a seguir enquanto [Obt. de Sorriso] está ativo, a deteção de sorriso só se aplica a essa cara.

4-747-614-54(1) Copyright 2019 Sony Corporation

Enquadr. Autom. (imagem fixa)

Quando este produto deteta e fotografa caras, motivos de fotografia macro ou motivos que são localizados por [Seguimento], o produto corta automaticamente a imagem numa composição apropriada e depois guarda-a. Tanto a imagem original como a cortada são guardadas. A imagem cortada é gravada no mesmo tamanho do tamanho da imagem original.

1. **MENU → (Definições da Câmara1) → [Enquadr. Autom.] → definição desejada.**

Detalhes do item do Menu

Desligado:
Não corta imagens.

Auto:
Corta automaticamente imagens numa composição apropriada.

Nota

- A imagem cortada pode não ser a melhor composição possível, dependendo das condições de fotografia.
- [Enquadr. Autom.] não pode ser definido quando [Formato ficheiro] estiver definida para [RAW] ou [RAW & JPEG].
- [Enquadr. Autom.] não está disponível nas seguintes situações.
  - O modo de fotografia está definido para [Varrer panorama].
  - O modo de fotografia está definido para [Filme].
  - O modo de fotografia está definido para [Câmara L&R].
  - O modo de fotografia está definido para [Crepúsculo s/ Tripé], [Ação desportiva], [Antidesfoc por mov.], em [Seleção de cena].
  - [Modo de avanço] está definido para [Fotografia Contínua], [Temp.auto(Cont.)], [Bracket Contínuo], [Bracket Único], [Bracketing WB], ou [Bracket DRO].
  - A sensibilidade ISO está definida para [RR multifotogramas].
  - [DRO/HDR Auto] estiver definida para [HDR Auto].
  - Outras funções de zoom sem ser o zoom ótico
  - Quando fotografar no modo de Foco Manual
  - [Efeito de imagem] está definido para [Focagem Suave], [Pintura HDR], [Mono. tons ricos], [Miniatura], [Aquarela], ou [Ilustração].

4-747-614-54(1) Copyright 2019 Sony Corporation

Câmara Digital de Objetivas intercambiáveis
ILCE-6400 α6400

Autorretr./Temp. A.

Pode mudar o ângulo do monitor e fotografar imagens enquanto vê o monitor.

1. **MENU → (Definições da Câmara1) → [Autorretr./Temp. A.] → [Lig.].**

2. **Incline o monitor aproximadamente 180° para cima, e depois aponte a objetiva para si.**

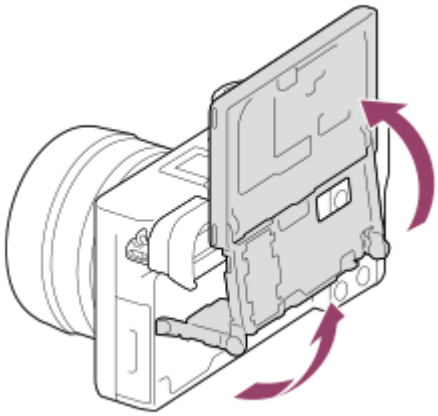

3. **Carregue no botão do obturador.Em alternativa, toque no motivo no monitor.**

   O produto começa a fotografar com o temporizador automático após três segundos.

Sugestão

- Se quiser usar outro Modo de Avanço para além do modo de temporizador automático de 3 segundos, defina primeiro [Autorretr./Temp. A.] para [Desligado], depois incline o monitor para cima cerca de 180 graus.

4-747-614-54(1) Copyright 2019 Sony Corporation

Filme: Modo Exposição

Pode definir o modo de exposição para gravação de filmes.

1. **Defina o seletor de modo para (Filme).**
2. **MENU → (Definições da Câmara2) → [Modo Exposição] → definição desejada.**
3. **Carregue no botão MOVIE (filme) para iniciar a gravação.**
   - Carregue novamente no botão MOVIE para parar a gravação.

Detalhes do item do Menu

P Programa auto:
Permite-lhe fotografar com a exposição ajustada automaticamente (tanto a velocidade do obturador como o valor de abertura).

A Prioridade abertura:
Permite-lhe filmar após ajustar manualmente o valor de abertura.

S Prioridade obturador:
Permite-lhe filmar após ajustar manualmente a velocidade do obturador.

M Exposição manual:
Permite-lhe filmar após ajustar manualmente a exposição (tanto a velocidade do obturador como o valor de abertura).

4-747-614-54(1) Copyright 2019 Sony Corporation

Câmara Digital de Objetivas intercambiáveis
ILCE-6400 α6400

Câmara L&R: Modo Exposição

Pode selecionar o modo de exposição para gravação em câmara lenta/câmara rápida. Pode alterar a definição e velocidade de reprodução para gravação em câmara lenta/câmara rápida com [S&Q Definições L&R].

1. **Defina o seletor de modo para S&Q (Câmara L&R).**
2. **MENU → 2 (Definições da Câmara2) → [S&Q Modo Exposição] → definição desejada.**
3. **Carregue no botão MOVIE (filme) para iniciar a gravação.**
   - Carregue novamente no botão MOVIE para parar a gravação.

Detalhes do item do Menu

S&Q P Programa auto:
Permite-lhe fotografar com a exposição ajustada automaticamente (tanto a velocidade do obturador como o valor de abertura).

S&Q A Prioridade abertura:
Permite-lhe filmar após ajustar manualmente o valor de abertura.

S&Q S Prioridade obturador:
Permite-lhe filmar após ajustar manualmente a velocidade do obturador.

S&Q M Exposição manual:
Permite-lhe filmar após ajustar manualmente a exposição (tanto a velocidade do obturador como o valor de abertura).

Tópico relacionado

- Definições L&R

4-747-614-54(1) Copyright 2019 Sony Corporation

Formato ficheiro (filme)

Seleciona o formato de ficheiro de filme.

1 **MENU → (Definições da Câmara2) → [Formato ficheiro] → definição desejada.**

Detalhes do item do Menu

Formato ficheiro	Características	
XAVC S 4K	Grava filmes na resolução 4K (3840×2160).	Pode guardar filmes num computador usando o software PlayMemories Home.
XAVC S HD	Grava filmes em qualidade mais bem definida do que AVCHD com maiores quantidades de dados.	
AVCHD	O formato AVCHD tem um elevado grau de compatibilidade com dispositivos de armazenamento sem ser computadores.	Pode guardar filmes num computador ou criar um disco que suporta este formato usando o software PlayMemories Home.

Nota

- Quando [Formato ficheiro] estiver definido para [AVCHD], o tamanho de ficheiro dos filmes é limitado a aprox. 2 GB. Se o tamanho de ficheiro de filme atingir aprox. 2 GB durante a gravação, será criado automaticamente um novo ficheiro de filme.
- Se definir [Formato ficheiro] para [XAVC S 4K] e gravar filmes enquanto a câmara estiver ligada a um dispositivo HDMI, as imagens não serão visualizadas no monitor da câmara.

4-747-614-54(1) Copyright 2019 Sony Corporation

Defin. Gravação (filme)

Seleciona a velocidade de fotogramas e a taxa de bits para a gravação de filmes.

1. **MENU → (Definições da Câmara2) → [Defin. Gravação] → definição desejada.**
   - Quanto maior a taxa de bits, maior a qualidade da imagem.

Detalhes do item do Menu

Quando [Formato ficheiro] estiver definido para [XAVC S 4K]

Defin. Gravação	Taxa de bits	Descrição
30p 100M/ 25p 100M Super 35mm	Aprox. 100 Mbps	Grava filmes em 3840×2160 (30p/25p).
30p 60M/ 25p 60M Super 35mm	Aprox. 60 Mbps	Grava filmes em 3840×2160 (30p/25p).
24p 100M Super 35mm *	Aprox. 100 Mbps	Grava filmes em 3840×2160 (24p).
24p 60M Super 35mm *	Aprox. 60 Mbps	Grava filmes em 3840×2160 (24p).

* Apenas quando [Seletor NTSC/PAL] estiver definido para NTSC

Quando [Formato ficheiro] estiver definido para [XAVC S HD]

Defin. Gravação	Taxa de bits	Descrição
60p 50M Super 35mm /50p 50M Super 35mm	Aprox. 50 Mbps	Grava filmes em 1920×1080 (60p/50p).
60p 25M Super 35mm /50p 25M Super 35mm	Aprox. 25 Mbps	Grava filmes em 1920×1080 (60p/50p).
30p 50M Super 35mm /25p 50M Super 35mm	Aprox. 50 Mbps	Grava filmes em 1920×1080 (30p/25p).
30p 16M Super 35mm /25p 16M Super 35mm	Aprox. 16 Mbps	Grava filmes em 1920×1080 (30p/25p).
24p 50M Super 35mm *	Aprox. 50 Mbps	Grava filmes em 1920×1080 (24p).
120p 100M/100p 100M	Aprox. 100 Mbps	Grava filmes de alta velocidade em 1920×1080 (120p/100p). Pode gravar filmes em 120 fps ou 100 fps. • Pode criar filmes em câmara lenta mais fluidos usando dispositivos de edição compatíveis.

Defin. Gravação	Taxa de bits	Descrição
120p 60M/100p 60M	Aprox. 60 Mbps	Grava filmes de alta velocidade em 1920×1080 (120p/100p). Pode gravar filmes em 120 fps ou 100 fps. ● Pode criar filmes em câmara lenta mais fluidos usando dispositivos de edição compatíveis.

* Apenas quando [Seletor NTSC/PAL] estiver definido para NTSC

Quando [Formato ficheiro] estiver definido para [AVCHD]

Defin. Gravação	Taxa de bits	Descrição
60i 24M(FX) Super 35mm /50i 24M(FX) Super 35mm	24 Mbps no máximo	Grava filmes em 1920×1080 (60i/50i).
60i 17M(FH) Super 35mm /50i 17M(FH) Super 35mm	Aprox. 17 Mbps em média	Grava filmes em 1920×1080 (60i/50i).

Nota

- Criar um disco de gravações AVCHD a partir de filmes que foram gravados com [60i 24M(FX) Super 35mm]/[50i 24M(FX) Super 35mm] como [Defin. Gravação] demora muito tempo porque a qualidade da imagem dos filmes é convertida. Se quiser guardar filmes sem os converter, use um Blu-ray Disc.
- [120p]/[100p] não pode ser selecionado nas seguintes definições.
  - [Auto inteligente]
  - [Auto superior]
  - [Seleção de cena]
- O ângulo de visualização será mais estreito nas seguintes condições:
  - Quando [Formato ficheiro] estiver definido para [XAVC S HD] e [Defin. Gravação] estiver definida para [120p]/[100p]
  - Quando [Formato ficheiro] estiver definido para [XAVC S 4K] e [Defin. Gravação] estiver definida para [30p]
  - Durante gravação em câmara lenta/câmara rápida

4-747-614-54(1) Copyright 2019 Sony Corporation

Definições L&R

Pode gravar um momento que não possa ser captado a olho nu (gravação em câmara lenta) ou gravar um fenómeno de longo prazo num filme comprimido (gravação em câmara rápida) Por exemplo, pode gravar uma cena desportiva intensa, o momento quando um pássaro começa a voar, uma flor a florir e uma vista em mudança de nuvens ou céu estrelado. O som não será gravado.

1. **Defina o seletor de modo para S&Q (Câmara L&R).**
2. **Selecione MENU → 2 (Definições da Câmara2) → [S&Q Modo Exposição] → e selecione a definição desejada de câmara lenta/câmara rápida (S&Q Programa Auto, S&Q Prior. Abertura, S&Q Prior. Obturador, ou S&Q Expos. manual).**
3. **Selecione MENU → 2 (Definições da Câmara2) → [S&Q Definições L&R] e selecione as definições desejadas para [S&Q Defin. Gravação] e [S&Q Veloc. fotogramas].**
4. **Carregue no botão MOVIE (filme) para iniciar a gravação.**
   - Carregue novamente no botão MOVIE para parar a gravação.

Detalhes do item do Menu

S&Q Defin. Gravação:
Seleciona a velocidade de fotogramas do filme.

S&Q Veloc. fotogramas:
Seleciona a velocidade de fotogramas de fotografia.

Velocidade de reprodução

A velocidade de reprodução irá variar conforme abaixo dependendo de [S&Q Defin. Gravação] e [S&Q Veloc. fotogramas] atribuídas.

Quando [Seletor NTSC/PAL] estiver definido para NTSC

S&Q Veloc. fotogramas	S&Q Defin. Gravação		
	24p	30p	60p
120fps	5 vezes mais lenta	4 vezes mais lenta	-
60fps	2,5 vezes mais lenta	2 vezes mais lenta	Velocidade de reprodução normal
30fps	1,25 vezes mais lenta	Velocidade de reprodução normal	2 vezes mais rápida
15fps	1,6 vezes mais rápida	2 vezes mais rápida	4 vezes mais rápida
8fps	3 vezes mais rápida	3,75 vezes mais rápida	7,5 vezes mais rápida

S&Q Veloc. fotogramas	S&Q Defin. Gravação		
	24p	30p	60p
4fps	6 vezes mais rápida	7,5 vezes mais rápida	15 vezes mais rápida
2fps	12 vezes mais rápida	15 vezes mais rápida	30 vezes mais rápida
1fps	24 vezes mais rápida	30 vezes mais rápida	60 vezes mais rápida

Quando [Seletor NTSC/PAL] estiver definido para PAL

S&Q Veloc. fotogramas	S&Q Defin. Gravação	
	25p	50p
100fps	4 vezes mais lenta	-
50fps	2 vezes mais lenta	Velocidade de reprodução normal
25fps	Velocidade de reprodução normal	2 vezes mais rápida
12fps	2,08 vezes mais rápida	4,16 vezes mais rápida
6fps	4,16 vezes mais rápida	8,3 vezes mais rápida
3fps	8,3 vezes mais rápida	16,6 vezes mais rápida
2fps	12,5 vezes mais rápida	25 vezes mais rápida
1fps	25 vezes mais rápida	50 vezes mais rápida

- Quando [S&Q Veloc. fotogramas] estiver definida para [120fps]/[100fps], não pode definir [S&Q Defin. Gravação] para [60p]/[50p].

Nota

- Na gravação em câmara lenta, a velocidade do obturador fica mais rápida e pode não ser capaz de obter a exposição correta. Se isso acontecer, diminua o valor de abertura ou ajuste a sensibilidade ISO para um valor mais alto.
- Para uma estimativa do tempo de gravação, consulte “Tempos de gravação de filmes”.
- A taxa de bits de um filme gravado varia dependendo das definições para [S&Q Veloc. fotogramas] e [S&Q Defin. Gravação].
- O filme será gravado no formato XAVC S HD.
- Durante a gravação em câmara lenta/câmara rápida, as seguintes funções não estão disponíveis:
  - [TC Run] em [Definições TC/UB]
  - [Saída TC] em [Definições HDMI]
  - [Seleção saída 4K]

Tópico relacionado

- Câmara L&R: Modo Exposição
- Tempos de gravação de filmes

4-747-614-54(1) Copyright 2019 Sony Corporation

Gravação proxy

Define se grava simultaneamente filmes proxy de baixa taxa de bits quando gravar filmes XAVC S. Visto que os filmes proxy são pequenos em termos de tamanho de ficheiro, são adequados para transferir para smartphones ou para carregar para websites.

1. **MENU → (Definições da Câmara2) → [Px Gravação proxy] → definição desejada.**

Detalhes do item do Menu

Lig. :
Os filmes proxy são gravados simultaneamente.

Desligado :
Os filmes proxy não são gravados.

Sugestão

- Os filmes proxy são gravados no formato de XAVC S HD (1280×720) a 9 Mbps. A velocidade de fotogramas do filme proxy é a mesma do filme original.
- Os filmes proxy não são visualizados no ecrã de reprodução (ecrã de reprodução de imagem única ou ecrã de índice da imagem). Visualiza-se Px sobre filmes para os quais um filme proxy foi gravado simultaneamente.

Nota

- Os filmes proxy não podem ser reproduzidos nesta câmara.
- A gravação proxy não está disponível nas seguintes situações.
  - Quando [Formato ficheiro] estiver definido para [AVCHD]
  - Quando [Formato ficheiro] estiver definido para [XAVC S HD] e [Defin. Gravação] estiver definida para [120p]/[100p]
- Apagar/proteger filmes que têm filmes proxy remove/protege os filmes originais e proxy. Não pode apagar/proteger apenas filmes originais ou filmes proxy.
- Os filmes não podem ser editados nesta câmara.

Tópico relacionado

- Funç. Env. p/ smrtph: Enviar objetivo (filmes proxy)
- Formatos de gravação de filmes
- Reproduzir imagens no ecrã de índice da imagem (Índice de imagens)
- Cartões de memória que podem ser usados

4-747-614-54(1) Copyright 2019 Sony Corporation

Veloc avanço AF (filme)

Pode comutar a velocidade de focagem quando usar foco automático no modo de filme.

1. **MENU → (Definições da Câmara2) → [Veloc avanço AF] → definição desejada.**

Detalhes do item do Menu

Rápida:
Define a velocidade de avanço AF para rápida. Este modo é adequado para filmar cenas ativas, tais como desportos.

Normal:
Define a velocidade de avanço AF para normal.

Lenta:
Define a velocidade de avanço AF para lenta. Com este modo, o foco comuta suavemente quando o motivo a focar for alterado.

4-747-614-54(1) Copyright 2019 Sony Corporation

Sens. Seguim. AF (filme)

Pode definir a sensibilidade AF no modo de filme.

1. **MENU → (Definições da Câmara2) → [Sens. Seguim. AF] → definição desejada.**

Detalhes do item do Menu

Reativo:
Define a sensibilidade AF para alta. Este modo é útil quando gravar filmes em que o motivo esteja a mover-se rapidamente.

Normal:
Define a sensibilidade AF para normal. Este modo é útil quando houver obstáculos em frente do motivo ou em lugares com muita gente.

4-747-614-54(1) Copyright 2019 Sony Corporation

Obtur. Lento Auto (filme)

Defina se ajusta ou não automaticamente a velocidade do obturador quando gravar filmes se o motivo estiver escuro.

1. **MENU → (Definições da Câmara2) → [Obtur. Lento Auto] → definição desejada.**

Detalhes do item do Menu

Lig.:
Usa Obturador Lento Auto. A velocidade do obturador abranda automaticamente quando gravar em locais escuros. Pode reduzir o ruído no filme usando uma velocidade do obturador lenta em locais escuros.

Desligado:
Não usa Obturador Lento Auto. O filme gravado ficará mais escuro quando [Lig.] for selecionado, mas pode filmar com um movimento mais equilibrado e com menos desfocagem do objeto.

Nota

- [Obtur. Lento Auto] não funciona nas seguintes situações:
  - Durante gravação em câmara lenta/câmara rápida
  - S (Prioridade obturador)
  - M (Exposição manual)
  - Quando [ISO] estiver definido sem ser para [ISO AUTO].

4-747-614-54(1) Copyright 2019 Sony Corporation

Ampl. foc. inicial (filme)

Define a escala de ampliação inicial de [Ampliador focagem] no modo de gravação de filme.

1. **MENU → (Definições da Câmara2) → [Ampl. foc. inicial] → definição desejada.**

Detalhes do item do Menu

x1,0:
Apresenta a imagem com a mesma ampliação do ecrã de fotografia.

x4,0:
Apresenta uma imagem ampliada 4,0 vezes.

Tópico relacionado

- Ampliador focagem

4-747-614-54(1) Copyright 2019 Sony Corporation

Gravação Áudio

Define se grava sons quando grava filmes. Selecione [Desligado] para evitar gravação dos sons da objetiva e da câmara a funcionar.

1. **MENU → (Definições da Câmara2) → [Gravação Áudio] → definição desejada.**

Detalhes do item do Menu

Lig.:
Grava som (estéreo).

Desligado:
Não grava som.

4-747-614-54(1) Copyright 2019 Sony Corporation

Nível de Grav. Áudio

Pode ajustar o nível de gravação do áudio enquanto verifica o medidor de nível.

1. **MENU → 2 (Definições da Câmara2) → [Nível de Grav. Áudio].**
2. **Selecione o nível pretendido usando os lados direito/esquerdo do seletor de controlo.**

Detalhes do item do Menu

+:
Aumenta o nível de gravação do áudio.
-:
Diminui o nível de gravação do áudio.
Reiniciar:
Repõe o nível de gravação do áudio para a predefinição.

Sugestão

- Quando gravar filmes com áudio com volumes de som altos, defina [Nível de Grav. Áudio] para um nível de som inferior. Ao fazê-lo permite-lhe gravar áudio mais realista. Quando gravar filmes com áudio com volumes inferiores, defina [Nível de Grav. Áudio] para um nível de som superior para tornar o som mais audível.

Nota

- Independentemente das definições [Nível de Grav. Áudio], o limitador funciona sempre.
- [Nível de Grav. Áudio] está disponível apenas quando o modo de fotografia estiver definido para modo de filme.
- [Nível de Grav. Áudio] está indisponível durante gravação em câmara lenta/câmara rápida.
- As definições [Nível de Grav. Áudio] são aplicadas ao microfone interno e ao terminal de entrada (microfone).

4-747-614-54(1) Copyright 2019 Sony Corporation

Vis. Nível Áudio

Define se mostra o nível de áudio no ecrã.

1. **MENU → (Definições da Câmara2) → [Vis. Nível Áudio] → definição desejada.**

Detalhes do item do Menu

Lig.:
Mostra o nível de áudio.

Desligado:
Não mostra o nível de áudio.

Nota

- O nível de áudio não é mostrado nas seguintes situações:
  - Quando [Gravação Áudio] estiver definida para [Desligado].
  - Quando DISP (Definição de Visualização) estiver definida para [Sem vis.inf.].
  - Durante gravação em câmara lenta/câmara rápida
- O nível de áudio também é visualizado enquanto filma em espera no modo de gravação de filme.

4-747-614-54(1) Copyright 2019 Sony Corporation

Reduç. Ruído Vento

Define se reduz ou não o ruído do vento cortando o som de baixo alcance da entrada de áudio do microfone incorporado.

1. **MENU → (Definições da Câmara2) → [Reduç. Ruído Vento] → definição desejada.**

Detalhes do item do Menu

Lig.:
Reduz ruído do vento.

Desligado:
Não reduz ruído do vento.

Nota

- Definir este item para [Lig.] caso o vento não sopre suficientemente forte pode provocar a gravação do som normal com volume demasiado baixo.
- Quando se usar um microfone externo (vendido separadamente), [Reduç. Ruído Vento] não funciona.

4-747-614-54(1) Copyright 2019 Sony Corporation

Vis. do marcador (filme)

Define se visualiza ou não conjunto de marcadores usando [Defin. marcador] no monitor ou no visor enquanto grava filmes.

1. **MENU → (Definições da Câmara2) → [Vis. do marcador] → definição desejada.**

Detalhes do item do Menu

Lig.:
Os marcadores são visualizados. Os marcadores não são gravados.

Desligado:
Não se visualiza marcador.

Nota

- Os marcadores são visualizados quando o seletor de modo estiver definido para (Filme) ou S&Q, ou quando gravar filmes.
- Não pode visualizar os marcadores quando usar [Ampliador focagem].
- Os marcadores são visualizados no monitor ou no visor. (Não consegue fornecer os marcadores).

Tópico relacionado

- Defin. marcador (filme)

4-747-614-54(1) Copyright 2019 Sony Corporation

Defin. marcador (filme)

Define os marcadores a serem visualizados enquanto grava filmes.

1. **MENU → (Definições da Câmara2) → [Defin. marcador] → definição desejada.**

Detalhes do item do Menu

Centro:
Define se visualiza ou não o marcador central no centro do ecrã de filmagem.
[Desligado]/[Lig.]

Aspeto:
Define a visualização do marcador de aspeto.
[Desligado]/[4:3]/[13:9]/[14:9]/[15:9]/[1.66:1]/[1.85:1]/[2.35:1]

Zona Segurança:
Define a visualização da zona de segurança. Isto torna-se a amplitude normal que pode ser recebida por uma TV geral de casa.
[Desligado]/[80%]/[90%]

Guia enquadramento:
Define se visualiza ou não o guia de enquadramento. Pode verificar se o motivo está nivelado ou perpendicular ao solo.
[Desligado]/[Lig.]

Sugestão

- Pode visualizar vários marcadores ao mesmo tempo.
- Coloque o motivo no ponto de cruzamento do [Guia enquadramento] para efetuar uma composição equilibrada.

4-747-614-54(1) Copyright 2019 Sony Corporation

Filme com obturador

Pode iniciar ou parar de gravar filmes carregando no botão do obturador, que é maior e mais fácil de carregar do que o botão MOVIE (Filme).

1. **MENU → (Definições da Câmara2) → [Filme com obturador] → definição desejada.**

Detalhes do item do Menu

Ligado:
Permite a gravação de filmes usando o botão do obturador quando o modo de fotografia estiver definido para [Filme] ou [Câmara L&R].

Desligado:
Desativa a gravação de filmes usando o botão do obturador.

Sugestão

- Quando [Filme com obturador] estiver definido para [Ligado], pode ainda iniciar ou parar a gravação de filmes usando o botão MOVIE.
- Quando [Filme com obturador] estiver definido para [Ligado], pode usar o botão do obturador para iniciar ou parar a gravação de filmes num dispositivo de gravação/reprodução externo usando [Controlo REC].

Nota

- Quando [Filme com obturador] estiver definido para [Ligado], não pode focar carregando no botão do obturador até meio durante a gravação de filmes.

Tópico relacionado

- Gravar filmes

4-747-614-54(1) Copyright 2019 Sony Corporation

Fotografia silenc. (imagem fixa)

Pode fotografar imagens sem o som do obturador.

1. **MENU → (Definições da Câmara2) → [Fotografia silenc.] → definição desejada.**

Detalhes do item do Menu

Lig.:
Pode fotografar imagens sem o som do obturador.

Desligado:
[Fotografia silenc.] está desativada.

Nota

- Use a função [Fotografia silenc.] sob sua inteira responsabilidade, enquanto toma a devida consideração face aos direitos de privacidade e de imagem do motivo.
- Mesmo se [Fotografia silenc.] estiver definida para [Lig.], não estará completamente silenciosa.
- Mesmo se [Fotografia silenc.] estiver definida para [Lig.], o som de funcionamento da abertura e foco soará.
- Quando fotografar imagens fixas usando a função [Fotografia silenc.] com baixa sensibilidade ISO, se apontar a câmara a uma fonte de luz muito brilhante, as áreas de alta intensidade no monitor podem ser gravadas em tons mais escuros.
- Quando a alimentação estiver desligada, o som do obturador pode soar em raras ocasiões. Não se trata de um mau funcionamento.
- Pode ocorrer distorção da imagem causada pelo movimento do motivo ou da câmara.
- Se fotografar imagens sob relâmpagos instantâneos ou luzes cintilantes, como por exemplo luzes de flash de outras câmaras ou iluminação fluorescente, pode ocorrer um efeito listado na imagem.
- Se quiser desligar o sinal sonoro que soa quando o motivo estiver focado ou opera o temporizador automático, defina [Sinais áudio] para [Desligado].
- Mesmo que [Fotografia silenc.] esteja definido para [Lig.], pode ouvir o som do obturador nas seguintes circunstâncias:
  - Quando captura uma cor branca normal para o equilíbrio de brancos personalizado
  - Quando registar caras usando [Registo Caras]
- Não pode selecionar [Fotografia silenc.] quando o seletor de modo estiver definido para outro que não P/A/S/M.
- Quando [Fotografia silenc.] estiver definida para [Lig.], as seguintes funções não estão disponíveis.
  - Fotografia com flash
  - HDR Auto
  - Efeito de imagem
  - Perfil de imagem
  - Long exp.RR
  - Obt. Cortin. Front. El.
  - Extr. imag. Auto sup.
  - Fotografia BULB
  - RR multifotogramas
- Depois de ligar a câmara, o tempo em que pode iniciar a gravação é alargado em aproximadamente 0,5 segundos.

4-747-614-54(1) Copyright 2019 Sony Corporation

Obt. Cortin. Front. El.

A função do obturador de cortina frontal eletrónico encurta o retardamento entre o momento em que o botão do obturador é carregado e o obturador é solto.

1. **MENU → (Definições da Câmara2) → [Obt. Cortin. Front. El.] → definição desejada.**

Detalhes do item do Menu

Lig.:
Usa a função do obturador de cortina frontal eletrónico.

Desligado:
Não usa a função do obturador de cortina frontal eletrónico.

Nota

- Quando fotografar a velocidades do obturador elevadas com uma objetiva de grande abertura colocada, o círculo de desfocagem produzido pelo efeito bokeh pode ser cortado por causa do mecanismo do obturador. Se isso acontecer, defina [Obt. Cortin. Front. El.] para [Desligado].
- Quando se usar uma objetiva fabricada por outro fabricante (incluindo uma objetiva Minolta/Konica-Minolta), defina esta função para [Desligado]. Se definir esta função para [Lig.], a exposição correta não será definida ou a luminosidade da imagem ficará irregular.
- Quando fotografa a velocidades do obturador elevadas, a luminosidade da imagem pode tornar-se irregular dependendo do ambiente de fotografia. Nesses casos, defina [Obt. Cortin. Front. El.] para [Desligado].

4-747-614-54(1) Copyright 2019 Sony Corporation

Disp sem lente

Define se pode ou não disparar o obturador quando não estiver colocada qualquer objetiva.

1. **MENU → (Definições da Câmara2) → [Disp sem lente] → definição desejada.**

Detalhes do item do Menu

Ativar:
Dispara o obturador quando não estiver colocada qualquer objetiva. Selecione [Ativar] quando colocar o produto num telescópio astronómico, etc.

Desativar:
Não dispara o obturador quando uma objetiva não estiver colocada.

Nota

- Não se consegue medição correta quando usa objetivas que não proporcionam um contacto da objetiva, como por exemplo, a lente de um telescópio astronómico. Nesses casos, ajuste a exposição manualmente verificando-a na imagem gravada.

4-747-614-54(1) Copyright 2019 Sony Corporation

Disparar sem cartão

Define se o obturador pode ser solto quando não estiver inserido nenhum cartão de memória.

1. **MENU → (Definições da Câmara2) → [Disparar sem cartão] → definição desejada.**

Detalhes do item do Menu

Ativar:
Solta o obturador mesmo se não estiver inserido nenhum cartão de memória.

Desativar:
Não solta o obturador quando não estiver inserido nenhum cartão de memória.

Nota

- Quando não tiver sido inserido nenhum cartão de memória, as imagens tiradas não serão guardadas.
- A predefinição é [Ativar]. Recomenda-se que selecione [Desativar] antes de fotografar efetivamente.

4-747-614-54(1) Copyright 2019 Sony Corporation

Câmara Digital de Objetivas intercambiáveis
ILCE-6400 α6400

SteadyShot

Define se usa ou não a função SteadyShot.

1. **MENU → 2 (Definições da Câmara2) → [SteadyShot] → definição desejada.**

Detalhes do item do Menu

Lig.:
Usa [SteadyShot].

Desligado:
Não usa [SteadyShot].
Recomendamos que defina [Desligado] quando usar um tripé, etc.

Nota

- Não pode definir a função SteadyShot quando estiver a usar uma objetiva de montagem tipo A (vendida separadamente), ou quando o nome da objetiva colocada não incluir as letras “OSS”, como por exemplo “E16mm F2.8”.

4-747-614-54(1) Copyright 2019 Sony Corporation

Zoom de Imagem Clara/Zoom Digital (Zoom)

Quando usa uma função de zoom sem ser o zoom ótico, pode exceder o alcance de zoom do zoom ótico.

1. **MENU → 2 (Definições da Câmara2) → [Definições de Zoom] → [Lig.:Zoom Img. Clara] ou [Ligado:Zoom Dig.].**

2. **Quando estiver montada uma objetiva com zoom motorizado, desloque a alavanca de zoom ou o anel de zoom para ampliar motivos.**
   - Quando excede o alcance de zoom do zoom ótico, a câmara comuta automaticamente para outro zoom sem ser o zoom ótico.

3. **Quando estiver montada uma objetiva sem ser com zoom motorizado, selecione MENU → 2 (Definições da Câmara2) → [Zoom] → valor desejado.**

   Carregue no centro do seletor de controlo para sair.
   - Pode também atribuir a função [Zoom] ao botão desejado selecionando MENU → 2 (Definições da Câmara2) → [Tecla Person.] ou [Tecla Person.].

Tópico relacionado

- Definições de Zoom
- As funcionalidades de zoom disponíveis com este produto
- Atribuição de funções utilizadas frequentemente a botões (Tecla Person.)

4-747-614-54(1) Copyright 2019 Sony Corporation

Definições de Zoom

Pode selecionar a definição de zoom do produto.

1. **MENU → (Definições da Câmara2) → [Definições de Zoom] → definição desejada.**

Detalhes do item do Menu

Apenas zoom ótico:
Limita a variação de zoom para o zoom ótico. Pode usar a função de Zoom Inteligente se definir [Tam. imag. JPEG] para [M] ou [S].

Lig.:Zoom Img. Clara :
Selecione esta definição para usar Zoom de Imagem Clara. Mesmo que a variação de zoom exceda o zoom ótico, o produto amplia as imagens utilizando um processo de imagem com menos deterioração.

Ligado:Zoom Dig. :
Quando a variação de zoom do Zoom de Imagem Clara for excedida, o produto amplia as imagens para a maior escala. Contudo, a qualidade de imagem deteriorar-se-á.

Nota

- Defina [Apenas zoom ótico] se quiser ampliar imagens dentro da variação em que a qualidade de imagem não se deteriora.

Tópico relacionado

- As funcionalidades de zoom disponíveis com este produto
- Acerca da escala de zoom

4-747-614-54(1) Copyright 2019 Sony Corporation

Rodar anel de zoom

Atribui funções de ampliação (T) ou redução (W) à direção de rotação do anel de zoom. Disponível apenas com objetivas de zoom motorizado que suportam esta função.

1. **MENU → (Definições da Câmara2) → [Rodar anel de zoom] → definição desejada.**

Detalhes do item do Menu

Esq.(W)/Dir.(T):
Atribui a função de redução (W) à rotação do lado esquerdo e a função de ampliação (T) à rotação do lado direito.

Dir.(W)/Esq.(T):
Atribui a função de ampliação (T) à rotação do lado esquerdo e a função de redução (W) à rotação do lado direito.

4-747-614-54(1) Copyright 2019 Sony Corporation

Câmara Digital de Objetivas intercambiáveis
ILCE-6400 α6400

Botão DISP (Monitor/Visor)

Permite-lhe definir os modos de visualização do ecrã que podem ser selecionados usando DISP (Definição de Visualização) no modo de fotografia.

1. **MENU → 2 (Definições da Câmara2) → [Botão DISP] → [Monitor] ou [Visor] → definição desejada → [Confirmar].**

   Os itens assinalados por ✓ estão disponíveis.

Detalhes do item do Menu

Visual. gráfica :
Mostra informação básica de fotografia. Mostra graficamente a velocidade do obturador e valor de abertura.

Vis. Todas Info. :
Mostra informação de gravação.

Sem vis.inf. :
Não mostra informação de gravação.

Histograma :
Apresenta graficamente a distribuição da luminância.

Nível :
Indica se o produto está nivelado em ambas as direções da frente para trás **(A)** e horizontal **(B)**. Quando o produto estiver nivelado em ambas a direções, o indicador fica verde.

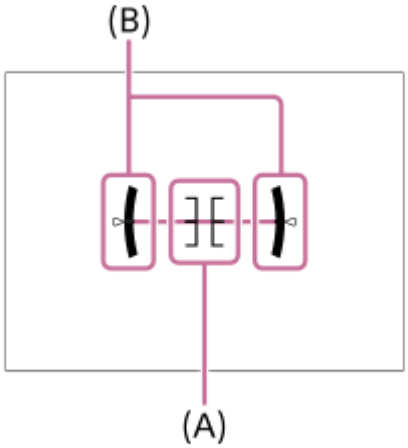

Para o visor*:
Mostra apenas as informações de gravação no monitor, não o motivo. Esta definição é uma definição de visualização para gravação com o visor.

Monitor desl.*:
Desliga sempre o monitor quando grava imagens. Pode utilizar o monitor quando reproduzir imagens ou operar o MENU. Esta definição é uma definição de visualização para gravação com o visor.

* Estes modos de ecrã só estão disponíveis na definição para [Monitor].

Nota

- Se inclinar o produto para a frente ou para trás em elevado grau, o nível de erro será enorme.
- O produto pode ter uma margem de erro de praticamente ±1° mesmo quando a inclinação for corrigida pelo nível.

Tópico relacionado

- Comutar a visualização do ecrã (enquanto fotografa/durante a reprodução)

4-747-614-54(1) Copyright 2019 Sony Corporation

FINDER/MONITOR

Define o método para comutar a visualização entre o visor e o monitor.

1. **MENU → (Definições da Câmara2) → [FINDER/MONITOR] → definição desejada.**

Detalhes do item do Menu

Auto:
Quando olha para o visor, o sensor dos olhos reage e a visualização é comutada automaticamente para o visor.

Visor(Manual):
O monitor está desligado e a imagem é visualizada apenas no visor.

Monitor(Manual):
O visor está desligado e a imagem é visualizada sempre no monitor.

Sugestão

- Pode atribuir a função [FINDER/MONITOR] à sua tecla preferida.
  MENU → (Definições da Câmara2) → [Tecla Person.], [Tecla Person.] ou [Tecla Person.] → defina [Sel. Finder/Monitor] para a tecla preferida.
- Se quiser manter a visualização do visor ou a visualização do monitor, defina previamente [FINDER/MONITOR] para [Visor(Manual)] ou [Monitor(Manual)].
  Pode manter o monitor desligado quando tirar os olhos do visor durante a gravação definindo a visualização do monitor para [Monitor desl.] usando o botão DISP. Selecione MENU → (Definições da Câmara2) → [Botão DISP] → [Monitor] e adicione previamente uma marca de verificação a [Monitor desl.].

Tópico relacionado

- Atribuição de funções utilizadas frequentemente a botões (Tecla Person.)
- Botão DISP (Monitor/Visor)

4-747-614-54(1) Copyright 2019 Sony Corporation

Veloc. foto. visor (imagem fixa)

Visualize os movimentos do motivo de modo mais uniforme ajustando a velocidade de fotogramas do visor durante fotografia de imagem fixa. Esta função é conveniente quando fotografar um motivo a mover-se rapidamente.

1. **MENU → (Definições da Câmara2) →[Veloc. foto. visor] → definição desejada.**
   - Esta função pode ser atribuída ao botão da sua escolha usando [Tecla Person.].

Detalhes do item do Menu

Alta:
Mostra no visor os movimentos do motivo de modo mais uniforme.

Normal:
Mostra no visor o motivo a uma velocidade de fotogramas normal.

Nota

- Quando [Veloc. foto. visor] estiver definida para [Alta], a resolução do visor é reduzida.
- Mesmo quando [Veloc. foto. visor] está definido para [Alta], a definição pode mudar automaticamente para [Normal], dependendo da temperatura do ambiente de gravação e das condições de gravação.
- [Veloc. foto. visor] está bloqueada para [Normal] nas seguintes situações:
  - Durante a reprodução
  - Durante a ligação HDMI
  - Quando a temperatura no interior do corpo da câmara é elevada

Tópico relacionado

- Atribuição de funções utilizadas frequentemente a botões (Tecla Person.)

4-747-614-54(1) Copyright 2019 Sony Corporation

Definição Zebra

Define um padrão de zebra, que aparece sobre parte de uma imagem se o nível de luminosidade dessa parte cumprir o nível IRE que definiu. Use este padrão de zebra como um guia para ajustar a luminosidade.

1. **MENU → (Definições da Câmara2) → [Definição Zebra] → definição desejada.**

Detalhes do item do Menu

Apresent. Zebra:
Define se pretende mostrar o padrão de zebra.

Nível Zebra:
Ajusta o nível de luminosidade do padrão de zebra.

Sugestão

- Pode registar valores para verificar a exposição correta ou sobre-exposição, bem como o nível de luminosidade para [Nível Zebra]. As definições para confirmação de exposição correta e confirmação de sobre-exposição são registadas para [Personalizado1] e [Personalizado2] respetivamente nas predefinições.
- Para verificar a exposição correta, defina um valor padrão e a variação para o nível de luminosidade. O padrão de zebra aparecerá em áreas que ficam dentro do valor que definiu.
- Para verificar a sobre-exposição, defina um valor mínimo para o nível de luminosidade. O padrão de zebra aparecerá sobre áreas com um nível de luminosidade igual ou superior ao valor que definiu.

Nota

- O padrão de zebra não é visualizado em dispositivos ligados através de HDMI.

4-747-614-54(1) Copyright 2019 Sony Corporation

Linha grelha

Define se a linha de grelha é visualizada ou não. A linha de grelha irá ajudá-lo a ajustar a composição das imagens.

1. **MENU → (Definições da Câmara2) → [Linha grelha] → definição desejada.**

Detalhes do item do Menu

Grelha 3x3:
Coloque os motivos principais perto de uma das linhas de grelha que dividem a imagem em terços para uma composição bem equilibrada.

Grelha quadrada:
As grelhas quadradas facilitam a confirmação do nível horizontal da sua composição. Isto é útil para avaliar a composição quando fotografar paisagens, grandes planos ou quando executar o varrimento da câmara.

Grelha diag. e quad.:
Coloque um motivo na linha diagonal para exprimir uma sensação animadora e possante.

Desligado:
Não mostra a linha de grelha.

4-747-614-54(1) Copyright 2019 Sony Corporation

Câmara Digital de Objetivas intercambiáveis
ILCE-6400 α6400

Guia Def. Exposição

Pode definir se visualiza um guia quando muda a exposição.

1. **MENU → (Definições da Câmara2) → [Guia Def. Exposição] → definição desejada.**

Detalhes do item do Menu

Desligado:
Não mostra o guia.

Lig.:
Mostra o guia.

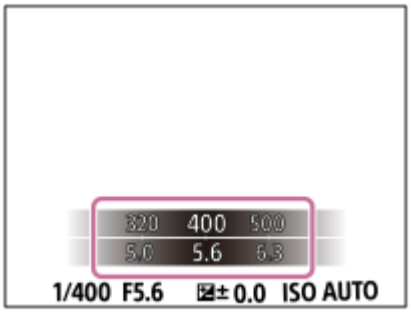

4-747-614-54(1) Copyright 2019 Sony Corporation

Câmara Digital de Objetivas intercambiáveis
ILCE-6400 α6400

Visualiz. Live View

Define se mostra ou não imagens alteradas com efeitos de compensação da exposição, equilíbrio de brancos, [Modo criativo], ou [Efeito de imagem] no ecrã.

1. **MENU → (Definições da Câmara2) → [Visualiz. Live View] → definição desejada.**

Detalhes do item do Menu

Efeito Definição Lig.:
Mostra Live View em condições próximas ao que a sua imagem irá parecer em resultado de aplicar todas as suas definições. Esta definição é útil quando quiser fotografar imagens enquanto verifica os resultados da foto no ecrã Live View.

Ef. Definição Desl.:
Mostra Live View sem os efeitos de compensação da exposição, equilíbrio de brancos, [Modo criativo], ou [Efeito de imagem]. Quando esta definição é utilizada, pode facilmente verificar a composição da imagem.
A Imagem ao Vivo está sempre apresentada com a luminosidade adequada mesmo em modo [Exposição manual].
Quando [Ef. Definição Desl.] estiver selecionado, o ícone VIEW é visualizado no ecrã Live View.

Sugestão

- Quando usar um flash de terceiros, como por exemplo um flash de estúdio, Visualiz. Live View pode estar escura em algumas definições de velocidade do obturador. Quando [Visualiz. Live View] estiver definida para [Ef. Definição Desl.], Visualização Live View será mostrada com muita luminosidade, para poder verificar facilmente a composição.

Nota

- [Visualiz. Live View] não pode ser definida para [Ef. Definição Desl.] nos seguintes modos de fotografia:
  - [Auto inteligente]
  - [Auto superior]
  - [Varrer panorama]
  - [Filme]
  - [Câmara L&R]
  - [Seleção de cena]
- Quando [Visualiz. Live View] estiver definida para [Ef. Definição Desl.], a luminosidade da imagem fotografada não será a mesma que a mostrada na Live View.

4-747-614-54(1) Copyright 2019 Sony Corporation

Revisão auto

Pode verificar no ecrã a imagem gravada logo após a fotografia. Pode também definir o tempo de visualização para Revisão auto.

1. **MENU → (Definições da Câmara2) → [Revisão auto] → definição desejada.**

Detalhes do item do Menu

10 seg./5 seg./2 seg.:
Visualiza no ecrã a imagem gravada logo após a fotografia pela duração de tempo selecionada. Se executar uma operação de ampliação durante Revisão Auto, pode verificar essa imagem usando a escala ampliada.

Desligado:
Não mostra a Revisão Auto.

Nota

- Quando usar uma função que executa processamento de imagem, a imagem antes do processamento pode ser temporariamente visualizada, seguida pela imagem após o processamento.
- As definições DISP (Definição de Visualização) são aplicadas para a visualização Revisão Auto.

Tópico relacionado

- Ampliar uma imagem a ser reproduzida (Ampliar)

4-747-614-54(1) Copyright 2019 Sony Corporation

Câmara Digital de Objetivas intercambiáveis
ILCE-6400 α6400

Atribuição de funções utilizadas frequentemente a botões (Tecla Person.)

Pode utilizar a função da tecla de personalização para atribuir as funções que utiliza mais frequentemente a teclas de operação mais fácil. Isto permite-lhe saltar o processo de seleção de itens no MENU, rechamando as funções mais rapidamente.
Pode ainda atribuir [Não definido] a teclas de operação mais fácil para evitar a operação acidental.

Pode atribuir funções separadamente a teclas personalizadas para o modo de fotografia de imagem fixa (Tecla Person.), modo de gravação de filme (Tecla Person.) e modo de reprodução (Tecla Person.).

- As funções atribuíveis variam, dependendo das teclas.

Pode atribuir funções às seguintes teclas.

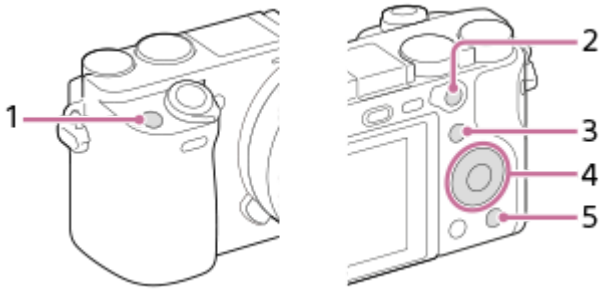

1. Botão Personaliz. 1
2. Botão AF/MF/Função Botão AEL
3. Botão Fn/
4. Funç. Botão Central/Fun. Botão Esquerdo/Funç. Botão Direito/Botão para Baixo
5. Botão Personaliz. 2

Para mais detalhes sobre as funções que podem ser atribuídas a teclas personalizadas, consulte o seguinte URL:
https://support.d-imaging.sony.co.jp/support/tutorial/ilc/l/ilce-6400/12.php

Sugestão

- Pode rechamar as funções mais rapidamente utilizando o menu Funções para configurar cada definição diretamente a partir do botão Fn, juntamente com as teclas personalizadas. Consulte as funções relacionadas em “Tópico relacionado” no fundo desta página.

A seguir apresentamos o procedimento para atribuir a função [AF Olhos] ao botão AEL **(A)**.

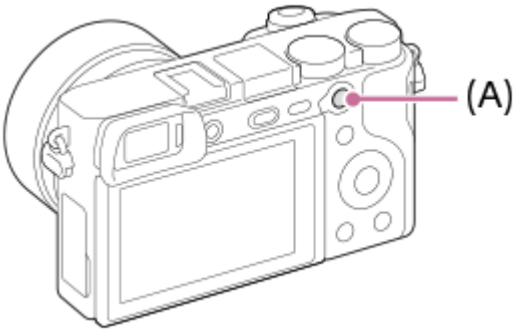

1. **MENU → (Definições da Câmara2) → [Tecla Person.].**
   - Se pretender atribuir uma função a rechamar enquanto grava filmes, selecione [Tecla Person.]. Se pretender atribuir uma função a rechamar enquanto reproduz imagens, selecione [Tecla Person.].

2. **Vá para o ecrã [Traseira1] utilizando o lado esquerdo/direito do seletor de controlo. Depois, selecione [Função Botão AEL] e carregue no centro do seletor de controlo.**

3. **Carregue no lado esquerdo/direito do seletor de controlo até a função desejada ser apresentada. Selecione a função desejada usando os lados superior/inferior do seletor de controlo e, depois, carregue no centro. Por exemplo, selecione [AF Olhos].**
   - Se carregar no botão AEL no modo de fotografia de imagem fixa e forem detetados olhos, [AF Olhos] é ativado e a câmara foca os olhos. Fotografe imagens enquanto mantém o botão AEL carregado.

Nota

- Pode também atribuir funções de fotografia ao botão de manutenção do foco na objetiva. Contudo, algumas objetivas não têm um botão de manutenção do foco.
- Se atribuir [Manter person. ( )] a uma tecla personalizada utilizando [Tecla Person.], mas a função não está disponível no modo de gravação de filmes, como [Qualidade JPEG] ou [Modo flash], a função não voltará a ser chamada quando carregar na tecla no modo de gravação de filme.
- Se atribuir [Mant. pers. (/)] a uma tecla personalizada utilizando [Tecla Person.], a câmara muda para o modo de fotografia e rechama a função atribuída quando carregar na tecla no modo de reprodução.

Tópico relacionado

- Utilizar o botão Fn (Função) (menu Função)

4-747-614-54(1) Copyright 2019 Sony Corporation

Utilizar o botão Fn (Função) (menu Função)

O menu Função é constituído por 12 funções que é apresentado no fundo do ecrã quando carrega no botão Fn (Função) no modo de fotografia. Pode aceder mais depressa às funções utilizadas frequentemente registando-as no menu de funções.

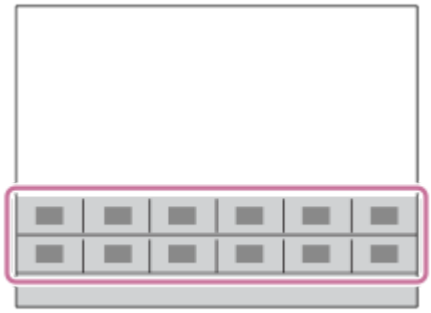

Para mais detalhes sobre as funções que podem ser registadas no menu de funções, consulte o seguinte URL:
https://support.d-imaging.sony.co.jp/support/tutorial/ilc/l/ilce-6400/14.php

Sugestão

- Pode rechamar mais depressa as funções utilizando a função da tecla personalizada para atribuir funções utilizadas frequentemente a teclas desejadas, juntamente com o menu de funções. Consulte as funções relacionadas em “Tópico relacionado” no fundo desta página.

1. **Carregue repetidamente em DISP no seletor de controlo para visualizar um modo de ecrã sem ser [Para o visor], e depois carregue no botão Fn (Função).**

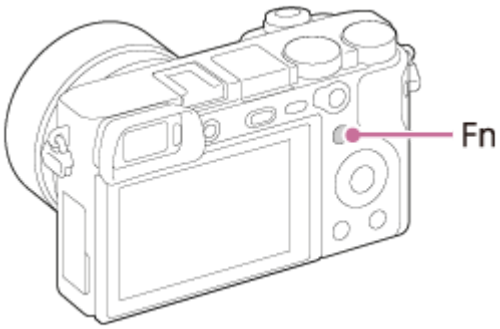

2. **Selecione a função desejada carregando no lado superior/inferior/esquerdo/direito do seletor de controlo.**

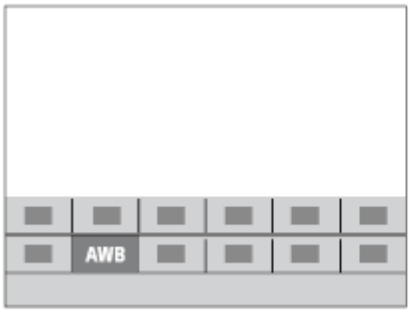

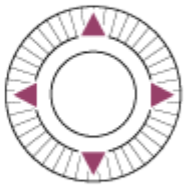

3 **Selecione a definição desejada rodando o seletor de controlo, e carregue no centro do seletor de controlo.**

- Algumas funções podem ser ajustadas com precisão usando o seletor de comando.

Para ajustar as definições dos ecrãs de definição dedicados

Selecione a função desejada no passo 2, depois carregue no centro do seletor de controlo. Aparecerá o ecrã de definição dedicado para a função. Siga o manual de operação **(A)** para ajustar as definições.

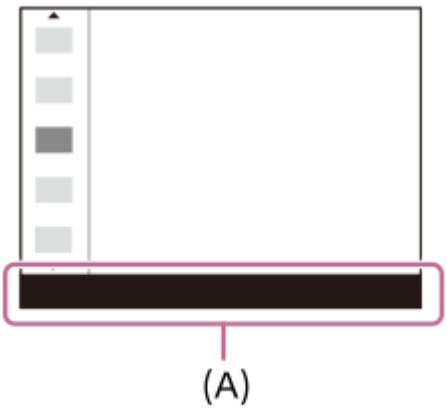

Mudar as funções no menu Funções (Defin. Menu Função)

O que se segue é o procedimento para mudar [Modo de avanço] no menu de funções para [Linha grelha].

1. MENU → 2 (Definições da Câmara2) → [Defin. Menu Função].
2. Selecione (Modo de avanço) entre as doze funções no menu de funções utilizando o lado superior/inferior/esquerdo/direito do seletor de controlo e, em seguida, carregue no centro.
3. Vá para o ecrã [Visualização/Revisão auto] utilizando o lado esquerdo/direito do seletor de controlo. Depois, selecione [Linha grelha] e carregue no centro do seletor de controlo.
   - (Linha grelha) aparece no local anterior de (Modo de avanço) no menu de funções.

Tópico relacionado

- Atribuição de funções utilizadas frequentemente a botões (Tecla Person.)

4-747-614-54(1) Copyright 2019 Sony Corporation

Câmara Digital de Objetivas intercambiáveis
ILCE-6400 α6400

Mudar temporariamente a função do seletor (Definiç. Meu seletor)

Pode atribuir as funções desejadas ao seletor de comando e ao seletor de controlo e registar até três combinações das definições como “Meu seletor”. Pode rechamar ou trocar rapidamente as definições registadas em “Meu seletor” premindo a tecla personalizada que atribuiu antecipadamente.

Registar funções em “Meu seletor”

Registe as funções que pretende atribuir ao seletor de comando e ao seletor de controlo como [Meu seletor 1] a [Meu seletor 3].

1. MENU → (Definições da Câmara2) → [Definiç. Meu seletor].
2. Selecione um seletor ou controlo para (Meu seletor 1), e carregue no centro do seletor de controlo.
3. Selecione a função desejada a atribuir usando os lados superior/inferior/esquerdo/direito do seletor de controlo, e depois carregue no centro do seletor de controlo.

   - Selecione “--” (Não definido) para um seletor ou controlo ao qual não pretenda atribuir nenhuma função.

4. Depois de selecionar funções para todos os seletores e para o controlo em (Meu seletor 1) repetindo os Passos 2 e 3, selecione [OK].
   As definições para (Meu seletor 1) serão registadas.

   - Se também pretender registar (Meu seletor 2) e (Meu seletor 3), siga o mesmo procedimento descrito acima.

Atribuir uma tecla para rechamar “Meu seletor”

Atribua uma tecla personalizada para rechamar a definição registada em “Meu seletor”.

1. MENU → (Definições da Câmara2) → [Tecla Person.] ou [Tecla Person.] → Selecione a tecla que pretende utilizar para rechamar “Meu seletor.”
2. Selecione o número da definição “Meu seletor” que pretende rechamar ou o padrão para mudar “Meu seletor.”

Detalhes do item do Menu

Meu seletor 1 Prend. /Meu seletor 2 Prend./Meu seletor 3 Prend.:
Enquanto mantém a tecla carregada, as funções que registou em [Definiç. Meu seletor] são atribuídas ao seletor de controlo/seletor de comando.

Meu seletor 1→2→3 :
Sempre que carregar na tecla, a função muda na seguinte sequência: “Função normal → Função de Meu seletor 1 → Função de Meu seletor 2 → Função de Meu seletor 3 → Função normal.”

Com. Meu seletor 1 /Com. Meu seletor 2/Com. Meu seletor 3:
A função registada utilizando [Definiç. Meu seletor] é mantida mesmo que não mantenha a tecla carregada. Carregue novamente na tecla para voltar à função normal.

Fotografar enquanto muda o “Meu seletor”

Quando tira fotografias, pode rechamar “Meu seletor” utilizando a tecla personalizada e fotografar enquanto muda a definição de fotografia rodando o seletor de comando/seletor de controlo.

No exemplo a seguir, as funções listadas abaixo são registadas no “Meu seletor” e [Meu seletor 1→2→3] é atribuído ao botão C1 (Personaliz. 1).

	Meu seletor 1	Meu seletor 2	Meu seletor 3
Seletor de controlo	ISO	Tv	Modo criativo
Seletor de comando	Av	Equil brancos	Efeito de imagem

1. Carregue no botão C1 (Personaliz. 1).
   As funções registadas no [Meu seletor 1] serão atribuídas ao seletor de controlo/seletor de comando.

   - Os ícones mostrados em baixo são apresentados na parte inferior do ecrã.

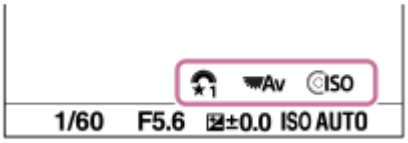

2. Rode o seletor de controlo para definir o valor ISO e rode o seletor de comando para definir o valor da abertura.
3. Carregue novamente no botão C1.
   As funções registadas no [Meu seletor 2] serão atribuídas ao seletor de controlo/seletor de comando.
4. Rode o seletor de controlo para definir a velocidade do obturador e rode o seletor de comando para definir [Equil brancos].
5. Carregue novamente no botão C1 e mude os valores das definições para as funções registadas no [Meu seletor 3].
6. Carregue no botão do obturador para disparar.

Nota

- As definições de “Meu seletor” em que cada seletor de controlo/seletor de comando está definido para [Não definido] não são rechamadas quando carrega na tecla personalizada. São igualmente ignoradas em [Meu seletor 1→2→3].
- Mesmo que um seletor de comando/seletor de controlo tenha sido bloqueado utilizando a função [Bloq. Seletor / Roda], ele será desbloqueado temporariamente quando “Meu seletor” é rechamado.

Tópico relacionado

- Atribuição de funções utilizadas frequentemente a botões (Tecla Person.)

4-747-614-54(1) Copyright 2019 Sony Corporation

Câmara Digital de Objetivas intercambiáveis
ILCE-6400 α6400

Conf. Seletor/Roda

Pode comutar as funções do seletor de comando e do seletor de controlo.

1 **MENU → (Definições da Câmara2) → [Conf. Seletor/Roda] → definição desejada.**

Detalhes do item do Menu

VO F/no.:
Pode mudar a velocidade do obturador usando o seletor de controlo, e mudar o valor de abertura usando o seletor de comando.
F/no. VO:
Pode mudar o valor de abertura usando o seletor de controlo, e mudar a velocidade do obturador usando o seletor de comando.

Nota

- [Conf. Seletor/Roda] é ativada quando o modo de fotografia estiver definido para “M”.

4-747-614-54(1) Copyright 2019 Sony Corporation

Rodar Av/Tv

Define a direção de rotação do seletor de controlo ou seletor de comando quando alterar o valor de abertura ou a velocidade do obturador.

1. **MENU → (Definições da Câmara2) → [Rodar Av/Tv] → definição desejada.**

Detalhes do item do Menu

Normal:

Não muda a direção de rotação do seletor de controlo ou seletor de comando.

Inverter:

Inverte a direção de rotação do seletor de controlo ou seletor de comando.

4-747-614-54(1) Copyright 2019 Sony Corporation

Comp. Ev Sel./Roda

Pode ajustar a compensação da exposição usando o seletor de comando ou o seletor de controlo.

1. **MENU → (Definições da Câmara2) → [Comp. Ev Sel./Roda] → definição desejada.**

Detalhes do item do Menu

Desligado:
Não atribui a função de compensação da exposição ao seletor de comando ou seletor de controlo.

Roda:
Atribui a função de compensação da exposição ao seletor de controlo.

Seletor:
Atribui a função de compensação da exposição ao seletor de comando.

Nota

- Se atribuir a função de compensação da exposição ao seletor de comando, a função que foi inicialmente atribuída pode ser gerida usando o seletor de controlo, e vice-versa.
- Quando o modo de fotografia estiver definido para [Exposição manual] e ISO estiver definido para [ISO AUTO], [Comp. Ev Sel./Roda] é desativada.

4-747-614-54(1) Copyright 2019 Sony Corporation

Câmara Digital de Objetivas intercambiáveis
ILCE-6400 α6400

Funç funcionam. tátil: Obturador Tátil

Quando fotografar usando o monitor, a câmara foca automaticamente no ponto de toque e fotografa uma imagem fixa. Defina previamente MENU → (Configuração) → [Funcionamento Tátil] para [Lig.].

1. **Selecione MENU → (Definições da Câmara2) → [Funç funcionam. tátil] → [Obturador Tátil].**

2. **Toque no ícone no monitor enquanto o ecrã de fotografia estiver visualizado.**

   A marca à esquerda do ícone fica laranja e a função tátil do obturador é ativada.

   - Para cancelar [Obturador Tátil], toque novamente no ícone .

3. **Toque no motivo a focar.**

   Quando o motivo em que tiver tocado estiver focado, é gravada uma imagem fixa.

Sugestão

- Pode operar as funções de fotografia abaixo tocando no monitor:
  - Fotografa conjuntos de imagens usando o obturador tátil
    Quando [Modo de avanço] estiver definido para [Fotografia Contínua], pode gravar conjuntos de imagens enquanto toca no monitor.
  - Fotografar conjuntos de imagens de cenas de desporto usando o obturador tátil
    Quando [Seleção de cena] estiver definido para [Ação desportiva], pode gravar conjuntos de imagens enquanto toca no monitor.
  - Fotografar imagens de bracket contínuo usando o obturador tátil
    O produto fotografa três imagens enquanto muda automaticamente a exposição da base para mais escura e depois para mais clara. Quando [Modo de avanço] estiver definido para [Bracket Contínuo], continue a tocar no monitor até a fotografia terminar. Após a gravação pode selecionar a imagem que preferir.

Nota

- A função [Obturador Tátil] está indisponível nas seguintes situações:
  - Durante fotografia com visor
  - Quando o modo de fotografia estiver definido para [Filme]
  - Quando o modo de fotografia estiver definido para [Câmara L&R]
  - Quando o modo de fotografia estiver definido para [Varrer panorama]
  - Durante o modo [Obt. de Sorriso]
  - Quando [Modo de Focagem] for [Focagem man.]
  - Quando [Área de Focagem] for [Ponto flexível]
  - Quando [Área de Focagem] for [Ponto flexível expan.]
  - Enquanto utilizar a função de zoom digital
  - Enquanto utilizar o [Zoom Imag. Clara]

Tópico relacionado

- Funcionamento Tátil

4-747-614-54(1) Copyright 2019 Sony Corporation

Câmara Digital de Objetivas intercambiáveis
ILCE-6400 α6400

Funç funcionam. tátil: Focagem por toque

Pode selecionar um motivo no qual focar usando as operações táteis nos modos de imagem fixa e gravação de filme.
Selecione previamente MENU → (Configuração) → [Funcionamento Tátil] → [Lig.].

1 **MENU → (Definições da Câmara2) → [Funç funcionam. tátil] → [Focagem por toque].**

Especificar a posição onde quer focar no modo de imagem fixa

Pode focar na posição desejada tocando no monitor.

1. Selecione uma [Área de Focagem] sem ser [Ponto flexível] ou [Ponto flexível expan.].
2. Toque no monitor.
   - Quando fotografar com o monitor, toque no motivo para focar.
   - Quando fotografar com o visor, pode mover a posição do foco tocando e arrastando no monitor enquanto olha através do visor.

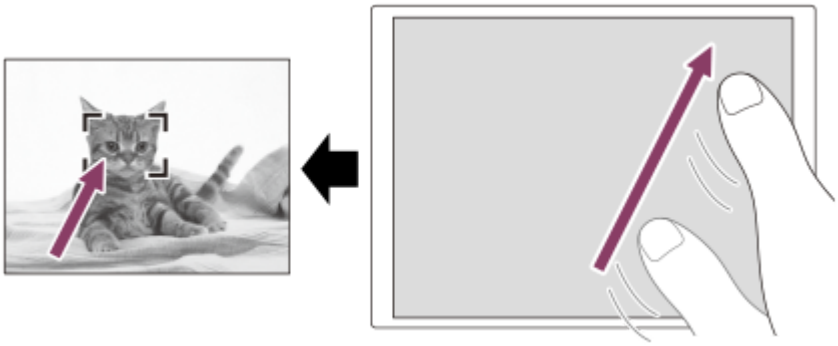

   - Quando o botão do obturador for carregado até meio, a câmara foca no quadro de focagem. Carregue completamente no botão do obturador para fotografar imagens.
   - Para cancelar a focagem com operações táteis, toque em ou carregue no centro do seletor de controlo se fotografar com o monitor e carregue no centro do seletor de controlo se fotografar com o visor.

Especificar a posição onde quer focar no modo de gravação de filme (focagem pontual)

A câmara focará no motivo tocado.A focagem pontual não está disponível quando fotografar com o visor.

1. Selecione uma [Área de Focagem] sem ser [Ponto flexível] ou [Ponto flexível expan.].
2. Toque no motivo no qual pretende focar antes ou durante a gravação.
   - Quando toca no motivo, o modo de focagem comuta temporariamente para focagem manual e o foco pode ser ajustado usando o anel de foco.
   - Para cancelar a focagem pontual, toque em ou carregue no centro do seletor de controlo.

Sugestão

- Para além da função de focagem tátil, estão disponíveis também as seguintes operações táteis.
  - Quando [Área de Focagem] estiver definida para [Ponto flexível] ou [Ponto flexível expan.], o quadro de focagem pode ser deslocado usando operações táteis.
  - Quando o [Modo de Focagem] estiver definido para [Focagem man.], o ampliador de focagem pode ser usado tocando duas vezes no monitor.

Nota

- A função de focagem por toque não está disponível nas seguintes situações:
  - Quando o modo de fotografia estiver definido para [Varrer panorama].
  - Quando [Modo de Focagem] estiver definida para [Focagem man.].
  - Quando usar o zoom digital
  - Quando usar o LA-EA2 ou LA-EA4

Tópico relacionado

- Funcionamento Tátil
- Painel tátil/Pad tátil

4-747-614-54(1) Copyright 2019 Sony Corporation

Câmara Digital de Objetivas intercambiáveis
ILCE-6400 α6400

Funç funcionam. tátil: Seguimento toque

Pode utilizar as operações táteis para selecionar um motivo que queira seguir nos modos de gravação de imagem fixa e de filme.
Selecione MENU → (Configuração) → [Funcionamento Tátil] → [Lig.] previamente.

1. **MENU → (Definições da Câmara2) → [Funç funcionam. tátil] → [Seguimento toque].**

2. **Toque no motivo que pretende seguir no monitor.**

   O seguimento inicia-se.

3. **Carregue até meio no botão do obturador para focar.**

   - Carregue completamente no botão do obturador para fotografar imagens.

Sugestão

- Para cancelar o seguimento, toque em ou carregue no centro do seletor de controlo.

Nota

- [Seguimento toque] está indisponível nas seguintes situações:
  - Quando [Seleção de cena] está em [Crepúsculo s/ Tripé] ou [Antidesfoc por mov.]
  - Quando gravar filmes com [Defin. Gravação] definida para [120p]/[100p]
  - Quando o modo de fotografia está definido para [Varrer panorama].
  - Quando [Modo de Focagem] está definido para [Focagem man.].
  - Quando utiliza o Zoom Inteligente, Zoom de Imagem Clara e Zoom Digital
  - Quando utiliza o Adaptador para Montagem LA-EA2 ou LA-EA4
  - Quando [Deteção de motivo] em [Def. AF cara/olhos] estiver definida para [Animal]

Tópico relacionado

- Funcionamento Tátil

4-747-614-54(1) Copyright 2019 Sony Corporation

Botão MOVIE

Define se ativa ou não o botão MOVIE (Filme).

1. **MENU → (Definições da Câmara2) → [Botão MOVIE] → definição desejada.**

Detalhes do item do Menu

Sempre:
Inicia a gravação de filme quando carrega no botão MOVIE em qualquer modo.

Modo Filme Apenas:
Inicia a gravação de filme quando carrega no botão MOVIE apenas se o modo de fotografia estiver definido para o modo [Filme] ou [Câmara L&R].

4-747-614-54(1) Copyright 2019 Sony Corporation

Bloq. Seletor / Roda

Pode definir se o seletor e a roda ficam bloqueados carregando e mantendo carregado o botão Fn (Função).

1. **MENU → (Definições da Câmara2) → [Bloq. Seletor / Roda] → definição desejada.**

Detalhes do item do Menu

Bloquear:
Bloqueia o seletor de comando e seletor de controlo.

Desbloquear:
Não bloqueia o seletor de comando ou seletor de controlo mesmo se carregar e mantiver carregado o botão Fn (Função).

Sugestão

- Pode soltar o bloqueio mantendo novamente o botão Fn (Função) carregado.

Nota

- Quando [Regist. Área AF] estiver definida para [Lig.], [Bloq. Seletor / Roda] está fixado para [Desbloquear].

Tópico relacionado

- Registar a atual área de focagem (Regist. Área AF) (imagem fixa)

4-747-614-54(1) Copyright 2019 Sony Corporation

Sinais áudio

Seleciona se o produto produz um som ou não.

1. **MENU → 2 (Definições da Câmara2) → [Sinais áudio] → definição desejada.**

Detalhes do item do Menu

Lig.:
Os sons são produzidos por exemplo quando se obtém foco ao carregar até meio no botão do obturador.

Desligado:
Os sons não são produzidos.

Nota

- Se [Modo de Focagem] estiver definido para [AF Contínua], a câmara não emitirá aviso sonoro quando foca num motivo.

4-747-614-54(1) Copyright 2019 Sony Corporation

Câmara Digital de Objetivas intercambiáveis
ILCE-6400 α6400

Funç. Env. p/ smrtph: Env. p/ Smartphone

Pode transferir imagens fixas, filmes XAVC S filmes em câmara lenta ou em câmara rápida para um smartphone e visualizá-los. A aplicação PlayMemories Mobile deve estar instalada no seu smartphone.

1. **MENU → (Rede) → [Funç. Env. p/ smrtph]→ [Env. p/ Smartphone] → definição desejada.**
   - Se carregar no botão (Env. p/ Smartphone) no modo de reprodução, o ecrã de definição para [Env. p/ Smartphone] aparecerá.

2. **Se o produto estiver pronto para a transferência, aparece no produto o ecrã de informação. Ligue o smartphone e o produto usando essa informação.**
   - O método de definição para ligar o smartphone e o produto varia dependendo do smartphone.

Detalhes do item do Menu

Selec. Neste Dispositivo:
Seleciona uma imagem no produto para ser transferida para o smartphone.
(1) Selecione entre [Esta Imag], [Todas com esta data] ou [Múltiplas Imagens].

- As opções visualizadas podem diferir dependendo do Modo de Visualização selecionado na câmara.

(2) Se selecionar [Múltiplas Imagens], selecione as imagens desejadas usando o centro do seletor de controlo, depois carregue em MENU → [Confirmar].
Selec. no Smartphone:
Visualiza no smartphone todas as imagens gravadas no cartão de memória do produto.

Nota

- Pode transferir apenas imagens que estão guardadas no cartão de memória da câmara.
- Pode selecionar um tamanho de imagem para enviar para o smartphone de [Original], [2M] ou [VGA].
  Para alterar o tamanho da imagem, consulte os passos a seguir.
  - Em smartphone Android
    Inicie PlayMemories Mobile e altere o tamanho da imagem em [Definições] → [Tamanho imag. p/ import.].
  - Em iPhone/iPad
    Selecione PlayMemories Mobile no menu das definições e altere o tamanho da imagem em [Tamanho imag. p/ import.].
- As imagens RAW são convertidas para o formato JPEG quando são enviadas.
- Não pode enviar filmes no formato AVCHD.

- Não pode transferir filmes XAVC S 4K ou os dados originais de filmes XAVC S HD gravados em [120p]/[100p] para um smartphone. Só pode transferir filmes proxy.
- Consoante o smartphone, o filme transferido pode não ser reproduzido corretamente. Por exemplo, o filme pode não ser reproduzido regularmente ou pode não haver som.
- Consoante o formato da imagem fixa, filme ou filme em câmara lenta ou câmara rápida, pode não ser possível reproduzi-lo num smartphone.
- Este produto partilha a informação de ligação para [Env. p/ Smartphone] com um dispositivo que tem permissão para ligar. Se quiser alterar o dispositivo que está autorizado a ligar-se ao produto, reponha a informação de ligação seguindo estes passos. MENU → (Rede) → [Definições Wi-Fi] → [Repor SSID/Senha]. Após reinicializar a informação de ligação, deve voltar a registar o smartphone.
- Quando [Modo avião] estiver definido para [Lig.], não pode ligar este produto e o smartphone. Defina [Modo avião] para [Desligado].
- Enquanto transfere muitas imagens ou filmes longos, recomendamos que forneça alimentação à câmara a partir de uma tomada de parede usando o transformador de CA (fornecido).

Tópico relacionado

- PlayMemories Mobile
- Controlar a câmara usando um smartphone Android (NFC Comando com um só toque)
- Controlar a câmara usando um smartphone Android (QR Code)
- Controlar a câmara usando um smartphone Android (SSID)
- Controlar a câmara usando um iPhone ou iPad (QR Code)
- Controlar a câmara usando um iPhone ou iPad (SSID)
- Enviar imagens para um smartphone Android (Partilhe com um só toque NFC)
- Funç. Env. p/ smrtph: Enviar objetivo (filmes proxy)
- Modo avião

4-747-614-54(1) Copyright 2019 Sony Corporation

Funç. Env. p/ smrtph: Enviar objetivo (filmes proxy)

Quando transferir vídeo XAVC S para um smartphone com [Env. p/ Smartphone], pode definir se transfere o filme proxy de baixa taxa de bits ou o filme original de alta taxa de bits.

1. **MENU → (Rede) → [Funç. Env. p/ smrtph] → [Px Enviar objetivo] → definição desejada.**

Detalhes do item do Menu

Apenas proxy:
Transfere apenas filmes proxy.

Apenas original:
Transfere apenas filmes originais.

Proxy & original:
Transfere filmes proxy e originais.

Nota

- Não pode transferir filmes XAVC S 4K ou os dados originais de filmes XAVC S HD gravados em [120p]/[100p] para um smartphone. Só pode transferir filmes proxy.
- Enquanto transfere muitas imagens ou filmes longos, recomendamos que forneça alimentação à câmara a partir de uma tomada de parede usando o transformador de CA (fornecido).

Tópico relacionado

- Funç. Env. p/ smrtph: Env. p/ Smartphone
- Gravação proxy

4-747-614-54(1) Copyright 2019 Sony Corporation

Enviar ao Computad.

Pode transferir imagens guardadas no produto para um computador ligado a um ponto de acesso sem fios ou router de banda larga sem fios e efetuar com facilidade cópias de segurança através desta operação. Antes de iniciar esta operação, instale PlayMemories Home no seu computador e registe o ponto de acesso no produto.

1. **Inicie o seu computador.**
2. **MENU → (Rede) → [Enviar ao Computad.].**

Nota

- Dependendo das definições da aplicação do seu computador, o produto irá desligar após guardar as imagens para o seu computador.
- Pode transferir imagens do produto para apenas um computador de cada vez.
- Se quiser transferir imagens para outro computador, ligue o produto e o computador através de uma ligação USB e siga as instruções em PlayMemories Home.
- Não é possível transferir filmes proxy.

Tópico relacionado

- Instalar PlayMemories Home
- Definições Wi-Fi: Premir WPS
- Definições Wi-Fi: Defin. Ponto Acesso

4-747-614-54(1) Copyright 2019 Sony Corporation

Câmara Digital de Objetivas intercambiáveis
ILCE-6400 α6400

Visualizar na TV

Pode visualizar imagens numa TV ligada à rede transferindo-as do produto sem ligar o produto e a TV com um cabo. Em algumas TVs, pode ter de executar operações na TV. Para mais detalhes, consulte o manual de instruções fornecido com a TV.

1. **MENU → (Rede) → [Visualizar na TV] → dispositivo desejado a ser ligado.**

2. **Quando quiser reproduzir imagens usando apresentação de slides, carregue no centro do seletor de controlo.**

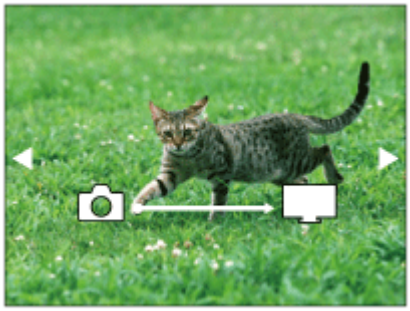

- Para visualizar a imagem seguinte/anterior manualmente, carregue nos lados direito/esquerdo do seletor de controlo.
- Para alterar o dispositivo a ser ligado, carregue no lado para baixo do seletor de controlo, depois selecione [List. disp.].

Definições da apresentação de slides

Pode mudar as definições da apresentação de slides carregando no lado para baixo do seletor de controlo.
Seleção Reprod.:
Seleciona o grupo de imagens a mostrar.
Vista da pasta (Fixa):
Seleciona de [Todos] e [Todas pasta].
Vista de Data:
Seleciona de [Todos] e [Tod.nesta data].
Intervalo:
Seleciona de [Curto] e [Longo].
Efeitos*:
Seleciona de [Lig.] e [Desligado].
Tam. Imag. Reprod.:
Seleciona de [HD] e [4K].

* As definições são eficazes apenas em BRAVIA TV que seja compatível com as funções.

Nota

- Pode utilizar esta função numa TV que suporte compositor DLNA.
- Pode visualizar imagens numa TV ligada a Wi-Fi Direct ou TV ligada à rede (incluindo televisões ligadas a rede com fios).
- Se ligar a TV e este produto e não usar Wi-Fi Direct, primeiro tem de registar o seu ponto de acesso.
- A visualização das imagens na TV pode demorar tempo.

- Os filmes não podem ser mostrados numa TV através de Wi-Fi. Utilize um cabo HDMI (vendido separadamente).

Tópico relacionado

- Definições Wi-Fi: Premir WPS
- Definições Wi-Fi: Defin. Ponto Acesso

4-747-614-54(1) Copyright 2019 Sony Corporation

Câmara Digital de Objetivas intercambiáveis
ILCE-6400 α6400

Ctrl c/ Smartphone

Define a condição para ligar a câmara a um smartphone.

1 **MENU → (Rede) → [Ctrl c/ Smartphone] → definição desejada.**

Detalhes do item do Menu

Ctrl c/ Smartphone:
Define se liga a câmara e um smartphone usando Wi-Fi. ([Lig.]/[Desligado])

Ligação:
Mostra o QR code ou o SSID usado para ligar a câmara a um smartphone.

Sempre ligado:
Define se quer manter a câmara ligada a um smartphone. Se este item estiver definido para [Lig.], assim que ligar a câmara a um smartphone, irá sempre permanecer ligado ao smartphone. Se estiver definido para [Desligado], a câmara ligará a um smartphone apenas quando o procedimento de ligação for executado.

Nota

- Se [Sempre ligado] estiver definido para [Lig.], o consumo de energia será maior do que quando estiver definido para [Desligado].

Tópico relacionado

- Controlar a câmara usando um smartphone Android (NFC Comando com um só toque)
- Controlar a câmara usando um smartphone Android (QR Code)
- Controlar a câmara usando um smartphone Android (SSID)
- Controlar a câmara usando um iPhone ou iPad (QR Code)
- Controlar a câmara usando um iPhone ou iPad (SSID)
- Funç. Env. p/ smrtph: Env. p/ Smartphone

4-747-614-54(1) Copyright 2019 Sony Corporation

Câmara Digital de Objetivas intercambiáveis
ILCE-6400 α6400

Modo avião

Quando estiver a bordo de um avião, etc., pode desativar temporariamente todas as funções sem fios incluindo Wi-Fi.

1. **MENU → (Rede) → [Modo avião] → definição desejada.**

   Se definir [Modo avião] para [Lig.], um símbolo de avião será visualizado no ecrã.

4-747-614-54(1) Copyright 2019 Sony Corporation

Câmara Digital de Objetivas intercambiáveis
ILCE-6400 α6400

Definições Wi-Fi: Premir WPS

Se o seu ponto de acesso tiver um botão Wi-Fi Protected Setup (WPS), pode registar facilmente o ponto de acesso para este produto.

1. **MENU → (Rede) →[Definições Wi-Fi] → [Premir WPS].**
2. **Pressione o botão Wi-Fi Protected Setup (WPS) no ponto de acesso para ligar.**

Nota

- [Premir WPS] funciona apenas se a definição de segurança do seu ponto de acesso estiver definida para WPA ou WPA2 e o seu ponto de acesso suportar o método do botão Wi-Fi Protected Setup (WPS). Se a definição de segurança estiver definida para WEP ou o seu ponto de acesso não suportar o método do botão Wi-Fi Protected Setup (WPS), execute [Defin. Ponto Acesso].
- Para mais detalhes sobre as funções e definições disponíveis do seu ponto de acesso, veja o manual de instruções do ponto de acesso ou contacte o administrador do ponto de acesso.
- Uma ligação pode não ser possível ou a distância de comunicação pode ser mais curta dependendo das condições envolventes, tais como o tipo de material da parede e a presença de obstruções ou ondas de rádio entre o produto e o ponto de acesso. Neste caso, mude o local do produto ou desloque o produto para mais perto do ponto de acesso.

Tópico relacionado

- Definições Wi-Fi: Defin. Ponto Acesso

4-747-614-54(1) Copyright 2019 Sony Corporation

Definições Wi-Fi: Defin. Ponto Acesso

Pode registar o seu ponto de acesso manualmente. Antes de iniciar o procedimento, verifique o nome SSID do ponto de acesso, sistema de segurança, e senha. A senha pode estar predefinida em alguns dispositivos. Para mais detalhes, veja o manual de instruções do ponto de acesso ou consulte o administrador do ponto de acesso.

1. **MENU → (Rede) → [Definições Wi-Fi] → [Defin. Ponto Acesso].**

2. **Selecione o ponto de acesso que quer registar.**

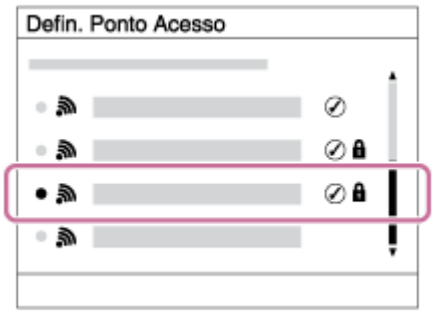

Quando o ponto de acesso desejado estiver visualizado no ecrã: Selecione o ponto de acesso desejado.
Quando o ponto de acesso desejado não estiver visualizado no ecrã: Selecione [Definição Manual] e defina o ponto de acesso.

- Se selecionar [Definição Manual], introduza o nome SSID do ponto de acesso, depois selecione o sistema de segurança.

3. **Introduza a senha, e selecione [OK].**

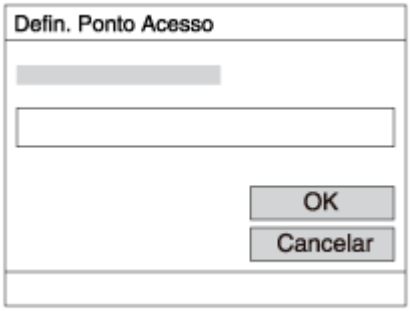

- Pontos de acesso sem a marca não exigem uma senha.

4. **Selecione [OK].**

Outros itens de definição

Dependendo do estado ou do método de definição do seu ponto de acesso, pode querer definir mais itens.

WPS PIN:
Mostra o código PIN que introduz no dispositivo ligado.
Ligação Prioritária:

Selecione [Lig.] ou [Desligado].

Defin. Endereço IP:

Selecione [Auto] ou [Manual].

Endereço IP:

Se introduzir o endereço IP manualmente, introduza o endereço definido.

Máscara de Sub-rede/Gateway Predefinido:

Se tiver definido [Defin. Endereço IP] para [Manual], introduza cada endereço de acordo com o seu ambiente de rede.

Nota

- Para dar prioridade ao ponto de acesso registado no futuro, defina [Ligação Prioritária] para [Lig.].

Tópico relacionado

- Definições Wi-Fi: Premir WPS
- Como utilizar o teclado

4-747-614-54(1) Copyright 2019 Sony Corporation

Câmara Digital de Objetivas intercambiáveis
ILCE-6400 α6400

Definições Wi-Fi: Mostrar Ender. MAC

Mostra o endereço Wi-Fi MAC deste produto.

1. **MENU → (Rede) → [Definições Wi-Fi] → [Mostrar Ender. MAC].**

4-747-614-54(1) Copyright 2019 Sony Corporation

Definições Wi-Fi: Repor SSID/Senha

Este produto partilha informações de ligação para [Env. p/ Smartphone] e [Ligação] em [Ctrl c/ Smartphone] com dispositivos que têm permissão para ligar. Se pretender alterar os dispositivos que têm autorização para ligação, reponha as informações da ligação.

1. **MENU → (Rede) → [Definições Wi-Fi] → [Repor SSID/Senha] → [OK].**

Nota

- Se ligar este produto a um smartphone após reinicializar a informação de ligação, deve voltar a efetuar as definições para o smartphone.

Tópico relacionado

- Funç. Env. p/ smrtph: Env. p/ Smartphone
- Ctrl c/ Smartphone

4-747-614-54(1) Copyright 2019 Sony Corporation

Câmara Digital de Objetivas intercambiáveis
ILCE-6400 α6400

Definições Bluetooth

Controla as definições para ligar a câmara a um smartphone ou telecomando Bluetooth através de uma ligação Bluetooth.
Se quiser emparelhar a câmara e o smartphone para usar a função de ligação da informação de localização, consulte “Def. lig. info. locali.”.
Se quiser executar o emparelhamento para utilizar um telecomando Bluetooth, consulte “Cont. rem. Bluetooth”.

1. **MENU → (Rede) → [Definições Bluetooth] → definição desejada.**

Detalhes do item do Menu

Função Bluetooth (Lig./Desligado):
Define se quer ativar ou não a função Bluetooth da câmara.

Emparelhamento:
Mostra o ecrã para emparelhamento da câmara e do smartphone ou telecomando Bluetooth.

Mostrar Ender. Disp.:
Mostra o endereço BD da câmara.

Tópico relacionado

- Def. lig. info. locali.
- Cont. rem. Bluetooth

4-747-614-54(1) Copyright 2019 Sony Corporation

Def. lig. info. locali.

Pode usar a aplicação PlayMemories Mobile para obter informação de localização de um smartphone que esteja ligado à sua câmara usando comunicação Bluetooth. Pode gravar a informação de localização obtida quando fotografa imagens.

Preparação prévia

Para usar a função de associação da informação de localização da câmara, é necessária a aplicação PlayMemories Mobile.
Se “Associação info. localização” não for visualizada na parte superior da página de PlayMemories Mobile, tem de executar previamente os seguintes passos.

1. Instale PlayMemories Mobile no seu smartphone.
   - Pode instalar PlayMemories Mobile da loja de aplicações do seu smartphone. Se já tiver instalado a aplicação, atualize-a para a versão mais recente.
2. Transfira uma imagem pré-gravada para o seu smartphone usando a função [Env. p/ Smartphone] da câmara.
   - Após transferir para o seu smartphone uma imagem gravada usando a câmara, “Associação info. localização” aparecerá na parte superior da página da aplicação.

Procedimento de operação

: Operações efetuadas no smartphone
: Operações efetuadas na câmara

1. : Confirme se a função Bluetooth do seu smartphone está ativada.
   - Não efetue a operação de emparelhamento Bluetooth no ecrã de definição do smartphone. Nos passos 2 a 7, a operação de emparelhamento é efetuada usando a câmara e a aplicação PlayMemories Mobile.
   - Se efetuou acidentalmente a operação de emparelhamento no ecrã de definição do smartphone no passo 1, cancele o emparelhamento e depois efetue a operação de emparelhamento seguindo os passos 2 a 7 usando a câmara e a aplicação PlayMemories Mobile.
2. : Na câmara, selecione MENU → (Rede) → [Definições Bluetooth] → [Função Bluetooth] → [Lig.].
3. : Na câmara, selecione MENU → (Rede) → [Definições Bluetooth] → [Emparelhamento].
4. : Inicie PlayMemories Mobile no seu smartphone e toque em “Associação info. localização”.
   - Se “Associação info. localização” não for visualizada, siga os passos em “Preparação prévia” acima.
5. : Ative [Associação info. localização] no ecrã de definição [Associação info. localização] de PlayMemories Mobile.
6. : Siga as instruções no ecrã de definição [Associação info. localização] de PlayMemories Mobile, e depois selecione a sua câmara da lista.
7. : Selecione [OK] quando uma mensagem for visualizada no monitor da câmara.
   - O emparelhamento da câmara e PlayMemories Mobile está concluído.

8. : Na câmara, selecione MENU → (Rede) → [Def. lig. info. locali.] → [Lig. info. localização] → [Lig.].

- (ícone de obter informação de localização) será visualizado no monitor da câmara. A informação de localização obtida pelo seu smartphone usando GPS, etc., será gravada quando fotografar imagens.

Detalhes do item do Menu

Lig. info. localização:
Define se quer obter informação de localização associando um smartphone.

Acerto auto hora:
Define se quer corrigir automaticamente a definição de data da câmara usando a informação de um smartphone associado.

Ajuste auto área:
Define se quer corrigir automaticamente a definição de área da câmara usando a informação de um smartphone associado.

Ícones visualizados quando se obtém a informação de localização

(Obter informação de localização): A câmara está a obter a informação de localização.
(A informação de localização não pode ser obtida): A câmara não consegue obter a informação de localização.
(Ligação Bluetooth disponível): A ligação Bluetooth com o smartphone está estabelecida.
(Ligação Bluetooth indisponível): A ligação Bluetooth com o smartphone não está estabelecida.

Sugestão

- A informação de localização pode ser associada quando PlayMemories Mobile estiver a ser executado no seu smartphone mesmo se o monitor do smartphone estiver desligado. No entanto, se a câmara for desligada durante algum tempo, a informação de localização pode não ser associada imediatamente quando volta a ligar a câmara. Neste caso, a informação de localização será imediatamente associada se abrir o ecrã do PlayMemories Mobile no smartphone.
- Quando PlayMemories Mobile não estiver a funcionar, como por exemplo, quando o smartphone for reiniciado, inicie PlayMemories Mobile para retomar a associação da informação de localização.
- Se a função de associação da informação de localização não funcionar corretamente, veja as seguintes notas e volte a efetuar o emparelhamento.
  - Confirme se a função Bluetooth do seu smartphone está ativada.
  - Confirme que a câmara não está ligada a outros dispositivos usando a função Bluetooth.
  - Confirme que [Modo avião] da câmara está definido para [Desligado].
  - Apague a informação de emparelhamento da câmara registada em PlayMemories Mobile.
  - Execute [Repor Defin. de Rede] da câmara.
- Para instruções de vídeo mais detalhadas, consulte a seguinte página de apoio.
  http://www.sony.net/pmm/btg/

Nota

- Quando inicializa a câmara, a informação de emparelhamento também é apagada. Para voltar a efetuar o emparelhamento, apague a informação de emparelhamento da câmara registada em PlayMemories Mobile antes de tentar novamente.
- A informação de localização não será gravada quando não puder ser obtida, como por exemplo, quando a ligação Bluetooth estiver desligada.
- A câmara pode ser emparelhada com um máximo de 15 dispositivos Bluetooth, mas pode associar a informação de localização a apenas um smartphone. Se quiser associar a informação de localização a outro smartphone, desligue a função [Associação info. localização] do smartphone que já esteja associado.
- Se a ligação Bluetooth estiver instável, remova quaisquer obstáculos, como por exemplo, pessoas ou objetos metálicos entre a câmara e o smartphone emparelhado.
- Quando emparelhar a câmara e o seu smartphone, certifique-se de que usa o menu [Associação info. localização] em PlayMemories Mobile.
- Para utilizar a função de associação da informação de localização, defina [Cont. rem. Bluetooth] para [Desligado].

Smartphones suportados

- Smartphones Android: Android 5.0 ou superior e compatível com Bluetooth 4.0 ou superior*
- iPhone/iPad: iPhone 4S ou superior/iPad 3.ª geração ou superior

* Para obter as informações mais recentes, consulte o site de apoio.
* Quanto à versão do Bluetooth, consulte o website do seu smartphone.

Tópico relacionado

- PlayMemories Home
- PlayMemories Mobile
- Funç. Env. p/ smrtph: Env. p/ Smartphone
- Definições Bluetooth
- Cont. rem. Bluetooth

4-747-614-54(1) Copyright 2019 Sony Corporation

Edit. Nome Disposit.

Pode alterar o nome do dispositivo para a ligação Wi-Fi Direct ou Bluetooth.

1. **MENU → (Rede) → [Edit. Nome Disposit.].**
2. **Selecione a caixa de introdução, depois introduza o nome do dispositivo → [OK].**

Tópico relacionado

- Definições Wi-Fi: Premir WPS
- Definições Wi-Fi: Defin. Ponto Acesso
- Como utilizar o teclado

4-747-614-54(1) Copyright 2019 Sony Corporation

Câmara Digital de Objetivas intercambiáveis
ILCE-6400 α6400

Repor Defin. de Rede

Repões todas as definições de rede para as predefinições.

1. **MENU → (Rede) → [Repor Defin. de Rede] → [Confirmar].**

4-747-614-54(1) Copyright 2019 Sony Corporation

Cont. rem. Bluetooth

Pode operar a câmara usando um telecomando Bluetooth RMT-P1BT (vendido separadamente). Selecione previamente MENU → (Rede) → [Definições Bluetooth] → [Função Bluetooth] → [Lig.]. Consulte também o manual de instruções do telecomando Bluetooth.
Esta função pode ser usada quando o software (firmware) do sistema da câmara for da Ver. 2.00 ou posterior.

1. **Na câmara, selecione MENU → (Rede) → [Cont. rem. Bluetooth]→ [Lig.].**
   - Se não houver presentemente dispositivo Bluetooth emparelhado com a câmara, aparecerá o ecrã para emparelhamento como descrito no Passo 2.
2. **Na câmara, selecione MENU → (Rede) → [Definições Bluetooth] → [Emparelhamento] para visualizar o ecrã para emparelhamento.**
3. **No telecomando Bluetooth, execute o emparelhamento.**
   - Para mais detalhes, consulte o manual de instruções do telecomando Bluetooth.
4. **Na câmara, selecione [OK] no ecrã de confirmação para a ligação Bluetooth.**
   - O emparelhamento está concluído e pode agora operar a câmara a partir do telecomando Bluetooth. Após emparelhar o dispositivo uma vez, pode voltar a ligar a câmara e o telecomando Bluetooth no futuro definindo [Cont. rem. Bluetooth] para [Lig.].

Detalhes do item do Menu

Lig.:
Ativa a operação do telecomando Bluetooth.
Desligado:
Desativa a operação do telecomando Bluetooth.

Sugestão

- A ligação Bluetooth está apenas ativa enquanto estiver a operar a câmara usando o telecomando Bluetooth.
- Se a função não funcionar corretamente, verifique as seguintes notas e volte a efetuar o emparelhamento.
  - Confirme que a câmara não está ligada a outros dispositivos usando a função Bluetooth.
  - Confirme que [Modo avião] da câmara está definido para [Desligado].
  - Execute [Repor Defin. de Rede] da câmara.

Nota

- Quando inicializa a câmara, a informação de emparelhamento também é apagada. Para utilizar o telecomando Bluetooth, volte a executar o emparelhamento.
- Se a ligação Bluetooth estiver instável, remova quaisquer obstáculos, como por exemplo, pessoas ou objetos metálicos entre a câmara e o telecomando Bluetooth emparelhado.
- Não pode utilizar a função de associação da informação de localização com um smartphone enquanto o [Cont. rem. Bluetooth] estiver definido para [Lig.].

- Não pode utilizar um telecomando por infravermelhos enquanto o [Cont. rem. Bluetooth] estiver definido para [Lig.].
- Enquanto o [Cont. rem. Bluetooth] estiver definido para [Lig.], a câmara não comutará para modo de economia de energia. Mude a definição para [Desligado] quando acabar de utilizar o telecomando Bluetooth.

Tópico relacionado

- Definições Bluetooth
- Versão

4-747-614-54(1) Copyright 2019 Sony Corporation

Proteger imagens (Proteger)

Protege imagens gravadas contra apagamento acidental. Visualiza-se o símbolo nas imagens protegidas.

1. **MENU → (Reprodução) → [Proteger] → definição desejada.**

Detalhes do item do Menu

Múltiplas imag.:
Aplica a proteção das imagens múltiplas selecionadas.
(1) Selecione a imagem a proteger, depois carregue no centro do seletor de controlo. Visualiza-se o símbolo na caixa de verificação. Para cancelar a seleção, volte a carregar no centro para remover o símbolo .
(2) Para proteger outras imagens, repita o passo (1).
(3) MENU → [OK].

Todas nesta Pasta:
Protege todas as imagens na pasta selecionada.

Todas com esta data:
Protege todas as imagens tiradas na data selecionada.

Canc. Todas nesta Pasta:
Cancela a proteção de todas as imagens na pasta selecionada.

Canc. Todas c/ esta data:
Cancela a proteção de todas as imagens tiradas na data selecionada.

Todas imag. neste grupo:
Protege todas as imagens no grupo selecionado.

Canc. todas neste grupo:
Cancela a proteção de todas as imagens no grupo selecionado.

Sugestão

- Se atribuir [Proteger] à tecla da sua escolha usando MENU → 2 (Definições da Câmara2) → [Tecla Person.], pode proteger as imagens ou cancelar a proteção carregando simplesmente na tecla.
- Se selecionar um grupo em [Múltiplas imag.], todas as imagens no grupo serão protegidas. Para selecionar e proteger imagens em particular dentro do grupo, execute [Múltiplas imag.] enquanto visualiza as imagens no grupo.

Nota

- Os itens do menu que podem ser selecionados variam de acordo com a definição [Modo de Visualiz.] e o conteúdo selecionado.

4-747-614-54(1) Copyright 2019 Sony Corporation

Rodar uma imagem (Rodar)

Roda para a esquerda uma imagem fixa gravada.

1. **Visualize a imagem a ser rodada, depois selecione MENU → ▶ (Reprodução) → [Rodar].**

2. **Carregue no centro do seletor de controlo.**

   A imagem é rodada para a esquerda. A imagem roda à medida que carrega no centro.
   Se rodar a imagem uma vez, a imagem permanece rodada mesmo após o produto ser desligado.

Nota

- Não pode rodar filmes.
- Pode não ser capaz de rodar imagens fotografadas usando outros produtos.
- Quando visualizar imagens rodadas num computador, as imagens podem ser visualizadas na sua orientação original dependendo do software.

4-747-614-54(1) Copyright 2019 Sony Corporation

Câmara Digital de Objetivas intercambiáveis
ILCE-6400 α6400

Apagar múltiplas imagens selecionadas (Apagar)

Pode apagar múltiplas imagens selecionadas. Assim que tiver apagado uma imagem, não a pode restaurar. Confirme previamente a imagem a apagar.

1. **MENU → ▶ (Reprodução) → [Apagar] → definição desejada.**

Detalhes do item do Menu

Múltiplas imag.:
Apaga as imagens selecionadas.
(1) Selecione as imagens a apagar, depois carregue no centro do seletor de controlo. Visualiza-se o símbolo ✔ na caixa de verificação. Para cancelar a seleção, volte a carregar no centro para remover o símbolo ✔.
(2) Para apagar outras imagens, repita o passo (1).
(3) MENU → [OK].

Todas nesta Pasta:
Apaga todas as imagens na pasta selecionada.

Todas com esta data:
Apaga todas as imagens tiradas na data selecionada.

Todas que não esta ima.:
Apaga todas as imagens no grupo exceto a seleção.

Todas imag. neste grupo:
Apaga todas as imagens no grupo selecionado.

Sugestão

- Execute [Formatar] para apagar todas as imagens, incluindo as imagens protegidas.
- Para visualizar a pasta ou data desejada, selecione a pasta ou data desejada durante a reprodução executando o seguinte procedimento:
  Botão ▦ (Índice de imagens) → selecione a barra à esquerda usando o seletor de controlo → selecione a pasta ou data desejada usando os lados superior/inferior do seletor de controlo.
- Se selecionar um grupo em [Múltiplas imag.], todas as imagens no grupo serão apagadas. Para selecionar e apagar imagens em particular dentro do grupo, execute [Múltiplas imag.] enquanto visualiza as imagens no grupo.

Nota

- As imagens protegidas não podem ser apagadas.
- Os itens do menu que podem ser selecionados variam de acordo com a definição [Modo de Visualiz.] e o conteúdo selecionado.

Tópico relacionado

- Apagar uma imagem visualizada
- Formatar

4-747-614-54(1) Copyright 2019 Sony Corporation

Classificação

Pode atribuir classificações a imagens gravadas numa escala de ★ a ★★★ para tornar mais fácil encontrar imagens. Combinar esta função com [Def. Saltar imagem] permite-lhe encontrar rapidamente uma imagem desejada.

1. **MENU → ▶ (Reprodução) → [Classificação].**

   Aparece o ecrã de seleção de classificação de imagem.

2. **Carregue nos lados esquerdo/direito do seletor de controlo para visualizar uma imagem à qual pretende atribuir uma classificação e depois prima o centro.**

3. **Selecione no número de ★ (Classificação) carregando nos lados esquerdo/direito do seletor de controlo, e depois prima o centro.**

4. **Carregue no botão MENU para sair do ecrã de definições da classificação.**

Sugestão

- Pode também atribuir classificações quando reproduzir imagens usando a tecla personalizada. Atribua [Classificação] à tecla desejada premindo [▶ Tecla Person.] previamente e depois prima a tecla personalizada enquanto reproduzir uma imagem à qual pretende atribuir uma classificação. O número de ★ (Classificação) muda sempre que premir a tecla personalizada.

Nota

- Só pode atribuir classificações a imagens fixas.

Tópico relacionado

- Atribuição de funções utilizadas frequentemente a botões (Tecla Person.)
- Def. clas.(Tec. pers.)
- Definir o método para saltar entre imagens (Def. Saltar imagem)

4-747-614-54(1) Copyright 2019 Sony Corporation

Câmara Digital de Objetivas intercambiáveis
ILCE-6400 α6400

Def. clas.(Tec. pers.)

Define o número disponível de ★ quando classificar imagens com a tecla à qual atribuiu [Classificação] usando [▶ Tecla Person.].

1. **MENU → ▶ (Reprodução) → [Def. clas.(Tec. pers.)].**

2. **Adicione uma marca ✓ ao número de ★ que quer ativar.**

   Pode selecionar o número marcado quando definir [Classificação] usando a tecla personalizada.

Tópico relacionado

- Classificação
- Atribuição de funções utilizadas frequentemente a botões (Tecla Person.)

4-747-614-54(1) Copyright 2019 Sony Corporation

Câmara Digital de Objetivas intercambiáveis
ILCE-6400 α6400

Especificar as imagens a imprimir (Marcar p/ impr.)

Pode especificar previamente no cartão de memória que imagens fixas quer imprimir mais tarde. O ícone DPOF (ordem de impressão) aparecerá nas imagens especificadas. DPOF refere-se a “Digital Print Order Format – Formato de Ordem de Impressão Digital”.
A definição DPOF será retida após a imagem ser impressa. Recomendamos que cancele esta definição após a impressão.

1. **MENU → ▶ (Reprodução) → [Marcar p/ impr.] → definição desejada.**

Detalhes do item do Menu

Múltiplas imag.:
Seleciona as imagens para pedir impressão.
(1) Selecione uma imagem e carregue no centro do seletor de controlo. Visualiza-se o símbolo ✓ na caixa de verificação. Para cancelar a seleção, carregue novamente no centro e apague o símbolo ✓.
(2) Repita o passo (1) para imprimir outras imagens. Para selecionar todas as imagens a partir de uma determinada data ou numa determinada pasta, selecione a caixa de verificação para a data ou pasta.
(3) MENU → [OK].

Cancelar tudo:
Limpa todas as marcas DPOF.

Definições de Impressão:
Define se quer imprimir a data nas imagens registadas com marcas DPOF.

- A posição ou tamanho da data (dentro ou fora da imagem) pode diferir dependendo da impressora.

Nota

- Não pode adicionar a marca DPOF aos seguintes ficheiros:
  - Imagens RAW
- O número de cópias não pode ser especificado.
- Algumas impressoras não suportam a função de impressão de data.

4-747-614-54(1) Copyright 2019 Sony Corporation

Câmara Digital de Objetivas intercambiáveis
ILCE-6400 α6400

Capturar Fotografia

Capta uma cena escolhida num filme para guardar como uma imagem fixa. Primeiro grave um filme, depois pause o filme durante a reprodução para captar momentos decisivos que tendem a passar despercebidos quando fotografa imagens fixas e guarde-os como imagens fixas.

1. **Visualize o filme que quer captar como uma imagem fixa.**
2. **MENU → (Reprodução) → [Capturar Fotografia].**
3. **Reproduza o filme e pause-o.**
4. **Localize a cena desejada usando reprodução lenta para a frente, reprodução lenta para trás, apresenta a imagem seguinte, apresenta a imagem anterior e depois pare o filme.**
5. **Carregue em (Capturar Fotografia) para captar a cena escolhida.**

   A cena é guardada como uma imagem fixa.

Tópico relacionado

- Gravar filmes
- Reproduzir filmes

4-747-614-54(1) Copyright 2019 Sony Corporation

Ampliar uma imagem a ser reproduzida (Ampliar)

Amplia a imagem a ser reproduzida. Use esta função para verificar o foco da imagem, etc.

1. **Visualize a imagem que quer ampliar, e depois prima o botão .**
   - Rode o seletor de controlo para ajustar a escala de zoom.Ao rodar o seletor de comando, pode comutar para a imagem anterior ou seguinte enquanto mantém a mesma escala de zoom.
   - A vista ampliará na parte da imagem onde a câmara focou durante a fotografia. Se a informação de localização do foco não puder ser obtida, a câmara ampliará no centro da imagem.
2. **Selecione a parte que quer ampliar carregando nos lados superior/inferior/direito/esquerdo do seletor de controlo.**
3. **Carregue no botão MENU ou no centro do seletor de controlo para sair do zoom de reprodução.**

Sugestão

- Pode também ampliar uma imagem que estiver a ser reproduzida usando MENU.
- Pode alterar a ampliação inicial e a posição inicial de imagens ampliadas selecionando MENU → (Reprodução) → [Ampliar ampl. inic.] ou [Ampliar pos. inic.].
- Pode também ampliar uma imagem tocando duas vezes no monitor. Além disso, pode arrastar e deslocar a posição ampliada no monitor. Defina previamente [Funcionamento Tátil] para [Lig.].

Nota

- Não pode ampliar filmes.

Tópico relacionado

- Funcionamento Tátil
- Ampliar ampl. inic.
- Ampliar pos. inic.

4-747-614-54(1) Copyright 2019 Sony Corporation

Ampliar ampl. inic.

Define a escala de ampliação inicial quando reproduzir imagens ampliadas.

1. **MENU → (Reprodução) → [Ampliar ampl. inic.] → definição desejada.**

Detalhes do item do Menu

Ampliação normal:
Apresenta uma imagem com a ampliação normal.

Ampliação anterior:
Apresenta uma imagem com a ampliação anterior A ampliação anterior é guardada mesmo após sair do modo de zoom de reprodução.

Tópico relacionado

- Ampliar uma imagem a ser reproduzida (Ampliar)
- Ampliar pos. inic.

4-747-614-54(1) Copyright 2019 Sony Corporation

Ampliar pos. inic.

Define a posição inicial quando ampliar uma imagem na reprodução.

1. **MENU → ▶ (Reprodução) → [⊕ Ampliar pos. inic.] → definição desejada.**

Detalhes do item do Menu

Posição focada:
Amplia a imagem durante a fotografia a partir do ponto de focagem.
Centro:
Amplia a imagem a partir do centro do ecrã.

Tópico relacionado

- Ampliar uma imagem a ser reproduzida (Ampliar)
- Ampliar ampl. inic.

4-747-614-54(1) Copyright 2019 Sony Corporation

Câmara Digital de Objetivas intercambiáveis
ILCE-6400 α6400

Rep. cont. p/ int.

Reproduz continuamente as imagens fotografadas com o disparo de intervalo.
Pode criar filmes a partir de imagens fixas produzidas pelo disparo de intervalo utilizando o software de computador Imaging Edge. Não é possível criar filmes a partir de imagens fixas diretamente na câmara.

1. **MENU → ▶ (Reprodução) → [Rep. cont. p/ int.].**
2. **Selecione o grupo de imagens que pretende reproduzir e, depois, carregue no centro do seletor de controlo.**

Sugestão

- No ecrã de reprodução, pode iniciar a reprodução contínua carregando no botão para baixo enquanto visualiza uma imagem no grupo.
- Pode retomar a reprodução ou colocar em pausa carregando no botão para baixo durante a reprodução.
- Pode mudar a velocidade de reprodução rodando o seletor de comando ou o seletor de controlo durante a reprodução.Pode também mudar a velocidade de reprodução selecionando MENU → ▶ (Reprodução) → [Vel. rep. p/ int.].
- Pode também reproduzir continuamente imagens fotografadas em fotografia contínua.

Tópico relacionado

- Função Disp. int.
- Vel. rep. p/ int.
- Imaging Edge

4-747-614-54(1) Copyright 2019 Sony Corporation

Câmara Digital de Objetivas intercambiáveis
ILCE-6400 α6400

Vel. rep. p/ int.

Define a velocidade de reprodução para imagens fixas durante [Rep. cont. p/ int.].

1. **MENU → (Reprodução) → [Vel. rep. p/ int.] → definição desejada.**

Sugestão

- Pode também mudar a velocidade de reprodução rodando o seletor de comando ou o seletor de controlo durante [Rep. cont. p/ int.].

Tópico relacionado

- Rep. cont. p/ int.

4-747-614-54(1) Copyright 2019 Sony Corporation

Reproduzir imagens usando apresentação de slides (Apresen slides)

Reproduz automaticamente as imagens continuamente.

1. **MENU → ▶ (Reprodução) → [Apresen slides] → definição desejada.**
2. **Selecione [Confirmar].**

Detalhes do item do Menu

Repetir:
Selecione [Lig.], em que as imagens são reproduzidas num ciclo contínuo, ou [Desligado], em que o produto sai da apresentação de slides quando todas as imagens forem reproduzidas uma vez.

Intervalo:
Selecione o intervalo de visualização das imagens entre [1 seg.], [3 seg.], [5 seg.], [10 seg.] ou [30 seg.].

Para sair da apresentação de slides a meio da reprodução

Carregue no botão MENU para sair da apresentação de slides. Não pode pausar a apresentação de slides.

Sugestão

- Durante a reprodução, pode visualizar a imagem seguinte/anterior carregando no lado direito/esquerdo do seletor de controlo.
- Pode ativar uma apresentação de slides apenas quando [Modo de Visualiz.] estiver definido para [Vista de Data] ou [Vista da pasta (Fixa)].

4-747-614-54(1) Copyright 2019 Sony Corporation

Câmara Digital de Objetivas intercambiáveis
ILCE-6400 α6400

Comutar entre imagens fixas e filmes (Modo de Visualiz.)

Define o Modo de Visualização (método de visualização de imagens).

1. **MENU → (Reprodução) → [Modo de Visualiz.] → definição desejada.**

Detalhes do item do Menu

Vista de Data:
Mostra as imagens por data.

Vista da pasta (Fixa):
Mostra apenas imagens fixas.

Vista AVCHD:
Mostra apenas filmes no formato AVCHD.

Vista XAVC S HD:
Mostra apenas filmes no formato XAVC S HD.

Vista XAVC S 4K:
Mostra apenas filmes no formato XAVC S 4K.

4-747-614-54(1) Copyright 2019 Sony Corporation

Reproduzir imagens no ecrã de índice da imagem (Índice de imagens)

Pode visualizar múltiplas imagens ao mesmo tempo no modo de reprodução.

1. **Carregue no botão (Índice de imagens) enquanto a imagem estiver a ser reproduzida.**
2. **Selecione a imagem carregando nos lados superior/inferior/direito/esquerdo do seletor de controlo ou rodando o seletor de controlo.**

Para mudar o número de imagens a visualizar

MENU → (Reprodução) → [Índice de imagens] → definição desejada.

Detalhes do item do Menu

12 imagens/30 imagens

Para voltar à reprodução de imagem única

Selecione a imagem desejada e carregue no centro do seletor de controlo.

Para visualizar rapidamente uma imagem desejada

Selecione a barra à esquerda do ecrã de índice da imagem usando o seletor de controlo, depois carregue nos lados superior/inferior do seletor de controlo. Enquanto estiver a selecionar a barra, pode visualizar o ecrã do calendário ou ecrã de seleção da pasta carregando no centro. Além disso, pode comutar o Modo de Visualização selecionando um ícone.

Tópico relacionado

- Comutar entre imagens fixas e filmes (Modo de Visualiz.)

4-747-614-54(1) Copyright 2019 Sony Corporation

Câmara Digital de Objetivas intercambiáveis
ILCE-6400 α6400

Apres. como grupo

Define se apresenta ou não as imagens fotografadas continuamente ou as imagens fotografadas utilizando o disparo de intervalo como grupo.

1 **MENU → ▶ (Reprodução) → [Apres. como grupo] → definição desejada.**

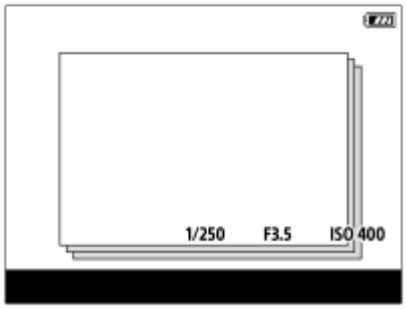

Detalhes do item do Menu

Lig.:
Visualiza imagens como um grupo.

Desligado:
Não visualiza imagens como um grupo.

Sugestão

- As imagens seguintes estão agrupadas.
  - As imagens fotografadas com [Modo de avanço] definido para [Fotografia Contínua] (Uma sequência de imagens fotografadas continuamente mantendo carregado o botão do obturador durante fotografia contínua torna-se um grupo.)
  - Imagens fotografadas com [Função Disp. int.] (As imagens fotografadas durante uma sessão de disparo de intervalo torna-se um grupo.)
- No ecrã de índice da imagem, visualiza-se sobre o grupo.

Nota

- As imagens podem ser agrupadas e visualizadas apenas quando [Modo de Visualiz.] estiver definido para [Vista de Data]. Quando não estiver definido para [Vista de Data], as imagens não podem ser agrupadas e visualizadas, mesmo se [Apres. como grupo] estiver definido para [Lig.].
- Se apagar um grupo, todas as imagens no grupo serão apagadas.

Tópico relacionado

- Fotografia Contínua
- Função Disp. int.

4-747-614-54(1) Copyright 2019 Sony Corporation

Rodar automaticamente imagens gravadas (Rotação de Exibição)

Seleciona a orientação quando reproduz imagens gravadas.

1. **MENU → ▶ (Reprodução) → [Rotação de Exibição] → definição desejada.**

Detalhes do item do Menu

Auto:
Quando rodar a câmara, a imagem visualizada roda automaticamente ao detetar a orientação da câmara.

Manual:
As imagens fotografadas na vertical são visualizadas na vertical. Se definir a orientação da imagem usando a função [Rodar], a imagem será visualizada em conformidade.

Desligado:
As imagens são sempre visualizadas horizontalmente.

Tópico relacionado

- Rodar uma imagem (Rodar)

4-747-614-54(1) Copyright 2019 Sony Corporation

Definir o método para saltar entre imagens (Def. Saltar imagem)

Define que seletor e método usar para saltar entre imagens durante a reprodução. Pode encontrar rapidamente imagens protegidas ou imagens definidas com um valor em particular.

1. **MENU → ▶ (Reprodução) → [Def. Saltar imagem] → definição desejada.**

Detalhes do item do Menu

Sel. seletor/roda:
Seleciona o marcador ou seletor a usar para saltar entre imagens.

Mét. saltar imagem:
Define o tipo de imagens a ser reproduzido com Saltar imagem.

Nota

- [Def. Saltar imagem] só está disponível quando [Modo de Visualiz.] está definido para [Vista de Data]. Se [Modo de Visualiz.] não estiver definido para [Vista de Data], a câmara irá sempre reproduzir cada imagem sem saltar quando usa o seletor selecionado com [Sel. seletor/roda].
- Quando usar a função Saltar imagem, ficheiros de filmes são sempre ignorados.

Tópico relacionado

- Classificação
- Proteger imagens (Proteger)

4-747-614-54(1) Copyright 2019 Sony Corporation

Brilho Monitor

Ajuste a luminosidade do ecrã.

1. **MENU → (Configuração) → [Brilho Monitor] → definição desejada.**

Detalhes do item do Menu

Manual:
Ajusta a luminosidade dentro de um intervalo de –2 a +2.

Quando há sol:
Define corretamente a luminosidade para fotografar em exteriores.

Nota

- A definição [Quando há sol]está demasiado brilhante para fotografia em interiores. Defina [Brilho Monitor] para [Manual] para fotografia em interiores.

4-747-614-54(1) Copyright 2019 Sony Corporation

Câmara Digital de Objetivas intercambiáveis
ILCE-6400 α6400

Luminosidade visor.

Quando usar o visor, este produto ajusta a luminosidade do visor de acordo com o ambiente envolvente.

1. **MENU → (Configuração) → [Luminosidade visor.] → definição desejada.**

Detalhes do item do Menu

Auto:
Ajusta automaticamente a luminosidade.

Manual:
Seleciona a luminosidade do visor dentro de um intervalo de –2 a +2.

Nota

- Quando [Veloc. foto. visor] estiver definida para [Alta], [Luminosidade visor.] não pode ser definida para [Auto]. [Luminosidade visor.] pode apenas ser definida para [Manual].

4-747-614-54(1) Copyright 2019 Sony Corporation

Temperat. Cor Visor

Ajusta a temperatura de cor do visor eletrónico.

1. **MENU → (Configuração) → [Temperat. Cor Visor] → definição desejada.**

Detalhes do item do Menu

-2 a +2:
Quando seleciona “-”, o ecrã do visor muda para uma cor mais quente e quando seleciona “+”, muda para uma cor mais fria.

4-747-614-54(1) Copyright 2019 Sony Corporation

Câmara Digital de Objetivas intercambiáveis
ILCE-6400 α6400

Auxil. visual. Gamma

Considera-se que os filmes com gama S-Log são processados após filmagem para aproveitar o amplo alcance dinâmico.Assume-se que os filmes com a gama HLG são apresentados em monitores compatíveis com HDR.São, por isso, visualizados em baixo contraste durante a filmagem e podem ser difíceis de monitorizar. No entanto, pode usar a função [Auxil. visual. Gamma] para reproduzir contraste equivalente ao de gama normal. Além disso, [Auxil. visual. Gamma] pode também ser aplicado quando reproduzir filmes no monitor/visor da câmara.

1. **MENU → (Configuração) → [Auxil. visual. Gamma].**
2. **Selecione a definição desejada usando os lados superior/inferior do seletor de controlo.**

Detalhes do item do Menu

Assist OFF Desligado:
Não aplica [Auxil. visual. Gamma].

Assist AUTO Auto:
Mostra filmes com um efeito [S-Log2→709(800%)] quando o gama definido em [Perfil de imagem] for [S-Log2], e com um efeito [S-Log3→709(800%)] quando o gama estiver definido para [S-Log3]. Apresenta filmes com um efeito [HLG(BT.2020)] quando a gama definida em [Perfil de imagem] for [HLG], [HLG1], [HLG2] ou [HLG3] e [Modo cor] está definido para [BT.2020].
Apresenta filmes com um efeito [HLG(709)] quando a gama definida em [Perfil de imagem] for [HLG], [HLG1], [HLG2] ou [HLG3] e [Modo cor] está definido para [709].

Assist S-Log2 S-Log2→709(800%):
Apresenta filmes com uma gama S-Log2 reproduzindo contraste equivalente a ITU709 (800%).

Assist S-Log3 S-Log3→709(800%):
Apresenta filmes com uma gama S-Log3 reproduzindo contraste equivalente a ITU709 (800%).

Assist HLG 2020 HLG(BT.2020):
Apresenta filmes depois de ajustar a qualidade da imagem do monitor ou do visor para uma qualidade que é quase igual à dos filmes apresentados num monitor compatível com [HLG(BT.2020)].

Assist HLG 709 HLG(709):
Apresenta filmes depois de ajustar a qualidade da imagem do monitor ou do visor para uma qualidade que é quase igual à dos filmes apresentados num monitor compatível com [HLG(709)].

Nota

- Filmes no formato XAVC S 4K ou XAVC S HD com a gama [HLG], [HLG1], [HLG2], ou [HLG3] são visualizados com um efeito [HLG(BT.2020)] ou efeito [HLG(709)] dependendo do valor de gama do filme e modo de cor. Noutras situações, os filmes são apresentados de acordo com a definição de gama e a definição do modo de cor em [Perfil de imagem].
- [Auxil. visual. Gamma] não se aplica a filmes quando visualizados numa TV ou monitor ligado à câmara.

Tópico relacionado

- Perfil de imagem

4-747-614-54(1) Copyright 2019 Sony Corporation

Câmara Digital de Objetivas intercambiáveis
ILCE-6400 α6400

Definições volume

Define o volume do som para reprodução de filmes.

1. **MENU → (Configuração) → [Definições volume] → definição desejada.**

Ajustar o volume durante a reprodução

Carregue no lado inferior do seletor de controlo enquanto reproduz filmes para visualizar o painel de operação, depois ajuste o volume. Pode ajustar o volume enquanto ouve o verdadeiro som.

4-747-614-54(1) Copyright 2019 Sony Corporation

Menu Mosaico

Seleciona se quer visualizar sempre o primeiro ecrã do menu quando carrega no botão MENU.

1. **MENU → (Configuração) → [Menu Mosaico] → definição desejada.**

Detalhes do item do Menu

Lig.:
Mostra sempre o primeiro ecrã do menu (Menu Mosaico).

Desligado:
Desativa o visor do Menu Mosaico.

4-747-614-54(1) Copyright 2019 Sony Corporation

Guia Selet. de Modo

Pode visualizar a descrição do modo de fotografia quando roda o seletor de modo e altera as definições disponíveis para esse modo de fotografia.

1. **MENU → (Configuração) → [Guia Selet. de Modo] → definição desejada.**

Detalhes do item do Menu

Lig.:
Mostra o Guia do Seletor de Modo.
Desligado:
Não mostra o Guia do Seletor de Modo.

4-747-614-54(1) Copyright 2019 Sony Corporation

Câmara Digital de Objetivas intercambiáveis
ILCE-6400 α6400

Confirm apagar

Pode definir se [Apagar] ou [Cancelar] estiver selecionado como a predefinição no ecrã de confirmação de apagar.

1. **MENU → (Configuração) → [Confirm apagar] → definição desejada.**

Detalhes do item do Menu

"Apa" primeiro:
[Apagar] está selecionado como a predefinição.
"Can" primeiro:
[Cancelar] está selecionado como a predefinição.

4-747-614-54(1) Copyright 2019 Sony Corporation

Câmara Digital de Objetivas intercambiáveis
ILCE-6400 α6400

Qualidade Exibição

Pode alterar a qualidade de visualização.

1. **MENU → (Configuração) → [Qualidade Exibição] → definição desejada.**

Detalhes do item do Menu

Alta:
Mostra em alta qualidade.
Normal:
Mostra em qualidade standard.

Nota

- Quando [Alta] estiver definida, o consumo da bateria será superior a quando [Normal] estiver definido.
- Quando a temperatura da câmara sobe, a definição pode ficar bloqueada em [Normal].

4-747-614-54(1) Copyright 2019 Sony Corporation

Temp. In. Poup. Ene.

Define os intervalos de tempo para comutar automaticamente para o modo de economia de energia quando não estiver a efetuar operações para evitar o desgaste da bateria. Para voltar ao modo de fotografia, execute uma operação, como por exemplo carregar até meio o botão do obturador.

1. **MENU → (Configuração) → [Temp. In. Poup. Ene.] → definição desejada.**

Detalhes do item do Menu

30 min./5 min./2 min./1 min./10 seg.

Nota

- Desligue o produto quando não o utilizar durante um longo período de tempo.
- A função de poupança de energia não está ativada quando a alimentação for fornecida através de USB, quando reproduz apresentação de slides, quando grava filmes ou quando ligada a um computador ou TV ou quando [Controlo Remoto] está definido para [Lig.].

4-747-614-54(1) Copyright 2019 Sony Corporation

Câmara Digital de Objetivas intercambiáveis
ILCE-6400 α6400

Temp des. alim. auto

Define a temperatura da câmara na qual a câmara desliga automaticamente durante a fotografia. Quando é definida para [Alto], pode continuar a fotografar mesmo quando a temperatura da câmara ficar mais quente do que o normal.

1. **MENU → (Configuração) → [Temp des. alim. auto] → definição desejada.**

Detalhes do item do Menu

Normal:
Define a temperatura normal para a câmara desligar.

Alto:
Define a temperatura à qual a câmara desliga para um valor superior a [Normal].

Notas quando [Temp des. alim. auto] estiver definida para [Alto]

- Não fotografe enquanto mantém a câmara na sua mão. Use um tripé.
- Usar a câmara enquanto a mantém na sua mão durante um longo período de tempo pode causar queimaduras de baixa temperatura.

Nota

- Mesmo se [Temp des. alim. auto] estiver definida para [Alto], dependendo das condições ou da temperatura da câmara, pode não mudar o tempo de gravação para filmes.

Tópico relacionado

- Tempos de gravação de filmes

4-747-614-54(1) Copyright 2019 Sony Corporation

Seletor NTSC/PAL

Reproduz filmes gravados com o produto num sistema de televisão NTSC/PAL.

1. **MENU → (Configuração) → [Seletor NTSC/PAL] → [Confirmar]**

Nota

- Se inserir um cartão de memória que tenha sido formatado anteriormente com um sistema de vídeo diferente, aparecerá uma mensagem a dizer que deve reformatar o cartão.
  Se quiser gravar usando outro sistema, reformate o cartão de memória ou use outro cartão de memória.
- Quando executa [Seletor NTSC/PAL], e a definição for alterada da predefinição, aparecerá uma mensagem "A Executar em NTSC." ou "A Executar em PAL." no ecrã inicial.

4-747-614-54(1) Copyright 2019 Sony Corporation

Câmara Digital de Objetivas intercambiáveis
ILCE-6400 α6400

Modo limpeza

Se entrar na câmara pó ou detritos e estes aderirem à superfície do sensor de imagem (a parte que converte a luz num sinal elétrico), podem aparecer como pontos escuros na imagem, dependendo do ambiente de fotografia. Se isto acontecer, siga os passos abaixo para limpar o sensor de imagem.

1. **Confirme que a bateria foi carregada o suficiente.**

2. **MENU → (Configuração) → [Modo limpeza] → [Confirmar].**

   O sensor de imagem vibra um pouco para sacudir o pó.

3. **Desligue o produto seguindo as instruções no ecrã.**

4. **Desmonte a objetiva.**

5. **Utilize o soprador para limpar a superfície do sensor de imagem e a área envolvente.**

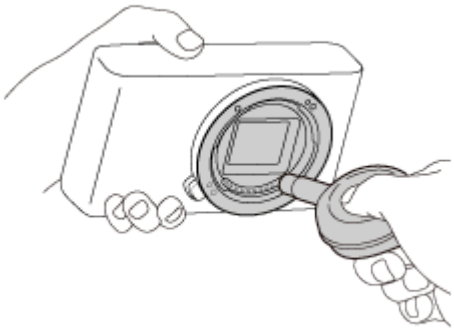

6. **Coloque a objetiva.**

Sugestão

- Para saber como verificar a quantidade de pó no sensor de imagem e para mais detalhes sobre os métodos de limpeza, consulte o seguinte URL.
  http://support.d-imaging.sony.co.jp/www/support/ilc/sensor/index.php

Nota

- Limpe rapidamente o sensor de imagem.
- Um soprador não é fornecido com este produto. Utilize um soprador disponível comercialmente.
- Certifique-se de que o nível de bateria restante é (3 traços de bateria restante) ou mais, antes de executar a limpeza. O uso do transformador de CA (fornecido) é recomendado.
- Não use um soprador tipo spray porque pode espalhar gotículas de água no interior do corpo da câmara.
- Não coloque a ponta do soprador na cavidade para além da área de montagem da objetiva, para que a ponta do soprador não toque no sensor de imagem.

- Segure na câmara virada ligeiramente para baixo para que o pó caia.
- Não sujeite o produto a qualquer pancada durante a limpeza.
- Quando limpar o sensor de imagem com um soprador, não sopre com muita força. Se soprar com muita força no sensor, o interior do produto pode ficar danificado.
- Se permanecer pó mesmo depois de ter limpo o produto como descrito, consulte o serviço de assistência.

Tópico relacionado

- Resolução de problemas

4-747-614-54(1) Copyright 2019 Sony Corporation

Funcionamento Tátil

Define se ativa ou não as operações táteis no monitor.

1. **MENU → (Configuração) → [Funcionamento Tátil] → definição desejada.**

Detalhes do item do Menu

Lig.:
Ativa a operação tátil.
Desligado:
Desativa a operação tátil.

Tópico relacionado

- Funç funcionam. tátil: Obturador Tátil
- Funç funcionam. tátil: Focagem por toque
- Funç funcionam. tátil: Seguimento toque
- Definições pad tátil
- Painel tátil/Pad tátil

4-747-614-54(1) Copyright 2019 Sony Corporation

Painel tátil/Pad tátil

As operações táteis quando fotografar com o monitor são referidas como "operações do painel tátil", e as operações táteis quando fotografar com o visor são referidas como "operações da consola tátil". Pode selecionar se ativa operações do painel tátil ou operações da consola tátil.

1. **MENU → (Configuração) → [Painel tátil/Pad tátil] → definição desejada.**

Detalhes do item do Menu

Painel+Pad tátil:
Ativa ambas as operações do painel tátil quando fotografa com o monitor e as operações da consola tátil quando fotografa com o visor.

Apenas painel tátil:
Ativa apenas as operações do painel tátil quando fotografa com o monitor.

Apenas pad tátil:
Ativa apenas as operações da consola tátil quando fotografa com o visor.

Tópico relacionado

- Funcionamento Tátil

4-747-614-54(1) Copyright 2019 Sony Corporation

Definições pad tátil

Pode ajustar as definições relacionadas às operações da consola tátil durante fotografia com visor.

1. **MENU → (Configuração) → [Definições pad tátil] → definição desejada.**

Detalhes do item do Menu

Ope. na orien. vert.:
Define se ativa operações da consola tátil durante fotografia com visor orientada verticalmente. Pode evitar operações incorretas durante fotografia orientada verticalmente causadas pelo seu nariz, etc., tocando no monitor.

Modo posição tátil:
Define se desloca o quadro de focagem para a posição tocada no ecrã ([Posição absoluta]), ou desloca o quadro de focagem para a posição desejada com base na direção de arrastamento e a quantidade de movimento ([Posição relativa]).

Área da operação:
Define a área a ser usada para operações da consola tátil. Restringir a área operacional pode evitar operações incorretas causadas pelo seu nariz, etc., tocando no monitor.

Sobre o Modo de Posição Tátil

Selecionar [Posição absoluta] permite-lhe deslocar o quadro de focagem para uma posição distante mais rapidamente porque pode especificar diretamente a posição do quadro de focagem com operações táteis.

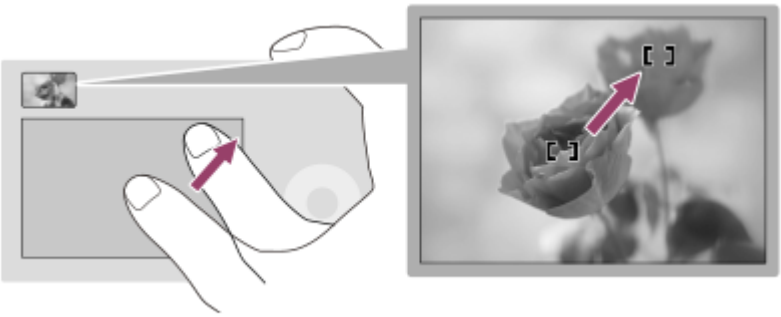

Selecionar [Posição relativa] permite-lhe operar a consola tátil de onde for mais fácil, sem ter de deslocar o seu dedo sobre uma área ampla.

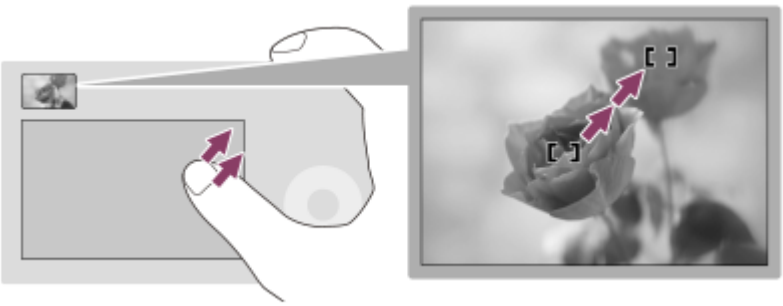

Sugestão

- Em operações da consola tátil quando [Modo posição tátil] estiver definido para [Posição absoluta], a área definida na [Área da operação] é tratada como todo o ecrã.

Tópico relacionado

- Funcionamento Tátil

4-747-614-54(1) Copyright 2019 Sony Corporation

Modo demo

A função [Modo demo] mostra automaticamente filmes gravados no cartão de memória (demonstração), quando a câmara não tiver sido operada durante um determinado período de tempo. Normalmente selecione [Desligado].

1. **MENU → (Configuração) → [Modo demo] → definição desejada.**

Detalhes do item do Menu

Lig.:
A demonstração de reprodução de filme inicia automaticamente se o produto não for operado durante cerca de um minuto. Apenas se podem reproduzir filmes AVCHD protegidos.
Defina o modo de visualização para [Vista AVCHD], e proteja o ficheiro de filme com a mais antiga data e hora gravadas.

Desligado:
Não mostra a demonstração.

Nota

- Apenas pode definir este item quando o produto está ligado com um transformador de CA (fornecido).
- Quando o cartão de memória não tiver filmes AVCHD protegidos, não pode selecionar [Lig.].

4-747-614-54(1) Copyright 2019 Sony Corporation

Definições TC/UB

As informações de código de tempo (TC) e de bit de utilizador (UB) podem ser gravadas como dados anexados a filmes.

1. **MENU → (Configuração) → [Definições TC/UB] → valor de definição que quer alterar.**

Detalhes do item do Menu

Definição vis. TC/UB:
Define a visualização do contador, código de tempo e bit de utilizador.

TC Preset:
Define o código de tempo.

UB Preset:
Define o bit de utilizador.

TC Format:
Define o método de gravação do código de tempo. (Apenas quando [Seletor NTSC/PAL] estiver definido para NTSC.)

TC Run:
Define o formato de contagem do código de tempo.

TC Make:
Define o formato de gravação do código de tempo no meio de gravação.

UB Time Rec:
Define se grava ou não o tempo como um bit de utilizador.

Como definir o código de tempo (TC Preset)

1. MENU → (Configuração) → [Definições TC/UB] → [TC Preset].
2. Rode o seletor de controlo e selecione os primeiros dois dígitos.
   - O código de tempo pode ser definido entre a seguinte variação.
     Quando [60i] estiver selecionado: 00:00:00:00 a 23:59:59:29
     * Quando [24p] estiver selecionado, pode selecionar os últimos dois dígitos do código de tempo em múltiplos de quatro de 0 a 23 fotogramas.
       Quando [50i] estiver selecionado: 00:00:00:00 a 23:59:59:24
3. Defina os outros dígitos seguindo o mesmo procedimento como no passo 2, depois carregue no centro do seletor de controlo.

Nota

- Quando inclina o monitor para fotografar um autorretrato, o código de tempo e bit de utilizador não serão visualizados.

Como repor o código de tempo

1. MENU → (Configuração) → [Definições TC/UB] → [TC Preset].
2. Carregue no botão (Apagar) para repor o código de tempo (00:00:00:00).

Pode também repor o código de tempo (00:00:00:00) usando o telecomando RMT-VP1K (vendido separadamente).

Como definir o bit de utilizador (UB Preset)

1. MENU → (Configuração) → [Definições TC/UB] → [UB Preset].
2. Rode o seletor de controlo e selecione os primeiros dois dígitos.

3. Defina os outros dígitos seguindo o mesmo procedimento como no passo 2, depois carregue no centro do seletor de controlo.

Como repor o bit de utilizador

1. MENU → (Configuração) → [Definições TC/UB] → [UB Preset].
2. Carregue no botão (Apagar) para repor o bit de utilizador (00 00 00 00).

Como selecionar o método de gravação para o código de tempo (TC Format *1)

1. MENU → (Configuração) → [Definições TC/UB] → [TC Format].

DF:

Grava o código de tempo no formato Drop Frame*2.

NDF:

Grava o código de tempo no formato Non-Drop Frame.

*1 Apenas quando [Seletor NTSC/PAL] estiver definido para NTSC.

*2 O código de tempo baseia-se em 30 fotogramas por segundo. Contudo, ocorrerá um intervalo entre o tempo real e o código de tempo durante períodos alargados de gravação porque a frequência de fotogramas do sinal da imagem NTSC é de aproximadamente 29,97 fotogramas por segundo. O “drop frame” corrige este intervalo para tornar o código de tempo e tempo real iguais. Em “drop frame”, os primeiros 2 números do fotograma são retirados a cada minuto com exceção de cada décimo minuto. O código de tempo sem esta correção é chamado de “non-drop frame”.

- A definição é fixada para [NDF] quando gravar em 4K/24p ou 1080/24p.

Como selecionar o formato de contagem do código de tempo (TC Run)

1. MENU → (Configuração) → [Definições TC/UB] → [TC Run].

Rec Run:

Define o modo gradual para o código de tempo avançar apenas durante a gravação. O código de tempo é gravado sequencialmente desde o último código de tempo da anterior gravação.

Free Run:

Define o modo gradual para o código de tempo avançar em qualquer altura, independentemente da operação da câmara.

- O código de tempo pode não ser gravado sequencialmente nas seguintes situações mesmo quando o código de tempo avança no modo [Rec Run].
  - Quando o formato de gravação for alterado.
  - Quando o meio de gravação for retirado.

Como selecionar a forma como o código de tempo é gravado (TC Make)

1. MENU → (Configuração) → [Definições TC/UB] → [TC Make].

Preset:

Grava o código de tempo recentemente definido no meio de gravação.

Regenerate:

Lê o último código de tempo da anterior gravação a partir do meio de gravação e grava o novo código de tempo consecutivamente a partir do último código de tempo. O código de tempo avança no modo [Rec Run] independentemente da definição[TC Run].

4-747-614-54(1) Copyright 2019 Sony Corporation

Controlo remoto IR

Pode operar este produto e fotografar imagens usando o botão SHUTTER, botão 2SEC (obturador com atraso de 2 segundos), e o botão START/STOP (ou botão de Filme (RMT-DSLR2 apenas)) no controlo remoto sem fios RMT-DSLR1 (vendido separadamente) e RMT-DSLR2 (vendido separadamente). Consulte também o manual de instruções do telecomando por infravermelhos.

1. **MENU → (Configuração) → [Controlo remoto IR] → definição desejada.**

Detalhes do item do Menu

Lig.:
Permite a operação do telecomando por infravermelhos.

Desligado:
Não permite a operação do telecomando por infravermelhos.

Nota

- A objetiva ou proteção da objetiva pode bloquear o sensor remoto por infravermelhos que recebe os sinais. Use o telecomando por infravermelhos na posição a partir da qual o sinal possa atingir o produto.
- Quando [Controlo remoto IR] estiver definido para [Lig.], o produto não comuta para modo de economia de energia. Defina [Desligado] após usar um telecomando por infravermelhos.
- Um telecomando por infravermelhos não pode ser usado enquanto [Cont. rem. Bluetooth] estiver definido para [Lig.].

4-747-614-54(1) Copyright 2019 Sony Corporation

Definições HDMI: Resolução HDMI

Quando liga o produto a uma TV de Alta Definição (HD) com terminais HDMI usando um cabo HDMI (vendido separadamente), pode selecionar Resolução HDMI para emitir imagens para a TV.

1. **MENU → (Configuração) → [Definições HDMI] → [Resolução HDMI] → definição desejada.**

Detalhes do item do Menu

Auto:
O produto reconhece automaticamente uma TV HD e define a resolução de saída.

2160p/1080p:
Emite sinais em 2160p/1080p.

1080p:
Emite sinais na qualidade de imagem HD (1080p).

1080i:
Emite sinais na qualidade de imagem HD (1080i).

Nota

- Se as imagens não forem visualizadas corretamente usando a definição [Auto] , selecione [1080i], [1080p] ou [2160p/1080p], com base na TV a ser ligada.

4-747-614-54(1) Copyright 2019 Sony Corporation

Câmara Digital de Objetivas intercambiáveis
ILCE-6400 α6400

Definições HDMI: Saída 24p/60p (filme) (Apenas em modelos compatíveis com 1080 60i)

Pode definir 1080/24p ou 1080/60p como o formato de saída HDMI quando [Defin. Gravação] estiver definida para [24p 50M Super 35mm], [24p 60M Super 35mm] ou [24p 100M Super 35mm].

1. **MENU → (Configuração) → [Definições HDMI] → [Resolução HDMI] → [1080p] ou [2160p/1080p].**
2. **MENU → (Configuração) → [Definições HDMI] → [Saída 24p/60p] → definição desejada.**

Detalhes do item do Menu

60p:
Os filmes são emitidos como 60p.

24p:
Os filmes são emitidos como 24p.

Nota

- Os passos 1 e 2 podem ser definidos em qualquer ordem.

Tópico relacionado

- Defin. Gravação (filme)

4-747-614-54(1) Copyright 2019 Sony Corporation

Definições HDMI: Visualizar Info. HDMI

Seleciona se visualiza a informação de fotografia quando este produto e a TV estiverem ligados através de um cabo HDMI (vendido separadamente).

1. **MENU → (Configuração) → [Definições HDMI] → [Visualizar Info. HDMI] → definição desejada.**

Detalhes do item do Menu

Ligar:
Mostra a informação de fotografia na TV.
A imagem gravada e a informação de fotografia são visualizadas na TV, enquanto nada é visualizado no monitor da câmara.

Desligar:
Não mostra a informação de fotografia na TV.
Apenas a imagem gravada é visualizada na TV, enquanto a imagem gravada e a informação de fotografia são visualizadas no monitor da câmara.

Nota

- Quando este produto estiver ligado a uma TV compatível com 4K, [Desligar] é selecionado automaticamente.
- Se definir [Formato ficheiro] para [XAVC S 4K] e gravar filmes enquanto a câmara estiver ligada a um dispositivo HDMI, as imagens não serão visualizadas no monitor.

4-747-614-54(1) Copyright 2019 Sony Corporation

Câmara Digital de Objetivas intercambiáveis
ILCE-6400 α6400

Definições HDMI: Saída TC (filme)

Define se adiciona ou não a informação de TC (código de tempo) no sinal de saída através do terminal HDMI quando emite o sinal para outros dispositivos de utilização profissional.
Esta função adiciona a informação de código de tempo no sinal de saída HDMI. O produto envia a informação de código de tempo como dados digitais, não como imagem visualizada no ecrã. O dispositivo ligado pode depois consultar os dados digitais para reconhecer os dados de tempo.

1. **MENU → (Configuração) → [Definições HDMI] → [Saída TC] → definição desejada.**

Detalhes do item do Menu

Lig.:
O código de tempo é emitido para outros dispositivos.

Desligado:
O código de tempo não é emitido para outros dispositivos.

Nota

- Quando [Saída TC] estiver definida para [Lig.], a imagem pode não ser emitida corretamente para a TV ou dispositivo de gravação. Nesses casos, defina [Saída TC] para [Desligado].

4-747-614-54(1) Copyright 2019 Sony Corporation

Câmara Digital de Objetivas intercambiáveis
ILCE-6400 α6400

Definições HDMI: Controlo REC (filme)

Se ligar a câmara a um gravador/leitor externo, pode controlar remotamente o gravador/leitor para iniciar/parar a gravação usando a câmara.

1. **MENU → (Configuração) → [Definições HDMI] → [Controlo REC] → definição desejada.**

Detalhes do item do Menu

Lig.:
STBY A câmara pode enviar um comando de gravação para um gravador/leitor externo.
REC A câmara está a enviar um comando de gravação para um gravador/leitor externo.

Desligado:
A câmara não é capaz de enviar um comando para um gravador/leitor externo para iniciar/parar a gravação.

Nota

- Disponível para gravadores/leitores externos compatíveis com [Controlo REC].
- Quando usa a função [Controlo REC], defina o modo de fotografia para (Filme).
- Quando [Saída TC] estiver definida para [Desligado], não pode usar a função [Controlo REC] .
- Mesmo quando REC for visualizado, o gravador/leitor externo pode não funcionar corretamente dependendo das definições ou estado do gravador/leitor. Verifique se o gravador/leitor externo funciona corretamente antes de utilizar.

4-747-614-54(1) Copyright 2019 Sony Corporation

Definições HDMI: CONTROL.P/HDMI

Quando ligar este produto a uma TV compatível com “BRAVIA” Sync através de um cabo HDMI (vendido separadamente), pode operar este produto apontando o controlo remoto da TV à TV.

1. **MENU → (Configuração) → [Definições HDMI] → [CONTROL.P/HDMI] → definição desejada.**
2. **Ligue este produto a uma TV compatível com “BRAVIA” Sync.**

   A entrada da TV é comutada automaticamente e as imagens neste produto são visualizadas no ecrã da TV.
3. **Carregue no botão SYNC MENU do controlo remoto da TV.**
4. **Opere este produto usando o controlo remoto da TV.**

Detalhes do item do Menu

Lig.:
Pode operar este produto com o controlo remoto de uma TV.

Desligado:
Não pode operar este produto com o controlo remoto de uma TV.

Nota

- Se ligar este produto a uma TV usando um cabo HDMI, os itens do menu disponíveis são limitados.
- [CONTROL.P/HDMI] está disponível apenas com uma TV compatível com “BRAVIA” Sync. Além disso, a operação do SYNC MENU difere dependendo da TV que usar. Para mais detalhes, consulte o manual de instruções fornecido com a TV.
- Se o produto executar operações indesejadas em resposta ao controlo remoto da TV quando o produto estiver ligado a TV de outro fabricante através de uma ligação HDMI, selecione MENU → (Configuração) → [Definições HDMI] → [CONTROL.P/HDMI] → [Desligado].

4-747-614-54(1) Copyright 2019 Sony Corporation

Câmara Digital de Objetivas intercambiáveis
ILCE-6400 α6400

Seleção saída 4K (filme)

Pode definir como gravar filmes e executar saída HDMI quando a sua câmara estiver ligada a dispositivos de gravação/reprodução externos, etc. compatíveis com 4K.

1. **Rode o seletor de modo para (filme).**
2. **Ligue a câmara ao dispositivo desejado através de um cabo HDMI.**
3. **MENU → (Configuração) → [Seleção saída 4K] → definição desejada.**

Detalhes do item do Menu

Cartão mem.+HDMI:
Emite simultaneamente para o dispositivo de gravação/reprodução externo e grava no cartão de memória da câmara.

Apenas HDMI(30p):
Emite um filme 4K em 30p para o dispositivo de gravação/reprodução externo sem gravar no cartão de memória da câmara.

Ape. HDMI(24p) Super 35mm :
Emite um filme 4K em 24p para o dispositivo de gravação/reprodução externo sem gravar no cartão de memória da câmara.

Ape. HDMI(25p) Super 35mm *:
Emite um filme 4K em 25p para o dispositivo de gravação/reprodução externo sem gravar no cartão de memória da câmara.

* Apenas quando [Seletor NTSC/PAL] estiver definido para PAL.

Nota

- Este item pode ser definido apenas quando a câmara estiver no modo de filme e ligada a um dispositivo compatível com 4K.
- Quando [Apenas HDMI(30p)], [Ape. HDMI(24p) Super 35mm] ou [Ape. HDMI(25p) Super 35mm] estiver definido, [Visualizar Info. HDMI] será definido temporariamente para [Desligar].
- Um filme 4K não é emitido para o dispositivo compatível com 4K ligado durante gravação em câmara lenta/câmara rápida.
- Quando [Apenas HDMI(30p)], [Ape. HDMI(24p) Super 35mm] ou [Ape. HDMI(25p) Super 35mm] estiver definido, o contador não avança (o tempo de gravação real não é contado) enquanto o filme estiver a ser gravado num dispositivo de gravação/reprodução externo.
- Quando [Formato ficheiro] estiver definido para [XAVC S 4K] e a câmara estiver ligada através de HDMI, as seguintes funções não estão disponíveis.
  - [Prior. cara/olhos AF]
  - [Prior. cara mlti-med.]
  - Função de seguimento

Tópico relacionado

- Definições HDMI: Controlo REC (filme)
- Formato ficheiro (filme)
- Defin. Gravação (filme)

- Definições HDMI: Visualizar Info. HDMI

4-747-614-54(1) Copyright 2019 Sony Corporation

Ligação USB

Seleciona o método de ligação USB quando este produto estiver ligado a um computador, etc.
Selecione MENU → (Rede) → [Ctrl c/ Smartphone] → [Ctrl c/ Smartphone] → [Desligado] previamente.

1. **MENU → (Configuração) → [Ligação USB] → definição desejada.**

Detalhes do item do Menu

Auto:
Estabelece automaticamente uma ligação de Armazenamento de Massa ou MTP, dependendo do computador ou de outros dispositivos USB a serem ligados. Os computadores com Windows 7, Windows 8.1 ou Windows 10 estão ligados em MTP e as suas funções únicas estão ativadas para utilização.

Armaz Mass:
Estabelece uma ligação de Armazenamento de Massa entre este produto, um computador e outros dispositivos USB.

MTP:
Estabelece uma ligação MTP entre este produto, um computador e outros dispositivos USB. Os computadores com Windows 7, Windows 8.1 ou Windows 10 estão ligados em MTP e as suas funções únicas estão ativadas para utilização.

PC Remoto:
Utiliza Imaging Edge para controlar o produto a partir de um computador, incluindo funções como fotografar e armazenar imagens no computador.

Nota

- Pode demorar algum tempo para estabelecer a ligação entre este produto e um computador quando [Ligação USB] estiver definida para [Auto].

Tópico relacionado

- Def. PC Remoto: Des. p/ guar. im. fixa
- Def. PC Remoto: Guar. im. PC RAW+J

4-747-614-54(1) Copyright 2019 Sony Corporation

Definição LUN USB

Melhora a compatibilidade limitando as funções da ligação USB.

1. **MENU → (Configuração) → [Definição LUN USB] → definição desejada.**

Detalhes do item do Menu

Multi:
Normalmente, utilize [Multi].
Único:
Defina [Definição LUN USB] para [Único] apenas se não puder efetuar uma ligação.

4-747-614-54(1) Copyright 2019 Sony Corporation

Fornec. Energ. USB

Define se fornece alimentação através do cabo micro USB quando o produto estiver ligado a um computador ou um dispositivo USB.

1. **MENU → (Configuração) → [Fornec. Energ. USB] → definição desejada.**

Detalhes do item do Menu

Lig.:
A alimentação é fornecida ao produto através de um cabo micro USB quando o produto estiver ligado a um computador, etc.

Desligado:
A alimentação não é fornecida ao produto através de um cabo micro USB quando o produto estiver ligado a um computador, etc. Se utilizar o transformador de CA fornecido, a alimentação será fornecida mesmo quando [Desligado] estiver selecionado.

As operações disponíveis enquanto fornece energia através de um cabo USB

A tabela seguinte mostra que operações estão disponíveis/indisponíveis enquanto fornece energia através de um cabo USB.
Uma marca de verificação indica que a operação está disponível, e "—" indica que a operação está indisponível.

Operação	Disponível / indisponível
Fotografar imagens	✓
Reproduzir imagens	✓
Ligações Wi-Fi/NFC/Bluetooth	✓
Carregar uma bateria	—
Ligar a câmara sem uma bateria inserida	—

Nota

- Insira a bateria no produto para fornecer alimentação através do cabo USB.

4-747-614-54(1) Copyright 2019 Sony Corporation

Def. PC Remoto: Des. p/ guar. im. fixa

Define se guarda imagens fixas guardadas na câmara e no computador durante fotografia de PC Remoto. Esta definição é útil quando quiser verificar imagens gravadas na câmara sem deixar a câmara.

* PC Remoto: Utiliza Imaging Edge para controlar o produto através do computador, incluindo funções como fotografar e armazenar imagens no computador.

1. **MENU → (Configuração) → [Def. PC Remoto] → [Des. p/ guar. im. fixa] → definição desejada.**

Detalhes do item do Menu

Apenas PC:
Guarda imagens fixas apenas no computador.

PC+Câmara:
Guarda imagens fixas no computador e na câmara.

Nota

- Durante fotografia de PC Remoto, não pode alterar as definições para [Des. p/ guar. im. fixa]. Ajuste as definições antes de começar a fotografar.
- Se inserir um cartão de memória que não seja gravável, não pode fotografar imagens fixas mesmo se selecionar [PC+Câmara].
- Se selecionar [PC+Câmara] e não tiver inserido um cartão de memória na câmara, não pode disparar o obturador mesmo se [Disparar sem cartão] estiver definido para [Ativar].
- Enquanto reproduzir imagens fixas na câmara, não pode fotografar usando PC Remoto.

Tópico relacionado

- Ligação USB
- Disparar sem cartão
- Def. PC Remoto: Guar. im. PC RAW+J

4-747-614-54(1) Copyright 2019 Sony Corporation

Def. PC Remoto: Guar. im. PC RAW+J

Seleciona o tipo de ficheiro para imagens a transferir para o computador em fotografia de PC Remoto.
Quando fotografar imagens fixas usando PC Remoto, a aplicação no computador não mostra a imagem até esta ter sido completamente transferida. Quando efetuar fotografia RAW+JPEG, pode acelerar a velocidade de processamento da visualização transferindo apenas imagens JPEG em vez de transferir imagens RAW e JPEG.

* PC Remoto: Utiliza “Imaging Edge” para controlar o produto através do computador, incluindo funções como fotografar e armazenar imagens no computador.

1. **MENU → (Configuração) → [Def. PC Remoto] → [Guar. im. PC RAW+J] → definição desejada.**

Detalhes do item do Menu

RAW & JPEG:
Transfere ficheiros RAW e JPEG para o computador.

Apenas JPEG:
Transfere apenas ficheiros JPEG para o computador.

Apenas RAW:
Transfere apenas ficheiros RAW para o computador.

Nota

- A definição para [Guar. im. PC RAW+J] não pode ser alterada durante a fotografia de PC remoto. Ajuste a definição antes de fotografar.
- [Guar. im. PC RAW+J] pode ser definido apenas quando [Formato ficheiro] estiver definida para [RAW & JPEG].

Tópico relacionado

- Ligação USB
- Formato ficheiro (imagem fixa)
- Def. PC Remoto: Des. p/ guar. im. fixa

4-747-614-54(1) Copyright 2019 Sony Corporation

Câmara Digital de Objetivas intercambiáveis
ILCE-6400 α6400

Idioma

Seleciona o idioma a ser usado nos itens do menu, avisos e mensagens.

1. **MENU → (Configuração) → [Idioma] → idioma desejado.**

4-747-614-54(1) Copyright 2019 Sony Corporation

Conf Data/Hora

O ecrã Definição do Relógio é visualizado automaticamente quando liga este produto pela primeira vez ou quando a bateria de reserva interna recarregável estiver completamente descarregada. Selecione este menu quando definir a data e hora após a primeira vez.

1. **MENU → (Configuração) → [Conf Data/Hora] → definição desejada.**

Detalhes do item do Menu

Hora de verão:
Seleciona Hora de Verão [Lig.]/[Desligado].
Data/Hora:
Define a data e hora.
Formato de Data:
Seleciona o formato de visualização da data e hora.

Sugestão

- Para carregar a bateria de reserva interna recarregável, insira uma bateria carregada e deixe o produto durante 24 horas ou mais com a alimentação desligada.
- Se o relógio reiniciar cada vez que a bateria for carregada, a bateria de reserva interna recarregável pode estar descarregada. Consulte o seu serviço de assistência.

4-747-614-54(1) Copyright 2019 Sony Corporation

Câmara Digital de Objetivas intercambiáveis
ILCE-6400 α6400

Definição de Área

Define a área onde estiver a utilizar o produto.

1. **MENU → (Configuração) → [Definição de Área] → área desejada.**

4-747-614-54(1) Copyright 2019 Sony Corporation

Câmara Digital de Objetivas intercambiáveis
ILCE-6400 α6400

Info. copyright

Grava nas imagens fixas informações sobre direitos de autor.

1. **MENU → (Configuração) → [Info. copyright] → definição desejada.**
2. **Quando seleciona [Definir fotógrafo] ou [Definir copyright], aparece no ecrã um teclado. Introduza o seu nome desejado.**

Detalhes do item do Menu

Escr. info. copyright:
Define se grava as informações sobre direitos de autor. ([Lig.]/[Desligado])

- Se selecionar [Lig.], aparecerá um ícone © no ecrã de fotografia.

Definir fotógrafo:
Define o nome do fotógrafo.

Definir copyright:
Define o nome do titular dos direitos de autor.

Apr. info. copyright:
Apresenta as atuais informações sobre direitos de autor.

Nota

- Pode introduzir apenas carateres alfanuméricos e símbolos para [Definir fotógrafo] e [Definir copyright]. Pode introduzir até 46 letras.
- Aparece um ícone © durante a reprodução de imagens com informações sobre direitos de autor.
- Para evitar a utilização não autorizada de [Info. copyright], certifique-se de que limpa as colunas [Definir fotógrafo] e [Definir copyright] antes de emprestar ou entregar a sua câmara.
- A Sony não é responsável por problemas ou danos resultantes da utilização de [Info. copyright].

Tópico relacionado

- Como utilizar o teclado

4-747-614-54(1) Copyright 2019 Sony Corporation

Formatar

Quando utiliza um cartão de memória com esta câmara pela primeira vez, recomendamos que formate o cartão usando a câmara para desempenho estável do cartão de memória. Atenção que a formatação apaga permanentemente todos os dados no cartão de memória e é impossível recuperá-los. Guarde os dados valiosos num computador, etc.

1. **MENU → (Configuração) → [Formatar].**

Nota

- A formatação apaga permanentemente todos os dados incluindo as imagens protegidas e definições registadas (de M1 a M4).
- A luz de acesso acende durante a formatação. Não retire o cartão de memória enquanto a luz de acesso estiver acesa.
- Formate o cartão de memória nesta câmara. Se formatar o cartão de memória no computador, o cartão de memória pode não ser utilizável dependendo do tipo de formato.
- Pode demorar alguns minutos a concluir a formatação, dependendo do cartão de memória.
- Não consegue formatar o cartão de memória se a carga restante da bateria for inferior a 1%.

4-747-614-54(1) Copyright 2019 Sony Corporation

N.º ficheiro

Seleciona a forma de atribuição de números de ficheiros a imagens fixas.

1 **MENU → (Configuração) → [N.º ficheiro] → definição desejada.**

Detalhes do item do Menu

Série:
O produto atribuirá números aos ficheiros sequencialmente até “9999” sem reinicializar.

Repor :
O produto repõe números quando um ficheiro for gravado numa nova pasta e atribui números a ficheiros que comecem por “0001”.
(Quando a pasta de gravação contiver um ficheiro, atribui-se um número superior ao número maior.)

4-747-614-54(1) Copyright 2019 Sony Corporation

Definir nome ficheiro

Pode especificar os três primeiros carateres do nome do ficheiro para imagens que fotografou.

1. **MENU → (Configuração) → [Definir nome ficheiro].**

2. **Selecione um campo de entrada para o nome do ficheiro para visualizar um teclado no ecrã e depois introduza três carateres da sua escolha.**

Nota

- Selecione um campo de entrada para o nome do ficheiro para visualizar um teclado no ecrã e depois introduza três carateres da sua escolha. Todavia, não se pode utilizar um caráter de sublinhado (_) como primeiro caráter.
- Os três carateres do nome do ficheiro que especificar usando [Definir nome ficheiro] serão apenas aplicados a imagens que fotografar após alterar a definição.

Tópico relacionado

- Como utilizar o teclado

4-747-614-54(1) Copyright 2019 Sony Corporation

Selec.pasta GRAV

Se [Nome da pasta] estiver definido para [Form standard] e houver 2 pastas ou mais, pode selecionar a pasta no cartão de memória para a qual as imagens devem ser gravadas.

1. **MENU→ (Configuração)→[Selec.pasta GRAV]→pasta desejada.**

Nota

- Não pode selecionar a pasta quando [Nome da pasta] estiver definido para [Formato data].

Tópico relacionado

- Nome da pasta

4-747-614-54(1) Copyright 2019 Sony Corporation

Nova pasta

Cria uma nova pasta no cartão de memória para gravar imagens fixas. Cria-se uma nova pasta com um número de pasta superior ao número maior da pasta utilizada presentemente. As imagens são gravadas na pasta recentemente criada.

1. **MENU→ (Configuração)→[Nova pasta].**

Nota

- Quando insere neste produto um cartão de memória que foi usado com outro equipamento e fotografa imagens, pode ser criada automaticamente uma nova pasta.
- Podem guardar-se numa pasta até 4.000 imagens no total. Quando se exceder a capacidade da pasta, pode ser criada automaticamente uma nova pasta.

4-747-614-54(1) Copyright 2019 Sony Corporation

Nome da pasta

As imagens fixas são gravadas numa pasta que é criada automaticamente dentro da pasta DCIM no cartão de memória. Pode mudar a forma como os nomes das pastas são atribuídos.

1. **MENU → (Configuração) → [Nome da pasta] → definição desejada.**

Detalhes do item do Menu

Form standard:
A forma do nome de pasta é a seguinte: número da pasta + MSDCF.
Exemplo: 100MSDCF

Formato data:
A forma do nome de pasta é a seguinte: número da pasta + A (o último dígito)/MM/DD.
Exemplo: 10090405 (Número da pasta: 100, data: 04/05/2019)

Nota

- Não pode alterar as definições [Nome da pasta] para filmes.

4-747-614-54(1) Copyright 2019 Sony Corporation

Recuperar imag.DB

Se os ficheiros de imagem forem processados num computador, podem ocorrer problemas no ficheiro da base de dados de imagens. Nesses casos, as imagens no cartão de memória não serão reproduzidas neste produto. Se estes problemas acontecerem, repare o ficheiro usando [Recuperar imag.DB].

1. **MENU → (Configuração) → [Recuperar imag.DB] → [Confirmar].**

Nota

- Se a bateria estiver bastante descarregada, os ficheiros da base de dados de imagens não podem ser reparados. Use uma bateria com carga suficiente.

4-747-614-54(1) Copyright 2019 Sony Corporation

Mostr. Info. Suporte

Mostra o tempo de gravação de filmes para o cartão de memória inserido. Mostra também o número de imagens fixas que podem ser gravadas para o cartão de memória inserido.

1. **MENU → (Configuração) → [Mostr. Info. Suporte].**

4-747-614-54(1) Copyright 2019 Sony Corporation

Versão

Mostra a versão do software deste produto. Verifique a versão quando forem lançadas atualizações de software para este produto, etc.
Mostra também a versão da objetiva se estiver colocada uma objetiva compatível com as atualizações do firmware.
A versão do Adaptador de montagem é mostrada na área da objetiva se estiver colocado um Adaptador de montagem compatível com atualizações do firmware.

1. **MENU → (Configuração) → [Versão].**

Nota

- A atualização pode ser executada apenas quando o nível da bateria estiver (3 traços de bateria restante) ou mais. Use uma bateria com carga suficiente.

4-747-614-54(1) Copyright 2019 Sony Corporation

Repor Definições

Repõe o produto para as predefinições. Mesmo se executar [Repor Definições], as imagens gravadas são retidas.

1. **MENU → (Configuração) → [Repor Definições] → definição desejada.**

Detalhes do item do Menu

Repor Definiç. da Câmara:
Inicializa as principais definições de fotografia para as predefinições.

Inicializar:
Inicializa todas as definições para as predefinições.

Nota

- Certifique-se de que não ejeta a bateria enquanto reinicializa.
- O valor definido com [Ajus. Micro AF] não será reposto mesmo quando [Repor Definiç. da Câmara] ou [Inicializar] for executado.
- As definições de [Perfil de imagem] não serão repostas mesmo quando [Repor Definiç. da Câmara] ou [Inicializar] for executado.

Tópico relacionado

- Ajus. Micro AF

4-747-614-54(1) Copyright 2019 Sony Corporation

Adicionar item

Pode registar os itens desejados do menu para ★ (Meu menu) em MENU.

1. **MENU → ★ (Meu menu) → [Adicionar item].**
2. **Selecione um item que quer adicionar a ★ (Meu menu) usando os lados superior/inferior/esquerdo/direito do seletor de controlo.**
3. **Selecione um destino usando os lados superior/inferior/esquerdo/direito do seletor de controlo.**

Sugestão

- Pode adicionar até 30 itens a ★ (Meu menu).

Nota

- Não pode adicionar os seguintes itens a ★ (Meu menu).
  - Qualquer item em MENU → ▶ (Reprodução)
  - [Visualizar na TV]

Tópico relacionado

- Ordenar item
- Eliminar item
- Utilizar os itens do MENU

4-747-614-54(1) Copyright 2019 Sony Corporation

Câmara Digital de Objetivas intercambiáveis
ILCE-6400 α6400

Ordenar item

Pode reordenar os itens do menu adicionados a ★ (Meu menu) em MENU.

1. **MENU → ★ (Meu menu) → [Ordenar item].**
2. **Selecione um item que quer deslocar usando os lados superior/inferior/esquerdo/direito do seletor de controlo.**
3. **Selecione um destino usando os lados superior/inferior/esquerdo/direito do seletor de controlo.**

Tópico relacionado

- Adicionar item

4-747-614-54(1) Copyright 2019 Sony Corporation

Câmara Digital de Objetivas intercambiáveis
ILCE-6400 α6400

Eliminar item

Pode apagar itens do menu adicionados a ★ (Meu menu) do MENU.

1. **MENU → ★ (Meu menu) → [Eliminar item].**
2. **Selecione um item que quer apagar usando os lados superior/inferior/esquerdo/direito do seletor de controlo, e depois carregue no centro para apagar o item selecionado.**

Sugestão

- Para apagar todos os itens numa página, selecione MENU → ★ (Meu menu) → [Eliminar página].
- Pode apagar todos os itens adicionados a ★ (Meu menu) selecionando MENU → ★ (Meu menu) → [Eliminar tudo].

Tópico relacionado

- Eliminar página
- Eliminar tudo
- Adicionar item

4-747-614-54(1) Copyright 2019 Sony Corporation

Câmara Digital de Objetivas intercambiáveis
ILCE-6400 α6400

Eliminar página

Pode apagar todos os itens do menu adicionados a uma página em ★ (Meu menu) em MENU.

1. **MENU → ★ (Meu menu) → [Eliminar página].**
2. **Selecione uma página que quer apagar usando os lados esquerdo/direito do seletor de controlo, e depois carregue no centro do seletor de controlo para apagar os itens.**

Tópico relacionado

- Adicionar item
- Eliminar tudo

4-747-614-54(1) Copyright 2019 Sony Corporation

Eliminar tudo

Pode apagar todos os itens do menu adicionados a ★ (Meu menu) em MENU.

1. **MENU → ★ (Meu menu) → [Eliminar tudo].**
2. **Selecione [OK].**

Tópico relacionado

- Adicionar item
- Eliminar página

4-747-614-54(1) Copyright 2019 Sony Corporation

Precauções

Consulte também “Notas sobre a utilização” no Guia de início (fornecido) deste produto.

Sobre as especificações de dados descritas neste manual

- Os dados sobre o desempenho e as especificações neste manual baseiam-se na temperatura ambiente normal de 25º C, exceto quando indicado o contrário.
- Quanto à bateria, os dados baseiam-se numa bateria que estava totalmente carregada até a luz de carregamento apagar.

Sobre as temperaturas operacionais

- Não se recomenda a fotografia em locais extremamente frios ou quentes que excedam esta variação.
- Em temperaturas ambientes altas, a temperatura da câmara sobe rapidamente.
- Quando a temperatura da câmara sobe, a qualidade da imagem pode deteriorar-se. Recomenda-se que aguarde até a temperatura da câmara baixar antes de continuar a fotografar.
- Dependendo da temperatura da câmara e da bateria, a câmara poderá deixar de conseguir gravar filmes ou poderá desligar-se automaticamente para proteção. Será apresentada uma mensagem no ecrã antes de a câmara se desligar ou de deixar de conseguir gravar filmes. Neste caso, deixe a alimentação desligada e espere que a temperatura da câmara e da bateria baixe. Se ligar a alimentação sem deixar a câmara e a bateria arrefecerem suficientemente, a alimentação pode voltar a desligar ou pode continuar a não conseguir gravar filmes.

Notas sobre a gravação durante períodos de tempo longos ou gravação de filmes em 4K

Especialmente, durante a gravação de filmes em 4K, o tempo de gravação pode ser mais curto com condições de temperaturas baixas. Aqueça a bateria ou substitua-a por uma bateria nova.

Notas sobre a reprodução de filmes noutros dispositivos

Filmes XAVC S podem ser reproduzidos apenas em dispositivos que suportam XAVC S.

Notas sobre a gravação/reprodução

- Antes de começar a gravar, realize uma gravação de teste para se certificar de que a câmara está a funcionar corretamente.
- A reprodução de imagens gravadas com o seu produto em outro equipamento e a reprodução de imagens gravadas ou editadas com outro equipamento no seu produto não está garantida.
- A Sony não oferece garantias no caso de falha de gravação, ou perda ou danos nas imagens gravadas ou nos dados de áudio, devidos a mau funcionamento da câmara ou do suporte de gravação, etc. Recomendamos que realize uma cópia de segurança dos dados importantes.
- Depois de formatar o cartão de memória, todos os dados gravados no mesmo serão eliminados e não poderão ser recuperados. Antes de formatar, copie os dados para um computador ou outro dispositivo.

Cópia de segurança dos cartões de memória

Os dados podem ficar danificados nos seguintes casos. Certifique-se de que faz cópias de segurança dos dados para proteção.

- Quando o cartão de memória for retirado, o cabo USB for desligado ou o produto desligado a meio de uma operação de leitura ou gravação.
- Quando o cartão de memória for utilizado em locais sujeitos a eletricidade estática ou ruído elétrico.

Erro do ficheiro da base de dados

- Se inserir no produto um cartão de memória que não contenha um ficheiro da base de dados de imagens e ligar a alimentação, o produto cria automaticamente um ficheiro da base de dados de imagens usando alguma da capacidade do cartão de memória. O processo pode demorar muito tempo e não pode operar o produto até o processo estar concluído.
- Se ocorrer um erro do ficheiro da base de dados, exporte todas as imagens para o seu computador usando PlayMemories Home, e depois formate o cartão de memória usando este produto.

Não utilize/guarde o produto nos seguintes lugares

- Num local extremamente quente, frio ou húmido
  Em locais como por exemplo num automóvel estacionado ao sol, o corpo da câmara pode ficar deformado e isso pode causar um mau funcionamento.
- Guardar sob a luz solar direta ou perto de um aquecedor
  O corpo da câmara pode ficar sem cor ou deformado e isso pode causar um mau funcionamento.
- Em local sujeito a vibração oscilante
  Pode provocar avarias e uma incapacidade de registar dados. Além disso, o suporte de gravação pode ficar inutilizado e os dados gravados podem ficar corrompidos.
- Perto de um local com forte magnetismo
- Em locais com areia ou poeira
  Tenha cuidado para não deixar areia ou pó entrar no produto. Isso pode causar mau funcionamento do produto e em alguns casos este mau funcionamento não poderá ser reparado.
- Em lugares com humidade elevada
  Isto pode fazer com que a objetiva fique bolorenta.
- Em áreas onde sejam emitidas fortes ondas de rádio ou radiação.
  A gravação e reprodução podem não funcionar corretamente.

Sobre a condensação de humidade

- Se o produto for deslocado diretamente de um local frio para um local quente, pode ocorrer condensação de humidade no interior ou exterior do produto. Esta condensação de humidade pode causar um mau funcionamento do produto.
- Para evitar a condensação de humidade quando leva o produto diretamente de um local frio para um quente, primeiro coloque-o num saco de plástico e sele-o para evitar a entrada de ar. Espere cerca de uma hora até a temperatura do produto ter atingido a temperatura ambiente.
- Se ocorrer condensação de humidade, desligue o produto e espere cerca de uma hora para a humidade se evaporar. Note que se tentar fotografar com humidade dentro da objetiva, não será capaz de gravar imagens nítidas.

Precaução sobre o transporte

- Não segure, não deixe bater em lado nenhum nem aplique força excessiva nas seguintes peças, se a câmara estiver equipada com as mesmas:
  - A peça da objetiva
  - A peça do monitor móvel
  - A peça do flash móvel
  - A peça do visor móvel
- Não transporte a câmara com o tripé colocado. Isso pode fazer com que o orifício do encaixe do tripé se parta.
- Não se sente numa cadeira ou outro local com a câmara no bolso traseiro das suas calças ou saia, porque isso pode provocar maus funcionamentos ou danificar a câmara.

Notas sobre como manusear o produto

- Antes de ligar o cabo ao terminal, certifique-se de que verifica a orientação do terminal. Depois, insira o cabo a direito. Não insira nem retire o cabo com força. Isso pode fazer com que a peça do terminal se parta.
- A câmara utiliza partes magnéticas incluindo ímanes. Não aproxime da câmara objetos afetados por magnetismo, incluindo cartões de crédito e disquetes.

- A imagem gravada pode ser diferente da que monitorizou antes de gravar.

Sobre o armazenamento

- Para câmaras com objetivas integradas
  Coloque sempre a tampa da objetiva quando não estiver a utilizar a câmara. (apenas para modelos fornecidos com uma tampa da objetiva)
- Para câmaras com objetivas intercambiáveis
  Coloque sempre a tampa frontal da objetiva ou tampa do corpo da câmara quando não estiver a utilizar a câmara. Para evitar que entrem na câmara pó ou detritos, retire o pó da tampa do corpo da câmara antes de a colocar na câmara.
- Se a câmara estiver suja após a utilização, limpe-a. Água, areia, poeira, sal, etc. deixados na câmara podem provocar uma avaria.

Notas sobre a utilização de objetivas

- Quando usar uma objetiva com zoom motorizado, tenha cuidado para que a objetiva não apanhe os seus dedos ou quaisquer outros objetos. (Apenas para modelos com uma funcionalidades de zoom motorizado ou câmaras com objetivas intercambiáveis)
- Se tiver de colocar a câmara sob uma fonte de luz, como a luz do sol, fixe a tampa da objetiva à câmara. (apenas para modelos fornecidos com uma tampa da objetiva ou câmaras com objetivas intercambiáveis)
- Quando fotografar em contraluz, mantenha o sol suficientemente afastado do ângulo de visão. Caso contrário, a luz do sol pode entrar na focagem dentro da câmara e provocar fumo ou incêndio. Mesmo que o sol esteja ligeiramente afastado do ângulo de visão, pode ainda assim provocar fumo ou incêndio.
- Não exponha a objetiva diretamente a feixes de luz, como por exemplo raios laser. Isso pode danificar o sensor de imagem e causar mau funcionamento da câmara.
- Se o motivo estiver muito próximo, a imagem pode mostrar alguma poeira ou dedadas na objetiva. Limpe a objetiva com um pano macio, etc.

Notas sobre o flash (apenas para modelos com flash)

- Não utilize o flash perto dos olhos das pessoas ou animais. Pode provocar problemas de visão.
- Quando utilizar o flash ou o iluminador AF, mantenha a câmara a pelo menos 1 m de distância dos motivos.
- A emissão de um flash diretamente para uma pessoa que está a guiar pode encandeá-la e provocar um acidente.
- Mantenha os dedos afastados do flash. A peça emissora de luz pode ficar quente.
- Retire a sujidade da superfície do flash. A sujidade na superfície do flash pode emitir fumo ou queimar devido ao calor gerado pela emissão de luz. Se houver sujidade/poeira, limpe-a com um pano suave.
- Restaure o flash para a posição original depois de o utilizar. Certifique-se de que a parte do flash não sobressai para cima. (Apenas para modelos com um flash móvel)

Notas sobre a sapata multi-interface (apenas para modelos com uma sapata multi-interface)

- Quando colocar ou retirar acessórios como um flash externo à sapata multi-interface, desligue primeiro a energia. Quando colocar o acessório, confirme que está firmemente preso na câmara.
- Não utilize a sapata multi-interface com um flash disponível comercialmente que aplica tensões de 250 V ou mais ou tem a polaridade inversa da câmara. Isso pode provocar uma avaria.

Notas sobre o visor e o flash (apenas para modelos um visor ou um flash)

- Certifique-se que os seus dedos não estão à frente quando empurrar o visor ou o flash para baixo. (Apenas para modelos com um visor ou um flash móvel)
- Se entrar água, pó ou areia no visor ou na unidade do flash, isso pode provocar um mau funcionamento. (Apenas para modelos com um visor ou um flash móvel)

Notas sobre o visor (apenas para modelos com visor)

- Quando fotografar com o visor, pode sentir sintomas como fadiga ocular, cansaço, enjoos ou náuseas.
  Recomendamos que faça pausas em intervalos regulares quando fotografar com o visor.
  Caso se sinta desconfortável, evite utilizar o visor até o seu estado recuperar, e consulte um médico se necessário.

- Não empurre o visor com força para baixo quando a ocular estiver puxada para fora. Isso pode provocar uma avaria. (Apenas para modelos com um visor móvel e uma ocular que possa ser puxada para fora)
- Se inclinar a câmara enquanto olha para o visor ou se mover os olhos em volta, a imagem no visor pode ficar distorcida ou a cor da imagem pode mudar. Isto é característico das objetivas ou do dispositivo de visualização e não constitui uma avaria. Quando fotografar uma imagem, recomendamos que olhe para a área central do visor.
- A imagem pode estar ligeiramente distorcida junto dos cantos do visor. Não se trata de um mau funcionamento. Quando pretender ver a composição completa com todos os detalhes, também pode utilizar o monitor.
- Se usar a câmara num local frio, a imagem pode ter uma aparência de rasto. Não se trata de um mau funcionamento.

Notas sobre o monitor

- Não faça pressão sobre o monitor. O monitor pode ficar sem cor e isso pode causar mau funcionamento.
- Se o monitor tiver gotas de água ou outros líquidos no interior, limpe-o com um pano macio. Se o monitor ficar molhado, a superfície do monitor pode mudar ou deteriorar-se. Isso pode provocar uma avaria.
- Se usar a câmara num local frio, a imagem pode ter uma aparência de rasto. Não se trata de um mau funcionamento.

Sobre a compatibilidade dos dados da imagem

Este produto está conforme a norma universal DCF (Design rule for Camera File system) criada pela JEITA (Japan Electronics and Information Technology Industries Association).

Serviços e software fornecidos por outras empresas

Os serviços de rede, conteúdos e [sistema operativo e] software deste produto podem estar sujeitos a termos e condições individuais e ser alterados, interrompidos ou suspensos a qualquer momento e podem exigir o pagamento de taxas, informação de registo e de cartão de crédito.

Notas sobre a ligação à Internet

Para ligar a câmara a uma rede, ligue-a através de um router ou de uma porta LAN com a mesma função. A não ligação desta forma pode resultar em problemas de segurança.

Notas sobre segurança

- A SONY NÃO SE RESPONSABILIZA POR DANOS DE QUALQUER TIPO RESULTANTES DE FALHA AO IMPLEMENTAR AS MEDIDAS DE SEGURANÇA ADEQUADAS NOS DISPOSITIVOS DE TRANSMISSÃO, FUGAS DE DADOS INEVITÁVEIS PROVOCADAS POR ESPECIFICAÇÕES DE TRANSMISSÃO OU OUTROS PROBLEMAS DE SEGURANÇA.
- Dependendo do ambiente de utilização, os terceiros não autorizados na rede podem conseguir aceder ao produto. Quando ligar a câmara a uma rede, certifique-se de que confirma que a rede está protegida e em segurança.
- Sem que dê conta, o conteúdo das comunicações pode ser intercetado por terceiros não autorizados que se encontrem na proximidade dos sinais. Quando utilizar a comunicação LAN sem fios, implemente medidas de segurança adequadas para proteger o conteúdo das comunicações.

4-747-614-54(1) Copyright 2019 Sony Corporation

Sobre a limpeza

Limpeza da objetiva, do telémetro e do flash

Limpe a objetiva, o telémetro e o flash com um pano macio para retirar dedadas, poeira, etc.

Limpeza da objetiva

- Não utilize uma solução de limpeza contendo solventes orgânicos, como diluente, ou benzina.
- Quando limpar a superfície da objetiva, retire o pó com um soprador disponível comercialmente. Caso o pó adira à superfície, limpe-o com um pano macio ou lenço de papel ligeiramente humedecido com solução de limpeza para objetivas. Limpe num padrão em espiral a partir do centro para fora. Não pulverize solução de limpeza para objetivas diretamente na superfície da objetiva.

Limpar o corpo da câmara

Não toque nas partes do produto no interior da montagem da objetiva, como por exemplo no contacto do sinal da objetiva. Para limpar o interior da montagem da objetiva, utilize um soprador disponível comercialmente* para soprar qualquer pó.

* Não utilize um soprador tipo spray porque ao fazê-lo pode causar um mau funcionamento.

Limpeza da superfície do produto

Limpe a superfície do produto com um pano macio ligeiramente humedecido com água, depois passe um pano seco pela superfície. Para evitar danos ao acabamento ou à caixa:

- Não exponha o produto a substâncias químicas como por exemplo diluente, benzina, álcool, panos descartáveis, repelente de insetos, protetor solar ou inseticida.
- Não toque no produto com qualquer dos produtos acima na sua mão.
- Não deixe o produto em contacto com borracha ou vinil durante um longo período de tempo.

Limpar o monitor

- Se limpar o monitor firmemente usando um lenço de papel, etc., o revestimento pode ficar riscado.
- Se o monitor ficar sujo com dedadas ou pó, retire com cuidado o pó da superfície e depois limpe o monitor usando um pano macio, etc.

4-747-614-54(1) Copyright 2019 Sony Corporation

Câmara Digital de Objetivas intercambiáveis
ILCE-6400 α6400

Modo limpeza

Se entrar na câmara pó ou detritos e estes aderirem à superfície do sensor de imagem (a parte que converte a luz num sinal elétrico), podem aparecer como pontos escuros na imagem, dependendo do ambiente de fotografia. Se isto acontecer, siga os passos abaixo para limpar o sensor de imagem.

1. **Confirme que a bateria foi carregada o suficiente.**

2. **MENU → (Configuração) → [Modo limpeza] → [Confirmar].**

   O sensor de imagem vibra um pouco para sacudir o pó.

3. **Desligue o produto seguindo as instruções no ecrã.**

4. **Desmonte a objetiva.**

5. **Utilize o soprador para limpar a superfície do sensor de imagem e a área envolvente.**

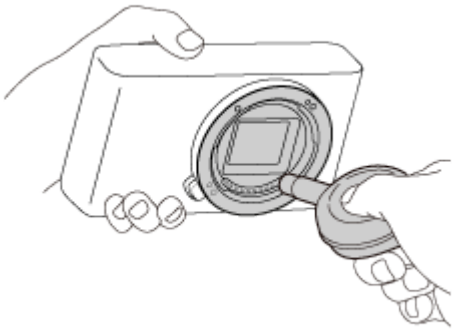

6. **Coloque a objetiva.**

Sugestão

- Para saber como verificar a quantidade de pó no sensor de imagem e para mais detalhes sobre os métodos de limpeza, consulte o seguinte URL.
  http://support.d-imaging.sony.co.jp/www/support/ilc/sensor/index.php

Nota

- Limpe rapidamente o sensor de imagem.
- Um soprador não é fornecido com este produto. Utilize um soprador disponível comercialmente.
- Certifique-se de que o nível de bateria restante é (3 traços de bateria restante) ou mais, antes de executar a limpeza. O uso do transformador de CA (fornecido) é recomendado.
- Não use um soprador tipo spray porque pode espalhar gotículas de água no interior do corpo da câmara.
- Não coloque a ponta do soprador na cavidade para além da área de montagem da objetiva, para que a ponta do soprador não toque no sensor de imagem.

- Segure na câmara virada ligeiramente para baixo para que o pó caia.
- Não sujeite o produto a qualquer pancada durante a limpeza.
- Quando limpar o sensor de imagem com um soprador, não sopre com muita força. Se soprar com muita força no sensor, o interior do produto pode ficar danificado.
- Se permanecer pó mesmo depois de ter limpo o produto como descrito, consulte o serviço de assistência.

Tópico relacionado

- Resolução de problemas

4-747-614-54(1) Copyright 2019 Sony Corporation

Número de imagens graváveis

Quando introduz um cartão de memória na câmara e a liga, o número de imagens que pode ser gravado (caso continue a fotografar usando as atuais definições) é visualizado no ecrã.

Nota

- Quando “0” (o número de imagens graváveis) pisca a laranja, o cartão de memória está cheio. Substitua o cartão de memória por outro, ou apague imagens do atual cartão de memória.
- Quando “NO CARD” pisca a laranja, significa que não foi inserido um cartão de memória. Insira um cartão de memória.

O número de imagens que podem ser gravadas num cartão de memória

A tabela seguinte mostra o número aproximado de imagens que podem ser gravadas num cartão de memória formatado com esta câmara. Os valores são definidos usando cartões de memória standard da Sony para testar.
Os valores podem variar dependendo das condições de fotografia e do tipo de cartão de memória usado.

[Tam. imag. JPEG]: [L: 24M]
[Rácio aspeto] está definido para [3:2] *1
(Unidades: Imagens)

Qualidade JPEG/ Formato ficheiro	8 GB	32 GB	64 GB	256 GB
Standard	1300	5300	10500	40000
Fina	810	3300	6600	26000
Extra fina	405	1600	3250	13000
RAW & JPEG *2	215	880	1750	7000
RAW	295	1200	2400	9600

*1 Quando [Rácio aspeto] estiver definido para um valor diferente de [3:2], pode gravar mais imagens do que os números indicados na tabela acima. (exceto quando [RAW] estiver selecionado)
*2 [Qualidade JPEG] quando [RAW & JPEG] está selecionado: [Fina]

Nota

- Mesmo se o número de imagens graváveis for superior a 9.999 imagens, “9999” aparecerá.
- Os números apresentados referem-se à utilização de um cartão de memória Sony.

4-747-614-54(1) Copyright 2019 Sony Corporation

Tempos de gravação de filmes

A tabela abaixo mostra os tempos de gravação totais aproximados usando um cartão de memória formatado com esta câmara. Os valores podem variar dependendo das condições de fotografia e do tipo de cartão de memória usado.

Os tempos de gravação para quando [Formato ficheiro] estiver definido para [XAVC S 4K] e [XAVC S HD] são tempos de gravação quando gravar com [Px Gravação proxy] definida para [Desligado].

(h (hora), min (minuto))

	8 GB	32 GB	64 GB	256 GB
XAVC S 4K 30p 100M/25p 100M Super 35mm	9 min	35 min	1 h 15 min	5 h 15 min
XAVC S 4K 30p 60M/25p 60M Super 35mm	10 min	1 h	2 h 5 min	8 h 35 min
XAVC S 4K 24p 100M Super 35mm */–	9 min	35 min	1 h 15 min	5 h 15 min
XAVC S 4K 24p 60M Super 35mm */–	10 min	1 h	2 h 5 min	8 h 35 min
XAVC S HD 120p 100M/100p 100M	9 min	35 min	1 h 15 min	5 h 15 min
XAVC S HD 120p 60M/100p 60M	10 min	1 h	2 h 5 min	8 h 35 min
XAVC S HD 60p 50M Super 35mm /50p 50M Super 35mm	15 min	1 h 15 min	2 h 35 min	10 h 25 min
XAVC S HD 60p 25M Super 35mm /50p 25M Super 35mm	30 min	2 h 25 min	5 h	20 h 10 min
XAVC S HD 30p 50M Super 35mm /25p 50M Super 35mm	15 min	1 h 15 min	2 h 35 min	10 h 25 min
XAVC S HD 30p 16M Super 35mm /25p 16M Super 35mm	50 min	3 h 50 min	7 h 45 min	31 h 30 min
XAVC S HD 24p 50M Super 35mm */–	15 min	1 h 15 min	2 h 35 min	10 h 25 min
AVCHD 60i 24M(FX) Super 35mm /50i 24M(FX) Super 35mm	40 min	2 h 55 min	6 h	24 h 15 min
AVCHD 60i 17M(FH) Super 35mm /50i 17M(FH) Super 35mm	55 min	4 h 5 min	8 h 15 min	33 h 15 min

* Apenas quando [Seletor NTSC/PAL] estiver definido para NTSC.

- A duração de tempo disponível para gravação de filmes varia de acordo com o formato do ficheiro/definições de gravação para filmes, o cartão de memória, a temperatura ambiente, o ambiente da rede Wi-Fi, o estado da câmara antes de começar a gravar e o estado de carga da bateria.
  O tempo máximo de gravação contínua para uma única sessão de gravação de filme é de aproximadamente 13 horas (um limite de especificação do produto).

Nota

- O tempo de gravação de filmes varia porque a câmara está equipada com VBR (Variable Bit-Rate (taxa de bits variável)), que ajusta automaticamente a qualidade da imagem dependendo da cena de filmagem. Quando grava um motivo em movimento rápido, a imagem é mais clara mas o tempo de gravação mais curto porque é necessária mais memória para gravação. O tempo de gravação varia também dependendo das condições de filmagem, do motivo ou das definições de qualidade/tamanho da imagem.

- Os tempos indicados são tempos de gravação usando um cartão de memória Sony.

Notas sobre a gravação contínua de filmes

- A gravação de filmes de alta qualidade e filmagem contínua de alta velocidade exigem grandes quantidades de potência. Por conseguinte, se continuar a filmar, a temperatura no interior da câmara subirá, especialmente a do sensor de imagem. Nesses casos, a câmara desliga automaticamente porque a superfície da câmara aquece até uma temperatura elevada ou a temperatura elevada afeta a qualidade das imagens ou o mecanismo interno da câmara.
- A duração de tempo disponível para gravação contínua de filmes quando a câmara grava com as predefinições após a alimentação ter sido desligada durante algum tempo é a seguinte. Os valores indicam o tempo contínuo a partir do momento em que a câmara inicia a gravação até parar de gravar.

  Temperatura ambiente: 20 °C

  - Tempo de gravação contínua para filmes (HD): aprox. 30 minutos
  - Tempo de gravação contínua para filmes (4K): aprox. 30 minutos

  Temperatura ambiente: 30 °C

  - Tempo de gravação contínua para filmes (HD): aprox. 30 minutos
  - Tempo de gravação contínua para filmes (4K): aprox. 30 minutos

  Temperatura ambiente: 40 °C

  - Tempo de gravação contínua para filmes (HD): aprox. 30 minutos
  - Tempo de gravação contínua para filmes (4K): aprox. 30 minutos

  [Temp des. alim. auto]: [Normal]
  HD: XAVC S HD (60p 50M/50p 50M, quando a câmara não estiver ligada através de Wi-Fi)
  4K: XAVC S 4K (24p 60M/25p 60M, quando a câmara não estiver ligada através de Wi-Fi)

- A duração de tempo disponível para gravação de filmes varia com a temperatura, o formato de ficheiro/definição de gravação para filmes, ambiente de rede Wi-Fi, ou condição da câmara antes de iniciar a gravação. Se recompuser ou fotografar imagens frequentemente após a alimentação ser ligada, a temperatura no interior da câmara subirá e o tempo de gravação disponível será mais curto.
- Se aparecer o ícone , a temperatura da câmara subiu.
- Se a câmara parar a gravação do filme devido à alta temperatura, deixe-a algum tempo com a alimentação desligada. Inicie a gravação após a temperatura no interior da câmara descer completamente.
- Se observar os seguintes pontos, poderá gravar filmes durante períodos de tempo mais longos.
  - Mantenha a câmara fora da luz direta do sol.
  - Desligue a câmara quando não estiver a ser usada.

- Quando [Formato ficheiro] estiver definido para [AVCHD], o tamanho de ficheiro dos filmes é limitado a aprox. 2 GB. Se o tamanho de ficheiro de filme atingir aprox. 2 GB durante a gravação, será criado automaticamente um novo ficheiro de filme.

Tópico relacionado

- Vida útil da bateria e número de imagens graváveis

4-747-614-54(1) Copyright 2019 Sony Corporation

Utilizar o Transformador de CA/carregador de baterias no estrangeiro

Pode utilizar o carregador de baterias (vendido separadamente) e o Transformador de CA (fornecido) em qualquer país ou região onde a fonte de alimentação esteja entre os 100 V e os 240 V CA e 50 Hz/60 Hz.
Dependendo do país/região, pode ser necessário um adaptador de ficha de conversão para ligar a uma tomada de parede. Consulte uma agência de viagens, etc. e prepare um antecipadamente.

Nota

- Não utilize um transformador eletrónico porque ao fazê-lo pode causar um mau funcionamento.

4-747-614-54(1) Copyright 2019 Sony Corporation

Formato AVCHD

O formato AVCHD foi desenvolvido para câmaras de vídeo digitais de alta definição quando gravar um sinal HD (Alta Definição) usando tecnologia de codificação de alta eficiência de compressão. O formato MPEG-4 AVC/H.264 é utilizado para comprimir dados de vídeo, e o sistema Dolby Digital ou Linear PCM é utilizado para comprimir dados de áudio.
O formato MPEG-4 AVC/H.264 é capaz de comprimir imagens a uma eficiência mais elevada do que o formato convencional de compressão de imagens.

- Como o formato AVCHD utiliza tecnologia de codificação de compressão, a imagem pode ficar instável em cenas onde o ecrã, ângulo de visão ou brilho, etc. mudam drasticamente, mas não se trata de um mau funcionamento.

4-747-614-54(1) Copyright 2019 Sony Corporation

Licença

Notas sobre a Licença

Este produto vem com software que é usado com base em contratos de licença com os proprietários desse software. Com base nos pedidos dos proprietários dos direitos de autor destas aplicações de software, temos uma obrigação de o informar do seguinte. As licenças (em inglês) estão gravadas na memória interna do seu produto. Estabeleça uma ligação de Armazenamento de Massa entre o produto e um computador para ler as licenças na pasta “PMHOME” - “LICENSE”.

ESTE PRODUTO ESTÁ LICENCIADO AO ABRIGO DA LICENÇA DO PORTFÓLIO DE PATENTES AVC PARA UTILIZAÇÃO PESSOAL DE UM CONSUMIDOR OU OUTRAS UTILIZAÇÕES PELAS QUAIS NÃO RECEBE REMUNERAÇÃO POR
(i) CODIFICAÇÃO DE VÍDEO EM CONFORMIDADE COM A NORMA AVC (“AVC VIDEO”)
E/OU
(ii) DESCODIFICAÇÃO DE VÍDEOS AVC QUE FORAM CODIFICADOS POR UM CONSUMIDOR NO ÂMBITO DA ATIVIDADE PESSOAL E/OU QUE FOI OBTIDO A PARTIR DE UM FORNECEDOR DE VÍDEOS LICENCIADO PARA FORNECER VÍDEOS AVC.
NENHUMA LICENÇA É CONCEDIDA OU IMPLÍCITA PARA QUALQUER OUTRA UTILIZAÇÃO. PODERÃO SER OBTIDAS INFORMAÇÕES ADICIONAIS, INCLUINDO AS INFORMAÇÕES RELACIONADAS COM A OBTENÇÃO DE LICENÇAS E DE UTILIZAÇÕES PROMOCIONAIS, INTERNAS E COMERCIAIS, JUNTO DA MPEG LA, L.L.C..
VEJA https://www.via-la.com/

Sobre software aplicado GNU GPL/LGPL

O software que é elegível para a seguinte GNU General Public License (doravante referida como “GPL”) ou GNU Lesser General Public License (doravante referida como “LGPL”) vem incluído no produto.
Isto significa que tem direito a aceder, modificar e redistribuir o código fonte para estes programas de software ao abrigo das condições da GPL/LGPL fornecida.
O código fonte é fornecido na Web.
Use o seguinte URL para o transferir.
http://oss.sony.net/Products/Linux/
Preferimos que não nos contacte acerca dos conteúdos do código fonte.

4-747-614-54(1) Copyright 2019 Sony Corporation

Câmara Digital de Objetivas intercambiáveis
ILCE-6400 α6400

Especificações

Câmara

[Sistema]

Tipo de câmara
Câmara Digital de Objetivas intercambiáveis

Objetiva
Objetiva de montagem tipo E da Sony

[Sensor de imagem]

Formato da imagem
Tamanho APS-C (23,5 mm × 15,6 mm), sensor de imagem CMOS

Número de píxeis efetivos da câmara
Aprox. 24 200 000 píxeis

Número total de píxeis da câmara
Aprox. 25 000 000 píxeis

[Antipoeira]

Sistema
Revestimento de proteção de carregamento no Filtro Ótico e mecanismo de vibração ultrassónico

[Sistema de foco automático]

Sistema de deteção
Sistema de deteção de fase/Sistema de deteção de contraste

Variação de sensibilidade
-2 EV a +20 EV (equivalente a ISO 100, F2,0)

[Visor eletrónico]

Tipo
Visor eletrónico 1,0 cm (tipo 0,39)

Número total de pontos
2 359 296 pontos

Cobertura de moldura
100%

Ampliação
Aprox. 1,07×
Aprox. 0,70× (equivalente ao formato de 35 mm) com objetiva de 50 mm no infinito, –1 m^{-1}

Ponto de visão
Aprox. 23 mm desde a ocular e aprox. 21,4 mm da moldura da ocular em –1 m^{-1}

Ajuste de dioptria
–4,0 m^{-1} a +3,0 m^{-1}

[Monitor]

Monitor LCD

Amplo, 7,5 cm (tipo 3,0) unidade TFT, painel tátil

Número total de pontos

921 600 pontos

[Controlo da exposição]

Método de medição

Medição avaliadora de 1 200 zonas

Variação de medição

–2 EV a +20 EV (equivalente a ISO 100 com objetiva F2,0)

Sensibilidade ISO (Índice de exposição recomendado)

Imagens fixas: ISO 100 a ISO 32 000 (ISO alargado: Máximo ISO 102 400), [ISO AUTO] (ISO 100 a 6 400, pode-se definir Máximo/Mínimo).

Filmes: equivalente a ISO 100 a ISO 32 000, [ISO AUTO] (equivalente a ISO 100 a ISO 6 400, pode-se definir Máximo/Mínimo).

Compensação da exposição

±5,0 EV (comutável entre passos 1/3 EV e 1/2 EV)

[Obturador]

Tipo

Controlado eletronicamente, vertical/transversal, plano focal

Variação de velocidade

Imagens fixas: 1/4 000 segundo a 30 segundos, BULB

Filmes: 1/4 000 segundo a 1/4 segundo (passo 1/3 EV)

- Dispositivos compatíveis com 1080 60i (dispositivos compatíveis com 1080 50i): até 1/60 (1/50) segundos em modo AUTO (até 1/30 (1/25) segundos em modo de Obturador lento Auto)

Velocidade de sincronização do flash

1/160 segundo (quando usar um flash fabricado pela Sony)

[Flash]

Número guia

6 (em metros com ISO100)

Tempo de reciclagem

Aprox. 4 segundos

Cobertura do flash

Cobertura para objetiva de 16 mm (distância focal que a objetiva indica)

Compensação do flash

±3,0 EV (comutável entre passos 1/3 EV e 1/2 EV)

[Fotografia contínua]

Velocidade da fotografia contínua

HI+ : Máximo de aprox. 11 imagens por segundo/ Hi : Máximo de aprox. 8 imagens por segundo/ MID : Máximo de aprox. 6 imagens por segundo/ Lo : Máximo de aprox. 3 imagens por segundo

- Com base nas nossas condições de medição. A velocidade da fotografia contínua pode ser mais lenta, dependendo das condições de fotografia.

[Formato de gravação]

Formato de ficheiro

Conformidade com JPEG (DCF Ver. 2.0, Exif Ver. 2.31, MPF Baseline), RAW (formato Sony ARW 2.3)

Filme (formato XAVC S)

Compatível com o formato MPEG-4 AVC/H.264 XAVC S ver.1.0

Vídeo: MPEG-4 AVC/H.264

Áudio: LPCM 2 canais (48 kHz 16 bits)

Filme (formato AVCHD)

Compatível com o formato AVCHD Ver. 2.0

Vídeo: MPEG-4 AVC/H.264

Áudio: Dolby Digital 2 canais, equipado com Dolby Digital Stereo Creator

- Fabricado sob licença da Dolby Laboratories.

[Suporte de gravação]

Memory Stick, cartões SD

[Terminais de entrada/saída]

Multi Terminal/Terminal Micro USB*

Hi-Speed USB (USB 2.0)

* Suporta dispositivos compatíveis com Micro USB.

HDMI

Micro tomada HDMI tipo D

Terminal (Microfone)

Minitomada estéreo de Ø 3,5 mm

[Alimentação, geral]

Model No.

WW715296

Entrada nominal

7,2 V ⎓

Consumo de energia (durante a fotografia)

Utilizar uma E PZ 16-50mm F3.5-5.6 OSS

Quando utilizar o visor: Aprox. 2,4 W

Quando utilizar o monitor: Aprox. 2,1 W

Temperatura operacional

0 a 40 °C

Temperatura de armazenamento

–20 a 55 °C

Dimensões (L/A/P) (Aprox.)

120 × 66,9 × 59,7 mm

120 × 66,9 × 49,9 mm (da pega ao monitor)

Peso (aprox.)

403 g (incluindo baterias, cartão SD)

Microfone

Estéreo

Altifalante

Mono

Impressão Exif

Compatível

DPOF

Compatível

PRINT Image Matching III

Compatível

[LAN sem fios]

Formato suportado
IEEE 802.11 b/g/n

Banda de frequência
2,4 GHz

Segurança
WEP/WPA-PSK/WPA2-PSK

Método de ligação
Wi-Fi Protected Setup™ (WPS)/Manual

Método de acesso
Modo de infraestrutura

[NFC]

Tipo etiqueta
Conformidade com NFC Forum Type 3 Tag

[Comunicações Bluetooth]

Norma Bluetooth Ver. 4.1

Banda de frequência
2,4 GHz

Transformador de CA AC-UUD12/AC-UUE12

Entrada nominal
100 – 240 V ∿ , 50/60 Hz, 0,2 A

Saída nominal
5 V ⎓ , 1,5 A

Bateria recarregável NP-FW50

Tensão nominal
7,2 V ⎓

O design e especificações estão sujeitos a alteração sem aviso prévio.

Sobre a distância focal

O ângulo da imagem desta câmara é mais estreito do que o de uma câmara de formato 35 mm. Pode encontrar o equivalente aproximado da distância focal de uma câmara de formato 35 mm, e fotografar com o mesmo ângulo de imagem, aumentando a distância focal da sua objetiva em metade.
Por exemplo, usando uma objetiva de 50 mm, pode obter o equivalente aproximado de uma objetiva de 75 mm de uma câmara do formato de 35 mm.

4-747-614-54(1) Copyright 2019 Sony Corporation

Marcas comerciais

- Memory Stick e MEMORY STICK TM são marcas comerciais ou marcas registadas da Sony Corporation.
- XAVC S e XAVC S são marcas registadas da Sony Corporation.
- AVCHD e o logótipo AVCHD são marcas comerciais da Panasonic Corporation e Sony Corporation.
- Mac é uma marca comercial da Apple Inc., registada nos Estados Unidos e outros países.
- iPhone e iPad são marcas comerciais da Apple Inc., registadas nos EUA e outros países.
- Blu-ray Disc™ e Blu-ray™ são marcas comerciais da Blu-ray Disc Association.
- DLNA e DLNA CERTIFIED são marcas comerciais da Digital Living Network Alliance.
- Dolby, Dolby Audio e o símbolo duplo D são marcas da Dolby Laboratories.
- Os termos HDMI e High-Definition Multimedia Interface e o logotipo HDMI são marcas ou marcas registradas da HDMI Licensing Administrator, Inc. nos Estados Unidos e em outros países.
- Microsoft e Windows são marcas registadas ou marcas comerciais da Microsoft Corporation nos Estados Unidos e/ou outros países.
- O logótipo SDXC é uma marca comercial da SD-3C, LLC.
- Android e Google Play são marcas comerciais ou marcas registadas da Google LLC
- Wi-Fi, e o logótipo Wi-Fi e Wi-Fi Protected Setup são marcas registadas ou marcas comerciais da Wi-Fi Alliance.
- A Marca N é uma marca comercial ou uma marca registada da NFC Forum, Inc. nos Estados Unidos e noutros países.
- A palavra Bluetooth® e logótipos são marcas registadas propriedade da Bluetooth SIG, Inc. e qualquer utilização dessas marcas pela Sony Corporation é sob licença.
- QR Code é uma marca comercial da Denso Wave Inc.
- Para além disso, os nomes de sistemas e produtos usados neste manual são, em geral, marcas comerciais ou marcas registadas dos seus respetivos programadores ou fabricantes. Contudo, as marcas ™ ou ® podem não ser usadas em todos os casos neste manual.

4-747-614-54(1) Copyright 2019 Sony Corporation

Resolução de problemas

Se tiver problemas com o produto, tente as seguintes soluções.

1. **Retire a bateria, espere cerca de um minuto, volte a inserir a bateria, depois ligue a alimentação.**
2. **Inicialize as definições.**
3. **Consulte o seu concessionário ou um serviço de assistência autorizado. Informação adicional sobre este produto e respostas a perguntas frequentes podem ser encontradas no Website do Apoio ao Cliente. http://www.sony.net/**

Tópico relacionado

- Repor Definições

4-747-614-54(1) Copyright 2019 Sony Corporation

Mensagens de advertência

Definir Área/Data/Hora.

- Defina a área, data e hora. Se não tiver usado o produto durante um longo período de tempo, carregue a bateria de reserva interna recarregável.

Alimentação insuficiente.

- A função de limpeza do sensor de imagem não funcionará porque o nível de bateria restante está baixo. Recarregar a bateria.

Impossível utilizar o cartão de memória. Formatar?

- O cartão de memória foi formatado num computador e o formato de ficheiro foi modificado. Selecione [Confirmar] e depois formate o cartão de memória. Pode utilizar novamente o cartão de memória, contudo, todos os anteriores dados no cartão de memória foram apagados. Pode demorar algum tempo a concluir a formatação. Se a mensagem ainda aparecer, mude o cartão de memória.

Erro do cartão de memória

- Foi inserido um cartão de memória incompatível.
- A formatação falhou. Formate novamente o cartão de memória.

Impossível ler cartão de memória. Volte a inserir cartão de memória.

- Foi inserido um cartão de memória incompatível.
- O cartão de memória está danificado.
- A secção do terminal do cartão de memória está suja.

Cartão de memória bloqueado.

- Está a usar um cartão de memória com uma patilha de proteção contra escrita ou uma patilha de proteção contra eliminação com a patilha colocada na posição LOCK. Coloque a patilha na posição de gravação.

Não é possível abrir o obturador uma vez que o cartão de memória não está introduzido.

- Não foi inserido nenhum cartão de memória.
- Para disparar o obturador sem inserir um cartão de memória na câmara, defina [Disparar sem cartão] para [Ativar]. Neste caso, as imagens não serão guardadas.

Pode não poder gravar nem reproduzir normalmente neste cartão de memória.

- Foi inserido um cartão de memória incompatível.

A processar...

- Quando executar redução do ruído, ocorre o processo de redução. Não pode fotografar mais durante este processo de redução.

Impossível visualizar.

- As imagens gravadas com outros produtos ou imagens modificadas com um computador podem não ser visualizadas.
- O processamento no computador como por exemplo a eliminação de ficheiros de imagem pode causar inconsistências nos ficheiros da base de dados de imagens. Repare os ficheiros da base de dados de imagens.

Verificar que a objetiva está montada. Para uma objetiva não suportada, definir "Disp sem lente" no menu para "Ativar".

- A objetiva não está colocada corretamente, ou a objetiva não está colocada. Se a mensagem aparecer quando uma objetiva estiver colocada, volte a colocar a objetiva. Se a mensagem aparecer frequentemente, verifique se os contactos da objetiva e o produto estão limpos ou não.
- Quando colocar o produto num telescópio astronómico ou instrumento semelhante, ou usar uma objetiva não suportada, defina [Disp sem lente] para [Ativar].

- A função SteadyShot não funciona. Pode continuar a fotografar mas a função SteadyShot não funcionará. Desligue o produto e volte a ligá-lo. Se este ícone não desaparecer, consulte o seu concessionário Sony ou um serviço local de assistência Sony autorizado.
- A objetiva retrátil com zoom motorizado está retraída. Desligue o produto e ejete a bateria, depois volte a inserir a bateria.

Impossível imprimir.

- Tentou marcar imagens RAW com uma marca DPOF.

Câmara sobreaquecida. Deixe-a arrefecer.

- O produto ficou quente porque tem estado a fotografar continuamente. Desligue a alimentação e arrefeça o produto e espere até o produto estar pronto a fotografar novamente.

- Esteve a gravar imagens durante muito tempo, a temperatura do produto subiu.

- O número de imagens excede aquele que é possível para gestão de datas num ficheiro da base de dados no produto.

- Incapaz de registar para o ficheiro da base de dados. Importe todas as imagens para um computador usando PlayMemories Home e recupere o cartão de memória.

Erro Ficheiro da Base de Dados Imagens

- Existe algo de errado no Ficheiro da Base de Dados de Imagens. Selecione [Configuração] → [Recuperar imag.DB].

Erro do sistema
Erro da câmara. Desligue a câmara e volte a ligar.

- Retire a bateria, e depois volte a inseri-la. Se a mensagem aparecer frequentemente, consulte o serviço local de assistência Sony autorizado.

Erro no Ficheiro da Base de Dados de Imagens. Recuperar?

- Não pode gravar e reproduzir um filme AVCHD porque o Ficheiro da Base de Dados de Imagens está danificado. Recupere o Ficheiro da Base de Dados de Imagens seguindo as instruções no ecrã.

Impossível de ampliar.
Impossível rodar a imagem.

- As imagens gravadas com outros produtos podem não ser ampliadas nem rodadas.

Não pode criar mais pastas.

- Uma pasta no cartão de memória tem os primeiros três dígitos “999.” Não pode criar mais pastas nesta câmara.

Tópico relacionado

- Notas sobre o cartão de memória
- Formatar
- Disp sem lente

4-747-614-54(1) Copyright 2019 Sony Corporation

Páginas recomendadas

- **Disparo de intervalo**
  Pode fotografar automaticamente uma série de imagens fixas com o intervalo de disparo e o número de imagens que definiu previamente.

- **Pesquisa de informações valiosas, como pontos essenciais durante o disparo (Tutoriais)**
  Este website faz a introdução às funções convenientes, formas de utilização e exemplos de definições. Consulte o website quando configurar a câmara. (Abrir-se-á outra janela.)

- **Informação sobre compatibilidade da objetiva ILCE-6400**
  Este website oferece informação sobre compatibilidade da objetiva. (Abrir-se-á outra janela.)

4-747-614-54(1) Copyright 2019 Sony Corporation