SONY

Guide d’aide

Kit adaptateur XLR

XLR-K3M

Utilisez ce Guide d’aide en cas de problèmes ou de questions sur l'utilisation du kit adaptateur XLR.

Modèles d'appareils photo pris en charge

Identification des éléments

Préparatifs

Déballage

Fixation et retrait de l'adaptateur XLR sur/de l'appareil photo

Fixation et retrait du microphone fourni

Enregistrement

Sélection du type d'entrée numérique ou analogique

Utilisation du microphone fourni

Utilisation d'un périphérique tel qu'un périphérique audio externe

Atténuation du bruit avec la fonction LOW CUT

Réglage du niveau de volume d’enregistrement

Sélection de l'entrée audio du son d'enregistrement sur les canaux de l'appareil photo

À propos de cet appareil

Remarques sur l’emploi

Spécifications

Marques commerciales

5-008-246-22(1) Copyright 2019 Sony Corporation

Kit adaptateur XLR
XLR-K3M

Modèles d'appareils photo pris en charge

Cet accessoire est un kit comprenant un adaptateur XLR pour les appareils photo dotés d'une griffe multi-interface en plus d'un microphone.
Pour savoir les modèles d'appareil photo compatibles avec cet accessoire, consultez l'adresse de site internet suivante :
https://www.sony.net/dics/k3m/

5-008-246-22(1) Copyright 2019 Sony Corporation

Kit adaptateur XLR
XLR-K3M

Identification des éléments

Éléments

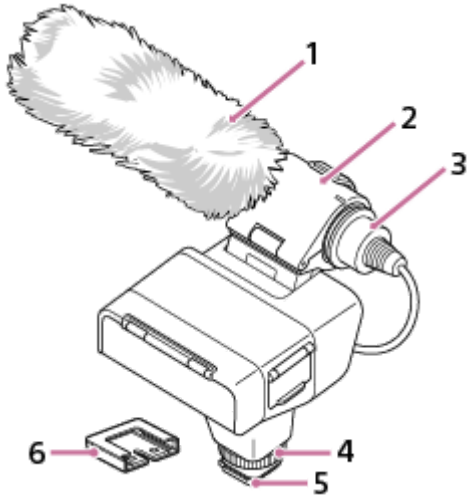

1. Bonnette antivent
2. Support de microphone
3. Microphone
4. Molette de verrouillage
5. Sabot multi-interface

Note

- Ne touchez pas au connecteur du sabot multi-interface à mains nues.

6. Capuchon de protection de connecteur

Commutateurs et molettes

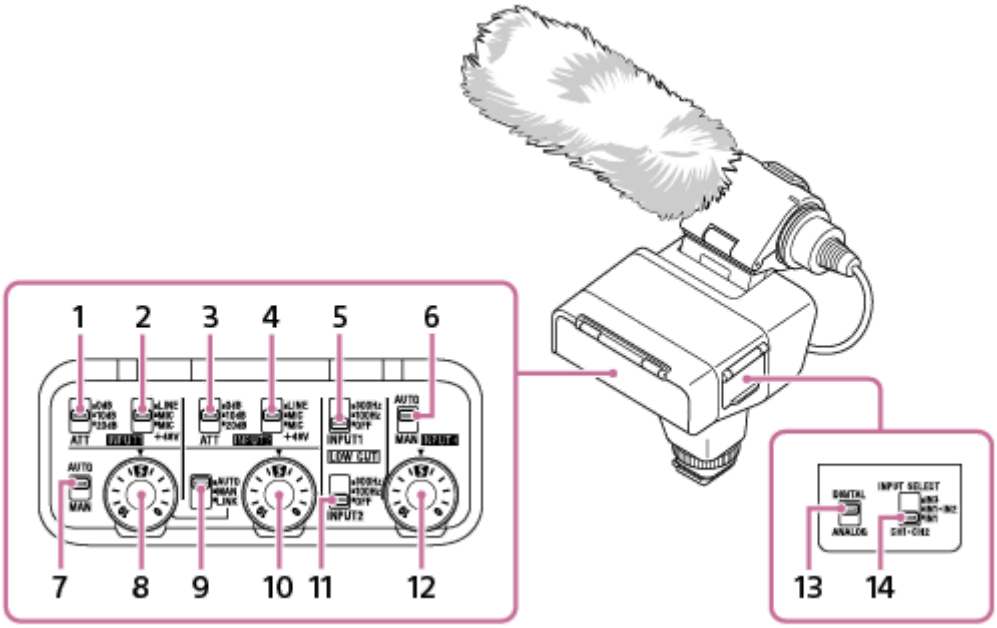

1. Commutateur ATT (INPUT1)
   Sélectionnez le niveau d'entrée normal de la prise INPUT1. Ce réglage de commutateur est actif lorsque le commutateur INPUT1 (LINE/MIC/MIC+48V) est réglé sur « MIC » ou sur « MIC+48V ».

2. Commutateur INPUT1 (LINE/MIC/MIC+48V)
   Sélectionnez l'option adaptée au périphérique branché sur la prise INPUT1.

3. Commutateur ATT (INPUT2)
   Sélectionnez le niveau d'entrée normal de la prise INPUT2. Ce réglage de commutateur est actif lorsque le commutateur INPUT2 (LINE/MIC/MIC+48V) est réglé sur « MIC » ou sur « MIC+48V ».

4. Commutateur INPUT2 (LINE/MIC/MIC+48V)
   Sélectionnez l'option adaptée au périphérique branché sur la prise INPUT2.

5. Commutateur LOW CUT (INPUT1)
   Utilisez ce commutateur pour minimiser les bruits indésirables en atténuant les zones à basse fréquence du son entrant de la prise INPUT1.

6. Commutateur AUTO/MAN (INPUT3)
   Sélectionnez la méthode (auto/manuelle) pour régler le niveau de volume du son entrant de la prise INPUT3.

7. Commutateur AUTO/MAN (INPUT1)
   Sélectionnez la méthode (auto/manuelle) pour régler le niveau de volume du son entrant de la prise INPUT1.

8. Molette AUDIO LEVEL (INPUT1)
   Réglez le niveau de volume d’enregistrement du son entrant de la prise INPUT1.

9. Commutateur AUTO/MAN/LINK (INPUT2)
   Sélectionnez la méthode (auto/manuelle/liaison à INPUT1) pour régler le niveau de volume du son entrant de la prise INPUT2.

10. Molette AUDIO LEVEL (INPUT2)
    Réglez le niveau de volume d’enregistrement du son entrant de la prise INPUT2.

11. Commutateur LOW CUT (INPUT2)
    Utilisez ce commutateur pour minimiser les bruits indésirables en atténuant les zones à basse fréquence du son entrant de la prise INPUT2.

12. Molette AUDIO LEVEL (INPUT3)
    Réglez le niveau de volume d’enregistrement du son entrant de la prise INPUT3.

13. Commutateur DIGITAL/ANALOG

Sélectionnez le type d'entrée numérique ou analogique.
Si l'appareil photo est compatible avec l'interface audio numérique de la griffe multi-interface, réglez le commutateur sur « DIGITAL ».
Ce réglage permet la communication par signaux numériques entre l'accessoire et l'appareil photo raccordé et de fournir un enregistrement audio ayant le moins de bruits possible.

14. Commutateur INPUT SELECT
Sélectionnez l'entrée audio du son d'enregistrement sur les canaux de l'appareil photo relié.

Ports et prises

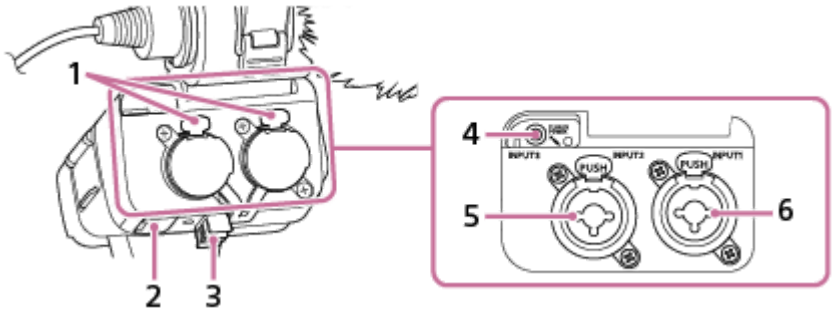

1. Levier de libération
2. Port USB de microphone
3. Support de câble
4. Prise d’entrée INPUT3 (mini-prise stéréo, compatible avec une alimentation « plug-in »)
5. Prise d’entrée INPUT2 (à trois broches XLR/TRS, type femelle, compatible avec une alimentation fantôme)
6. Prise d’entrée INPUT1 (à trois broches XLR/TRS, type femelle, compatible avec une alimentation fantôme)

Rubrique associée

- Modèles d'appareils photo pris en charge
- Fixation et retrait de l'adaptateur XLR sur/de l'appareil photo
- Fixation et retrait du microphone fourni
- Sélection du type d'entrée numérique ou analogique
- Utilisation du microphone fourni
- Utilisation d'un périphérique tel qu'un périphérique audio externe
- Atténuation du bruit avec la fonction LOW CUT
- Réglage du niveau de volume d’enregistrement
- Sélection de l'entrée audio du son d'enregistrement sur les canaux de l'appareil photo

5-008-246-22(1) Copyright 2019 Sony Corporation

Kit adaptateur XLR
XLR-K3M

Déballage

Si un des articles est manquant, veuillez contacter votre revendeur.
Le nombre entre parenthèses indique la quantité.

- Adaptateur XLR (XLR-A3M) (1)
- Microphone (ECM-XM1) (1)
- Bonnette antivent (1)
- Capuchon de protection de connecteur (fixé) (2)
- Rallonge pour l'audio (1)
- Étui (1)
- Jeu de documents imprimés

5-008-246-22(1) Copyright 2019 Sony Corporation

Kit adaptateur XLR
XLR-K3M

Fixation et retrait de l'adaptateur XLR sur/de l'appareil photo

Fixez l'adaptateur XLR à l'appareil photo.

Note

- Avant de fixer l'adaptateur sur ou de retirer l'adaptateur de l'appareil photo, mettez l'appareil photo hors tension.

1. **Retirez le capuchon de protection de connecteur de l'adaptateur XLR.**

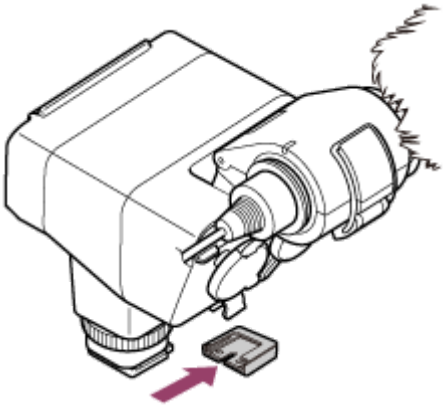

2. **Glissez le sabot multi-interface de l'adaptateur XLR dans la griffe de l'appareil photo (①), puis tournez la molette de verrouillage vers le sens « LOCK » (②) pour fixer correctement l'adaptateur.**

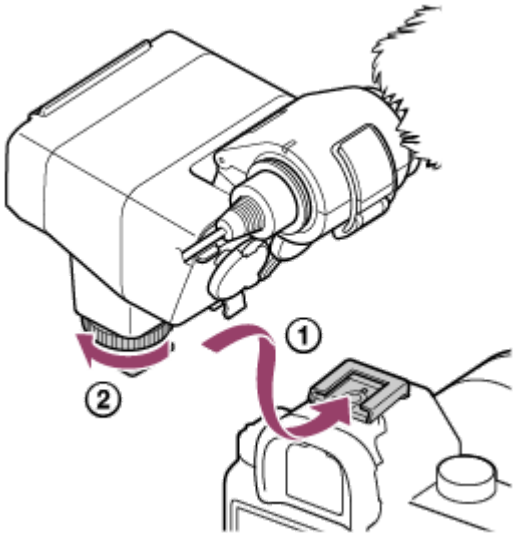

Si l'introduction du sabot multi-interface dans la griffe s'avère difficile, tournez à fond la molette de verrouillage dans le sens contraire des aiguilles d'une montre, puis essayez à nouveau.

Retrait de l'adaptateur XLR

Mettez l'appareil photo hors tension, tournez à fond la molette de verrouillage dans le sens contraire des aiguilles d'une montre, puis retirez le sabot multi-interface de la griffe.

Utilisation de la rallonge pour l'audio pour la fixation

Vous pouvez également utiliser la rallonge pour l'audio fournie pour fixer l'adaptateur XLR à l'appareil photo. L'utilisation de ce câble lors de la fixation s'avère très utile lorsque vous êtes éloigné de l'appareil photo et que vous utilisez le microphone fixé à l'adaptateur XLR pour l'enregistrement.

Note

- L'utilisation de la rallonge pour l'audio fournie avec des produits autres que XLR-K3M risque de nuire à ses performances, entraînant des accidents ou des dysfonctionnements.

1. Retirez les capuchons de protection de connecteur de l'adaptateur XLR et de la rallonge pour l'audio.
2. Glissez le sabot multi-interface de l'adaptateur XLR dans la griffe de la rallonge pour l'audio (①), puis tournez la molette de verrouillage vers le sens « LOCK » (②) pour fixer correctement l'adaptateur.

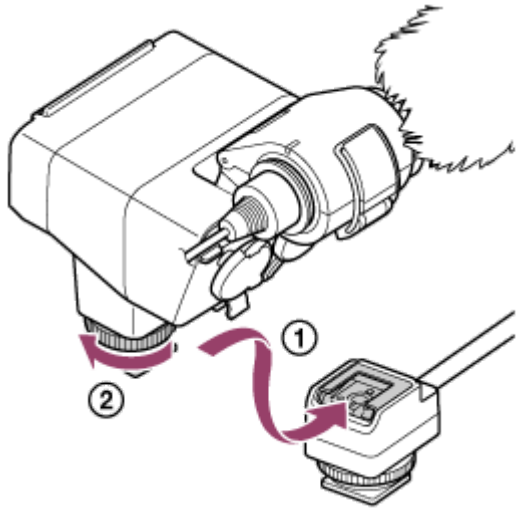

3. Glissez le sabot multi-interface de la rallonge pour l'audio dans la griffe de l'appareil photo (③), puis tournez la molette de verrouillage vers le sens « LOCK » (④) pour fixer correctement l'adaptateur.

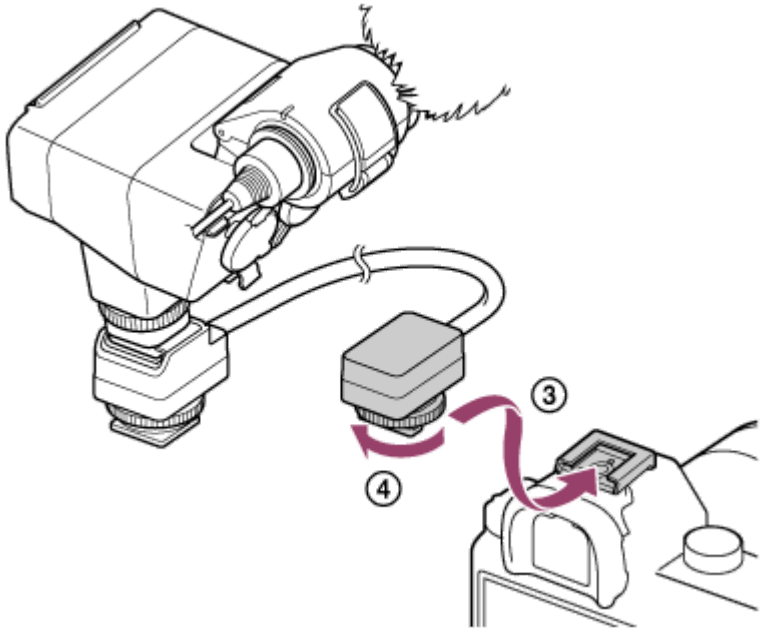

5-008-246-22(1) Copyright 2019 Sony Corporation

Kit adaptateur XLR
XLR-K3M

Fixation et retrait du microphone fourni

Fixez le microphone fourni (ECM-XM1) à l'adaptateur XLR.

Note

- Avant de fixer sur ou de retirer le microphone de l'adaptateur, assurez-vous de régler le commutateur INPUT1 (LINE/MIC/MIC+48V) sur une position autre que « MIC+48V ». Lorsque le commutateur est réglé sur « MIC+48V », le fait de brancher ou de débrancher le câble du microphone risque de provoquer l'émission d'un son violent ou un dysfonctionnement du microphone.

1 Installez la bonnette antivent fournie par dessus le microphone.

2 Déverrouillez le support de microphone puis ouvrez son couvercle.

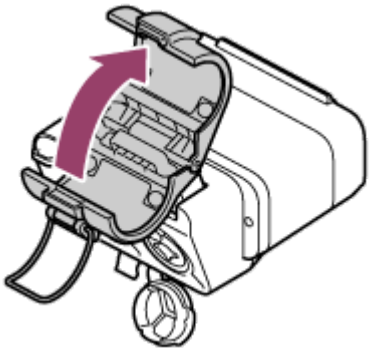

3 Placez le microphone dans le support de microphone de telle manière que le nom de modèle (ECM-XM1) inscrit sur le microphone soit dirigé vers le haut. Refermez le couvercle de support puis verrouillez le support.

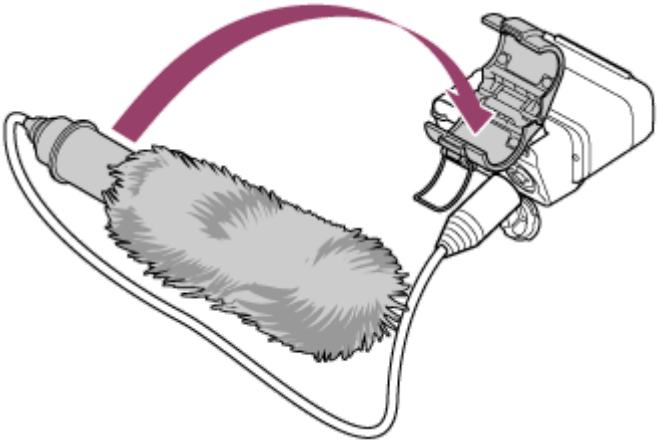

4 **Branchez le câble du microphone sur la prise INPUT1 de l'adaptateur XLR.**

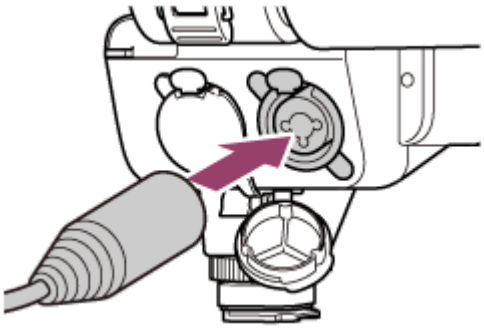

5 **Faites passer le câble du microphone dans le support de câble de l'adaptateur XLR.**

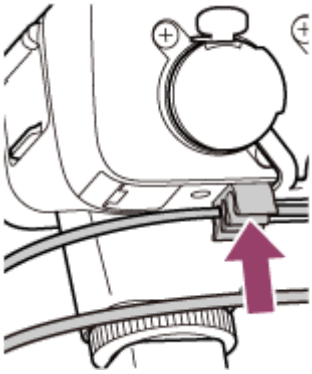

Ne tirez pas trop fort sur le câble ou ne pliez pas le câble avant de le placer dans le support de câble afin d'éviter de trop incliner le microphone se trouvant dans le support de microphone.
Pour obtenir un effet d'isolation des vibrations correct, évitez de trop incliner le microphone.

6 **Réglez le commutateur INPUT1 (LINE/MIC/MIC+48V) sur « MIC+48V ».**

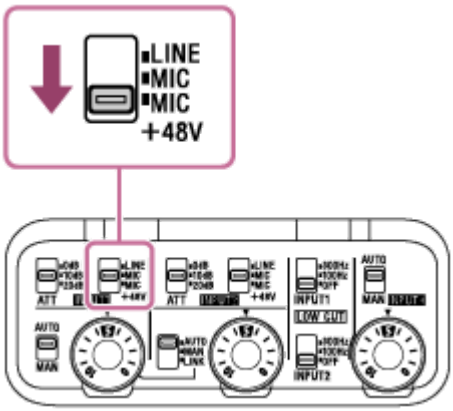

Retrait du microphone

1. Réglez le commutateur INPUT1 (LINE/MIC/MIC+48V) sur une position autre que « MIC+48V ».
2. Appuyez de manière prolongée sur le levier de libération, tenez la fiche du câble du microphone, puis débranchez le câble.
3. Retirez le microphone du support de microphone.

Rubrique associée

- Utilisation du microphone fourni

5-008-246-22(1) Copyright 2019 Sony Corporation

Kit adaptateur XLR
XLR-K3M

Sélection du type d'entrée numérique ou analogique

Réglez le type d'entrée sonore.

1 Modifiez le réglage du commutateur DIGITAL/ANALOG selon votre appareil photo.

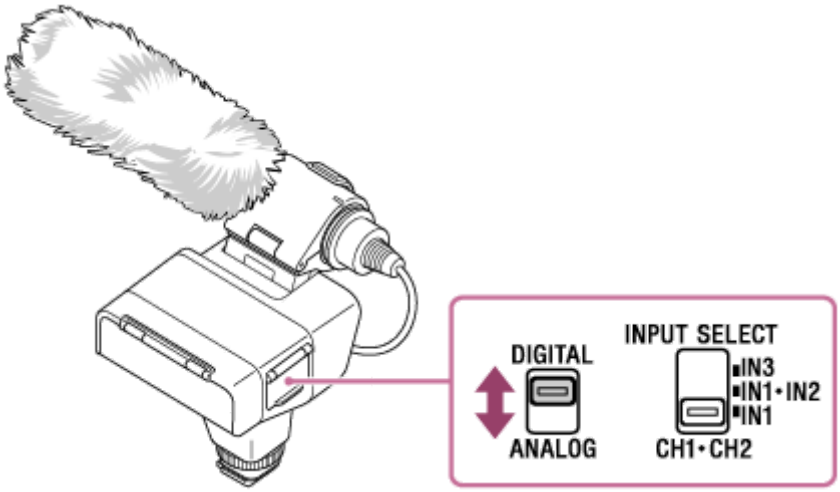

Si l'appareil photo est compatible avec l'interface audio de la griffe multi-interface, réglez le commutateur sur « DIGITAL ». Ce réglage permet la communication par signaux numériques entre l'accessoire et l'appareil photo raccordé et de fournir un enregistrement audio ayant le moins de bruits possible.

Rubrique associée

- Modèles d'appareils photo pris en charge

5-008-246-22(1) Copyright 2019 Sony Corporation

Kit adaptateur XLR
XLR-K3M

Utilisation du microphone fourni

Utilisez le microphone fourni que vous avez branché sur l'adaptateur XLR en suivant les instructions de la section « Fixation et retrait du microphone fourni » pour l'enregistrement.
Vous pouvez enregistrer un son monophonique super-directionnel.

1. **Assurez-vous que le commutateur INPUT1 (LINE/MIC/MIC+48V) est réglé sur « MIC+48V ».**

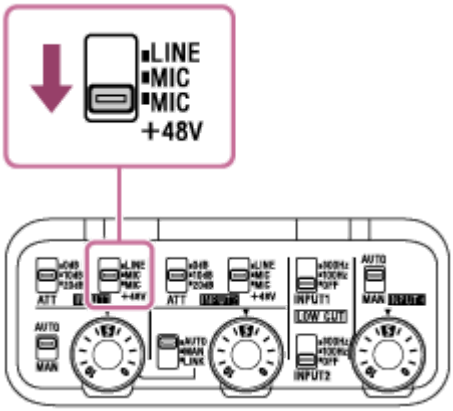

2. **Réglez le commutateur ATT(/INPUT1) sur « 10dB ». (Conseillé)**

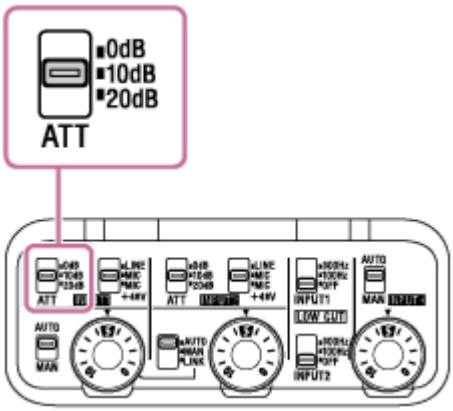

Avec le commutateur ATT, vous pouvez régler le niveau d'entrée normal adapté à la sensibilité du microphone branché sur l'adaptateur XLR ou au niveau de volume du son entrant. Avec le microphone fourni, il est conseillé de régler le commutateur sur « 10dB ».
Pour utiliser un autre microphone ou un périphérique externe, reportez-vous à « Utilisation d'un périphérique tel qu'un périphérique audio externe ».

3. **Réglez le commutateur INPUT SELECT sur « IN1 ».**

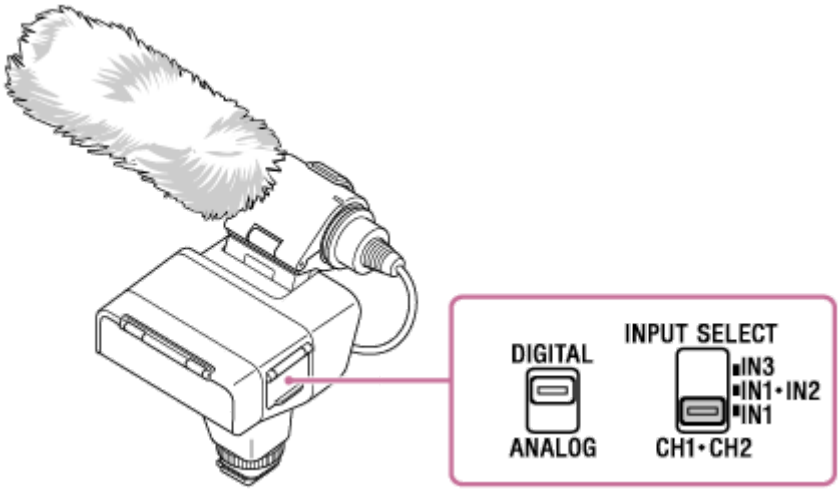

Le son du microphone branché sur la prise INPUT1 est enregistré sur les canaux CH1 et CH2 de l'appareil photo relié.

4 **Réglez le niveau de volume d’enregistrement.**

Pour obtenir des instructions détaillées sur le réglage, reportez-vous à « Réglage du niveau de volume d’enregistrement ».

5 **Démarrez l'enregistrement sur l'appareil photo.**

Pour plus d'informations, reportez-vous au Guide d’aide de l'appareil photo.

Note

- Le réglage du niveau de volume d’enregistrement sur l'appareil photo ne fonctionne pas.

Rubrique associée

- Sélection du type d'entrée numérique ou analogique
- Atténuation du bruit avec la fonction LOW CUT
- Sélection de l'entrée audio du son d'enregistrement sur les canaux de l'appareil photo

5-008-246-22(1) Copyright 2019 Sony Corporation

Kit adaptateur XLR
XLR-K3M

Utilisation d'un périphérique tel qu'un périphérique audio externe

Utilisez un microphone autre que celui fourni ou un périphérique audio externe, tel qu'un mixeur de son, pour l'enregistrement.

Note

- Avant de brancher un périphérique sur ou de débrancher un périphérique de la prise INPUT1 ou INPUT2, assurez-vous de régler le commutateur INPUT1 (LINE/MIC/MIC+48V) ou INPUT2 (LINE/MIC/MIC+48V) sur une position autre que « MIC+48V ». Lorsque le commutateur est réglé sur « MIC+48V », le fait de brancher ou débrancher le câble du périphérique risque de provoquer l'émission d'un son violent ou un dysfonctionnement du microphone.

1 Branchez le périphérique de votre choix sur la prise INPUT1, INPUT2 ou INPUT3 de l'adaptateur XLR.

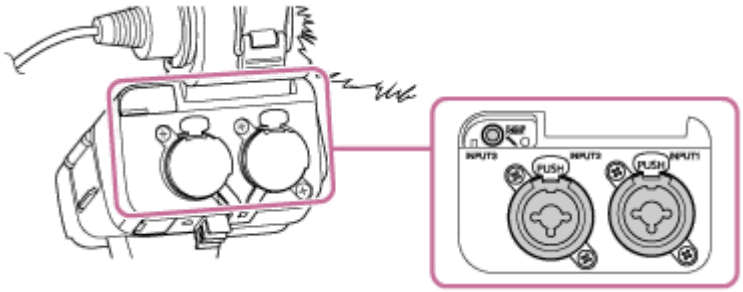

Si vous pouvez utiliser la prise INPUT1 ou INPUT2, branchez de préférence le périphérique sur la prise INPUT1. Pour le branchement sur la prise INPUT3, continuez à l'étape 3 .

2 Sélectionnez une source audio d'entrée.

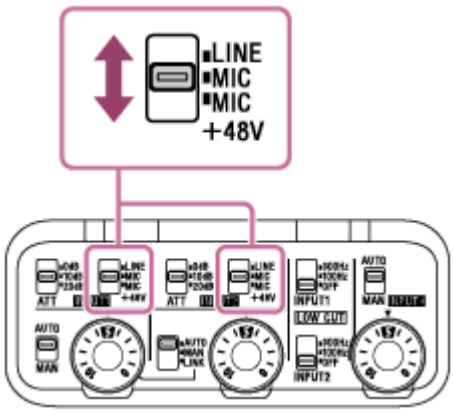

Selon le périphérique branché sur la prise INPUT1 ou INPUT2, réglez le commutateur INPUT1 (LINE/MIC/MIC+48V) ou INPUT2 (LINE/MIC/MIC+48V) comme suit :

- LINE (niveau d'entrée normal à +4 dBu (0 dBu = 0,775 Vrms)) : un périphérique audio externe (par exemple un mixeur de son)
- MIC : un microphone dynamique ou microphone avec la pile intégrée
- MIC+48V : un microphone compatible avec une alimentation de +48 V (alimentation fantôme)

3 Avec le commutateur INPUT SELECT, sélectionnez l'entrée audio du son d'enregistrement sur les canaux de l'appareil photo raccordé.

Sélectionnez la prise d'entrée audio de l'accessoire (INPUT1, INPUT2 ou INPUT3) par laquelle le son est enregistré sur les canaux de l'appareil photo.
Pour plus d'informations, reportez-vous à « Sélection de l'entrée audio du son d'enregistrement sur les canaux de l'appareil photo ».

4 Lorsque le périphérique est branché sur la prise INPUT1 ou INPUT2, réglez le niveau d'entrée normal du microphone.

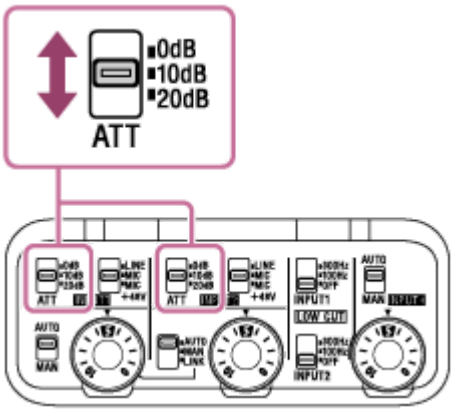

Lorsque le commutateur INPUT1 (LINE/MIC/MIC+48V) ou INPUT2 (LINE/MIC/MIC+48V) est réglé sur « MIC » ou « MIC+48V », vous pouvez régler le niveau d'entrée normal avec le commutateur ATT (INPUT1) ou ATT (INPUT2). Sélectionnez le niveau adapté à la sensibilité du microphone branché ou au niveau de volume du son entrant.

- 0dB : niveau d'entrée normal à -60 dBu
  Ce niveau convient pour l'enregistrement avec un microphone à faible sensibilité tout en amplifiant les sons.
- 10dB : niveau d'entrée normal à -50 dBu
  Niveau d'entrée conseillé pour le microphone fourni.
- 20dB : niveau d'entrée normal à -40 dBu
  Ce niveau convient pour l'enregistrement avec un microphone à haute sensibilité tout en gardant le volume sonore bas.

5 Réglez le niveau de volume d’enregistrement.

Pour obtenir des instructions détaillées sur le réglage, reportez-vous à « Réglage du niveau de volume d’enregistrement ».

Note

- Lorsque le commutateur INPUT1 (LINE/MIC/MIC+48V) ou INPUT2 (LINE/MIC/MIC+48V) est réglé sur « LINE », le niveau d'entrée normal est réglé à +4 dBu. Le niveau d'entrée normal ne change pas selon le réglage du commutateur ATT.

Astuce

- Si le bruit des prises libres (sans périphérique branché) vous importune, réglez le commutateur INPUT1 (LINE/MIC/MIC+48V) ou INPUT2 (LINE/MIC/MIC+48V) sur « LINE ».

Rubrique associée

- Sélection du type d'entrée numérique ou analogique
- Atténuation du bruit avec la fonction LOW CUT

5-008-246-22(1) Copyright 2019 Sony Corporation

Kit adaptateur XLR
XLR-K3M

Atténuation du bruit avec la fonction LOW CUT

Réduisez les bruits indésirables, tels que le bruit du vent, d'une climatisation ou de vibrations, en atténuant les zones à basse fréquence du son entrant de la prise INPUT1 ou INPUT2.

1 Modifiez le réglage du commutateur LOW CUT (INPUT1) ou LOW CUT (INPUT2).

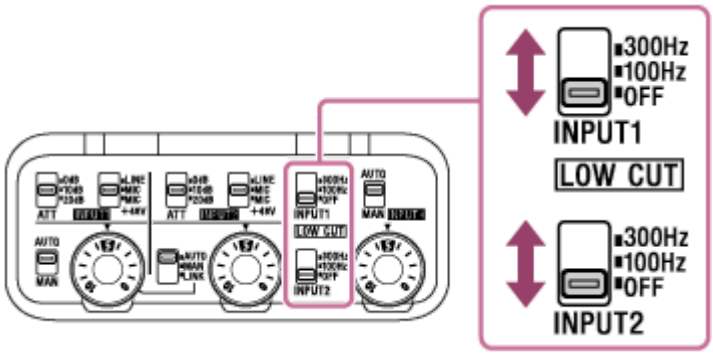

Sélectionnez « 300Hz » ou « 100Hz » selon le bruit à atténuer.

Rubrique associée

- Utilisation du microphone fourni
- Utilisation d'un périphérique tel qu'un périphérique audio externe

5-008-246-22(1) Copyright 2019 Sony Corporation

Kit adaptateur XLR
XLR-K3M

Réglage du niveau de volume d’enregistrement

Réglez le niveau de volume d’enregistrement du son entrant de la prise INPUT1, INPUT2 ou INPUT3.

Note

- Lorsque cet accessoire est fixé à l'appareil photo, le réglage du niveau de volume d’enregistrement sur l'appareil photo ne fonctionne pas.

1 Réglez le commutateur AUTO/MAN(/LINK) pour la prise de son entrant (INPUT1/INPUT2/INPUT3) sur « MAN ».

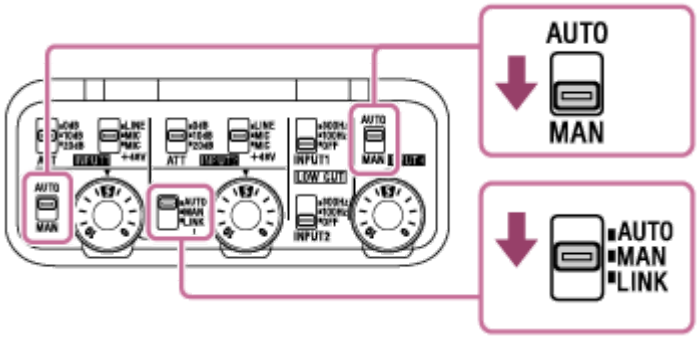

2 Tournez la molette AUDIO LEVEL pour régler le volume à un niveau satisfaisant.

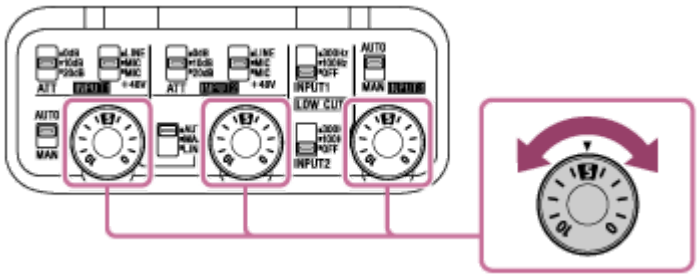

Assurez-vous que le volume est à un niveau satisfaisant en écoutant le volume d'enregistrement du son avec le casque branché ou surveillant l'indicateur de volume de l'appareil photo relié.

Réglage automatique du niveau de volume d’enregistrement

Réglez le commutateur AUTO/MAN(/LINK) sur « AUTO ».
Si le son entrant est trop fort, le niveau de volume d’enregistrement sera diminué automatiquement pour éviter toute distorsion sonore.

Astuce

- Pour synchroniser automatiquement le réglage du niveau de volume d’enregistrement du son entrant de la prise INPUT2 à la prise INPUT1, réglez le commutateur AUTO/MAN/LINK (INPUT2) sur « LINK ». Cette synchronisation est pratique pour recevoir des sons par les prises INPUT1 et INPUT2 et enregistrer le son en stéréo.
  Le réglage du commutateur AUTO/MAN (INPUT1) sur « MAN » et du commutateur AUTO/MAN/LINK (INPUT2) sur « LINK » désactive la molette AUDIO LEVEL de la prise INPUT2. Ce réglage permet de régler simultanément les deux niveaux de volume d’enregistrement du son entrant des prises INPUT1 et INPUT2 avec la molette AUDIO LEVEL de la prise INPUT1.

Rubrique associée

- Utilisation du microphone fourni
- Utilisation d'un périphérique tel qu'un périphérique audio externe

5-008-246-22(1) Copyright 2019 Sony Corporation

Kit adaptateur XLR
XLR-K3M

Sélection de l'entrée audio du son d'enregistrement sur les canaux de l'appareil photo

À l'aide du commutateur INPUT SELECT, sélectionnez la prise d'entrée sonore de l'accessoire (INPUT1, INPUT2 ou INPUT3) par laquelle le son est enregistré sur les canaux de l'appareil photo raccordé.

Note

- Lorsque l'accessoire est branché à un appareil photo, vous ne pouvez pas enregistrer le son entrant sur le microphone intégré ou la prise de microphone de l'appareil photo.

Lorsque seule la prise INPUT1 est reliée à un périphérique externe :

Réglez le commutateur sur « IN1 ». Le son entrant de la prise INPUT1 est enregistré sur les canaux CH1 et CH2 de l'appareil photo relié.

INPUT SELECT	Prise d'entrée sonore	Canal contenant le son
IN1	INPUT1	CH1 et CH2

Lorsque les deux prises INPUT1 et INPUT2 sont reliées à un périphérique externe :

Réglez le commutateur sur « IN1·IN2 ». Le son entrant de la prise INPUT1 est enregistré sur le canal CH1 de l'appareil photo relié ; le son entrant de la prise INPUT2 est enregistré sur le canal CH2.

INPUT SELECT	Prise d'entrée sonore	Canal contenant le son
IN1·IN2	INPUT1	CH1
	INPUT2	CH2

Astuce

- Lorsqu'un microphone stéréo doté de deux fiches XLR (à 3 broches, type femelle) est utilisé, branchez la fiche du canal gauche sur la prise INPUT1 et la fiche de canal droit sur la priseINPUT2, puis réglez le commutateur INPUT SELECT sur « IN1·IN2 ». En outre, le réglage du commutateur AUTO/MAN/LINK (INPUT2) sur « LINK » est pratique pour l'enregistrement stéréo car vous pouvez régler simultanément les deux niveaux de volume d'enregistrement du son entrant des prises INPUT1 et INPUT2.

Lorsque la prise INPUT3 est reliée à un périphérique externe :

Réglez le commutateur sur « IN3 ». Le son stéréo est transmis par la prise INPUT3 ; l'audio du canal gauche est enregistré sur le canal CH1 de l'appareil photo relié et l'audio du canal droit est enregistré sur le canal CH2.

INPUT SELECT	Prise d'entrée sonore	Canal contenant le son
IN3	INPUT3 (G)	CH1
	INPUT3 (D)	CH2

Lorsque les prises INPUT1, INPUT2 et INPUT3 sont utilisées afin de raccorder un périphérique externe pour l'enregistrement simultané sur 4 canaux (en supposant que votre appareil photo prenne en charge l'enregistrement audio sur 4 canaux) :

Pour enregistrer le son passant de la prise INPUT1 au canal CH1 de l'appareil photo raccordé ; le son passant de la prise INPUT2 au canal CH2 ; et le son passant de la prise INPUT3 aux canaux CH3 et CH4, réglez le commutateur sur « IN1·IN2 ».

INPUT SELECT	Prise d'entrée sonore	Canal contenant le son
IN1·IN2	INPUT1	CH1
	INPUT2	CH2
	INPUT3 (G)	CH3
	INPUT3 (D)	CH4

Pour enregistrer le son passant de la prise INPUT3 aux canaux CH1 et CH2 de l'appareil photo raccordé ; le son passant de la prise INPUT1 au canal CH3 ; et le son passant de la prise INPUT2 au canal CH4, réglez le commutateur sur « IN3 ».

INPUT SELECT	Prise d'entrée sonore	Canal contenant le son
IN3	INPUT1	CH3
	INPUT2	CH4
	INPUT3 (G)	CH1
	INPUT3 (D)	CH2

Rubrique associée

- Utilisation du microphone fourni
- Utilisation d'un périphérique tel qu'un périphérique audio externe

5-008-246-22(1) Copyright 2019 Sony Corporation

Kit adaptateur XLR
XLR-K3M

Remarques sur l’emploi

- Avant de brancher ou de débrancher un périphérique ou un microphone externe sur/de la prise INPUT1 ou INPUT2, assurez-vous de régler le commutateur INPUT1 (LINE/MIC/MIC+48V) ou INPUT2 (LINE/MIC/MIC+48V) sur une position autre que « MIC+48V ». Lorsque le commutateur est réglé sur « MIC+48V », le fait de brancher ou débrancher le câble d'un périphérique ou microphone externe risque de provoquer l'émission d'un son violent ou un dysfonctionnement de l'appareil.
- Pour ne pas endommager le connecteur du sabot multi-interface lorsque vous portez cet accessoire, retirez l'accessoire de l'appareil photo, fixez le capuchon de protection de connecteur et rangez l'accessoire dans l'étui fourni.
- Lorsque cet accessoire et d'autres accessoires sont fixés à un appareil photo à l'aide d'un support de fixation (non fourni), tel que Sony VCT-55LH, ne tenez pas l'appareil photo avec les mains pour les prises de vue. Pour éviter tout risque d'accident provoqué par la chute de l'appareil photo, fixez-le à un trépied.
- Pendant qu'un enregistrement est en cours, les bruits provoqués par l'utilisation ou la manipulation de l'appareil photo ou d'un objectif peuvent être enregistrés. Un bruit peut être enregistré si vous touchez cet accessoire pendant un enregistrement.
- Lorsqu'un enregistrement est en cours, ne modifiez pas le réglage des commutateurs INPUT1, INPUT2 et DIGITAL/ANALOG.
- Si le microphone est placé près d’une enceinte, un hurlement (effet Larsen) peut se produire. Dans ce cas, éloignez le plus possible l'accessoire de l'enceinte en fonction de la distance maximale autorisée entre le microphone et l'enceinte, ou baissez le volume de l'enceinte.
- L'utilisation de cet accessoire à proximité d'un pylône radio risque de provoquer des parasites lors de l'enregistrement. Avant tout enregistrement, assurez-vous d'être assez loin de tout pylône radio.
- Avant de changer d'objectif, assurez-vous de retirer cet accessoire de l'appareil photo.
- Avant de changer d'objectif, vérifiez l'absence de fibre provenant de la bonnette antivent sur la surface de l'objectif et de l'appareil photo. Dans le cas contraire, nettoyez toute fibre avec un soufflet, etc. avant de changer d'objectif.
- Si des grains de poussière ou des gouttelettes d'eau se trouvent sur la surface du microphone, la qualité d'enregistrement risque de ne pas être optimale. Assurez-vous de nettoyer la surface du microphone avant d'utiliser cet accessoire.
- Lorsque vous avez terminé d'utiliser cet accessoire, il est conseillé de nettoyer l'objectif.
- Si le câble micro-USB est branché au XLR-K3M, l'utilisation de XLR-K3M risque de nuire à ses performances.
- L'utilisation de la rallonge pour l'audio fournie avec des produits autres que XLR-K3M risque de nuire à ses performances, entraînant des accidents ou des dysfonctionnements.

5-008-246-22(1) Copyright 2019 Sony Corporation

Kit adaptateur XLR
XLR-K3M

Spécifications

Adaptateur XLR (XLR-A3M)

Prises d’entrée sonore	Prise INPUT1/INPUT2 (à trois broches XLR/TRS, type femelle, compatible avec une alimentation fantôme) • MIC – Niveau d'entrée normal : -50 dBu (ATT = 10) – Niveau de volume d’enregistrement normal : -20 dBFS • LINE – Niveau d'entrée normal : +4 dBu – Niveau de volume d’enregistrement normal : -20 dBFS Prise INPUT3 (mini-prise stéréo, compatible avec une alimentation « plug-in ») • Niveau d'entrée normal : -66 dBu • Niveau de volume d’enregistrement normal : -20 dBFS (0 dBu = 0,775 Vrms)
Fréquence d'échantillonnage/nombre de bits de quantification	48 kHz/16 bits, 48 kHz/24 bits* * En supposant que votre appareil photo prenne en charge l'enregistrement audio sur 24 bits.
Réponse en fréquence	20 Hz à 22 000 Hz +0 dB à -1 dB (LIGNE XLR, entrée numérique)
Dimensions (environ)	113,2 mm × 106,1 mm × 79 mm (4 1/2 po × 4 1/4 po × 3 1/8 po) (largeur/hauteur/profondeur) (cordon et pièces de projection non compris)
Poids (environ)	187 g (6,6 oz)
Températures de fonctionnement	0 °C à 40 °C (32 °F à 104 °F)
Températures d’entreposage	-20 °C à +55 °C (-4 °F à +131 °F)

Microphone (ECM-XM1)

Type	microphone à électret
Angle de prise de son	super-directionnel

Sensibilité frontale	-30 dB (0 dB = 1 V/Pa, 1 kHz)
Dimensions (environ)	21 mm × 162 mm (27/32 po × 6 1/2 po) (diamètre/longueur) (bonnette antivent et cordon non compris)
Poids (environ)	121,5 g (4 oz)
Températures de fonctionnement	0 °C à 40 °C (32 °F à 104 °F)
Températures d’entreposage	-20 °C à +55 °C (-4 °F à +131 °F)

La conception et les spécifications peuvent être modifiées sans préavis.

5-008-246-22(1) Copyright 2019 Sony Corporation

Kit adaptateur XLR
XLR-K3M

Marques commerciales

- Multi Interface Shoe est une marque commerciale de Sony Corporation.

5-008-246-22(1) Copyright 2019 Sony Corporation