SONY
Guía de ayuda

Cámara Digital de Lentes Intercambiables
ILCE-7RM4 α7RIV

Utilice este manual si encuentra algún problema, o si tiene alguna duda sobre su producto.

Toma múltiple con desplazamiento de píxeles

Puede crear imágenes con una resolución más alta de la que es posible en la toma normal grabando cuatro o dieciséis imágenes RAW y, a continuación, combinándolas en un ordenador. Esto es útil cuando se toman motivos fijos, tales como obras de arte o de arquitectura.

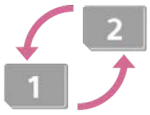

Cambio automático de soporte

Si utiliza dos ranuras de tarjeta de memoria, puede cambiar automáticamente la grabación a la otra tarjeta de memoria cuando se llena la tarjeta de memoria que está utilizando.

ILCE-7RM4 - Información de soporte

Este sitio web proporciona información básica de la cámara e información sobre lentes y accesorios compatibles. (Se abrirá otra ventana).

Nombres de partes/Iconos e indicadores

Nombres de las partes

Lado frontal
Lado trasera
Lado superior
Vista lateral
Lado inferior

Operaciones básicas

Utilización de la rueda de control
Utilización del multiselector
Uso de los elementos de MENU
Asignación de funciones utilizadas con frecuencia a botones (Tecla person.)
Utilizando el botón Fn (Función) (menú Función)
Cómo utilizar la pantalla de Quick Navi
Cómo utilizar el teclado

Iconos e indicadores

Lista de iconos en el monitor
Cambio de la visualización en pantalla (mientras se toma/durante la reproducción)
Botón DISP (Monitor/Visor)

Preparación de la cámara

Comprobación de la cámara y los elementos suministrados

Carga de la batería

Carga de la batería utilizando un cargador
Inserción/extracción de la batería
Carga mediante la conexión a un ordenador
Duración de la batería y número de imágenes grabables
Suministro de alimentación desde una toma de corriente de la pared
Notas acerca de la batería
Notas sobre la carga de la batería

Inserción de una tarjeta de memoria (se vende por separado)

Inserción/extracción de una tarjeta de memoria
Tarjetas de memoria que se pueden utilizar

Notas sobre la tarjeta de memoria

Colocación de un objetivo

Colocación/desmontaje de un objetivo

Colocación del parasol del objetivo

Colocación de accesorios

Adaptador de montura de objetivo

Adaptador de montura de objetivo LA-EA1/LA-EA3/LA-EA5

Adaptador de montura de objetivo LA-EA2/LA-EA4

Mango vertical

Kit adaptador multibaterías

Ajuste del idioma, la fecha y la hora

Guía en la cámara

Toma de imágenes

Toma de imágenes fijas

Enfoque

Modo de enfoque

Enfoque automático

Área de enfoque

Límite área enfoque

Detección de fase AF

Estándar de enfoque

Ajustes de enfoque

Ajuste del área de enfoque conforme a la orientación de la cámara (horizontal/vertical) (Conm.áreaAF V/H)

Control AF/MF

AF c/obturador (imagen fija)

AF activado

Ajust. AF cara/ojos

AF en ampl. enfoq (imagen fija)

Seguimiento del motivo (función de seguimiento)

Retención enfoque

- Registro del área de enfoque actual (Registro área AF) (imagen fija)
- Borrado de un área AF registrada (Borr. área AF reg.)
- Color cuadro enfoq.
- Pre-AF (imagen fija)
- AF Eye-Start (imagen fija)
- Sens. Seguim. AF (imagen fija)
- Ajuste prior en AF-S
- Ajuste prior en AF-C
- Iluminador AF (imagen fija)
- Desact. Aut. Área AF
- Mostr. área AF cont.
- Área detección fase
- Circul. punto enfoq.
- Micro ajuste AF
- Manejo abertura AF (imagen fija)

Enfoque manual

- Enfoque man.
- Enfoque manual directo (DMF)
- Amplific. enfoque
- Asistencia MF (imagen fija)
- Tiempo aum. enfoq.
- Aum. inic. enfoq. (imagen fija)
- Ajuste de resalte

Selección de un modo de manejo (Toma continua/Autodisparador)

- Modo manejo
- Captura continua
- Visualización del indicador de tiempo restante de la toma continua (Longitud capt. cont.)
- Autodispar
- Autodisp.(Cont.)
- Variación exposición

Var. exp. sencilla
Indicador durante la toma con variación
Var.exp.Bal.Bla.
Variación exp. DRO
Ajustes de Variación

Captura de intervalo

Func. capt. interv.

Utilización de funciones táctiles

Operación táctil
Pantall./almoh. táctil
Func. de oper. táctil: Enfoque táctil
Func. de oper. táctil: Seguimiento táctil
Ajust. almohad.táctil

Selección del tamaño de imagen fija/calidad de imagen

Formato archivo (imagen fija)
Tipo archivo RAW (imagen fija)
Calidad JPEG (imagen fija)
Tamañ img JPEG (imagen fija)
Relación aspecto (imagen fija)
APS-C/Super 35mm
Ángulo de visión

Selección de un modo de toma

Lista de funciones del dial de modo
Auto. inteligente
Acerca del reconocimiento de escena
Programa auto.
Priorid. abertura
Prior. tiempo expos.
Exposición manual
Toma Bulb

Recuperar (Ajustes de cámara1/Ajustes de cámara2)
Película: Modo de exposic.
Cámara lenta+rápid.: Modo de exposic.

Control de los modos de exposición/medición

Compensar exp.
Restablec. comp. EV
Dial de compens. Ev
Guía ajuste exposic.
Paso exposición
Modo medición
Prior.cara mltmedic.
Punto medic. puntual
Bloqueo AE
AEL con obturad. (imagen fija)
Ajuste están. exp.
Ajust.comp.exp.
Ajuste de cebra

Corrección automática del brillo y el contraste

Opt.gama diná. (DRO)

Selección de la sensibilidad ISO

Ajuste ISO: ISO
Ajuste ISO: Límite de rango ISO
Ajuste ISO: ISO AUTO VO mín.

Utilización del zoom

Las funciones de zoom disponibles con este producto
Zoom de imagen clara/Zoom digital (Zoom)
Ajuste de zoom
Acerca de la escala de zoom
Rotación anillo zoom

Balance blanco

Balance blanco

Ajuste prior en AWB

Captura de un color blanco estándar para ajustar el balance blanco (balance blanco personalizado)

Bloq.AWB dispar. (imagen fija)

Ajuste del modo de procesamiento de imágenes

Estilo creativo

Efecto de foto

Rango color (imagen fija)

Ajustes de obturación

Toma sin parpad. (imagen fija)

Liberar sin objetivo

Liberar sin tarj. mem.

Toma silenciosa (imagen fija)

e-Prim. cortin. obtur.

Reducción de desenfoque

SteadyShot

Ajustes SteadyShot

Compensación de objetivo

Compensac. objetivo

Reducción de ruido

RR Exp.Larga (imagen fija)

RR ISO Alta (imagen fija)

Detección de caras

Prior. rostros registr.

Registro de rostros (Nuevo registro)

Registro de rostros (Cambiar orden)

Registro de rostros (Borrar)

Toma de imágenes fijas con una resolución alta

Toma de imágenes fijas con una resolución más alta (Toma múlti despl píx)

Utilización del flash

Utilización del flash (se vende por separado)
Reducción ojos rojos
Modo flash
Compensac. flash
Bloqueo FEL
Ajustes flash externo
Flash inalámbrico
Utilización de un flash con un cable de terminal de sincronismo

Grabación de películas

Toma de películas
Pelíc. c. disparador
Formatos de grabación de películas
Formato archivo (película)
Grabar ajuste (película)
Aj. cám. len+ráp
Grabación proxy
Grabación de sonido
Visual. nivel aud.
Nivel grabac. audio
Tiempo Salid. Audio
Reducc. ruido viento
Perfil de imagen
Asist. visual. Gamma
Auto obtur. lento (película)
Aum. inic. enfoq. (película)
Velocidad AF (película)
Sens. Seguim. AF (película)
Ajustes TC/UB
Conmut. vis. TC/UB
Botón MOVIE

Visual. marcador (película)

Ajustes marcador (película)

Sel. de salida 4K (película)

Modo luz de vídeo

Visionado

Visionado de imágenes

- Reproducción de imágenes fijas
- Ampliación de la imagen que se está reproduciendo (Aumentar)
- Giro automáticamente de imágenes grabadas (Rotación visualizac.)
- Giro de una imagen (Rotar)
- Aum. aumento inic
- Aum. posic. inicial
- Reproducción de películas
- Ajustes de volumen
- Toma fotográfica
- Reproducción de imágenes en la pantalla de índice de imágenes (Índice imágenes)
- Ajuste del método para saltar entre imágenes (Ajuste salto imagen)
- Cambio entre imágenes fijas y películas (Modo visualización)
- Mostrar como grupo
- Repr. cont. interv.
- Veloc. repr. interv.
- Selección de la tarjeta de memoria que se va a reproducir (Selecc. soporte repr.)
- Copiado de imágenes de una tarjeta de memoria a otra (Copiar)
- Reproducción de imágenes utilizando pase de diapositivas (Diapositivas)

Protección de datos

- Protección de imágenes (Proteger)

Ajuste de la función de evaluación

- Valoración
- Ajust. val.(tecl. pers)

Designación de imágenes para imprimir (DPOF)

- Especificación de imágenes a imprimir (Especific. Impresión)

Borrado de imágenes

- Borrado de una imagen visualizada
- Borrado de múltiples imágenes seleccionadas (Borrar)
- Confirm.Borrar

Visionado de imágenes en un televisor

- Visionado de imágenes en un televisor utilizando un cable HDMI

Personalización de la cámara

Funciones de personalización de la cámara

Registro de funciones usadas con más frecuencia

- Memoria (Ajustes de cámara1/Ajustes de cámara2)
- Selecc. el soporte (Recuperar memoria)
- Registro de ajustes de toma a una tecla personalizada (Reg ajuste toma pers)

Personalización de las funciones del anillo/dial

- Cambio de la función del dial temporalmente (Ajustes de Mi dial)
- Ajuste de dial
- Rotación de Av/Tv
- Bloq. part. funcional.
- Anillo func.(objetiv.)

Personalización del MENU (Mi menú)

- Añadir elemento
- Ordenar elemento
- Borrar un elemento
- Borrar una página
- Borrar todo
- Mostrar de Mi Menú

Comprobación de imágenes antes/después de grabar

- Rev.automática
- Vista previa abertura

Vist. pr. resul. toma

Visualiz. en directo

Ajustes de monitor/visor

Línea de cuadrícula

FINDER/MONITOR

Brillo de monitor

Brillo del visor

Temper. color visor

Vel. transm. visor (imagen fija)

Calidad visual

Verificac. luminosa

Ajustes de tarjeta de memoria

Formatear

Aj. archiv./carpet. (imagen fija)

Ajustes archivo (película)

Ver info del soporte

Ajustes soport. grab.: Prior. a soporte grab.

Ajustes soport. grab.: Modo de grabación

Ajustes soport. grab.: Conmut. auto soport.

Recuperar BD imág.

Ajustes de la cámara

Señales audio

Hora inic. ahor. ener.

Temp. APAGA auto

Mando a distancia IR

Selector NTSC/PAL

Ajustes HDMI: Resolución HDMI

Ajustes HDMI: Salida 24p/60p (película) (Solamente para modelos compatibles con 1080 60i)

Ajustes HDMI: Mostrar infor. HDMI

Ajustes HDMI: Salida TC (película)

- Ajustes HDMI: Control de REC (película)
- Ajustes HDMI: CTRL.POR HDMI
- Conexión USB
- Ajuste USB LUN
- Alimentación USB
- Guard./carg. ajustes
- Idioma
- Ajuste fecha/hora
- Configuración área
- Inform. de copyright
- Versión
- Información IPTC
- Inscrib. número serie
- Modo demostración

Inicialización de la cámara

- Restablecer ajuste

Utilización de las funciones de red

Conexión de este producto a un smartphone

- Imaging Edge Mobile
- Ctrl con smartphone
- Control de la cámara utilizando un smartphone (NFC Remoto con un solo toque)
- Control de la cámara utilizando un smartphone Android (QR Code)
- Control de la cámara utilizando un smartphone Android (SSID)
- Control de la cámara utilizando un iPhone o iPad (QR Code)
- Control de la cámara utilizando un iPhone o iPad (SSID)

Transferencia de imágenes a un smartphone

- Func Enviar a smart.: Enviar a smartphone
- Func Enviar a smart.: Objetivo de envío (películas proxy)
- Func Enviar a smart.: Con. mientr. APAG.
- Envío de imágenes a un smartphone (NFC Comparte con un solo toque)

Lectura de la información de ubicación desde un smartphone

Ajust vínc info ubic

Utilización de un controlador remoto con la comunicación Bluetooth

M. a dist. Bluetooth

Transferencia de imágenes a un televisor

Ver en TV

Cambio de la configuración de red

Modo avión

Ajustes Wi-Fi: WPS Push

Ajustes Wi-Fi: Conf. punto acceso

Ajustes Wi-Fi: Banda de frecuencia (modelos que admiten 5 GHz)

Ajustes Wi-Fi: Muestra info Wi-Fi

Ajustes Wi-Fi: Rest. SSID/Cntrsñ

Ajustes Bluetooth

Edit. Nombre Dispos.

Importación del certificado raíz a la cámara (Import. certific. raíz)

Seguridad (IPsec)

Restablecer conf. red

Utilización de un ordenador

Entorno de ordenador recomendado

Importación de imágenes para utilizarlas en un ordenador

PlayMemories Home

Instalación de PlayMemories Home

Conexión a un ordenador

Importación de imágenes al ordenador sin utilizar PlayMemories Home

Desconexión de la cámara del ordenador

Manejo de la cámara desde un ordenador

Funcionamiento de la cámara desde un ordenador (Función PC remoto)

Transferencia de imágenes en un ordenador

Enviar a ordenador

Func. transfer. FTP

Revelado de imágenes RAW / Toma a PC remoto (Imaging Edge)

Imaging Edge

Creación de un disco de película

Selección de un disco que se va a crear

Creación de discos Blu-ray Disc de películas de calidad de imagen de alta definición

Creación de discos DVD (discos de grabación AVCHD) de películas de calidad de imagen de alta definición

Creación de discos DVD de películas de calidad de imagen estándar

Lista de elementos de MENU

Uso de los elementos de MENU

Ajustes de cámara1

Formato archivo (imagen fija)

Tipo archivo RAW (imagen fija)

Calidad JPEG (imagen fija)

Tamañ img JPEG (imagen fija)

Relación aspecto (imagen fija)

APS-C/Super 35mm

RR Exp.Larga (imagen fija)

RR ISO Alta (imagen fija)

Rango color (imagen fija)

Compensac. objetivo

Modo manejo

Ajustes de Variación

Func. capt. interv.

Toma de imágenes fijas con una resolución más alta (Toma múlti despl píx)

Recuperar (Ajustes de cámara1/Ajustes de cámara2)

Memoria (Ajustes de cámara1/Ajustes de cámara2)

Selecc. el soporte (Recuperar memoria)

Registro de ajustes de toma a una tecla personalizada (Reg ajuste toma pers)

Modo de enfoque

- Ajuste prior en AF-S
- Ajuste prior en AF-C
- Área de enfoque
- Ajustes de enfoque
- Límite área enfoque
- Ajuste del área de enfoque conforme a la orientación de la cámara (horizontal/vertical) (Conm.áreaAF V/H)
- Iluminador AF (imagen fija)
- Ajust. AF cara/ojos
- Sens. Seguim. AF (imagen fija)
- Manejo abertura AF (imagen fija)
- AF c/obturador (imagen fija)
- Pre-AF (imagen fija)
- AF Eye-Start (imagen fija)
- Registro del área de enfoque actual (Registro área AF) (imagen fija)
- Borrado de un área AF registrada (Borr. área AF reg.)
- Color cuadro enfoq.
- Desact. Aut. Área AF
- Mostr. área AF cont.
- Área detección fase
- Circul. punto enfoq.
- Micro ajuste AF
- Compensar exp.
- Restablec. comp. EV
- Ajuste ISO: ISO
- Ajuste ISO: Límite de rango ISO
- Ajuste ISO: ISO AUTO VO mín.
- Modo medición
- Prior.cara mltmedic.
- Punto medic. puntual
- Paso exposición

AEL con obturad. (imagen fija)
Ajuste están. exp.
Modo flash
Compensac. flash
Ajust.comp.exp.
Flash inalámbrico
Reducción ojos rojos
Ajustes flash externo
Balance blanco
Ajuste prior en AWB
Opt.gama diná. (DRO)
Estilo creativo
Efecto de foto
Perfil de imagen
Bloq.AWB dispar. (imagen fija)
Amplific. enfoque
Tiempo aum. enfoq.
Aum. inic. enfoq. (imagen fija)
AF en ampl. enfoq (imagen fija)
Asistencia MF (imagen fija)
Ajuste de resalte
Toma sin parpad. (imagen fija)
Registro de rostros (Nuevo registro)
Registro de rostros (Cambiar orden)
Registro de rostros (Borrar)
Prior. rostros registr.

Ajustes de cámara2

Película: Modo de exposic.
Cámara lenta+rápid.: Modo de exposic.
Formato archivo (película)

Grabar ajuste (película)
Aj. cám. len+ráp
Grabación proxy
Velocidad AF (película)
Sens. Seguim. AF (película)
Auto obtur. lento (película)
Aum. inic. enfoq. (película)
Grabación de sonido
Nivel grabac. audio
Visual. nivel aud.
Tiempo Salid. Audio
Reducc. ruido viento
Visual. marcador (película)
Ajustes marcador (película)
Modo luz de vídeo
Pelíc. c. disparador
Toma silenciosa (imagen fija)
e-Prim. cortin. obtur.
Liberar sin objetivo
Liberar sin tarj. mem.
SteadyShot
Ajustes SteadyShot
Zoom de imagen clara/Zoom digital (Zoom)
Ajuste de zoom
Rotación anillo zoom
Botón DISP (Monitor/Visor)
FINDER/MONITOR
Vel. transm. visor (imagen fija)
Ajuste de cebra
Línea de cuadrícula

Guía ajuste exposic.
Visualiz. en directo
Visualización del indicador de tiempo restante de la toma continua (Longitud capt. cont.)
Rev.automática
Asignación de funciones utilizadas con frecuencia a botones (Tecla person.)
Utilizando el botón Fn (Función) (menú Función)
Cambio de la función del dial temporalmente (Ajustes de Mi dial)
Ajuste de dial
Rotación de Av/Tv
Dial de compens. Ev
Anillo func.(objetiv.)
Func. de oper. táctil: Enfoque táctil
Func. de oper. táctil: Seguimiento táctil
Botón MOVIE
Bloq. part. funcional.
Señales audio

Red

Func Enviar a smart.: Enviar a smartphone
Func Enviar a smart.: Objetivo de envío (películas proxy)
Func Enviar a smart.: Con. mientr. APAG.
Enviar a ordenador
Func. transfer. FTP
Ver en TV
Ctrl con smartphone
Funcionamiento de la cámara desde un ordenador (Función PC remoto)
Modo avión
Ajustes Wi-Fi: WPS Push
Ajustes Wi-Fi: Conf. punto acceso
Ajustes Wi-Fi: Banda de frecuencia (modelos que admiten 5 GHz)
Ajustes Wi-Fi: Muestra info Wi-Fi

- Ajustes Wi-Fi: Rest. SSID/Cntrsñ
- Ajustes Bluetooth
- Ajust vínc info ubic
- M. a dist. Bluetooth
- Edit. Nombre Dispos.
- Importación del certificado raíz a la cámara (Import. certific. raíz)
- Seguridad (IPsec)
- Restablecer conf. red

Reproducción

- Protección de imágenes (Proteger)
- Giro de una imagen (Rotar)
- Borrado de múltiples imágenes seleccionadas (Borrar)
- Valoración
- Ajust. val.(tecl. pers)
- Especificación de imágenes a imprimir (Especific. Impresión)
- Copiado de imágenes de una tarjeta de memoria a otra (Copiar)
- Toma fotográfica
- Ampliación de la imagen que se está reproduciendo (Aumentar)
- Aum. aumento inic
- Aum. posic. inicial
- Repr. cont. interv.
- Veloc. repr. interv.
- Reproducción de imágenes utilizando pase de diapositivas (Diapositivas)
- Selección de la tarjeta de memoria que se va a reproducir (Selecc. soporte repr.)
- Cambio entre imágenes fijas y películas (Modo visualización)
- Reproducción de imágenes en la pantalla de índice de imágenes (Índice imágenes)
- Mostrar como grupo
- Giro automáticamente de imágenes grabadas (Rotación visualizac.)
- Ajuste del método para saltar entre imágenes (Ajuste salto imagen)

Ajustes

- Brillo de monitor
- Brillo del visor
- Temper. color visor
- Asist. visual. Gamma
- Ajustes de volumen
- Confirm.Borrar
- Calidad visual
- Hora inic. ahor. ener.
- Temp. APAGA auto
- Selector NTSC/PAL
- Modo limpieza
- Operación táctil
- Pantall./almoh. táctil
- Ajust. almohad.táctil
- Modo demostración
- Ajustes TC/UB
- Mando a distancia IR
- Ajustes HDMI: Resolución HDMI
- Ajustes HDMI: Salida 24p/60p (película) (Solamente para modelos compatibles con 1080 60i)
- Ajustes HDMI: Mostrar infor. HDMI
- Ajustes HDMI: Salida TC (película)
- Ajustes HDMI: Control de REC (película)
- Ajustes HDMI: CTRL.POR HDMI
- Sel. de salida 4K (película)
- Conexión USB
- Ajuste USB LUN
- Alimentación USB
- Idioma
- Ajuste fecha/hora
- Configuración área

- Información IPTC
- Inform. de copyright
- Inscrib. número serie
- Formatear
- Ajustes soport. grab.: Prior. a soporte grab.
- Ajustes soport. grab.: Modo de grabación
- Ajustes soport. grab.: Conmut. auto soport.
- Aj. archiv./carpet. (imagen fija)
- Ajustes archivo (película)
- Recuperar BD imág.
- Ver info del soporte
- Versión
- Guard./carg. ajustes
- Restablecer ajuste

Mi menú

- Añadir elemento
- Ordenar elemento
- Borrar un elemento
- Borrar una página
- Borrar todo
- Mostrar de Mi Menú

Precauciones/Este producto

Precauciones

Acerca de la limpieza

Limpieza del sensor de imagen

- Modo limpieza

Número de imágenes grabables

Tiempos de película grabables

Utilización del cargador de batería en el extranjero

Formato AVCHD

Licencia

Especificaciones

Marcas comerciales

Lista de valores de ajustes predeterminados

Si tiene problemas

Solución de problemas

Mensajes de aviso

5-007-328-43(1) Copyright 2019 Sony Corporation

Cámara Digital de Lentes Intercambiables
ILCE-7RM4 α7RIV

Lado frontal

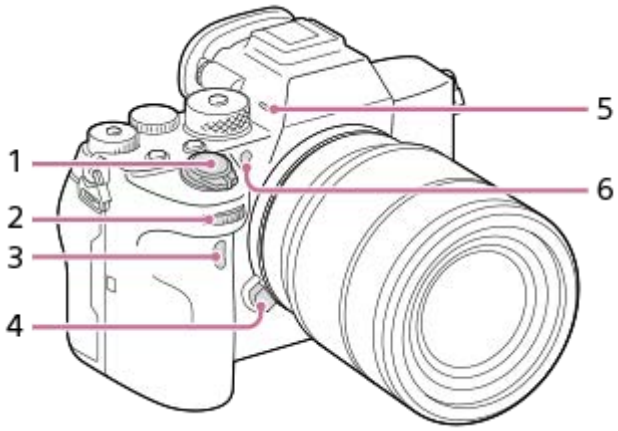

1. Interruptor ON/OFF (Alimentación)/Botón disparador
2. Dial frontal
   Puede hacer ajustes rápidamente para cada modo de toma.

3. Sensor remoto por infrarrojos
4. Botón de liberación del objetivo
5. Micrófono
   No cubra esta parte durante la grabación de películas. Si lo hace podrá ocasionar ruido o una reducción del volumen.

6. Iluminador AF/Luz del autodisparador

Cuando está retirado el objetivo

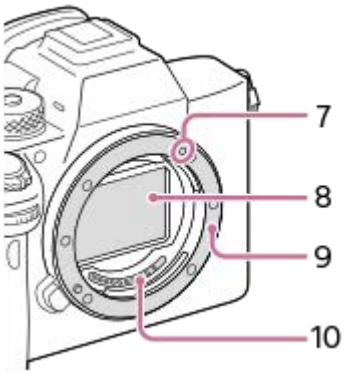

7. Índice de montura
8. Sensor de imagen*
9. Montura
10. Contactos del objetivo*

* No toque directamente estas partes.

5-007-328-43(1) Copyright 2019 Sony Corporation

Lado trasera

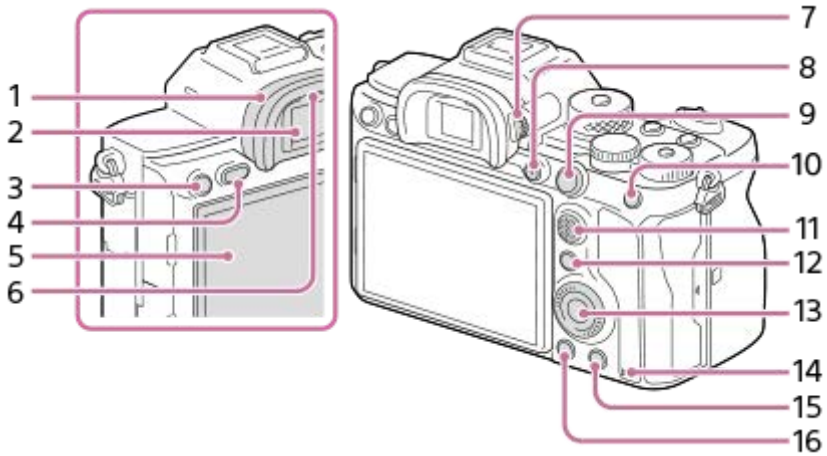

1. Caperuza de ocular

Para retirar la caperuza del ocular

Empuje los agarres de la parte inferior de la caperuza de ocular hacia la izquierda y derecha y suba la caperuza.

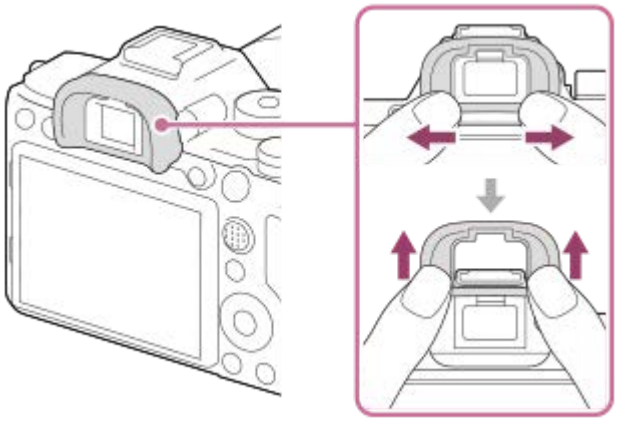

Retire la caperuza de ocular cuando coloque un visor angular (se vende por separado). Además, seleccione MENU → 2 (Ajustes de cámara2) → [FINDER/MONITOR], y luego cambie [Visor(manual)] y [Monitor(manual)].

2. Visor
3. Botón C3 (botón personalizado 3) / botón (Proteger)
4. Botón MENU
5. Monitor (Para operación táctil: Panel táctil/Superficie táctil)
   Puede ajustar el monitor a un ángulo fácilmente visible y tomar desde cualquier posición.

6. Sensor de ojo

7. Dial de ajuste de dioptrías
   Regule el dial de ajuste de dioptrías de acuerdo con su vista hasta que la visualización aparezca claramente en el visor. Si el dial de ajuste de dioptrías resulta duro de operar, retire la caperuza de ocular antes de operar el dial.

8. Botón MOVIE (Película)
9. Para la toma: Botón AF-ON (AF activado)
   Para el visionado: Botón (Ampliar)
10. Para la toma: Botón AEL
    Para el visionado: Botón (Índice de imágenes)
11. Multiselector
12. Para la toma: Botón Fn (Función)
    Para el visionado: Botón (Enviar a smartphone)
    Puede visualizar la pantalla para [Enviar a smartphone] pulsando este botón.

13. Rueda de control
14. Luz de acceso
15. Para la toma: Botón C4 (Botón personalizado 4)
    Para el visionado: Botón (Borrar)
16. Botón (Reproducción)

5-007-328-43(1) Copyright 2019 Sony Corporation

Lado superior

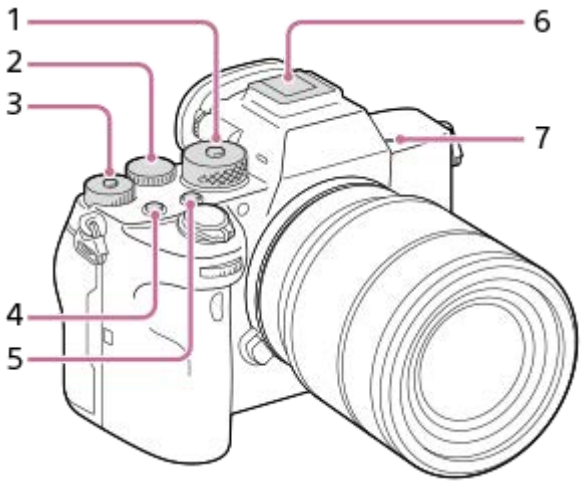

1. Dial de modo
   El dial de modo se desbloquea mientras mantiene pulsado el botón de desbloqueo en el centro.

2. Dial trasero
   Puede hacer ajustes rápidamente para cada modo de toma.

3. Dial de compensación de exposición
   Al pulsar el botón de bloqueo en el centro, se cambia el dial de compensación de exposición entre el estado bloqueado y desbloqueado. El dial se desbloqueará cuando se extraiga el botón de bloqueo y la línea blanca sea visible.

4. Botón C1 (Botón personalizado 1)
5. Botón C2 (Botón personalizado 2)
6. Zapata de interfaz múltiple*
   Algunos accesorios puede que no entren a tope y sobresalgan hacia atrás por la zapata de interfaz múltiple. Sin embargo, cuando el accesorio alcanza el extremo frontal de la zapata, se completa la conexión.

7. Marca de posición del sensor de imagen
   - El sensor de imagen es el sensor que convierte la luz en señal eléctrica. La marca muestra la ubicación del sensor de imagen. Cuando mida la distancia exacta entre la cámara y el motivo, refiérase a la posición de la línea horizontal.

- Si el motivo está más cerca que la distancia de toma mínima del objetivo, no se podrá confirmar el enfoque. Asegúrese de dejar suficiente distancia entre el motivo y la cámara.

* Para ver detalles sobre accesorios compatibles para la zapata de interfaz múltiple, visite el sitio web de Sony, o bien consulte con el distribuidor de Sony o la oficina de servicio local autorizada de Sony. También se pueden utilizar los accesorios para la zapata para accesorios. Las operaciones con accesorios de otros fabricantes no están garantizadas.

5-007-328-43(1) Copyright 2019 Sony Corporation

Cámara Digital de Lentes Intercambiables
ILCE-7RM4 α7RIV

Vista lateral

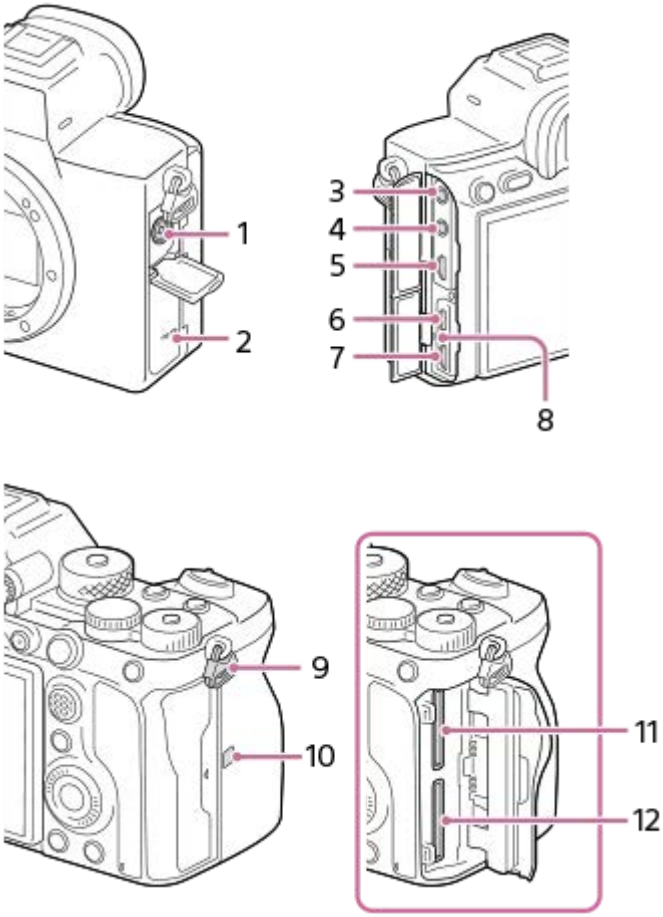

1. Terminal ⚡ (Sincronización del flash)
2. Altavoz
3. Toma 🎤 (Micrófono)
   Cuando se conecta un micrófono externo, el micrófono incorporado se desactiva automáticamente. Cuando el micrófono externo es de tipo que se alimenta al ser enchufado, la alimentación del micrófono será suministrada por la cámara.

4. Toma 🎧 (Auriculares)
5. Toma micro HDMI
6. Terminal USB Type-C
7. Terminal multi/micro USB*
   Este terminal admite dispositivos compatibles con micro USB.

8. Luz de carga
9. Ganchos para la correa de bandolera
   Coloque ambos extremos de la correa en la cámara.

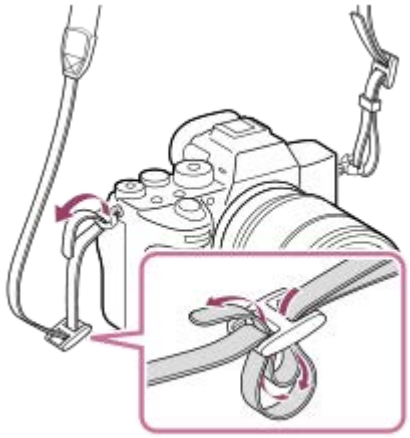

10. (marca N)
    - Esta marca indica el punto a tocar para conectar la cámara y un smartphone que admita NFC.

    - NFC (Near Field Communication) es un estándar internacional de la tecnología de comunicación inalámbrica de corto alcance.

11. SLOT 1 (ranura de tarjeta de memoria 1)
    Admite solamente tarjetas SD (compatible con UHS-I y UHS-II)

12. SLOT 2 (ranura de tarjeta de memoria 2)
    Admite solamente tarjetas SD (compatible con UHS-I y UHS-II)

* Para ver detalles sobre accesorios compatibles para el terminal multi/micro USB, visite el sitio web de Sony, o bien consulte con el distribuidor de Sony o la oficina de servicio local autorizada de Sony.

Notas sobre los terminales USB

Puede utilizar el terminal USB Type-C o bien el terminal multi/micro USB para suministrar alimentación, cargar la batería, y establecer comunicaciones USB. Sin embargo, no puede realizar estas operaciones con ambos terminales simultáneamente.

- El tiempo de carga de la batería no cambiará de acuerdo con el terminal que usted utilice.
- Puede utilizar accesorios para el terminal multi/micro USB, tales como un controlador remoto (se vende por separado), mientras suministra alimentación o realiza tomas a PC remoto utilizando el terminal USB Type-C.

Notas sobre la tapa del terminal

Asegúrese de que la tapa del terminal esté cerrada antes de su utilización.

Notas sobre el protector de cable

Utilice el protector de cable para evitar que el cable se desconecte cuando tome imágenes con el cable conectado.

Para colocar el protector de cable

1. Abra las tapas de ambas tomas del costado del monitor.
2. Ajuste los dos ganchos **(A)** de la parte trasera del protector de cable en las dos muescas **(B)** a la izquierda del terminal USB Type-C y el terminal multi/micro USB; después alinee el protector de cable con el terminal de la cámara.
3. Empuje el tornillo de sujeción **(C)** hacia dentro y gírelo para sujetar el protector de cable.

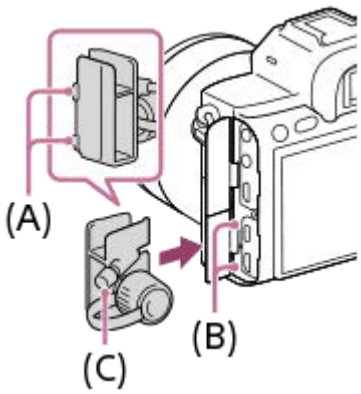

4. Inserte el cable en una de las tomas.
5. Inserte el cable en la pieza de sujeción y después sujételo con el dial de fijación **(D)**.

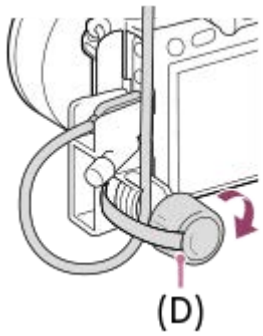

Para retirar el protector de cable
Afloje el tornillo de sujeción y extraiga el protector de cable.

5-007-328-43(1) Copyright 2019 Sony Corporation

Lado inferior

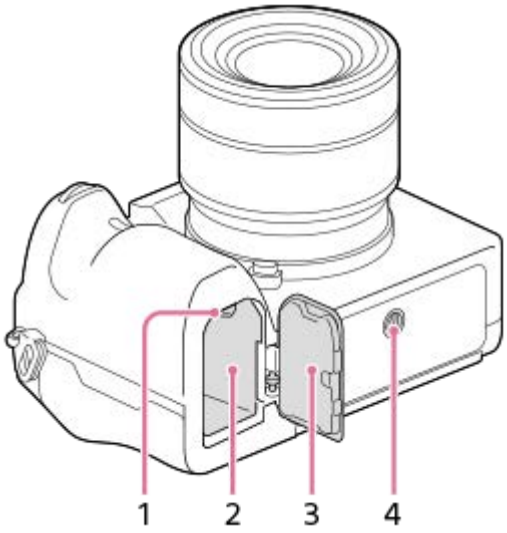

1. Palanca de bloqueo
2. Ranura de inserción de la batería
3. Cubierta de la batería
   Cuando coloque un accesorio como un mango vertical (se vende por separado), retire la cubierta de la batería.

Para retirar la cubierta de la batería

Tire de la palanca de liberación de la cubierta de la batería **(A)** en la dirección de la flecha y, a continuación, extraiga la cubierta de la batería.

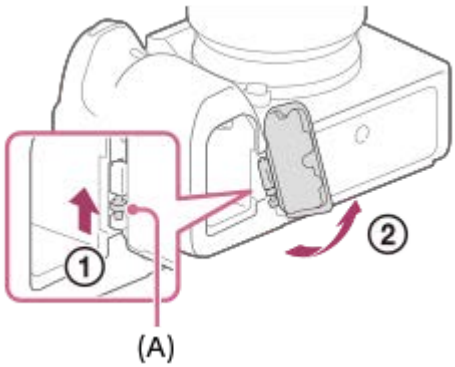

Para colocar la cubierta de la batería

Inserte el eje en un lado de la cubierta de la batería en el sitio de conexión y, a continuación, empuje la cubierta de la batería colocando el eje en el lado opuesto.

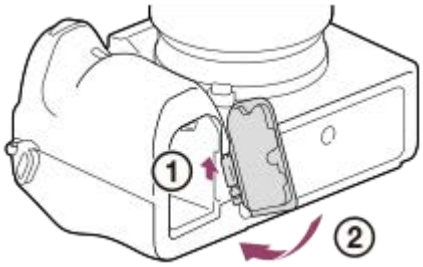

4. Orificio roscado para trípode
   Utilice un trípode con tornillo de menos de 5,5 mm de largo. De lo contrario, no podrá sujetar firmemente la cámara, y es posible que la cámara se dañe.

5-007-328-43(1) Copyright 2019 Sony Corporation

Cámara Digital de Lentes Intercambiables
ILCE-7RM4 α7RIV

Utilización de la rueda de control

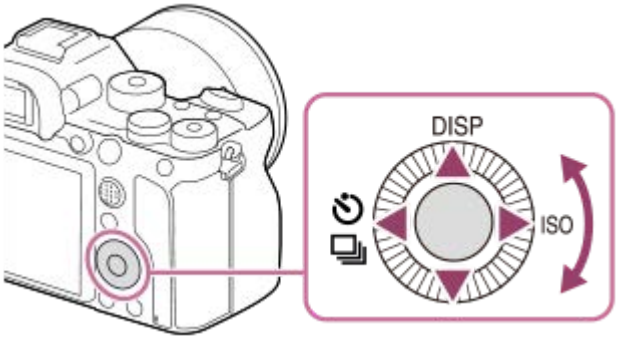

- Puede seleccionar elementos de ajuste girando o pulsando el lado superior/inferior/izquierdo/derecho de la rueda de control. La selección que usted hace se determina cuando pulsa el centro de la rueda de control.
- Las funciones DISP (Ajuste de visualización), ⏱ / ❑ (Modo manejo), e ISO (ISO) están asignadas al lado superior/izquierdo/derecho de la rueda de control. Además, usted puede asignar funciones seleccionadas al lado izquierdo/derecho/inferior y al centro de la rueda de control, y al giro de la rueda de control.
- Durante la reproducción, puede visualizar la imagen siguiente/anterior pulsando el lado derecho/izquierdo de la rueda de control o girando la rueda de control.

Tema relacionado

- Estándar de enfoque
- Asignación de funciones utilizadas con frecuencia a botones (Tecla person.)
- Cambio de la función del dial temporalmente (Ajustes de Mi dial)

5-007-328-43(1) Copyright 2019 Sony Corporation

Utilización del multiselector

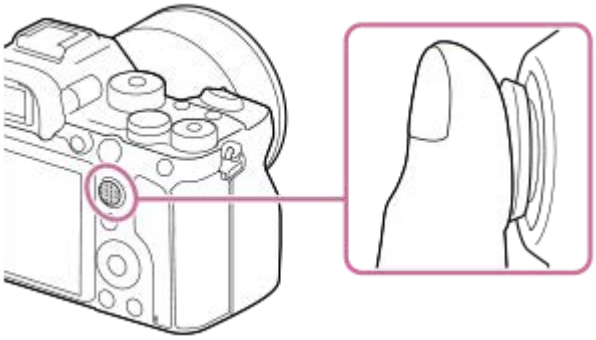

- Ponga su dedo justo encima del multiselector para manipularlo de forma más precisa.
- Cuando [Área de enfoque] está ajustado en [Zona], [Punto flexible], [Punto flex. expandid.], [Seguimiento: Zona], [Seguimiento: Punto flexible] o [Seguimien.: Punto flex. expandid.], puede mover el área de enfoque pulsando el lado superior/inferior/izquierdo/derecho del multiselector.
- La función [Estándar de enfoque] está asignada al centro del multiselector en los ajustes predeterminados.

Tema relacionado

- Área de enfoque
- Estándar de enfoque

5-007-328-43(1) Copyright 2019 Sony Corporation

Cámara Digital de Lentes Intercambiables
ILCE-7RM4 α7RIV

Uso de los elementos de MENU

Puede cambiar los ajustes relacionados con todas las operaciones de la cámara incluyendo toma de imagen, reproducción, y método de operación. También puede ejecutar funciones de la cámara desde el MENU.

1. **Pulse el botón MENU para visualizar la pantalla de menú.**

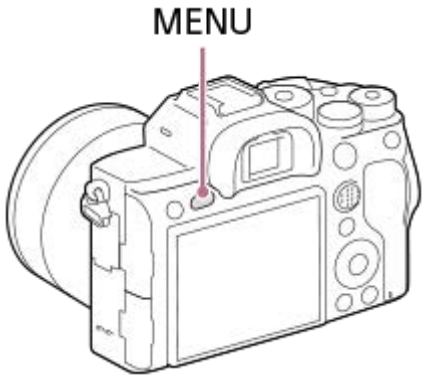

2. **Seleccione el ajuste deseado que quiere ajustar utilizando el lado superior/inferior/izquierdo/derecho de la rueda de control o girando la rueda de control, y después pulse el centro de la rueda de control.**
   - Seleccione una ficha del MENU **(A)** en la parte superior de la pantalla y pulse el lado izquierdo/derecho de la rueda de control para moverse a otra ficha del MENU.
   - Puede moverse a otra ficha del MENU girando el dial frontal.
   - Puede moverse a la siguiente ficha del MENU pulsando el botón Fn.
   - Puede volver a la pantalla anterior pulsando el botón MENU.

3. **Seleccione el valor de ajuste deseado, y pulse el centro para confirmar la selección.**

Sugerencia

- Puede visualizar la pantalla de menú asignando la función [MENU] a una tecla personalizada utilizando [Tecla person.] o [Tecla person.], y después pulsando esa tecla.

Tema relacionado

- Añadir elemento
- Mostrar de Mi Menú

5-007-328-43(1) Copyright 2019 Sony Corporation

Asignación de funciones utilizadas con frecuencia a botones (Tecla person.)

Puede utilizar la función de tecla personalizada para asignar las funciones que utilice con más frecuencia a las teclas más fáciles de usar. Esto le permite saltarse el proceso de selección de elementos en MENU, con lo que puede invocar las funciones más rápidamente. También puede asignar [No ajustado] a teclas de uso fácil para evitar operaciones accidentales.

Puede asignar funciones a las teclas personalizadas por separado para el modo de toma de imagen fija (Tecla person.), modo de toma de película (Tecla person.) y modo de reproducción (Tecla person.).

- Las funciones asignables varían dependiendo de las teclas.

Puede asignar funciones a las teclas siguientes.

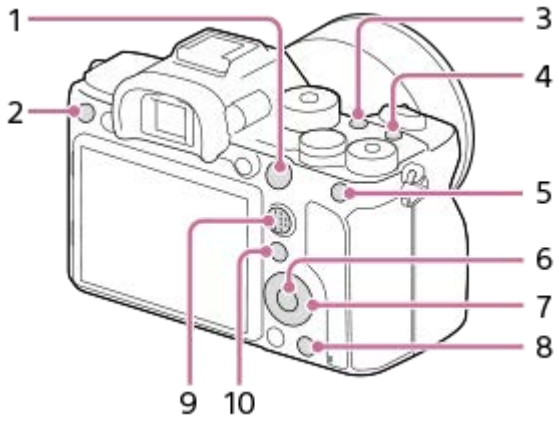

1. Botón AF-ON
2. Botón personaliz. 3
3. Botón personaliz. 2
4. Botón personaliz. 1
5. Botón AEL
6. Func. botón central
7. Rueda de control /Func. botón izquierd./Func. botón derecho/Botón abajo
8. Botón personaliz. 4
9. Bot. centr. multisel.
10. Botón Fn/

Para ver ejemplos de ajustes de teclas personalizadas, consulte la URL siguiente:
https://support.d-imaging.sony.co.jp/support/tutorial/ilc/l/ilce-7rm4/custom.php

Sugerencia

- Puede invocar funciones más rápidamente utilizando el menú Función para configurar cada ajuste directamente desde el botón Fn, junto con las teclas personalizadas. Consulte las funciones relacionadas en “Tema relacionado” en la parte inferior de esta página.

A continuación se muestra el procedimiento para asignar la función [AF en los ojos] al botón AEL.

1. **MENU → (Ajustes de cámara2) → [Tecla person.].**
   - Si quiere asignar una función para invocar durante la toma de películas, seleccione [Tecla person.]. Si quiere asignar una función para invocar durante la reproducción de imágenes, seleccione [Tecla person.].

2 **Vaya a la pantalla [1 trasero] mediante el lado izquierdo/derecho de la rueda de control. Luego seleccione [Botón AEL] y pulse el centro de la rueda de control.**

3 **Pulse el lado izquierdo/derecho de la rueda de control hasta que se muestre [AF en los ojos]. Seleccione [AF en los ojos] y pulse en el centro.**

- Si pulsa el botón AEL en el modo de toma de imagen fija y se detectan ojos, [AF en los ojos] se activará y la cámara enfocará los ojos. Tome imágenes mientras mantiene pulsado el botón AEL.

Nota

- También puede asignar funciones de toma de imagen al botón de retención del enfoque del objetivo. Sin embargo, algunos objetivos no tienen botón de retención del enfoque.
- Si asigna [Seguir person. ( )] a una tecla personalizada mediante el uso de [Tecla person.], pero la función es una que no está disponible en el modo de toma de película, como [Calidad JPEG] o [Modo flash], dicha función no se invocará cuando pulse la tecla en el modo de toma de película.
- Si asigna [Seg. pers. (/)] a una tecla personalizada mediante el uso de [Tecla person.], la cámara cambiará al modo de toma de imagen e invocará la función asignada cuando pulse la tecla en el modo de reproducción.

Tema relacionado

- Utilizando el botón Fn (Función) (menú Función)
- Cambio de la función del dial temporalmente (Ajustes de Mi dial)

5-007-328-43(1) Copyright 2019 Sony Corporation

Utilizando el botón Fn (Función) (menú Función)

El menú Función es un menú de 12 funciones que se visualiza en la parte inferior de la pantalla cuando pulsa el botón Fn (Función) en el modo de toma de imagen. Puede acceder a funciones utilizadas con frecuencia más rápidamente si las registra en el menú de funciones.

Para obtener más detalles sobre las funciones que se pueden registrar en el menú de funciones, consulte la dirección URL siguiente:
https://support.d-imaging.sony.co.jp/support/tutorial/ilc/l/ilce-7rm4/function.php

Sugerencia

- En los menús de funciones, puede registrar doce funciones para toma de imagen fija y toma de película respectivamente.
- Puede invocar funciones más rápidamente utilizando la función de tecla personalizada para asignar funciones utilizadas con frecuencia a las teclas deseadas, junto con el menú de funciones. Consulte las funciones relacionadas en “Tema relacionado” en la parte inferior de esta página.

1. **Pulse repetidamente DISP en la rueda de control para visualizar un modo de pantalla distinto de [Para el visor] y, a continuación, pulse el botón Fn (Función).**

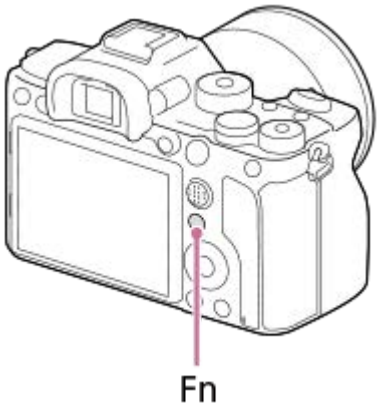

2. **Seleccione la función deseada pulsando el lado superior/inferior/izquierdo/derecho de la rueda de control.**

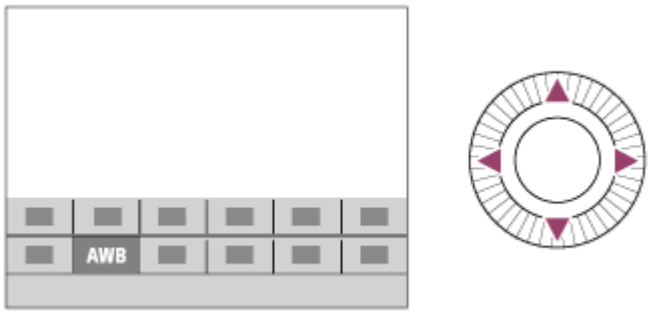

3 **Seleccione el ajuste deseado girando el dial frontal, y pulse el centro de la rueda de control.**

- Algunas funciones pueden ser ajustadas con precisión utilizando el dial trasero.

Para hacer ajustes desde las pantallas de ajuste exclusivas

Seleccione la función deseada en el paso 2, después pulse el centro de la rueda de control. Aparecerá la pantalla de ajuste exclusiva para la función. Siga la guía de operaciones **(A)** para hacer los ajustes.

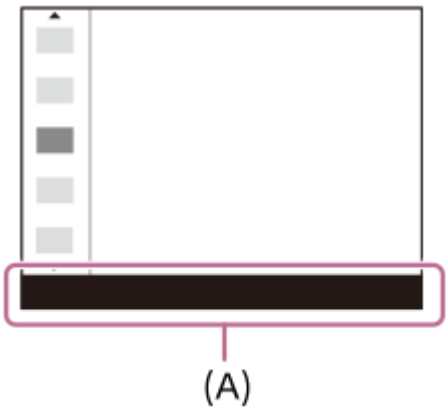

Para cambiar las funciones en el menú de funciones (Ajustes menú func.)

A continuación se explica el procedimiento para cambiar [Modo manejo] en el menú de funciones de imagen fija a [Línea de cuadrícula].

- Para cambiar el menú de funciones de película, seleccione un elemento de este menú de funciones de película en el paso 2.

1. MENU → 2 (Ajustes de cámara2) → [Ajustes menú func.].
2. Seleccione (Modo manejo) entre los doce elementos del menú de funciones de imagen fija utilizando el lado superior/inferior/izquierdo/derecho de la rueda de control y, a continuación, pulse el centro.
3. Vaya a la pantalla [Visualización/revisión auto.] mediante el lado izquierdo/derecho de la rueda de control. Luego seleccione [Línea de cuadrícula] y pulse el centro de la rueda de control.
   - (Línea de cuadrícula) se mostrará en la ubicación anterior de (Modo manejo) en el menú de funciones.

Tema relacionado

- Asignación de funciones utilizadas con frecuencia a botones (Tecla person.)

5-007-328-43(1) Copyright 2019 Sony Corporation

Cámara Digital de Lentes Intercambiables
ILCE-7RM4 α7RIV

Cómo utilizar la pantalla de Quick Navi

La pantalla de Quick Navi es una función optimizada para realizar tomas con el visor, lo que le permite controlar los ajustes directamente.

1. **MENU → (Ajustes de cámara2) → [Botón DISP] → [Monitor].**

2. **Ponga una marca en [Para el visor] y seleccione [Intro].**

3. **Pulse DISP de la rueda de control para ajustar el modo de pantalla a [Para el visor].**

4. **Pulse el botón Fn para cambiar a la pantalla de Quick Navi.**
   - Los contenidos visualizados y sus posiciones en las ilustraciones son solo directrices, y pueden variar de las visualizaciones reales.

Modo automático

Modo P/A/S/M

5. **Seleccione la función deseada pulsando el lado superior/inferior/izquierdo/derecho de la rueda de control.**

6. **Seleccione el ajuste deseado girando el dial frontal.**
   - Algunas funciones pueden ser ajustadas con precisión utilizando el dial trasero.

Para hacer ajustes desde las pantallas de ajuste exclusivas

Seleccione la función deseada en el paso 5, después pulse el centro de la rueda de control. Aparecerá la pantalla de ajuste exclusiva para la función. Siga la guía de operaciones **(A)** para hacer los ajustes.

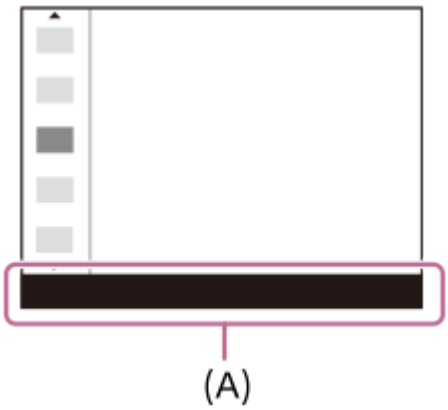

Nota

- Los elementos que están en gris en la pantalla de Quick Navi no se pueden ajustar.
- Cuando utilice [Estilo creativo], [Perfil de imagen], etc., algunas de las tareas de configuración se podrán realizar solamente en una pantalla designada.

Tema relacionado

- Cambio de la visualización en pantalla (mientras se toma/durante la reproducción)

5-007-328-43(1) Copyright 2019 Sony Corporation

Cómo utilizar el teclado

Cuando se requiere la introducción manual de caracteres, se visualiza un teclado en la pantalla.

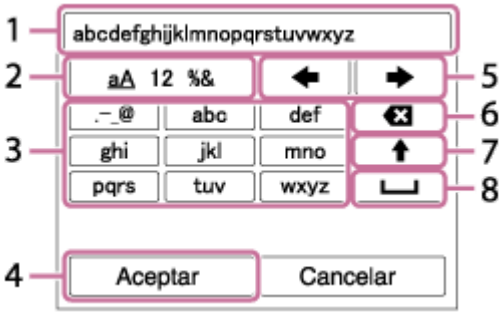

Sitúe el cursor sobre la tecla deseada utilizando la rueda de control, después pulse el centro para introducir.

1. **Casilla de introducción**
   Se visualizan los caracteres que usted introduce.
2. **Cambiar tipos de caracteres**
   Cada vez que pulse esta tecla, el tipo de caracteres cambiará entre letras del alfabeto, números y símbolos.
3. **Teclado**
   Cada vez que pulse esta tecla, los caracteres correspondientes a esa tecla se visualizarán uno a uno en orden.
   Por ejemplo: Si que quiere introducir “abd”
   Pulse la tecla para “abc” una vez para visualizar “a” → seleccione “ ➡ ”((5) Mover el cursor) y pulse la tecla para “abc” dos veces para visualizar “b” → pulse la tecla para “def” una vez para visualizar “d”.
4. **Finalizar**
   Finaliza los caracteres introducidos.
5. **Mover cursor**
   Mueve el cursor en la casilla de introducción hacia la derecha o hacia la izquierda.
6. **Borrar**
   Borra el carácter que precede al cursor.
7. ⬆
   Cambia el siguiente carácter a una letra mayúscula o minúscula.
8. ␣
   Introduce un espacio.

- Para cancelar la introducción, seleccione [Cancelar].

5-007-328-43(1) Copyright 2019 Sony Corporation

Cámara Digital de Lentes Intercambiables
ILCE-7RM4 α7RIV

Lista de iconos en el monitor

Los contenidos visualizados y sus posiciones en las ilustraciones son solo directrices, y pueden variar de las visualizaciones reales.
Las descripciones se ofrecen debajo de las indicaciones de los iconos.

Iconos en la pantalla de toma de imagen

Modo de monitor

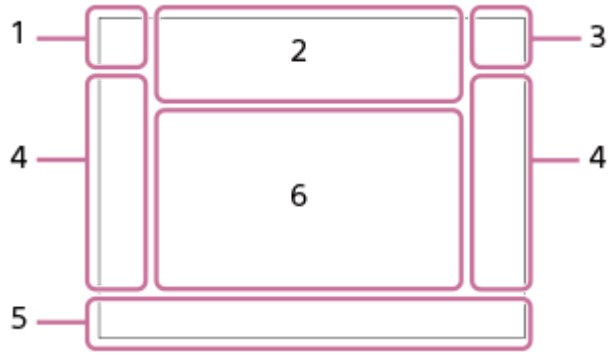

Modo de visor

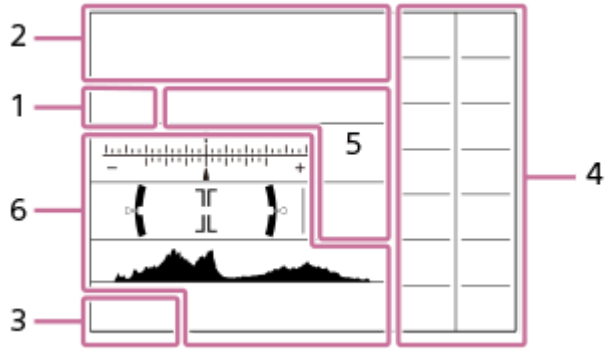

1. **Modo de toma/Reconocimiento de escena**
   P P* A S M P A S M P A S M
   Modo de toma
   1 2 3
   M1 M2 M3 M4
   Número de registro
   Iconos de reconocimiento de escena
2. **Ajustes de la cámara**
   1 2 1 2 1RAW 2RAW 1RAW 2RAW 1JPEG 2JPEG 1JPEG 2JPEG 1R+J 2R+J **NO CARD**
   Estado de tarjeta de memoria

   100/1 h 30 m
   Número restante de imágenes grabables/tiempo grabable de películas

   3
   Escribiendo datos / Número de imágenes que quedan por grabar

   3:2 4:3 16:9 1:1
   Relación de aspecto de las imágenes fijas

60M / 54M / 51M / 40M / 26M / 23M / 22M / 17M / 15M / 13M / 10M / 6.5M / 5.8M / 5.5M / 4.3M
Tamaño de imagen de las imágenes fijas

RAW RAW
Grabación RAW (comprimida/sin comprimir)

X.FINE FINE STD
Calidad JPEG

XAVC S 4K XAVC S HD AVCHD
Formato de archivo de las películas

100 60 50 25 16 FX FH
Ajuste de grabación de las películas

120p 60p 60i 30p 24p 100p 50p 50i 25p
Velocidad de fotogramas de las películas

100Px 60Px 50Px 25Px 16Px
Grabación proxy

120fps 60fps 30fps 15fps 8fps 4fps 100fps 50fps 25fps 12fps 6fps 3fps 2fps 1fps
Frecuencia de fotogramas para toma a cámara lenta/cámara rápida

APS-C/Super 35mm

Carga de flash en curso

VIEW
Efecto ajust. desact.

ON
Iluminador AF

Flicker
Se detecta titileo

OFF
Des./act. de SteadyShot, Aviso de movimiento de la cámara

8mm 8mm
Dist. focal SteadyS. /Aviso de movimiento de la cámara

S C D
Zoom inteligente/ Zoom Imag. Clara/Zoom digital

–PC–
PC remoto

Verificac. luminosa

Toma silenciosa

Mando a distancia

Wi-Fi Wi-Fi
Conectado a Wi-Fi/Desconectado de Wi-Fi

* Estos iconos se muestran en el área 6 cuando se realizan tomas con el visor.

OFF
No se graba audio de películas

Reducc. ruido viento

©
Activada la escritura de información de derechos de autor

IPTC
Activada la escritura de información de IPTC

Assist S-Log2 Assist S-Log3 Assist HLG 709 Assist HLG 2020
Asist. visual. Gamma

Cancelar el enfoque

Cancelac. seguimiento

Enfoque puntual

Ejecución de [Enfoque puntual]

NFC activado

Conexión Bluetooth disponible / conexión Bluetooth no disponible

Conectado a smartphone / No conectado a smartphone

Obteniendo información de ubicación / No se puede obtener información de ubicación

Modo avión

Aviso de calentamiento

FULL ERROR

Archivo de base de datos lleno / Error de archivo de base de datos

3. **Batería**

100%

Batería restante

Aviso de batería restante

Suministro de alimentación USB

4. **Ajustes de toma de imagen**

HI+ HI MID LO 10 C3 2s BRK C 0.3EV3 BRK S 0.3EV3 BRK C 0.3EV3 BRK S 0.3EV3 BRK WB HI BRK DRO LO BRK WB HI BRK DRO LO

Modo manejo

AUTO SLOW REAR WL SLOW WL SLOW HSS WL REAR WL

Modo flash /Flash inalámbrico/Reducción ojos rojos

±0.0

Compensac. flash

AF-S AF-A AF-C DMF MF

Modo de enfoque

Área de enfoque

JPEG RAW RAW RAW+J RAW+J

Formato archivo

STD L

Modo medición

AWB AWB AWB −1 0 +1 +2 7500K A5 G5

Balance blanco (Automático, Predeterminado, Subacuático automático, Personalizado, Temperatura de color, Filtro de color)

D-R OFF DRO AUTO

Opt.gama diná.

Std. Vivid Ntrl Clear Deep Light Port. Land. Sunset Night Autm B/W Sepia +3 +3 +3

Estilo creativo /Contraste, saturación y nitidez

Toy Norm Pop Pos Pos Rtro Stth key Part R Part G Part B Part Y HC BW OFF

Efecto de foto

AF ON AF OFF

Priorid. cara/ojos AF

PP1 – PP10 PP OFF

Perfil de imagen

1 2
Prior. a soporte grab.

5. **Indicador de enfoque/ajustes de exposición**

Indicador de enfoque

1/250

Tiempo de exposición

F3.5

Valor de abertura

M.M.

Compensación de exposición/Medida manual

ISO400

ISO AUTO

ISO400

Sensibilidad ISO

AWB L

Bloqueo AE/Bloqueo FEL/Bloqueo AWB

6. **Guías/Otros**

Cancelac. seguimiento

Visualización de guía para el seguimiento

Cancelar el enfoque

Visualización de guía para cancelación del enfoque

ISO

Función de la rueda de control

Av Tv ISO

Visualización de guía para Mi dial

−6 5 4 3 2 1 0 1 2 3 4+

Indicador de Variación

Área de medición puntual

320 400 500
5.0 5.6 6.3

Guía de ajuste de exposición

Indicador de tiempo de exposición

Indicador de abertura

Histograma

Medidor de nivel digital

STBY REC

En espera de grabación de película/Grabación de película en curso

1:00:12

Tiempo de grabación de película real (hora: minuto: segundo)

CH1
CH2

Visual. nivel aud.

REC STBY

Control de REC

00:00:00:00

Código de tiempo (hora: minuto: segundo: fotograma)

00 00 00 00

Bit de usuario

2/4
Toma múlti despl píx

Iconos en la pantalla de reproducción

Reproducción de una sola imagen

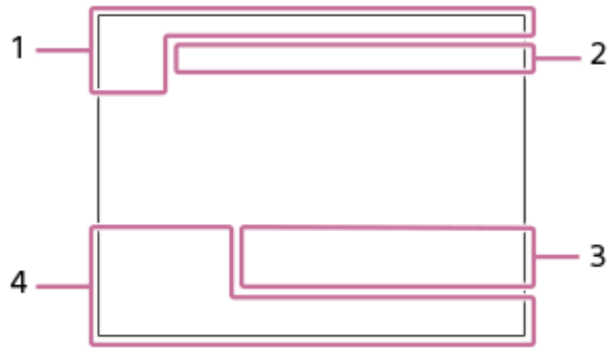

Visualización de histograma

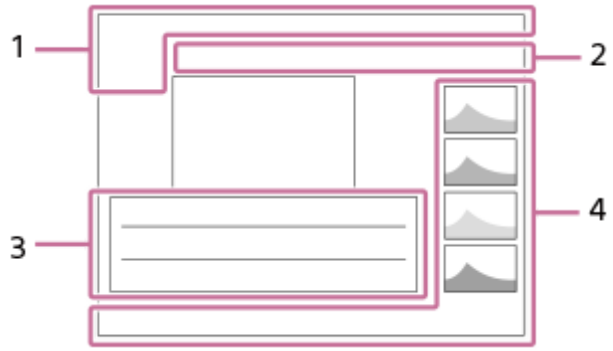

1. **Información básica**
   1 2
   Soporte de reproducción
   AVCHD XAVC S HD XAVC S 4K
   Modo visualización
   IPTC
   Información IPTC
   Valoración
   Proteger
   DPOF
   DPOF ajustado
   3/7
   Número de archivo/Número de imágenes en modo de visualización
   NFC activado
   Batería restante
   Mostrar como grupo
   Px
   Película Proxy incluida
   000000 2/4
   Toma múlti despl píx
2. **Ajustes de la cámara**
   Consulte la sección “Iconos en la pantalla de toma de imagen”.

3. **Ajustes de toma de imagen**

35mm

Distancia focal del objetivo

HLG

Grabación HDR (Hybrid Log-Gamma)

Consulte la sección “Iconos en la pantalla de toma de imagen” para informarse sobre otros iconos mostrados en esta área.

4. **Información de la imagen**

Información de latitud/longitud

Existe información de Copyright para imagen

2019 -1-1 10:37PM

Fecha de grabación

100-0003

Número de carpeta - Número de archivo

C0003

Número de archivo de película

Histograma (Luminancia/R/G/B)

5-007-328-43(1) Copyright 2019 Sony Corporation

Cámara Digital de Lentes Intercambiables
ILCE-7RM4 α7RIV

Cambio de la visualización en pantalla (mientras se toma/durante la reproducción)

Puede cambiar los contenidos visualizados en la pantalla.

1 Pulse el botón DISP (Ajuste de visualización).

- Para cambiar la información visualizada en el visor, pulse el botón DISP mientras mira por el visor.
- Cada vez que pulse el botón DISP, la visualización de la pantalla cambiará.
- Los contenidos visualizados y sus posiciones son solo como guía, y pueden variar de la visualización real.

Durante la toma (Monitor)

Mostrar toda info. → Sin información → Histograma → Nivel → Para el visor → Mostrar toda info.

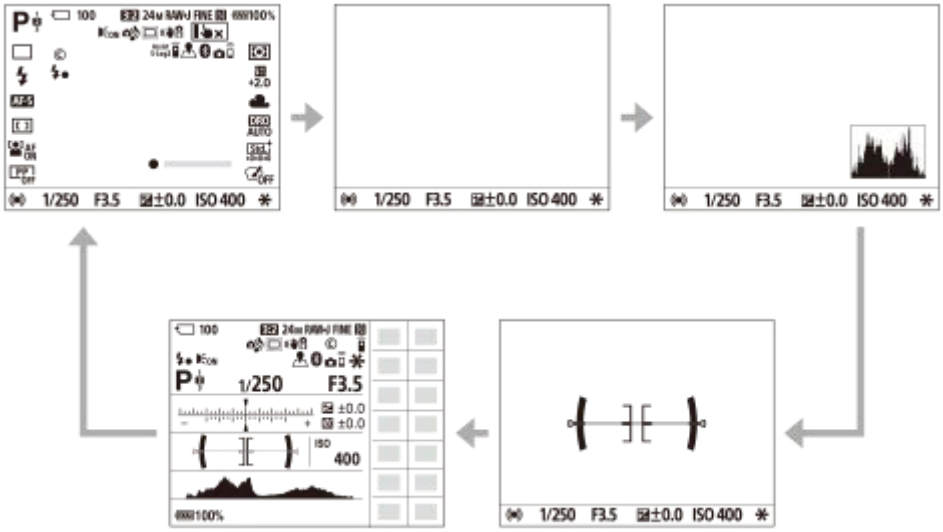

Durante la toma (Visor)

Nivel → Sin información → Histograma → Nivel

Durante la reproducción (Monitor/Visor)

Info. general → Histograma → Sin información → Info. general

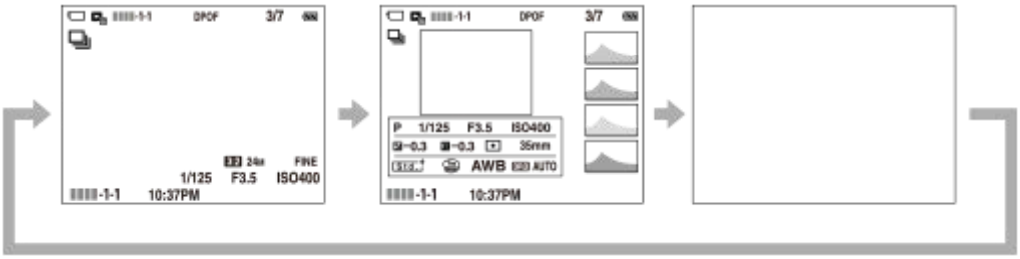

- Si la imagen tiene un área sobrexpuesta o subexpuesta, la sección correspondiente parpadeará en la visualización de histograma (advertencia de sobrexposición/subexposición).
- Los ajustes para reproducción también se aplican en [Rev.automática].

Visualización de histograma

Un histograma muestra la distribución de luminancia, visualizando cuántos píxeles hay mediante luminancia. Muestra más oscuro hacia la izquierda y más brillante hacia la derecha.
El histograma cambia dependiendo de la compensación de exposición.
Un pico situado a la derecha o a la izquierda del histograma indica que la imagen tiene un área sobrexpuesta o subexpuesta respectivamente. Tales defectos no se pueden corregir utilizando un ordenador después de tomar la imagen. Realice la compensación de exposición antes de tomar la imagen como sea necesario.

(A): Cuenta de píxeles
(B): Brillo

Nota

- La visualización del visor y la visualización del monitor para la toma se pueden ajustar por separado. Mire a través del visor para establecer los ajustes de visualización para el visor.
- La información en la visualización del histograma no indica la fotografía final. Esta es una información sobre la imagen visualizada en la pantalla. El resultado final depende del valor de la abertura, etc.
- La visualización del histograma es muy diferente entre la toma y la reproducción en los casos siguientes:
  - Cuando se utiliza el flash
  - Cuando se toma un objeto de baja luminancia tal como una escena nocturna
- En modo película, [Para el visor] no se puede visualizar.

Sugerencia

- Lo siguiente no se visualiza en los ajustes predeterminados.
  - Visualiz. gráfica
  - Monitor desactiv.
  - Mostrar toda info. (cuando se utiliza el visor)

  Para cambiar los modos de visualización que se cambian al pulsar el botón DISP, seleccione MENU → 2 (Ajustes de cámara2) → [Botón DISP] y cambie el ajuste.

Tema relacionado

- Botón DISP (Monitor/Visor)

5-007-328-43(1) Copyright 2019 Sony Corporation

Botón DISP (Monitor/Visor)

Le permite ajustar los modos de visualización en pantalla que se pueden seleccionar utilizando DISP (Ajuste de visualización) en modo de toma de imagen.

1. **MENU → 2 (Ajustes de cámara2) → [Botón DISP] → [Monitor] o [Visor] → ajuste deseado → [Intro].**

   Los elementos marcados con ✓ están disponibles.

Detalles de los elementos de menú

Visualiz. gráfica :
Muestra la información básica de toma de imagen. Muestra gráficamente el tiempo de exposición y el valor de la abertura.

Mostrar toda info. :
Muestra la información de grabación.

Sin información :
No muestra la información de grabación.

Histograma :
Visualiza gráficamente la distribución de luminancia.

Nivel :
Indica si el producto se encuentra nivelado en las direcciones frontal-trasera **(A)** y horizontal **(B)**. Cuando el producto se encuentra nivelado en alguna de las dos direcciones, el indicador se vuelve verde.

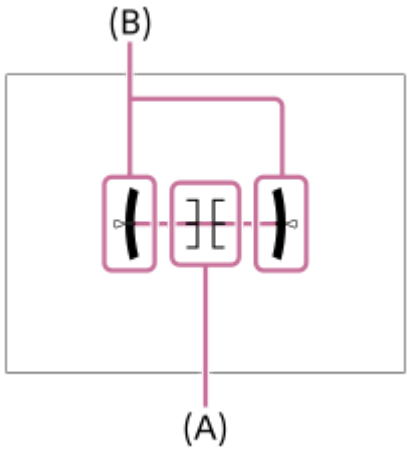

Para el visor*:
En el monitor solamente se visualiza la información de toma, no el motivo. Este es un ajuste de visualización para tomar imágenes con el visor.

Monitor desactiv.*:
Siempre apaga el monitor cuando se toman imágenes. También puede utilizar el monitor durante la reproducción de imágenes o el uso del MENU. Este es un ajuste de visualización para tomar imágenes con el visor.

* Estos modos de pantalla están disponibles solamente en el ajuste para el [Monitor].

Nota

- Si inclina el producto hacia adelante o hacia atrás muchos grados, el error de nivel será grande.
- El producto puede tener un margen de error de casi ±1° aun cuando la inclinación sea corregida por el nivel.

Tema relacionado

- Cambio de la visualización en pantalla (mientras se toma/durante la reproducción)

5-007-328-43(1) Copyright 2019 Sony Corporation

Cámara Digital de Lentes Intercambiables
ILCE-7RM4 α7RIV

Comprobación de la cámara y los elementos suministrados

El número entre paréntesis indica el número de piezas.

- Cámara (1)
- Cargador de batería (1)

- Cable de alimentación (1)*

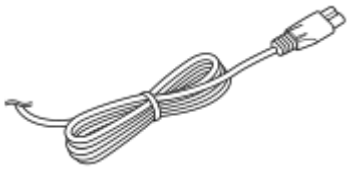

* Es posible que con la cámara se suministren varios cables de alimentación. Utilice el apropiado que valga para su país/región.

- NP-FZ100 Batería recargable (1)

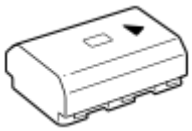

- Cable USB Type-C™ (1)

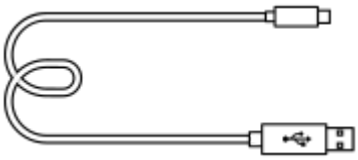

- Correa de bandolera (1)

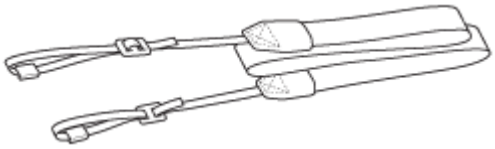

- Tapa de caja (1) (Colocada en la cámara)

- Protector de cable (1)

- Tapa de zapata (1) (Colocada en la cámara)
- Caperuza de ocular (1) (Colocada en la cámara)
- Manual de instrucciones (1)
- Guía de referencia (1)

5-007-328-43(1) Copyright 2019 Sony Corporation

Carga de la batería utilizando un cargador

1. **Inserte la batería en el cargador de batería.**
   - Coloque la batería en el cargador de batería alineándola en la dirección de la marca ▲.
   - Introduzca la batería hasta el fondo en la dirección de la flecha.

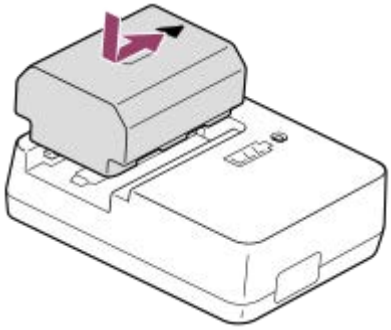

2. **Conecte el cable de alimentación (suministrado) al cargador de batería, y conecte el cargador a la toma de corriente de la pared.**

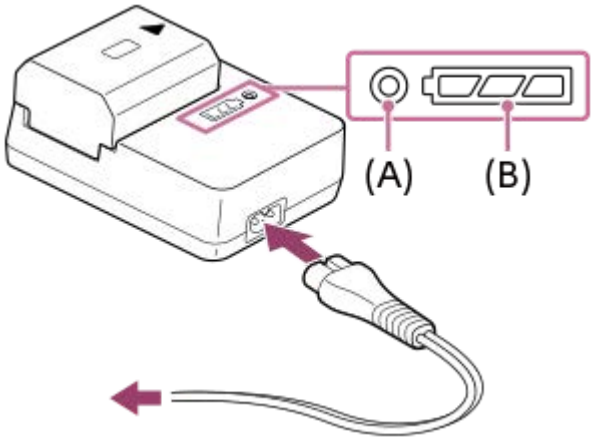

   - Cuando se inicia la carga, la luz de CHARGE **(A)** se ilumina de color naranja. La luz de CHARGE se apaga cuando el nivel de carga alcanza aproximadamente el 90 %.
   - Puede comprobar el estado de carga aproximado mediante la luz indicadora del estado de carga **(B)** tal y como se muestra en la tabla siguiente. (El color naranja indica la iluminación de la luz.) La luz indicadora del estado de carga se apaga cuando se completa la carga.

Estado de carga	Luz CHARGE/Luz indicadora del estado de carga
Inmediatamente después de colocar la batería - 30 %	● ▭▭▭
30 % - 60 %	● ▭▭▰
60% - 90%	● ▭▰▰
90 % - Completamente cargada	○ ▰▰▰
Completamente cargada	○ ▭▭▭

El nivel de carga mostrado por la luz indicadora del estado de carga y los porcentajes de la tabla anterior son indicaciones aproximadas.
El estado real puede ser distinto dependiendo de la temperatura ambiente o del estado de la batería.

- Tiempo de carga (Carga completa): El tiempo de carga es de aproximadamente 150 minuto.
- El tiempo de carga indicado arriba se aplica cuando se carga una batería totalmente agotada a una temperatura de 25 °C El proceso de carga puede durar más tiempo en función de las condiciones de uso y las circunstancias.
- Cuando la luz de CHARGE y la luz indicadora del estado de carga se iluminan y después se apagan inmediatamente, significa que la batería está completamente cargada.

Nota

- Le recomendamos cargar la batería a una temperatura ambiente de entre 10 °C y 30 °C Es posible que no pueda cargar la batería eficazmente fuera de este rango de temperatura.
- Utilice una toma de corriente de la pared cercana cuando utilice el adaptador de ca/cargador de batería. Si se produce cualquier mal funcionamiento, desenchufe la clavija de la toma de corriente de la pared inmediatamente para desconectar la fuente de alimentación.
  Si utiliza el producto con una luz de carga, tenga en cuenta que el producto no estará desconectado de la toma de corriente incluso cuando la luz se apague.
- Cuando utilice una batería completamente nueva o una batería que no ha sido utilizada durante largo tiempo, es posible que la luz CHARGE parpadee rápidamente cuando la batería esté cargada. Si ocurre esto, retire la batería y después vuelva a insertarla para recargarla.
- No cargue la batería continuamente o repetidamente sin utilizarla si ya está completamente cargada o casi completamente cargada. Si lo hace podrá ocasionar un deterioro del rendimiento de la batería.
- Asegúrese de utilizar solamente baterías genuinas de la marca Sony.

Tema relacionado

- Notas acerca de la batería

5-007-328-43(1) Copyright 2019 Sony Corporation

Inserción/extracción de la batería

1. **Abra la tapa de la batería.**

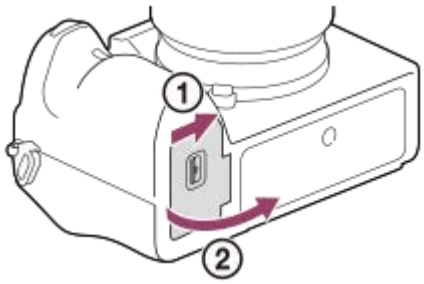

2. **Inserte la batería mientras pulsa la palanca de bloqueo (A) con la punta de la batería hasta que la batería se bloquee en su sitio.**

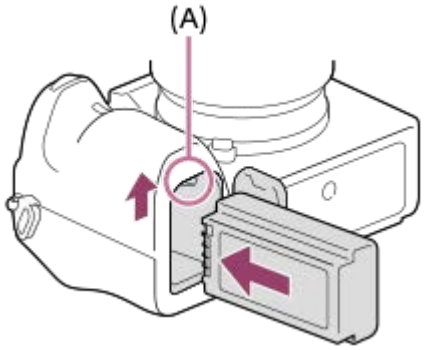

3. **Cierre la tapa.**

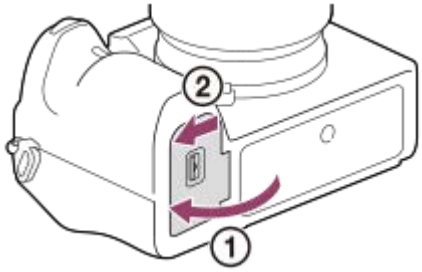

Para cargar la batería mientras está insertada en la cámara

Apague la cámara y después conecte la cámara a un ordenador, etc., utilizando un cable USB.
Si la cámara está encendida, podrá utilizarla con la alimentación suministrada desde el ordenador, etc., pero la batería no se cargará.
Utilice el cable USB Type-C suministrado o un cable que cumpla con la especificación USB.

Para retirar la batería

Asegúrese de que la luz de acceso no está encendida, y apague la cámara. Después, deslice la palanca de bloqueo **(A)** y retire la batería. Tenga cuidado de no dejar caer la batería.

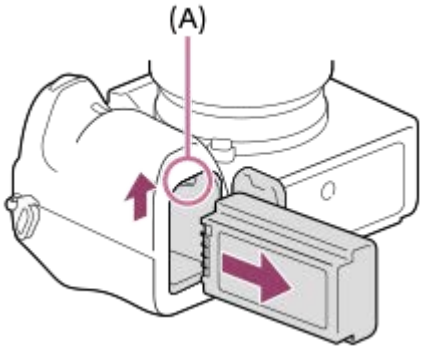

5-007-328-43(1) Copyright 2019 Sony Corporation

Carga mediante la conexión a un ordenador

La batería se puede cargar conectando la cámara a un ordenador mediante un cable USB.

1. **Apague el producto, y conéctelo al terminal USB del ordenador.**

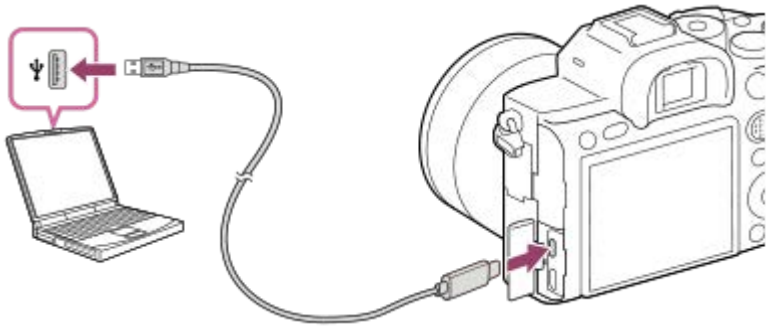

Nota

- Si se conecta el producto a un ordenador portátil que no está conectado a una fuente de alimentación, el nivel de batería del portátil disminuirá. No deje el producto conectado a un ordenador portátil durante un tiempo prolongado.
- No encienda/apague ni reinicie el ordenador, ni lo reanude del modo de ahorro de energía, cuando haya sido establecida una conexión USB entre el ordenador y la cámara. Si lo hace podrá ocasionar un malfuncionamiento. Antes de encender/apagar o reiniciar el ordenador, o reanudarlo del modo de ahorro de energía, desconecte la cámara del ordenador.
- No se puede garantizar una operación apropiada en todos los tipos de ordenadores.
- La carga no se puede garantizar con un ordenador ensamblado de forma personalizada, un ordenador modificado, o un ordenador conectado por medio de un concentrador de conectores USB.
- Es posible que la cámara no funcione correctamente cuando se estén utilizando otros dispositivos USB al mismo tiempo.

Tema relacionado

- Notas acerca de la batería
- Notas sobre la carga de la batería

5-007-328-43(1) Copyright 2019 Sony Corporation

Duración de la batería y número de imágenes grabables

		Duración de la batería	Número de imágenes
Tomar (imágenes fijas)	Modo de pantalla	—	Aprox. 670
	Modo de visor	—	Aprox. 530
Toma actual (películas)	Modo de pantalla	Aprox. 105 minuto	—
	Modo de visor	Aprox. 90 minuto	—
Toma continua (películas)	Modo de pantalla	Aprox. 170 minuto	—
	Modo de visor	Aprox. 160 minuto	—

- Las estimaciones de arriba para la duración de la batería y el número de imágenes grabables son aplicables cuando la batería ha sido cargada completamente. La duración de la batería y el número de imágenes podrá disminuir dependiendo de las condiciones de uso.
- La duración de la batería y el número de imágenes grabables son estimaciones basadas tomando imágenes con los ajustes predeterminados en las condiciones siguientes:
  - Utilizando la batería a una temperatura ambiente de 25 °C
  - Utilizando una tarjeta de memoria Sony SDXC (U3) (se vende por separado)
  - Utilizando un objetivo FE 28-70mm F3.5-5.6 OSS (se vende por separado)
- Los números correspondientes a “Tomar (imágenes fijas)” están basados en el estándar CIPA y a la toma en las condiciones siguientes:
  (CIPA: Camera & Imaging Products Association)
  - Se toma una imagen cada 30 segundo.
  - La alimentación se conecta y desconecta una de cada diez veces.
- El número de minutos para toma de película está basado en el estándar CIPA y tomando en las condiciones siguientes:
  - La calidad de imagen está ajustada a XAVC S HD 60p 50M /50p 50M.
  - Toma actual (películas): La duración de la batería está basada utilizando las operaciones de toma de imagen, zoom, en espera de toma, apagado/encendido, etc., repetidamente.
  - Toma continua (películas): No se realizan otras operaciones que no sean iniciar y finalizar la toma.

5-007-328-43(1) Copyright 2019 Sony Corporation

Cámara Digital de Lentes Intercambiables
ILCE-7RM4 α7RIV

Suministro de alimentación desde una toma de corriente de la pared

Utilice un adaptador de ca, etc., para tomar y reproducir imágenes mientras la cámara está conectada a una toma de corriente de la pared. Así se ahorra energía de la batería de la cámara.

1. **Inserte la batería en la cámara.**
2. **Conecte la cámara a la toma de corriente de la pared con un cable USB y un adaptador de ca, etc.**

Nota

- La cámara no se activará si no hay batería suficiente. Inserte en la cámara una batería cargada suficientemente.
- Si utiliza la cámara mientras se está suministrando alimentación desde una toma de corriente de la pared, asegúrese de que el icono indicador de que la alimentación a través de USB está activada ( ) se visualiza en el monitor.
- No retire la batería mientras la alimentación se suministra desde una toma de corriente de la pared. Si retira la batería, la cámara se apagará.
- No retire la batería mientras está encendida la luz de acceso. Los datos en la tarjeta de memoria se podrán dañar.
- Mientras la alimentación esté conectada, la batería no se cargará aunque la cámara esté conectada al adaptador de ca, etc.
- En ciertas condiciones, es posible se suministre alimentación desde la batería suplementariamente aunque usted esté utilizando el adaptador de ca, etc.
- No retire el cable USB mientras la alimentación se suministra desde una toma de corriente de la pared. Antes de retirar el cable USB, apague la cámara.
- Dependiendo de la temperatura de la cámara y la batería, es posible que el tiempo de grabación continua se acorte mientras la alimentación se suministra desde una toma de corriente de la pared.
- Cuando utilice un cargador portátil como fuente de alimentación, confirme que este está completamente cargado antes de utilizarlo. Además, tenga cuidado de la alimentación restante en el cargador portátil durante la utilización.

5-007-328-43(1) Copyright 2019 Sony Corporation

Notas acerca de la batería

Notas sobre la utilización de la batería

- Asegúrese de utilizar solamente baterías especificadas para este producto.
- Es posible que el indicador de batería restante correcto no se visualice en ciertas condiciones de funcionamiento o ambientales.
- No exponga la batería al agua. La batería no es resistente al agua.
- No deje la batería en lugares muy cálidos, tales como en un automóvil o bajo la luz solar directa.

Carga de la batería

- Cargue la batería (suministrada) antes de utilizar el producto por primera vez.
- La batería cargada se descargará poco a poco, aunque no la utilice. Cargue la batería cada vez antes de utilizar el producto para no perder ninguna oportunidad de tomar imágenes.
- No cargue baterías excepto las baterías especificadas para este producto. Si lo hace podrá resultar en fugas, recalentamiento, explosiones, descargas eléctricas, quemaduras, o heridas.
- Si la luz de carga parpadea cuando la batería no está cargada totalmente, retire la batería o desconecte el cable USB de la cámara y el cargador y después vuelva a insertarla para recargarla.
- Le recomendamos cargar la batería a una temperatura ambiente de entre 10 °C y 30 °C Es posible que la batería no se cargue eficazmente en temperaturas fuera de esta gama.
- Cuando conecte este producto y un ordenador portátil que no esté conectado a una fuente de alimentación, la carga de la batería del portátil podrá disminuir. No cargue este producto utilizando un ordenador portátil durante largo tiempo.
- No encienda, apague ni reinicie un ordenador, ni lo reanude a partir del modo de ahorro de energía, ni apague un ordenador mientras este producto esté conectado al ordenador a través de un cable USB. Si lo hace podrá ocasionar un mal funcionamiento de este producto. Desconecte el producto y el ordenador antes de realizar las operaciones de arriba.
- No se ofrece garantía en caso de realizar la carga utilizando un ordenador ensamblado de forma personalizada o un ordenador modificado.
- Una vez que el aparato haya terminado de cargarse, desconecte el cargador de la toma de corriente en la pared si ha utilizado uno, o desconecte el cable USB de la cámara si ha cargado la batería sin extraerla de la cámara. Si no lo hace podrá resultar en una vida de batería más corta.

Indicador de batería restante

- El indicador de batería restante aparece en la pantalla.

A: Nivel de batería alto
B: Batería agotada

- El indicador de batería restante correcto tarda un minuto aproximadamente en aparecer.
- Es posible que el indicador de batería restante correcto no se visualice en ciertas condiciones de funcionamiento o ambientales.
- Si el indicador de batería restante no aparece en la pantalla, pulse el botón DISP (Ajuste de visualización) para visualizarlo.

Tiempo de carga (Carga completa)

El tiempo de carga es de aproximadamente 150 minuto utilizando el cargador de batería (suministrado).
El tiempo de carga indicado arriba se aplica cuando se carga una batería totalmente agotada a una temperatura de 25 °C El proceso de carga puede durar más tiempo en función de las condiciones de uso y las circunstancias.

Utilización eficiente de la batería

- El rendimiento de la batería disminuye en ambientes de bajas temperaturas. Por lo que en lugares fríos, el tiempo de operación de la batería será más corto. Para asegurar un uso de la batería más largo, se recomienda poner la batería en un bolsillo pegado al cuerpo para calentarla, e insertarla en el producto inmediatamente antes de comenzar a tomar imágenes. Si hay algún objeto metálico tal como llaves en su bolsillo, tenga cuidado de no causar un cortocircuito.
- La batería se agotará rápidamente si utiliza el flash o la función de toma continua con frecuencia, conecta/desconecta la alimentación con frecuencia, o ajusta el monitor a muy brillante.
- Se recomienda preparar baterías de repuesto y realizar tomas de prueba antes de tomar las imágenes reales.
- Si el terminal de la batería está sucio, es posible que no pueda encender el producto o que la batería no se cargue debidamente. En ese caso, limpie la batería retirando ligeramente el polvo utilizando un paño suave o un bastoncillo de algodón.

Modo de almacenar la batería

Para que la batería siga funcionando correctamente, cargue la batería y después descárguela completamente en la cámara al menos una vez al año antes de guardarla. Guarde la batería en un lugar fresco y seco después de extraerla de la cámara.

Acerca de la vida de servicio de la batería

- La vida de servicio de la batería es limitada. Si utiliza la misma batería repetidamente, o si utiliza la misma batería durante un periodo de tiempo largo, la capacidad de la batería disminuirá gradualmente. Si el tiempo disponible de la batería se acorta significativamente, probablemente sea hora de reemplazarla con una nueva.
- La vida de servicio de la batería varía de acuerdo a cómo es almacenada y a las condiciones de funcionamiento y del ambiente en el que cada batería es utilizada.

5-007-328-43(1) Copyright 2019 Sony Corporation

Notas sobre la carga de la batería

- Si la luz de carga del producto parpadea durante la carga, retire la batería que está siendo cargada, y después vuelva a insertar la misma batería en el producto firmemente. Si la luz de carga parpadea otra vez, podrá indicar una batería defectuosa o que ha sido insertada una batería distinta de la del tipo especificado. Compruebe que la batería es del tipo especificado.
  Si la batería es del tipo especificado, retire la batería, reemplácela con una nueva u otra diferente y compruebe que la batería insertada nuevamente se está cargando correctamente. Si la batería recién insertada se está cargando correctamente, la batería insertada anteriormente podrá estar defectuosa.

5-007-328-43(1) Copyright 2019 Sony Corporation

Inserción/extracción de una tarjeta de memoria

Explica cómo insertar una tarjeta de memoria (se vende por separado) en el producto.

1. **Abra la tapa de la tarjeta de memoria.**

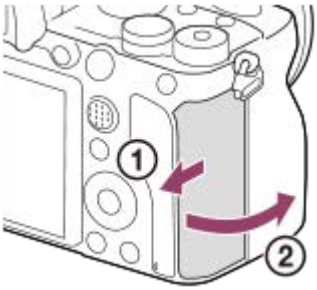

2. **Inserte la tarjeta SD en la ranura 1.**

- Cuando utilice dos tarjetas de memoria, inserte la segunda en la ranura 2.

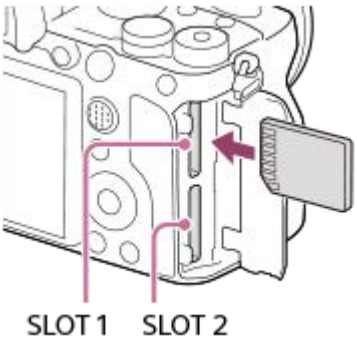

- Inserte la tarjeta de memoria con el lado del terminal orientado hacia usted hasta que encaje en su sitio.

Tipos de tarjeta de memoria que se pueden insertar en las ranuras de tarjeta de memoria
Tanto la ranura 1 (superior) como la ranura 2 (inferior) solo admiten tarjetas de memoria SD (compatibles con UHS-II).

- Esta cámara no es compatible con el soporte Memory Stick.

3. **Cierre la tapa.**

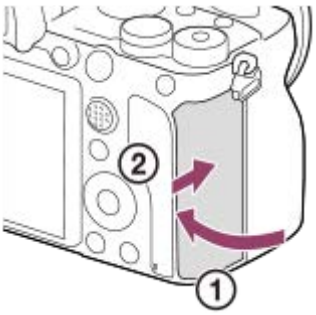

Sugerencia

- Cuando utilice una tarjeta de memoria por primera vez con la cámara, se recomienda que formatee la tarjeta en la cámara para obtener un rendimiento más estable de la tarjeta de memoria.
- Puede cambiar la ranura de tarjeta de memoria para grabar seleccionando MENU → (Ajustes) → [Ajustes soport. grab.] → [Prior. a soporte grab.].
- Para grabar la misma imagen en dos tarjetas de memoria al mismo tiempo o para ordenar las imágenes grabadas en dos ranuras de tarjeta de memoria por tipo de imagen (imagen fija/película), seleccione MENU → (Ajustes) → [Ajustes soport. grab.] → [Modo de grabación].

Para retirar la tarjeta de memoria

Abra la tapa de la tarjeta de memoria y asegúrese de que la luz de acceso **(A)** no está encendida, después empuje la tarjeta de memoria ligeramente hacia dentro una vez para retirarla.

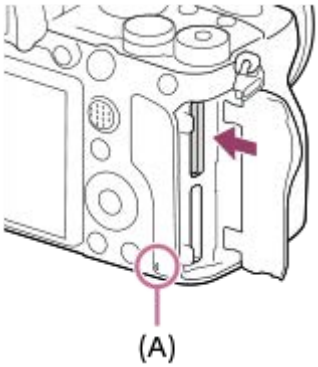

Tema relacionado

- Tarjetas de memoria que se pueden utilizar
- Notas sobre la tarjeta de memoria
- Formatear
- Ajustes soport. grab.: Prior. a soporte grab.
- Selección de la tarjeta de memoria que se va a reproducir (Selecc. soporte repr.)
- Ajustes soport. grab.: Modo de grabación

5-007-328-43(1) Copyright 2019 Sony Corporation

Tarjetas de memoria que se pueden utilizar

Esta cámara solo admite tarjetas de memoria SD (compatibles con UHS-II). Cuando utilice tarjetas de memoria microSD con esta cámara, asegúrese de usar el adaptador apropiado.

Formato de grabación		Tarjeta de memoria admitida
Imagen fija		Tarjeta SD/SDHC/SDXC
AVCHD		Tarjeta SD/SDHC/SDXC (Clase 4 o más rápida, o U1 o más rápida)
XAVC S	**4K 60 Mbps * HD 50 Mbps o menos * HD 60 Mbps**	Tarjeta SDHC/SDXC (Clase 10, o U1 o más rápida)
	4K 100 Mbps* HD 100 Mbps	Tarjeta SDHC/SDXC (U3)

* Incluyendo cuando se graban películas proxy al mismo tiempo

Nota

- Cuando se utiliza una tarjeta de memoria SDHC para grabar una película XAVC S durante periodos prolongados, las películas grabadas se dividirán en archivos de 4 GB de tamaño. Los archivos divididos se pueden manejar como un solo archivo importándolos a un ordenador mediante PlayMemories Home.
- Cuando grabe una película en tarjetas de memoria en ambas ranura 1 y ranura 2 con los ajustes de cámara siguientes, inserte dos tarjetas de memoria con el mismo sistema de archivo. Las películas XAVC S no se pueden grabar simultáneamente cuando se utiliza una combinación de sistema de archivo exFAT y sistema de archivo FAT32.
  - [Formato archivo] está ajustado a [XAVC S 4K] o [XAVC S HD].
  - [Modo de grabación] en [Ajustes soport. grab.] está ajustado en [Grabac. simult. ( )] o [Grab simult (/)].

Tarjeta de memoria	Sistema de archivo
Tarjeta de memoria SDXC	exFAT
Tarjeta de memoria SDHC	FAT32

- Cargue completamente la batería antes de intentar recuperar archivos de base de datos de la tarjeta de memoria.

Tema relacionado

- Notas sobre la tarjeta de memoria
- Número de imágenes grabables
- Tiempos de película grabables
- Ajustes soport. grab.: Modo de grabación

5-007-328-43(1) Copyright 2019 Sony Corporation

Notas sobre la tarjeta de memoria

- Si toma y borra imágenes repetidamente durante largo tiempo, podrá producirse una desfragmentación de los datos en un archivo de la tarjeta de memoria, y la grabación de película podrá interrumpirse en mitad de la toma. Si ocurre esto, guarde sus imágenes en un ordenador u otro lugar de almacenamiento, después ejecute [Formatear] utilizando esta cámara.
- No retire la batería o la tarjeta de memoria, desconecte el cable USB, o apague la cámara mientras la luz de acceso está encendida. Esto podrá ocasionar que los datos de la tarjeta de memoria se dañen.
- Asegúrese de hacer copias de seguridad de los datos para protegerlos.
- No se garantiza que todas las tarjetas de memoria vayan a funcionar correctamente.
- Las imágenes grabadas en una tarjeta de memoria SDXC no se pueden importar ni reproducir en ordenadores o dispositivos de audio y vídeo que no sean compatibles con exFAT cuando están conectados utilizando un cable USB. Asegúrese de que el dispositivo es compatible con exFAT antes de conectarlo a la cámara. Si conecta su cámara a un dispositivo no compatible, es posible que se le pida que formatee la tarjeta. No formatee nunca la tarjeta como respuesta a esta solicitud, ya que si lo hace borrará todos los datos de la tarjeta. (exFAT es el sistema de archivo utilizado en tarjetas de memoria SDXC).
- No exponga al agua la tarjeta de memoria.
- No golpee, doble ni deje caer la tarjeta de memoria.
- No utilice ni almacene la tarjeta de memoria en las condiciones siguientes:
  - Lugares donde la temperatura sea alta tal como en un automóvil aparcado al sol
  - Lugares expuestos a la luz solar directa
  - Lugares húmedos o lugares donde haya presentes sustancias corrosivas
- Si la tarjeta de memoria es utilizada cerca de áreas con magnetización fuerte, o utilizada en lugares expuestos a electricidad estática o ruido eléctrico, los datos de la tarjeta de memoria podrán dañarse.
- No toque la sección del terminal de la tarjeta de memoria con las manos ni con objetos metálicos.
- No deje la tarjeta de memoria en un lugar donde pueda ser alcanzada por niños pequeños. Los niños podrían tragarla accidentalmente.
- No desarme ni modifique la tarjeta de memoria.
- La tarjeta de memoria puede estar caliente justo después de haberla utilizado durante largo tiempo. Tenga cuidado cuando la maneje.
- No se garantiza que una tarjeta de memoria formateada con un ordenador funcione con el producto. Formatee la tarjeta de memoria utilizando este producto.
- La velocidad de lectura/escritura de datos variará dependiendo de la combinación de la tarjeta de memoria y el equipo que se utilice.
- No presione con fuerza cuando escriba en el espacio para anotaciones de la tarjeta de memoria.
- No ponga ninguna etiqueta en la propia tarjeta de memoria ni en un adaptador de tarjeta de memoria.
- Si el conmutador de protección contra la escritura o el conmutador de protección contra el borrado de una tarjeta de memoria está ajustado en la posición LOCK, no podrá grabar o borrar imágenes. En este caso, ajuste el conmutador en la posición de grabación.
- Para utilizar una tarjeta de memoria microSD con este producto:
  - Asegúrese de insertar la tarjeta de memoria en un adaptador exclusivo. Si inserta una tarjeta de memoria en el producto sin un adaptador de tarjeta de memoria, es posible que no pueda extraerla del producto.
  - Cuando inserte una tarjeta de memoria en un adaptador de tarjeta de memoria, asegúrese de que la está insertando en la dirección correcta y después insértela a tope. Si la tarjeta no está insertada debidamente, podrá resultar en un malfuncionamiento.

5-007-328-43(1) Copyright 2019 Sony Corporation

Colocación/desmontaje de un objetivo

Apague la cámara antes de colocar o retirar el objetivo.

1. **Retire la tapa de caja (A) de la cámara y la tapa trasera del objetivo (B) de la parte trasera del objetivo.**

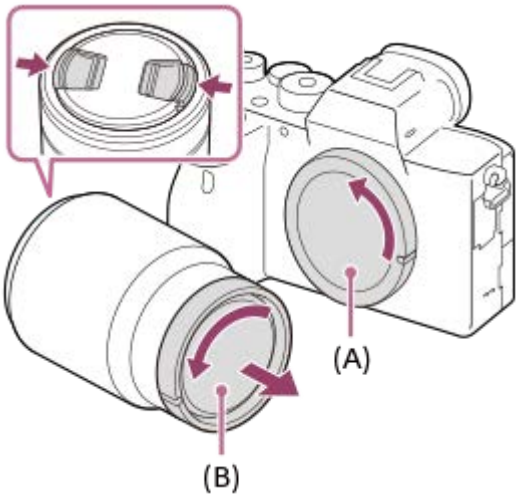

- Se recomienda que coloque la tapa delantera de objetivo después de hacer una toma.

2. **Monte el objetivo alineando las dos marcas de índice blancas (índices de montaje) del objetivo y la cámara.**

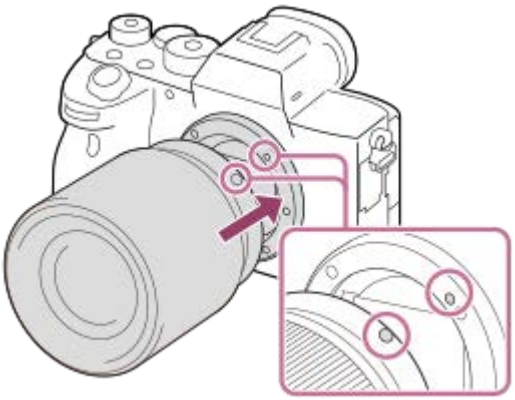

- Sujete la cámara con la montura de objetivo orientada hacia abajo para evitar que entre polvo y suciedad en la cámara.

3. **Mientras empuja el objetivo ligeramente hacia la cámara, gírelo despacio en la dirección de la flecha hasta que produzca un chasquido en posición bloqueada.**

- Asegúrese de sujetar el objetivo en línea recta cuando lo coloque.

Para retirar el objetivo

Siga pulsando el botón de liberación del objetivo **(A)** y gire el objetivo en la dirección de la flecha hasta que se pare. Después de retirar el objetivo, coloque la tapa de caja en la cámara y las tapas de objetivo en las partes delantera y trasera del objetivo para evitar que entre polvo y suciedad en la cámara y el objetivo.

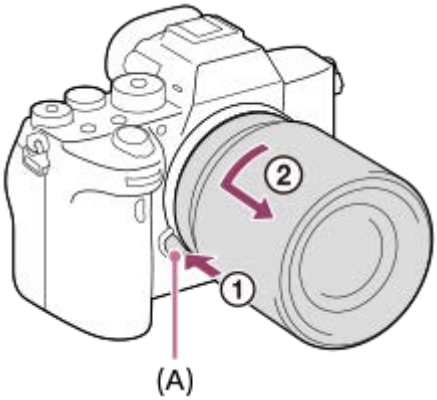

Nota

- Cuando coloque/retire el objetivo, hágalo rápidamente en un lugar libre de polvo.
- No pulse el botón de liberación del objetivo cuando coloque un objetivo.
- No utilice fuerza cuando coloque un objetivo.
- El adaptador de montura de objetivo (se vende por separado) se requiere para utilizar un objetivo de montura A (se vende por separado). Cuando utilice el adaptador de montura de objetivo, consulte el manual de instrucciones suministrado con el adaptador de montura de objetivo.
- Si quiere tomar imágenes de fotograma completo, utilice un objetivo compatible con tamaño de fotograma completo.
- Cuando utilice un objetivo con receptáculo para trípode, coloque un trípode en el receptáculo para trípode del objetivo para ayudar a equilibrar el peso del objetivo.
- Cuando transporte la cámara con un objetivo colocado, sujete firmemente la cámara y el objetivo.
- No sujete la parte del objetivo que está extendida para ajustar el zoom o el enfoque.

Tema relacionado

- Colocación del parasol del objetivo

5-007-328-43(1) Copyright 2019 Sony Corporation

Colocación del parasol del objetivo

Se recomienda utilizar el parasol del objetivo para evitar que la luz fuera del cuadro de la toma afecte a la imagen.

1. **Haga coincidir la forma de la parte de montaje del parasol del objetivo y del frente del objetivo, y gire el parasol del objetivo hacia la derecha hasta que produzca un chasquido.**

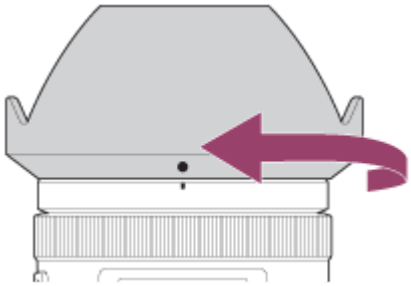

Nota

- Coloque el parasol del objetivo debidamente. De lo contrario, el parasol del objetivo podrá no tener ningún efecto o podrá ser reflejado parcialmente en la imagen.
- Cuando el parasol del objetivo está colocado debidamente, el índice del parasol del objetivo (línea roja) coincide con la marca de índice roja del parasol.(Es posible que en algunos objetivos no haya índice del parasol del objetivo.)
- Retire el parasol del objetivo cuando utilice el flash porque el parasol del objetivo bloqueará la luz del flash y podrá aparecer como sombra en la imagen.
- Para guardar el parasol del objetivo después de la toma, coloque el parasol del objetivo en el objetivo hacia atrás.

Tema relacionado

- Colocación/desmontaje de un objetivo

5-007-328-43(1) Copyright 2019 Sony Corporation

Adaptador de montura de objetivo

Utilizando un adaptador de montura (se vende por separado), puede acoplar un objetivo de montura A (se vende por separado) a este producto.
Para más detalles, consulte el manual de instrucciones suministrado con el adaptador de montura.

Nota

- Cuando esté seleccionado un ajuste distinto de [Captura continua: Lo] para [Captura continua], el enfoque se bloqueará durante la primera toma, aunque [Modo de enfoque] esté ajustado a [AF continuo].
- Es posible que no pueda utilizar el adaptador de montura de objetivo o el enfoque automático con ciertos objetivos. Consulte con el distribuidor de Sony o con la oficina de servicio local autorizada de Sony sobre objetivos compatibles.
- El adaptador de montura de objetivo LA-EA2 o LA-EA4 (se vende por separado) y el mango vertical (se vende por separado) no están diseñados para acoplarse al mismo tiempo. Si se acoplan al mismo tiempo, el espacio entre el adaptador de montura de objetivo y el mango vertical queda muy reducido y dificulta la sujeción de la cámara.
- No se puede utilizar el iluminador AF cuando se utiliza un objetivo de montura A.
- Es posible que se grabe el sonido del objetivo y del producto en funcionamiento durante la grabación de película.
  Puede apagar el sonido seleccionando MENU → 2 (Ajustes de cámara2) → [Grabación de sonido] → [Desactivar].
- Es posible que el producto tarde mucho tiempo en enfocar o que tenga dificultades para hacerlo, dependiendo del objetivo utilizado o del motivo.

Tema relacionado

- Adaptador de montura de objetivo LA-EA1/LA-EA3/LA-EA5
- Adaptador de montura de objetivo LA-EA2/LA-EA4

5-007-328-43(1) Copyright 2019 Sony Corporation

Adaptador de montura de objetivo LA-EA1/LA-EA3/LA-EA5

Si utiliza el adaptador de montura de objetivo LA-EA1 (se vende por separado), el adaptador de montura de objetivo LA-EA3 (se vende por separado), o el adaptador de montura de objetivo LA-EA5 (se vende por separado), estarán disponibles las funciones siguientes.
Para utilizar el adaptador de montura de objetivo LA-EA5 (se vende por separado), actualice el software del sistema de la cámara (firmware) a la Ver. 1.20 o posterior.

Toma de fotograma completo:
LA-EA1: No disponible
LA-EA3/LA-EA5: Disponible solamente con objetivos compatibles con toma de fotograma completo
Enfoque autom.:
LA-EA1/LA-EA3: El enfoque automático está disponible solamente con un objetivo SAM/SSM.
LA-EA5: El enfoque automático está disponible con un objetivo AF para montura A*. (Con objetivos distintos de SAM/SSM, el enfoque automático se realiza mediante el acoplador de enfoque automático del adaptador de montura de objetivo LA-EA5).

* El enfoque automático no está disponible con algunos modelos de objetivos y teleconvertidores de Minolta/Konica-Minolta.

Sistema AF:
Detección de fase AF
Selección AF/MF:
Se puede cambiar utilizando el conmutador de operación en el objetivo.
Modo de enfoque:
AF toma sencilla/AF automático/AF continuo/Enf. manual dir. (Enfoque manual directo)/Enfoque man.

- Cuando utilice un adaptador de montura de objetivo en el modo película, ajuste el valor de abertura y el foco manualmente.

Área de enfoque disponible:
[Ancho]/[Zona]/[Centro]/[Punto flexible]/[Punto flex. expandid.]/[Seguimiento]
SteadyShot:
En el cuerpo de la cámara

Tema relacionado

- Área de enfoque

5-007-328-43(1) Copyright 2019 Sony Corporation

Adaptador de montura de objetivo LA-EA2/LA-EA4

Si utiliza el adaptador de montura de objetivo LA-EA2 (se vende por separado) o el adaptador de montura de objetivo LA-EA4 (se vende por separado), estarán disponibles las funciones siguientes.

Toma de fotograma completo:
LA-EA2: No disponible
LA-EA4: Disponible solamente con objetivos compatibles con toma de fotograma completo
Enfoque autom.:
Disponible
Sistema AF:
Detección de fase AF, que es controlada mediante el sensor AF exclusivo situado dentro del adaptador de montura
Selección AF/MF:
Objetivos que no admiten DMF (con conmutador de modo de enfoque): Se pueden cambiar utilizando el conmutador de modo de enfoque en el objetivo.
Objetivos que admiten DMF (con conmutador de modo de enfoque): Se pueden cambiar utilizando el conmutador de modo de enfoque en el objetivo. Cuando el conmutador de modo de enfoque en el objetivo está ajustado a AF, puede cambiar el modo de enfoque operando la cámara.
Otros objetivos (sin conmutador de modo de enfoque): Se pueden cambiar operando la cámara.
Modo de enfoque:
LA-EA2: AF toma sencilla/AF continuo/DMF*
LA-EA4: AF toma sencilla/AF continuo/AF automático/DMF*

* Disponible solamente cuando se utilizan objetivos que admiten enfoque manual directo.

- Aunque [Ajuste prior en AF-S] esté ajustado a [Énfasis Balanceada], la cámara cambiará temporalmente a [AF].
- Aunque [Ajuste prior en AF-C] esté ajustado a [Énfasis Balanceada], la cámara cambiará temporalmente a [Liberar].

Área de enfoque disponible:
Ancho/Centro/Punto flexible/Seguimiento
SteadyShot:
En el cuerpo de la cámara

Tema relacionado

- Área de enfoque

5-007-328-43(1) Copyright 2019 Sony Corporation

Mango vertical

Puede colocar un mango vertical (se vende por separado) en este producto y grabar imágenes orientadas verticalmente. Cuando coloque el mango vertical, quite la cubierta de la batería de antemano.
Para ver detalles, consulte el manual de instrucciones del mango vertical.

Para retirar la cubierta de la batería

Tire de la palanca de liberación de la cubierta de la batería **(A)** en la dirección de la flecha y, a continuación, extraiga la cubierta de la batería.

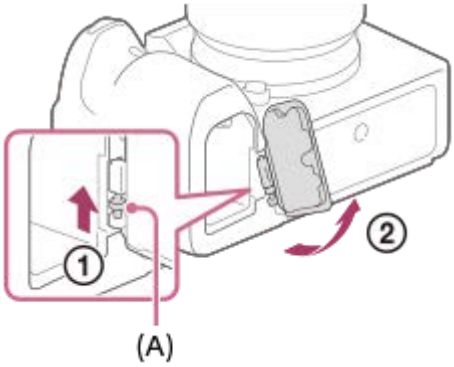

Para colocar la cubierta de la batería

Inserte el eje en un lado de la cubierta de la batería en el sitio de conexión y, a continuación, empuje la cubierta de la batería colocando el eje en el lado opuesto.

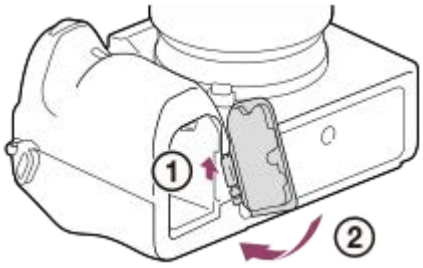

- Puede colocar en el mango vertical la cubierta de la batería que ha quitado para no perderla.
- Cuando esté colocado un mango vertical en este producto, la batería restante se visualizará como 1 2 .

Sugerencia

- La batería ubicada dentro del mango vertical puede cargarse mientras el mango vertical está acoplado a la cámara. Apague la cámara y conéctela a un dispositivo tal como un ordenador utilizando el cable USB.
- Utilice el cable USB Type-C (suministrado) o un cable USB normal.

Nota

- El adaptador de montura LA-EA2/LA-EA4 (se vende por separado) y el mango vertical no están diseñados para acoplarse al mismo tiempo. Si se acoplan al mismo tiempo, el espacio entre el adaptador de montura de objetivo y el mango vertical queda muy reducido y dificulta la sujeción de la cámara.

5-007-328-43(1) Copyright 2019 Sony Corporation

Kit adaptador multibaterías

Puede utilizar el kit adaptador multibaterías (se vende por separado) con esta cámara para realizar tomas durante largos periodos. Cuando utilice el kit adaptador multibaterías, extraiga la cubierta de la batería de la cámara.
Para obtener más detalles, consulte el manual de instrucciones suministrado con el kit adaptador multibaterías.

Para retirar la cubierta de la batería

Tire de la palanca de liberación de la cubierta de la batería **(A)** en la dirección de la flecha y, a continuación, extraiga la cubierta de la batería.

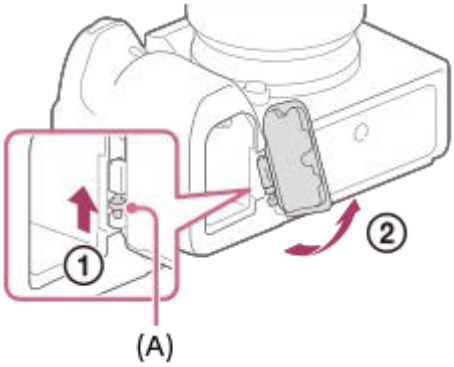

Para colocar la cubierta de la batería

Inserte el eje en un lado de la cubierta de la batería en el sitio de conexión y, a continuación, empuje la cubierta de la batería colocando el eje en el lado opuesto.

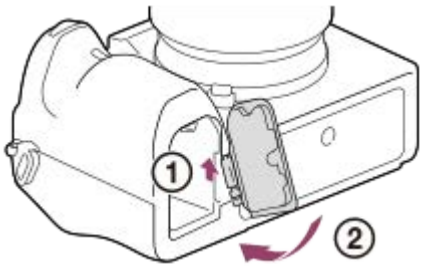

Nota

- Mientras la placa enchufable del kit adaptador multibaterías esté insertada en la cámara, no deslice la palanca de bloqueo de la batería de la cámara. Si lo hace, la placa enchufable se expulsará de la cámara.

5-007-328-43(1) Copyright 2019 Sony Corporation

Ajuste del idioma, la fecha y la hora

La pantalla de ajuste para el idioma, la fecha y la hora se visualizará automáticamente cuando usted encienda este producto por primera vez, inicialice este producto o cuando la batería interna recargable de respaldo se descargue.

1. **Encienda la cámara.**

   Aparecerá la pantalla de ajuste de idioma y después aparecerá la pantalla de ajuste para la fecha y la hora.

2. **Seleccione su idioma, y después pulse el centro de la rueda de control.**

3. **Compruebe que [Intro] está seleccionado en la pantalla, después pulse el centro.**

4. **Seleccione su lugar geográfico deseado y después pulse el centro.**

5. **Seleccione un elemento de ajuste utilizando el lado superior/inferior de la rueda de control o girando la rueda de control, después pulse en el centro.**

6. **Ajuste [Horario verano], [Fecha/Hora], y [Formato de fecha] utilizando el lado superior/inferior/izquierdo/derecho, después pulse en el centro.**

   - La medianoche se indica como 12:00 AM y el mediodía como 12:00 PM cuando se ajusta la [Fecha/Hora].
   - Cambie los valores usando el lado superior/inferior cuando ajuste la [Fecha/Hora].

7. **Repita los pasos 5 y 6 para ajustar otros elementos, después seleccione [Intro] y pulse en el centro.**

Sobre el mantenimiento de la fecha y la hora

Esta cámara tiene una batería interna recargable para mantener la fecha y la hora y otros ajustes independientemente de si la alimentación está conectada o desconectada, o de si la batería está cargada o descargada.
Para cargar la batería interna recargable de respaldo, inserte una batería cargada en la cámara, y deje el producto durante 24 hora o más con la alimentación desconectada.
Si el reloj se restaura cada vez que se carga la batería, es posible que la batería interna recargable de respaldo esté gastada. Consulte con la oficina de servicio local.

Sugerencia

- Para ajustar la fecha y la hora o ubicación geográfica otra vez después de haber terminado el ajuste de la fecha y la hora, seleccione MENU → (Ajustes) → [Ajuste fecha/hora] o [Configuración área].

Nota

- Si cancela el ajuste de la fecha y la hora a medias, cada vez que encienda la cámara aparecerá la pantalla de ajuste para la fecha y la hora.
- Esta cámara no tiene función para insertar la fecha en las imágenes. Puede insertar la fecha en las imágenes y después guardarlas e imprimirlas utilizando PlayMemories Home (para Windows solamente).

Tema relacionado

- Ajuste fecha/hora
- Configuración área
- Utilización de la rueda de control

5-007-328-43(1) Copyright 2019 Sony Corporation

Guía en la cámara

La [Guía en la cámara] visualiza descripciones de los elementos de MENU, elementos de Fn (Función), y ajustes.

1. **Seleccione el elemento MENU o Fn para el que quiera ver una descripción y después pulse el botón 🗑 (Eliminar) (A).**

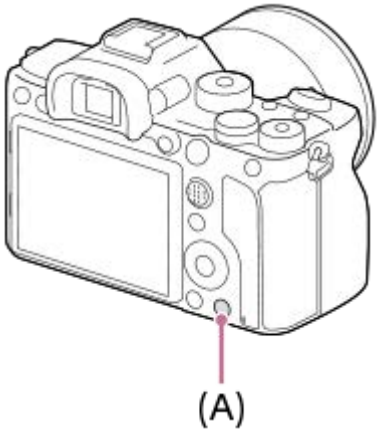

Se visualizará la descripción del elemento.

5-007-328-43(1) Copyright 2019 Sony Corporation

Toma de imágenes fijas

1. **Seleccione el modo de toma deseado girando el dial de modo.**

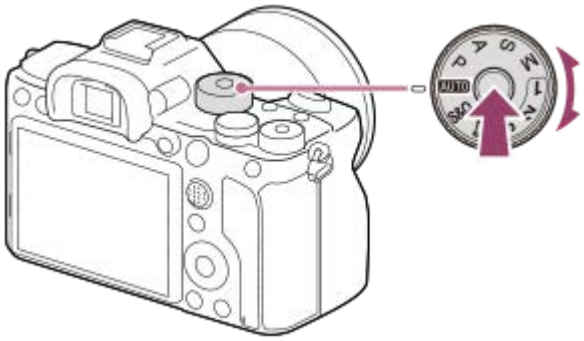

- Gire el dial de modo mientras pulsa el botón de liberación del bloqueo del dial de modo del centro del dial de modo.

2. **Ajuste el ángulo del monitor, y sujete la cámara.O mire a través del visor y sujete la cámara.**

3. **Cuando hay montado un lente de zoom, amplíe imágenes girando el anillo de zoom.**

4. **Pulse el botón disparador hasta la mitad para enfocar.**

Cuando la imagen está enfocada, suena un pitido y el indicador (tal como ●) se ilumina.

5. **Pulse el botón del disparador a fondo.**

Para tomar imágenes con el enfoque bloqueado en el motivo deseado (Bloqueo del enfoque)

Toma imágenes con el enfoque bloqueado en el motivo deseado en modo de enfoque automático.

1. MENU → 1 (Ajustes de cámara1) → [Modo de enfoque] → [AF toma sencilla] o [AF automático].
2. Coloque el motivo dentro del área AF y pulse el botón disparador hasta la mitad.

El enfoque se bloquea.

- Si resulta difícil enfocar el motivo deseado, ajuste [Área de enfoque] a [Centro] o [Punto flexible].

3. Siga pulsando el botón disparador hasta la mitad, y vuelva a colocar el motivo en la posición original para recomponer la toma.

4. Pulse el botón disparador a fondo para tomar la imagen.

Sugerencia

- Cuando el producto no puede enfocar automáticamente, el indicador de enfoque parpadea y no suena el pitido. Recomponga la toma o cambie el ajuste de enfoque.En modo [AF continuo], se ilumina y el pitido que indica que se ha conseguido enfocar no suena.
- Después de la toma aparece un icono indicando que los datos se están escribiendo. No retire la tarjeta de memoria mientras el icono está visualizado.

Nota

- Cuando el motivo está moviéndose, usted no puede bloquear el enfoque aunque [Modo de enfoque] haya sido ajustado a [AF automático].

Tema relacionado

- Lista de funciones del dial de modo
- Zoom de imagen clara/Zoom digital (Zoom)
- Reproducción de imágenes fijas
- Rev.automática
- Modo de enfoque
- Área de enfoque

5-007-328-43(1) Copyright 2019 Sony Corporation

Modo de enfoque

Selecciona el método de enfoque apropiado para el movimiento del motivo.

1. **MENU → (Ajustes de cámara1) → [Modo de enfoque] → ajuste deseado.**

Detalles de los elementos de menú

AF-S (AF toma sencilla):
El producto bloquea el enfoque una vez completado el enfoque. Utilice esto cuando el motivo esté quieto.
AF-A (AF automático):
[AF toma sencilla] y [AF continuo] se cambian entre sí de acuerdo con el movimiento del motivo. Cuando el botón disparador es pulsado hasta la mitad, el producto bloquea el enfoque cuando determina que el motivo está quieto, o continúa enfocando cuando el motivo está moviéndose. Durante la toma continua, el producto toma la imagen automáticamente con AF continuo desde la segunda toma.
AF-C (AF continuo):
El producto continúa enfocando mientras el botón disparador se mantiene pulsado hasta la mitad. Utilice esto cuando el motivo esté moviéndose. En modo [AF continuo], no hay pitido cuando la cámara enfoca.
DMF (Enf. manual dir.):
Puede hacer ajustes finos manualmente después de realizar el enfoque automático, permitiéndole enfocar un motivo más rápidamente que cuando utiliza el enfoque manual desde el principio. Esto resulta útil en situaciones como la toma macro.
MF (Enfoque man.):
Ajusta el enfoque manualmente. Si no puede enfocar el motivo pretendido utilizando el enfoque automático, utilice el enfoque manual.

Indicador de enfoque

● (encendido):
El motivo está enfocado y el enfoque está bloqueado.
● (parpadeando):
El motivo no está enfocado.
(encendido):
El motivo está enfocado. El enfoque se ajustará continuamente de acuerdo con los movimientos del motivo.
(encendido):
Se está efectuando el enfoque.

Motivos que resultan difíciles de enfocar utilizando el enfoque automático

- Motivos oscuros y distantes
- Motivos con poco contraste
- Motivos vistos a través de un cristal
- Motivos que se mueven rápidamente
- Luz que se refleja o superficies brillantes
- Luz parpadeante
- Motivos iluminados por detrás
- Patrones que se repiten continuamente, tales como las fachadas de edificios
- Motivos en el área de enfoque con distancias focales diferentes

Sugerencia

- En modo [AF continuo], usted puede bloquear el enfoque manteniendo pulsado el botón que tiene asignada la función [Retención enfoque].

- Cuando ajuste el enfoque en el infinito en el modo de enfoque manual o en el modo de enfoque manual directo, asegúrese de que se ha enfocado un motivo lo suficientemente distante comprobando el monitor o el visor.

Nota

- [AF automático] está disponible solamente cuando usted está utilizando un objetivo que admite detección de fase AF.
- Cuando está ajustado [AF continuo] o [AF automático], el ángulo de visión puede cambiar poco a poco mientras enfoca. Esto no afecta a las imágenes grabadas reales.
- Cuando se toman películas o cuando el dial de modo está ajustado a S&Q, solamente están disponibles [AF continuo] y [Enfoque man.].

Tema relacionado

- Enfoque manual directo (DMF)
- Enfoque man.
- Asistencia MF (imagen fija)
- Detección de fase AF

5-007-328-43(1) Copyright 2019 Sony Corporation

Área de enfoque

Selecciona el área de enfoque. Utilice esta función cuando resulte difícil enfocar debidamente en el modo de enfoque automático.

1 **MENU → (Ajustes de cámara1) → [Área de enfoque] → ajuste deseado.**

Detalles de los elementos de menú

Ancho :
Enfoca un motivo cubriendo todo el rango de la pantalla automáticamente. Cuando usted pulsa el botón disparador hasta la mitad en el modo de toma de imagen fija, se visualiza un cuadro verde alrededor del área que está enfocada.

Zona :
Seleccione una zona en el monitor en la que quiere enfocar, y el producto seleccionará automáticamente un área de enfoque.

Centro :
Enfoca automáticamente un motivo en el centro de la imagen. Utilice junto con la función de bloqueo del enfoque para crear la composición que usted quiere.

Punto flexible :
Le permite mover el cuadro de enfoque al punto deseado en la pantalla y enfocar un motivo diminuto en un área reducida.

Punto flex. expandid. :
Si el producto no puede enfocar un punto único seleccionado, utilizará puntos de enfoque alrededor del punto flexible como área prioritaria secundaria para enfocar.

Seguimiento:
Cuando el botón disparador se mantiene pulsado hasta la mitad, el producto sigue al motivo dentro del área de enfoque automático seleccionada. Este ajuste está disponible solamente cuando el [Modo de enfoque] está ajustado a [AF continuo]. Sitúe el cursor en [Seguimiento] de la pantalla de ajuste del [Área de enfoque], y después ajuste el área deseada para comenzar el seguimiento utilizando el lado izquierdo/derecho de la rueda de control. También puede mover el área de inicio del seguimiento al punto deseado designando el área como zona, punto flexible o punto flexible expandido.

Ejemplos de visualización de cuadros de enfoque

El cuadro de enfoque varía de la forma siguiente.

Cuando se enfoca un área más grande

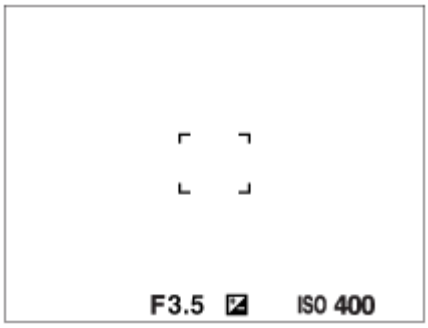

Cuando se enfoca un área más pequeña

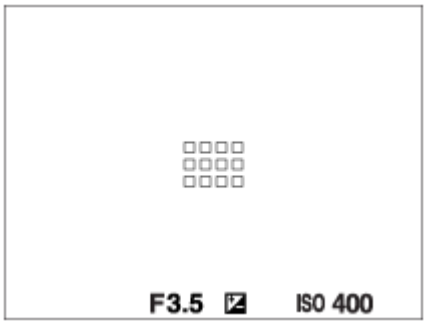

- Cuando el [Área de enfoque] está ajustada a [Ancho] o [Zona], el cuadro de enfoque puede alternar entre “Cuando se enfoca un área más grande” y “Cuando se enfoca un área más pequeña”, dependiendo del motivo o la situación.
- Cuando se coloca un objetivo de montura A con un adaptador de montura de objetivo (LA-EA1, LA-EA3 o LA-EA5) (se vende por separado), es posible que se visualice el cuadro de enfoque para “Cuando se enfoca un área más pequeña”.

Cuando el enfoque se logra automáticamente en base a todo el rango del monitor

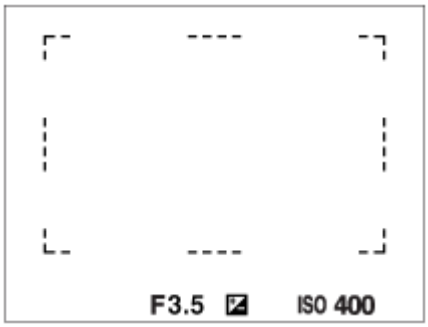

- Cuando utilice una función de zoom distinta de la del zoom óptico, el ajuste del [Área de enfoque] se inhabilitará y el cuadro de enfoque se mostrará mediante una línea de puntos. El AF funciona con prioridad en y alrededor del área del centro.

Para mover el área de enfoque

- Puede mover el área de enfoque en [Punto flexible], [Punto flex. expandid.], [Zona], [Seguimiento: Punto flexible], [Seguimien.: Punto flex. expandid.] o [Seguimiento: Zona] operando el multiselector. Si asigna [Estándar de enfoque] al centro del multiselector de antemano, puede mover el cuadro de enfoque de vuelta al centro del monitor pulsando el centro del multiselector.
- Puede mover el cuadro de enfoque rápidamente tocándolo y arrastrándolo en el monitor. Ajuste [Operación táctil] en [Activar] y [Func. de oper. táctil] en [Enfoque táctil] de antemano.

Para seguir el motivo temporalmente (Seguimiento activad.)

Puede cambiar temporalmente el ajuste para [Área de enfoque] a [Seguimiento] mientras mantenga pulsada la tecla personalizada a la que ha asignado [Seguimiento activad.] de antemano. El ajuste de [Área de enfoque] antes de que activara [Seguimiento activad.] cambiará al ajuste [Seguimiento] equivalente.
Por ejemplo:

[Área de enfoque] antes de activar [Seguimiento activad.]	[Área de enfoque] mientras [Seguimiento activad.] está activado
[Ancho]	[Seguimiento: Ancho]
[Punto flexible: S]	[Seguimiento: Punto flexible S]
[Punto flex. expandid.]	[Seguimien.: Punto flex. expandid.]

Sugerencia

- En los ajustes predeterminados, [Área de enfoque] ha sido asignado al botón C2.

Nota

- [Área de enfoque] está bloqueado en [Ancho] en las situaciones siguientes:
  - [Auto. inteligente]
- El área de enfoque puede que no se ilumine durante la toma continua o cuando el botón disparador se pulsa a fondo de una vez.
- Cuando el dial de modo está ajustado a (Película) o S&Q o durante la toma de película, [Seguimiento] no se puede seleccionar como el [Área de enfoque].
- Cuando [Detección de motivo] para [Ajust. AF cara/ojos] está ajustado en [Animal], [Seguimiento] no se puede seleccionar como [Área de enfoque].

Tema relacionado

- Operación táctil
- Ajuste del área de enfoque conforme a la orientación de la cámara (horizontal/vertical) (Conm.áreaAF V/H)
- Registro del área de enfoque actual (Registro área AF) (imagen fija)

5-007-328-43(1) Copyright 2019 Sony Corporation

Límite área enfoque

Si limita de antemano los tipos de ajustes de área de enfoque disponibles, podrá seleccionar más rápidamente los ajustes para [Área de enfoque].

1. **MENU → 1 (Ajustes de cámara1) → [Límite área enfoque] → Agregue marcas de verificación a las áreas de enfoque que quiera utilizar, y después seleccione [Aceptar].**

   Los tipos de áreas de enfoque marcadas con ✓ estarán disponibles como ajustes.

Sugerencia

- Cuando asigne [Cambiar área enfoq.] a una tecla deseada seleccionando MENU → 2 (Ajustes de cámara2) → [Tecla person.] o [Tecla person.], el área de enfoque cambia cada vez que pulse la tecla asignada. Si limita de antemano los tipos de áreas de enfoque que puede seleccionar con [Límite área enfoque], podrá seleccionar más rápidamente el ajuste de área de enfoque que quiera.
  Si asigna [Cambiar área enfoq.] a una tecla personalizada, se recomienda que limite los tipos de áreas de enfoque con [Límite área enfoque].

Nota

- Los tipos de áreas de enfoque que no tengan una marca de verificación no se pueden seleccionar utilizando MENU o el menú Fn (función). Para seleccionar uno, agregue una marca de verificación utilizando [Límite área enfoque].
- Si retira la marca de verificación para un área de enfoque registrada con [Conm.áreaAF V/H] o [Registro área AF], cambiarán los ajustes registrados.

Tema relacionado

- Área de enfoque
- Asignación de funciones utilizadas con frecuencia a botones (Tecla person.)

5-007-328-43(1) Copyright 2019 Sony Corporation

Detección de fase AF

Cuando hay puntos de detección de fase AF dentro del área de enfoque automático, el producto utiliza el enfoque automático combinado de la detección de fase AF y del AF de contraste.

Nota

- La detección de fase AF está disponible solamente cuando hay colocado un objetivo aplicable. Si utiliza un objetivo que no admite detección de fase AF, no podrá utilizar [AF automático], [Sens. Seguim. AF], [Sens. Seguim. AF] o [Velocidad AF].
  Además, aunque utilice un objetivo aplicable adquirido anteriormente, es posible que la detección de fase AF no funcione a menos que actualice el objetivo. Para más detalles sobre objetivos compatibles, visite el sitio web de Sony en su área, o consulte con el distribuidor Sony o con la oficina de servicio local autorizada de Sony.

5-007-328-43(1) Copyright 2019 Sony Corporation

Estándar de enfoque

Si asigna [Estándar de enfoque] a la tecla personalizada deseada, puede invocar funciones útiles, tales como el enfoque automático de un motivo en el centro de la pantalla, de acuerdo con los ajustes de área de enfoque.

1. **MENU → (Ajustes de cámara2) → [Tecla person.] → tecla deseada, después asigne la función [Estándar de enfoque] a la tecla.**
   - Para utilizar la función [Estándar de enfoque] mientras se toman películas, seleccione MENU → (Ajustes de cámara2) → [Tecla person.] → el botón deseado, y después asigne [Estándar de enfoque] a la tecla.
2. **Pulse la tecla a la que se ha asignado [Estándar de enfoque].**
   - Lo que usted puede hacer pulsando la tecla varía dependiendo del ajuste de [Área de enfoque].

Cuando [Área de enfoque] está ajustado en [Zona], [Punto flexible], [Punto flex. expandid.], [Seguimiento: Zona], [Seguimiento: Punto flexible] o [Seguimien.: Punto flex. expandid.]:
Al pulsar la tecla, el cuadro de enfoque regresa al centro.

Cuando [Área de enfoque] está ajustado en [Ancho], [Centro], [Seguimiento: Ancho] o [Seguimiento: Centro]:
La cámara enfoca el centro de la pantalla cuando pulse la tecla.

Nota

- No se puede ajustar la función [Estándar de enfoque] a [Func. botón izquierd.], [Func. botón derecho] o [Botón abajo].

Tema relacionado

- Asignación de funciones utilizadas con frecuencia a botones (Tecla person.)
- Área de enfoque

5-007-328-43(1) Copyright 2019 Sony Corporation

Ajustes de enfoque

Configura las funciones de enfoque utilizando el dial frontal/trasero o la rueda de control.

1. **MENU → (Ajustes de cámara1) → [Ajustes de enfoque].**
2. **Realice los ajustes utilizando el dial frontal/trasero o la rueda de control.**

Cuando el modo de enfoque está ajustado en enfoque automático o en enfoque manual directo

Puede ajustar los ajustes de área de enfoque y la posición del cuadro de enfoque. El cuadro de enfoque puede moverse sólo cuando el [Área de enfoque] está ajustada en alguno de los siguientes valores:

- [Zona]
- [Punto flexible]
- [Punto flex. expandid.]
- [Seguimiento: Zona]
- [Seguimiento: Punto flexible]
- [Seguimien.: Punto flex. expandid.]

Dial frontal: Mueve el cuadro de enfoque hacia arriba/abajo.
Dial trasero: Mueve el cuadro de enfoque hacia la derecha/izquierda.
Rueda de control: Selecciona el área de enfoque.

Cuando el modo de enfoque está ajustado a enfoque manual

Puede ajustar el área que se va a ampliar cuando enfoca manualmente.
Dial frontal: Mueve el área que se va a ampliar hacia arriba/abajo.
Dial trasero: Mueve el área que se va a ampliar hacia la derecha/izquierda.
Rueda de control: Mueve el área que se va a ampliar hacia arriba/abajo.

5-007-328-43(1) Copyright 2019 Sony Corporation

Cámara Digital de Lentes Intercambiables
ILCE-7RM4 α7RIV

Ajuste del área de enfoque conforme a la orientación de la cámara (horizontal/vertical) (Conm.áreaAF V/H)

Puede ajustar si cambiar el [Área de enfoque] y la posición del cuadro de enfoque conforme a la orientación de la cámara (horizontal/vertical). Esta función resulta útil cuando se toman escenas en las que hay que cambiar con frecuencia la posición de la cámara, tales como retratos o escenas deportivas.

1. **MENU → (Ajustes de cámara1) → [Conm.áreaAF V/H] → ajuste deseado.**

Detalles de los elementos de menú

Desactivar:
No cambia el [Área de enfoque] y la posición del cuadro de enfoque conforme a la orientación de la cámara (horizontal/vertical).

Solo punto AF:
Cambia la posición del cuadro de enfoque conforme a la orientación de la cámara (horizontal/vertical). El [Área de enfoque] está fija.

Punto AF + área AF:
Cambia el [Área de enfoque] y la posición del cuadro de enfoque conforme a la orientación de la cámara (horizontal/vertical).

Un ejemplo cuando se selecciona [Punto AF + área AF]

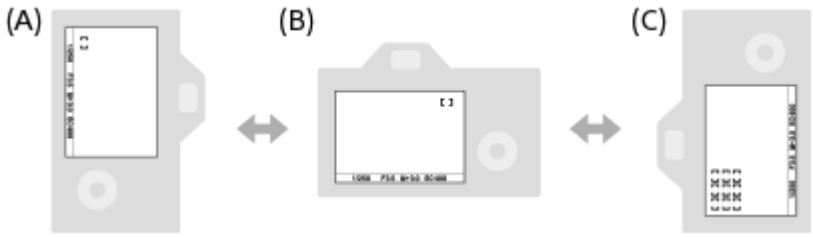

(A) Vertical: [Punto flexible] (Esquina superior izquierda)
(B) Horizontal: [Punto flexible] (Esquina superior derecha)
(C) Vertical: [Zona] (Esquina inferior izquierda)

- Se detectan tres orientaciones de cámara: horizontal, vertical con el lado del botón disparador hacia arriba, y vertical con el lado del botón disparador hacia abajo.

Nota

- Si se cambia el ajuste para [Conm.áreaAF V/H], no se retendrán los ajustes de enfoque para cada orientación de cámara.
- El [Área de enfoque] y la posición del cuadro de enfoque no cambiarán aunque [Conm.áreaAF V/H] esté ajustado a [Punto AF + área AF] o [Solo punto AF] en las situaciones siguientes:
  - Cuando el modo de enfoque está ajustado a [Auto. inteligente], [Película] o [Cámara lenta+rápid.].
  - Mientras el botón disparador está pulsado hasta la mitad
  - Durante la toma de película
  - Mientras se usa la función de zoom digital
  - Mientras está activado el enfoque automático
  - Cuando los [Ajustes de enfoque] están activados
  - Durante la toma continua
  - Durante la cuenta atrás para el autodisparador
  - Cuando [Amplific. enfoque] está activado

- Cuando tome imágenes justo después de encender la cámara en posición vertical, la primera toma se realiza con el ajuste de enfoque horizontal o con el último ajuste de enfoque.
- La orientación de la cámara no puede detectar cuando el objetivo está orientado hacia arriba o hacia abajo.

Tema relacionado

- Área de enfoque

5-007-328-43(1) Copyright 2019 Sony Corporation

Control AF/MF

Puede cambiar fácilmente el modo de enfoque de automático a manual y viceversa mientras toma una imagen sin cambiar su posición de retención.

1. **MENU → (Ajustes de cámara2) → [Tecla person.] o [Tecla person.] → botón deseado → [Contr. AF/MF reten.] o [Ctrl. AF/MF alternar].**

Detalles de los elementos de menú

Contr. AF/MF reten. :
Cambia el modo de enfoque mientras el botón está pulsado.

Ctrl. AF/MF alternar :
Cambia el modo de enfoque hasta que se pulsa el botón otra vez.

Nota

- No se puede ajustar la función [Contr. AF/MF reten.] a [Func. botón izquierd.], [Func. botón derecho] o [Botón abajo] de la rueda de control.

Tema relacionado

- Asignación de funciones utilizadas con frecuencia a botones (Tecla person.)

5-007-328-43(1) Copyright 2019 Sony Corporation

AF c/obturador (imagen fija)

Selecciona si se enfoca automáticamente cuando pulsa el botón disparador hasta la mitad. Seleccione [Desactivar] para ajustar el enfoque y la exposición por separado.

1. **MENU → (Ajustes de cámara1) → [AF c/obturador] → ajuste deseado.**

Detalles de los elementos de menú

Activar:
El enfoque automático responde cuando se pulsa el botón disparador hasta la mitad.

Desactivar:
El enfoque automático no responde aunque se pulse el botón disparador hasta la mitad.

Método útil para ajuste micro del enfoque

Cuando un objetivo de montura A esté acoplado, la activación de la función de enfoque automático con un botón distinto del botón disparador posibilita un enfoque más preciso en combinación con el enfoque manual.

1. Ajuste [AF c/obturador] a [Desactivar].
2. MENU → (Ajustes de cámara2) → [Tecla person.] o [Tecla person.] → asigne las funciones [Amplific. enfoque] a las teclas deseadas.
3. Ajuste [AF Eye-Start] a [Desactivar] para evitar el enfoque automático cuando mira a través del visor.
4. Pulse el botón AF-ON para enfocar.
5. Pulse la tecla a la que se ha asignado la función [Amplific. enfoque], y después gire el anillo de enfoque para ajustes micro del enfoque.
6. Pulse el botón disparador a fondo para tomar la imagen.

Tema relacionado

- AF activado
- AF Eye-Start (imagen fija)
- Pre-AF (imagen fija)
- Amplific. enfoque

5-007-328-43(1) Copyright 2019 Sony Corporation

AF activado

Puede enfocar el motivo sin presionar el botón disparador hasta la mitad. Se aplicarán los ajustes para [Modo de enfoque].

1. **Pulse el botón AF-ON (AF activado) mientras realiza la toma en el modo de enfoque automático.**

Sugerencia

- Ajuste [AF c/obturador] a [Desactivar] cuando no quiera realizar enfoque automático utilizando el botón disparador.
- Ajuste [AF c/obturador], [Pre-AF], y [AF Eye-Start] a [Desactivar] para enfocar a una distancia de toma específica prediciendo la posición del motivo.

Tema relacionado

- AF c/obturador (imagen fija)
- Pre-AF (imagen fija)
- AF Eye-Start (imagen fija)

5-007-328-43(1) Copyright 2019 Sony Corporation

Ajust. AF cara/ojos

Esta función se utiliza para determinar si quiere o no que la cámara enfoque dando prioridad a las caras o los ojos.

Hay dos formas de realizar [AF en los ojos].

- Puede enfocar los ojos pulsando el botón disparador hasta la mitad.
- Puede enfocar los ojos pulsando la tecla personalizada. Para obtener más detalles sobre la utilización de la tecla personalizada para realizar [AF en los ojos], consulte la explicación siguiente (▼).

1 **MENU → (Ajustes de cámara1) → [Ajust. AF cara/ojos] → elemento de ajuste deseado.**

Detalles de los elementos de menú

Priorid. cara/ojos AF:
Ajusta si quiere detectar o no caras u ojos dentro del área de enfoque y enfocar los ojos (AF en los ojos) cuando está activado el enfoque automático. ([Activar]/[Desactivar])
(Nota: las operaciones de la cámara son diferentes cuando se utiliza la tecla personalizada para ejecutar [AF en los ojos]).

Detección de motivo:
Selecciona el objetivo que se va a detectar.
[Humano]: Detecta caras/ojos de personas.
[Animal]: Detecta ojos de animales. No se detectan caras de animales.

Selección ojo d./izq.:
Especifica el ojo que se detectará cuando [Detección de motivo] esté ajustado en [Humano]. Si está seleccionado [Ojo derecho] u [Ojo izquierdo], solamente se detecta el ojo seleccionado. Cuando [Detección de motivo] está ajustado a [Animal], [Selección ojo d./izq.] no se puede utilizar.
[Automático]: La cámara detecta los ojos automáticamente.
[Ojo derecho]: Se detecta el ojo derecho del motivo (el ojo en el lado izquierdo desde la perspectiva del fotógrafo).
[Ojo izquierdo]: Se detecta el ojo izquierdo del motivo (el ojo en el lado derecho desde la perspectiva del fotógrafo).

Visual. cuadro c./oj.:
Ajusta si se visualiza o no el cuadro de detección de ojos o cara cuando se detectan ojos o una cara humana. ([Activar]/[Desactivar])

Visualiz. ojos animal:
Ajusta si se visualiza o no el cuadro de detección de ojos cuando se detecta el ojo de un animal. ([Activar]/[Desactivar])

Cuadro de detección de cara

Cuando el producto detecta una cara, aparece el cuadro de detección de cara gris. Cuando el producto determina que el enfoque automático está habilitado, el cuadro de detección de cara se vuelve blanco.
En caso de que haya registrado el orden de prioridad para cada cara utilizando [Registro de rostros], el producto seleccionará automáticamente la cara con mayor prioridad y el cuadro de detección de cara sobre esa cara se volverá blanco. Los cuadros de detección de cara de otras caras registradas se volverán morado rojizo.

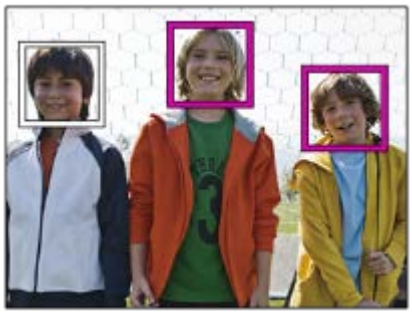

Cuadro de detección de ojos

Aparece un cuadro blanco de detección de ojos cuando se detecta un ojo y la cámara determina que el enfoque automático es posible, dependiendo de los ajustes.
El cuadro de detección de ojos se visualiza de la forma siguiente cuando [Detección de motivo] está ajustado a [Animal].

[AF en los ojos] por tecla personalizada

La función AF en los ojos también puede utilizarse con la asignación de [AF en los ojos] a una tecla personalizada. La cámara puede enfocar los ojos mientras está pulsando la tecla. Esto resulta útil cuando quiera aplicar temporalmente la función AF en los ojos en toda la pantalla, independientemente del ajuste en [Área de enfoque]. La cámara no enfoca automáticamente si no se detectan caras u ojos.
(Nota: cuando intente enfocar los ojos pulsando el botón disparador hasta la mitad, la cámara solamente detectará caras u ojos dentro del área de enfoque designada con [Área de enfoque]. Si la cámara no detecta caras ni ojos, realiza un enfoque automático normal).

1. MENU → 2 (Ajustes de cámara2) → [Tecla person.] o [Tecla person.] → tecla deseada; luego asigne la función [AF en los ojos] a la tecla.
2. MENU → 1 (Ajustes de cámara1) → [Ajust. AF cara/ojos] → [Detección de motivo] → ajuste deseado.
3. Oriente la cámara hacia la cara de una persona o animal, y pulse la tecla a la que ha asignado la función [AF en los ojos].
   Para tomar una imagen fija, pulse el botón disparador mientras pulsa la tecla.

[Conmut. ojo d./izq.] por tecla personalizada

Cuando [Selección ojo d./izq.] está ajustado en [Ojo derecho] u [Ojo izquierdo], puede cambiar el ojo que se detecte pulsando la tecla personalizada a la que haya asignado la función [Conmut. ojo d./izq.].
Cuando [Selección ojo d./izq.] está ajustado en [Automático], puede cambiar temporalmente el ojo que se detecte pulsando la tecla personalizada a la que haya asignado la función [Conmut. ojo d./izq.].
La selección temporal de izquierdo/derecho se cancelará cuando realice las operaciones siguientes, etc. La cámara vuelve a la detección automática de ojos.

- Al pulsar el centro de la rueda de control
- Al pulsar el centro del multiselector

- Al dejar de pulsar el botón disparador hasta la mitad(solamente durante la toma de imágenes fijas)

- Al dejar de pulsar la tecla personalizada a la que se haya asignado [AF activado] o [AF en los ojos](solamente durante la toma de imágenes fijas)
- Al pulsar el botón MENU

Sugerencia

- Cuando [Selección ojo d./izq.] no está ajustado en [Automático] o ejecuta [Conmut. ojo d./izq.] utilizando la tecla personalizada, aparece el cuadro de detección de ojos.Aun cuando [Selección ojo d./izq.] esté ajustado en [Automático], si [Visual. cuadro c./oj.] está ajustado en [Activar], el cuadro de detección de ojos aparecerá sobre los ojos detectados durante la toma de película.
- Si quiere que el cuadro de detección de cara u ojos desaparezca en un cierto periodo de tiempo después de que la cámara haya enfocado la cara o los ojos, ajuste [Desact. Aut. Área AF] en [Activar].
- Para detectar ojos de animales, prepare la composición de forma que ambos ojos y la nariz del animal estén dentro del ángulo de visión. Una vez que enfoque la cara del animal, los ojos del animal serán detectados más fácilmente.

Nota

- Cuando [Detección de motivo] está ajustado a [Humano], los ojos de animales no se detectan. Cuando [Detección de motivo] está ajustado en [Animal], las caras humanas no se detectan.
- Cuando [Detección de motivo] está ajustado en [Animal], no se pueden usar las funciones siguientes.
  - Función de seguimiento
  - Prior.cara mltmedic.
  - Prior. rostros registr.
- La función [AF en los ojos] puede que no responda muy bien en las situaciones siguientes:
  - Cuando la persona tenga puestas gafas de sol.
  - Cuando el pelo de la frente cubra los ojos de la persona.
  - En condiciones de poca luz o contraluz.
  - Cuando los ojos están cerrados.
  - Cuando el motivo está en la sombra.
  - Cuando el motivo está desenfocado.
  - Cuando el motivo se está moviendo demasiado.
- Si el motivo se está moviendo demasiado, es posible que el cuadro de detección no se visualice correctamente sobre sus ojos.
- Según las circunstancias, los ojos no se pueden enfocar.
- Cuando la cámara no pueda enfocar ojos humanos, en su lugar detectará y enfocará la cara. La cámara no puede enfocar ojos cuando no se detectan caras humanas.
- El producto podrá no detectar caras en absoluto o detectar accidentalmente otros objetos como si fueran caras en algunas condiciones.
- Cuando se graban películas con [Detección de motivo] ajustado en [Animal], no se puede utilizar la función de detección de ojos.
- El cuadro de detección de ojos no se visualiza cuando la función AF en los ojos no está disponible.
- La función de detección de cara u ojos no se puede utilizar con las funciones siguientes:
  - Funciones de zoom distintas del zoom óptico.
  - [Posterización] en [Efecto de foto]
  - Amplificador de enfoque
  - Toma de películas con [Grabar ajuste] ajustado en [120p]/[100p]
  - Cuando [S&Q Veloc transmisión] está ajustado a [120fps]/[100fps] durante la toma a cámara lenta/cámara rápida.
  - Cuando [Formato archivo] está ajustado en [XAVC S 4K], [Grabar ajuste] está ajustado en [30p 100M]/[25p 100M] o [30p 60M]/[25p 60M], y [Sel. de salida 4K] está ajustado en [Tarj. de mem.+HDMI]
- Se pueden detectar hasta 8 caras de motivos.
- Incluso si [Visual. cuadro c./oj.] o [Visualiz. ojos animal] está ajustado en [Desactivar], se visualizará un cuadro de enfoque verde sobre las caras o los ojos que estén enfocados.
- Cuando el modo de toma de imagen está ajustado a [Auto. inteligente], [Priorid. cara/ojos AF] se bloquea en [Activar].
- Aun cuando [Detección de motivo] está ajustado a [Animal], los ojos de algunos tipos de animales no se pueden detectar.

Tema relacionado

- Modo de enfoque
- Área de enfoque
- Desact. Aut. Área AF
- Asignación de funciones utilizadas con frecuencia a botones (Tecla person.)

5-007-328-43(1) Copyright 2019 Sony Corporation

Cámara Digital de Lentes Intercambiables
ILCE-7RM4 α7RIV

AF en ampl. enfoq (imagen fija)

Puede enfocar el motivo de manera más precisa utilizando el enfoque automático ampliando el área donde quiere enfocar. Mientras está visualizada la imagen ampliada, puede enfocar un área más pequeña que la del punto flexible.

1. **MENU → (Ajustes de cámara1) → [AF en ampl. enfoq] → [Activar].**

2. **MENU → (Ajustes de cámara1) → [Amplific. enfoque].**

3. **Amplíe la imagen pulsando el centro del multiselector, y después ajuste la posición pulsando el lado superior/inferior/izquierdo/derecho del multiselector.**
   - La escala de aumento cambia cada vez que se pulsa en el centro de la rueda.

4. **Pulse el botón disparador hasta la mitad para enfocar.**
   - El enfoque se alcanzará en el punto de + en el centro de la pantalla.

5. **Pulse el botón disparador a fondo para tomar.**
   - La cámara sale de la visualización ampliada después de la toma.

Sugerencia

- Se recomienda utilizar un trípode para identificar exactamente la ubicación que quiere ampliar.
- Puede comprobar la posición del enfoque automático ampliando la imagen visualizada. Si quiere volver a ajustar la posición del enfoque, ajuste el área de enfoque en la pantalla ampliada y después pulse el botón disparador hasta la mitad.

Nota

- Si amplía un área al borde de la pantalla, la cámara puede no ser capaz de lograr el enfoque.
- La exposición y el balance blanco no se pueden ajustar mientras la imagen visualizada está siendo ampliada.
- [AF en ampl. enfoq] no está disponible en las situaciones siguientes:
  - Durante la toma de película
  - Cuando [Modo de enfoque] está ajustado a [AF continuo].
  - Cuando el [Modo de enfoque] está ajustado a [AF automático] y el modo de toma está ajustado a algo distinto de P/A/S/M.
  - Cuando [Modo de enfoque] está ajustado a [AF automático] y [Modo manejo] está ajustado a [Captura continua].
  - Cuando se utilice un adaptador de montura (se vende por separado).
- Mientras la imagen visualizada está siendo ampliada, las funciones siguientes no están disponibles:
  - [AF en los ojos]
  - [AF Eye-Start]
  - [Pre-AF]
  - [Priorid. cara/ojos AF]

Tema relacionado

- Amplific. enfoque

5-007-328-43(1) Copyright 2019 Sony Corporation

Seguimiento del motivo (función de seguimiento)

Esta cámara tiene la función de seguimiento, que sigue al motivo y lo mantiene marcado con el cuadro de enfoque. Para ajustar la posición de inicio del seguimiento, seleccione en las áreas de enfoque o especifique mediante operación táctil. La función requerida varía según el método de ajuste.

- Puede consultar las funciones relacionadas en “Tema relacionado” en la parte inferior de esta página.

Ajuste de la posición de inicio de seguimiento mediante el área de enfoque ([Seguimiento] en [Área de enfoque])

El cuadro de enfoque seleccionado está ajustado en la posición de inicio de seguimiento. El seguimiento comienza pulsando el botón disparador hasta la mitad.

- Esta función está disponible en el modo de toma de imagen fija.
- Esta función está disponible cuando [Modo de enfoque] está ajustado en [AF continuo].

Ajuste de la posición de inicio de seguimiento mediante la operación táctil ([Seguimiento táctil] en [Func. de oper. táctil])

Puede ajustar el motivo que va a seguir tocándolo en el monitor.

- Esta función está disponible en el modo de toma de imagen fija y el modo de toma de película.
- Esta función está disponible cuando [Modo de enfoque] está ajustado en [AF toma sencilla], [AF automático], [AF continuo] o [DMF].

Cambio temporal del ajuste de [Área de enfoque] en [Seguimiento] ([Seguimiento activad.] en [Tecla person.])

Incluso cuando [Área de enfoque] está ajustado en un valor distinto de [Seguimiento], puede cambiar temporalmente el ajuste de [Área de enfoque] en [Seguimiento] mientras mantiene pulsada la tecla a la que haya asignado la función [Seguimiento activad.].

- Asigne la función [Seguimiento activad.] a la tecla deseada usando [Tecla person.] por adelantado.
- Esta función está disponible en el modo de toma de imagen fija.
- Esta función está disponible cuando [Modo de enfoque] está ajustado en [AF continuo].

Tema relacionado

- Modo de enfoque
- Área de enfoque
- Func. de oper. táctil: Seguimiento táctil
- Asignación de funciones utilizadas con frecuencia a botones (Tecla person.)

5-007-328-43(1) Copyright 2019 Sony Corporation

Retención enfoque

Bloquea el enfoque mientras se pulsa la tecla a la que ha sido asignada la función de retención del enfoque.

1. **MENU→ (Ajustes de cámara2)→[Tecla person.] o [Tecla person.] →asigna la función [Retención enfoque] a la tecla que usted elija.**
2. **Enfoque y pulse la tecla a la que ha sido asignada la función [Retención enfoque].**
3. **Pulse el botón disparador mientras mantiene pulsada la tecla.**

Tema relacionado

- Asignación de funciones utilizadas con frecuencia a botones (Tecla person.)

5-007-328-43(1) Copyright 2019 Sony Corporation

Registro del área de enfoque actual (Registro área AF) (imagen fija)

Puede mover el cuadro de enfoque a una posición preasignada temporalmente usando una tecla personalizada. Esta función resulta útil cuando se toman escenas en las que los movimientos del motivo son predecibles; por ejemplo, en escenas deportivas. Con esta función, puede cambiar el área de enfoque rápidamente conforme a la situación.

Cómo registrar el área de enfoque

1. MENU → 1 (Ajustes de cámara1) → [Registro área AF] → [Activar].
2. Ajuste el área de enfoque a la posición deseada y después mantenga pulsado el botón Fn (Función).

Cómo invocar el área de enfoque registrada

1. MENU → 2 (Ajustes de cámara2) → [Tecla person.] → tecla deseada, después seleccione [Reg. área AF retener].
2. Ajuste la cámara al modo de toma, mantenga pulsada la tecla a la que se ha asignado [Reg. área AF retener] y después pulse el botón disparador para tomar imágenes.

Sugerencia

- Cuando un cuadro de enfoque se registra usando [Registro área AF], el cuadro de enfoque registrado parpadea en el monitor.
- Si asigna [Alternar área AF reg.] a una tecla personalizada, puede usar el cuadro de enfoque registrado sin mantener apretada la tecla.
- Si [Área AF reg+AF act.] se asigna a una tecla personalizada, el enfoque automático con el cuadro de enfoque registrado se realiza cuando se pulsa la tecla.

Nota

- No se puede registrar un área de enfoque en las situaciones siguientes:
  - El dial de modo está ajustado o bien en (Película) o bien en S&Q
  - Mientras se está realizando el [Enfoque táctil]
  - Mientras se usa la función de zoom digital
  - Mientras se está realizando el [Seguimiento táctil]
  - Durante el enfoque
  - Durante la ejecución del bloqueo de enfoque
- No se puede asignar [Reg. área AF retener] a [Func. botón izquierd.], [Func. botón derecho], o a [Botón abajo].
- No se puede invocar el área de enfoque registrada en las situaciones siguientes:
  - El dial de modo está ajustado a AUTO (Modo automático), (Película) o S&Q
- Cuando [Registro área AF] está ajustado a [Activar], el ajuste [Bloq. part. funcional.] está bloqueado en [Desactivar].

Tema relacionado

- Área de enfoque
- Asignación de funciones utilizadas con frecuencia a botones (Tecla person.)

5-007-328-43(1) Copyright 2019 Sony Corporation

Borrado de un área AF registrada (Borr. área AF reg,)

Borra la posición del cuadro de enfoque que ha sido registrada usando [Registro área AF].

1 **MENU → 1 (Ajustes de cámara1) → [Borr. área AF reg,].**

Tema relacionado

- Registro del área de enfoque actual (Registro área AF) (imagen fija)

5-007-328-43(1) Copyright 2019 Sony Corporation

Color cuadro enfoq.

Puede especificar el color del cuadro que indica el área de enfoque. Si el cuadro es difícil de ver debido al motivo, haga que sea más visible cambiando su color.

1. **MENU → (Ajustes de cámara1) → [Color cuadro enfoq.] → color deseado.**

Detalles de los elementos de menú

Blanco:
Muestra el cuadro que indica el área de enfoque en blanco.

Rojo:
Muestra el cuadro que indica el área de enfoque en rojo.

5-007-328-43(1) Copyright 2019 Sony Corporation

Pre-AF (imagen fija)

El producto ajusta el enfoque automáticamente antes de que usted pulse el botón disparador hasta la mitad. Durante las operaciones de enfoque, es posible que la pantalla se mueva.

1. **MENU → (Ajustes de cámara1) → [Pre-AF] → ajuste deseado.**

Detalles de los elementos de menú

Activar:
Ajusta el enfoque antes de que usted pulse el botón disparador hasta la mitad.

Desactivar:
No ajusta el enfoque antes de que usted pulse el botón disparador hasta la mitad.

Nota

- [Pre-AF] está disponible solamente cuando hay montado un objetivo de montura E.

5-007-328-43(1) Copyright 2019 Sony Corporation

AF Eye-Start (imagen fija)

Ajusta si se utiliza o no el enfoque automático cuando mira a través de un visor electrónico.

1. **MENU → (Ajustes de cámara1) → [AF Eye-Start] → ajuste deseado.**

Detalles de los elementos de menú

Activar:
El enfoque automático se inicia cuando usted mira a través del visor electrónico.
Desactivar:
El enfoque automático no se inicia cuando usted mira a través del visor electrónico.

Sugerencia

- [AF Eye-Start] está disponible cuando hay colocados un objetivo de montura A y un adaptador de montura de objetivo (LA-EA2, LA-EA4) (se vende por separado).

5-007-328-43(1) Copyright 2019 Sony Corporation

Cámara Digital de Lentes Intercambiables
ILCE-7RM4 α7RIV

Sens. Seguim. AF (imagen fija)

Puede seleccionar la sensibilidad del seguimiento AF cuando el motivo se desenfoca en modo de imagen fija.

1 **MENU → (Ajustes de cámara1) → [Sens. Seguim. AF] → ajuste deseado.**

Detalles de los elementos de menú

5(reactivo) / 4 / 3(estándar) / 2 / 1(fijado):
Seleccione [5(reactivo)] para enfocar receptivamente el motivo a diferentes distancias.
Seleccione [1(fijado)] para mantener el enfoque en un motivo específico cuando otras cosas se mueven enfrente del motivo.

5-007-328-43(1) Copyright 2019 Sony Corporation

Ajuste prior en AF-S

Ajusta si se libera el obturador aunque el motivo no esté enfocado cuando [Modo de enfoque] está ajustado a [AF toma sencilla], [Enf. manual dir.] o [AF automático] y el motivo se mantiene quieto.

1. **MENU → (Ajustes de cámara1) → [Ajuste prior en AF-S] → ajuste deseado.**

Detalles de los elementos de menú

AF:
Prioriza el enfoque. El obturador no se liberará hasta que el motivo esté enfocado.
Liberar:
Prioriza la liberación del obturador. El obturador se liberará aunque el motivo esté desenfocado.
Énfasis Balanceada:
Toma con un énfasis equilibrado en ambos el enfoque y la liberación del obturador.

Tema relacionado

- Modo de enfoque
- Ajuste prior en AF-C

5-007-328-43(1) Copyright 2019 Sony Corporation

Cámara Digital de Lentes Intercambiables
ILCE-7RM4 α7RIV

Ajuste prior en AF-C

Ajusta si se libera el obturador aunque el motivo no esté enfocado cuando el AF continuo está activado y el motivo está moviéndose.

1. **MENU → (Ajustes de cámara1) → [Ajuste prior en AF-C] → ajuste deseado.**

Detalles de los elementos de menú

AF:
Prioriza el enfoque. El obturador no se liberará hasta que el motivo esté enfocado.
Liberar:
Prioriza la liberación del obturador. El obturador se liberará aunque el motivo esté desenfocado.
Énfasis Balanceada:
Toma con un énfasis equilibrado en ambos el enfoque y la liberación del obturador.

Tema relacionado

- Modo de enfoque
- Ajuste prior en AF-S

5-007-328-43(1) Copyright 2019 Sony Corporation

Cámara Digital de Lentes Intercambiables
ILCE-7RM4 α7RIV

Iluminador AF (imagen fija)

El iluminador AF suministra luz de relleno para enfocar más fácilmente un motivo en entornos oscuros. En el tiempo entre que se pulsa el botón disparador hasta la mitad y se bloquea el enfoque, el iluminador AF se ilumina para permitir a la cámara enfocar fácilmente.

1. **MENU → (Ajustes de cámara1) → [Iluminador AF] → ajuste deseado.**

Detalles de los elementos de menú

Automático:
El iluminador AF se ilumina automáticamente en entornos oscuros.

Desactivar:
No utiliza el iluminador AF.

Nota

- No se puede utilizar [Iluminador AF] en las situaciones siguientes:
  - Cuando el modo de toma es [Película] o [Cámara lenta+rápid.].
  - Cuando [Modo de enfoque] está ajustado a [AF continuo] o [AF automático] y el motivo está moviéndose (cuando el indicador de enfoque o se ilumina).
  - Cuando [Amplific. enfoque] está activado.
  - Cuando hay colocado un adaptador de montura de objetivo
- Si la zapata de interfaz múltiple está equipada con un flash provisto de una función de iluminador AF, cuando se conecta el flash, el iluminador AF se encenderá también.
- El iluminador AF emite una luz muy brillante. Aunque no hay riesgos para la salud, no mire directamente al iluminador AF a corta distancia.

5-007-328-43(1) Copyright 2019 Sony Corporation

Cámara Digital de Lentes Intercambiables
ILCE-7RM4 α7RIV

Desact. Aut. Área AF

Ajusta si el área de enfoque debe ser visualizada todo el tiempo o debe desaparecer automáticamente poco después de haberse conseguido el enfoque.

1. **MENU → (Ajustes de cámara1) → [Desact. Aut. Área AF] → ajuste deseado.**

Detalles de los elementos de menú

Activar:
El área de enfoque desaparece automáticamente poco después de haberse conseguido el enfoque.

Desactivar:
El área de enfoque se visualiza todo el tiempo.

5-007-328-43(1) Copyright 2019 Sony Corporation

Mostr. área AF cont.

Puede ajustar si quiere visualizar o no el área que está enfocada cuando [Área de enfoque] está ajustado a [Ancho] o [Zona], en modo [AF continuo].

1. **MENU → (Ajustes de cámara1) → [Mostr. área AF cont.] → ajuste deseado.**

Detalles de los elementos de menú

Activar:
Visualiza el área de enfoque que está enfocada.

Desactivar:
No visualiza el área de enfoque que está enfocada.

Nota

- Cuando el [Área de enfoque] está ajustada en uno de los siguientes valores, los cuadros de enfoque del área que está enfocada se tornan verdes:
  - [Centro]
  - [Punto flexible]
  - [Punto flex. expandid.]

5-007-328-43(1) Copyright 2019 Sony Corporation

Área detección fase

Ajusta si se visualiza o no el área de detección de fase AF.

1. **MENU → 1 (Ajustes de cámara1) → [Área detección fase] → ajuste deseado.**

Detalles de los elementos de menú

Activar:
Visualiza el área de detección de fase AF.

Desactivar:
No visualiza el área de detección de fase AF.

Nota

- La detección de fase AF solamente está disponible con objetivos compatibles. Si coloca un objetivo no compatible, no podrá utilizar la detección de fase AF. Es posible que la detección de fase AF no responda incluso con algunos objetivos compatibles, tal como los objetivos adquiridos en el pasado que no hayan sido actualizados. Para más detalles sobre objetivos compatibles, visite el sitio web de Sony en su área, o consulte con el distribuidor Sony o con la oficina de servicio local autorizada de Sony.
- Cuando utilice un adaptador de montura de objetivo LA-EA2 o LA-EA4 (se vende por separado) para colocar un objetivo de montura A (se vende por separado), la detección de fase AF de este producto no se podrá usar.
- Cuando tome imágenes en el tamaño APS-C utilizando un objetivo compatible con el tamaño de fotograma completo, el área de detección de fase AF no se visualizará.
- Cuando grabe películas, el área de detección de fase AF no se visualizará.

5-007-328-43(1) Copyright 2019 Sony Corporation

Circul. punto enfoq.

Ajusta si se permite al cuadro de enfoque saltar desde un extremo a otro cuando mueva el cuadro de enfoque con [Área de enfoque] ajustado en [Zona], [Punto flexible], [Punto flex. expandid.], [Seguimiento: Zona], [Seguimiento: Punto flexible] o [Seguimien.: Punto flex. expandid.]. Esta función resulta útil cuando quiera mover el cuadro de enfoque de un extremo a otro rápidamente.

1. **MENU→ 1(Ajustes de cámara1)→[Circul. punto enfoq.] → ajuste deseado.**

   Cuando se selecciona [Circula]:

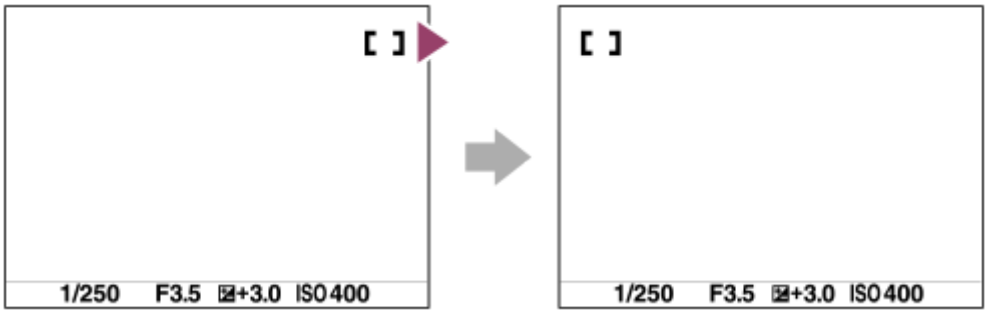

Detalles de los elementos de menú

No circula :
El cursor no se mueve cuando intenta mover el cuadro de enfoque más allá del final.

Circula :
El cursor salta al extremo contrario cuando intenta mover el cuadro de enfoque más allá del final.

Nota

- Aunque ajuste [Circul. punto enfoq.] en [Circula], el cuadro de enfoque no circulará diagonalmente.

Tema relacionado

- Área de enfoque

5-007-328-43(1) Copyright 2019 Sony Corporation

Micro ajuste AF

Permite ajustar la posición de enfoque automático y registrar un valor ajustado para cada objetivo cuando use objetivos de montura A con un adaptador de montura de objetivo LA-EA2 o LA-EA4 (se vende por separado).
Utilice esta función solamente cuando se necesiten ajustes. Tenga en cuenta que la función de enfoque automático podrá no realizarse en la posición apropiada cuando utilice este ajuste.

1. **MENU → 1 (Ajustes de cámara1) → [Micro ajuste AF].**
2. **Seleccione [Configur. ajuste AF] → [Activar].**
3. **[cantidad] → valor deseado.**
   - Cuanto más grande sea el valor que usted seleccione, más alejada del producto estará la posición autoenfocada. Cuando más pequeño sea el valor que usted seleccione, más cercana al producto estará la posición autoenfocada.

Sugerencia

- Se recomienda ajustar la posición en las condiciones de toma de imagen actuales. Ajuste [Área de enfoque] a [Punto flexible] y utilice un objeto brillante con alto contraste cuando ajuste.

Nota

- Cuando coloque un objetivo para el que ya haya registrado un valor, el valor registrado aparecerá en la pantalla. [±0] aparece para objetivos para los que aún no se ha registrado un valor.
- Si se visualiza [-] como valor, será porque ha sido registrado un total de 30 objetivos y no se pueden registrar más. Para registrar un objetivo nuevo, coloque un objetivo cuyo registro se pueda borrar, y ajuste su valor a [±0], o restaure los valores de todos los objetivos utilizando [Borrar].
- El [Micro ajuste AF] admite objetivos Sony, Minolta, o Konica-Minolta. Si realiza [Micro ajuste AF] con objetivos distintos de los objetivos admitidos, los ajustes registrados para los objetivos admitidos podrán verse afectados. No realice [Micro ajuste AF] con un objetivo no admitido.
- No se puede ajustar [Micro ajuste AF] individualmente para un objetivo Sony, Minolta, o Konica-Minolta de la misma especificación.

5-007-328-43(1) Copyright 2019 Sony Corporation

Cámara Digital de Lentes Intercambiables
ILCE-7RM4 α7RIV

Manejo abertura AF (imagen fija)

Cambia el sistema de control de la abertura para priorizar el rendimiento del seguimiento del enfoque automático o para priorizar el silencio.

1. **MENU → (Ajustes de cámara1) → [Manejo abertura AF] → ajuste deseado.**

Detalles de los elementos de menú

Prioridad de enfoque:
Cambia el sistema de control de la abertura para priorizar el rendimiento del enfoque automático.

Estándar:
Utiliza el sistema estándar de control de la abertura.

Prioridad silenciosa:
Cambia el sistema de control de la abertura para priorizar el silencio de forma que el sonido del control de la abertura es más silencioso que en [Estándar].

Nota

- Cuando [Prioridad de enfoque] está seleccionado, es posible que el sonido del control de la abertura sea audible o que el efecto de abertura no sea visible en el monitor.Para evitar estos fenómenos, cambie el ajuste a [Estándar].
- Cuando está seleccionado [Prioridad silenciosa], la velocidad de enfoque podrá volverse más lenta y es posible que sea más difícil enfocar un motivo.
- El efecto puede diferir dependiendo del objetivo que utilice y de las condiciones en que realice la toma.

5-007-328-43(1) Copyright 2019 Sony Corporation

Enfoque man.

Cuando sea difícil enfocar debidamente en el modo de enfoque automático, puede ajustar el enfoque manualmente.

1. **MENU → (Ajustes de cámara1) → [Modo de enfoque] → [Enfoque man.].**

2. **Gire el anillo de enfoque para conseguir un enfoque nítido.**

- Cuando gire el anillo de enfoque, la distancia de enfoque se visualizará en la pantalla.
  La distancia de enfoque no se visualiza cuando está colocado el adaptador de montura de objetivo (se vende por separado).

3. **Pulse el botón disparador a fondo para tomar una imagen.**

Nota

- Cuando utilice el visor, ajuste el nivel de dioptrías para obtener el enfoque correcto en el visor.
- La distancia de enfoque visualizada es solo una referencia.

Tema relacionado

- Amplific. enfoque
- Ajuste de resalte
- Asistencia MF (imagen fija)

5-007-328-43(1) Copyright 2019 Sony Corporation

Enfoque manual directo (DMF)

Puede hacer ajustes finos manualmente después de realizar el enfoque automático, permitiéndole enfocar un motivo más rápidamente que cuando utiliza el enfoque manual desde el principio. Esto resulta útil en situaciones como la toma macro.

1. **MENU → (Ajustes de cámara1) → [Modo de enfoque] → [Enf. manual dir.].**

2. **Pulse el botón disparador hasta la mitad para enfocar automáticamente.**

3. **Mantenga el botón disparador pulsado hasta la mitad, y después gire el anillo de enfoque para conseguir un enfoque más nítido.**

- Cuando gire el anillo de enfoque, la distancia de enfoque se visualizará en la pantalla.
  La distancia de enfoque no se visualiza cuando está colocado el adaptador de montura de objetivo (se vende por separado).

4. **Pulse el botón disparador a fondo para tomar una imagen.**

Tema relacionado

- Ajuste de resalte

5-007-328-43(1) Copyright 2019 Sony Corporation

Amplific. enfoque

Puede comprobar el enfoque ampliando la imagen antes de tomar la imagen.
A diferencia de con la [Asistencia MF], puede ampliar la imagen sin operar el anillo de enfoque.

1. **MENU → (Ajustes de cámara1) → [Amplific. enfoque].**

2. **Pulse el centro del multiselector para ampliar la imagen y seleccione la posición que quiere ampliar pulsando el lado superior/inferior/izquierdo/derecho del multiselector**
   - Cada vez que pulse el centro, la escala de aumento cambiará.
   - Puede ajustar el aumento inicial seleccionando MENU → (Ajustes de cámara1) → [Aum. inic. enfoq.].

3. **Confirme el enfoque.**
   - Pulse el botón (Borrar) para colocar la posición ampliada en el centro de una imagen.
   - Cuando el modo de enfoque es [Enfoque man.], puede ajustar el enfoque mientras una imagen está ampliada. Si [AF en ampl. enfoq] está ajustado en [Desactivar], la función [Amplific. enfoque] se cancelará cuando pulse el botón disparador hasta la mitad.
   - Cuando se pulsa hasta la mitad el botón disparador mientras está ampliada una imagen durante el enfoque automático, se realizan funciones distintas dependiendo del ajuste [AF en ampl. enfoq].
     - Cuando [AF en ampl. enfoq] está ajustado a [Activar]: el enfoque automático se realiza otra vez.
     - Cuando [AF en ampl. enfoq] está ajustado a [Desactivar]: la función [Amplific. enfoque] se cancela.
   - Puede ajustar el tiempo que la imagen se va a mostrar ampliada seleccionando MENU → (Ajustes de cámara1) → [Tiempo aum. enfoq.].

4. **Pulse el botón disparador a fondo para tomar la imagen.**

Para utilizar la función de amplificador de enfoque mediante la operación táctil

Puede ampliar la imagen y ajustar el enfoque tocando el monitor.Ajuste [Operación táctil] a [Activar] de antemano. Después, seleccione los ajustes apropiados bajo [Pantall./almoh. táctil]. Cuando el modo de enfoque es [Enfoque man.], puede realizar [Amplific. enfoque] tocando dos veces el área a enfocar mientras toma imagen con el monitor.
Mientras toma imagen con el visor, tocando dos veces en el centro del monitor se visualiza un cuadro y puede mover el cuadro arrastrándolo. La imagen se amplía pulsando el centro del multiselector.

Sugerencia

- Mientras utiliza la función de amplificador de enfoque, puede mover el área ampliada arrastrándola en el panel táctil.
- Para salir de la función de amplificador de enfoque, toque de nuevo dos veces en el monitor.Cuando [AF en ampl. enfoq] está ajustado a [Desactivar], la función de amplificador de enfoque se termina pulsando el botón disparador hasta la mitad.

Tema relacionado

- Asistencia MF (imagen fija)
- Tiempo aum. enfoq.

- Aum. inic. enfoq. (imagen fija)
- AF en ampl. enfoq (imagen fija)
- Operación táctil

5-007-328-43(1) Copyright 2019 Sony Corporation

Asistencia MF (imagen fija)

Amplía la imagen en la pantalla automáticamente para facilitar el enfoque manual. Esto funciona en toma con enfoque manual o enfoque manual directo.

1. **MENU → (Ajustes de cámara1) →[Asistencia MF] → [Activar].**

2. **Gire el anillo de enfoque para ajustar el enfoque.**
   - La imagen se amplía. Puede ampliar más las imágenes pulsando en el centro de la rueda de control.

Sugerencia

- Puede ajustar el tiempo que la imagen se va a mostrar ampliada seleccionando MENU → (Ajustes de cámara1) → [Tiempo aum. enfoq.].

Nota

- No se puede utilizar [Asistencia MF] cuando se toman películas. En su lugar, utilice la función [Amplific. enfoque].
- [Asistencia MF] no está disponible cuando hay colocado un adaptador de montura. En su lugar, utilice la función [Amplific. enfoque].

Tema relacionado

- Enfoque man.
- Enfoque manual directo (DMF)
- Tiempo aum. enfoq.

5-007-328-43(1) Copyright 2019 Sony Corporation

Tiempo aum. enfoq.

Ajuste el tiempo que una imagen va a estar ampliada utilizando la función [Asistencia MF] o [Amplific. enfoque].

1. **MENU → (Ajustes de cámara1) → [Tiempo aum. enfoq.] → ajuste deseado.**

Detalles de los elementos de menú

2 seg.:
Amplía las imágenes durante 2 segundo.

5 seg.:
Amplía las imágenes durante 5 segundo.

Sin límite:
Amplía las imágenes hasta que pulsa el botón disparador.

Tema relacionado

- Amplific. enfoque
- Asistencia MF (imagen fija)

5-007-328-43(1) Copyright 2019 Sony Corporation

Aum. inic. enfoq. (imagen fija)

Ajusta la escala de aumento inicial cuando se utiliza [Amplific. enfoque]. Seleccione un ajuste que le ayude a encuadrar la toma.

1 **MENU → (Ajustes de cámara1) → [Aum. inic. enfoq.] → ajuste deseado.**

Detalles de los elementos de menú

Toma de fotograma completo

x1,0:
Visualiza la imagen con el mismo aumento que la pantalla de toma de imagen.
x5,9:
Visualiza una imagen ampliada 5,9 veces.

Toma de tamaño APS-C/Super 35mm

x1,0:
Visualiza la imagen con el mismo aumento que la pantalla de toma de imagen.
x3,9:
Visualiza una imagen ampliada 3,9 veces.

Tema relacionado

- Amplific. enfoque

5-007-328-43(1) Copyright 2019 Sony Corporation

Ajuste de resalte

Ajusta la función de resalte, que realza el contorno de las áreas enfocadas durante la toma con enfoque manual o enfoque manual directo.

1. **MENU → (Ajustes de cámara1) → [Ajuste de resalte] → ajuste deseado.**

Detalles de los elementos de menú

Visualización resalte:
Ajusta si se visualiza el resalte.

Nivel de resalte:
Ajusta el nivel de mejora de las áreas enfocadas.

Color de resalte:
Ajusta el color utilizado para realzar las áreas enfocadas.

Nota

- Como el producto reconoce las áreas nítidas como que están enfocadas, el efecto de resalte variará, dependiendo del motivo y el objetivo.
- El contorno de los rangos de enfoque no se realza en dispositivos conectados mediante HDMI.

Tema relacionado

- Enfoque man.
- Enfoque manual directo (DMF)

5-007-328-43(1) Copyright 2019 Sony Corporation

Modo manejo

Seleccione el modo apropiado para el motivo, tal como toma sencilla, toma continua o toma con variación.

1. **Seleccione / (Modo manejo) de la rueda de control → ajuste deseado.**
   - También puede ajustar el modo de manejo seleccionando MENU → 1 (Ajustes de cámara1) → [Modo manejo].
2. **Seleccione el modo deseado utilizando el lado derecho/izquierdo de la rueda de control.**

Detalles de los elementos de menú

Captura única:
Modo de toma de imagen normal.

Captura continua :
Toma imágenes continuamente mientras mantiene pulsado el botón disparador.

Autodispar:
Toma una imagen utilizando el autodisparador después de haber transcurrido un número designado de segundos desde que fue pulsado el botón disparador.

Autodisp.(Cont.):
Toma un número designado de imágenes utilizando el autodisparador después de haber transcurrido un número designado de segundos desde que fue pulsado el botón disparador.

BRKC Variación exposición:
Toma imágenes mientras se mantiene pulsado el botón disparador, cada una con diferentes grados de exposición.

BRKS Var. exp. sencilla:
Toma un número especificado de imágenes, una a una, cada una con un grado diferente de exposición.

BRKWB Var.exp.Bal.Bla.:
Toma un total de tres imágenes, cada una con tonos de color diferentes de acuerdo con los ajustes seleccionados para balance blanco, temperatura de color y filtro de color.

BRKDRO Variación exp. DRO:
Toma un total de tres imágenes, cada una con un grado diferente de optimizador de gama dinámica.

Tema relacionado

- Captura continua
- Autodispar
- Autodisp.(Cont.)
- Variación exposición
- Var. exp. sencilla
- Var.exp.Bal.Bla.
- Variación exp. DRO

5-007-328-43(1) Copyright 2019 Sony Corporation

Captura continua

Toma imágenes continuamente mientras mantiene pulsado el botón disparador.

1. **Seleccione / (Modo manejo) de la rueda de control → [Captura continua].**
   - También puede ajustar la toma continua seleccionando MENU→ 1 (Ajustes de cámara1) → [Modo manejo].
2. **Seleccione el modo deseado utilizando el lado derecho/izquierdo de la rueda de control.**

Detalles de los elementos de menú

Hi+ Captura continua: Hi+:
Las imágenes se toman continuamente a la máxima velocidad mientras usted mantiene pulsado el botón disparador.

Hi Captura continua: Hi / MID Captura continua: Mid/ Lo Captura continua: Lo:
Los motivos son más fáciles de seguir porque se visualizan en tiempo real en el monitor o el visor durante la toma.

Número de imágenes fijas que se pueden grabar con toma continua

La tabla siguiente muestra cifras estimadas de imágenes fijas que se pueden grabar con [Modo manejo] ajustado a [Captura continua: Hi+]. Las cifras pueden variar dependiendo de las condiciones de la toma y de la tarjeta de memoria.

[Tamañ img JPEG]: [L:60M]

JPEG Fina	Aprox. 68 imágenes
JPEG Extrafina	Aprox. 68 imágenes
RAW (RAW comprimido)	Aprox. 68 imágenes
RAW & JPEG (RAW comprimido)*	Aprox. 68 imágenes
RAW (RAW sin comprimir)	Aprox. 30 imágenes
RAW & JPEG (RAW sin comprimir)*	Aprox. 30 imágenes

* [Calidad JPEG] cuando [RAW & JPEG] está seleccionado: [Fina]

Sugerencia

- Para ajustar continuamente el enfoque y la exposición durante la toma continua, ajuste de la forma siguiente:
  - [Modo de enfoque]: [AF continuo]
  - [AEL con obturad.]: [Desactivar] o [Automático]

Nota

- La velocidad de toma durante la toma continua se ralentiza cuando [Tipo archivo RAW] está ajustado a [Sin comprimir].
- La velocidad de la toma durante la toma continua se vuelve más lenta cuando [e-Prim. cortin. obtur.] está ajustado a [Desactivar] en modo [Captura continua: Hi], [Captura continua: Mid] o [Captura continua: Lo].
- Cuando el valor F es mayor que F11 en el modo [Captura continua: Hi+], [Captura continua: Hi] o [Captura continua: Mid], el enfoque se bloquea en el ajuste de la primera toma.

- El motivo no se visualiza en tiempo real en el monitor o visor cuando se toma en modo [Captura continua: Hi+].
- La velocidad de la toma continua disminuirá cuando realice la toma con un flash.

Tema relacionado

- Visualización del indicador de tiempo restante de la toma continua (Longitud capt. cont.)
- Modo de enfoque
- Manejo abertura AF (imagen fija)
- AEL con obturad. (imagen fija)

5-007-328-43(1) Copyright 2019 Sony Corporation

Cámara Digital de Lentes Intercambiables
ILCE-7RM4 α7RIV

Visualización del indicador de tiempo restante de la toma continua (Longitud capt. cont.)

Ajusta si se visualiza un indicador del tiempo restante para el que la toma continua se puede realizar a la misma velocidad de toma.

1 **MENU → (Ajustes de cámara2) → [Longitud capt. cont.] → ajuste deseado.**

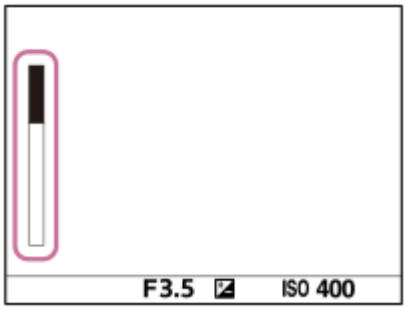

Detalles de los elementos de menú

Mostrar siempre:
Muestra siempre el indicador cuando el modo de manejo está ajustado a [Captura continua].

Solo mostr. dur toma:
Muestra el indicador solamente mientras se realiza toma continua.

Sin mostrar:
No muestra el indicador.

Sugerencia

- Cuando la memoria interna para búfer de datos de la cámara se llene, se visualizará “SLOW” y la velocidad de la toma continua disminuirá.

Tema relacionado

- Captura continua

5-007-328-43(1) Copyright 2019 Sony Corporation

Autodispar

Toma una imagen utilizando el autodisparador después de haber transcurrido un número designado de segundos desde que fue pulsado el botón disparador. Utilice el autodisparador de 5 segundo/10 segundo cuando quiera incluirse en la imagen, y utilice el autodisparador de 2 segundo para reducir el movimiento de la cámara ocasionado al pulsar el botón disparador.

1. **Pulse / (Modo manejo) de la rueda de control → [Autodispar].**
   - También puede ajustar el modo de manejo seleccionando MENU→ 1 (Ajustes de cámara1) → [Modo manejo].
2. **Seleccione el modo deseado utilizando el lado derecho/izquierdo de la rueda de control.**
3. **Ajuste el enfoque y tome la imagen.**

   La luz del autodisparador parpadea, suena un pitido, y se toma una imagen después de haber transcurrido el número de segundos designado.

Detalles de los elementos de menú

El modo determina el número de segundos que transcurren hasta que se toma la imagen después de pulsar el botón disparador.

10 Autodispar.: 10 seg.
5 Autodisparador: 5 seg.
2 Autodispar.: 2 seg.

Sugerencia

- Pulse el botón disparador otra vez o pulse / de la rueda de control para detener la cuenta atrás del autodisparador.
- Pulse / de la rueda de control y seleccione (Captura única) para cancelar el autodisparador.
- Ajuste [Señales audio] en [Desactivar] para apagar el sonido de pitido durante la cuenta atrás del autodisparador.
- Para utilizar el autodisparador en modo variación, seleccione el modo variación en modo de manejo, después seleccione MENU → 1 (Ajustes de cámara1) → [Ajustes de Variación] → [Aut.disp dur. var.exp].

Tema relacionado

- Señales audio

5-007-328-43(1) Copyright 2019 Sony Corporation

Autodisp.(Cont.)

Toma un número designado de imágenes utilizando el autodisparador después de haber transcurrido un número designado de segundos desde que fue pulsado el botón disparador. Puede elegir la mejor de las múltiples tomas.

1. **Pulse / (Modo manejo) de la rueda de control → [Autodisp.(Cont.)].**
   - También puede ajustar el modo de manejo seleccionando MENU→ 1 (Ajustes de cámara1) → [Modo manejo].
2. **Seleccione el modo deseado utilizando el lado derecho/izquierdo de la rueda de control.**
3. **Ajuste el enfoque y tome la imagen.**

   La luz del autodisparador parpadea, suena un pitido, y se toman imágenes después de haber transcurrido el número de segundos designado. El número designado de imágenes se toma continuamente.

Detalles de los elementos de menú

Por ejemplo, cuando han transcurrido 10 segundo después de pulsar el botón disparador se toman tres imágenes cuando está seleccionado [Autodisp.(Cont.): 10 seg. 3 imág.].

- **Autodisp.(Cont.): 10 seg. 3 imág.**
- **Autodisp.(Cont.): 10 seg. 5 imág.**
- **Autodisp.(Cont.): 5 seg. 3 imág.**
- **Autodisp.(Cont.): 5 seg. 5 imág.**
- **Autodisp.(Cont.): 2 seg. 3 imág.**
- **Autodisp.(Cont.): 2 seg. 5 imág.**

Sugerencia

- Pulse el botón disparador otra vez o pulse / de la rueda de control para detener la cuenta atrás del autodisparador.
- Pulse / de la rueda de control y seleccione (Captura única) para cancelar el autodisparador.

5-007-328-43(1) Copyright 2019 Sony Corporation

Variación exposición

Toma múltiples imágenes mientras la exposición cambia automáticamente de exposición base a más oscura y después a más clara. Después de la grabación puede seleccionar una imagen adecuada para sus fines.

1. **Pulse / (Modo manejo) de la rueda de control → [Variación exposición].**
   - También puede ajustar el modo de manejo seleccionando MENU→ 1 (Ajustes de cámara1) → [Modo manejo].
2. **Seleccione el modo deseado utilizando el lado derecho/izquierdo de la rueda de control.**
3. **Ajuste el enfoque y tome la imagen.**
   - La exposición base se ajusta en la primera toma.
   - Siga manteniendo pulsado el botón disparador hasta que termine la toma con variación.

Detalles de los elementos de menú

Por ejemplo, la cámara toma un total de tres imágenes continuamente con un valor de exposición cambiado en más o menos 0,3 EV cuando está seleccionado [Variación exposic.: 0,3EV 3 img.].

Nota

- La última toma se muestra en la revisión automática.
- Cuando [ISO AUTO] está seleccionado en modo [Exposición manual], la exposición cambia ajustando el valor ISO. Si se selecciona un ajuste distinto de [ISO AUTO], la exposición cambia ajustando el tiempo de exposición.
- Cuando se compensa la exposición, esta cambia en función del valor compensado.
- La toma con variación no está disponible en los siguientes modos de toma:
  – [Auto. inteligente]
- Cuando se utiliza el flash, el producto realiza toma de imagen con variación de flash, que cambia la cantidad de luz del flash aunque esté seleccionado [Variación exposición]. Pulse el botón disparador para cada imagen.

Tema relacionado

- Ajustes de Variación
- Indicador durante la toma con variación

5-007-328-43(1) Copyright 2019 Sony Corporation

Var. exp. sencilla

Toma múltiples imágenes mientras la exposición cambia automáticamente de exposición base a más oscura y después a más clara. Después de la grabación puede seleccionar la imagen adecuada para sus fines.
Como se toma una única imagen cada vez que se pulsa el botón disparador, puede ajustar el enfoque o la composición para cada toma.

1. **Seleccione / (Modo manejo) de la rueda de control → [Var. exp. sencilla].**
   - También puede ajustar el modo de manejo seleccionando MENU→ 1 (Ajustes de cámara1) → [Modo manejo].
2. **Seleccione el modo deseado utilizando el lado derecho/izquierdo de la rueda de control.**
3. **Ajuste el enfoque y tome la imagen.**
   - Pulse el botón disparador para cada imagen.

Detalles de los elementos de menú

Por ejemplo, cuando se selecciona [Var. expos. sencilla: 0,3EV 3 img.], se toman tres imágenes una por una con el valor de exposición desplazado hacia arriba y hacia abajo en incrementos de 0,3 EV.

Nota

- Cuando [ISO AUTO] está seleccionado en modo [Exposición manual], la exposición cambia ajustando el valor ISO. Si se selecciona un ajuste distinto de [ISO AUTO], la exposición cambia ajustando el tiempo de exposición.
- Cuando se compensa la exposición, esta cambia en función del valor compensado.
- La toma con variación no está disponible en los siguientes modos de toma:
  - [Auto. inteligente]

Tema relacionado

- Ajustes de Variación
- Indicador durante la toma con variación

5-007-328-43(1) Copyright 2019 Sony Corporation

Cámara Digital de Lentes Intercambiables
ILCE-7RM4 α7RIV

Indicador durante la toma con variación

Visor

Variación de luz ambiental*
3 imágenes desplazadas a intervalos de 0,3 EV
Compensación de la exposición ±0,0 EV

Monitor (Mostrar toda info. o Histograma)

Variación de luz ambiental*
3 imágenes desplazadas a intervalos de 0,3 EV
Compensación de la exposición ±0,0 EV

Variación del flash
3 imágenes desplazadas a intervalos de 0,7 EV
Compensación del flash -1,0 EV

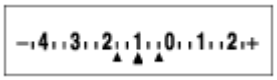

Monitor (Para el visor)

Variación de la luz ambiental* (indicador superior)
3 imágenes desplazadas a intervalos de 0,3 EV
Compensación de la exposición ±0,0 EV

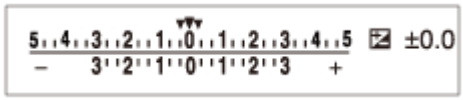

Variación del flash (indicador inferior)
3 imágenes desplazadas a intervalos de 0,7 EV
Compensación del flash -1,0 EV

* Luz ambiental: Un término genérico para luz sin flash incluyendo luz natural, bombilla eléctrica e iluminación fluorescente. Mientras que la luz de flash parpadea durante un momento, la luz ambiental es constante, por lo que este tipo de luz se denomina “luz ambiental”.

Nota

- Durante la toma con variación, se visualizan guías igual al número de imágenes que se van a tomar encima/debajo del indicador de variación.
- Cuando usted comience la toma con variación sencilla, las guías desaparecerán una a una a medida que la cámara graba imágenes.

5-007-328-43(1) Copyright 2019 Sony Corporation

Var.exp.Bal.Bla.

Toma un total de tres imágenes, cada una con tonos de color diferentes de acuerdo con los ajustes seleccionados para balance blanco, temperatura de color y filtro de color.

1. **Seleccione / (Modo manejo) de la rueda de control → [Var.exp.Bal.Bla.].**
   - También puede ajustar el modo de manejo seleccionando MENU→ 1 (Ajustes de cámara1) → [Modo manejo].
2. **Seleccione el modo deseado utilizando el lado derecho/izquierdo de la rueda de control.**
3. **Ajuste el enfoque y tome la imagen.**

Detalles de los elementos de menú

BRK WB Lo Var. expos. balance blancos: Lo:

Graba una serie de tres imágenes con pequeños cambios en el balance blanco (dentro del rango de 10MK^{-1*}).

BRK WB HI Var. expos. balance blancos: Hi:

Graba una serie de tres imágenes con grandes cambios en el balance blanco (dentro del rango de 20MK^{-1*}).

* MK^{-1} es la unidad que indica la capacidad de los filtros de conversión de la temperatura de color e indica el mismo valor "confundido".

Nota

- La última toma se muestra en la revisión automática.

Tema relacionado

- Ajustes de Variación

5-007-328-43(1) Copyright 2019 Sony Corporation

Cámara Digital de Lentes Intercambiables
ILCE-7RM4 α7RIV

Variación exp. DRO

Puede grabar un total de tres imágenes, cada una con un grado diferente del valor del Optimizador de gama dinámica.

1. **Seleccione / (Modo manejo) de la rueda de control → [Variación exp. DRO].**
   - También puede ajustar el modo de manejo seleccionando MENU→ 1 (Ajustes de cámara1) → [Modo manejo].
2. **Seleccione el modo deseado utilizando el lado derecho/izquierdo de la rueda de control.**
3. **Ajuste el enfoque y tome la imagen.**

Detalles de los elementos de menú

BRK DRO Lo Variación exposición DRO: Lo:
Graba una serie de tres imágenes con pequeños cambios en el valor del optimizador de gama dinámica (Lv 1, Lv 2, y Lv 3).

BRK DRO Hi Variación exposición DRO: Hi:
Graba una serie de tres imágenes con grandes cambios en el valor del optimizador de gama dinámica (Lv 1, Lv 3, y Lv 5).

Nota

- La última toma se muestra en la revisión automática.

Tema relacionado

- Ajustes de Variación

5-007-328-43(1) Copyright 2019 Sony Corporation

Ajustes de Variación

Puede ajustar el autodisparador en modo de toma con variación, y el orden de toma de imagen para variación de exposición y variación de balance blanco.

1. **Seleccione / (Modo manejo) de la rueda de control → seleccione el modo de toma con variación.**
   - También puede ajustar el modo de manejo seleccionando MENU→ (Ajustes de cámara1) → [Modo manejo].
2. **MENU → (Ajustes de cámara1) → [Ajustes de Variación] → ajuste deseado.**

Detalles de los elementos de menú

Aut.disp dur. var.exp:
Ajusta si se utiliza el autodisparador durante la toma con variación. También ajusta el número de segundos hasta que el obturador se libera si se utiliza el autodisparador.
(OFF/2 seg./5 seg./10 seg.)

Orden var.exp.:
Ajusta el orden de variación de exposición y variación de balance blanco.
(0→-→+/-→0→+)

Tema relacionado

- Variación exposición
- Var. exp. sencilla
- Var.exp.Bal.Bla.
- Variación exp. DRO

5-007-328-43(1) Copyright 2019 Sony Corporation

Func. capt. interv.

Puede tomar una serie de imágenes fijas automáticamente con el intervalo de toma de imagen y el número de tomas que haya ajustado previamente (toma a intervalos). Después puede crear una película a partir de imágenes fijas producidas por la toma a intervalos utilizando el software de ordenador Imaging Edge (Viewer). No puede crear una película a partir de imágenes fijas de la cámara.

Para obtener más detalles sobre la toma a intervalos, consulte la dirección URL siguiente:
https://support.d-imaging.sony.co.jp/support/tutorial/ilc/l/ilce-7rm4/interval.php

1. **MENU → (Ajustes de cámara1) → [Func. capt. interv.] → [Captura de intervalo] → [Activar].**

2. **MENU → (Ajustes de cámara1) → [Func. capt. interv.] → Seleccione el elemento que quiera ajustar y el ajuste deseado.**

3. **Pulse el botón disparador.**

   Cuando haya transcurrido el tiempo ajustado para [Hora inicio captura], se iniciará la toma de imagen.

   - Cuando se haya completado el número de tomas fijadas en [Número de capturas], la cámara volverá a la pantalla en espera para la toma a intervalos.

Detalles de los elementos de menú

Captura de intervalo:
Ajusta si se realiza o no la toma a intervalos. ([Activar]/[Desactivar])

Hora inicio captura:
Ajusta el tiempo desde que se pulsa el botón disparador hasta que comienza la toma a intervalos. (de 1 segundo a 99 minutos y 59 segundos)

Intervalo de toma:
Ajusta el intervalo de la toma (el tiempo desde que comienza una exposición hasta que comienza la exposición para la siguiente toma). (de 1 segundo a 60 segundos)

Número de capturas:
Ajusta el número de tomas en la toma a intervalos. (de 1 toma a 9 999 tomas)

Sensib. Seguim. AE:
Ajusta la sensibilidad del seguimiento de la exposición automática frente al cambio de luminancia durante la toma a intervalos. Si selecciona [Bajo], los cambios de exposición durante la toma a intervalos serán más uniformes. ([Alto]/[Medio]/[Bajo])

Toma silenc. interv.:
Ajusta si se realiza o no la toma silenciosa durante la toma a intervalos. ([Activar]/[Desactivar])

Prior. intervalo toma:
Ajusta si quiere dar prioridad o no al intervalo de tomas cuando el modo de exposición es [Programa auto.] o [Priorid. abertura], y el tiempo de exposición es más largo que el tiempo ajustado en [Intervalo de toma]. ([Activar]/[Desactivar])

Sugerencia

- Si pulsa el botón disparador durante la toma a intervalos, se terminará este tipo de toma y la cámara volverá a la pantalla en espera para la toma a intervalos.
- Para volver al modo de toma de imagen normal, seleccione MENU → (Ajustes de cámara1) → [Func. capt. interv.] → [Captura de intervalo] → [Desactivar].

- Si pulsa una tecla a la que se le ha asignado una de las funciones siguientes en el momento en que comience la toma de imagen, la función se mantendrá activa durante la toma a intervalos incluso sin tener que mantener pulsado el botón.
  - [Retener AEL]
  - [Retener AEL]
  - [Contr. AF/MF reten.]
  - [Reg. área AF retener]
  - [Retener bloq. AWB]
  - [Mi dial 1 dur. retener] a [Mi dial 3 dur. retener]
- Si ajusta [Mostrar como grupo] en [Activar], las imágenes fijas tomadas con la función de toma a intervalos se visualizarán en grupos.
- Las imágenes fijas tomadas con la toma a intervalos se pueden reproducir continuamente en la cámara. Si tiene la intención de crear una película con las imágenes fijas, puede tener una vista previa del resultado.

Nota

- Es posible que no pueda grabar el número fijado de imágenes según el nivel de batería que le quede y la cantidad de espacio libre en el medio de grabación. Suministre alimentación a través de USB durante la toma y utilice una tarjeta de memoria con suficiente espacio.
- Cuando el intervalo entre tomas sea corto, la cámara podrá calentarse fácilmente. Dependiendo de la temperatura ambiente, es posible que no pueda grabar el número de imágenes establecido porque la cámara podrá detener la grabación para proteger el equipo.
- Durante la toma a intervalos (incluido el tiempo entre que se pulsa el botón disparador y el inicio de la toma), no podrá utilizar la pantalla de ajustes de toma ni la pantalla de MENU.Sin embargo, puede configurar algunos ajustes, como el tiempo de exposición, utilizando el dial personalizado o la rueda de control.
- Durante la toma a intervalos, no se mostrará la revisión automática.
- [Toma silenc. interv.] está ajustado en [Activar] en la configuración predeterminada, independientemente del ajuste de [Toma silenciosa].
- La toma a intervalos no está disponible en las situaciones siguientes:
  - El modo de toma está ajustado en algo distinto de P/A/S/M
  - [Toma múlti despl píx] está ajustado en algo distinto de [Desactivar]

Tema relacionado

- Imaging Edge
- Repr. cont. interv.
- Suministro de alimentación desde una toma de corriente de la pared

5-007-328-43(1) Copyright 2019 Sony Corporation

Cámara Digital de Lentes Intercambiables
ILCE-7RM4 α7RIV

Operación táctil

Ajusta si se activa o no las operaciones táctiles en el monitor.

1. **MENU → (Ajustes) → [Operación táctil] → ajuste deseado.**

Detalles de los elementos de menú

Activar:
Activa la operación táctil.
Desactivar:
Desactiva la operación táctil.

Tema relacionado

- Func. de oper. táctil: Enfoque táctil
- Func. de oper. táctil: Seguimiento táctil
- Ajust. almohad.táctil
- Pantall./almoh. táctil

5-007-328-43(1) Copyright 2019 Sony Corporation

Pantall./almoh. táctil

Las operaciones táctiles durante la toma con el monitor se denominan "operaciones de panel táctil", y las operaciones táctiles durante la toma con el visor se denominan "operaciones de superficie táctil". Puede seleccionar si activa las operaciones de panel táctil o las operaciones de superficie táctil.

1. **MENU → (Ajustes) → [Pantall./almoh. táctil] → ajuste deseado.**

Detalles de los elementos de menú

Pant.+almohad. táct.:
Activa tanto las operaciones de panel táctil durante la toma con el monitor como las operaciones de superficie táctil durante la toma con el visor.

Solo pantalla táctil:
Activa solamente las operaciones de panel táctil durante la toma con el monitor.

Solo almohadil. táctil:
Activa solamente las operaciones de superficie táctil durante la toma con el visor.

Tema relacionado

- Operación táctil

5-007-328-43(1) Copyright 2019 Sony Corporation

Func. de oper. táctil: Enfoque táctil

[Enfoque táctil] le permite especificar una posición en la que desee enfocar utilizando operaciones táctiles. Esta función está disponible cuando [Área de enfoque] está ajustado en un parámetro que no sea [Punto flexible], [Punto flex. expandid.], [Seguimiento: Punto flexible] ni [Seguimien.: Punto flex. expandid.]. Seleccione MENU → (Ajustes) → [Operación táctil] → [Activar] de antemano.

1. **MENU → (Ajustes de cámara2) → [Func. de oper. táctil] → [Enfoque táctil].**

Especificación de la posición cuando se desea enfocar en el modo de imagen fija

Puede especificar una posición en la que desee enfocar utilizando operaciones táctiles. Después de tocar el monitor y de especificar una posición, pulse el botón disparador hasta la mitad para enfocar.

1. Toque el monitor.
   - Al realizar la toma con el monitor, toque la posición que desee enfocar.
   - Cuando tome con el visor, puede mover la posición del enfoque tocando y arrastrando en el monitor mientras mira a través del visor.

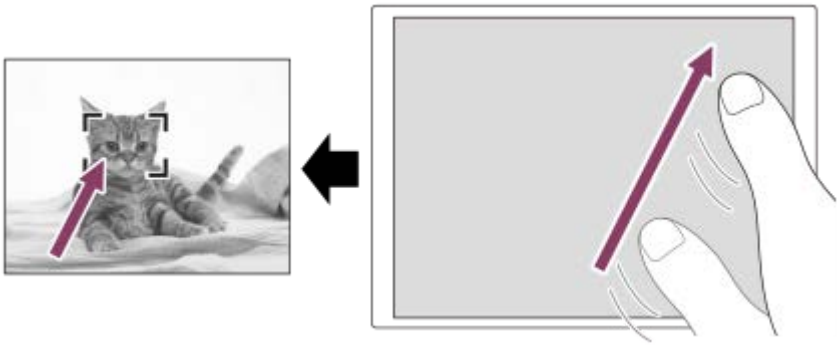

   - Para cancelar el enfoque con operaciones táctiles, toque o pulse el centro de la rueda de control si toma con el monitor, y pulse el centro de la rueda de control si toma con el visor.

2. Pulse el botón disparador hasta la mitad para enfocar.
   - Pulse el botón disparador hasta abajo para tomar imágenes.

Especificación de la posición que se desea enfocar en el modo de grabación de películas (enfoque puntual)

La cámara enfocará el motivo que ha sido tocado.El enfoque puntual no está disponible cuando se toma con el visor.

1. Toque en el motivo que desee enfocar antes o durante la grabación.
   - Al tocar en el motivo, el modo de enfoque cambia temporalmente al enfoque manual, y el enfoque puede ajustarse mediante el anillo de enfoque.
   - Para cancelar el enfoque puntual, toque o pulse el centro de la rueda de control.

Sugerencia

- Además de la función de enfoque táctil, también hay disponibles operaciones táctiles como las siguientes.
  - Cuando [Área de enfoque] está ajustado en [Punto flexible], [Punto flex. expandid.], [Seguimiento: Punto flexible] o [Seguimien.: Punto flex. expandid.], el cuadro de enfoque puede moverse mediante operaciones táctiles.
  - Cuando el [Modo de enfoque] está ajustado a [Enfoque man.], el amplificador de enfoque puede utilizarse dando un doble toque con el dedo sobre el monitor.

Nota

- La función de enfoque táctil no está disponible en las situaciones siguientes:
  - Cuando [Modo de enfoque] está ajustado a [Enfoque man.].
  - Cuando se utiliza el zoom digital
  - Cuando se utiliza LA-EA2 o LA-EA4

Tema relacionado

- Operación táctil
- Pantall./almoh. táctil

5-007-328-43(1) Copyright 2019 Sony Corporation

Func. de oper. táctil: Seguimiento táctil

Puede utilizar operaciones táctiles para seleccionar un motivo que quiera seguir en los modos de toma de imagen fija y de grabación de película.
Seleccione MENU → (Ajustes) → [Operación táctil] → [Activar] de antemano.

1. **MENU → (Ajustes de cámara2) → [Func. de oper. táctil] → [Seguimiento táctil].**

2. **Toque el motivo que quiera seguir en el monitor.**

   Se iniciará el seguimiento.

   - Cuando realice tomas con el visor, puede utilizar el panel táctil para seleccionar un motivo que quiera seguir.

3. **Pulse el botón disparador hasta la mitad para enfocar.**

   - Pulse el botón disparador hasta abajo para tomar imágenes.

Sugerencia

- Para cancelar el seguimiento, toque o pulse el centro de la rueda de control.

Nota

- [Seguimiento táctil] no está disponible en las situaciones siguientes:
  - Cuando se graban películas con [Grabar ajuste] ajustado en [120p]/[100p].
  - Cuando [Modo de enfoque] está ajustado en [Enfoque man.].
  - Cuando se utiliza el zoom inteligente, el zoom de imagen clara y el zoom digital
  - Cuando se utiliza el adaptador de montura de objetivo LA-EA2 o LA-EA4
  - Cuando [Detección de motivo] bajo [Ajust. AF cara/ojos] está ajustado a [Animal]

Tema relacionado

- Operación táctil

5-007-328-43(1) Copyright 2019 Sony Corporation

Ajust. almohad.táctil

Puede hacer ajustes relacionados con las operaciones de superficie táctil durante la toma de visor.

1 **MENU → (Ajustes) → [Ajust. almohad.táctil] → ajuste deseado.**

Detalles de los elementos de menú

Operac. en orient. v.:
Ajusta si se permiten operaciones de superficie táctil durante la toma de visor orientado verticalmente. Así puede prevenir las operaciones accidentales accionadas mediante el contacto de la nariz, etc., con el monitor durante la toma orientada verticalmente.

Modo posición táctil:
Ajusta si se mueve el cuadro de enfoque a la posición tocada en la pantalla ([Posición absoluta]), o si se mueve el cuadro de enfoque a la posición deseada basándose en la dirección de arrastre y la cantidad de movimiento ([Posición relativa]).

Área de operación:
Ajusta el área que se va a utilizar para operaciones de superficie táctil. La restricción del área operativa puede prevenir operaciones fallidas ocasionadas por el contacto accidental de la nariz, etc., con el monitor.

Acerca del modo de posicionamiento táctil

La selección de [Posición absoluta] le permite mover el cuadro de enfoque a una posición distante más rápidamente porque puede especificar directamente la posición del cuadro de enfoque mediante operaciones táctiles.

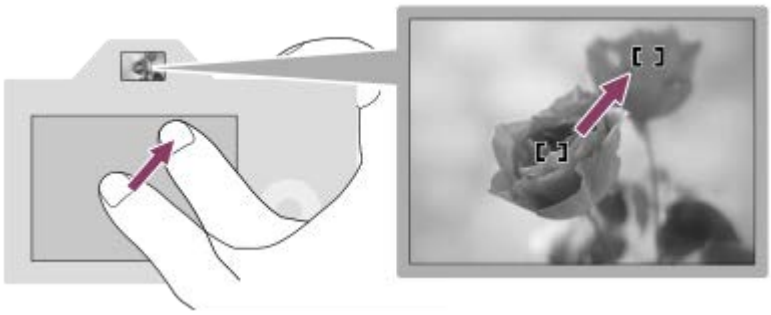

La selección de [Posición relativa] le permite operar la superficie táctil desde donde le resulte más fácil, sin tener que mover mucho el dedo.

Sugerencia

- En las operaciones de superficie táctil, cuando [Modo posición táctil] está ajustado a [Posición absoluta], el área ajustada en [Área de operación] se trata como si fuera toda la pantalla.

Tema relacionado

- Operación táctil

5-007-328-43(1) Copyright 2019 Sony Corporation

Formato archivo (imagen fija)

Ajusta el formato de archivo para imágenes fijas.

1. **MENU → (Ajustes de cámara1) → [Formato archivo] → ajuste deseado.**

Detalles de los elementos de menú

RAW:
En este formato de archivo no se realiza procesamiento digital. Seleccione este formato para procesar imágenes en un ordenador con fines profesionales.

RAW & JPEG:
Se crean al mismo tiempo una imagen RAW y una imagen JPEG. Esta prestación es de gran utilidad cuando se necesitan dos archivos de imágenes, uno en formato JPEG para la visualización, y otro en formato RAW para la edición.

JPEG:
La imagen se graba en formato JPEG.

Acerca de las imágenes RAW

- Para abrir un archivo de imagen RAW grabado con esta cámara, se necesita el software Imaging Edge. Con Imaging Edge, puede abrir un archivo de imagen RAW, y después convertirlo a un formato de imagen popular como JPEG o TIFF, o reajustar el balance de blancos, la saturación o el contraste de la imagen.
- No se pueden aplicar funciones de [Efecto de foto] a imágenes RAW.
- Las imágenes RAW grabadas con esta cámara tienen una resolución de 14 bits por píxel. Sin embargo, la resolución está limitada a 12 bits en los modos de toma siguientes:
  - [RR Exp.Larga]
  - [BULB]
  - [Captura continua] cuando [Tipo archivo RAW] está ajustado a [Comprimido]
- Puede ajustar si las imágenes RAW quedan comprimidas o sin comprimir usando [Tipo archivo RAW].

Nota

- Si no tiene intención de editar las imágenes en su ordenador, se recomienda grabar en formato JPEG.
- No se pueden añadir marcas de registro DPOF (orden de impresión) a imágenes RAW.

Tema relacionado

- Tamañ img JPEG (imagen fija)
- Tipo archivo RAW (imagen fija)

5-007-328-43(1) Copyright 2019 Sony Corporation

Tipo archivo RAW (imagen fija)

Selecciona el tipo de archivo para imágenes RAW.

1. **MENU → (Ajustes de cámara1) → [Tipo archivo RAW] → ajuste deseado.**

Detalles de los elementos de menú

Comprimido:
Graba imágenes en formato RAW comprimido. El tamaño de archivo de la imagen será aproximadamente la mitad de eso con el ajuste [Sin comprimir].

Sin comprimir:
Graba imágenes en formato RAW no comprimido. Cuando se selecciona [Sin comprimir] para [Tipo archivo RAW], el tamaño de archivo de la imagen será más grande que si esta hubiera sido grabada en formato RAW comprimido.

Nota

- Cuando se selecciona [Sin comprimir] para [Tipo archivo RAW], el icono en la pantalla cambia a RAW. RAW también se visualiza mientras se reproduce una imagen tomada en formato RAW sin comprimir.

5-007-328-43(1) Copyright 2019 Sony Corporation

Calidad JPEG (imagen fija)

Selecciona la calidad de imagen JPEG cuando [Formato archivo] está ajustado a [RAW & JPEG] o a [JPEG].

1. **MENU → (Ajustes de cámara1) → [Calidad JPEG] → ajuste deseado.**

Detalles de los elementos de menú

Extrafina/Fina/Estándar:
Como la tasa de compresión aumenta de [Extrafina] a [Fina] a [Estándar], el tamaño de archivo disminuye en el mismo orden. Esto permite grabar más archivos en una tarjeta de memoria, pero la calidad de imagen es más baja.

Tema relacionado

- Formato archivo (imagen fija)

5-007-328-43(1) Copyright 2019 Sony Corporation

Tamañ img JPEG (imagen fija)

Cuanto más grande sea el tamaño de imagen, más detalles se reproducirán cuando la imagen sea impresa en papel de formato grande. Cuanto más pequeño sea el tamaño de imagen, más imágenes podrán grabarse.

1. **MENU → (Ajustes de cámara1) → [Tamañ img JPEG] → ajuste deseado.**

Detalles de los elementos de menú

Cuando se graba en el tamaño de fotograma completo

Cuando [Relación aspecto] está ajustado a 3:2	
L: 60M	9 504 × 6 336 píxeles
M: 26M	6 240 × 4 160 píxeles
S: 15M	4 752 × 3 168 píxeles

Cuando [Relación aspecto] está ajustado a 4:3	
L: 54M	8 448 × 6 336 píxeles
M: 23M	5 552 × 4 160 píxeles
S: 13M	4 224 × 3 168 píxeles

Cuando [Relación aspecto] está ajustado a 16:9	
L: 51M	9 504 × 5 344 píxeles
M: 22M	6 240 × 3 512 píxeles
S: 13M	4 752 × 2 672 píxeles

Cuando [Relación aspecto] está ajustado a 1:1	
L: 40M	6 336 × 6 336 píxeles
M: 17M	4 160 × 4 160 píxeles
S: 10M	3 168 × 3 168 píxeles

Cuando se graba en el tamaño equivalente a APS-C

Cuando [Relación aspecto] está ajustado a 3:2	
L: 26M	6 240 × 4 160 píxeles
M: 15M	4 752 × 3 168 píxeles
S: 6,5M	3 120 × 2 080 píxeles

Cuando [Relación aspecto] está ajustado a 4:3	
L: 23M	5 552 × 4 160 píxeles
M: 13M	4 224 × 3 168 píxeles
S: 5,8M	2 768 × 2 080 píxeles

Cuando [Relación aspecto] está ajustado a 16:9	
L: 22M	6 240 × 3 512 píxeles
M: 13M	4 752 × 2 672 píxeles
S: 5,5M	3 120 × 1 752 píxeles

Cuando [Relación aspecto] está ajustado a 1:1	
L: 17M	4 160 × 4 160 píxeles
M: 10M	3 168 × 3 168 píxeles
S: 4,3M	2 080 × 2 080 píxeles

Nota

- Cuando [Formato archivo] está ajustado a [RAW] o a [RAW & JPEG], el tamaño de las imágenes RAW es “L”.

Tema relacionado

- Relación aspecto (imagen fija)

5-007-328-43(1) Copyright 2019 Sony Corporation

Relación aspecto (imagen fija)

1 **MENU → (Ajustes de cámara1) → [Relación aspecto] → ajuste deseado.**

Detalles de los elementos de menú

3:2:
Igual relación de aspecto que las películas de 35 mm

4:3:
La relación de aspecto es 4:3.

16:9:
La relación de aspecto es 16:9.

1:1:
La relación horizontal y vertical es igual.

5-007-328-43(1) Copyright 2019 Sony Corporation

APS-C/Super 35mm

Ajusta si se graba en tamaño equivalente a APS-C para imágenes fijas y en tamaño equivalente a Super 35mm para películas. Si selecciona [Activar] o [Automático], puede utilizar un objetivo de tamaño APS-C exclusivo en este producto.

1. **MENU → (Ajustes de cámara1) → [APS-C/Super 35mm] → ajuste deseado.**

Detalles de los elementos de menú

Activar:
Graba en tamaño equivalente a APS-C o bien en tamaño equivalente a Super 35mm.

Automático:
Ajusta el rango de captura automáticamente según el objetivo y los ajustes de la cámara.

Desactivar:
Siempre captura imágenes con sensor de imagen de fotograma completo de 35 mm.

Nota

- Cuando coloque un objetivo compatible con APS-C y ajuste [APS-C/Super 35mm] en [Desactivar], es posible que no logre obtener los resultados de toma de imagen deseados.
- Cuando [APS-C/Super 35mm] está ajustado en [Activar], el ángulo de visión para imágenes fijas es aproximadamente 1,5 veces la distancia focal indicada en el objetivo. Para películas, es aproximadamente 1,6 veces la distancia focal indicada en el objetivo. El ángulo de visión para películas XAVC S 4K en el formato 30P es aproximadamente 1,8 veces la distancia focal indicada en el objetivo.

5-007-328-43(1) Copyright 2019 Sony Corporation

Ángulo de visión

El ángulo de visión cambia al equivalente del fotograma completo o APS-C/Super 35mm, dependiendo del ajuste de [APS-C/Super 35mm] y del objetivo colocado. El ángulo de visión también es diferente para la toma de imagen fija y la toma de película.

Ángulo de visión equivalente al del fotograma completo

(A) Al tomar imágenes fijas (con [Relación aspecto] ajustado a [3:2])
(B) Al grabar películas

La cámara toma con un ángulo de visión equivalente al del fotograma completo cuando [APS-C/Super 35mm] está ajustado en [Desactivar].

Ángulo de visión equivalente al tamaño APS-C/Super 35mm

(A) Cuando se toman imágenes fijas
(B) Cuando se graban películas (que no sean XAVC S 4K/30p)
(C) Cuando se graban películas (XAVC S 4K/30p 60M o 30p 100M)

La cámara toma con un ángulo de visión equivalente al tamaño APS-C o Super 35mm cuando [APS-C/Super 35mm] está ajustado en [Activar].
El ángulo de visión para imágenes fijas es aproximadamente 1,5 veces la distancia focal indicada en el objetivo. El ángulo de visión para películas es aproximadamente 1,6 veces la distancia focal indicada en el objetivo. El ángulo de visión para películas XAVC S 4K en el formato 30P es aproximadamente 1,8 veces la distancia focal indicada en el objetivo.

Sugerencia

- El ángulo de visión cambia automáticamente a uno equivalente al tamaño APS-C o Super 35mm cuando [APS-C/Super 35mm] está ajustado en [Automático] en las situaciones siguientes.
  - Cuando coloque un objetivo exclusivamente para el formato APS-C
  - Cuando grabe películas 4K

Tema relacionado

- Formato archivo (película)
- Grabar ajuste (película)
- APS-C/Super 35mm

5-007-328-43(1) Copyright 2019 Sony Corporation

Cámara Digital de Lentes Intercambiables
ILCE-7RM4 α7RIV

Lista de funciones del dial de modo

Puede cambiar el modo de toma según el motivo o el propósito de la toma.

1 **Gire el dial de modo para seleccionar el modo de toma deseado.**

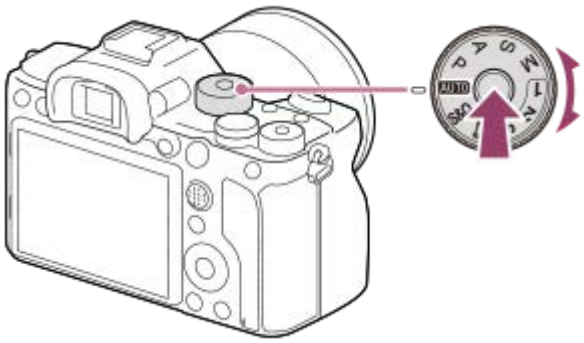

- Gire el dial de modo mientras pulsa el botón de liberación del bloqueo del dial de modo del centro del dial de modo.

Funciones disponibles

(Auto. inteligente):
Le permite tomar imágenes con reconocimiento de escena automático.
P (Programa auto.):
Le permite tomar imágenes con la exposición ajustada automáticamente (el tiempo de exposición y el valor de la abertura (valor F)). También puede seleccionar varios ajustes utilizando el menú.
A (Priorid. abertura):
Le permite ajustar la abertura y tomar la imagen cuando quiere desenfocar el fondo, etc.
S (Prior. tiempo expos.):
Le permite tomar motivos moviéndose rápidamente etc., ajustando manualmente el tiempo de exposición.
M (Exposición manual):
Le permite tomar imágenes fijas con la exposición deseada ajustando la exposición (el tiempo de exposición y el valor de la abertura (valor F)).
1/2/3 (Recuperar memoria):
Le permite tomar una imagen después de invocar modos utilizados frecuentemente o ajustes numéricos registrados de antemano.
(Película):
Le permite cambiar el modo de exposición para grabación de película.
S&Q (Cámara lenta+rápid.):
Le permite tomar películas a cámara lenta y cámara rápida.

Tema relacionado

- Auto. inteligente
- Programa auto.
- Priorid. abertura
- Prior. tiempo expos.
- Exposición manual
- Recuperar (Ajustes de cámara1/Ajustes de cámara2)

- Película: Modo de exposic.
- Cámara lenta+rápid.: Modo de exposic.

5-007-328-43(1) Copyright 2019 Sony Corporation

Auto. inteligente

La cámara toma imagen con reconocimiento de escena automático.

1. **Ajuste el dial de modo a AUTO (Modo automático).**
   - El modo de toma se ajustará a (Auto. inteligente).

2. **Oriente la cámara hacia el motivo.**

   Cuando la cámara reconoce la escena, aparece en la pantalla el icono de la escena reconocida.

3. **Ajuste el enfoque y tome la imagen.**

Nota

- El producto no reconocerá la escena cuando tome imágenes con funciones de zoom distintas del zoom óptico.
- Es posible que el producto no reconozca debidamente la escena en ciertas condiciones de toma de imagen.
- Para el modo [Auto. inteligente], la mayoría de las funciones se ajustan automáticamente, y los ajustes no los puede hacer usted mismo.

Tema relacionado

- Acerca del reconocimiento de escena

5-007-328-43(1) Copyright 2019 Sony Corporation

Acerca del reconocimiento de escena

El reconocimiento de escena funciona en modo [Auto. inteligente].

Esta función permite al producto reconocer automáticamente las condiciones de la toma de imagen y tomar la imagen.

Reconocimiento de escena

Cuando el producto reconoce ciertas escenas, los iconos y guías siguientes se visualizan en la primera línea:

- (Retrato)
- (Infante)
- (Retrato nocturno)
- (Escena nocturna)
- (Retrato a contraluz)
- (Contraluz)
- (Paisaje)
- (Macro)
- (Luz puntual)
- (Poca luz)
- (Escena nocturna con trípode)

Tema relacionado

- Auto. inteligente

5-007-328-43(1) Copyright 2019 Sony Corporation

Programa auto.

Le permite tomar imágenes con la exposición ajustada automáticamente (el tiempo de exposición y el valor de la abertura).

Puede ajustar funciones de toma de imagen como [ISO].

1. **Ajuste el dial de modo a P (Programa auto.).**
2. **Ajuste las funciones de toma de imagen a los valores deseados.**
3. **Ajuste el enfoque y tome el motivo.**

Cambio de programa

Cuando no esté utilizando un flash, puede cambiar la combinación de tiempo de exposición y abertura (valor F) sin cambiar la exposición apropiada ajustada por la cámara.
Gire el dial frontal/trasero para seleccionar la combinación de valor de abertura y tiempo de exposición.

- “P” en la pantalla cambia a “P*” cuando usted gira el dial frontal/trasero.
- Para cancelar el cambio de programa, ajuste el modo de toma a algo distinto de [Programa auto.], o apague la cámara.

Nota

- De acuerdo con el brillo del entorno, es posible que el cambio de programa no sea utilizado.
- Ajuste el modo de toma a uno distinto de “P” o desconecte la alimentación para cancelar el ajuste que ha hecho.
- Cuando el brillo cambia, también cambian la abertura (valor F) y el tiempo de exposición mientras que se mantiene el grado del cambio.

5-007-328-43(1) Copyright 2019 Sony Corporation

Priorid. abertura

Puede tomar imagen ajustando la abertura y cambiando el rango de enfoque, o desenfocando el fondo.

1. **Ajuste el dial de modo a A (Priorid. abertura).**

2. **Seleccione el valor deseado girando el dial frontal/trasero.**
   - Valor F menor: El motivo está enfocado, pero los objetos que están delante y más allá del motivo aparecen desenfocados.
     Valor F mayor: El motivo y su primer plano y fondo aparecen todos enfocados.
   - Si el valor de la abertura que ha ajustado no es idóneo para la exposición apropiada, el tiempo de exposición en la pantalla de toma de imagen parpadeará. Si ocurre esto, cambie el valor de la abertura.

3. **Ajuste el enfoque y tome el motivo.**

   El tiempo de exposición se ajusta automáticamente para obtener la exposición apropiada.

Nota

- El brillo de la imagen en la pantalla puede diferir de la imagen real que se toma.

Tema relacionado

- Vista previa abertura

5-007-328-43(1) Copyright 2019 Sony Corporation

Prior. tiempo expos.

Puede expresar de varias maneras el movimiento de un motivo que se mueve ajustando el tiempo de exposición, por ejemplo, en el instante del movimiento, con velocidad de obturación alta; o como imagen con estela, con velocidad de obturación baja.

1. **Ajuste el dial de modo a S (Prior. tiempo expos.).**

2. **Seleccione el valor deseado girando el dial frontal/trasero.**
   - Si no se puede obtener la exposición apropiada después de hacer el ajuste, el valor de la abertura parpadeará en la pantalla de toma de imagen. Si ocurre esto, cambie el tiempo de exposición.

3. **Ajuste el enfoque y tome el motivo.**

   La abertura se ajusta automáticamente para obtener la exposición correcta.

Sugerencia

- Utilice un trípode para evitar las vibraciones de la cámara cuando haya seleccionado un tiempo de exposición largo.
- Cuando tome escenas deportivas en interiores, ajuste la sensibilidad ISO a un valor más alto.

Nota

- El indicador de aviso SteadyShot no aparece en modo de prioridad en tiempo de exposición.
- Cuando [RR Exp.Larga] está ajustado a [Activar] y el tiempo de exposición es de 1 segundo o más, se hará la reducción de ruido después de la toma por un tiempo igual al que estuvo abierto el obturador. Sin embargo, no podrá tomar más imágenes mientras se realiza la reducción de ruido.
- El brillo de la imagen en la pantalla puede diferir de la imagen real que se toma.

Tema relacionado

- RR Exp.Larga (imagen fija)

5-007-328-43(1) Copyright 2019 Sony Corporation

Exposición manual

Puede tomar imágenes con el ajuste de exposición deseado ajustando el tiempo de exposición y la abertura.

1. **Ajuste el dial de modo en M (Exposición manual).**

2. **Seleccione el valor de abertura deseado girando el dial frontal.**
   Seleccione el tiempo de exposición deseado girando el dial trasero.

   - Puede cambiar el ajuste del dial frontal/trasero utilizando MENU → 2 (Ajustes de cámara2) → [Ajuste de dial].
   - También puede ajustar [ISO] a [ISO AUTO] en modo de exposición manual. El valor ISO cambia automáticamente para conseguir la exposición apropiada utilizando el valor de la abertura y el tiempo de exposición que usted ha ajustado.
   - Cuando [ISO] está ajustado a [ISO AUTO], el indicador del valor ISO parpadeará si el valor ISO que se ha ajustado no es adecuado para la exposición apropiada. Si ocurre esto, cambie el tiempo de exposición o el valor de la abertura.
   - Cuando [ISO] está ajustado a algo distinto de [ISO AUTO], utilice MM (Medida manual)* para comprobar el valor de la exposición.
     Hacia +: Las imágenes se vuelven más claras.
     Hacia -: Las imágenes se vuelven más oscuras.
     0: Exposición apropiada analizada por el producto.
     * Indica por debajo/por encima de la exposición apropiada. Se visualiza utilizando un valor numérico en el monitor y con un indicador de medición en el visor.

3. **Ajuste el enfoque y tome el motivo.**

Sugerencia

- Puede cambiar la combinación de tiempo de exposición y abertura (valor F) sin cambiar el valor de exposición ajustado girando el dial frontal/trasero mientras pulsa el botón AEL. (Cambio manual)

Nota

- El indicador de medida manual no aparece cuando [ISO] está ajustado en [ISO AUTO].
- Cuando la cantidad de luz ambiental excede el rango de medición de la medida manual, el indicador de medida manual parpadea.
- El indicador de aviso SteadyShot no aparece en modo de exposición manual.
- El brillo de la imagen en la pantalla puede diferir de la imagen real que se toma.

5-007-328-43(1) Copyright 2019 Sony Corporation

Toma Bulb

Puede tomar una imagen con estela del movimiento de un motivo con una exposición larga.
La toma BULB es apropiada para tomar estelas de estrellas o fuegos artificiales, etc.

1. **Ajuste el dial de modo en M (Exposición manual).**
2. **Gire el dial trasero hacia la derecha hasta que se indique [BULB].**
3. **Seleccione el valor de la abertura (valor F) utilizando el dial frontal.**
4. **Pulse el botón disparador hasta la mitad para enfocar.**
5. **Mantenga pulsado el botón disparador durante la duración de la toma.**

   Mientras se mantenga pulsado el botón disparador, el obturador permanecerá abierto.

Sugerencia

- Cuando tome fuegos artificiales, etc., enfoque a infinito en modo de enfoque manual.Si utiliza un objetivo cuyo punto infinito no es claro, ajuste el enfoque de los fuegos artificiales en el área que quiere enfocar por adelantado.
- Para realizar la toma Bulb sin ocasionar el deterioro de la calidad de imagen, se recomienda comenzar la toma mientras la cámara está enfriada.
- Durante la toma Bulb, las imágenes tienden a desenfocarse. Se recomienda utilizar un trípode, un controlador remoto Bluetooth RMT-P1BT (se vende por separado) o un controlador remoto equipado con una función de bloqueo (se vende por separado). Cuando utilice el controlador remoto Bluetooth RMT-P1BT, podrá empezar la toma Bulb pulsando el botón disparador en el controlador remoto. Para detener la toma Bulb, pulse el botón disparador en el controlador remoto otra vez.Para utilizar el otro controlador remoto, use el modelo que se pueda conectar a través del terminal multi/micro USB.

Nota

- Cuanto más largo sea el tiempo de exposición, más ruido será visible en la imagen.
- Cuando [RR Exp.Larga] está ajustado en [Activar], se realizará la reducción de ruido después de realizar tomas durante el mismo tiempo que estuvo abierto el obturador. No podrá tomar imágenes mientras se realiza la reducción de ruido.
- No se puede ajustar el tiempo de exposición a [BULB] en las situaciones siguientes:
  - Cuando [Modo manejo] está ajustado a lo siguiente:
    - [Captura continua]
    - [Autodisp.(Cont.)]
    - [Variación exposición]
  - [Toma silenciosa]

  Si utiliza las funciones de arriba cuando el tiempo de exposición está ajustado a [BULB], el tiempo de exposición se ajustará temporalmente a 30 segundo.

Tema relacionado

- Exposición manual

5-007-328-43(1) Copyright 2019 Sony Corporation

Recuperar (Ajustes de cámara1/Ajustes de cámara2)

Le permite tomar una imagen después de invocar modos o ajustes de la cámara utilizados con frecuencia registrados con [MR 1/ 2 Memoria] por adelantado.

1. **Ajuste el dial de modo a 1, 2, o 3 (Recuperar memoria).**

2. **Pulse el centro de la rueda de control para confirmar.**
   - También puede invocar modos o ajustes registrados seleccionando MENU → 1 (Ajustes de cámara1) → [MR 1/ 2 Recuperar].

Sugerencia

- Para invocar ajustes registrados en la tarjeta de memoria, ajuste el dial de modo a 1, 2, 3 (Recuperar memoria), y después seleccione el número deseado pulsando el lado izquierdo/derecho de la rueda de control.
- Si invoca ajustes registrados en la tarjeta de memoria, los ajustes se invocarán de la tarjeta de memoria insertada en la ranura para tarjeta especificada en [MR Selecc. el soporte]. Puede confirmar la ranura de tarjeta de memoria seleccionando MENU → 1 (Ajustes de cámara1) → [MR Selecc. el soporte].
- Los ajustes registrados en una tarjeta de memoria utilizando otra cámara del mismo nombre de modelo se pueden invocar con esta cámara.

Nota

- Si ajusta [MR 1/ 2 Recuperar] después de haber completado los ajustes de toma de imagen, se dará prioridad a los ajustes registrados y los ajustes originales podrán quedar invalidados. Compruebe los indicadores en la pantalla antes de tomar la imagen.

Tema relacionado

- Memoria (Ajustes de cámara1/Ajustes de cámara2)

5-007-328-43(1) Copyright 2019 Sony Corporation

Cámara Digital de Lentes Intercambiables
ILCE-7RM4 α7RIV

Película: Modo de exposic.

Puede ajustar el modo de exposición para la toma de películas.

1. **Ajuste el dial de modo a (Película).**
2. **MENU→ (Ajustes de cámara2) → [Modo de exposic.] → ajuste deseado.**
3. **Pulse el botón MOVIE (Película) para comenzar a grabar.**
   - Pulse el botón MOVIE de nuevo para detener la grabación.

Detalles de los elementos de menú

Programa auto.:
Le permite tomar imágenes con la exposición ajustada automáticamente (el tiempo de exposición y el valor de la abertura).

Priorid. abertura:
Le permite tomar imágenes después de ajustar el valor de la abertura manualmente.

Prior. tiempo expos.:
Le permite tomar imágenes después de ajustar el tiempo de exposición manualmente.

Exposición manual:
Le permite tomar imágenes después de ajustar la exposición (el tiempo de exposición y el valor de la abertura) manualmente.

5-007-328-43(1) Copyright 2019 Sony Corporation

Cámara Digital de Lentes Intercambiables
ILCE-7RM4 α7RIV

Cámara lenta+rápid.: Modo de exposic.

Puede seleccionar el modo de exposición para toma a cámara lenta/cámara rápida. Puede cambiar el ajuste y la velocidad de reproducción para toma a cámara lenta/cámara rápida con [S&Q Aj. cám. len+ráp].

1. **Ajuste el dial de modo a S&Q (Cámara lenta+rápid.).**
2. **MENU → 2 (Ajustes de cámara2) → [S&Q Modo de exposic.] → ajuste deseado.**
3. **Pulse el botón MOVIE (película) para comenzar a grabar.**
   - Pulse el botón MOVIE otra vez para detener la grabación.

Detalles de los elementos de menú

S&Q P Programa auto.:
Le permite tomar imágenes con la exposición ajustada automáticamente (el tiempo de exposición y el valor de la abertura).

S&Q A Priorid. abertura:
Le permite tomar imágenes después de ajustar el valor de la abertura manualmente.

S&Q S Prior. tiempo expos.:
Le permite tomar imágenes después de ajustar el tiempo de exposición manualmente.

S&Q M Exposición manual:
Le permite tomar imágenes después de ajustar la exposición (el tiempo de exposición y el valor de la abertura) manualmente.

Tema relacionado

- Aj. cám. len+ráp

5-007-328-43(1) Copyright 2019 Sony Corporation

Compensar exp.

Normalmente, la exposición se ajusta automáticamente (exposición automática). En función del valor de exposición ajustado por la exposición automática, puede abrillantar u oscurecer toda la imagen si ajusta [Compensar exp.] hacia el lado más o hacia el lado menos, respectivamente (compensación de exposición).

1 **Suelte el bloqueo del dial de compensación de exposición y gire este dial (A).**

Lado + (superior):
Las imágenes se vuelven más claras.
Lado - (inferior):
Las imágenes se vuelven más oscuras.

- Al pulsar el botón de bloqueo **(B)** en el centro, se cambia el dial de compensación de exposición entre el estado bloqueado y desbloqueado. El dial se desbloqueará cuando se extraiga el botón de bloqueo y la línea blanca sea visible.
- Puede ajustar el valor de compensación de la exposición dentro del rango -3,0 EV a +3,0 EV.
- Puede confirmar el valor de compensación de la exposición que ha ajustado en la pantalla de toma.
  Monitor

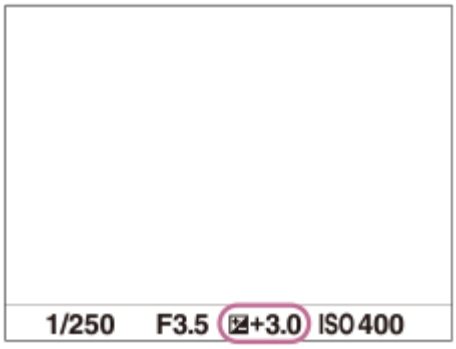

Visor

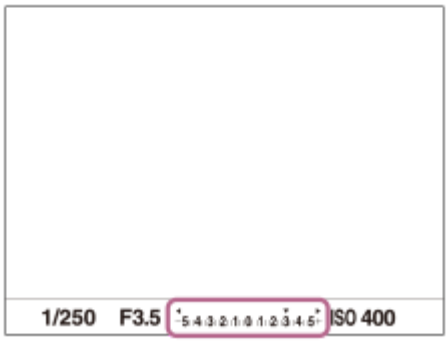

Para ajustar el valor de compensación de la exposición usando el MENU

Puede ajustar la compensación de la exposición dentro de un rango de -5.0 EV a +5.0 EV cuando el dial de compensación de exposición está ajustado a “0”.
MENU → 1 (Ajustes de cámara1) → [Compensar exp.] → ajuste deseado.

Sugerencia

- Puede utilizar el dial de compensación de exposición siempre que quiera mientras esté liberado el bloqueo de este dial. El bloqueo del dial de compensación de exposición impide cambios involuntarios en los valores de compensación de exposición.

Nota

- No se puede realizar la compensación de exposición en los modos de toma siguientes:
  - [Auto. inteligente]
- Cuando utilice [Exposición manual], puede realizar la compensación de exposición solamente cuando [ISO] está ajustado a [ISO AUTO].
- El ajuste del dial de compensación de exposición tendrá prioridad sobre los ajustes de [Compensar exp.] o [Dial de compens. Ev] en MENU.
- Cuando se toma una imagen, en la pantalla aparece solamente un valor de entre -3,0 EV y +3,0 EV con el brillo de imagen equivalente. Si ajusta un valor de compensación de la exposición fuera de este rango, el brillo de la imagen en la pantalla no mostrará el efecto, pero el valor sí se reflejará en la imagen grabada.
- Puede ajustar el valor de compensación de la exposición en un rango de -2,0 EV a +2,0 EV para películas.
- Si toma un motivo en condiciones de mucho brillo u oscuridad, o cuando utilice el flash, es posible que no pueda obtener un efecto satisfactorio.
- Cuando ajuste el dial de compensación de exposición a “0” desde un ajuste distinto de “0”, el valor de la exposición cambiará a “0” independientemente del ajuste [Compensar exp.].

Tema relacionado

- Paso exposición
- Dial de compens. Ev
- Ajust.comp.exp.
- Variación exposición
- Var. exp. sencilla
- Ajuste de cebra

5-007-328-43(1) Copyright 2019 Sony Corporation

Restablec. comp. EV

Ajusta si se mantiene el valor de la exposición ajustado utilizando [Compensar exp.] cuando desconecta la alimentación cuando la posición del dial de compensación de exposición está ajustada a “0”.

1 **MENU → (Ajustes de cámara1) → [Restablec. comp. EV] → ajuste deseado.**

Detalles de los elementos de menú

Mantener:
Mantiene los ajustes.

Restablecer:
Restaura los ajustes.

5-007-328-43(1) Copyright 2019 Sony Corporation

Dial de compens. Ev

Puede ajustar la exposición utilizando el dial frontal o el dial trasero cuando el dial de compensación de exposición está ajustado a “0”. Puede ajustar la exposición en un rango de -5,0 EV a +5,0 EV.

1. **Ajuste el dial de compensación de exposición a "0".**
2. **MENU → (Ajustes de cámara2) → [Dial de compens. Ev] → ajuste deseado.**

Detalles de los elementos de menú

Desactivar:
No habilita la compensación de exposición con el dial frontal o trasero.

Dial frontal/ Dial trasero:
Habilita la compensación de exposición con el dial frontal o trasero.

Nota

- Cuando la función de compensación de exposición está asignada al dial frontal o trasero, cualquier función que haya sido asignada a ese dial previamente será reasignada a otro dial.
- El ajuste del dial de compensación de exposición tendrá prioridad sobre [Compensar exp.] en MENU o los ajustes de exposición hechos utilizando el dial frontal o trasero.

Tema relacionado

- Compensar exp.

5-007-328-43(1) Copyright 2019 Sony Corporation

Cámara Digital de Lentes Intercambiables
ILCE-7RM4 α7RIV

Guía ajuste exposic.

Puede ajustar si quiere visualizar una guía cuando usted cambia la exposición.

1. **MENU → (Ajustes de cámara2) → [Guía ajuste exposic.] → ajuste deseado.**

Detalles de los elementos de menú

Desactivar:
No se visualiza la guía.

Activar:
Se visualiza la guía.

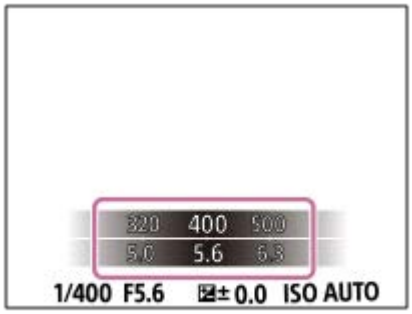

5-007-328-43(1) Copyright 2019 Sony Corporation

Paso exposición

Puede regular el incremento de ajuste para los valores de tiempo de exposición, abertura, y compensación de exposición.

1. **MENU → (Ajustes de cámara1) → [Paso exposición] → ajuste deseado.**

Detalles de los elementos de menú

0,3 EV / 0,5 EV

Nota

- Aunque ajuste [Paso exposición] a [0,5 EV], el valor de la exposición ajustado utilizando el dial de compensación de exposición cambiará en pasos de 0,3EV.

5-007-328-43(1) Copyright 2019 Sony Corporation

Modo medición

Selecciona el modo de medición que establece la parte de la pantalla que se mide para determinar la exposición.

1. **MENU → (Ajustes de cámara1) → [Modo medición] → ajuste deseado.**

Detalles de los elementos de menú

Multi:
Mide la luz de cada área después de dividir el área total en múltiples áreas y determina la exposición adecuada para toda la pantalla (medición de múltiples patrones).

Centro:
Mide el brillo promedio de toda la pantalla, a la vez que enfatiza el área central de la pantalla (medición ponderada al centro).

Puntual:
Mide solamente dentro del círculo de medición. Este modo es apropiado para medir la luz en una parte especificada de toda la pantalla. El tamaño del círculo de medición se puede seleccionar entre [Puntual: Estándar] y [Puntual: Grande]. La posición del círculo de medición depende del ajuste para [Punto medic. puntual].

Promed. pant. ent.:
Mide el brillo promedio de toda la pantalla. La exposición será estable aunque la composición o la posición del motivo cambien.

Iluminación:
Mide el brillo a la vez que enfatiza el área resaltada en la pantalla. Este modo es apropiado para tomar el motivo a la vez que se evita la sobreexposición.

Sugerencia

- Cuando se selecciona [Puntual] y [Área de enfoque] está ajustado en [Punto flexible], [Punto flex. expandid.], [Seguimiento: Punto flexible] o [Seguimien.: Punto flex. expandid.] mientras [Punto medic. puntual] está ajustado en [Vínculo punto enfoq.], el punto de la medición puntual se puede coordinar con el área de enfoque.
- Cuando está seleccionado [Multi] y [Prior.cara mltmedic.] está ajustado a [Activar], la cámara mide el brillo basándose en las caras detectadas.
- Cuando [Modo medición] está ajustado en [Iluminación] y la función [Opt.gama diná.] está activada, el brillo y el contraste se corrigen automáticamente dividiendo la imagen en áreas pequeñas y analizando el contraste de luz y sombra.Haga ajustes en base a las circunstancias de la toma de imagen.

Nota

- [Modo medición] está bloqueado en [Multi] en los modos de toma siguientes:
  - [Auto. inteligente]
  - Otras funciones de zoom distintas del zoom óptico
- En modo [Iluminación], el motivo podrá estar oscuro si hay una parte más brillante en la pantalla.

Tema relacionado

- Bloqueo AE
- Punto medic. puntual
- Prior.cara mltmedic.
- Opt.gama diná. (DRO)

5-007-328-43(1) Copyright 2019 Sony Corporation

Cámara Digital de Lentes Intercambiables
ILCE-7RM4 α7RIV

Prior.cara mltmedic.

Ajusta si la cámara mide el brillo en base a caras detectadas cuando [Modo medición] está ajustado a [Multi].

1. **MENU → 1 (Ajustes de cámara1) → [Prior.cara mltmedic.] → ajuste deseado.**

Detalles de los elementos de menú

Activar:
La cámara mide el brillo basándose en las caras detectadas.

Desactivar:
La cámara mide el brillo utilizando el ajuste de [Multi], sin detección de caras.

Nota

- Cuando el modo de toma de imagen está ajustado a [Auto. inteligente], [Prior.cara mltmedic.] se bloquea en [Activar].
- Cuando [Priorid. cara/ojos AF] está ajustado a [Activar] y [Detección de motivo] está ajustado a [Animal] bajo [Ajust. AF cara/ojos], [Prior.cara mltmedic.] no responde.

Tema relacionado

- Modo medición

5-007-328-43(1) Copyright 2019 Sony Corporation

Punto medic. puntual

Ajusta si se coordina la posición de medición puntual con el área de enfoque cuando [Área de enfoque] está ajustado en [Punto flexible], [Punto flex. expandid.], [Seguimiento: Punto flexible] o [Seguimien.: Punto flex. expandid.].

1. **MENU → (Ajustes de cámara1) → [Punto medic. puntual] → ajuste deseado.**

Detalles de los elementos de menú

Centro:
La posición de medición puntual no se coordina con el área de enfoque, pero siempre mide el brillo en el centro.

Vínculo punto enfoq.:
La posición de medición puntual se coordina con el área de enfoque.

Nota

- Cuando [Área de enfoque] está ajustado en algo distinto de [Punto flexible]/[Punto flex. expandid.]/[Seguimiento: Punto flexible]/[Seguimien.: Punto flex. expandid.], la posición de medición puntual se bloquea en el centro.
- Cuando [Área de enfoque] esté ajustado en [Seguimiento: Punto flexible] o [Seguimien.: Punto flex. expandid.], la posición de la medición puntual se coordina con la posición de inicio del seguimiento, pero no se coordina con el seguimiento del motivo.

Tema relacionado

- Área de enfoque
- Modo medición

5-007-328-43(1) Copyright 2019 Sony Corporation

Bloqueo AE

Cuando el contraste entre el motivo y el fondo es alto, tal como cuando se toma un motivo a contraluz, o un motivo cerca de una ventana, mida la luz en un punto donde el motivo parezca tener el brillo apropiado y bloquee la exposición antes de tomar la imagen. Para reducir el brillo del motivo, mida la luz en un punto más brillante que el motivo y bloquee la exposición de toda la pantalla. Para hacer que el motivo sea más brillante, mida la luz en un punto más oscuro que el motivo y bloquee la exposición de toda la pantalla.

1. **Ajuste el enfoque en el punto en el que ha sido ajustada la exposición.**

2. **Pulse el botón AEL.**

La exposición se bloquea, y se visualiza ✱ (Bloqueo AE).

3. **Siga pulsando el botón AEL y enfoque el motivo otra vez, después tome la imagen.**
   - Siga manteniendo pulsado el botón AEL mientras toma una imagen si quiere continuar tomando imágenes con la exposición fijada. Suelte el botón para restaurar la exposición.

Sugerencia

- Si selecciona el MENU → (Ajustes de cámara2) → [Tecla person.] o [Tecla person.] → [Botón AEL] → [Alternar AEL], puede bloquear la exposición sin mantener pulsado el botón.

Nota

- [Retener AEL] y [Alternar AEL] no están disponibles cuando se utilizan funciones de zoom distintas del zoom óptico.

5-007-328-43(1) Copyright 2019 Sony Corporation

AEL con obturad. (imagen fija)

Ajusta si se fija la exposición cuando pulsa el botón disparador hasta la mitad.
Seleccione [Desactivar] para ajustar el enfoque y la exposición por separado.

1 **MENU → (Ajustes de cámara1) → [AEL con obturad.] → ajuste deseado.**

Detalles de los elementos de menú

Automático:
Fija la exposición después de ajustar el enfoque automáticamente cuando pulsa el botón disparador hasta la mitad cuando [Modo de enfoque] está ajustado a [AF toma sencilla]. Cuando [Modo de enfoque] está ajustado a [AF automático], y el producto determina que el motivo está moviéndose, o usted toma imágenes en ráfaga, la exposición fijada se cancela.

Activar:
Fija la exposición cuando pulsa el botón disparador hasta la mitad.

Desactivar:
No fija la exposición cuando pulsa el botón disparador hasta la mitad. Utilice este modo cuando quiera ajustar el enfoque y la exposición por separado.
El producto sigue ajustando la exposición mientras se toma en modo [Captura continua].

Nota

- La operación con el botón AEL tiene prioridad sobre los ajustes [AEL con obturad.].

5-007-328-43(1) Copyright 2019 Sony Corporation

Ajuste están. exp.

Ajusta el estándar de esta cámara al valor de exposición correcto para cada modo de medición.

1. **MENU → (Ajustes de cámara1) → [Ajuste están. exp.] → modo de medición deseado.**

2. **Seleccione el valor deseado como el estándar de medición.**
   - Puede ajustar un valor desde -1 EV a +1 EV en incrementos de 1/6 EV.

Modo medición

El valor estándar ajustado se aplicará cuando usted seleccione el modo de medición correspondiente en MENU → (Ajustes de cámara1) → [Modo medición].
Multi/ Centro/ Puntual/ Promed. pant. ent./ Iluminación

Nota

- La compensación de exposición no se verá afectada cuando [Ajuste están. exp.] sea cambiado.
- El valor de la exposición se bloqueará de acuerdo con el valor ajustado para [Puntual] durante la utilización de AEL puntual.
- El valor estándar para M.M (Medida manual) será cambiado de acuerdo con el valor ajustado en [Ajuste están. exp.].
- El valor ajustado en [Ajuste están. exp.] se graba en datos Exif separadamente del valor de compensación de exposición. La cantidad del valor estándar de exposición no se añadirá al valor de compensación de exposición.
- Si ajusta [Ajuste están. exp.] durante la toma con variación, el número de tomas para la variación se restaurará.

Tema relacionado

- Modo medición

5-007-328-43(1) Copyright 2019 Sony Corporation

Cámara Digital de Lentes Intercambiables
ILCE-7RM4 α7RIV

Ajust.comp.exp.

Ajusta si se aplica el valor de la compensación de exposición para controlar la luz del flash y la luz ambiental, o solamente la luz ambiental.

1. **MENU → (Ajustes de cámara1) → [Ajust.comp.exp.] → ajuste deseado.**

Detalles de los elementos de menú

Amb.y flash:
Aplica el valor de la compensación de exposición para controlar la luz del flash y la luz ambiental.

Sólo ambiente:
Aplica el valor de la compensación de exposición para controlar la luz ambiental solamente.

Tema relacionado

- Compensac. flash

5-007-328-43(1) Copyright 2019 Sony Corporation

Ajuste de cebra

Ajusta un patrón cebra, que aparece sobre parte de una imagen si el nivel de brillo de esa parte alcanza el nivel IRE que se haya ajustado. Utilice este patrón cebra como guía para ajustar el brillo.

1. **MENU → (Ajustes de cámara2) → [Ajuste de cebra] → ajuste deseado.**

Detalles de los elementos de menú

Visualización cebra:
Ajusta si se visualiza el patrón cebra.

Nivel de cebra :
Ajusta el nivel de brillo del patrón cebra.

Sugerencia

- Puede registrar valores para comprobar la exposición o sobreexposición correcta así como el nivel de brillo para [Nivel de cebra]. Los ajustes para confirmación de la exposición y confirmación de la sobreexposición correctas están registrados en [Personalizado1] y [Personalizado2] respectivamente en los ajustes predeterminados.
- Para comprobar la exposición correcta, ajuste un valor estándar y el rango para el nivel de brillo. El patrón cebra aparecerá en áreas que estén dentro del rango que usted ha ajustado.
- Para comprobar la sobreexposición, ajuste un valor mínimo para el nivel de brillo. El patrón cebra aparecerá sobre áreas con un nivel de brillo igual al valor que usted ha ajustado o más alto.

Nota

- El patrón cebra no se visualiza en dispositivos conectados mediante HDMI.

5-007-328-43(1) Copyright 2019 Sony Corporation

Opt.gama diná. (DRO)

Mediante la división de la imagen en áreas pequeñas, el producto analiza el contraste de luz y sombras entre el motivo y el fondo, y crea una imagen con el brillo y la gradación óptimos.

1. **MENU → (Ajustes de cámara1) → [DRO] → [Opt.gama diná.].**
2. **Seleccione el ajuste deseado utilizando el lado izquierdo/derecho de la rueda de control.**

Detalles de los elementos de menú

Optimizador gama dinám.: auto.:
Corrige el brillo automáticamente.

Optimizador gama dinám.: niv. 1 — Optimizador gama dinám.: niv. 5:
Optimiza la gradación de una imagen grabada para cada área dividida. Seleccione el nivel de optimización de Lv1 (débil) a Lv5 (fuerte).

Nota

- En las situaciones siguientes, [DRO] se fija a [Desactivar]:
  - Cuando [Efecto de foto] está ajustado en algo distinto de [Desactivar]
  - Cuando [Perfil de imagen] está ajustado en algo distinto de [Desactivar]
- Cuando [Grabar ajuste] está ajustado a [120p 100M], [100p 100M], [120p 60M], o [100p 60M], o cuando [S&Q Veloc transmisión] está ajustado a [120fps]/[100fps], [DRO] cambia a [Desactivar].
- Cuando se toma con [Opt.gama diná.], es posible que la imagen contenga ruido. Seleccione el nivel apropiado comprobando la imagen grabada, especialmente cuando realce el efecto.

5-007-328-43(1) Copyright 2019 Sony Corporation

Ajuste ISO: ISO

La sensibilidad a la luz se expresa mediante el número ISO (índice de exposición recomendado). Cuanto mayor es el número, mayor es la sensibilidad.

1. **ISO (ISO) de la rueda de control → seleccione el ajuste deseado.**
   - También puede seleccionar MENU → 1 (Ajustes de cámara1) → [Ajuste ISO] → [ISO].
   - Puede cambiar el valor en pasos de 1/3 EV girando el dial frontal así como girando la rueda de control. Puede cambiar el valor en pasos de 1 EV girando el dial trasero.

Detalles de los elementos de menú

ISO AUTO:
Ajusta la sensibilidad ISO automáticamente.

ISO 50 – ISO 102 400:
Ajusta la sensibilidad ISO manualmente. Al seleccionar un número más alto aumenta la sensibilidad ISO.

Sugerencia

- Puede cambiar el rango de la sensibilidad ISO que se ajusta automáticamente en modo [ISO AUTO]. Seleccione [ISO AUTO] y pulse el lado derecho de la rueda de control, y ajuste los valores deseados para [ISO AUTO máximo] y [ISO AUTO mínimo].

Nota

- [ISO AUTO] se selecciona cuando se utilizan las funciones siguientes:
  — [Auto. inteligente]
- Cuando la sensibilidad ISO está ajustada a un valor menor que ISO 100, la gama para el brillo del motivo grabable (gama dinámica) puede disminuir.
- Cuanto mayor sea el valor ISO, más ruido aparecerá en las imágenes.
- Los ajustes ISO disponibles variarán dependiendo de si está tomando imágenes fijas, tomando películas, o tomando películas a cámara lenta/cámara rápida.
- Cuando se toman películas, están disponibles los valores ISO entre 100 y 32000. Si el valor ISO está ajustado a un valor mayor que 32000, el ajuste cambia automáticamente a 32000. Cuando usted termina de grabar la película, el valor ISO vuelve al ajuste original.
- Cuando se toman películas, están disponibles los valores ISO entre 100 y 32000. Si el valor ISO está ajustado a un valor menor que 100, el ajuste cambiará automáticamente a 100. Cuando usted termina de grabar la película, el valor ISO vuelve al ajuste original.
- El rango disponible para la sensibilidad ISO varía dependiendo del ajuste de [Gamma] en [Perfil de imagen].
- Cuando seleccione [ISO AUTO] con el modo de toma ajustado a [P], [A], [S] o [M], la sensibilidad ISO se ajustará automáticamente dentro del rango ajustado.

5-007-328-43(1) Copyright 2019 Sony Corporation

Ajuste ISO: Límite de rango ISO

Puede limitar el rango de sensibilidad ISO cuando la sensibilidad ISO esté ajustada manualmente.

1. **MENU → 1 (Ajustes de cámara1) → [Ajuste ISO] → [Límite de rango ISO] → [Mínimo] o [Máximo], y seleccione los valores deseados.**

Para ajustar el rango de [ISO AUTO]

Si quiere ajustar el rango de sensibilidad ISO que se ajusta automáticamente en el modo [ISO AUTO], seleccione MENU → 1 (Ajustes de cámara1) → [Ajuste ISO] → [ISO] → [ISO AUTO] y después pulse el lado derecho de la rueda de control para seleccionar [ISO AUTO máximo]/[ISO AUTO mínimo].

Nota

- Los valores de sensibilidad ISO más allá del intervalo especificado dejan de estar disponibles. Para seleccionar valores de sensibilidad ISO más allá del intervalo especificado, restaure el [Límite de rango ISO].
- El rango disponible para la sensibilidad ISO varía dependiendo del ajuste de [Gamma] en [Perfil de imagen].

Tema relacionado

- Ajuste ISO: ISO

5-007-328-43(1) Copyright 2019 Sony Corporation

Ajuste ISO: ISO AUTO VO mín.

Si selecciona [ISO AUTO] cuando el modo de toma es P (Programa auto.) o A (Priorid. abertura), puede ajustar el tiempo de exposición en el que la sensibilidad ISO comienza a cambiar.
Esta función es efectiva para tomar motivos en movimiento. Puede minimizar el desenfoque del motivo a la vez que también evita el movimiento de la cámara.

1. **MENU → (Ajustes de cámara1) → [Ajuste ISO] → [ISO AUTO VO mín.] → ajuste deseado.**

Detalles de los elementos de menú

FASTER (Más rápido)/FAST (Rápido):
La sensibilidad ISO comenzará a cambiar a tiempos de exposición menores que el [Estándar], por lo que usted puede evitar el movimiento de la cámara y el desenfoque del motivo.

STD (Estándar):
La cámara ajusta automáticamente el tiempo de exposición en función de la distancia focal del objetivo.

SLOW (Lento)/SLOWER (Más lento):
La sensibilidad ISO comenzará a cambiar a tiempos de exposición mayores que el [Estándar], por lo que usted puede tomar imágenes con menos ruido.

1/8000 — 30":
La sensibilidad ISO comienza a cambiar al tiempo de exposición que usted ha ajustado.

Sugerencia

- La diferencia en tiempo de exposición al que la sensibilidad ISO comienza a cambiar entre [Más rápido], [Rápido], [Estándar], [Lento], y [Más lento] es 1 EV.

Nota

- Si la exposición es insuficiente aun cuando la sensibilidad ISO está ajustada a [ISO AUTO máximo] en [ISO AUTO], para poder tomar con una exposición apropiada, el tiempo de exposición será más largo que el tiempo ajustado en [ISO AUTO VO mín.].
- En las situaciones siguientes, es posible que el tiempo de exposición no funcione como se ha ajustado.
  - Cuando se utilice el flash para tomar escenas brillantes. (El tiempo de exposición mínimo está limitado al tiempo de sincronización del flash de 1/250 segundo).
  - Cuando se utilice el flash para tomar escenas oscuras con el [Modo flash] ajustado a [Flash relleno]. (El tiempo de exposición máximo está limitado al tiempo determinado automáticamente por la cámara.)

Tema relacionado

- Programa auto.
- Priorid. abertura
- Ajuste ISO: ISO

5-007-328-43(1) Copyright 2019 Sony Corporation

Las funciones de zoom disponibles con este producto

La función de zoom del producto proporciona un zoom de mayor aumento combinando varias funciones de zoom. El icono visualizado en la pantalla cambia, de acuerdo con la función de zoom seleccionada.

Cuando hay montado un lente de zoom motorizado:

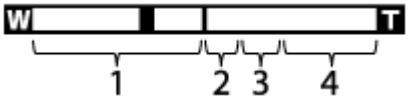

Cuando hay montado un objetivo distinto del lente de zoom motorizado:

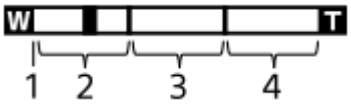

1. **Rango del zoom óptico**
   Acerque con zoom las imágenes en el rango de zoom de un objetivo.
   Cuando hay montado un lente de zoom motorizado, se visualiza la barra de zoom del rango del zoom óptico.
   Cuando hay montado un objetivo distinto del lente de zoom motorizado, el deslizador de zoom está fijo en el extremo izquierdo de la barra de zoom mientras la posición del zoom está en el rango del zoom óptico (visualizado como ×1.0).

2. **Rango del zoom inteligente** ( )
   Acerque con zoom las imágenes sin ocasionar que la calidad de imagen original se deteriore recortando parcialmente una imagen (solamente cuando [Tamañ img JPEG] está ajustado a [M] o [S]).

3. **Rango del zoom de imagen clara** ( )
   Acerque con zoom las imágenes utilizando un procesamiento de imagen con menos deterioro.Cuando ajuste [Ajuste de zoom] a [Zoom Imagen Clara] o [Zoom digital], puede utilizar esta función de zoom.

4. **Rango del zoom digital** ( )
   Puede ampliar imágenes utilizando un procesamiento de imagen.Cuando ajuste [Ajuste de zoom] a [Zoom digital], puede utilizar esta función de zoom.

Nota

- El ajuste predeterminado para el [Ajuste de zoom] es [Solo zoom óptico].
- El ajuste predeterminado para el [Tamañ img JPEG] es [L]. Para utilizar el zoom inteligente, cambie [Tamañ img JPEG] a [M] o [S].
- Las funciones de zoom inteligente, zoom de imagen clara y zoom digital no están disponibles cuando se toma imagen en las situaciones siguientes:
  - [Formato archivo] está ajustado a [RAW] o [RAW & JPEG].
  - [Grabar ajuste] está ajustado en [120p]/[100p].
  - Durante la toma a cámara lenta/cámara rápida con la [S&Q Veloc transmisión] ajustada a [120fps]/[100fps]
- La función de zoom inteligente no se puede utilizar con películas.
- Cuando hay montado un lente de zoom motorizado, no se puede utilizar [Zoom] bajo MENU. Si amplía la imagen más allá del rango del zoom óptico, el producto cambiará automáticamente a otra función de [Zoom] distinta del zoom óptico.
- Cuando utilice una función de zoom distinta de la del zoom óptico, el ajuste del [Área de enfoque] se inhabilitará y el cuadro de enfoque se mostrará mediante una línea de puntos. El AF funciona con prioridad en y alrededor del área del centro.
- Cuando utilice la función de zoom inteligente, zoom de imagen clara o zoom digital, [Modo medición] se bloqueará en [Multi].

- Cuando utilice la función de zoom inteligente, zoom de imagen clara o zoom digital, las funciones siguientes no estarán disponibles:
  - Priorid. cara/ojos AF
  - Prior.cara mltmedic.
  - Función de seguimiento
- Para utilizar una función de zoom distinta del zoom óptico para películas, asigne [Zoom] a la tecla deseada utilizando [Tecla person.].

Tema relacionado

- Zoom de imagen clara/Zoom digital (Zoom)
- Ajuste de zoom
- Acerca de la escala de zoom
- Área de enfoque

5-007-328-43(1) Copyright 2019 Sony Corporation

Zoom de imagen clara/Zoom digital (Zoom)

Cuando utilice una función de zoom distinta del zoom óptico, puede exceder el rango de zoom del zoom óptico.

1. **MENU → (Ajustes de cámara2) → [Ajuste de zoom] → [Zoom Imagen Clara] o [Zoom digital].**

2. **Cuando hay montado un lente de zoom motorizado, mueva la palanca de zoom o el anillo de zoom del lente de zoom para ampliar los motivos.**
   - Cuando usted exceda el rango de zoom del zoom óptico, la cámara cambiará automáticamente a otro zoom distinto del zoom óptico.

3. **Cuando hay montado un objetivo distinto de un lente de zoom motorizado: MENU → (Ajustes de cámara2) → [Zoom] → valor deseado.**

   Pulse el centro de la rueda de control para salir
   - También puede asignar la función [Zoom] al botón deseado seleccionando MENU → (Ajustes de cámara2) → [Tecla person.] o [Tecla person.].

Tema relacionado

- Ajuste de zoom
- Las funciones de zoom disponibles con este producto
- Asignación de funciones utilizadas con frecuencia a botones (Tecla person.)

5-007-328-43(1) Copyright 2019 Sony Corporation

Ajuste de zoom

Puede seleccionar el ajuste de zoom del producto.

1. **MENU → (Ajustes de cámara2) → [Ajuste de zoom] → ajuste deseado.**

Detalles de los elementos de menú

Solo zoom óptico:
Limita el rango de zoom al del zoom óptico. Puede utilizar la función de zoom inteligente si ajusta [Tamañ img JPEG] a [M] o [S].

Zoom Imagen Clara:
Seleccione este ajuste para utilizar zoom de imagen clara. Aunque el rango de zoom exceda el zoom óptico, el producto ampliará las imágenes utilizando un procesamiento de imagen con menos deterioro.

Zoom digital:
Cuando se excede el rango de zoom del zoom de imagen clara, el producto amplía las imágenes a la mayor escala. Sin embargo, la calidad de imagen se deteriorará.

Nota

- Ajuste [Solo zoom óptico] si quiere ampliar las imágenes dentro del rango en el que la calidad de imagen no se deteriora.

Tema relacionado

- Las funciones de zoom disponibles con este producto
- Acerca de la escala de zoom

5-007-328-43(1) Copyright 2019 Sony Corporation

Acerca de la escala de zoom

La escala de zoom que se utiliza en combinación con el zoom del objetivo cambia de acuerdo con el tamaño de imagen seleccionado.

Cuando [Relación aspecto] es [3:2]

Ajuste de zoom	Tamañ img JPEG	Fotograma completo/APS-C	Escala de zoom
Solo zoom óptico (incluyendo el zoom inteligente)	L	-	-
	M	Fotograma completo	Aprox. 1,5×
		APS-C	Aprox. 1,3×
	S	Fotograma completo	Aprox. 2×
		APS-C	Aprox. 2×
Zoom Imagen Clara	L	Fotograma completo	Aprox. 2×
		APS-C	Aprox. 2×
	M	Fotograma completo	Aprox. 3×
		APS-C	Aprox. 2,6×
	S	Fotograma completo	Aprox. 4×
		APS-C	Aprox. 4×
Zoom digital	L	Fotograma completo	Aprox. 4×
		APS-C	Aprox. 4×
	M	Fotograma completo	Aprox. 6,1×
		APS-C	Aprox. 5,3×
	S	Fotograma completo	Aprox. 8×
		APS-C	Aprox. 8×

Tema relacionado

- Zoom de imagen clara/Zoom digital (Zoom)
- Las funciones de zoom disponibles con este producto
- Ajuste de zoom
- Tamañ img JPEG (imagen fija)

5-007-328-43(1) Copyright 2019 Sony Corporation

Rotación anillo zoom

Asigna las funciones de acercamiento con zoom (T) o alejamiento con zoom (W) a la dirección de giro del anillo de zoom. Disponible solamente con objetivos zoom motorizados que admiten esta función.

1. **MENU → (Ajustes de cámara2) → [Rotación anillo zoom] → ajuste deseado.**

Detalles de los elementos de menú

Izq.(W)/Derecha(T):
Asigna la función de alejamiento con zoom (W) al giro hacia la izquierda y la función de acercamiento con zoom (T) al giro hacia la derecha.

Derecha(W)/Izq.(T):
Asigna la función de acercamiento con zoom (T) al giro hacia la izquierda y la función de alejamiento con zoom (W) al giro hacia la derecha.

5-007-328-43(1) Copyright 2019 Sony Corporation

Cámara Digital de Lentes Intercambiables
ILCE-7RM4 α7RIV

Balance blanco

Corrige el efecto del tono de las condiciones de luz ambiental para grabar un motivo blanco neutro en blanco. Utilice esta función cuando los tonos de color de la imagen no aparecen del modo esperado, o cuando desee cambiar los tonos de color a propósito para obtener una expresión fotográfica.

1. **MENU → (Ajustes de cámara1) → [Balance blanco] → ajuste deseado.**

Detalles de los elementos de menú

AWB Automático/ Luz diurna / Sombra / Nublado / Incandescente / −1 Fluor.: blanco cálido / 0 Fluor.: blanco frío / +1 Fluor.: blanco diurno / +2 Fluor.: luz diurna / Flash / Submarino automát. :
Cuando seleccione una fuente de luz que ilumina al motivo, el producto ajustará los tonos de color apropiados para la fuente de luz seleccionada (balance blanco predefinido). Cuando seleccione [Automático], el producto detectará automáticamente la fuente de luz y ajustará los tonos de color.

Tem.col./filtro:
Ajusta los tonos de color dependiendo de la fuente luminosa. Consigue el efecto de los filtros CC (compensación de color) para fotografía.

Personalizado 1/Personalizado 2/Personalizado 3:
Memoriza el color blanco básico en las condiciones de luz para el entorno de toma.

Sugerencia

- Puede visualizar la pantalla de ajuste fino y realizar ajustes finos de los tonos de color como se requiera pulsando el lado derecho de la rueda de control. Cuando está seleccionado [Tem.col./filtro], puede cambiar la temperatura de color girando el dial trasero en lugar de pulsar el lado derecho de la rueda de control.
- Si los tonos de color no se muestran como esperaba en los ajustes seleccionados, realice la toma [Var.exp.Bal.Bla.].
- o se visualiza solamente cuando [Ajuste prior en AWB] está ajustado a [Ambiente] o [Blanco].

Nota

- [Balance blanco] se fija a [Automático] en los modos de toma siguientes:
  - [Auto. inteligente]
- Si utiliza una lámpara de mercurio o una lámpara de sodio como fuente de luz, no se obtendrá el balance blanco preciso debido a las características de la luz. Se recomienda tomar imágenes utilizando un flash o seleccionar de [Personalizado 1] a [Personalizado 3].

Tema relacionado

- Captura de un color blanco estándar para ajustar el balance blanco (balance blanco personalizado)
- Ajuste prior en AWB
- Var.exp.Bal.Bla.

5-007-328-43(1) Copyright 2019 Sony Corporation

Cámara Digital de Lentes Intercambiables
ILCE-7RM4 α7RIV

Ajuste prior en AWB

Selecciona qué tono se prioriza cuando se toma en condiciones de iluminación tal como luz incandescente cuando [Balance blanco] está ajustado a [Automático].

1. **MENU → (Ajustes de cámara1) → [Ajuste prior en AWB] → ajuste deseado.**

Detalles de los elementos de menú

AWB STD Estándar:
Toma con balance blanco auto estándar. La cámara ajusta automáticamente los tonos de color.

AWB Ambi Ambiente:
Prioriza el tono de color de la fuente de luz. Esto resulta útil cuando se quiere producir una atmósfera cálida.

AWB White Blanco:
Prioriza una reproducción de color blanco cuando la temperatura de color de la fuente de luz es baja.

Tema relacionado

- Balance blanco

5-007-328-43(1) Copyright 2019 Sony Corporation

Captura de un color blanco estándar para ajustar el balance blanco (balance blanco personalizado)

En una escena donde la luz ambiental consista de múltiples tipos de fuentes luminosas, se recomienda utilizar el balance blanco personalizado para reproducir fielmente la blancura.Puede registrar 3 ajustes.

1. **MENU → (Ajustes de cámara1) → [Balance blanco] → Seleccione entre [Personalizado 1] y [Personalizado 3] y, a continuación, pulse el lado derecho de la rueda de control.**

2. **Seleccione SET y pulse el centro de la rueda de control.**

3. **Sujete el producto de manera que el área blanca cubra totalmente el marco de captura de balance blanco y, a continuación, pulse el centro de la rueda de control.**

   Después de que suene el pitido del obturador, los valores calibrados (Temperatura de color y Filtro de color) se visualizan.
   - Puede ajustar la posición del marco de captura de balance blanco pulsando el lado superior/inferior/izquierdo/derecho de la rueda de control.
   - Después de capturar un color blanco estándar, puede visualizar la pantalla de ajuste fino pulsando el lado derecho de la rueda de control. Puede realizar un ajuste fino de los tonos de color según sea necesario.

4. **Pulse el centro de la rueda de control.**

   Se registrarán los valores calibrados. El monitor vuelve a la visualización de MENU mientras se mantiene el ajuste de balance blanco personalizado memorizado.
   - El ajuste de balance blanco personalizado registrado seguirá memorizado hasta que sea sobrescrito con otro ajuste.

Nota

- El mensaje [Captura WB personalizado ha fallado.] indica que el valor se encuentra en el rango inesperado, por ejemplo cuando el motivo es muy vívido. Puede registrar el ajuste en este punto, pero se recomienda ajustar el balance blanco otra vez. Cuando se ajusta un valor de error, el indicador se vuelve naranja en la visualización de información de grabación. El indicador se visualizará en color blanco cuando el valor ajustado se encuentre en el rango esperado.
- Si utiliza un flash cuando capture un color blanco básico, el balance de blancos personalizado se registrará con la luz del flash. Asegúrese de utilizar un flash siempre que tome imágenes con ajustes invocados que se hayan registrado con un flash.

5-007-328-43(1) Copyright 2019 Sony Corporation

Bloq.AWB dispar. (imagen fija)

Puede ajustar si quiere o no bloquear el balance blanco mientras se pulsa el botón disparador cuando [Balance blanco] está ajustado en [Automático] o [Submarino automát.].
Esta función evita que se produzcan cambios no intencionados en el balance blanco durante la toma continua o cuando se realizan tomas con el botón disparador pulsado hasta la mitad.

1. **MENU → (Ajustes de cámara1) → [Bloq.AWB dispar.] → ajuste deseado.**

Detalles de los elementos de menú

Dispar. pulsad. mitad:
Bloquea el balance blanco mientras el botón disparador está pulsado hasta la mitad, incluso en el modo de balance blanco automático. El balance blanco también se bloquea durante la toma continua.

Capturar continuam.:
Bloquea el balance blanco en el ajuste de la primera toma durante la toma continua, incluso en el modo de balance blanco automático.

Desactivar:
Funciona con el balance blanco automático normal.

Acerca de [Retener bloq. AWB] y [Alternar bloq. AWB]

También puede bloquear el balance blanco en el modo de balance blanco automático asignando [Retener bloq. AWB] o [Alternar bloq. AWB] a la tecla personalizada. Seleccione MENU → (Ajustes de cámara2) → Asigne [Retener bloq. AWB] o [Alternar bloq. AWB] usando [Tecla person.]. Si pulsa la tecla asignada durante la toma, se bloqueará el balance blanco.
La función [Retener bloq. AWB] bloquea el balance blanco deteniendo el ajuste del balance blanco automático mientras se pulsa el botón.
La función [Alternar bloq. AWB] bloquea el balance blanco deteniendo el ajuste de balance blanco automático después de pulsar el botón una vez. Cuando pulse el botón de nuevo, se liberará el bloqueo AWB.

- Si quiere bloquear el balance blanco durante la toma de película en el modo de balance blanco automático, seleccione MENU → (Ajustes de cámara2) → Asigne [Retener bloq. AWB] o [Alternar bloq. AWB] usando [Tecla person.].

Sugerencia

- Cuando realice tomas con flash mientras el balance blanco automático está bloqueado, es posible que los tonos de color resultantes no sean naturales porque el balance blanco se ha bloqueado antes de emitir el flash. En este caso, ajuste [Bloq.AWB dispar.] en [Desactivar] o [Capturar continuam.], y no utilice la función [Retener bloq. AWB] o la función [Alternar bloq. AWB] cuando realice tomas. También puede ajustar [Balance blanco] en [Flash].

Tema relacionado

- Balance blanco
- Asignación de funciones utilizadas con frecuencia a botones (Tecla person.)

5-007-328-43(1) Copyright 2019 Sony Corporation

Estilo creativo

Le permite ajustar el procesamiento de imagen deseado y ajustar finamente el contraste, la saturación y la nitidez para cada estilo de imagen.

1. **MENU → (Ajustes de cámara1) → [Estilo creativo].**

2. **Seleccione el estilo deseado o [Cuadro de estilos] utilizando el lado superior/inferior de la rueda de control.**

3. **Para ajustar (Contraste), (Saturación) y (Nitidez), seleccione el elemento deseado utilizando el lado derecho/izquierdo, y después seleccione el valor utilizando el lado superior/inferior.**

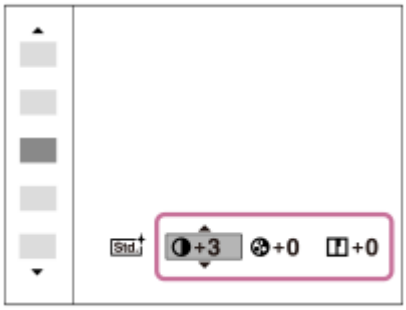

4. **Cuando seleccione [Cuadro de estilos], muévase al lado derecho utilizando el lado derecho de la rueda de control, y después seleccione el estilo deseado.**

   - Puede invocar el mismo estilo con ajustes ligeramente diferentes.

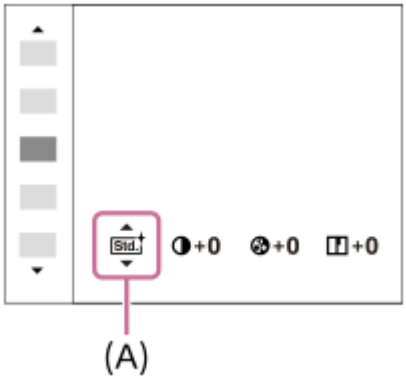

(A): Se visualiza solamente cuando está seleccionada la casilla de estilo.

Detalles de los elementos de menú

Std. Estándar:
Para tomar varias escenas ricas en gradación y bellos colores.

Vivid Vívido:
La saturación y el contraste se intensifican para tomar imágenes impactantes de escenas y motivos llenos de color, tal como flores, vegetación primaveral, cielos despejados u océanos.

Ntrl Neutral:

La saturación y la nitidez se reducen para tomar imágenes en tonos suavizados. Esto también es apropiado para capturar material de imagen que será modificarlo con un ordenador.

Claro:
Para tomar imágenes en tonos claros con colores cristalinos resaltados, apropiados para capturar luz radiante.

Profundo:
Para tomar imágenes con colores profundos y densos, apropiados para capturar la presencia sólida de los motivos.

Luz:
Para tomar imágenes con colores brillantes y sencillos, apropiados para capturar un ambiente de luz refrescante.

Retrato:
Para capturar la piel en un tono suave, ideal para tomar retratos.

Paisaje:
La saturación, el contraste y la nitidez se intensifican para tomar imágenes de paisajes vívidos y vigorosos. Los paisajes distantes también destacan más.

Puesta de sol:
Para la toma del hermoso color rojo de la puesta de sol.

Escena nocturna:
El contraste se reduce para reproducir escenas nocturnas.

Hojas otoño:
Para tomar escenas otoñales, resaltando vívidamente los rojos y amarillos de las hojas cambiantes.

Blanco y negro:
Para la toma de imágenes en blanco y negro.

Sepia:
Para tomar imágenes en sepia.

Registro de los ajustes preferidos (Cuadro de estilos):
Seleccione la casilla de estilo seis (las casillas con números en el lado izquierdo (1 Std.)) para registrar los ajustes preferidos. Después seleccione los ajustes deseados utilizando el botón derecho.
Puede invocar el mismo estilo con ajustes ligeramente diferentes.

Para ajustar [Contraste], [Saturación] y [Nitidez]

[Contraste], [Saturación], y [Nitidez] se pueden ajustar para cada preajuste de estilo de imagen tal como [Estándar] y [Paisaje], y para cada [Cuadro de estilos] en los que usted puede registrar ajustes preferidos.
Seleccione un elemento que va a ajustar pulsando el lado derecho/izquierdo de la rueda de control, después ajuste el valor utilizando el lado superior/inferior de la rueda de control.

Contraste:
Cuanto mayor sea el valor seleccionado, más prominente será la diferencia entre luces y sombras, y mayor el efecto en la imagen.

Saturación:
Cuanto mayor sea el valor seleccionado, más intenso será el color. Si se selecciona un valor menor, el color de la imagen se limita y se atenúa.

Nitidez:
Ajusta la nitidez. Cuanto mayor sea el valor seleccionado, más se acentuarán los contornos, y cuanto menor sea el valor, más se suavizarán los contornos.

Nota

- [Estilo creativo] se fija a [Estándar] en las situaciones siguientes:
  - [Auto. inteligente]
  - [Efecto de foto] está ajustado a algo distinto de [Desactivar].
  - [Perfil de imagen] está ajustado a algo distinto de [Desactivar].
- Cuando esta función está ajustada a [Blanco y negro] o [Sepia], [Saturación] no se puede ajustar.

5-007-328-43(1) Copyright 2019 Sony Corporation

Efecto de foto

Seleccione el filtro de efecto deseado para lograr imágenes más impresionantes y artísticas.

1. **MENU → (Ajustes de cámara1) → [Efecto de foto] → ajuste deseado.**

Detalles de los elementos de menú

Desactivar:
Inhabilita la función [Efecto de foto].

Cámara de juguete:
Crea una imagen suave con esquinas sombreadas y nitidez reducida.

Color pop:
Crea una apariencia vívida enfatizando los tonos de color.

Posterización:
Crea una apariencia abstracta y de alto contraste realzando intensamente los colores primarios, o en blanco y negro.

Foto retro:
Crea la apariencia de una fotografía antigua con tonos de color sepia y un contraste apagado.

Clave alta suave:
Crea una imagen con la atmósfera indicada: brillante, transparente, etérea, delicada, suave.

Color parcial:
Crea una imagen que conserva un color específico, pero convierte el resto en blanco y negro.

Monocr. alto contr.:
Crea una imagen de alto contraste en blanco y negro.

Sugerencia

- Puede realizar ajustes detallados para algunos elementos utilizando el lado izquierdo/derecho de la rueda de control.

Nota

- Cuando utilice una función de zoom distinta del zoom óptico, el ajustar una escala de zoom mayor hará que [Cámara de juguete] sea menos efectivo.
- Cuando está seleccionado [Color parcial], es posible que las imágenes no conserven el color seleccionado, dependiendo del motivo o las condiciones de la toma de imagen.
- Esta función no está disponible en los modos de toma siguientes:
  - [Auto. inteligente]
- Cuando [Formato archivo] está ajustado a [RAW] o [RAW & JPEG], esta función no está disponible.

5-007-328-43(1) Copyright 2019 Sony Corporation

Rango color (imagen fija)

La forma en que se representan los colores utilizando combinaciones de números o el rango de la reproducción de color se denomina “rango de color”. Puede cambiar el rango de color dependiendo del fin deseado para la imagen.

1. **MENU → (Ajustes de cámara1) → [Rango color] → ajuste deseado.**

Detalles de los elementos de menú

sRGB:
Este es el rango de color estándar de la cámara digital. Utilice [sRGB] en la toma normal, tal como cuando piense imprimir las imágenes sin modificarlas.

AdobeRGB:
Este espacio de color tiene un rango amplio de reproducción de color. Cuando una gran parte del motivo tenga un color verde o rojo intenso, Adobe RGB resultará eficaz. El nombre de archivo de la imagen grabada comienza por “_”.

Nota

- [AdobeRGB] es para aplicaciones o impresoras que admiten gestión del color y espacio de color de la opción DCF2.0. Es posible que las imágenes no se impriman o visualicen con los colores correctos si utiliza aplicaciones o impresoras que no admiten Adobe RGB.
- Cuando se visualicen imágenes que han sido grabadas con [AdobeRGB] en dispositivos no compatibles con Adobe RGB las imágenes se visualizarán con una saturación baja.

5-007-328-43(1) Copyright 2019 Sony Corporation

Toma sin parpad. (imagen fija)

Detecta titileo/parpadeo de fuentes de luz artificial tal como iluminación fluorescente y cronometra el tiempo de la toma de imágenes a los momentos cuando el titileo va a tener menos impacto.
Esta función reduce las diferencias en la exposición y tono de color ocasionadas por el titileo entre el área superior y el área inferior de una imagen tomada con un tiempo de exposición corto durante la toma continua.

1. **MENU → (Ajustes de cámara1) → [Toma sin parpad.] → [Activar].**

2. **Pulse el botón disparador hasta la mitad, y después tome la imagen.**
   - El producto detecta titileo cuando se pulsa el botón disparador hasta la mitad.

Detalles de los elementos de menú

Desactivar:
No reduce las influencias ocasionadas por el titileo.

Activar:
Reduce las influencias ocasionadas por el titileo. Cuando la cámara detecta titileo mientras se pulsa el botón disparador hasta la mitad, se visualiza Flicker (icono de titileo).

Sugerencia

- El tono de color del resultado de la toma puede variar cuando usted toma la misma escena utilizando un tiempo de exposición diferente. Si ocurre eso, se recomienda tomar en modo [Prior. tiempo expos.] o [Exposición manual] con un tiempo de exposición fijo.
- Puede realizar toma antititileo pulsando el botón AF-ON (AF activado).
- Puede realizar toma antititileo pulsando el botón disparador hasta la mitad o pulsando el botón AF-ON (AF activado), aunque esté en el modo de enfoque manual.

Nota

- Cuando ajusta [Toma sin parpad.] en [Activar], la calidad de imagen de la visualización en directo se reducirá.
- Cuando ajusta [Toma sin parpad.] en [Activar], el área utilizable de detección de fase AF para toma de fotograma completo se vuelve más pequeña.
- Cuando ajusta [Toma sin parpad.] en [Activar], el retraso en la liberación del obturador podrá aumentar ligeramente. En el modo de toma continua, la velocidad de la toma puede reducirse o el intervalo entre tomas puede volverse desigual.
- La cámara detecta titileo cuando la frecuencia de la fuente de luz es de 100 Hz o 120 Hz solamente.
- La cámara no podrá detectar titileo dependiendo de la fuente de luz y las condiciones de la toma, tales como un fondo oscuro.
- Aunque la cámara detecte titileo, las influencias ocasionadas por el titileo puede que no se reduzcan lo suficiente dependiendo de la fuente de luz y la situación de la toma. Se recomienda hacer tomas de prueba de antemano.
- [Toma sin parpad.] no está disponible cuando se toma en las situaciones siguientes:
  - Mientras se hace toma Bulb
  - [Toma silenciosa]
  - Modo de toma de película
- El tono de color de los resultados de la toma pueden variar dependiendo del ajuste de [Toma sin parpad.].

5-007-328-43(1) Copyright 2019 Sony Corporation

Liberar sin objetivo

Ajusta si el obturador se puede liberar o no cuando no hay colocado un objetivo.

1. **MENU → (Ajustes de cámara2) → [Liberar sin objetivo] → ajuste deseado.**

Detalles de los elementos de menú

Habilitar:
Libera el obturador cuando no hay colocado un objetivo. Seleccione [Habilitar] cuando coloque el producto en un telescopio astronómico, etc.

Inhabilitar:
No libera el obturador cuando no hay colocado un objetivo.

Nota

- La medición correcta no se podrá conseguir cuando utilice objetivos que no ofrezcan un contacto del objetivo, tal como el objetivo de un telescopio astronómico. En tales casos, ajuste la exposición manualmente comprobándola en la imagen grabada.

5-007-328-43(1) Copyright 2019 Sony Corporation

Cámara Digital de Lentes Intercambiables
ILCE-7RM4 α7RIV

Liberar sin tarj. mem.

Ajusta si el obturador se puede liberar cuando no ha sido insertada tarjeta de memoria.

1. **MENU → (Ajustes de cámara2) → [Liberar sin tarj. mem.] → ajuste deseado.**

Detalles de los elementos de menú

Habilitar:
Libera el obturador aunque no haya sido insertada tarjeta de memoria.
Inhabilitar:
No libera el obturador cuando no ha sido insertada tarjeta de memoria.

Nota

- Cuando no haya sido insertada tarjeta de memoria, las imágenes tomadas no serán guardadas.
- El ajuste predeterminado es [Habilitar]. Se recomienda seleccionar [Inhabilitar] antes de la toma real.

5-007-328-43(1) Copyright 2019 Sony Corporation

Toma silenciosa (imagen fija)

Puede tomar imágenes sin el sonido del obturador.

1 **MENU → (Ajustes de cámara2) → [Toma silenciosa] → ajuste deseado.**

Detalles de los elementos de menú

Activar:
Puede tomar imágenes sin el sonido del obturador.

Desactivar:
[Toma silenciosa] está desactivado.

Nota

- Utilice la función [Toma silenciosa] bajo su propia responsabilidad, tomando en suficiente consideración los derechos de privacidad y de imagen del motivo.
- Aunque [Toma silenciosa] esté ajustado a [Activar], el silencio no será completo.
- Aunque [Toma silenciosa] esté ajustado a [Activar], el sonido de funcionamiento de la abertura y el enfoque seguirá sonando.
- Cuando tome imágenes fijas utilizando la función [Toma silenciosa] con sensibilidad ISO baja, si orienta la cámara hacia una fuente de luz muy brillante, es posible que las áreas de intensidad alta del monitor se graben en tonos más oscuros.
- Al desconectar la alimentación, en raras ocasiones es posible que se produzca el sonido del obturador. Esto no es un malfuncionamiento.
- Es posible que se produzca distorsión de imagen a causa del movimiento del motivo o de la cámara.La distorsión puede volverse más evidente cuando [Tipo archivo RAW] esté ajustado en [Sin comprimir]. Para reducir la distorsión, ajuste [Formato archivo] en [JPEG]. Si quiere tomar imágenes en formato RAW con menos distorsión, ajuste [Modo manejo] a [Captura continua] y [Tipo archivo RAW] a [Comprimido].
- Si toma imágenes bajo una iluminación instantánea o luces parpadeantes, como la luz de flash de otras cámaras o una iluminación fluorescente, se podrá producir un efecto de franjeado en la imagen.
- Si quiere desactivar el pitido que suena cuando el motivo está enfocado o el del accionamiento del autodisparador, ajuste [Señales audio] a [Desactivar].
- Aunque [Toma silenciosa] esté ajustado en [Activar], puede que oiga el sonido del obturador en las circunstancias siguientes:
  - Cuando captura un color blanco estándar para el balance blanco personalizado
  - Cuando registra caras utilizando [Registro de rostros]
- No se puede seleccionar [Toma silenciosa] cuando el dial de modo está ajustado a algo distinto de P/A/S/M.
- Cuando [Toma silenciosa] está ajustado a [Activar], las funciones siguientes no están disponibles.
  - Toma con flash
  - Efecto de foto
  - RR Exp.Larga
  - e-Prim. cortin. obtur.
  - Toma BULB
- Después de encender la cámara, el tiempo en el que puede comenzar a grabar se prolonga aproximadamente 0,5 segundo.

5-007-328-43(1) Copyright 2019 Sony Corporation

e-Prim. cortin. obtur.

La función de obturación de cortina frontal electrónica acorta el lapso de tiempo que transcurre entre la pulsación del disparador y el accionamiento del obturador.

1. **MENU → (Ajustes de cámara2) → [e-Prim. cortin. obtur.] → ajuste deseado.**

Detalles de los elementos de menú

Activar:
Utiliza la función de obturación de cortina frontal electrónica.

Desactivar:
No utiliza la función de obturación de cortina frontal electrónica.

Nota

- Cuando realice tomas con tiempos de exposición cortos y un objetivo de gran apertura acoplado, el círculo de desenfoque producido por el efecto bokeh puede quedar eliminado debido al mecanismo del obturador. Si esto ocurre, ajuste [e-Prim. cortin. obtur.] a [Desactivar].
- Cuando utilice un objetivo de otro fabricante (incluido un objetivo de Minolta/Konica-Minolta) ajuste esta función a [Desactivar]. Si ajusta esta función a [Activar], no se establecerá la exposición correcta o el brillo de la imagen será desigual.
- Cuando tome con tiempos de exposición cortos, es posible que el brillo de la imagen se vuelva desigual dependiendo del entorno de la toma. En como caso, ajuste [e-Prim. cortin. obtur.] a [Desactivar].

5-007-328-43(1) Copyright 2019 Sony Corporation

SteadyShot

Ajusta si se utiliza o no la función SteadyShot.

1. **MENU → (Ajustes de cámara2) → [SteadyShot] → ajuste deseado.**

Detalles de los elementos de menú

Activar:
Utiliza [SteadyShot].

Desactivar:
No utiliza [SteadyShot].
Se recomienda ajustar [Desactivar] cuando se utilice un trípode, etc.

5-007-328-43(1) Copyright 2019 Sony Corporation

Ajustes SteadyShot

Puede tomar imágenes con un ajuste SteadyShot apropiado para el objetivo colocado.

1. **MENU → (Ajustes de cámara2) → [SteadyShot] → [Activar].**
2. **[Ajustes SteadyShot] → [Adaptación SteadyS.] → ajuste deseado.**

Detalles de los elementos de menú

Automático:
Ejecuta la función SteadyShot automáticamente de acuerdo con la información obtenida a partir del objetivo colocado.

Manual:
Realiza la función SteadyShot de acuerdo con la distancia focal ajustada utilizando [Dist. focal SteadyS.]. (8mm-1000mm)

- Compruebe el índice de distancia focal **(A)** y ajuste la distancia focal.

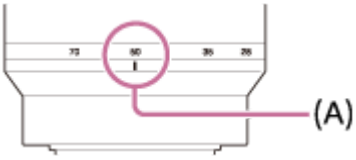

Nota

- Es posible que la función SteadyShot no responda óptimamente justo después de haber sido conectada la alimentación, justo después de apuntar la cámara hacia un motivo, o cuando el botón disparador haya sido pulsado a fondo sin haber parado en la mitad.
- Cuando utilice un trípode, etc., asegúrese de desactivar la función SteadyShot porque de lo contrario la toma podría salir mal.
- [Ajustes SteadyShot] no estará disponible cuando MENU→ (Ajustes de cámara2)→[SteadyShot] está ajustado a [Desactivar].
- Cuando la cámara no puede obtener la información de distancia focal del objetivo, la función SteadyShot no responde correctamente. Ajuste [Adaptación SteadyS.] a [Manual] y ajuste [Dist. focal SteadyS.] de acuerdo con el objetivo que esté utilizando. El valor ajustado actual de la distancia focal de SteadyShot se visualizará en el costado de .
- Cuando utilice un objetivo SEL16F28 (se vende por separado) con un teleconvertidor, etc., ajuste [Adaptación SteadyS.] a [Manual] y ajuste la distancia focal.
- Cuando ajuste [SteadyShot] a [Activar]/[Desactivar], los ajustes SteadyShot de la cámara y el objetivo cambiarán al mismo tiempo.
- Si hay colocado un objetivo equipado con un conmutador SteadyShot, los ajustes solamente pueden ser cambiados utilizando el conmutador del objetivo. No se pueden cambiar los ajustes utilizando la cámara.

Tema relacionado

- SteadyShot

5-007-328-43(1) Copyright 2019 Sony Corporation

Compensac. objetivo

Compensa el oscurecimiento en las esquinas de la pantalla o la distorsión de la pantalla, o reduce la desviación de color en las esquinas de la pantalla causada por determinadas características del objetivo.

1. **MENU → (Ajustes de cámara1) → [Compensac. objetivo] → ajuste deseado.**

Detalles de los elementos de menú

Compens. sombras:
Ajusta si se compensa automáticamente el oscurecimiento en las esquinas de la pantalla. ([Automático]/[Desactivar])

Comp. aber. cromát.:
Ajusta si se reduce automáticamente la desviación de color en las esquinas de la pantalla. ([Automático]/[Desactivar])

Compens. distorsión:
Ajusta si se compensa automáticamente la distorsión de la pantalla. ([Automático]/[Desactivar])

Nota

- Esta función está disponible solamente cuando se utiliza un objetivo compatible con compensación automática.
- Es posible que el oscurecimiento en las esquinas de la pantalla no se corrija con [Compens. sombras], dependiendo del tipo de objetivo.
- Dependiendo del objetivo colocado, [Compens. distorsión] se fija a [Automático], y no se puede seleccionar [Desactivar].

5-007-328-43(1) Copyright 2019 Sony Corporation

Cámara Digital de Lentes Intercambiables
ILCE-7RM4 α7RIV

RR Exp.Larga (imagen fija)

Cuando ajuste el tiempo de exposición a 1 segundo o más (toma de exposición larga), se activará la reducción de ruido durante el tiempo que esté abierto el obturador. Con la función activada, se reducirá el ruido granular típico de las exposiciones largas.

1. **MENU → (Ajustes de cámara1) → [RR Exp.Larga] → ajuste deseado.**

Detalles de los elementos de menú

Activar:
Activa la reducción de ruido durante el mismo tiempo que el obturador permanece abierto. Durante la reducción de ruido, aparece un mensaje y no es posible tomar otra imagen. Seleccione esto para dar prioridad a la calidad de imagen.

Desactivar:
No activa la reducción de ruido. Seleccione esto para dar prioridad al momento de la toma de imagen.

Nota

- Es posible que la reducción de ruido no se active aunque [RR Exp.Larga] esté ajustado a [Activar] en las situaciones siguientes:
  - [Modo manejo] está ajustado a [Captura continua] o [Variación exposición].
- [RR Exp.Larga] no se puede ajustar a [Desactivar] en los modos de toma siguientes:
  - [Auto. inteligente]

5-007-328-43(1) Copyright 2019 Sony Corporation

Cámara Digital de Lentes Intercambiables
ILCE-7RM4 α7RIV

RR ISO Alta (imagen fija)

Cuando se toma una imagen con sensibilidad ISO alta, el producto reduce el ruido que resulta más evidente cuando la sensibilidad del producto es de nivel alto.

1. **MENU → (Ajustes de cámara1) → [RR ISO Alta] → ajuste deseado.**

Detalles de los elementos de menú

Normal:
Activa normalmente la reducción de ruido con ISO alta.

Bajo:
Activa moderadamente la reducción de ruido con ISO alta.

Desactivar:
No activa la reducción de ruido ISO alta. Seleccione esto para dar prioridad al momento de la toma de imagen.

Nota

- [RR ISO Alta] se fija a [Normal] en los modos de toma siguientes:
  - [Auto. inteligente]
- Cuando [Formato archivo] está ajustado a [RAW], esta función no está disponible.
- [RR ISO Alta] no funciona para imágenes RAW cuando la [Formato archivo] es [RAW & JPEG].

5-007-328-43(1) Copyright 2019 Sony Corporation

Prior. rostros registr.

Ajusta si se enfoca dando mayor prioridad a caras registradas utilizando [Registro de rostros].

1. **MENU → 1 (Ajustes de cámara1) → [Prior. rostros registr.] → ajuste deseado.**

Detalles de los elementos de menú

Activar:
Enfoca con prioridad las caras registradas utilizando [Registro de rostros].

Desactivar:
Enfoca sin dar prioridad a las caras registradas.

Sugerencia

- Para utilizar la función [Prior. rostros registr.], ajuste de la forma siguiente.
  - [Priorid. cara/ojos AF] bajo [Ajust. AF cara/ojos]: [Activar]
  - [Detección de motivo] bajo [Ajust. AF cara/ojos]: [Humano]

Tema relacionado

- Ajust. AF cara/ojos
- Registro de rostros (Nuevo registro)
- Registro de rostros (Cambiar orden)

5-007-328-43(1) Copyright 2019 Sony Corporation

Registro de rostros (Nuevo registro)

Si registra caras por adelantado, el producto puede enfocar con prioridad la cara registrada.

1. **MENU → (Ajustes de cámara1) → [Registro de rostros] → [Nuevo registro].**
2. **Alinee el cuadro de guía con la cara que se va a registrar y pulse el botón disparador.**
3. **Cuando aparezca un mensaje de confirmación, seleccione [Intro].**

Nota

- Se pueden registrar hasta ocho caras.
- Tome la imagen de la cara de frente y en un lugar bien iluminado. Es posible que la cara no se registre correctamente si está oscurecida por un sombrero, máscara, gafas de sol, etc.

Tema relacionado

- Prior. rostros registr.

5-007-328-43(1) Copyright 2019 Sony Corporation

Registro de rostros (Cambiar orden)

Cuando haya registradas múltiples caras a las que se da prioridad, tendrá prioridad la primera cara registrada. Puede cambiar el orden de prioridad.

1. **MENU → 1 (Ajustes de cámara1) → [Registro de rostros] → [Cambiar orden].**
2. **Seleccione una cara para cambiar el orden de prioridad.**
3. **Seleccione el destino.**

Tema relacionado

- Prior. rostros registr.

5-007-328-43(1) Copyright 2019 Sony Corporation

Registro de rostros (Borrar)

Borra una cara registrada.

1. **MENU → 1 (Ajustes de cámara1) → [Registro de rostros] → [Borrar].**

   Si selecciona [Borrar todo], puede borrar todas las caras registradas.

Nota

- Aunque ejecute [Borrar], los datos de la cara registrada permanecerán en el producto. Para borrar los datos de las caras registradas del producto, seleccione [Borrar todo].

5-007-328-43(1) Copyright 2019 Sony Corporation

Toma de imágenes fijas con una resolución más alta (Toma múlti despl píx)

Puede crear imágenes con una resolución más alta de la que es posible en la toma normal grabando cuatro o dieciséis imágenes RAW y, a continuación, combinándolas en un ordenador. Esto es útil cuando se toman motivos fijos, tales como obras de arte o de arquitectura. Para combinar múltiples imágenes RAW, se necesita un software exclusivo. Seleccione MENU → (Red) → [Ctrl con smartphone] → [Ctrl con smartphone] → [Desactivar] de antemano.

1. **MENU → (Red) → [Función PC remoto] → [Mét. con. PC remoto] → ajuste deseado.**
   - Configure otros ajustes de [Función PC remoto] si fuera necesario.
   - Con la toma a PC remoto mediante conexión Wi-Fi se puede tardar mucho tiempo en transferir las imágenes grabadas. Se recomienda ajustar [Dest. guard. img fija], en [Función PC remoto], en [Sólo cámara], o bien utilizar una conexión USB en su lugar.

2. **MENU → (Red) → [Función PC remoto] → [PC remoto] → [Activar].**

3. **Conecte la cámara al ordenador de acuerdo con el valor de [Mét. con. PC remoto] y, a continuación, inicie Imaging Edge (Remote) en el ordenador.**

4. **Estabilice la cámara utilizando un trípode. Realice la [Toma múlti despl píx] utilizando Imaging Edge (Remote).**

   La cámara grabará el número seleccionado de imágenes RAW en el intervalo seleccionado. Las imágenes se guardarán en el ordenador junto con la imagen combinada.
   - Intente evitar la vibración de la cámara o el desenfoque del motivo.
   - Las cuatro o dieciséis imágenes RAW se graban con los mismos ajustes. No puede cambiar los ajustes durante el intervalo entre las tomas.
   - Puede cancelar la grabación pulsando el centro de la rueda de control durante el intervalo entre las grabaciones.
   - Si no va a utilizar un flash (se vende por separado), seleccione un intervalo de toma más corto en Imaging Edge (Remote). Si utiliza un flash, ajuste el intervalo de acuerdo con el tiempo de carga del flash.
   - La velocidad de sincronización del flash es de 1/8 segundos.
   - Si ha ajustado [Dest. guard. img fija], en [Función PC remoto], en [Sólo cámara], importe las cuatro o dieciséis imágenes RAW grabadas en el ordenador y, a continuación, combínelas utilizando Imaging Edge (Remote).
   - Para averiguar técnicas de [Toma múlti despl píx], consulte el siguiente sitio de soporte. https://support.d-imaging.sony.co.jp/support/tutorial/ilc/l/ilce-7rm4/psms.php

Sugerencia

- También puede realizar [Toma múlti despl píx] en la propia cámara sin utilizar Imaging Edge (Remote). Seleccione MENU → 1 (Ajustes de cámara1) → [Toma múlti despl píx] y ajuste el intervalo de grabación y el número de imágenes; después, realice la toma. Puede importar las imágenes RAW grabadas en el ordenador y combinarlas utilizando Imaging Edge (Viewer). Si no va a utilizar Imaging Edge (Remote) para la toma, utilice un mando a distancia inalámbrico (se vende por separado) o la función [Autodispar] para evitar el temblor de la cámara y el desenfoque del motivo.

Nota

- Si la cámara tiembla y el motivo se desenfoca, las imágenes RAW grabadas con [Toma múlti despl píx] no se podrán combinar correctamente. Aunque el motivo se mantenga quieto, si una persona o un objeto cercanos se mueven, es posible que las imágenes RAW no se combinen correctamente porque puede cambiar la iluminación del motivo.

- Las imágenes RAW grabadas con [Toma múlti despl píx] no pueden combinarse por medio de la cámara. Utilice Imaging Edge (Viewer) para combinar las imágenes.
- En [Toma múlti despl píx], algunos ajustes se bloquean de la siguiente manera:
  - [Formato archivo]: [RAW]
  - [Tipo archivo RAW]: [Sin comprimir]
  - [Toma silenciosa]: [Activar]
- En [Toma múlti despl píx], no podrá realizar tomas Bulb.
- Cuando realice tomas en el modo [Toma múlti despl píx], no podrá utilizar el flash inalámbrico óptico.
- Si la toma está ajustada a un modo que no sea P/A/S/M, no se podrá ejecutar la [Toma múlti despl píx].
- Si utiliza un adaptador de montura de objetivo, es posible que el intervalo entre tomas sea más largo.

5-007-328-43(1) Copyright 2019 Sony Corporation

Utilización del flash (se vende por separado)

En entornos oscuros, utilice el flash para iluminar el motivo mientras toma la imagen. Además, utilice el flash para evitar el movimiento de la cámara.

Para ver detalles sobre el flash, consulte el manual de instrucciones para el flash.

1. **Coloque el flash (se vende por separado) en el producto.**

2. **Tome la imagen después de haber encendido el flash y de que este esté completamente cargado.**

parpadeando: La carga se está efectuando
encendido: La carga ha finalizado.

- Los modos de flash disponibles dependen del modo de toma y la función.

Nota

- La luz del flash se podrá bloquear si el parasol del objetivo está colocado, y la parte inferior de una imagen grabada puede quedar sombreada. Retire el parasol del objetivo.
- Cuando utilice el flash, sitúese alejado a 1 m o más del objetivo.
- Cuando se graban películas no se puede utilizar el flash.(Puede utilizar una luz LED cuando use un flash (se vende por separado) con una luz LED).
- Antes de colocar o retirar un accesorio como un flash en la, o de la zapata de interfaz múltiple, primero apague el producto. Cuando coloque un accesorio, asegúrese de que el accesorio está sujetado firmemente en el producto.
- No utilice la zapata de interfaz múltiple con un flash disponible en el comercio que aplique una tensión de 250 V o más o que tenga la polaridad invertida de la cámara. Si lo hace podrá ocasionar un malfuncionamiento.
- Puede utilizar un flash de la polaridad invertida con el terminal de sincronismo. Por favor, utilice un flash con una tensión de sincronismo de 400 V o menos.
- Cuando tome una imagen con el flash y el zoom esté ajustado a W, es posible que aparezca la sombra del objetivo en la pantalla, dependiendo de las condiciones de la toma de imagen. Si ocurre esto, tome la imagen separándose más del motivo o ajuste el zoom a T y tome la imagen con el flash otra vez.
- Es posible que las esquinas de una imagen grabada aparezcan sombreadas, dependiendo del objetivo.
- Cuando utilice un flash externo para hacer la toma, podrán aparecer franjas claras y oscuras en la imagen si el tiempo de exposición está ajustado a menos de 1/4 000 segundo. En tal caso, Sony recomienda hacer la toma en el modo de flash manual y ajustar el nivel del flash a 1/2 o más.

- Para ver detalles sobre accesorios compatibles para la zapata de interfaz múltiple, visite el sitio web de Sony, o consulte con el distribuidor de Sony o con la oficina de servicio local autorizada de Sony.

Tema relacionado

- Modo flash
- Flash inalámbrico
- Utilización de un flash con un cable de terminal de sincronismo

5-007-328-43(1) Copyright 2019 Sony Corporation

Reducción ojos rojos

Cuando se utiliza el flash, este se dispara dos o más veces antes de tomar la imagen para reducir el fenómeno de ojos rojos.

1. **MENU → (Ajustes de cámara1) → [Reducción ojos rojos] → ajuste deseado.**

Detalles de los elementos de menú

Activar:
El flash siempre se dispara para reducir el fenómeno de ojos rojos.

Desactivar:
No utiliza la reducción de ojos rojos.

Nota

- Es posible que la reducción de ojos rojos no produzca los efectos deseados. Esto depende de algunas diferencias y condiciones individuales, tal como la distancia al motivo, o si el motivo mira al primer destello o no.

5-007-328-43(1) Copyright 2019 Sony Corporation

Modo flash

Puede ajustar el modo de flash.

1 **MENU → 1 (Ajustes de cámara1) → [Modo flash] → ajuste deseado.**

Detalles de los elementos de menú

Flash desactiv.:
El flash no funciona.

Flash automático:
El flash responde en entornos oscuros o cuando se toma imagen hacia una luz brillante.

Flash relleno:
El flash responde cada vez que usted acciona el obturador.

Sincroniz. lenta:
El flash responde cada vez que usted acciona el obturador. La toma con sincronización lenta permite tomar una imagen clara del motivo y del fondo aumentando el tiempo de exposición.

Sincroniz. trasera:
El flash responde justo antes de completarse la exposición cada vez que usted acciona el obturador. La toma de imagen con sincronización trasera le permite tomar una imagen natural de la estela de un motivo en movimiento, tal como un automóvil en marcha o una persona andando.

Nota

- El ajuste predeterminado depende del modo de toma de imagen.
- Algunos ajustes de [Modo flash] no estarán disponibles, dependiendo del modo de toma.

Tema relacionado

- Utilización del flash (se vende por separado)
- Flash inalámbrico

5-007-328-43(1) Copyright 2019 Sony Corporation

Cámara Digital de Lentes Intercambiables
ILCE-7RM4 α7RIV

Compensac. flash

Ajusta la cantidad de luz del flash en un rango de –3,0 EV a +3,0 EV. La compensación del flash cambia solamente la cantidad de luz de flash. La compensación de exposición cambia la cantidad de luz del flash, el tiempo de exposición y la abertura.

1. **MENU → (Ajustes de cámara1) → [Compensac. flash] → ajuste deseado.**
   - La selección de valores más altos (lado +) aumenta el nivel del flash, y la de valores más bajos (lado –) reduce el nivel del flash.

Nota

- [Compensac. flash] no funcionará cuando el modo de toma esté ajustado a los modos siguientes:
  – [Auto. inteligente]
- Es posible que el mayor efecto del flash (lado +) no sea visible debido a la limitada cantidad de luz de flash disponible, si el motivo está fuera del alcance máximo del flash. Si el motivo está muy cerca, es posible que el menor efecto del flash (lado -) no sea visible.
- Si acopla un filtro ND al objetivo o si acopla un difusor o un filtro de color al flash, puede que no se logre la exposición apropiada y que las imágenes salgan oscuras. En tal caso, ajuste [Compensac. flash] al valor deseado.

Tema relacionado

- Utilización del flash (se vende por separado)

5-007-328-43(1) Copyright 2019 Sony Corporation

Bloqueo FEL

El nivel del flash se ajusta automáticamente de manera que el motivo obtiene la exposición óptima durante la toma normal con flash. También puede ajustar el nivel del flash por adelantado.
FEL: Nivel de exposición del flash

1. **MENU → (Ajustes de cámara2) → [Tecla person.] → botón deseado, después asigne la función [Bloqueo FEL alternar] al botón.**

2. **Centre el motivo en cuyo FEL se va a bloquear, y ajuste el enfoque.**

3. **Pulse el botón en el que está registrado [Bloqueo FEL alternar], y ajuste la cantidad de flash.**
   - Destella un pre-flash.
   - El (bloqueo FEL) se ilumina.

4. **Ajuste la composición y tome la imagen.**

   - Cuando quiera liberar el bloqueo FEL, pulse el botón en el que se ha registrado [Bloqueo FEL alternar] otra vez.

Sugerencia

- Ajustando [Bloqueo FEL retener], puede retener el ajuste mientras mantiene pulsado el botón. Además, ajustando [Ret. bloq. FEL/AEL] y [Alter. bloq. FEL/AEL], puede tomar imágenes con el AE bloqueado en las situaciones siguientes.
  - Cuando [Modo flash] está ajustado a [Flash desactiv.] o [Flash automático].
  - Cuando el flash no puede destellar.
  - Cuando se utiliza un flash externo que está ajustado a modo de flash manual.

Nota

- El bloqueo FEL no se puede ajustar cuando no hay colocado un flash.
- Si se coloca un flash que no admite el bloqueo FEL, se visualizará un mensaje de error.
- Cuando ambos bloqueos AE y FEL se hayan fijado, se iluminará .

Tema relacionado

- Asignación de funciones utilizadas con frecuencia a botones (Tecla person.)

5-007-328-43(1) Copyright 2019 Sony Corporation

Ajustes flash externo

Puede configurar los ajustes de un flash (se vende por separado) colocado en la cámara utilizando el monitor y la rueda de control de la cámara.
Esta función se puede utilizar cuando el sistema de software de la cámara (firmware) es la versión 1.10 o posterior.
Además, actualice el software de su flash a la versión más reciente antes de utilizar esta función.
Para ver detalles sobre las funciones del flash, consulte el manual de instrucciones del flash.

1. **Coloque el flash (se vende por separado) en la zapata de interfaz múltiple de la cámara, y después encienda la cámara y el flash.**
2. **MENU → 1 (Ajustes de cámara1) → [Ajustes flash externo] → elemento de ajuste deseado.**
3. **Configure el ajuste utilizando la rueda de control de la cámara.**

Detalles de los elementos de menú

Ajust. activ. flash ext.:
Le permite configurar ajustes relacionados con el disparo del flash, como el modo de flash, nivel del flash, etc.
Ajust. pers. flash ext.:
Le permite configurar otros ajustes del flash, ajustes inalámbricos, y ajustes de la unidad del flash.

Sugerencia

- Si asigna la función [Ajust. activ. flash ext.] a una tecla de antemano seleccionando MENU → 2 (Ajustes de cámara2) → [Tecla person.], puede invocar la pantalla [Ajust. activ. flash ext.] simplemente pulsando esa tecla.
- Puede hacer ajustes operando el flash aun mientras está utilizando [Ajustes flash externo].
- También puede configurar los ajustes para un radio controlador inalámbrico (se vende por separado) colocado en la cámara.

Nota

- Solamente puede utilizar [Ajustes flash externo] para configurar los ajustes de un flash (se vende por separado) o radio controlador inalámbrico (se vende por separado) fabricados por Sony y colocados en la zapata de interfaz múltiple de la cámara.
- Solamente pude utilizar [Ajustes flash externo] cuando el flash está colocado directamente en la cámara. No puede utilizar esta función cuando hace una toma con un flash separado de la cámara que está conectado utilizando un cable.
- Solamente algunas de las funciones del flash colocado en la cámara se pueden configurar utilizando [Ajustes flash externo]. No puede realizar emparejamiento con otros flashes, restaurar el flash, inicializar el flash, etc., por medio de [Ajustes flash externo].
- [Ajustes flash externo] no está disponible en las condiciones siguientes:
  - Cuando el flash no está colocado en la cámara
  - Cuando hay colocado un flash que no admite [Ajustes flash externo]
  - Cuando el dial de modo está ajustado a (Película) o S&Q, o durante la toma de película

  Además, [Ajustes flash externo] podrá no estar disponible dependiendo del estado del flash.
- Para ver detalles sobre flashes y radio controladores inalámbricos compatibles con esta función, consulte la página de soporte siguiente.
  https://www.sony.net/dics/7rm4/

Tema relacionado

- Versión

5-007-328-43(1) Copyright 2019 Sony Corporation

Cámara Digital de Lentes Intercambiables
ILCE-7RM4 α7RIV

Flash inalámbrico

Hay dos métodos para la toma con flash inalámbrico: toma con flash de señal luminosa, que utiliza la luz del flash acoplado a la cámara como una señal; y toma con flash de señal de radio, que utiliza comunicación inalámbrica. Para realizar la toma con flash de señal de radio, utilice un flash compatible o el radiocontrolador inalámbrico (se vende por separado). Para ver detalles sobre cómo ajustar cada método, consulte el manual de instrucciones del flash o del radio controlador inalámbrico.

1. **MENU → (Ajustes de cámara1) → [Flash inalámbrico] → [Activar].**

2. **Retire la tapa de zapata de la cámara, y después coloque el flash o el radio controlador inalámbrico.**
   - Cuando realice tomas con flash inalámbrico por señales de luz, ajuste el flash acoplado a modo de controlador. Cuando realice tomas con flash inalámbrico por señales de radio con un flash acoplado a la cámara, ajuste el flash acoplado a modo de controlador.

3. **Configure un flash alejado de la cámara que esté ajustado a modo inalámbrico, o que esté colocado en el radio receptor inalámbrico (se vende por separado).**
   - Pulse el botón AEL de la cámara para realizar un flash de prueba.

Detalles de los elementos de menú

Desactivar:
No utiliza la función de flash inalámbrico.

Activar:
Utiliza la función de flash inalámbrico para hacer que uno o varios flashes externos emitan luz a distancia de la cámara.

Ajuste del botón AEL

Se recomienda ajustar MENU → (Ajustes de cámara2) → [Tecla person.] → [Botón AEL] a [Retener AEL] cuando realice toma con flash inalámbrico.

Nota

- Es posible que el flash alejado de la cámara emita luz después de recibir una señal de luz de un flash utilizado como controlador de otra cámara. Si ocurre esto, cambie el canal de su flash. Para ver detalles sobre cómo cambiar el canal, consulte el manual de instrucciones para el flash.
- Para obtener un flash que sea compatible con la toma con flash inalámbrico, visite el sitio web de Sony, o consulte con el distribuidor de Sony o con la oficina de servicio local autorizada de Sony.

5-007-328-43(1) Copyright 2019 Sony Corporation

Utilización de un flash con un cable de terminal de sincronismo

1. **Abra la tapa del terminal ⚡ (sincronización de flash) (A), y conecte el cable.**

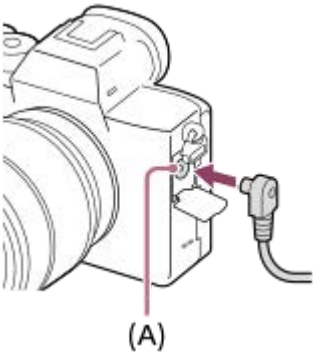

Sugerencia

- Si la pantalla está muy oscura para comprobar la composición, ajuste [Visualiz. en directo] a [Efecto ajust. desact.] para que resulte más fácil comprobar la composición cuando tome imagen con un flash.
- Los flashes que tienen terminal de sincronización con polaridad inversa se pueden utilizar con este producto.

Nota

- Ajuste el modo de exposición a exposición manual (se recomienda diferente de ISO AUTO para la sensibilidad ISO), y ajuste el tiempo de exposición al más bajo de los valores siguientes o más bajo.
  - 1/200 segundos
  - El tiempo de exposición recomendado por el flash.
- Utilice un flash con una tensión de sincronismo de 400 V o menos.
- Apague el flash conectado al cable de sincronización cuando vaya a conectar el cable de sincronización al terminal ⚡ (sincronización de flash). De lo contrario, el flash podrá emitir luz cuando se conecte el cable de sincronización.
- El nivel de potencia del flash está ajustado a plena potencia. [Compensac. flash] no se puede ajustar.
- La función de balance blanco Auto no está recomendada. Utilice la función de balance blanco personalizada para lograr un balance blanco más preciso.
- Cuando hay conectado un flash al terminal ⚡ (sincronización de flash), el indicador de flash no se visualiza.

Tema relacionado

- Exposición manual
- Visualiz. en directo
- Compensac. flash

5-007-328-43(1) Copyright 2019 Sony Corporation

Toma de películas

Puede grabar películas pulsando el botón MOVIE (Película).

1. **Pulse el botón MOVIE para comenzar a grabar.**

   - Como el [Botón MOVIE] está ajustado a [Siempre] en el ajuste predeterminado, la grabación de película se puede comenzar desde cualquier modo de toma.

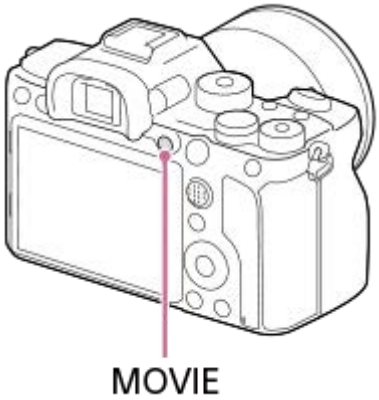

2. **Pulse el botón MOVIE de nuevo para detener la grabación.**

Sugerencia

- Puede asignar la función de iniciar/detener la grabación de película a una tecla preferida. MENU → (Ajustes de cámara2) → [Tecla person.] → ajuste [MOVIE] a la tecla preferida.
- Cuando quiera especificar el área que se va a enfocar, ajuste el área utilizando [Área de enfoque].
- Para mantener enfocada una cara, disponga la composición de forma que el cuadro de enfoque y el cuadro de detección de cara se solapen, o ajuste [Área de enfoque] a [Ancho].
- Puede enfocar rápidamente mientras toma películas pulsando el botón disparador hasta la mitad. (Es posible que el sonido de la operación de enfoque automático se grabe en algunos casos).
- Para ajustar el tiempo de exposición y el valor de la abertura a los valores deseados, ajuste el modo de toma a (Película) y seleccione el modo de exposición deseado.
- Después de la toma aparece un icono indicando que los datos se están escribiendo. No retire la tarjeta de memoria mientras el icono está visualizado.
- Los ajustes siguientes para toma de imagen fija se aplican a la toma de película:
  - Balance blanco
  - Estilo creativo
  - Modo medición
  - Priorid. cara/ojos AF
  - Prior.cara mltmedic.
  - Opt.gama diná.
  - Compensac. objetivo
- Puede cambiar los ajustes para la sensibilidad ISO, la compensación de exposición, y el área de enfoque mientras toma películas.
- Mientras toma películas, la imagen grabada se puede emitir sin la visualización de información de toma de imagen ajustando [Mostrar infor. HDMI] a [Desactivado].

Nota

- Es posible que se grabe el sonido del objetivo y del producto en funcionamiento durante la grabación de película. Puede apagar el sonido seleccionando MENU → (Ajustes de cámara2) → [Grabación de sonido] → [Desactivar].
- Cuando haga la toma, el sonido de los ganchos para correa de bandolera (ganchos triangulares) podrá ser grabado, dependiendo de la situación en que se utilice.
- Para evitar que el sonido de operación del anillo de zoom se grabe durante la grabación de película cuando se utiliza un lente de zoom, se recomienda grabar películas utilizando la palanca de zoom. Cuando mueva la palanca de zoom, ponga el dedo ligeramente sobre la palanca y acciónela sin darle golpecitos.
- La temperatura de la cámara tiende a subir cuando se toman películas continuamente, y es posible que sienta que la cámara está caliente. Esto no es un malfuncionamiento. Además, puede aparecer [Calentamiento de cámara. Dejar que se enfríe.]. En tales casos, desconecte la alimentación, enfríe la cámara y espere hasta que esté lista para realizar nuevas tomas.
- Si aparece el icono , la temperatura de la cámara ha subido. Desconecte la alimentación, enfríe la cámara y espere hasta que esté lista para realizar nuevas tomas.
- Para el tiempo de toma continua de una grabación de película, consulte “Tiempos de película grabables”. Cuando termine la grabación de película, puede grabar otra película pulsando el botón MOVIE otra vez. Es posible que la grabación se detenga para proteger el producto, dependiendo de la temperatura del producto o de la batería.
- Cuando el dial de modo está ajustado en (Película) o S&Q o cuando está tomando películas, no puede seleccionar [Seguimiento] para [Área de enfoque].
- En modo [Programa auto.] cuando se toman películas, el valor de la abertura y el tiempo de exposición se ajustan automáticamente y no se pueden cambiar. Por esa razón, el tiempo de exposición puede volverse más corto en un entorno brillante, y es posible que el movimiento del motivo no se grabe satisfactoriamente. El movimiento del motivo se podrá grabar satisfactoriamente cambiando el modo de exposición y ajustando el valor de la abertura y el tiempo de exposición.
- Cuando se toman películas, están disponibles los valores ISO entre ISO 100 e ISO 32000. Si el valor ISO está ajustado a un valor mayor que ISO 32000, el ajuste cambia automáticamente a ISO 32000. Cuando usted termina de grabar la película, el valor ISO vuelve al ajuste original.
- En el modo de toma de película, la sensibilidad ISO se puede seleccionar entre los valores ISO 100 a ISO 32000. Si el valor ISO está ajustado a un valor menor que ISO 100, el ajuste cambia automáticamente a ISO 100. Cuando usted termina de grabar la película, el valor ISO vuelve al ajuste original.
- La función de detección de cara o de ojos no está disponible en las situaciones siguientes.
  - [Formato archivo] está ajustado en [XAVC S 4K], [Grabar ajuste] está ajustado en [30p 100M]/[25p 100M] o [30p 60M]/[25p 60M], y [Sel. de salida 4K] está ajustado en [Tarj. de mem.+HDMI]
- Si apunta la cámara a una fuente de luz extremadamente fuerte mientras toma una película con sensibilidad ISO baja, es posible que el área resaltada en la imagen se grabe como área oscura.
- Si el modo de visualización del monitor está ajustado a [Para el visor], el modo de visualización cambiará a [Mostrar toda info.] cuando comience la toma de película.
- Utilice PlayMemories Home cuando importe películas XAVC S y películas AVCHD a un ordenador.

Tema relacionado

- Botón MOVIE
- Pelíc. c. disparador
- Formato archivo (película)
- Tiempos de película grabables
- Asignación de funciones utilizadas con frecuencia a botones (Tecla person.)
- Área de enfoque

5-007-328-43(1) Copyright 2019 Sony Corporation

Pelíc. c. disparador

Puede empezar o parar de grabar películas pulsando el botón disparador, que es más grande y más fácil de pulsar que el botón MOVIE (Película).

1. **MENU → (Ajustes de cámara2) → [Pelíc. c. disparador] → ajuste deseado.**

Detalles de los elementos de menú

Activar:
Permite la grabación de películas con el botón disparador cuando el modo de toma está ajustado a [Película] o [Cámara lenta+rápid.].

Desactivar:
Inhabilita la grabación de películas con el botón disparador.

Sugerencia

- Cuando [Pelíc. c. disparador] está ajustado a [Activar], puede seguir iniciando o deteniendo la grabación de películas con el botón MOVIE.
- Cuando [Pelíc. c. disparador] está ajustado a [Activar], puede usar el botón disparador para iniciar o detener la grabación de películas en un dispositivo de grabación/reproducción externo usando [Control de REC].

Nota

- Cuando [Pelíc. c. disparador] está ajustado a [Activar], no se puede enfocar pulsando el botón disparador hasta la mitad durante la grabación de películas.

Tema relacionado

- Toma de películas

5-007-328-43(1) Copyright 2019 Sony Corporation

Formatos de grabación de películas

Con esta cámara están disponibles los formatos de grabación de película siguientes.

¿Qué es el formato XAVC S?

Graba películas en alta definición tal como 4K convirtiéndolas en películas MP4 utilizando el códec MPEG-4 AVC/H.264. MPEG-4 AVC/H.264 puede comprimir las imágenes con mayor eficacia. Puede grabar imágenes de alta calidad mientras reduce la cantidad de datos.

Formato de grabación XAVC S/AVCHD

XAVC S 4K:
Velocidad de bits: aprox. 100 Mbps o aprox. 60 Mbps
Graba películas en resolución 4K (3 840 × 2 160).

XAVC S HD:
Velocidad de bits: aprox. 100 Mbps, aprox. 60 Mbps, aprox. 50 Mbps, aprox. 25 Mbps, o aprox. 16 Mbps
Graba películas en calidad más precisa que AVCHD con mayores cantidades de datos.

AVCHD:
Velocidad de bits: aprox. 24 Mbps (máximo) o aprox. 17 Mbps (promedio)
El formato AVCHD tiene un alto grado de compatibilidad con otros dispositivos de almacenamiento además de con los ordenadores.

- La velocidad en bits es la cantidad de datos procesados dentro de un periodo de tiempo dado.

Tema relacionado

- Formato archivo (película)
- Grabar ajuste (película)
- Formato AVCHD

5-007-328-43(1) Copyright 2019 Sony Corporation

Formato archivo (película)

Selecciona el formato de archivo de película.

1 **MENU → (Ajustes de cámara2) → [Formato archivo] → ajuste deseado.**

Detalles de los elementos de menú

Formato archivo	Características	
XAVC S 4K	Graba películas en resolución 4K (3 840 × 2 160).	Puede guardar películas en un ordenador utilizando el software PlayMemories Home.
XAVC S HD	Graba películas en calidad más precisa que AVCHD con mayores cantidades de datos.	
AVCHD	El formato AVCHD tiene un alto grado de compatibilidad con otros dispositivos de almacenamiento además de con los ordenadores.	Puede guardar películas en un ordenador o crear un disco que sea compatible con este formato utilizando el software PlayMemories Home.

Nota

- Cuando [Formato archivo] está ajustado a [AVCHD], el tamaño de archivo de película está limitado a aprox. 2 GB Si el tamaño del archivo de película alcanza aprox. 2 GB durante la grabación, se crea un archivo de película nuevo automáticamente.
- Cuando se graban películas XAVC S 4K con [APS-C/Super 35mm] ajustado en [Automático], el ángulo de visión se vuelve más estrecho. Cuando [Grabar ajuste] está ajustado en [25p 100M], [25p 60M], [24p 100M]* o [24p 60M]* durante la toma de películas XAVC S 4K, el ángulo de visión equivale aproximadamente a 1,6 veces la distancia focal indicada en el objetivo. Cuando [Grabar ajuste] está ajustado en [30p 100M] o [30p 60M] durante la toma de películas XAVC S 4K, el ángulo de visión equivale aproximadamente a 1,8 veces la distancia focal indicada en el objetivo.
  * Solo cuando [Selector NTSC/PAL] está ajustado en NTSC

5-007-328-43(1) Copyright 2019 Sony Corporation

Grabar ajuste (película)

Selecciona la frecuencia de fotogramas y la velocidad de bits para la grabación de películas.

1. **MENU → (Ajustes de cámara2) → [Grabar ajuste] → ajuste deseado.**
   - Cuanto mayor sea la velocidad de bits, mayor será la calidad de imagen.

Detalles de los elementos de menú

Cuando [Formato archivo] está ajustado en [XAVC S 4K]

Grabar ajuste	Velocidad de bits	Descripción
30p 100M/25p 100M	Aprox. 100 Mbps	Graba películas en 3 840 × 2 160 (30p/25p).
30p 60M/25p 60M	Aprox. 60 Mbps	Graba películas en 3 840 × 2 160 (30p/25p).
24p 100M *	Aprox. 100 Mbps	Graba películas en 3 840 × 2 160 (24p).
24p 60M *	Aprox. 60 Mbps	Graba películas en 3 840 × 2 160 (24p).

* Solamente cuando [Selector NTSC/PAL] está ajustado a NTSC

Cuando [Formato archivo] está ajustado en [XAVC S HD]

Grabar ajuste	Velocidad de bits	Descripción
60p 50M/50p 50M	Aprox. 50 Mbps	Graba películas en 1 920 × 1 080 (60p/50p).
60p 25M/50p 25M	Aprox. 25 Mbps	Graba películas en 1 920 × 1 080 (60p/50p).
30p 50M/25p 50M	Aprox. 50 Mbps	Graba películas en 1 920 × 1 080 (30p/25p).
30p 16M/25p 16M	Aprox. 16 Mbps	Graba películas en 1 920 × 1 080 (30p/25p).
24p 50M *	Aprox. 50 Mbps	Graba películas en 1 920 × 1 080 (24p).
120p 100M/100p 100M	Aprox. 100 Mbps	Graba películas de alta velocidad en 1 920 × 1 080 (120p/100p). Puede grabar películas en 120 fps o 100 fps. • Puede crear imágenes a cámara lenta más uniformes utilizando equipos de edición compatibles.

Grabar ajuste	Velocidad de bits	Descripción
120p 60M/100p 60M	Aprox. 60 Mbps	Graba películas de alta velocidad en 1 920 × 1 080 (120p/100p). Puede grabar películas en 120 fps o 100 fps. • Puede crear imágenes a cámara lenta más uniformes utilizando equipos de edición compatibles.

* Solamente cuando [Selector NTSC/PAL] está ajustado a NTSC

Cuando [Formato archivo] está ajustado en [AVCHD]

Grabar ajuste	Velocidad de bits	Descripción
60i 24M(FX)/50i 24M(FX)	24 Mbps como máximo	Graba películas en 1 920 × 1 080 (60i/50i).
60i 17M(FH)/50i 17M(FH)	Aprox. 17 Mbps de promedio	Graba películas en 1 920 × 1 080 (60i/50i).

Nota

- La creación de un disco de grabación AVCHD a partir de películas que han sido grabadas con [60i 24M(FX)]/[50i 24M(FX)] como [Grabar ajuste] lleva mucho tiempo, porque es necesario convertir la calidad de imagen de las películas. Si quiere almacenar películas sin convertirlas, utilice un disco Blu-ray.
- [120p]/[100p] no se puede seleccionar para los ajustes siguientes.
  - [Auto. inteligente]
- Cuando se graban películas XAVC S 4K con [APS-C/Super 35mm] ajustado en [Automático], el ángulo de visión se vuelve más estrecho. Cuando [Grabar ajuste] está ajustado en [25p 100M], [25p 60M], [24p 100M]* o [24p 60M]* durante la toma de películas XAVC S 4K, el ángulo de visión equivale aproximadamente a 1,6 veces la distancia focal indicada en el objetivo. Cuando [Grabar ajuste] está ajustado en [30p 100M] o [30p 60M] durante la toma de películas XAVC S 4K, el ángulo de visión equivale aproximadamente a 1,8 veces la distancia focal indicada en el objetivo.
  * Solo cuando [Selector NTSC/PAL] está ajustado en NTSC

Tema relacionado

- APS-C/Super 35mm

5-007-328-43(1) Copyright 2019 Sony Corporation

Aj. cám. len+ráp

Puede grabar un instante que no se puede capturar a simple vista (grabación a cámara lenta), o grabar un fenómeno a largo plazo en una película comprimida (grabación a cámara rápida). Por ejemplo, puede grabar una escena de deportes intensivos, el instante cuando un pájaro comienza a volar, la floración de una flor, y una vista en constante cambio de las nubes o un cielo estrellado. El sonido no se grabará.

1. **Ajuste el dial de modo a S&Q (Cámara lenta+rápid.).**

2. **Seleccione MENU → 2 (Ajustes de cámara2) → [S&Q Modo de exposic.] → y seleccione el ajuste deseado de cámara lenta/cámara rápida (S&Q Programa auto., S&Q Priorid. abertura, S&Q Prior. tiempo exp., o S&Q Exposición man.).**

3. **Seleccione MENU→ 2 (Ajustes de cámara2)→[S&Q Aj. cám. len+ráp] y seleccione los ajustes deseados para [S&Q Grabar ajuste] y [S&Q Veloc transmisión].**

4. **Pulse el botón MOVIE (Película) para comenzar a grabar.**
   - Pulse el botón MOVIE de nuevo para detener la grabación.

Detalles de los elementos de menú

S&Q Grabar ajuste:
Selecciona la frecuencia de fotogramas de la película.

S&Q Veloc transmisión:
Selecciona la frecuencia de fotogramas de la toma.

Velocidad de reproducción

La velocidad de reproducción variará como se indica abajo dependiendo del [S&Q Grabar ajuste] y [S&Q Veloc transmisión] asignados.

Cuando [Selector NTSC/PAL] está ajustado a NTSC

S&Q Veloc transmisión	S&Q Grabar ajuste		
	24p	30p	60p
120fps	5 veces más lenta	4 veces más lenta	-
60fps	2,5 veces más lenta	2 veces más lenta	Velocidad de reproducción normal
30fps	1,25 veces más lenta	Velocidad de reproducción normal	2 veces más rápida
15fps	1,6 veces más rápida	2 veces más rápida	4 veces más rápida
8fps	3 veces más rápida	3,75 veces más rápida	7,5 veces más rápida
4fps	6 veces más rápida	7,5 veces más rápida	15 veces más rápida

S&Q Veloc transmisión	S&Q Grabar ajuste		
	24p	30p	60p
2fps	12 veces más rápida	15 veces más rápida	30 veces más rápida
1fps	24 veces más rápida	30 veces más rápida	60 veces más rápida

Cuando [Selector NTSC/PAL] está ajustado a PAL

S&Q Veloc transmisión	S&Q Grabar ajuste	
	25p	50p
100fps	4 veces más lenta	-
50fps	2 veces más lenta	Velocidad de reproducción normal
25fps	Velocidad de reproducción normal	2 veces más rápida
12fps	2,08 veces más rápida	4,16 veces más rápida
6fps	4,16 veces más rápida	8,3 veces más rápida
3fps	8,3 veces más rápida	16,6 veces más rápida
2fps	12,5 veces más rápida	25 veces más rápida
1fps	25 veces más rápida	50 veces más rápida

- Cuando [S&Q Veloc transmisión] está ajustado a [120fps]/[100fps], no puede ajustar [S&Q Grabar ajuste] a [60p]/[50p].

Nota

- En grabación a cámara lenta, el tiempo de exposición se vuelve más rápido y es posible que no pueda obtener la exposición apropiada. Si ocurre esto, reduzca el valor de la abertura o ajuste la sensibilidad ISO a un valor más alto.
- Para una estimación del tiempo grabable, consulte los “Tiempos de película grabables”.
- La velocidad de bits de una película grabada varía dependiendo del ajuste para [S&Q Veloc transmisión] y [S&Q Grabar ajuste].
- La película se grabará en formato XAVC S HD.
- Durante la grabación a cámara lenta/cámara rápida, las funciones siguientes no están disponibles.
  - [TC Run] en [Ajustes TC/UB]
  - [Salida TC] en [Ajustes HDMI]
  - [Sel. de salida 4K]

Tema relacionado

- Cámara lenta+rápid.: Modo de exposic.
- Tiempos de película grabables

5-007-328-43(1) Copyright 2019 Sony Corporation

Grabación proxy

Ajusta si grabar simultáneamente películas proxy de velocidad baja de bits cuando se graben películas XAVC S . Como las películas proxy tienen un tamaño de archivo pequeño, son apropiadas para transferirse a smartphones o para colgarse en sitios web.

1. **MENU → (Ajustes de cámara2) → [Px Grabación proxy] → ajuste deseado.**

Detalles de los elementos de menú

Activar :
Se graban películas proxy simultáneamente.
Desactivar :
No se graban películas proxy.

Sugerencia

- Se graban películas proxy en el formato XAVC S HD (1 280 × 720) a 9 Mbps La frecuencia de fotogramas de la película proxy es la misma que la de la película original.
- Las películas proxy no se visualizan en la pantalla de reproducción (pantalla de reproducción de una sola imagen o pantalla de índices de imágenes). Px se visualiza en aquellas películas que disponen de una grabación simultánea de película proxy.

Nota

- En esta cámara no se pueden reproducir películas proxy.
- La grabación proxy no está disponible en las situaciones siguientes.
  - Cuando [Formato archivo] está ajustado a [AVCHD]
  - Cuando [Formato archivo] está ajustado a [XAVC S HD] y [Grabar ajuste] está ajustado a [120p]/[100p]
- La eliminación/protección de películas que tengan películas proxy elimina/protege tanto la película original como la proxy. No se pueden eliminar/proteger solamente las películas originales o las películas proxy.
- En esta cámara no se pueden editar películas.

Tema relacionado

- Func Enviar a smart.: Objetivo de envío (películas proxy)
- Formatos de grabación de películas
- Reproducción de imágenes en la pantalla de índice de imágenes (Índice imágenes)
- Tarjetas de memoria que se pueden utilizar

5-007-328-43(1) Copyright 2019 Sony Corporation

Grabación de sonido

Ajusta si se graba sonido cuando se toman películas. Seleccione [Desactivar] para evitar grabar los sonidos del objetivo y de la cámara funcionando.

1. **MENU → (Ajustes de cámara2) → [Grabación de sonido] → ajuste deseado.**

Detalles de los elementos de menú

Activar:
Graba sonido (estéreo).

Desactivar:
No graba sonido.

5-007-328-43(1) Copyright 2019 Sony Corporation

Visual. nivel aud.

Ajusta si se visualiza o no el nivel de audio en la pantalla.

1. **MENU → (Ajustes de cámara2) → [Visual. nivel aud.] → ajuste deseado.**

Detalles de los elementos de menú

Activar:
Visualiza el nivel de audio.

Desactivar:
No visualiza el nivel de audio.

Nota

- El nivel de audio no se visualiza en las situaciones siguientes:
  - Cuando [Grabación de sonido] está ajustado a [Desactivar].
  - Cuando DISP (Ajuste de visualización) está ajustado a [Sin información].
  - Durante la toma a cámara lenta/cámara rápida
- El nivel de audio también se visualiza mientras se está en espera de toma de imagen en modo de grabación de película.

5-007-328-43(1) Copyright 2019 Sony Corporation

Nivel grabac. audio

Puede ajustar el nivel de grabación de audio mientras comprueba el medidor de nivel.

1. **MENU → (Ajustes de cámara2) → [Nivel grabac. audio].**
2. **Seleccione el nivel deseado utilizando el lado derecho/izquierdo de la rueda de control.**

Detalles de los elementos de menú

+:
Eleva el nivel de grabación de audio.
-:
Reduce el nivel de grabación de audio.
Restablecer:
Restaura el nivel de grabación de audio al ajuste predeterminado.

Sugerencia

- Cuando grabe películas con audio con volúmenes altos, ajuste [Nivel grabac. audio] a un nivel de sonido más bajo. Esto le permitirá grabar audio más realista. Cuando grabe películas con audio con volúmenes más bajos, ajuste [Nivel grabac. audio] a un nivel de sonido más alto para que el sonido resulte más fácil de escuchar.

Nota

- Independientemente de los ajustes de [Nivel grabac. audio], el limitador siempre responderá.
- [Nivel grabac. audio] está disponible solamente cuando el modo de toma de imagen está ajustado a modo película.
- [Nivel grabac. audio] está disponible durante la toma a cámara lenta/cámara rápida.
- Los ajustes de [Nivel grabac. audio] se aplican para el micrófono interno y para la entrada del terminal (micrófono).

5-007-328-43(1) Copyright 2019 Sony Corporation

Cámara Digital de Lentes Intercambiables
ILCE-7RM4 α7RIV

Tiempo Salid. Audio

Puede ajustar la cancelación del eco durante el monitoreo de audio y evitar las desviaciones no deseadas entre el vídeo y el audio durante la emisión HDMI.

1. **MENU → (Ajustes de cámara2) → [Tiempo Salid. Audio] → ajuste deseado.**

Detalles de los elementos de menú

En vivo:
Emite audio sin retardo. Seleccione este ajuste cuando la desviación del audio ocasione problemas durante el monitoreo del audio.

Sincronizac. labios:
Emite audio y vídeo en sincronización. Seleccione este ajuste para evitar desviaciones no deseadas entre vídeo y audio.

Nota

- El uso de un micrófono externo puede suponer un ligero retardo. Para ver detalles, consulte el manual de instrucciones suministrado con el micrófono.

5-007-328-43(1) Copyright 2019 Sony Corporation

Reducc. ruido viento

Ajusta si se reduce o no el ruido del viento cortando el sonido de gama baja del audio de entrada del micrófono incorporado.

1. **MENU → (Ajustes de cámara2) → [Reducc. ruido viento] → ajuste deseado.**

Detalles de los elementos de menú

Activar:
Reduce el ruido del viento.

Desactivar:
No reduce el ruido del viento.

Nota

- Si se ajusta este elemento a [Activar] donde el viento no sopla con la fuerza suficiente podrá ocasionar que el sonido normal se grabe con un volumen muy bajo.
- Cuando se utilice un micrófono externo (se vende por separado), [Reducc. ruido viento] no funcionará.

5-007-328-43(1) Copyright 2019 Sony Corporation

Perfil de imagen

Le permite cambiar los ajustes para el color, la gradación, etc.

Personalización del perfil de imagen

Puede personalizar la calidad de imagen ajustando elementos de perfil de imagen como [Gamma] y [Detalle]. Cuando vaya a ajustar estos parámetros, conecte la cámara a un televisor o monitor, y ajústelos mientras observa la imagen en la pantalla.

1. **MENU → (Ajustes de cámara1) → [Perfil de imagen] → el perfil que quiere cambiar.**
2. **Muévase a la pantalla de índice de elementos pulsando el lado derecho de la rueda de control.**
3. **Seleccione el elemento a cambiar utilizando los lados superior/inferior de la rueda de control.**
4. **Seleccione el valor deseado utilizando el lado superior/inferior de la rueda de control y pulse en el centro.**

Utilización del preajuste del perfil de imagen

Los ajustes predeterminados [PP1] al [PP10] para películas han sido ajustados por adelantado en la cámara en base a varias condiciones de toma.
MENU → (Ajustes de cámara1) → [Perfil de imagen] → ajuste deseado.

PP1:
Ejemplo de ajuste utilizando gamma [Movie].
PP2:
Ejemplo de ajuste utilizando gamma [Still].
PP3:
Ejemplo de ajuste del tono de color natural utilizando la gamma [ITU709].
PP4:
Ejemplo de ajuste de un tono de color fiel al estándar ITU709.
PP5:
Ejemplo de ajuste utilizando gamma [Cine1].
PP6:
Ejemplo de ajuste utilizando gamma [Cine2].
PP7:
Ejemplo de ajuste utilizando gamma [S-Log2].
PP8:
Ejemplo de ajuste utilizando la gamma [S-Log3] y el [S-Gamut3.Cine] en [Modo color].
PP9:
Ejemplo de ajuste utilizando la gamma [S-Log3] y el [S-Gamut3] en [Modo color].
PP10:
Ejemplo de ajuste para grabación de películas HDR utilizando gamma [HLG2].

Grabación de películas HDR
La cámara puede grabar películas HDR cuando se selecciona una gamma desde [HLG], [HLG1] a [HLG3] en el perfil de imagen. El perfil de imagen predeterminado [PP10] ofrece un ejemplo de ajuste para la grabación HDR. Las películas grabadas con [PP10] se pueden ver con un rango más amplio de brillo que el normal al reproducirse en un televisor que

admita Hybrid Log-Gamma (HLG). De este modo, incluso escenas con un amplio rango de brillo pueden grabarse y visualizarse fielmente sin dar la impresión de estar subexpuestas o sobrexpuestas. HLG se utiliza en la producción de programas de televisión HDR, según se define en la recomendación estándar internacional ITU-R BT.2100.

Elementos del perfil de imagen

Nivel negro
Ajusta el nivel de negro. (–15 a +15)

Gamma
Selecciona una curva gamma.

Movie: Curva gamma estándar para películas

Still: Curva gamma estándar para imágenes fijas

Cine1: Suaviza el contraste en partes oscuras y destaca la gradación en las partes brillantes para producir una película de color relajado. (equivalente a HG4609G33)

Cine2: Similar a [Cine1] pero optimizado para editar con hasta el 100% de la señal de vídeo. (equivalente a HG4600G30)

Cine3: Intensifica el contraste en luz y sombra más que [Cine1] y refuerza la gradación en negro.

Cine4: Refuerza el contraste en las partes oscuras más que [Cine3].

ITU709: Curva gamma que corresponde a ITU709.

ITU709(800%): Curva gamma para confirmar las escenas en el supuesto de que la toma se hace utilizando [S-Log2] o [S-Log3].

S-Log2: Curva gamma para [S-Log2]. Este ajuste está basado en el supuesto de que la imagen será procesada después de hacer la toma.

S-Log3: Curva gamma para [S-Log3] con más características similares al filme. Este ajuste está basado en el supuesto de que la imagen será procesada después de hacer la toma.

HLG: Curva gamma para grabación HDR. Equivalente a la norma HDR Hybrid Log-Gamma, ITU-R BT.2100.

HLG1: Curva gamma para grabación HDR. Enfatiza la reducción de ruido. Sin embargo, la toma está restringida a un rango dinámico más estrecho que con [HLG2] o [HLG3].

HLG2: Curva gamma para grabación HDR. Proporciona un equilibrio de rango dinámico y reducción de ruido.

HLG3: Curva gamma para grabación HDR. Gama dinámica más amplia que [HLG2]. Sin embargo, el ruido puede aumentar.

- [HLG1], [HLG2] y [HLG3] aplican una curva gamma con las mismas características, pero cada uno ofrece un equilibrio diferente entre el rango dinámico y la reducción de ruido. Cada uno tiene un nivel de salida de vídeo máximo diferente, tal como se indica a continuación: [HLG1]: aprox. 87%, [HLG2]: aprox. 95%, [HLG3]: aprox. 100%.

Gamma negro
Corrige gamma en áreas de baja intensidad.

[Gamma negro] se fija en “0” y no se puede ajustar cuando [Gamma] está ajustado en [HLG], [HLG1], [HLG2] o [HLG3].

Rango: Selecciona el rango de corrección. (Ancho / Normal / Estrecho)

Nivel: Ajusta el nivel de corrección. (-7 (compresión negro máxima) a +7 (estiramiento negro máximo))

Inflexión
Ajusta el punto y la pendiente Knee para la compresión de la señal de vídeo para evitar una sobreexposición limitando las señales en áreas de intensidad alta del motivo al rango dinámico de su cámara.
[Inflexión] está desactivado si [Modo] está ajustado en [Automático] cuando [Gamma] está ajustado en [Still], [Cine1], [Cine2], [Cine3], [Cine4], [ITU709(800%)], [S-Log2], [S-Log3], [HLG], [HLG1], [HLG2] o [HLG3]. Para activar la [Inflexión], ajuste [Modo] a [Manual].

Modo: Selecciona ajustes automático/manual.

- Automático: El punto y la pendiente Knee se ajustan automáticamente.
- Manual: El punto y la pendiente Knee se ajustan manualmente.

Ajuste automático: Ajustes cuando está seleccionado [Automático] para [Modo].

- Inflexión máxima: Ajusta el punto máximo del punto Knee. (90% al 100%)

- Sensibilidad: Ajusta la sensibilidad. (Alto / Medio / Bajo)

Ajuste manual: Ajustes cuando está seleccionado [Manual] para [Modo].

- Punto: Ajusta el punto Knee. (75% a 105%)
- Inclinación: Ajusta la pendiente Knee. (-5 (suave) a +5 (empinada))

Modo color

Ajusta el tipo y el nivel de los colores.
En [Modo color], solamente [BT.2020] y [709] están disponibles cuando [Gamma] está ajustado en [HLG], [HLG1], [HLG2] o [HLG3].

Movie: Colores apropiados cuando [Gamma] está ajustado a [Movie].

Still: Colores apropiados cuando [Gamma] está ajustado a [Still].

Cinema: Colores apropiados cuando [Gamma] está ajustado a [Cine1] o [Cine2].

Pro: Tonos de color similares a la calidad de imagen estándar de las cámaras profesionales de Sony (cuando se combina con gamma ITU709)

Matriz ITU709: Colores correspondientes al estándar ITU709 (cuando se combina con gamma ITU709)

Blanco y negro: Ajusta la saturación a cero para tomar imágenes en blanco y negro.

S-Gamut: Ajuste basado en el supuesto de que las imágenes se van a procesar después de hacer la toma. Cuando [Gamma] está ajustado a [S-Log2].

S-Gamut3.Cine: Ajuste basado en el supuesto de que las imágenes van a ser procesadas después de hacer la toma. Cuando [Gamma] está ajustado a [S-Log3]. Este ajuste le permite tomar en un espacio de color que puede ser convertido fácilmente para cine digital.

S-Gamut3: Ajuste basado en el supuesto de que las imágenes van a ser procesadas después de hacer la toma. Cuando [Gamma] está ajustado a [S-Log3]. Este ajuste le permite tomar en un amplio espacio de color.

BT.2020: tono de color estándar cuando [Gamma] está ajustado en [HLG], [HLG1], [HLG2] o [HLG3].

709: tono de color cuando [Gamma] está ajustado en [HLG], [HLG1], [HLG2] o [HLG3], y las películas se graban con color HDTV (BT.709).

Saturación

Ajusta la saturación de color. (–32 a +32)

Fase color

Ajusta la fase de color. (–7 a +7)

Profundidad de color

Ajusta la profundidad del color para cada fase de color. Esta función es más efectiva para colores cromáticos, y menos efectiva para colores acromáticos. El color parece más profundo a medida que aumenta el valor de ajuste hacia el lado positivo, y más claro a medida que reduce el valor hacia el lado negativo. Esta función es efectiva aunque usted ajuste [Modo color] a [Blanco y negro].

[R] -7 (rojo claro) a +7 (rojo profundo)

[G] -7 (verde claro) a +7 (verde profundo)

[B] -7 (azul claro) a +7 (azul profundo)

[C] -7 (cian claro) a +7 (cian profundo)

[M] -7 (magenta claro) a +7 (magenta profundo)

[Y] -7 (amarillo claro) a +7 (amarillo profundo)

Detalle

Ajusta elementos para [Detalle].

Nivel: Ajusta el nivel de [Detalle]. (–7 a +7)

Ajustar: Los parámetros siguientes se pueden seleccionar manualmente.

- Modo: Selecciona el ajuste automático/manual. (Automático (optimización automática) / Manual (Los detalles se ajustan manualmente)).
- Balance V/H: Ajusta el balance vertical (V) y horizontal (H) de DETAIL. (-2 (hacia el lado vertical (V)) a +2 (hacia el lado horizontal (H)))

- Balance B/W: Selecciona el balance del DETAIL (B) más bajo y del DETAIL (W) más alto. (Tipo1 (hacia el lado más bajo de DETAIL (B)) a Tipo5 (hacia el lado más alto de DETAIL (W)))
- Límite: Ajusta el nivel de límite de [Detalle]. (0 (Nivel de límite bajo: probablemente estará limitado) a 7 (Nivel de límite alto: poco probable que esté limitado))
- Crispning: Ajusta el nivel de acentuación del contorno. (0 (nivel de acentuación superficial) a 7 (nivel de acentuación profundo))
- Detalle brillo: Ajusta el nivel de [Detalle] en las áreas de alta intensidad. (0 a 4)

Para copiar los ajustes a otro número de perfil de imagen

Puede copiar los ajustes del perfil de imagen a otro número de perfil de imagen.

MENU → 1 (Ajustes de cámara1) → [Perfil de imagen] → [Copiar].

Para restaurar el perfil de imagen al ajuste predeterminado

Puede restaurar el perfil de imagen al ajuste predeterminado. No se pueden restaurar todos los ajustes de perfil de imagen a la vez.

MENU → 1 (Ajustes de cámara1) → [Perfil de imagen] → [Reponer].

Nota

- Como los parámetros se comparten para películas e imágenes fijas, ajuste el valor cuando cambie el modo de toma.
- Si revela imágenes RAW con ajustes de toma de imagen, los ajustes siguientes no se verán reflejados:
  - Nivel negro
  - Gamma negro
  - Inflexión
  - Profundidad de color
- Cuando el [Grabar ajuste] es [120p 100M]/[100p 100M] o [120p 60M]/[100p 60M], [Gamma negro] se fija a “0” y no se puede ajustar.
- Si cambia [Gamma], el rango disponible del valor ISO cambiará.
- Puede que haya más ruido de imagen en las partes oscuras dependiendo de los ajustes gamma. Es posible que mejore ajustando la compensación de objetivo a [Desactivar].
- Cuando utilice gamma S-Log2 o S-Log3, el ruido de imagen se volverá más apreciable en comparación a cuando se utilizan otras gammas. Si el ruido de imagen es significativo aun después de procesar las imágenes, se puede mejorar haciendo la toma con un ajuste más brillante. Sin embargo, el rango dinámico se volverá más estrecha en consecuencia cuando tome con un ajuste más brillante. Se recomienda comprobar la imagen por adelantado haciendo una toma de prueba cuando utilice S-Log2 o S-Log3.
- El ajustar [ITU709(800%)], [S-Log2] o [S-Log3] puede ocasionar un error en la configuración personalizada del balance blanco. En este caso, realice la configuración personalizada con una gamma distinta de [ITU709(800%)], [S-Log2], o [S-Log3] primero, y después vuelva a seleccionar la gamma [ITU709(800%)], [S-Log2], o [S-Log3].
- El ajustar [ITU709(800%)], [S-Log2] o [S-Log3] inhabilita el ajuste [Nivel negro].
- Si ajusta [Inclinación] en +5 en [Ajuste manual], en [Inflexión], se deshabilitará [Inflexión].
- S-Gamut, S-Gamut3.Cine, y S-Gamut3 son espacios de color exclusivos de Sony. Sin embargo, el ajuste S-Gamut de esta cámara no admite todo el espacio de color de S-Gamut; este es un ajuste para lograr una reproducción de color equivalente a S-Gamut.

Tema relacionado

- Asist. visual. Gamma

5-007-328-43(1) Copyright 2019 Sony Corporation

Asist. visual. Gamma

Se asume que las películas con gamma S-Log se procesan después de ser tomadas para hacer uso de la amplia gama dinámica.Se asume que las películas con el ajuste de gamma HLG se van a visualizar en monitores compatibles con HDR.Por lo tanto se visualizan con poco contraste durante la toma y es posible que resulte difícil observarlas. Sin embargo, puede utilizar la función [Asist. visual. Gamma] para reproducir el contraste equivalente al de la gamma normal. Además, [Asist. visual. Gamma] también se puede aplicar cuando se reproducen películas en el monitor/visor de la cámara.

1. **MENU → (Ajustes) → [Asist. visual. Gamma].**
2. **Seleccione el ajuste deseado utilizando el lado superior/inferior de la rueda de control.**

Detalles de los elementos de menú

Assist OFF Desactivar:
No se aplica [Asist. visual. Gamma].

Assist AUTO Automático:
Visualiza películas con un efecto [S-Log2→709(800%)] cuando la gamma ajustada en [Perfil de imagen] es [S-Log2], y con un efecto [S-Log3→709(800%)] cuando la gamma está ajustada a [S-Log3]. Visualiza películas con un efecto [HLG(BT.2020)] cuando el ajuste de gamma ajustado en [Perfil de imagen] es [HLG], [HLG1], [HLG2] o [HLG3], y [Modo color] está ajustado a [BT.2020].
Visualiza películas con un efecto [HLG(709)] cuando el ajuste de gamma ajustado en [Perfil de imagen] es [HLG], [HLG1], [HLG2] o [HLG3], y [Modo color] está ajustado a [709].

Assist S-Log2 S-Log2→709(800%):
Reproduce en pantalla películas con un contraste de reproducción gamma S-Log2 equivalente a ITU709 (800%).

Assist S-Log3 S-Log3→709(800%):
Reproduce en pantalla películas con un contraste de reproducción gamma S-Log3 equivalente a ITU709 (800%).

Assist HLG 2020 HLG(BT.2020):
Reproduce en pantalla películas después de ajustar la calidad de imagen del monitor o visor a una calidad que es casi la misma que cuando las películas se reproducen en un monitor compatible con [HLG(BT.2020)] .

Assist HLG 709 HLG(709):
Reproduce en pantalla películas después de ajustar la calidad de imagen del monitor o visor a una calidad que es casi la misma que cuando las películas se reproducen en un monitor compatible con [HLG(709)] .

Nota

- Las películas en el formato XAVC S 4K o XAVC S HD con la gamma [HLG], [HLG1], [HLG2], o [HLG3] se visualizarán con un efecto [HLG(BT.2020)] o efecto [HLG(709)] dependiendo del valor gamma y modo de color de la película. En otros casos, las películas se visualizan según el ajuste de gamma y el ajuste del modo de color en [Perfil de imagen].
- [Asist. visual. Gamma] no se aplica a películas cuando se visualizan en un televisor o monitor conectado a la cámara.

Tema relacionado

- Perfil de imagen

5-007-328-43(1) Copyright 2019 Sony Corporation

Auto obtur. lento (película)

Establece si se ajusta o no el tiempo de exposición automáticamente cuando se graban películas si el motivo está oscuro.

1. **MENU → (Ajustes de cámara2) → [Auto obtur. lento] → ajuste deseado.**

Detalles de los elementos de menú

Activar:
Utiliza el auto obturador lento. El tiempo de exposición se alarga automáticamente cuando se graba en lugares oscuros. Puede reducir el ruido en la película utilizando un tiempo de exposición largo cuando grabe en lugares oscuros.

Desactivar:
No utiliza el auto obturador lento. La película grabada será más oscura que cuando está seleccionado [Activar], pero podrá grabar películas con movimiento más uniforme y menos desenfoque del motivo.

Nota

- [Auto obtur. lento] no funciona en las situaciones siguientes:
  - Durante la toma a cámara lenta/cámara rápida
  - S (Prior. tiempo expos.)
  - M (Exposición manual)
  - Cuando [ISO] está ajustado a algo distinto de [ISO AUTO]

5-007-328-43(1) Copyright 2019 Sony Corporation

Aum. inic. enfoq. (película)

Ajusta la escala de aumento inicial de [Amplific. enfoque] en el modo de toma de película.

1. **MENU → (Ajustes de cámara2) → [Aum. inic. enfoq.] → ajuste deseado.**

Detalles de los elementos de menú

x1,0:
Visualiza la imagen con el mismo aumento que la pantalla de toma de imagen.
x4,0:
Visualiza una imagen ampliada 4,0 veces.

Tema relacionado

- Amplific. enfoque

5-007-328-43(1) Copyright 2019 Sony Corporation

Velocidad AF (película)

Puede cambiar la velocidad de enfoque cuando utiliza el enfoque automático en modo película.

1. **MENU → (Ajustes de cámara2) → [Velocidad AF] → ajuste deseado.**

Detalles de los elementos de menú

Rápido:
Ajusta la velocidad AF a rápido. Este modo es apropiado para tomar escenas de acción, como deportes.

Normal:
Ajusta la velocidad AF a normal.

Lento:
Ajusta la velocidad AF a lento. Con este modo, el enfoque cambia uniformemente cuando el motivo que se va a enfocar cambia.

5-007-328-43(1) Copyright 2019 Sony Corporation

Sens. Seguim. AF (película)

Puede ajustar la sensibilidad AF en modo película.

1 **MENU → (Ajustes de cámara2) → [Sens. Seguim. AF]→ajuste deseado.**

Detalles de los elementos de menú

reactivo:
Ajusta la sensibilidad AF a alto. Este modo resulta útil cuando se graban películas en las que el motivo se mueve rápidamente.

Estándar:
Ajusta la sensibilidad AF a normal. Este modo resulta útil cuando hay obstáculos enfrente del motivo o en lugares llenos de gente.

5-007-328-43(1) Copyright 2019 Sony Corporation

Ajustes TC/UB

La información de código de tiempo (TC) y bit de usuario (UB) se puede grabar como datos adjuntos a películas.

1 **MENU → (Ajustes) → [Ajustes TC/UB] → valor de ajuste que quiere cambiar.**

Detalles de los elementos de menú

Ajust. visual. TC/UB:
Ajusta la visualización para el contador, código de tiempo, y bit de usuario.

TC Preset:
Ajusta el código de tiempo.

UB Preset:
Ajusta el bit de usuario.

TC Format:
Ajusta el método de grabación para el código de tiempo. (Solamente cuando [Selector NTSC/PAL] está ajustado a NTSC.)

TC Run:
Ajusta el formato de conteo ascendente para el código de tiempo.

TC Make:
Ajusta el formato de grabación para el código de tiempo en el soporte de grabación.

UB Time Rec:
Ajusta si el tiempo se graba o no como bit de usuario.

Cómo ajustar el código de tiempo (TC Preset)

1. MENU → (Ajustes) → [Ajustes TC/UB] → [TC Preset].
2. Gire la rueda de control y seleccione los dos primeros dígitos.
   - El código de tiempo se puede ajustar entre el rango siguiente.
     Cuando está seleccionado [60i]: 00:00:00:00 a 23:59:59:29
     * Cuando está seleccionado [24p], puede seleccionar los dos últimos dígitos del código de tiempo en múltiplos de cuatro de 0 a 23 fotogramas.
     Cuando está seleccionado [50i]: 00:00:00:00 a 23:59:59:24
3. Ajuste los otros dígitos siguiendo el mismo procedimiento que en el paso 2, después pulse en el centro de la rueda de control.

Cómo restaurar el código de tiempo

1. MENU → (Ajustes) → [Ajustes TC/UB] → [TC Preset].
2. Pulse el botón (Borrar) para restaurar el código de tiempo (00:00:00:00).

También puede restaurar el código de tiempo (00:00:00:00) utilizando el mando a distancia RMT-VP1K (se vende por separado).

Cómo ajustar el bit de usuario (UB Preset)

1. MENU → (Ajustes) → [Ajustes TC/UB] → [UB Preset].
2. Gire la rueda de control y seleccione los dos primeros dígitos.
3. Ajuste los otros dígitos siguiendo el mismo procedimiento que en el paso 2, después pulse en el centro de la rueda de control.

Cómo restaurar el bit de usuario

1. MENU → (Ajustes) → [Ajustes TC/UB] → [UB Preset].
2. Pulse el botón (Borrar) para restaurar el bit de usuario (00 00 00 00).

Cómo seleccionar el método de grabación para el código de tiempo (TC Format *1)

1. MENU → (Ajustes) → [Ajustes TC/UB] → [TC Format].

DF:
Graba el código de tiempo en formato Drop Frame*2.
NDF:
Graba el código de tiempo en formato Non-Drop Frame (No eliminación de fotograma).

*1 Solamente cuando [Selector NTSC/PAL] está ajustado a NTSC.
*2 El código de tiempo está basado en 30 fotogramas por segundo.Sin embargo, durante periodos de grabación prolongados se producirá un desfase entre el tiempo real y el código de tiempo porque la frecuencia de fotogramas de la señal de imagen NTSC es de aproximadamente 29,97 fotogramas por segundo.Drop Frame corrige este desfase para hacer que el código de tiempo y el tiempo real sean iguales.En Drop Frame, se retiran los 2 primeros números de fotograma cada minuto excepto cada décimo minuto. El código de tiempo sin esta corrección se conoce como Non-Drop Frame.

- El ajuste se fija a [NDF] cuando se graba en 4K/24p o 1080/24p.

Cómo seleccionar el formato de conteo ascendente para el código de tiempo (TC Run)

1. MENU → (Ajustes) → [Ajustes TC/UB] → [TC Run].

Rec Run:
Ajusta el modo de avance para que el código de tiempo avance solamente mientras se está grabando. El código de tiempo se graba secuencialmente desde el último código de tiempo de la grabación anterior.
Free Run:
Ajusta el modo de avance para que el código de tiempo avance en cualquier momento, independientemente de la operación de la cámara.

- El código de tiempo podrá no grabarse secuencialmente en las situaciones siguientes aun cuando el código de tiempo avance en modo [Rec Run].
  - Cuando se cambie el formato de grabación.
  - Cuando se retire el soporte de grabación.

Modo de seleccionar cómo se graba el código de tiempo (TC Make)

1. MENU → (Ajustes) → [Ajustes TC/UB] → [TC Make].

Preset:
Graba en el soporte de grabación el código de tiempo recién ajustado.
Regenerate:
Lee el último código de tiempo de la grabación anterior en el soporte de grabación y graba el nuevo código de tiempo consecutivamente desde el último código de tiempo. El código de tiempo se lee desde la tarjeta de memoria en la ranura 1 cuando el [Modo de grabación] en [Ajustes soport. grab.] está ajustado a [Grabac. simult. ( )] o [Grab simult (/)]. El código de tiempo se lee desde la tarjeta de memoria en la que se van a grabar las películas cuando [Modo de grabación] está ajustado a [Estándar], [Grabac. simult. ( )], [Separ. (RAW/JPEG)], [Separ. (JPEG/RAW)] o [Separ. (/)]. El código de tiempo avanza en modo [Rec Run] independientemente del ajuste de [TC Run].

5-007-328-43(1) Copyright 2019 Sony Corporation

Conmut. vis. TC/UB

Le permite visualizar el código de tiempo (TC) y bit de usuario (UB) de una película pulsando la tecla a la que ha sido asignada la función [Conmut. vis. TC/UB].

1. **MENU → (Ajustes de cámara2) → [Tecla person.], [Tecla person.] o [Tecla person.] → asigne la función [Conmut. vis. TC/UB] a la tecla deseada.**

2. **Pulse la tecla a la que se ha asignado [Conmut. vis. TC/UB].**
   - Cada vez que pulse la tecla, la visualización del monitor cambiará del contador de tiempo de grabación de película → código de tiempo (TC) → bit de usuario (UB), en ese orden.

5-007-328-43(1) Copyright 2019 Sony Corporation

Botón MOVIE

Ajusta si se activa o no el botón MOVIE (Película).

1. **MENU → (Ajustes de cámara2) → [Botón MOVIE] → ajuste deseado.**

Detalles de los elementos de menú

Siempre:
Inicia la grabación de película cuando se pulsa el botón MOVIE en cualquier modo.

Solo modo Película:
Inicia la grabación de película cuando se pulsa el botón MOVIE solamente si el modo de toma está ajustado al modo [Película] o [Cámara lenta+rápid.].

5-007-328-43(1) Copyright 2019 Sony Corporation

Visual. marcador (película)

Ajusta si se visualizan o no marcadores ajustados utilizando [Ajustes marcador] en el monitor o el visor mientras toma películas.

1 **MENU → (Ajustes de cámara2) → [Visual. marcador] → ajuste deseado.**

Detalles de los elementos de menú

Activar:
Se visualizan marcadores. Los marcadores no se graban.

Desactivar:
No se visualizan marcadores.

Nota

- Los marcadores se visualizan cuando el dial de modo está ajustado a (Película) o S&Q, o cuando se toman películas.
- No se pueden visualizar marcadores cuando se utiliza [Amplific. enfoque].
- Los marcadores se visualizan en el monitor o el visor. (Los marcadores no se pueden emitir.)

Tema relacionado

- Ajustes marcador (película)

5-007-328-43(1) Copyright 2019 Sony Corporation

Ajustes marcador (película)

Ajusta los marcadores que van a ser visualizados mientras se toman películas.

1. **MENU → (Ajustes de cámara2) → [Ajustes marcador] → ajuste deseado.**

Detalles de los elementos de menú

Central:
Ajusta si se visualiza o no el marcador central en el centro de la pantalla de toma de imagen.
[Desactivar]/[Activar]

Aspecto:
Ajusta el aspecto de la visualización del marcador.
[Desactivar]/[4:3]/[13:9]/[14:9]/[15:9]/[1.66:1]/[1.85:1]/[2.35:1]

Zona seguridad:
Ajusta la zona de seguridad de la visualización. Esto pasa a ser el alcance estándar que puede ser recibido por un televisor de un hogar normal.
[Desactivar]/[80%]/[90%]

Guía de encuadre:
Ajusta si se visualiza o no la guía de encuadre. Puede verificar si el motivo está nivelado o perpendicular al suelo.
[Desactivar]/[Activar]

Sugerencia

- Puede visualizar varios marcadores al mismo tiempo.
- Ponga el motivo en el punto de cruce de la [Guía de encuadre] para hacer una composición equilibrada.

5-007-328-43(1) Copyright 2019 Sony Corporation

Sel. de salida 4K (película)

Puede ajustar cómo grabar películas y realizar emisión HDMI cuando su cámara está conectada a dispositivos de grabación/reproducción externos, etc., compatibles con 4K.

1. **Gire el dial de modo a (película).**
2. **Conecte la cámara al dispositivo deseado a través de un cable HDMI.**
3. **MENU → (Ajustes) → [Sel. de salida 4K] → ajuste deseado.**

Detalles de los elementos de menú

Tarj. de mem.+HDMI:
Emite al dispositivo de grabación/reproducción externo y graba en la tarjeta de memoria de la cámara simultáneamente.

Solo HDMI(30p):
Emite una película 4K en 30p al dispositivo de grabación/reproducción externo sin grabar en la tarjeta de memoria de la cámara.

Solo HDMI(24p):
Emite una película 4K en 24p al dispositivo de grabación/reproducción externo sin grabar en la tarjeta de memoria de la cámara.

Solo HDMI(25p) *:
Emite una película 4K en 25p al dispositivo de grabación/reproducción externo sin grabar en la tarjeta de memoria de la cámara.

* Solamente cuando [Selector NTSC/PAL] está ajustado a PAL.

Nota

- Este elemento se puede ajustar solamente cuando la cámara está en modo película y conectada a un dispositivo compatible con 4K.
- Cuando se ajuste [Solo HDMI(30p)], [Solo HDMI(24p)] o [Solo HDMI(25p)], [Mostrar infor. HDMI] se ajustará temporalmente a [Desactivado].
- Una película 4K no se emite al dispositivo conectado compatible con 4K durante una toma a cámara lenta/cámara rápida.
- Cuando se ajusta [Solo HDMI(30p)], [Solo HDMI(24p)] o [Solo HDMI(25p)], el contador no se mueve hacia adelante (el tiempo de grabación actual no se cuenta) mientras la película está siendo grabada en un dispositivo de grabación/reproducción externo.
- Cuando se toman películas 4k utilizando el ajuste [Tarj. de mem.+HDMI], las películas no se emitirán en un dispositivo conectado mediante un cable HDMI si se graba simultáneamente una película proxy. Si quiere realizar una salida HDMI, ajuste [Px Grabación proxy] en [Desactivar]. (En este caso, si ajusta [Grabar ajuste] en otros valores excepto [24p], la imagen no se visualizará en la pantalla de la cámara).
- Cuando [Formato archivo] está ajustado en [XAVC S 4K] y la cámara está conectada mediante HDMI, experimentará restricciones parciales en las siguientes funciones.
  - [Priorid. cara/ojos AF]
  - [Prior.cara mltmedic.]
  - Función de seguimiento

Tema relacionado

- Ajustes HDMI: Control de REC (película)
- Formato archivo (película)
- Grabar ajuste (película)
- Ajustes HDMI: Mostrar infor. HDMI

5-007-328-43(1) Copyright 2019 Sony Corporation

Modo luz de vídeo

Establece el ajuste de iluminación para la luz HVL-LBPC LED (se vende por separado).

1. **MENU → (Ajustes de cámara2) → [Modo luz de vídeo] → ajuste deseado.**

Detalles de los elementos de menú

Vínculo alimentación:
La luz para vídeo se enciende/apaga en sincronización con la operación ON/OFF de esta cámara.

Vínculo grabación:
La luz para vídeo se enciende/apaga en sincronización con el inicio/parada de la grabación de película.

Vínc. grabac. y STBY:
La luz para vídeo se enciende cuando comienza la grabación de película y se atenúa cuando no se está grabando (STBY).

Automático:
La luz para vídeo se enciende automáticamente cuando está oscuro.

5-007-328-43(1) Copyright 2019 Sony Corporation

Reproducción de imágenes fijas

Reproduce las imágenes grabadas.

1. **Pulse el botón ▶ (Reproducir) para cambiar al modo de reproducción.**

2. **Seleccione la imagen con la rueda de control.**
   - Las imágenes tomadas con la toma continua o la toma a intervalos se visualizan como un grupo. Para reproducir las imágenes del grupo, pulse el centro de la rueda de control.

Sugerencia

- El producto crea un archivo de base de datos de imagen en una tarjeta de memoria para grabar y reproducir imágenes. Una imagen que no esté registrada en el archivo de base de datos de imagen podrá no ser reproducida correctamente. Para reproducir imágenes tomadas utilizando otros dispositivos, registre esas imágenes en el archivo de base de datos de imagen utilizando MENU → (Ajustes) → [Recuperar BD imág.].
- Si reproduce las imágenes justo después de la toma continua, el monitor puede mostrar un icono indicando que los datos se están grabando y el número de imágenes que faltan por grabar. Durante la grabación, algunas funciones no están disponibles.
- También puede ampliar una imagen tocando dos veces el monitor. Además, puede arrastrar y mover la porción ampliada de la imagen en el monitor. Ajuste [Operación táctil] en [Activar] de antemano.

Tema relacionado

- Recuperar BD imág.
- Selección de la tarjeta de memoria que se va a reproducir (Selecc. soporte repr.)
- Mostrar como grupo

5-007-328-43(1) Copyright 2019 Sony Corporation

Cámara Digital de Lentes Intercambiables
ILCE-7RM4 α7RIV

Ampliación de la imagen que se está reproduciendo (Aumentar)

Amplía la imagen que está siendo reproducida. Utilice esta función para comprobar el enfoque de la imagen, etc.

1. **Visualice la imagen que quiere ampliar, y después pulse el botón .**
   - Gire la rueda de control para ajustar la escala de zoom.Girando el dial frontal/trasero, puede cambiar a la imagen anterior o siguiente mientras mantiene la misma escala de zoom.
   - La vista será acercada con zoom en la parte de la imagen donde la cámara enfocó durante la toma. Si la información de ubicación del enfoque no se puede obtener, la cámara acercará con zoom el centro de la imagen.
2. **Seleccione la porción que quiere ampliar pulsando el lado superior/inferior/derecho/izquierdo de la rueda de control.**
3. **Pulse el botón MENU, o el centro de la rueda de control para salir del zoom de reproducción.**

Sugerencia

- También puede ampliar una imagen que está siendo reproducida utilizando el MENU.
- Puede cambiar el aumento inicial y la posición inicial de las imágenes ampliadas seleccionando MENU → (Reproduc- ción) → [Aum. aumento inic] o [Aum. posic. inicial].
- También puede ampliar una imagen tocando dos veces el monitor. Además, puede arrastrar y mover la porción ampliada de la imagen en el monitor. Ajuste [Operación táctil] a [Activar] de antemano.

Nota

- No se pueden ampliar películas.

Tema relacionado

- Operación táctil
- Aum. aumento inic
- Aum. posic. inicial

5-007-328-43(1) Copyright 2019 Sony Corporation

Giro automáticamente de imágenes grabadas (Rotación visualizac.)

Selecciona la orientación cuando se reproducen imágenes grabadas.

1. **MENU → ▶ (Reproduc- ción) → [Rotación visualizac.] → ajuste deseado.**

Detalles de los elementos de menú

Automático:
Cuando gire la cámara, la imagen visualizada girará automáticamente detectando la orientación de la cámara.

Manual:
Las imágenes tomadas verticalmente se visualizan verticalmente. Si ha ajustado la orientación de imagen utilizando la función [Rotar], la imagen se visualizará en conformidad.

Desactivar:
Las imágenes siempre se visualizan horizontalmente.

Nota

- Las películas tomadas verticalmente se reproducen horizontalmente en la pantalla o el visor de la cámara.

Tema relacionado

- Giro de una imagen (Rotar)

5-007-328-43(1) Copyright 2019 Sony Corporation

Giro de una imagen (Rotar)

Gira hacia la izquierda una imagen grabada.

1. **Visualice la imagen que se va a girar, después seleccione MENU → ▶ (Reproduc- ción) → [Rotar].**

2. **Pulse el centro de la rueda de control.**

   La imagen es girada en sentido contrario a las agujas del reloj. La imagen gira cuando se pulsa el centro.
   Si gira la imagen una vez, la imagen se mantendrá girada incluso después de que el producto sea apagado.

Nota

- Aunque gire un archivo de película, este se reproducirá horizontalmente en el monitor o el visor de la cámara.
- Es posible que no pueda girar imágenes tomadas con otros productos.
- Cuando vea en un ordenador imágenes giradas, es posible que las imágenes se visualicen en sus orientaciones originales dependiendo del software.

5-007-328-43(1) Copyright 2019 Sony Corporation

Cámara Digital de Lentes Intercambiables
ILCE-7RM4 α7RIV

Aum. aumento inic

Ajusta la escala de aumento inicial cuando se reproducen imágenes ampliadas.

1 **MENU → ▶ (Reproduc- ción) → [Aum. aumento inic] → ajuste deseado.**

Detalles de los elementos de menú

Aumento estándar:
Visualiza una imagen con el aumento estándar.

Aumento anterior:
Visualiza una imagen con el aumento anterior. El aumento anterior está almacenado incluso después de salir del modo de zoom de reproducción.

Tema relacionado

- Ampliación de la imagen que se está reproduciendo (Aumentar)
- Aum. posic. inicial

5-007-328-43(1) Copyright 2019 Sony Corporation

Cámara Digital de Lentes Intercambiables
ILCE-7RM4 α7RIV

Aum. posic. inicial

Ajusta la posición inicial cuando se amplía una imagen en reproducción.

1 **MENU → ▶ (Reproduc- ción) → [Aum. posic. inicial] → ajuste deseado.**

Detalles de los elementos de menú

Posición enfocada:
Amplía la imagen desde el punto de enfoque durante la toma.
Centro:
Amplía la imagen desde el centro de la pantalla.

Tema relacionado

- Ampliación de la imagen que se está reproduciendo (Aumentar)
- Aum. aumento inic

5-007-328-43(1) Copyright 2019 Sony Corporation

Reproducción de películas

Reproduce las películas grabadas.

1. **Pulse el botón ▶ (reproducir) para cambiar al modo de reproducción.**

2. **Seleccione la película que se va a reproducir utilizando la rueda de control y pulse el centro de la rueda de control para comenzar la reproducción.**

Operaciones disponibles durante la reproducción de película

Puede realizar reproducción lenta y ajuste del volumen del sonido, etc., pulsando el lado inferior de la rueda de control.

- ▶ : Reproducción
- ❚❚ : Pausa
- ▶▶ : Avance rápido
- ◀◀ : Rebobinado rápido
- ▶ : Reproducción lenta hacia adelante
- ◀ : Reproducción lenta hacia atrás
- ▶▶❚ : Archivo de película siguiente
- ❚◀◀ : Archivo de película anterior
- ❚❚▶ : Visualiza el fotograma siguiente
- ◀❚❚ : Visualiza el fotograma anterior
- : Toma fotográfica
- : Ajuste del volumen del sonido
- : Cierra el panel de operaciones

Sugerencia

- Durante la pausa están disponibles la reproducción lenta hacia adelante, la reproducción lenta hacia atrás, la visualización del fotograma siguiente y la visualización del fotograma anterior.
- Es posible que las películas grabadas utilizando otros productos no se puedan reproducir en esta cámara.

Nota

- Aunque tome la película verticalmente, esta se visualizará horizontalmente en la pantalla o el visor de la cámara.

Tema relacionado

- Cambio entre imágenes fijas y películas (Modo visualización)
- Selección de la tarjeta de memoria que se va a reproducir (Selecc. soporte repr.)

5-007-328-43(1) Copyright 2019 Sony Corporation

Ajustes de volumen

Ajusta el volumen del sonido para reproducción de película.

1. **MENU → (Ajustes) → [Ajustes de volumen] → ajuste deseado.**

Ajuste del volumen durante la reproducción

Pulse el lado inferior de la rueda de control mientras reproduce películas para visualizar el panel de operaciones, después ajuste el volumen. Puede ajustar el volumen mientras escucha el sonido actual.

5-007-328-43(1) Copyright 2019 Sony Corporation

Cámara Digital de Lentes Intercambiables
ILCE-7RM4 α7RIV

Toma fotográfica

Captura una escena elegida en una película para guardarla como imagen fija. Primero tome una película, después haga una pausa en la película durante la reproducción para capturar los momentos decisivos que tienden a perderse cuando se toman imágenes fijas, y guárdelos como imágenes fijas.

1. **Visualice la película que quiere capturar como imagen fija.**
2. **MENU → ▶ (Reproduc- ción) → [Toma fotográfica].**
3. **Reproduzca la película y haga una pausa.**
4. **Encuentre la escena deseada utilizando la reproducción lenta hacia adelante, la reproducción lenta hacia atrás, la visualización del fotograma siguiente, y la visualización del fotograma anterior, y después detenga la película.**
5. **Pulse (Toma fotográfica) para capturar la escena elegida.**

   La escena se guarda como imagen fija.

Tema relacionado

- Toma de películas
- Reproducción de películas

5-007-328-43(1) Copyright 2019 Sony Corporation

Reproducción de imágenes en la pantalla de índice de imágenes (Índice imágenes)

Puede visualizar múltiples imágenes al mismo tiempo en modo de reproducción.

1. **Pulse el botón (Índice imágenes) mientras la imagen está siendo reproducida.**
2. **Seleccione la imagen pulsando el lado superior/inferior/derecho/izquierdo de la rueda de control o girando la rueda de control.**

Para cambiar el número de imágenes que se van a visualizar

MENU → (Reproduc- ción) → [Índice imágenes] → ajuste deseado.

Detalles de los elementos de menú

9 imágenes/25 imágenes

Para volver a reproducción de una sola imagen

Seleccione la imagen deseada y pulse el centro de la rueda de control.

Para visualizar una imagen deseada rápidamente

Seleccione la barra a la izquierda de la pantalla de índice de imágenes utilizando la rueda de control, después pulse el lado superior/inferior de la rueda de control. Mientras la barra está seleccionada, puede visualizar la pantalla de calendario o la pantalla de selección de carpeta pulsando el centro. Además, puede cambiar el modo de visualización seleccionando un icono.

Tema relacionado

- Cambio entre imágenes fijas y películas (Modo visualización)

5-007-328-43(1) Copyright 2019 Sony Corporation

Ajuste del método para saltar entre imágenes (Ajuste salto imagen)

Ajusta qué dial y método se utilizan para saltar entre imágenes durante la reproducción. Esta función resulta útil cuando se quiere encontrar una de las muchas imágenes grabadas. También puede encontrar rápidamente imágenes protegidas o imágenes ajustadas con una clasificación particular.

1. **MENU → ▶ (Reproduc- ción) → [Ajuste salto imagen] → elemento deseado.**

Detalles de los elementos de menú

Seleccionar dial:
Selecciona el dial para saltar entre imágenes.

Método salto imagen:
Ajusta el método para reproducir con Image Jump.

Nota

- Un grupo se cuenta como una sola imagen cuando [Método salto imagen] está ajustado en [Una por una], [Por 10 imágenes] o [Por 100 imágenes].
- Cuando [Método salto imagen] está ajustado en un parámetro distinto de [Una por una], [Por 10 imágenes] o [Por 100 imágenes], Image Jump solo estará disponible si [Modo visualización] está ajustado en [Ver fecha]. Si el [Modo visualización] no está ajustado a [Ver fecha], la cámara siempre reproducirá cada imagen sin saltar cuando se use el dial seleccionado con [Seleccionar dial].
- Cuando utilice la función Image Jump y [Método salto imagen] esté ajustado en un parámetro distinto de [Una por una], [Por 10 imágenes] o [Por 100 imágenes], siempre se saltarán los archivos de película.

Tema relacionado

- Valoración
- Protección de imágenes (Proteger)

5-007-328-43(1) Copyright 2019 Sony Corporation

Cambio entre imágenes fijas y películas (Modo visualización)

Ajusta el modo de visualización (método de visualización de imagen).

1. **MENU → ▶ (Reproduc- ción) → [Modo visualización] → ajuste deseado.**

Detalles de los elementos de menú

Ver fecha:
Visualiza las imágenes por fecha.
Ver carpetas (Fija):
Visualiza solamente imágenes fijas.
Ver AVCHD:
Visualiza solamente películas de formato AVCHD.
Ver XAVC S HD:
Visualiza solamente películas de formato XAVC S HD.
Ver XAVC S 4K:
Visualiza solamente películas de formato XAVC S 4K.

5-007-328-43(1) Copyright 2019 Sony Corporation

Mostrar como grupo

Ajusta si se muestran o no las imágenes tomadas de forma continua o las imágenes tomadas mediante la toma a intervalos como un grupo.

1. **MENU → ▶ (Reproduc- ción) → [Mostrar como grupo] → ajuste deseado.**

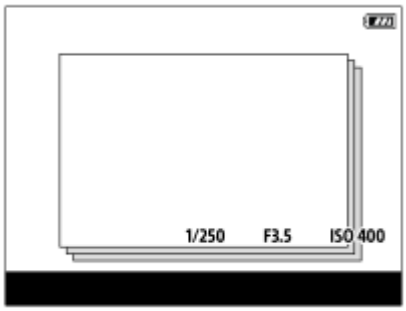

Detalles de los elementos de menú

Activar:
Muestra las imágenes como un grupo.

Desactivar:
No muestra las imágenes como un grupo.

Sugerencia

- Las imágenes siguientes se agrupan.
  - Las imágenes tomadas con [Modo manejo] ajustado en [Captura continua] (Una secuencia de imágenes tomadas de forma continua manteniendo pulsado el botón del disparador durante la toma continua se convierte en un grupo).
  - Las imágenes tomadas con [Func. capt. interv.] (Las imágenes tomadas durante una sesión de toma de imágenes a intervalos se convierte en un grupo).
- En la pantalla de índice de imágenes, se visualiza sobre el grupo.

Nota

- Las imágenes se pueden agrupar y visualizar solamente cuando [Modo visualización] está ajustado a [Ver fecha]. Cuando no está ajustado a [Ver fecha], las imágenes no se pueden agrupar y visualizar, aunque [Mostrar como grupo] esté ajustado a [Activar].
- Si elimina el grupo, se eliminarán todas las imágenes del grupo.

Tema relacionado

- Captura continua
- Func. capt. interv.

5-007-328-43(1) Copyright 2019 Sony Corporation

Cámara Digital de Lentes Intercambiables
ILCE-7RM4 α7RIV

Repr. cont. interv.

Reproduce imágenes tomadas mediante la toma a intervalos de forma continuada.
Puede crear películas a partir de imágenes fijas producidas por la toma a intervalos utilizando el software de ordenador Imaging Edge (Viewer). No podrá crear películas a partir de imágenes fijas en la cámara.

1. **MENU → ▶ (Reproduc- ción) → [Repr. cont. interv.].**
2. **Seleccione el grupo de imágenes que quiere reproducir y pulse el centro de la rueda de control.**

Sugerencia

- En la pantalla de reproducción, inicie la reproducción continua pulsando el botón inferior mientras visualiza una imagen del grupo.
- Puede reanudar la reproducción o hacer una pausa pulsando el botón inferior durante la reproducción.
- Puede cambiar la velocidad de reproducción girando el dial frontal, el dial trasero o la rueda de control durante la reproducción. También puede cambiar la velocidad de reproducción seleccionando MENU → ▶ (Reproduc- ción) → [Veloc. repr. interv.].
- También puede reproducir de forma continua imágenes tomadas con toma continua.

Tema relacionado

- Func. capt. interv.
- Veloc. repr. interv.
- Imaging Edge

5-007-328-43(1) Copyright 2019 Sony Corporation

Veloc. repr. interv.

Ajusta la velocidad de reproducción para imágenes fijas durante la [Repr. cont. interv.].

1 **MENU → (Reproduc- ción) → [Veloc. repr. interv.] → ajuste deseado.**

Sugerencia

- También puede cambiar la velocidad de reproducción girando el dial frontal, el dial trasero o la rueda de control durante [Repr. cont. interv.].

Tema relacionado

- Repr. cont. interv.

5-007-328-43(1) Copyright 2019 Sony Corporation

Selección de la tarjeta de memoria que se va a reproducir (Selecc. soporte repr.)

Selecciona la ranura de tarjeta de memoria que se va a reproducir.

1. **MENU → ▶ (Reproduc- ción) → [Selecc. soporte repr.] → ranura deseada.**

Detalles de los elementos de menú

Ranura 1:
Selecciona la ranura 1.

Ranura 2:
Selecciona la ranura 2.

Nota

- Cuando no hay insertada una tarjeta de memoria en la ranura seleccionada no se reproduce ninguna imagen. Seleccione una ranura en la que ha sido insertada una tarjeta de memoria.
- Cuando seleccione [Ver fecha] en [Modo visualización], la cámara reproducirá imágenes solamente de una tarjeta de memoria que ha sido seleccionada utilizando [Selecc. soporte repr.].

Tema relacionado

- Cambio entre imágenes fijas y películas (Modo visualización)
- Ajustes soport. grab.: Prior. a soporte grab.

5-007-328-43(1) Copyright 2019 Sony Corporation

Copiado de imágenes de una tarjeta de memoria a otra (Copiar)

Puede copiar imágenes de una tarjeta de memoria en una ranura que ha sido seleccionada utilizando [Selecc. soporte repr.] a una tarjeta de memoria en otra ranura.

1. **MENU → ▶ (Reproduc- ción) → [Copiar].**

   Todos los contenidos con una fecha o en una carpeta que esté reproduciéndose actualmente serán copiados a una tarjeta de memoria en otra ranura.

Sugerencia

- Puede seleccionar el tipo de imágenes que se van a visualizar seleccionando MENU → ▶ (Reproduc- ción) → [Modo visualización].

Nota

- Si se copian imágenes de un grupo, las imágenes copiadas no se visualizarán como un grupo en la tarjeta de memoria de destino.
- Si se copian imágenes protegidas, se cancelará la protección de la tarjeta de memoria de destino.
- Puede que lleve largo tiempo cuando se vayan a copiar muchas imágenes. Utilice una batería suficientemente cargada.
- Las películas XAVC S solamente se pueden copiar a una tarjeta de memoria que admita películas XAVC S. Cuando las imágenes no se puedan copiar se visualizará un mensaje en el monitor de la cámara.

Tema relacionado

- Selección de la tarjeta de memoria que se va a reproducir (Selecc. soporte repr.)
- Cambio entre imágenes fijas y películas (Modo visualización)

5-007-328-43(1) Copyright 2019 Sony Corporation

Reproducción de imágenes utilizando pase de diapositivas (Diapositivas)

Reproduce automáticamente imágenes continuamente.

1. **MENU → ▶ (Reproduc- ción) → [Diapositivas] → ajuste deseado.**
2. **Seleccione [Intro].**

Detalles de los elementos de menú

Repetir:
Seleccione [Activar], en el que las imágenes se reproducen en bucle continuo, o [Desactivar], en el que el producto sale del pase de diapositivas cuando todas las imágenes han sido reproducidas una vez.

Intervalo:
Seleccione el intervalo de visualización para imágenes entre [1 seg.], [3 seg.], [5 seg.], [10 seg.] o [30 seg.].

Para abandonar el pase de diapositivas en la mitad de la reproducción

Pulse el botón MENU para abandonar el pase de diapositivas. No se puede hacer una pausa en el pase de diapositivas.

Sugerencia

- Durante la reproducción, puede visualizar la imagen siguiente/anterior pulsando el lado derecho/izquierdo de la rueda de control.
- Puede activar un pase de diapositivas solamente cuando [Modo visualización] está ajustado a [Ver fecha] o [Ver carpetas (Fija)].

5-007-328-43(1) Copyright 2019 Sony Corporation

Protección de imágenes (Proteger)

Protege las imágenes grabadas contra el borrado accidental. La marca se visualiza en las imágenes protegidas.

1. **MENU → (Reproduc- ción) → [Proteger] → ajuste deseado.**

Detalles de los elementos de menú

Múlt. imágenes:
Aplica la protección de las múltiples imágenes seleccionadas.
(1) Seleccione la imagen que se va a proteger, después pulse el centro de la rueda de control. La marca se visualiza en la casilla de verificación. Para cancelar la selección, pulse el centro otra vez para retirar la marca .
(2) Para proteger otras imágenes, repita el paso (1).
(3) MENU → [Aceptar].

Todo en esta carpeta:
Protege todas las imágenes de la carpeta seleccionada.

Todo con esta fecha:
Protege todas las imágenes tomadas en la fecha seleccionada.

Canc. todo esta carpeta:
Cancela la protección de todas las imágenes de la carpeta seleccionada.

Cancelar todo esta fecha:
Cancela la protección de todas las imágenes tomadas en la fecha seleccionada.

Todas imgs este grupo:
Protege todas las imágenes del grupo seleccionado.

Cancel. todas en este gr.:
Cancela la protección de todas las imágenes en el grupo seleccionado.

Sugerencia

- Si asigna [Proteger] a la tecla de su elección usando MENU → 2 (Ajustes de cámara2) → [Tecla person.], puede proteger imágenes o cancelar la protección con solo pulsar la tecla.La función [Proteger] está asignada al botón C3 en los ajustes predeterminados.
- Si selecciona un grupo en [Múlt. imágenes], se protegerán todas las imágenes del grupo. Para seleccionar y proteger imágenes particulares dentro del grupo, ejecute [Múlt. imágenes] mientras visualiza las imágenes del grupo.

Nota

- Los elementos de menú que se pueden seleccionar varían en función del ajuste de [Modo visualización] y del contenido seleccionado.

5-007-328-43(1) Copyright 2019 Sony Corporation

Valoración

Puede asignar valoraciones a las imágenes grabadas en una escala de ★ a ★★★ para facilitar la búsqueda de imágenes. La combinación de esta función con [Ajuste salto imagen] le permite encontrar rápidamente la imagen que busca.

1. **MENU → ▶ (Reproduc- ción) → [Valoración].**

   Aparecerá la pantalla de selección de valoración de imagen.

2. **Pulse el lado izquierdo/derecho de la rueda de control para visualizar la imagen a la que quiere asignar una valoración y después pulse el centro.**

3. **Seleccione el número de ★ (Valoración) pulsando el lado izquierdo/derecho de la rueda de control, y después pulse el centro.**

4. **Pulse el botón MENU para salir de la pantalla de ajuste de valoración.**

Sugerencia

- También puede asignar valoraciones cuando reproduzca las imágenes utilizando la tecla personalizada. Asigne [Valoración] a la tecla deseada utilizando [▶ Tecla person.] de antemano, y después pulse la tecla personalizada mientras reproduce la imagen a la que quiere asignar una valoración. El número de ★ (Valoración) cambia cada vez que se pulsa la tecla personalizada.

Nota

- Solo se pueden asignar valoraciones a imágenes fijas.

Tema relacionado

- Asignación de funciones utilizadas con frecuencia a botones (Tecla person.)
- Ajust. val.(tecl. pers)
- Ajuste del método para saltar entre imágenes (Ajuste salto imagen)

5-007-328-43(1) Copyright 2019 Sony Corporation

Cámara Digital de Lentes Intercambiables
ILCE-7RM4 α7RIV

Ajust. val.(tecl. pers)

Ajusta el número disponible de ★ durante la valoración de imágenes con la tecla a la que se ha asignado la función de [Valoración] mediante [▶ Tecla person.].

1. **MENU → ▶ (Reproduc- ción) → [Ajust. val.(tecl. pers)].**

2. **Ponga una marca de ✓ en el número de ★ que desee activar.**

   Puede seleccionar el número marcado al ajustar la [Valoración] utilizando la tecla personalizada.

Tema relacionado

- Valoración
- Asignación de funciones utilizadas con frecuencia a botones (Tecla person.)

5-007-328-43(1) Copyright 2019 Sony Corporation

Especificación de imágenes a imprimir (Especific. Impresión)

Puede especificar de antemano en la tarjeta de memoria qué imágenes fijas quiere imprimir más tarde. El icono DPOF (orden de impresión) aparecerá en las imágenes especificadas. DPOF hace referencia a “Digital Print Order Format”. El ajuste DPOF será retenido después de imprimir la imagen. Se recomienda cancelar este ajuste después de imprimir.

1. **MENU → ▶ (Reproduc- ción) → [Especific. Impresión] → ajuste deseado.**

Detalles de los elementos de menú

Múlt. imágenes:
Selecciona imágenes para solicitar su impresión.
(1) Seleccione una imagen y pulse el centro de la rueda de control. La marca ✓ se visualiza en la casilla de verificación. Para cancelar la selección, pulse el centro otra vez y borre la marca ✓.
(2) Repita el paso (1) para imprimir otras imágenes. Para seleccionar todas las imágenes de una fecha o una carpeta determinadas, seleccione la casilla de verificación correspondiente a la fecha o la carpeta.
(3) MENU → [Aceptar].

Cancelar todo:
Borra todas las marcas DPOF.

Configur. de impresión:
Ajusta si se imprime la fecha en imágenes registradas con marcas DPOF.

- La posición o tamaño de la fecha (dentro o fuera de la imagen) puede variar dependiendo de la impresora.

Nota

- No se puede añadir la marca DPOF a los archivos siguientes:
  - Imágenes RAW
- El número de copias no se puede especificar.
- Algunas impresoras no admiten la función de impresión de fecha.

5-007-328-43(1) Copyright 2019 Sony Corporation

Borrado de una imagen visualizada

Puede borrar una imagen visualizada. Una vez que haya borrado una imagen, no podrá recuperarla. Confirme de antemano la imagen que se va a borrar.

1. **Visualice la imagen que quiere borrar.**
2. **Pulse el botón 🗑 (Borrar).**
3. **Seleccione [Borrar] utilizando la rueda de control.**

Nota

- Las imágenes protegidas no se pueden borrar.

Tema relacionado

- Borrado de múltiples imágenes seleccionadas (Borrar)

5-007-328-43(1) Copyright 2019 Sony Corporation

Borrado de múltiples imágenes seleccionadas (Borrar)

Puede borrar múltiples imágenes seleccionadas. Una vez que haya borrado una imagen, no podrá recuperarla. Confirme de antemano la imagen que se va a borrar.

1. **MENU → ▶ (Reproduc- ción) → [Borrar] → ajuste deseado.**

Detalles de los elementos de menú

Múlt. imágenes:
Borra las imágenes seleccionadas.
(1) Seleccione las imágenes que se van a borrar, después pulse el centro de la rueda de control. La marca ✓ se visualiza en la casilla de verificación. Para cancelar la selección, pulse el centro otra vez para retirar la marca ✓.
(2) Para borrar otras imágenes, repita el paso (1).
(3) MENU → [Aceptar].

Todo en esta carpeta:
Borra todas las imágenes de la carpeta seleccionada.

Todo con esta fecha:
Elimina todas las imágenes tomadas en la fecha seleccionada.

Todas distint d. esta img:
Elimina todas las imágenes del grupo excepto las seleccionadas.

Todas imgs este grupo:
Elimina todas las imágenes del grupo seleccionado.

Sugerencia

- Realice [Formatear] para borrar todas las imágenes, incluidas las imágenes protegidas.
- Para visualizar la carpeta o la fecha deseada, selecciónela durante la reproducción mediante el siguiente procedimiento: Botón (Índice imágenes) → seleccionar la barra de la izquierda mediante la rueda de control → seleccionar la carpeta o la fecha deseada mediante el lado superior/inferior de la rueda de control.
- Si selecciona un grupo en [Múlt. imágenes], se eliminarán todas las imágenes del grupo. Para seleccionar y eliminar determinadas imágenes dentro del grupo, ejecute [Múlt. imágenes] mientras visualiza las imágenes del grupo.

Nota

- Las imágenes protegidas no se pueden borrar.
- Los elementos de menú que se pueden seleccionar varían en función del ajuste de [Modo visualización] y del contenido seleccionado.

Tema relacionado

- Borrado de una imagen visualizada
- Formatear

5-007-328-43(1) Copyright 2019 Sony Corporation

Confirm.Borrar

Puede ajustar si se selecciona [Borrar] o [Cancelar] como ajuste predeterminado en la pantalla de confirmación de borrado.

1. **MENU → (Ajustes) → [Confirm.Borrar] → ajuste deseado.**

Detalles de los elementos de menú

1° "Borrar":
[Borrar] se selecciona como ajuste predeterminado.
1° "Cancelar":
[Cancelar] se selecciona como ajuste predeterminado.

5-007-328-43(1) Copyright 2019 Sony Corporation

Visionado de imágenes en un televisor utilizando un cable HDMI

Para ver imágenes almacenadas en este producto utilizando un televisor, se requieren un cable HDMI (se vende por separado) y un televisor HD equipado con una toma HDMI.

1. **Apague este producto y el televisor.**

2. **Conecte el terminal micro HDMI de este producto a la toma HDMI del televisor utilizando un cable HDMI (se vende por separado).**

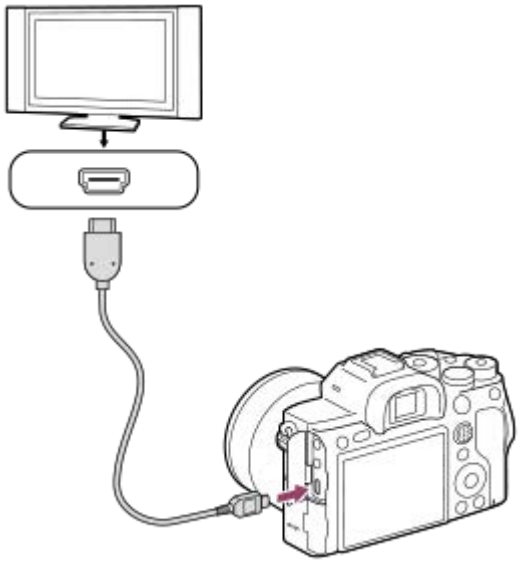

3. **Encienda el televisor y cambie la entrada.**

4. **Encienda este producto.**

   Las imágenes tomadas con el producto aparecen en la pantalla del televisor.

5. **Seleccione una imagen utilizando el lado derecho/izquierdo de la rueda de control.**

   - El monitor de esta cámara no se ilumina en la pantalla de reproducción.
   - Si la pantalla de reproducción no se visualiza, pulse el botón ▶ (Reproducción).

“BRAVIA” Sync

Conectando este producto a un televisor que admita “BRAVIA” Sync utilizando un cable HDMI (se vende por separado), puede controlar las funciones de reproducción de este producto con el mando a distancia del televisor.

1. Después de realizar los pasos de arriba para conectar esta cámara a un televisor, seleccione MENU → (Ajustes) → [Ajustes HDMI] → [CTRL.POR HDMI] → [Activar].
2. Pulse el botón SYNC MENU en el mando a distancia del televisor, y seleccione el modo deseado.

- Si conecta esta cámara a un televisor utilizando un cable HDMI, los elementos de menú disponibles estarán limitados.

- Solamente los televisores que admiten “BRAVIA” Sync pueden ofrecer operaciones de SYNC MENU. Para ver detalles, consulte el manual de instrucciones suministrado con el televisor.
- Si el producto realiza operaciones no deseadas en respuesta al mando a distancia del televisor cuando el producto sea conectado a un televisor de otro fabricante utilizando una conexión HDMI, seleccione MENU → (Ajustes) → [Ajustes HDMI] → [CTRL.POR HDMI] → [Desactivar].

Sugerencia

- Este producto es compatible con el estándar PhotoTV HD. Si conecta dispositivos compatibles con Sony PhotoTV HD mediante un cable HDMI (se vende por separado), el televisor se ajustará a la calidad de imagen apropiada para ver imágenes fijas, y podrá disfrutar de un mundo fotográfico completamente nuevo de una calidad asombrosa.
- Puede conectar este producto a dispositivos compatibles con Sony PhotoTV HD con un terminal USB mediante el cable USB.
- El PhotoTV HD permite una expresión fotográfica muy detallada de sutiles texturas y colores.
- Para ver detalles, consulte el manual de instrucciones suministrado con el televisor compatible.

Nota

- No conecte este producto y otro dispositivo utilizando los terminales de salida de ambos. Si lo hace podrá ocasionar un malfuncionamiento.
- Es posible que algunos dispositivos no respondan cuando sean conectados a este producto. Por ejemplo, es posible que no emitan vídeo o audio.
- Utilice un cable HDMI con el logotipo HDMI o un cable genuino de Sony.
- Utilice un cable HDMI que sea compatible con el terminal micro HDMI del producto y la toma HDMI del televisor.
- Cuando [Salida TC] está ajustado a [Activar], es posible que la imagen no se emita debidamente al televisor o dispositivo de grabación. En como caso, ajuste [Salida TC] a [Desactivar].
- Si las imágenes no aparecen debidamente en la pantalla del televisor, seleccione MENU → (Ajustes) → [Ajustes HDMI] → [Resolución HDMI] → [2160p/1080p], [1080p] o [1080i] de acuerdo con el televisor que se va a conectar.
- Durante la emisión HDMI, cuando cambie la película de calidad de imagen 4K a HD o viceversa, o cuando cambie la película a una frecuencia de fotogramas o a un modo de color diferente, es posible que la pantalla se vuelva oscura. Esto no es un malfuncionamiento.
- Cuando [Px Grabación proxy] está ajustado en [Activar], las imágenes no se pueden emitir en un dispositivo HDMI mientras se graba una película 4K.

5-007-328-43(1) Copyright 2019 Sony Corporation

Cámara Digital de Lentes Intercambiables
ILCE-7RM4 α7RIV

Funciones de personalización de la cámara

La cámara tiene varias funciones de personalización, tales como el registro de funciones y el ajuste de toma de imagen en teclas personalizadas. Puede combinar sus ajustes preferidos para personalizar la cámara y así facilitar su funcionamiento.
Para ver detalles sobre cómo configurar los ajustes y usarlos, consulte la página de cada función.

Para asignar funciones utilizadas con frecuencia a botones (Tecla person./ Tecla person./ Tecla person.)

Puede cambiar las funciones de los botones, incluidos los botones personalizados (C1 - C4) según sus preferencias. Se recomienda asignar funciones utilizadas con frecuencia a los botones fácilmente operables para que pueda invocar las funciones asignadas pulsando el botón correspondiente.

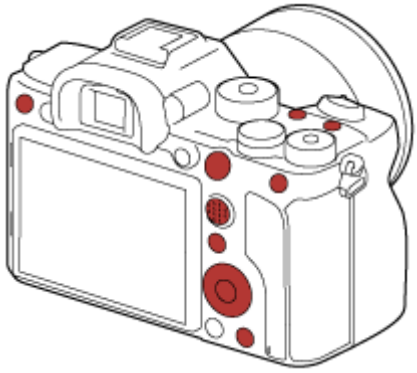

Para registrar funciones utilizadas con frecuencia en el botón Fn (menú Función)

Si registra funciones utilizadas con frecuencia en el modo de toma de imagen en el menú Función, puede visualizar las funciones registradas en la pantalla simplemente pulsando el botón Fn (Función). En la pantalla del menú Función, puede invocar la función que desee utilizar seleccionando los iconos.

Menú de funciones

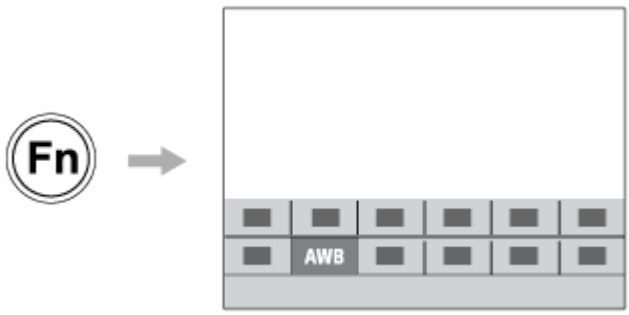

Para combinar funciones utilizadas con frecuencia en la pantalla del menú (Mi Menú)

Si combina los elementos utilizados con frecuencia de menús tales como la toma de imagen, la reproducción y el menú de red de la pantalla “Mi Menú”, puede acceder rápidamente a los elementos de menú deseados.

Para asignar diferentes funciones al dial y cambiar la función del dial (Ajustes de Mi dial)

Puede asignar las funciones deseadas al dial frontal/trasero y a la rueda de control, y registrar en la cámara hasta tres combinaciones de ajustes como ajustes de “Mi dial 1 - 3”.

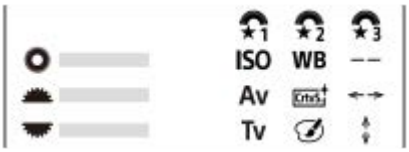

Ejemplo: en el caso de los modelos con dial frontal/trasero

Para cambiar los ajustes de toma de imagen rápidamente de acuerdo con la escena (MR 1/ 2 Memoria)

Puede registrar los ajustes de toma de imagen apropiados* para escenas en la cámara o en una tarjeta de memoria, e invocar los ajustes fácilmente utilizando el dial de modo, etc.

* No se pueden registrar ajustes de tecla personalizados.

Para guardar los ajustes de la cámara personalizados en una tarjeta de memoria (Guard./carg. ajustes)

Puede guardar los ajustes de la cámara* en una tarjeta de memoria utilizando [Guard./carg. ajustes]. Esta función resulta útil cuando se quiere hacer una copia de seguridad de los ajustes, o para importar los ajustes a otra cámara del mismo modelo, etc.
* Algunos ajustes no se pueden guardar en una tarjeta de memoria.

Tema relacionado

- Asignación de funciones utilizadas con frecuencia a botones (Tecla person.)
- Utilizando el botón Fn (Función) (menú Función)
- Añadir elemento
- Cambio de la función del dial temporalmente (Ajustes de Mi dial)
- Memoria (Ajustes de cámara1/Ajustes de cámara2)
- Guard./carg. ajustes

5-007-328-43(1) Copyright 2019 Sony Corporation

Memoria (Ajustes de cámara1/Ajustes de cámara2)

Le permite registrar en el producto hasta 3 modos o ajustes del producto utilizados con frecuencia y hasta 4 (M1 al M4) en la tarjeta de memoria. Puede invocar los ajustes utilizando simplemente el dial de modo.

1. **Ponga el producto en el ajuste que quiera registrar.**
2. **MENU → 1(Ajustes de cámara1) → [MR 1/2 Memoria] → número deseado.**
3. **Pulse el centro de la rueda de control para confirmar.**

Elementos que se pueden registrar

- Puede registrar varias funciones para la toma de imagen. Los elementos que se pueden registrar actualmente se visualizan en el menú de la cámara.
- Abertura (número F)
- Tiempo de exposición

Para cambiar los ajustes registrados

Cambie el ajuste al ajuste deseado y vuelva a registrar el ajuste al mismo número de modo.

Nota

- M1 al M4 se pueden seleccionar solamente cuando hay una tarjeta de memoria insertada en el producto.
- Cuando registre los ajustes en una tarjeta de memoria, solamente se podrá utilizar una tarjeta de memoria que ha sido seleccionada utilizando [MR Selecc. el soporte].
- El cambio de programa no se puede registrar.

Tema relacionado

- Recuperar (Ajustes de cámara1/Ajustes de cámara2)

5-007-328-43(1) Copyright 2019 Sony Corporation

Cámara Digital de Lentes Intercambiables
ILCE-7RM4 α7RIV

Selecc. el soporte (Recuperar memoria)

Selecciona la ranura de tarjeta de memoria desde la que se invocan los ajustes o en la que se registran los ajustes para M1 hasta M4.

1. **MENU → 1 (Ajustes de cámara1) → [MR Selecc. el soporte] → ranura deseada.**

Detalles de los elementos de menú

Ranura 1:
Selecciona la ranura 1.

Ranura 2:
Selecciona la ranura 2.

5-007-328-43(1) Copyright 2019 Sony Corporation

Registro de ajustes de toma a una tecla personalizada (Reg ajuste toma pers)

Puede registrar ajustes de toma (tales como exposición, enfoque, modo de manejo, etc.) a una tecla personalizada de antemano, e invocarlos manteniendo pulsada la tecla. Simplemente pulse la tecla personalizada para cambiar los ajustes rápidamente y suelte la tecla para regresar a los ajustes originales. Esta función resulta útil cuando se graban escenas de gran actividad, como en los deportes.

1. **MENU → (Ajustes de cámara1) → [Reg ajuste toma pers] → Seleccione un número de registro de [Recup person reten1] a [Recup person reten3].**

   Aparecerá la pantalla de ajuste para el número seleccionado.

2. **Usando los lados superior/inferior/izquierdo/derecho de la rueda de control, seleccione las casillas de verificación correspondientes a las funciones que desee invocar con uno de los números de registro, y pulse el centro para marcar cada casilla.**

   Aparecerá una marca en las casillas de las funciones.
   - Para cancelar una selección, pulse el centro otra vez.

3. **Seleccione la función que desea ajustar usando el lado superior/inferior/izquierdo/derecho de la rueda de control, y pulse el centro para ajustar la función al valor deseado.**
   - Seleccione [Importar el ajuste actual] para registrar los ajustes actuales de la cámara al número de registro que ha elegido.

4. **Seleccione [Registrar].**

Elementos que se pueden registrar

- Puede registrar varias funciones para la toma de imagen. Los elementos que se pueden registrar actualmente se visualizan en el menú de la cámara.
- Exposición
- Ajuste del enfoque
- Modo de manejo (distinto del autodisparador)

Para invocar ajustes registrados

1. MENU → (Ajustes de cámara2) → [Tecla person.] → Seleccione la tecla deseada y luego seleccione uno de los números de registro de [Recup person reten1] a [Recup person reten3].
2. En la pantalla de toma, pulse el botón disparador mientras mantiene pulsada la tecla a la que ha asignado uno de los números de registro.
   Los ajustes registrados se activan mientras se mantiene pulsada la tecla personalizada.

Sugerencia

- Puede cambiar los ajustes para [Reg ajuste toma pers] después de asignar uno de los números de registro a la tecla personalizada con la [Tecla person.].

Nota

- Los números de registro del [Recup person reten1] al [Recup person reten3] están disponibles solamente cuando el modo de toma está ajustado a P/A/S/M.

- Dependiendo del objetivo colocado y del estado de la cámara cuando se ejecuta la invocación del ajuste registrado, los ajustes registrados pueden no tener efecto.

Tema relacionado

- Asignación de funciones utilizadas con frecuencia a botones (Tecla person.)

5-007-328-43(1) Copyright 2019 Sony Corporation

Cambio de la función del dial temporalmente (Ajustes de Mi dial)

Puede asignar las funciones deseadas al dial frontal, al dial trasero y a la rueda de control, y registrar hasta tres combinaciones de ajustes como ajustes de “Mi dial”. Puede invocar o cambiar rápidamente ajustes de “Mi dial” registrados pulsando la tecla personalizada que haya asignado de antemano.

Registro de funciones en “Mi dial”

Registre las funciones que quiera asignar al dial frontal, al dial trasero y a la rueda de control como [Mi dial 1] hasta [Mi dial 3].

1. MENU → (Ajustes de cámara2) → [Ajustes de Mi dial].
2. Seleccione un dial o rueda para (Mi dial 1) y pulse el centro de la rueda de control.
3. Seleccione la función que desee asignar utilizando el lado superior/inferior/izquierdo/derecho de la rueda de control y, a continuación, pulse el centro de la rueda de control.

   - Seleccione “--” (No ajustado) para un dial o rueda al que no quiera asignar ninguna función.

4. Después de seleccionar funciones para todos los diales y la rueda en (Mi dial 1) repitiendo los pasos 2 y 3, seleccione [Aceptar].
   Se registrarán los ajustes para (Mi dial 1).

   - Si quiere registrar (Mi dial 2) y (Mi dial 3) también, siga el mismo procedimiento descrito anteriormente.

Asignación de una tecla para invocar “Mi dial”

Asigne una tecla personalizada para invocar los ajustes de “Mi dial” registrados.

1. MENU → (Ajustes de cámara2) → [Tecla person.] o [Tecla person.] → Seleccione la tecla que desee utilizar para invocar “Mi dial”.
2. Seleccione el número del ajuste de “Mi dial” que quiera invocar o el patrón de cambio de “Mi dial”.

Detalles de los elementos de menú

Mi dial 1 dur. retener /Mi dial 2 dur. retener/Mi dial 3 dur. retener:
Mientras se mantenga pulsada la tecla, las funciones que ha registrado en [Ajustes de Mi dial] están asignadas al dial o la rueda.

Mi dial 1→2→3 :
Cada vez que pulse la tecla, la función cambia en el orden siguiente: “función normal → función de Mi dial 1 → función de Mi dial 2 → función de Mi dial 3 → función normal”.

Alternar Mi dial 1 /Alternar Mi dial 2/Alternar Mi dial 3:
La función registrada utilizando [Ajustes de Mi dial] se mantendrá incluso si no mantiene pulsada la tecla. Pulse la tecla otra vez para volver a la función normal.

Toma de imágenes mientras se cambia “Mi dial”

Durante la toma, puede invocar “Mi dial” por medio de la tecla personalizada y tomar imágenes mientras cambia el ajuste de la toma girando el dial frontal, el dial trasero y la rueda de control.

En el ejemplo siguiente, las funciones que se enumeran a continuación están registradas en “Mi dial” y [Mi dial 1→2→3] está asignado al botón C1 (personalizado 1).

	Mi dial 1	Mi dial 2	Mi dial 3
Rueda de control	ISO	Balance blanco	No ajustado
Dial frontal	Av	Estilo creativo	Mover pt AF:izq/der
Dial trasero	Tv	Efecto de foto	Mover pt AF:arr/ab

1. Pulse el botón C1 (personalizado 1).
   Las funciones registradas en [Mi dial 1] se asignarán a la rueda de control, al dial frontal y al dial trasero.

   - Los iconos que se muestran a continuación se visualizan en la parte inferior de la pantalla.

2. Gire la rueda de control para ajustar el valor ISO, gire el dial frontal para ajustar el valor de abertura y gire el dial trasero para ajustar el tiempo de exposición.
3. Pulse el botón C1 otra vez. Las funciones registradas en [Mi dial 2] se asignarán a la rueda de control, al dial frontal y al dial trasero.
4. Gire la rueda de control para ajustar [Balance blanco], gire el dial frontal para ajustar [Estilo creativo] y gire el dial trasero para ajustar [Efecto de foto].
5. Pulse el botón C1 otra vez y cambie los valores de ajuste de las funciones registradas en [Mi dial 3].
6. Pulse el botón del disparador para realizar la toma.

Nota

- Los ajustes de “Mi dial” en que cada dial o rueda está ajustado en [No ajustado] no se invocan cuando se pulsa la tecla personalizada. También se omiten en [Mi dial 1→2→3].
- Aunque se haya bloqueado un dial o rueda mediante la función [Bloq. part. funcional.], se desbloqueará temporalmente cuando se invoque “Mi dial”.

Tema relacionado

- Asignación de funciones utilizadas con frecuencia a botones (Tecla person.)

5-007-328-43(1) Copyright 2019 Sony Corporation

Cámara Digital de Lentes Intercambiables
ILCE-7RM4 α7RIV

Ajuste de dial

Puede cambiar las funciones del dial frontal/trasero.

1. **MENU → (Ajustes de cámara2) → [Ajuste de dial] → ajuste deseado.**

Detalles de los elementos de menú

Tv Av:
El dial frontal se utiliza para cambiar el tiempo de exposición y el dial trasero para cambiar el valor de la abertura.
Av Tv:
El dial frontal se utiliza para cambiar el valor de la abertura y el dial trasero para cambiar el tiempo de exposición.

Nota

- La función [Ajuste de dial] está habilitada cuando el modo de toma está ajustado a “M.”

5-007-328-43(1) Copyright 2019 Sony Corporation

Rotación de Av/Tv

Ajusta la dirección de giro del dial frontal, del dial trasero o de la rueda de control al cambiar el valor de abertura o el tiempo de exposición.

1. **MENU → (Ajustes de cámara2) → [Rotación de Av/Tv] → ajuste deseado.**

Detalles de los elementos de menú

Normal:
No cambie la dirección de giro del dial frontal, el dial trasero o la rueda de control.

Invertida:
Invierte la dirección de giro del dial frontal, el dial trasero o la rueda de control.

5-007-328-43(1) Copyright 2019 Sony Corporation

Bloq. part. funcional.

Puede ajustar si el multiselector, los diales y la rueda pueden bloquearse pulsando y manteniendo pulsado el botón Fn (Función).

1. **MENU → (Ajustes de cámara2) → [Bloq. part. funcional.] → ajuste deseado.**
   - Para bloquear las partes en funcionamiento, mantenga pulsado el botón Fn (Función) hasta que aparezca el mensaje “Bloqueado.” en el monitor.

Detalles de los elementos de menú

Desactivar:
No bloquea el multiselector, el dial frontal, el dial trasero o la rueda de control aunque mantenga pulsado el botón Fn (Función).

Solo multiselector:
Bloquea el multiselector.

Dial + rueda:
Bloquea el dial frontal, el dial trasero y la rueda de control.

Todo:
Bloquea el multiselector, el dial frontal, el dial trasero y la rueda de control.

Sugerencia

- Puede efectuar el desbloqueo manteniendo pulsado el botón Fn (Función) otra vez.

Nota

- Si se ajusta [Registro área AF] a [Activar], [Bloq. part. funcional.] quedará fijado en [Desactivar].

Tema relacionado

- Registro del área de enfoque actual (Registro área AF) (imagen fija)

5-007-328-43(1) Copyright 2019 Sony Corporation

Anillo func.(objetiv.)

Puede elegir cuál de las funciones siguientes quiere asignar al anillo de funciones del objetivo: enfoque asistido por alimentación (enfoque por alimentación), o cambiar el ángulo de visión entre el fotograma completo y APS-C/Super 35 mm (disponible solamente con objetivos compatibles).

Para ver detalles, consulte el manual de instrucciones suministrado con la lente.

1. **MENU → (Ajustes de cámara2) → [Anillo func.(objetiv.)]→ ajuste deseado.**

Detalles de los elementos de menú

Enfoque eléctrico:
La posición de enfoque se desplaza hacia el infinito cuando se gira el anillo de funciones hacia la derecha. La posición de enfoque se desplaza hacia el primer plano cuando se gira el anillo de funciones hacia la izquierda.

Sel. APS-C S35 /full frame:
El ángulo de visión alterna entre el fotograma completo y APS-C/Super 35 mm cuando se gira el anillo de funciones.

- El ángulo de visión cambia con independencia de la dirección en la que se gira el anillo de funciones.

Tema relacionado

- APS-C/Super 35mm

5-007-328-43(1) Copyright 2019 Sony Corporation

Añadir elemento

Puede registrar los elementos de menú deseados a ★ (Mi Menú) en MENU.

1. **MENU → ★ (Mi Menú) → [Añadir elemento].**
2. **Seleccione un elemento que desee agregar a ★ (Mi Menú) usando los lados superior/inferior/izquierdo/derecho de la rueda de control.**
3. **Seleccione un destino usando el lado superior/inferior/izquierdo/derecho de la rueda de control.**

Sugerencia

- Puede agregar hasta 30 elementos a ★ (Mi Menú).

Nota

- Los siguientes elementos no pueden agregarse a ★ (Mi Menú).
  - Cualquier elemento ubicado en MENU → ▶ (Reproduc- ción)
  - [Ver en TV]

Tema relacionado

- Ordenar elemento
- Borrar un elemento
- Uso de los elementos de MENU

5-007-328-43(1) Copyright 2019 Sony Corporation

Ordenar elemento

Puede reordenar los elementos de menú agregados a ★ (Mi Menú) en MENU.

1. **MENU → ★ (Mi Menú) → [Ordenar elemento].**
2. **Seleccione un elemento que desee mover usando los lados superior/inferior/izquierdo/derecho de la rueda de control.**
3. **Seleccione un destino usando el lado superior/inferior/izquierdo/derecho de la rueda de control.**

Tema relacionado

- Añadir elemento

5-007-328-43(1) Copyright 2019 Sony Corporation

Cámara Digital de Lentes Intercambiables
ILCE-7RM4 α7RIV

Borrar un elemento

Puede eliminar los elementos de menú agregados a ★ (Mi Menú) de MENU.

1. **MENU → ★ (Mi Menú) → [Borrar un elemento].**
2. **Seleccione un elemento que desee eliminar con los lados superior/inferior/izquierdo/derecho de la rueda de control, y después pulse el centro para eliminar el elemento seleccionado.**

Sugerencia

- Para eliminar todos los elementos de una página, seleccione MENU → ★ (Mi Menú) → [Borrar una página].
- Puede eliminar todos los elementos agregados a ★ (Mi Menú) seleccionando MENU → ★ (Mi Menú) → [Borrar todo].

Tema relacionado

- Borrar una página
- Borrar todo
- Añadir elemento

5-007-328-43(1) Copyright 2019 Sony Corporation

Cámara Digital de Lentes Intercambiables
ILCE-7RM4 α7RIV

Borrar una página

Puede borrar todos los elementos de menú agregados a una página en ★ (Mi Menú) en MENU.

1. **MENU → ★ (Mi Menú) → [Borrar una página].**
2. **Seleccione una página que desee eliminar con los lados izquierdo/derecho de la rueda de control, y luego pulse el centro de la rueda de control para eliminar los elementos.**

Tema relacionado

- Añadir elemento
- Borrar todo

5-007-328-43(1) Copyright 2019 Sony Corporation

Borrar todo

Puede eliminar todos los elementos de menú agregados a ★ (Mi Menú) en MENU.

1. **MENU → ★ (Mi Menú) → [Borrar todo].**
2. **Seleccione [Aceptar].**

Tema relacionado

- Añadir elemento
- Borrar una página

5-007-328-43(1) Copyright 2019 Sony Corporation

Mostrar de Mi Menú

Puede ajustar Mi menú para que aparezca primero cuando pulse el botón MENU.

1. **MENU → ★ (Mi Menú) → [Mostrar de Mi Menú] → ajuste deseado.**

Detalles de los elementos de menú

Activar:
Cuando pulse el botón MENU, aparecerá primero Mi menú.
Desactivar:
Cuando pulse el botón MENU, aparecerá el menú visualizado más recientemente.

Tema relacionado

- Añadir elemento

5-007-328-43(1) Copyright 2019 Sony Corporation

Rev.automática

Puede comprobar la imagen grabada en la pantalla justo después de tomar la imagen. También puede ajustar el tiempo de visualización para la revisión automática.

1. **MENU → (Ajustes de cámara2) → [Rev.automática] → ajuste deseado.**

Detalles de los elementos de menú

10 seg./5 seg./2 seg.:
Visualiza en la pantalla la imagen grabada justo después de tomarla durante el tiempo seleccionado. Si realiza una operación de ampliación durante la revisión automática, puede comprobar esa imagen utilizando la escala ampliada.

Desactivar:
No visualiza la revisión automática.

Nota

- Cuando utilice una función que ejecute procesamiento de imágenes, puede visionarse temporalmente la imagen antes del procesamiento seguida por la imagen después del procesamiento.
- Los ajustes de DISP (Ajuste de visualización) se aplican para la visualización de revisión automática.

Tema relacionado

- Ampliación de la imagen que se está reproduciendo (Aumentar)

5-007-328-43(1) Copyright 2019 Sony Corporation

Vista previa abertura

Mientras mantiene pulsada la tecla a la que ha asignado la función [Vista previa abertura], la abertura se reduce al valor de abertura ajustado y puede comprobar el desenfoque antes de tomar la imagen.

1. **MENU → (Ajustes de cámara2) → [Tecla person.] → ajuste la función [Vista previa abertura] a la tecla deseada.**
2. **Confirme la imagen pulsando la tecla a la que fue asignado [Vista previa abertura].**

Sugerencia

- Aunque puede cambiar el valor de la abertura durante la vista previa, el motivo podrá desenfocarse si selecciona una abertura más brillante. Se recomienda ajustar el enfoque otra vez.

Tema relacionado

- Asignación de funciones utilizadas con frecuencia a botones (Tecla person.)
- Vist. pr. resul. toma

5-007-328-43(1) Copyright 2019 Sony Corporation

Vist. pr. resul. toma

Mientras mantiene pulsada la tecla que tiene asignado [Vist. pr. resul. toma], puede comprobar la vista previa de la imagen con los ajustes de DRO, tiempo de exposición, abertura y sensibilidad ISO aplicados. Consulte la vista previa del resultado de la toma antes tomar la imagen.

1. **MENU → (Ajustes de cámara2) → [Tecla person.] → ajuste la función [Vist. pr. resul. toma] a la tecla deseada.**
2. **Confirme la imagen pulsando la tecla a la que fue asignado [Vist. pr. resul. toma].**

Sugerencia

- Los ajustes de DRO, tiempo de exposición, abertura y sensibilidad ISO que ha ajustado se reflejan en la imagen para [Vist. pr. resul. toma], pero algunos efectos no se podrán ver en la vista previa dependiendo de los ajustes de toma de imagen. Incluso en ese caso, los ajustes que ha seleccionado serán aplicados a las imágenes que tome.

Tema relacionado

- Asignación de funciones utilizadas con frecuencia a botones (Tecla person.)
- Vista previa abertura

5-007-328-43(1) Copyright 2019 Sony Corporation

Visualiz. en directo

Ajusta si se muestran o no las imágenes alteradas con efectos de compensación de exposición, balance blanco, [Estilo creativo], o [Efecto de foto] en la pantalla.

1. **MENU → (Ajustes de cámara2) → [Visualiz. en directo] → ajuste deseado.**

Detalles de los elementos de menú

Efecto ajustes activ.:
Muestra una visualización en directo en condiciones próximas a lo que su imagen parecerá como resultado de aplicar todos los ajustes que ha hecho. Este ajuste resultará útil cuando quiera tomar imágenes mientras comprueba los resultados de la toma en la pantalla de visualización en directo.

Efecto ajust. desact.:
Muestra la visualización en directo sin los efectos de compensación de exposición, balance blanco, [Estilo creativo], o [Efecto de foto]. Cuando se utiliza este ajuste, puede comprobar fácilmente la composición de la imagen.
La visualización en directo siempre se muestra con el brillo apropiado incluso en modo [Exposición manual].
Cuando está seleccionado [Efecto ajust. desact.], el icono VIEW se visualiza en la pantalla de visualización en directo.

Sugerencia

- Cuando utilice un flash de otro fabricante, tal como un flash de estudio, la visualización en directo podrá ser oscura para algunos ajustes de tiempo de exposición. Cuando [Visualiz. en directo] esté ajustado a [Efecto ajust. desact.], la visualización en directo se mostrará de forma brillante, para que pueda comprobar la composición fácilmente.

Nota

- [Visualiz. en directo] no se puede ajustar a [Efecto ajust. desact.] en los modos de toma siguientes:
  - [Auto. inteligente]
  - [Película]
  - [Cámara lenta+rápid.]
- Cuando [Visualiz. en directo] está ajustado a [Efecto ajust. desact.], el brillo de la imagen tomada no será el mismo que el mostrado en la visualización en directo.

5-007-328-43(1) Copyright 2019 Sony Corporation

Línea de cuadrícula

Ajusta si se visualiza o no la línea de cuadrícula. La línea de cuadrícula le ayudará a ajustar la composición de las imágenes.

1. **MENU → (Ajustes de cámara2) → [Línea de cuadrícula] → ajuste deseado.**

Detalles de los elementos de menú

Cuadr. regla tercios:
Sitúe los motivos principales cerca de una de las líneas de cuadrícula que dividen la imagen en tercios para obtener una composición bien equilibrada.

Cuadríc. cuadrada:
Las cuadrículas cuadradas facilitan la confirmación del nivel horizontal de la composición. Esto resulta útil para determinar la composición cuando toma paisajes o primeros planos, o cuando escanee con la cámara.

Cuad. diag.+cuadr.:
Sitúe un motivo sobre la línea diagonal para expresar una impactante sensación de verticalidad.

Desactivar:
No se visualiza la línea de cuadrícula.

5-007-328-43(1) Copyright 2019 Sony Corporation

FINDER/MONITOR

Ajusta el método para cambiar la visualización entre el visor y el monitor.

1. **MENU → (Ajustes de cámara2) → [FINDER/MONITOR] → ajuste deseado.**

Detalles de los elementos de menú

Automático:
Cuando se mira a través del visor, el sensor de ojo reacciona y la visualización cambia al visor automáticamente.

Visor(manual):
El monitor se apaga y la imagen se visualiza solamente en el visor.

Monitor(manual):
El visor se apaga y la imagen se visualiza siempre en el monitor.

Sugerencia

- Puede asignar la función [FINDER/MONITOR] a su tecla preferida.
  MENU → (Ajustes de cámara2) → [Tecla person.], [Tecla person.] o [Tecla person.] → ajuste [Sel. Finder/Monitor] a la tecla que prefiera.
- Si quiere conservar la visualización del visor o del monitor, ajuste [FINDER/MONITOR] a [Visor(manual)] o [Monitor(manual)] de antemano.
  Puede mantener apagado el monitor cuando aparta los ojos del visor durante la grabación ajustando la visualización del monitor a [Monitor desactiv.] mediante el botón DISP . Seleccione MENU → (Ajustes de cámara2) → [Botón DISP] → [Monitor] y añada una marca de verificación en [Monitor desactiv.] de antemano.

Nota

- Cuando el monitor se despliega, el sensor de ojo de la cámara no detectará el acercamiento del ojo aunque [FINDER/MONITOR] esté ajustado a [Automático]. La imagen continuará visualizándose en el monitor.

Tema relacionado

- Asignación de funciones utilizadas con frecuencia a botones (Tecla person.)
- Botón DISP (Monitor/Visor)

5-007-328-43(1) Copyright 2019 Sony Corporation

Brillo de monitor

Ajuste el brillo de la pantalla.

1. **MENU → (Ajustes) → [Brillo de monitor] → ajuste deseado.**

Detalles de los elementos de menú

Manual:
Ajusta el brillo en el rango de –2 a +2.

Tpo soleado:
Ajusta el brillo de manera adecuada para la toma de imágenes en exteriores.

Nota

- El ajuste [Tpo soleado] es muy brillante para tomar en interiores. Ajuste [Brillo de monitor] a [Manual]para tomar imágenes en interiores.

5-007-328-43(1) Copyright 2019 Sony Corporation

Brillo del visor

Cuando esté utilizando un visor, este producto ajustará el brillo del visor según el entorno circundante.

1. **MENU → (Ajustes) → [Brillo del visor] → ajuste deseado.**

Detalles de los elementos de menú

Automático:
Ajusta el brillo automáticamente.
Manual:
Selecciona el brillo del visor en el rango de –2 a +2.

5-007-328-43(1) Copyright 2019 Sony Corporation

Temper. color visor

Ajusta la temperatura de color del visor electrónico.

1 **MENU → (Ajustes) → [Temper. color visor] → ajuste deseado.**

Detalles de los elementos de menú

–2 a +2:
Cuando seleccione “-,” la pantalla del visor cambiará a un color más cálido, y cuando seleccione “+” cambiará a un color más frío.

5-007-328-43(1) Copyright 2019 Sony Corporation

Vel. transm. visor (imagen fija)

Visualice los movimientos del motivo de manera más uniforme ajustando la frecuencia de fotogramas del visor durante la toma de imagen fija. Esta función resulta útil cuando se toma un motivo que se mueve rápidamente.

1. **MENU → (Ajustes de cámara2) →[Vel. transm. visor] → ajuste deseado.**
   - Esta función se puede asignar al botón que elija utilizando [Tecla person.].

Detalles de los elementos de menú

Estándar:
Visualiza el motivo a una frecuencia de fotogramas normal en el visor.
Alto:
Visualiza los movimientos del motivo de manera más uniforme en el visor.

Nota

- Cuando [Vel. transm. visor] está ajustado a [Alto], la resolución del visor se reduce.
- Incluso cuando [Vel. transm. visor] está ajustado a [Alto], el ajuste puede cambiar a [Estándar] automáticamente dependiendo de la temperatura del entorno y de las condiciones de la toma.
- [Vel. transm. visor] está bloqueado en [Estándar] en las situaciones siguientes:
  - Durante la reproducción
  - Durante la conexión HDMI
  - Cuando la temperatura en el interior del cuerpo de la cámara es alta

Tema relacionado

- Asignación de funciones utilizadas con frecuencia a botones (Tecla person.)

5-007-328-43(1) Copyright 2019 Sony Corporation

Calidad visual

Puede cambiar la calidad de la visualización.

1. **MENU → (Ajustes) → [Calidad visual] → ajuste deseado.**

Detalles de los elementos de menú

Alta:
La pantalla se visualiza en calidad alta.
Estándar:
La pantalla se visualiza en calidad estándar.

Nota

- Cuando esté ajustado [Alta], el consumo de batería será mayor que cuando esté ajustado [Estándar].
- Cuando la temperatura de la cámara aumenta, el ajuste puede quedar bloqueado en [Estándar].

5-007-328-43(1) Copyright 2019 Sony Corporation

Verificac. luminosa

Le permite ajustar la composición cuando toma en entornos oscuros. Alargando el tiempo de exposición, usted puede comprobar la composición en el visor/monitor incluso en lugares oscuros como bajo el cielo nocturno.

1. **MENU → (Ajustes de cámara2) → [Tecla person.] → asigne la función [Verificac. luminosa] a la tecla deseada.**

2. **Pulse la tecla a la que ha asignado la función [Verificac. luminosa], después tome una imagen.**
   - El brillo debido a [Verificac. luminosa] continuará después de la toma.
   - Para volver el brillo del monitor a normal, pulse la tecla a la que ha asignado la función [Verificac. luminosa] otra vez.

Nota

- Durante [Verificac. luminosa], [Visualiz. en directo] cambiará automáticamente a [Efecto ajust. desact.], y valores de ajuste como compensación de exposición no se verán reflejados en la visualización en directo. Se recomienda que utilice [Verificac. luminosa] solamente en lugares oscuros.
- [Verificac. luminosa] se cancelará automáticamente en las situaciones siguientes.
  - Cuando se apaga la cámara.
  - Cuando el modo de toma se cambia de P/A/S/M a un modo que no es P/A/S/M.
  - Cuando se ajusta el modo de enfoque a algo distinto de enfoque manual.
  - Cuando se ejecuta [Asistencia MF].
  - Cuando está seleccionado [Amplific. enfoque].
  - Cuando está seleccionado [Ajustes de enfoque].
- Durante [Verificac. luminosa], es posible que el tiempo de exposición sea más largo que el normal mientras se toma en lugares oscuros. Además, debido a que el rango de brillo medido se expande, la exposición puede cambiar.

Tema relacionado

- Visualiz. en directo

5-007-328-43(1) Copyright 2019 Sony Corporation

Formatear

Cuando utilice una tarjeta de memoria con esta cámara por primera vez, se recomienda formatear la tarjeta utilizando la cámara para obtener un rendimiento estable de la tarjeta de memoria. Tenga en cuenta que al formatear se borran permanentemente todos los datos de la tarjeta de memoria, y que no se pueden recuperar. Guarde los datos valiosos en un ordenador, etc.

1. **MENU → (Ajustes) → [Formatear] → ranura de tarjeta de memoria deseada.**

Nota

- El formateo borra permanentemente todos los datos incluyendo las imágenes protegidas y los ajustes registrados (de M1 a M4).
- La luz de acceso se ilumina durante el formateo. No retire la tarjeta de memoria mientras está encendida la luz de acceso.
- Formatee la tarjeta de memoria utilizando esta cámara Si formatea la tarjeta de memoria en el ordenador, la tarjeta de memoria podrá quedar inutilizable dependiendo del tipo de formato.
- Puede llevar unos pocos minutos completar el formateo, dependiendo de la tarjeta de memoria.
- No se puede formatear la tarjeta de memoria si la carga de batería restante es de menos de 1%.

5-007-328-43(1) Copyright 2019 Sony Corporation

Aj. archiv./carpet. (imagen fija)

Establece nombres de archivo para imágenes fijas que se tomarán, y especifica carpetas para almacenar las imágenes fijas tomadas.

1. **MENU → (Ajustes) → [Aj. archiv./carpet.] → ajuste deseado.**

Detalles de los elementos de menú

Número archivo:
Puede establecer cómo asignar números de archivo a imágenes fijas.

[Serie]: No restablece los números de archivo de cada carpeta.

[Reponer]: Restablece los números de archivo de cada carpeta.

Establ. nombre arch.:
Puede especificar los primeros tres caracteres del nombre de archivo.

Selec. carpeta grab.:
Selecciona la carpeta en la que se almacenan las imágenes cuando [Nombre carpeta] está ajustado en [Forma normal].

Carpeta nueva:
Crea una carpeta nueva para almacenar imágenes fijas. Se creará una carpeta nueva numerada con el número de carpeta anterior + 1.

Nombre carpeta:
Puede configurar la forma en que se asignan los nombres de carpeta.

[Forma normal]: Las carpetas se denominan como “número de carpeta + MSDCF”.
Ejemplo: 100MSDCF

[Forma fecha]: Las carpetas se denominan como “número de carpeta + Y (el último dígito del año)/mm/dd”.
Ejemplo: 10090405(Número de carpeta: 100; fecha: 04/05/2019)

Sugerencia

- Los ajustes para [Número archivo] y [Establ. nombre arch.] se aplican a la ranura 1 y a la ranura 2.
- Cuando [Número archivo] está ajustado en [Serie], los números de archivo se asignan secuencialmente a través de las tarjetas de memoria en las ranuras, aunque cambie el ajuste de [Prior. a soporte grab.].

Nota

- Solamente se pueden introducir letras mayúsculas, números y líneas subrayadas para [Establ. nombre arch.]. Para el primer carácter, no se puede utilizar una línea subrayada.
- Los tres caracteres especificados utilizando [Establ. nombre arch.] solamente se aplican a archivos grabados después de hacer el ajuste.
- Cuando [Nombre carpeta] está ajustado en [Forma fecha], no se puede seleccionar la carpeta donde están almacenados los archivos.
- Si [Modo de grabación] en [Ajustes soport. grab.] está ajustado en un parámetro distinto de [Estándar], es posible que solamente se puedan seleccionar las carpetas compartidas por ambas tarjetas de memoria. Si no puede encontrar una carpeta compartida, puede crear una utilizando [Carpeta nueva].
- Si [Modo de grabación] en [Ajustes soport. grab.] está ajustado en un parámetro distinto de [Estándar], se creará una carpeta numerada con el número de carpeta anterior de la tarjeta de memoria + 1 en ambas tarjetas de memoria.
- Cuando tome imágenes con [Modo de grabación] en [Ajustes soport. grab.] ajustado en un parámetro distinto de [Estándar], es posible que se cree una carpeta nueva automáticamente.

- Es posible que se cree una carpeta nueva automáticamente si toma imágenes utilizando una tarjeta de memoria que ha sido utilizada en otro dispositivo.
- En una carpeta se pueden almacenar en total hasta 4 000 imágenes. Cuando se exceda la capacidad de una carpeta, es posible que se cree una carpeta nueva automáticamente.

5-007-328-43(1) Copyright 2019 Sony Corporation

Ajustes archivo (película)

Configure los ajustes para los nombres de archivo de las películas grabadas.

1. **MENU → (Ajustes) → [Ajustes archivo] → ajuste deseado.**

Detalles de los elementos de menú

Número archivo:
Puede establecer cómo asignar números de archivo a las películas.
[Serie]: No restablece los números de archivo aunque se cambie la tarjeta de memoria.
[Reponer]: Restablece el número de archivo cuando se cambia la tarjeta de memoria.

Rest. contador serie:
Restablece el contador de series utilizado cuando [Número archivo] está ajustado en [Serie].

Form. nombr. archiv.:
Puede configurar el formato para los nombres de archivo de película.
[Estándar]: El nombre de archivo de la imagen grabada comienza por “C”. Ejemplo: C0001
[Título]: El nombre de archivo de la película grabada pasa a ser “título+número de archivo”.
[Fecha + Título]: El nombre de archivo de la película grabada pasa a ser “fecha+título+número de archivo”.
[Título + Fecha]: El nombre de archivo de la película grabada pasa a ser “título+fecha+número de archivo”.

Ajust. nombre título:
Puede configurar el título cuando [Form. nombr. archiv.] está ajustado en [Título], [Fecha + Título] o [Título + Fecha].

Sugerencia

- Los ajustes para [Número archivo] y [Form. nombr. archiv.] se aplican a la ranura 1 y a la ranura 2.
- Cuando [Número archivo] está ajustado en [Serie], los números de archivo se asignan secuencialmente a través de las tarjetas de memoria en las ranuras, aunque cambie el ajuste de [Prior. a soporte grab.].

Nota

- Solamente se pueden introducir caracteres alfanuméricos y símbolos en [Ajust. nombre título]. Se pueden introducir hasta 37 caracteres.
- Los títulos especificados utilizando [Ajust. nombre título] solamente se aplican a películas grabadas después de realizar el ajuste.
- [Ajustes archivo] no se aplica a películas AVCHD.
- No se puede configurar el modo en que se asignan los nombres de carpeta para películas.
- Si está utilizando una tarjeta de memoria SDHC, [Form. nombr. archiv.] está bloqueado en [Estándar].
- Si hay números sin usar debido al borrado de archivos, etc., estos números se volverán a utilizar cuando el número de archivo de película llegue a “9999”.

5-007-328-43(1) Copyright 2019 Sony Corporation

Ver info del soporte

Visualiza el tiempo grabable de películas para la tarjeta de memoria insertada. También visualiza el número grabable de imágenes fijas para la tarjeta de memoria insertada.

1. **MENU → (Ajustes) → [Ver info del soporte] → ranura de tarjeta de memoria deseada.**

5-007-328-43(1) Copyright 2019 Sony Corporation

Ajustes soport. grab.: Prior. a soporte grab.

Selecciona la ranura de tarjeta de memoria en la que se va a grabar. [Ranura 1] es el ajuste predeterminado. Si no piensa cambiar los ajustes y solamente va a utilizar una tarjeta de memoria, utilice la ranura 1.

1. **MENU → (Ajustes) → [Ajustes soport. grab.] → [Prior. a soporte grab.] → ranura deseada.**

Detalles de los elementos de menú

Ranura 1:
Selecciona el soporte en la ranura 1.

Ranura 2:
Selecciona el soporte en la ranura 2.

Sugerencia

- Para grabar la misma imagen en dos tarjetas de memoria al mismo tiempo o para ordenar las imágenes grabadas en dos ranuras de tarjeta de memoria por tipo de imagen (imagen fija/película), utilice [Modo de grabación].

Tema relacionado

- Tarjetas de memoria que se pueden utilizar
- Ajustes soport. grab.: Modo de grabación
- Selección de la tarjeta de memoria que se va a reproducir (Selecc. soporte repr.)

5-007-328-43(1) Copyright 2019 Sony Corporation

Ajustes soport. grab.: Modo de grabación

Puede seleccionar el método para grabar una imagen, tal como grabar la misma imagen simultáneamente a dos tarjetas de memoria o grabar diferentes tipos de imágenes en dos tarjetas de memoria.

1. **MENU → (Ajustes) → [Ajustes soport. grab.] → [Modo de grabación] → ajuste deseado.**

Detalles de los elementos de menú

Estándar:
Graba una imagen en una tarjeta de memoria en la ranura de tarjeta de memoria que usted ha seleccionado en [Prior. a soporte grab.].

Grabac. simult. ( ):
Graba una imagen fija en ambas tarjetas de memoria y graba una película en una tarjeta de memoria en la ranura de tarjeta de memoria que usted ha seleccionado en [Prior. a soporte grab.].

Grabac. simult. ( ):
Graba una imagen fija en una tarjeta de memoria en la ranura de tarjeta de memoria que usted ha seleccionado en [Prior. a soporte grab.], y graba una película en ambas tarjetas de memoria.

Grab simult (/):
Graba una imagen fija y una película en ambas tarjetas de memoria.

Separ. (RAW/JPEG):
Graba una imagen en formato RAW en una tarjeta de memoria en la ranura de tarjeta de memoria que se ha seleccionado en [Prior. a soporte grab.], y graba una imagen en formato JPEG en la otra tarjeta de memoria. Las películas se graban en la tarjeta de memoria ubicada en la ranura que se ha seleccionado en [Prior. a soporte grab.].

Separ. (JPEG/RAW):
Graba una imagen en formato JPEG en una tarjeta de memoria en la ranura de tarjeta de memoria que se ha seleccionado en [Prior. a soporte grab.], y graba una imagen en formato RAW en la otra tarjeta de memoria. Las películas se graban en la tarjeta de memoria ubicada en la ranura que se ha seleccionado en [Prior. a soporte grab.].

Separ. (/):
Graba una imagen fija en una tarjeta de memoria en la ranura de tarjeta de memoria que usted ha seleccionado en [Prior. a soporte grab.], y graba una película en la otra tarjeta de memoria.

Sugerencia

- Incluso cuando [Modo de grabación] está ajustado en [Separ. (RAW/JPEG)] o [Separ. (JPEG/RAW)], si [RAW & JPEG] no está seleccionado en [Formato archivo], solamente se grabarán archivos del formato seleccionado.

Tema relacionado

- Tarjetas de memoria que se pueden utilizar
- Ajustes soport. grab.: Prior. a soporte grab.

5-007-328-43(1) Copyright 2019 Sony Corporation

Ajustes soport. grab.: Conmut. auto soport.

Si una tarjeta de memoria en uso se llena o si se olvida insertar una tarjeta de memoria en la ranura, se podrán grabar imágenes en la otra tarjeta de memoria.

1. **MENU → (Ajustes) → [Ajustes soport. grab.] → [Conmut. auto soport.] → ajuste deseado.**

Detalles de los elementos de menú

Activar:
La cámara inicia automáticamente la grabación en la otra tarjeta de memoria si una tarjeta de memoria en uso se llena o si ha olvidado insertar una tarjeta de memoria.

Desactivar:
La cámara no realiza [Conmut. auto soport.].

Cómo la cámara conmuta la ranura de tarjeta de memoria en uso

Cuando el [Modo de grabación] está ajustado a [Estándar]:
Cuando no se pueden grabar imágenes en la tarjeta de memoria que se está usando, [Prior. a soporte grab.] cambia automáticamente y las imágenes se graban en la otra tarjeta de memoria.
Cuando la otra tarjeta de memoria se llene después de la conmutación, la cámara comenzará a grabar de nuevo en la ranura anterior.

Ejemplo: cuando [Prior. a soporte grab.] está ajustado a [Ranura 1]

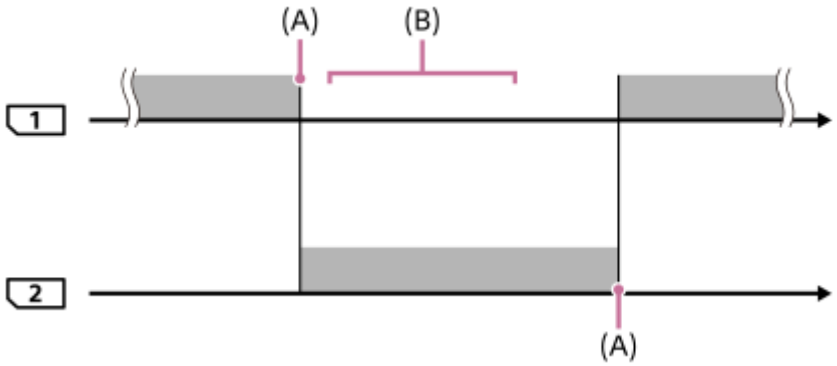

: grabación de imágenes
(A): la grabación ya no es posible en la tarjeta de memoria (por falta de capacidad, etc.).
(B): la tarjeta de memoria es reemplazada por una tarjeta grabable.

Cuando se graba la misma imagen simultáneamente en dos tarjetas de memoria:

- Grabación de imágenes fijas con el [Modo de grabación] ajustado a [Grabac. simult. ( )]
- Grabación de películas con el [Modo de grabación] ajustado a [Grabac. simult. ( )]
- Grabación de imágenes fijas o películas con el [Modo de grabación] ajustado a [Grab simult (/)]

La cámara detiene la grabación simultánea cuando alguna de las tarjetas de memoria se llena. Cuando retire la tarjeta de memoria que se ha llenado, la cámara comenzará a grabar en la otra tarjeta de memoria.

Cuando reemplace la tarjeta de memoria que se ha llenado por una tarjeta de memoria grabable, la cámara iniciará de nuevo la grabación simultánea con el ajuste seleccionado.

Ejemplo: cuando [Prior. a soporte grab.] está ajustado a [Ranura 1]
([Modo de grabación]: [Grab simult (/)])

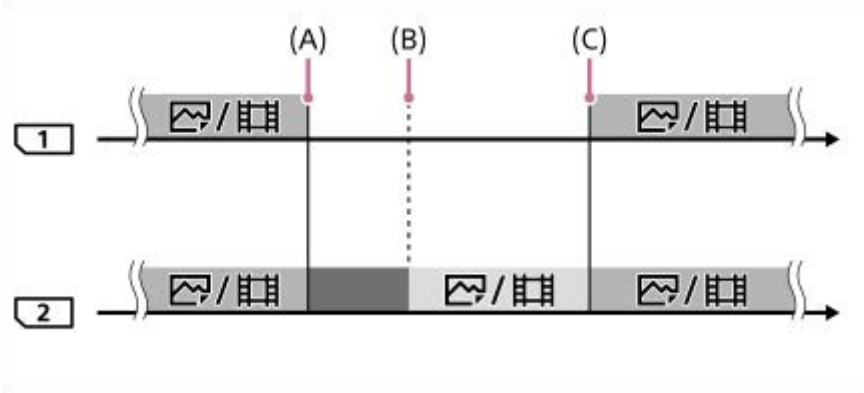

: La grabación simultánea está disponible.
: La grabación se desactiva.
: No puede grabarse simultáneamente la misma imagen.
(A): la grabación ya no es posible en la tarjeta de memoria (por falta de capacidad, etc.).
(B): se extrae la tarjeta de memoria.
(C): se inserta una tarjeta de memoria grabable.

- Las imágenes que no se graban simultáneamente (por ejemplo: las imágenes fijas durante la [Grabac. simult. ( )]) continúan grabándose en la otra tarjeta de memoria cuando la tarjeta de memoria en uso se llena.
- Cuando la tarjeta de memoria en uso se llena mientras se graba una película, la película continúa grabándose en la otra tarjeta de memoria hasta que la grabación en curso termina.

Cuando se graban imágenes por separado en dos tarjetas de memoria en los formatos RAW y JPEG:

- Cuando [Modo de grabación] está ajustado en [Separ. (RAW/JPEG)] o [Separ. (JPEG/RAW)], y [Formato archivo] está ajustado en [RAW & JPEG]

La cámara detiene la grabación cuando alguna de las tarjetas de memoria se llena. Cuando se retira la tarjeta de memoria que se ha llenado, la cámara comienza a grabar en los formatos RAW y JPEG en la otra tarjeta de memoria. Cuando se reemplaza la tarjeta de memoria que se ha llenado por una tarjeta de memoria grabable, la cámara comienza de nuevo a grabar los dos tipos de imágenes por separado con el ajuste seleccionado.

Ejemplo: cuando [Prior. a soporte grab.] está ajustado a [Ranura 1]
([Modo de grabación]: [Separ. (RAW/JPEG)])

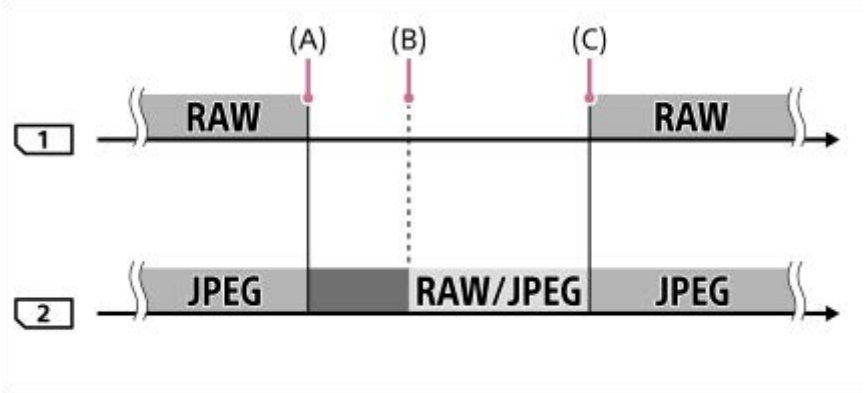

: Las imágenes se ordenan según el formato de archivo.
: La grabación de imágenes fijas está desactivada (se pueden grabar películas).
: Las imágenes no se pueden ordenar.

(A): la grabación ya no es posible en la tarjeta de memoria (por falta de capacidad, etc.).
(B): se extrae la tarjeta de memoria.
(C): se inserta una tarjeta de memoria grabable.

- Cuando la tarjeta de memoria en uso se llena durante la grabación de películas, la cámara comienza a grabar en la otra tarjeta de memoria.

Cuando se graban imágenes fijas y películas por separado en dos tarjetas de memoria:

- Cuando [Modo de grabación] está ajustado en [Separ. (/)]

Cuando alguna de las tarjetas de memoria se llena, las imágenes fijas y las películas se graban en la otra tarjeta de memoria.
Cuando se reemplaza la tarjeta de memoria que se ha llenado por una tarjeta de memoria grabable, la cámara comienza de nuevo a grabar los dos tipos de imágenes por separado con el ajuste seleccionado.

Ejemplo: cuando [Prior. a soporte grab.] está ajustado a [Ranura 1]
([Modo de grabación]: [Separ. (/)])

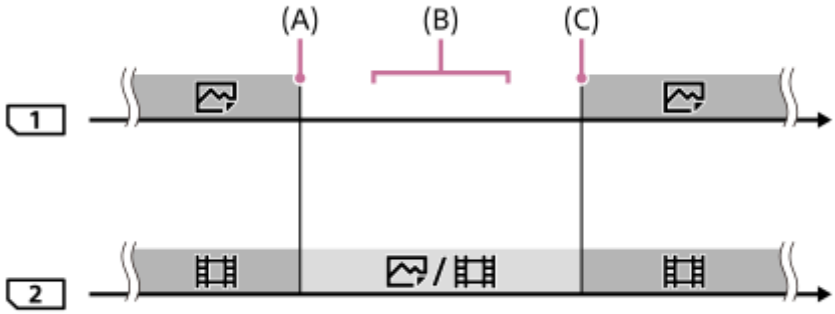

: Las imágenes se ordenan según el tipo de imagen.
: Las imágenes no se pueden ordenar.
(A): la grabación ya no es posible en la tarjeta de memoria (por falta de capacidad, etc.).
(B): se extrae la tarjeta de memoria.
(C): se inserta una tarjeta de memoria grabable.

Sugerencia

- Las imágenes se graban en la tarjeta de memoria de la ranura que en el monitor aparece señalada con una flecha. Después de que la cámara cambie de ranura utilizando [Conmut. auto soport.], reemplace la tarjeta de memoria en la ranura anterior con una tarjeta de memoria grabable.
- Si el [Modo de grabación] está ajustado a [Estándar], el ajuste correspondiente a [Prior. a soporte grab.] cambiará automáticamente cuando cambie la ranura. Si quiere grabar en la ranura en uso antes de cambiar, seleccione de nuevo la ranura deseada utilizando [Prior. a soporte grab.].
- Si quiere grabar de forma continuada con los ajustes seleccionados con [Modo de grabación] y [Prior. a soporte grab.], establezca [Conmut. auto soport.] en [Desactivar].

Tema relacionado

- Tarjetas de memoria que se pueden utilizar
- Tiempos de película grabables
- Ajustes soport. grab.: Prior. a soporte grab.

5-007-328-43(1) Copyright 2019 Sony Corporation

Recuperar BD imág.

Si los archivos de imagen han sido procesados en un ordenador, podrán ocurrir problemas en el archivo de base de datos de imagen. En tales casos, las imágenes de la tarjeta de memoria no se reproducirán en este producto. Si ocurren estos problemas, repare el archivo utilizando [Recuperar BD imág.].

1. **MENU → (Ajustes) → [Recuperar BD imág.] → ranura de tarjeta de memoria deseada → [Intro].**

Nota

- Si la batería está muy agotada, los archivos de la base de datos de imagen no se podrán reparar. Utilice una batería suficientemente cargada.
- Las imágenes grabadas en la tarjeta de memoria no se eliminan mediante [Recuperar BD imág.].

5-007-328-43(1) Copyright 2019 Sony Corporation

Señales audio

Selecciona si el producto produce sonido o no.

1. **MENU → (Ajustes de cámara2) → [Señales audio] → ajuste deseado.**

Detalles de los elementos de menú

Activar:
Los sonidos se producen, por ejemplo, cuando se consigue el enfoque pulsando el botón disparador hasta la mitad.

Desactivar:
No se producen sonidos.

Nota

- Si [Modo de enfoque] está ajustado a [AF continuo], la cámara no emitirá pitidos cuando enfoque un motivo.

5-007-328-43(1) Copyright 2019 Sony Corporation

Cámara Digital de Lentes Intercambiables
ILCE-7RM4 α7RIV

Hora inic. ahor. ener.

Ajusta los intervalos de tiempo para cambiar automáticamente al modo de ahorro de energía cuando usted no está realizando operaciones para evitar que se agote la batería. Para volver al modo de toma, realice una operación tal como pulsar el botón disparador hasta la mitad.

1. **MENU → (Ajustes) → [Hora inic. ahor. ener.] → ajuste deseado.**

Detalles de los elementos de menú

30 min./5 min./2 min./1 min./10 seg.

Nota

- Apague el producto cuando no lo vaya a utilizar durante un tiempo prolongado.
- La función de ahorro de energía se desactivará en las situaciones siguientes:
  - Mientras se está suministrando alimentación a través de USB
  - Mientras se reproducen pases de diapositivas
  - Durante la transferencia FTP
  - Mientras se graban películas
  - Mientras está conectado a un ordenador o televisor
  - Mientras [Mando a distancia IR] está ajustado en [Activar]
  - Cuando [M. a dist. Bluetooth] está ajustado en [Activar]

5-007-328-43(1) Copyright 2019 Sony Corporation

Temp. APAGA auto

Ajusta la temperatura de la cámara a la que la cámara se apaga automáticamente durante la toma. Cuando está ajustada en [Alto], puede seguir realizando la toma incluso si la temperatura de la cámara se eleva por encima de lo normal.

1. **MENU → (Ajustes) → [Temp. APAGA auto] → ajuste deseado.**

Detalles de los elementos de menú

Estándar:
Ajusta la temperatura estándar a la que se apaga la cámara.
Alto:
Ajusta la temperatura a la que se apaga la cámara a un valor superior a [Estándar].

Nota cuando [Temp. APAGA auto] está ajustada a [Alto]

- No tome imágenes sujetando la cámara con la mano. Utilice un trípode.
- Si usa la cámara sujetándola con la mano durante un periodo prolongado, puede sufrir quemaduras leves.

Nota

- Aunque [Temp. APAGA auto] esté ajustado a [Alto], dependiendo de las condiciones o la temperatura de la cámara, el tiempo grabable para películas puede no variar.

Tema relacionado

- Tiempos de película grabables

5-007-328-43(1) Copyright 2019 Sony Corporation

Mando a distancia IR

Puede controlar este producto y tomar imágenes utilizando el botón SHUTTER, el botón 2SEC (obturador de 2 segundo de retardo), y el botón START/STOP (o el botón de película (RMT-DSLR2 solamente)) de los mandos a distancia inalámbricos RMT-DSLR1 (se vende por separado) y RMT-DSLR2 (se vende por separado). Consulte también el manual de instrucciones del controlador remoto por infrarrojos.

1. **MENU → (Ajustes) → [Mando a distancia IR] → ajuste deseado.**

Detalles de los elementos de menú

Activar:
Permite la operación con controlador remoto por infrarrojos.

Desactivar:
No permite la operación con controlador remoto por infrarrojos.

Nota

- El objetivo o el parasol del objetivo podrán bloquear el sensor remoto por infrarrojos que recibe las señales. Utilice el controlador remoto por infrarrojos en la posición desde la que la señal pueda llegar al producto.
- Cuando [Mando a distancia IR] está ajustado a [Activar], el producto no cambia al modo de ahorro de energía. Ajuste [Desactivar] después de utilizar un controlador remoto por infrarrojos.
- No se puede utilizar un controlador remoto por infrarrojos mientras [M. a dist. Bluetooth] está ajustado a [Activar].

5-007-328-43(1) Copyright 2019 Sony Corporation

Selector NTSC/PAL

Reproduce películas grabadas con el producto en un televisor de sistema NTSC/PAL.

1. **MENU → (Ajustes) → [Selector NTSC/PAL] → [Intro]**

Nota

- Si inserta una tarjeta de memoria que ha sido formateada previamente con un sistema de vídeo diferente, aparecerá en la pantalla un mensaje diciéndole que debe volver a formatear la tarjeta.
  Si quiere grabar utilizando otro sistema, vuelva a formatear la tarjeta de memoria o utilice otra tarjeta de memoria.
- Cuando realice [Selector NTSC/PAL], y el ajuste predeterminado sea cambiado, aparecerá un mensaje "Activo en NTSC." o "Activo en PAL." en la pantalla de inicio.

5-007-328-43(1) Copyright 2019 Sony Corporation

Ajustes HDMI: Resolución HDMI

Cuando conecte el producto a un televisor de alta definición (HD) con terminales HDMI utilizando un cable HDMI (se vende por separado), podrá seleccionar resolución HDMI para emitir imágenes al televisor.

1. **MENU → (Ajustes) → [Ajustes HDMI] → [Resolución HDMI] → ajuste deseado.**

Detalles de los elementos de menú

Automático:
El producto reconoce un televisor HD y ajusta la resolución de emisión automáticamente.

2160p/1080p:
Emite señales en 2160p/1080p.

1080p:
Emite señales en calidad de imagen HD (1080p).

1080i:
Emite señales en calidad de imagen HD (1080i).

Nota

- Si las imágenes no se visualizan debidamente utilizando el ajuste [Automático], seleccione [1080i], [1080p] o bien [2160p/1080p], en función del televisor que se va a conectar.

5-007-328-43(1) Copyright 2019 Sony Corporation

Ajustes HDMI: Salida 24p/60p (película) (Solamente para modelos compatibles con 1080 60i)

Puede ajustar 1080/24p o 1080/60p como el formato de salida HDMI cuando [Grabar ajuste] está ajustado a [24p 50M], [24p 60M] o [24p 100M].

1. **MENU → (Ajustes) → [Ajustes HDMI] → [Resolución HDMI] → [1080p] o [2160p/1080p].**
2. **MENU → (Ajustes) → [Ajustes HDMI] → [Salida 24p/60p] → ajuste deseado.**

Detalles de los elementos de menú

60p:
Las películas se emiten como 60p.
24p:
Las películas se emiten como 24p.

Nota

- Los pasos 1 y 2 se pueden ajustar en cualquier orden.

Tema relacionado

- Grabar ajuste (película)

5-007-328-43(1) Copyright 2019 Sony Corporation

Cámara Digital de Lentes Intercambiables
ILCE-7RM4 α7RIV

Ajustes HDMI: Mostrar infor. HDMI

Selecciona si quiere visualizar la información de la toma de imagen cuando este producto y el televisor están conectados utilizando un cable HDMI (se vende por separado).

1. **MENU → (Ajustes) → [Ajustes HDMI] → [Mostrar infor. HDMI] → ajuste deseado.**

Detalles de los elementos de menú

Activado:
Visualiza la información de toma de imagen en el televisor.
La imagen grabada y la información de toma de imagen se visualizan en el televisor mientras que en el monitor de la cámara no se visualiza nada.

Desactivado:
No visualiza la información de toma de imagen en el televisor.
En el televisor se visualiza solamente la imagen grabada, mientras que en el monitor de la cámara se visualizan la imagen grabada y la información de toma de imagen.

Nota

- Cuando la cámara está conectada a un dispositivo HDMI mientras [Formato archivo] está ajustado en [XAVC S 4K], el ajuste cambia a [Desactivado].

5-007-328-43(1) Copyright 2019 Sony Corporation

Ajustes HDMI: Salida TC (película)

Ajusta si se agrega o no la información TC (código de tiempo) a la señal de emisión a través del terminal HDMI cuando se emite la señal a otros dispositivos de uso profesional.
Esta función agrega la información de código de tiempo a la señal de salida HDMI. El producto envía la información de código de tiempo como datos digitales, no como una imagen visualizada en la pantalla. El dispositivo conectado puede entonces referirse a los datos digitales para reconocer los datos de tiempo.

1. **MENU → (Ajustes) → [Ajustes HDMI] → [Salida TC] → ajuste deseado.**

Detalles de los elementos de menú

Activar:
El código de tiempo se emite a otros dispositivos.
Desactivar:
El código de tiempo no se emite a otros dispositivos.

Nota

- Cuando [Salida TC] está ajustado a [Activar], es posible que la imagen no se emita debidamente al televisor o dispositivo de grabación. En como caso, ajuste [Salida TC] a [Desactivar].

5-007-328-43(1) Copyright 2019 Sony Corporation

Cámara Digital de Lentes Intercambiables
ILCE-7RM4 α7RIV

Ajustes HDMI: Control de REC (película)

Si conecta la cámara a una grabadora/reproductor externo, puede controlar remotamente la grabadora/reproductor para comenzar/detener la grabación utilizando la cámara.

1. **MENU → (Ajustes) → [Ajustes HDMI] → [Control de REC] → ajuste deseado.**

Detalles de los elementos de menú

Activar:
STBY La cámara puede enviar una orden de grabación a una grabadora/reproductor externo.
REC La cámara está enviando una orden de grabación a una grabadora/reproductor externo.

Desactivar:
La cámara no puede enviar una orden a una grabadora/reproductor externo para comenzar/detener la grabación.

Nota

- Disponible para grabadoras/reproductores externos compatibles con [Control de REC].
- Cuando utilice la función [Control de REC], ajuste el modo de toma a (Película).
- Cuando [Salida TC] esté ajustado en [Desactivar], no podrá usar la función [Control de REC].
- Aun cuando está visualizado REC , es posible que la grabadora/reproductor externo no responda debidamente dependiendo de los ajustes o el estado de la grabadora/reproductor. Compruebe si la grabadora/reproductor externo responde debidamente antes de utilizarlo.

5-007-328-43(1) Copyright 2019 Sony Corporation

Cámara Digital de Lentes Intercambiables
ILCE-7RM4 α7RIV

Ajustes HDMI: CTRL.POR HDMI

Cuando conecte este producto a un televisor compatible con “BRAVIA” Sync utilizando un cable HDMI (se vende por separado), puede operar este producto apuntando el mando a distancia del televisor al televisor.

1. **MENU → (Ajustes) → [Ajustes HDMI] → [CTRL.POR HDMI] → ajuste deseado.**
2. **Conecte este producto a un televisor compatible con “BRAVIA” Sync.**

   La entrada del televisor cambia automáticamente y las imágenes de este producto se visualizan en la pantalla del televisor.
3. **Pulse el botón SYNC MENU del mando a distancia del televisor.**
4. **Opere este producto utilizando el mando a distancia del televisor.**

Detalles de los elementos de menú

Activar:
Puede operar este producto con el mando a distancia de un televisor.
Desactivar:
No puede operar este producto con el mando a distancia de un televisor.

Nota

- Si conecta este producto a un televisor utilizando un cable HDMI, los elementos de menú disponibles estarán limitados.
- [CTRL.POR HDMI] está disponible solamente con un televisor compatible con “BRAVIA” Sync. Además, la operación de SYNC MENU variará dependiendo del televisor que esté utilizando. Para ver detalles, consulte el manual de instrucciones suministrado con el televisor.
- Si el producto realiza operaciones no deseadas en respuesta al mando a distancia del televisor cuando el producto sea conectado a un televisor de otro fabricante utilizando una conexión HDMI, seleccione MENU → (Ajustes) → [Ajustes HDMI] → [CTRL.POR HDMI] → [Desactivar].

5-007-328-43(1) Copyright 2019 Sony Corporation

Conexión USB

Selecciona el método de conexión USB cuando este producto está conectado a un ordenador, etc.
Seleccione MENU → (Red) → [Ctrl con smartphone] → [Ctrl con smartphone] → [Desactivar] de antemano.
Además, cuando ajuste MENU → (Red) → [Función PC remoto] → [Mét. con. PC remoto] a [USB], ajuste [PC remoto] en [Función PC remoto] en [Desactivar].

1. **MENU → (Ajustes) → [Conexión USB] → ajuste deseado.**

Detalles de los elementos de menú

Automático:
Establece una conexión Mass Storage (almacenamiento masivo) o MTP automáticamente, dependiendo del ordenador o de otros dispositivos USB a conectar. Los ordenadores con Windows 7, Windows 8.1, o Windows 10 se conectan en MTP, y se habilita el uso de sus funciones específicas.

Almac.masivo:
Establece una conexión Mass Storage (almacenamiento masivo) entre este producto, un ordenador, y otros dispositivos USB.

MTP:
Establece una conexión MTP entre este producto, un ordenador, y otros dispositivos USB. Los ordenadores con Windows 7, Windows 8.1, o Windows 10 se conectan en MTP, y se habilita el uso de sus funciones específicas.

- La tarjeta de memoria en la ranura de tarjeta de memoria 1 es el destino de la conexión.

Nota

- Es posible que lleve algún tiempo hacer la conexión entre este producto y un ordenador cuando [Conexión USB] está ajustado a [Automático].

5-007-328-43(1) Copyright 2019 Sony Corporation

Ajuste USB LUN

Mejora la compatibilidad limitando las funciones de conexión USB.

1. **MENU → (Ajustes) → [Ajuste USB LUN] → ajuste deseado.**

Detalles de los elementos de menú

Multi:
Normalmente, utilice [Multi].
Sencillo:
Ajuste [Ajuste USB LUN] a [Sencillo] solamente si no puede hacer una conexión.

5-007-328-43(1) Copyright 2019 Sony Corporation

Alimentación USB

Ajusta si se suministra alimentación por medio del cable USB cuando el producto está conectado a un ordenador o a un dispositivo USB.

1 **MENU → (Ajustes) → [Alimentación USB] → ajuste deseado.**

Detalles de los elementos de menú

Activar:
Se suministra alimentación al producto a través de un cable USB cuando el producto está conectado a un ordenador, etc.

Desactivar:
La alimentación no se suministra al producto a través de un cable USB cuando el producto está conectado a un ordenador, etc.

Operaciones disponibles cuando se suministra alimentación a través de un cable USB

La tabla siguiente muestra las operaciones que están y que no están disponibles cuando se suministra alimentación a través de un cable USB.
Una marca de confirmación indica que la operación está disponible, y "—" indica que la operación no está disponible.

Operación	Disponible / No disponible
Toma de imágenes	✓
Reproducción de imágenes	✓
Conexiones Wi-Fi/NFC/Bluetooth	✓
Carga de una batería	—
Encender la cámara sin una batería insertada	—

Nota

- Inserte la batería en el producto para suministrar alimentación por medio del cable USB.

5-007-328-43(1) Copyright 2019 Sony Corporation

Guard./carg. ajustes

Puede guardar los ajustes de la cámara en una tarjeta de memoria, o cargarlos desde la tarjeta. También puede cargar ajustes desde otra cámara del mismo modelo.

1 **MENU → (Ajustes) → [Guard./carg. ajustes] → elemento deseado.**

Detalles de los elementos de menú

Guardar:
Guarda los ajustes actuales de esta cámara en una tarjeta de memoria.
Cargar:
Carga los ajustes de una tarjeta de memoria en esta cámara.

Ajustes que no se pueden guardar

Los parámetros siguientes no se pueden guardar utilizando la función [Guard./carg. ajustes]. (Los elementos de menú sin parámetros de ajustes, tales como [Amplific. enfoque], no aparecen en la lista).

Ajustes de cámara1
Recuperar
Memoria
Micro ajuste AF
Balance blanco: Personalizado 1/Personalizado 2/Personalizado 3
Registro de rostros

Ajustes de cámara2
Zoom

Red
Func. transfer. FTP
Ajustes Wi-Fi
Edit. Nombre Dispos.
Import. certific. raíz
Seguridad (IPsec)

Reproduc- ción
Modo visualización

Ajustes
Idioma
Ajuste fecha/hora
Configuración área
Información IPTC
Inform. de copyright

Nota

- Puede guardar hasta 10 ajustes por tarjeta de memoria. Cuando ya se han guardado 10 ajustes, no se puede realizar la operación [Guardar nuevo]. Sobrescriba los ajustes existentes.

- Solamente se utiliza la ranura 1 para guardar o cargar datos. No se puede cambiar la ranura de destino para guardar ni cargar.
- No se pueden cargar ajustes desde una cámara de un modelo diferente.

5-007-328-43(1) Copyright 2019 Sony Corporation

Idioma

Selecciona el idioma que va a utilizar en los elementos de menú, avisos y mensajes.

1. **MENU → (Ajustes) → [Idioma] → idioma deseado.**

5-007-328-43(1) Copyright 2019 Sony Corporation

Cámara Digital de Lentes Intercambiables
ILCE-7RM4 α7RIV

Ajuste fecha/hora

La pantalla de ajuste del reloj se visualiza automáticamente cuando usted enciende este producto por primera vez o cuando la batería interna recargable de respaldo se ha descargado completamente. Seleccione este menú cuando ajuste la fecha y la hora después de la primera vez.

1. **MENU → (Ajustes) → [Ajuste fecha/hora] → ajuste deseado.**

Detalles de los elementos de menú

Horario verano:
Selecciona el horario de verano [Activar]/[Desactivar].
Fecha/Hora:
Ajusta la fecha y la hora.
Formato de fecha:
Selecciona el formato de visualización de la fecha y la hora.

Sugerencia

- Para cargar la batería interna recargable de respaldo, inserte una batería cargada, y deje el producto durante 24 hora o más con la alimentación desconectada.
- Si el reloj se restaura cada vez que se carga la batería, es posible que la batería interna recargable de respaldo esté gastada. Consulte con la oficina de servicio local.

5-007-328-43(1) Copyright 2019 Sony Corporation

Configuración área

Ajusta el área donde usted está utilizando el producto.

1. **MENU → (Ajustes) → [Configuración área] → área deseada.**

5-007-328-43(1) Copyright 2019 Sony Corporation

Inform. de copyright

Escribe la información de derechos de autor en las imágenes fijas.

1. **MENU → (Ajustes) → [Inform. de copyright] → ajuste deseado.**

2. **Cuando seleccione [Establecer fotógrafo] o [Establecer copyright], aparecerá un teclado en la pantalla. Introduzca el nombre que desea.**

Detalles de los elementos de menú

Inscr. info. copyright:
Ajusta si se escribe información de derechos de autor. ([Activar]/[Desactivar])

- Si selecciona [Activar], aparecerá un icono © en la pantalla de toma de imagen.

Establecer fotógrafo:
Ajusta el nombre del fotógrafo.

Establecer copyright:
Ajusta el nombre del titular de los derechos de autor.

Mstr. info. copyright:
Visualiza la información de derechos de autor actual.

Nota

- Para [Establecer fotógrafo] y [Establecer copyright] solamente puede introducir caracteres alfanuméricos y símbolos . Puede introducir hasta 46 letras.
- Durante la reproducción de imágenes con información de derechos de autor aparece un icono ©.
- Para evitar una utilización no autorizada de [Inform. de copyright], asegúrese de cancelar las columnas de [Establecer fotógrafo] y [Establecer copyright] antes de prestar o transferir su cámara.
- Sony no se hace responsable de los problemas o daños que puedan resultar de la utilización de [Inform. de copyright].

Tema relacionado

- Cómo utilizar el teclado

5-007-328-43(1) Copyright 2019 Sony Corporation

Versión

Visualiza la versión del software de este producto. Compruebe la versión cuando sean lanzadas al mercado actualizaciones para el software de este producto, etc.
También muestra la versión del objetivo si hay colocado un objetivo compatible con las actualizaciones de firmware.
La versión del adaptador de montura de objetivo se visualiza en el área del objetivo si hay colocado un adaptador de montura de objetivo compatible con las actualizaciones de firmware.

1. **MENU → (Ajustes) → [Versión].**

Nota

- La actualización se puede realizar solamente cuando el nivel de la batería es (3 barras de batería restantes) o más. Utilice una batería suficientemente cargada.

5-007-328-43(1) Copyright 2019 Sony Corporation

Información IPTC

Puede escribir información IPTC* al grabar imágenes fijas. Cree y edite información IPTC usando IPTC Metadata Preset (https://www.sony.net/iptc/help/) y escriba la información en una tarjeta de memoria de antemano.

* La información IPTC consiste en atributos de metadatos de imágenes digitales en conformidad con los estándares del International Press Telecommunications Council.

1. **MENU → (Ajustes) → [Información IPTC] → elemento de ajuste deseado.**

Detalles de los elementos de menú

Inscribir la info. IPTC:
Ajusta si escribir información IPTC en imágenes fijas. ([Activar]/[Desactivar])

- Si selecciona [Activar], aparecerá el IPTC icono en la pantalla de toma de imagen.

Registrar info. IPTC:
Registra información IPTC de una tarjeta de memoria en la cámara. Seleccione [Ranura 1] o [Ranura 2] según la tarjeta de memoria desde la que desea extraer la información IPTC.

Sugerencia

- Cuando se reproducen imágenes que tienen información IPTC, el icono IPTC aparece en pantalla.
- Para ver detalles sobre cómo utilizar IPTC Metadata Preset, consulte la siguiente página de soporte.
  https://www.sony.net/iptc/help/

Nota

- Siempre que registre información IPTC, se sobrescribirá sobre información ya registrada en la cámara.
- La información IPTC no se puede editar ni comprobar en la cámara.
- Para eliminar la información IPTC registrada en la cámara, reajuste la cámara en la configuración inicial.
- Antes de prestar o entregar la cámara a otras personas, reajústela para eliminar la información IPTC.

Tema relacionado

- Restablecer ajuste

5-007-328-43(1) Copyright 2019 Sony Corporation

Inscrib. número serie

Escribe el número de serie de la cámara en los datos Exif al tomar imágenes fijas.

1. **MENU → (Ajustes) → [Inscrib. número serie] → ajuste deseado.**

Detalles de los elementos de menú

Activar:
Escribe el número de serie de la cámara en los datos Exif de la imagen.

Desactivar:
No escribe el número de serie de la cámara en los datos Exif de la imagen.

5-007-328-43(1) Copyright 2019 Sony Corporation

Modo demostración

La función [Modo demostración] visualiza automáticamente las películas grabadas en la tarjeta de memoria (demostración), cuando la cámara no ha sido utilizada durante un cierto tiempo. Normalmente seleccione [Desactivar].

1. **MENU → (Ajustes) → [Modo demostración] → ajuste deseado.**

Detalles de los elementos de menú

Activar:
La demostración de reproducción de película comenzará automáticamente si el producto no es utilizado durante un minuto aproximadamente. Solamente se pueden reproducir películas AVCHD protegidas.
Ajuste el modo de visualización a [Ver AVCHD], y proteja el archivo de película con la fecha y hora grabadas más antiguas.

Desactivar:
No muestra la demostración.

Nota

- Puede activar esta función solamente cuando el producto está conectado mediante un adaptador de ca exclusivo.
- Cuando no haya películas AVCHD protegidas en la tarjeta de memoria, no se podrá seleccionar [Activar].
- [Modo demostración] siempre visualiza películas de la tarjeta de memoria en la ranura de tarjeta de memoria 1.

5-007-328-43(1) Copyright 2019 Sony Corporation

Restablecer ajuste

Restaura el producto a los ajustes predeterminados. Aunque realice [Restablecer ajuste], las imágenes grabadas serán conservadas.

1. **MENU → (Ajustes) → [Restablecer ajuste] → ajuste deseado.**

Detalles de los elementos de menú

Reponer ajustes de cámara:
Inicializa los ajustes de toma de imagen principales a los valores predeterminados.

Inicializar:
Inicializa todos los ajustes a los valores predeterminados.

Nota

- Asegúrese de no expulsar la batería mientras hace la restauración.
- El valor ajustado con [Micro ajuste AF] no se restaurará aun cuando se realice [Reponer ajustes de cámara] o [Inicializar].
- Los valores ajustados de [Perfil de imagen] no se reajustarán ni siquiera cuando se ejecute [Reponer ajustes de cámara] o [Inicializar].

Tema relacionado

- Micro ajuste AF

5-007-328-43(1) Copyright 2019 Sony Corporation

Cámara Digital de Lentes Intercambiables
ILCE-7RM4 α7RIV

Imaging Edge Mobile

Utilizando la aplicación Imaging Edge Mobile del smartphone, puede tomar una imagen mientras controla la cámara utilizando un smartphone o transferir las imágenes grababas en la cámara al smartphone. Descargue e instale la aplicación Imaging Edge Mobile desde la tienda de aplicaciones de su smartphone. Si Imaging Edge Mobile ya está instalada en su smartphone, asegúrese de actualizarla con la versión más reciente.
Para ver detalles sobre Imaging Edge Mobile, consulte la página de soporte (https://www.sony.net/iem/).

Nota

- Dependiendo de las actualizaciones en las próximas versiones, los procedimientos de operación o las visualizaciones en pantalla están sujetos a cambio sin previo aviso.

5-007-328-43(1) Copyright 2019 Sony Corporation

Cámara Digital de Lentes Intercambiables
ILCE-7RM4 α7RIV

Ctrl con smartphone

Ajusta la condición para conectar la cámara a un smartphone.

1. **MENU → (Red) → [Ctrl con smartphone] → ajuste deseado.**

Detalles de los elementos de menú

Ctrl con smartphone:
Ajusta si se conectan la cámara y un smartphone utilizando Wi-Fi. ([Activar]/[Desactivar])

Conexión:
Muestra el QR code o SSID utilizado para conectar la cámara a un smartphone.

Siempre conectado:
Ajusta si mantener la cámara conectada a un smartphone. Si este elemento está ajustado a [Activar], una vez que conecte la cámara a un smartphone, se mantendrá conectada en todo momento. Si está ajustada a [Desactivar], la cámara se conectará a un smartphone solamente cuando se realice el procedimiento de conexión.

Nota

- Si [Siempre conectado] está ajustado a [Activar], el consumo de energía será mayor que cuando está ajustado a [Desactivar].

Tema relacionado

- Control de la cámara utilizando un smartphone (NFC Remoto con un solo toque)
- Control de la cámara utilizando un smartphone Android (QR Code)
- Control de la cámara utilizando un smartphone Android (SSID)
- Control de la cámara utilizando un iPhone o iPad (QR Code)
- Control de la cámara utilizando un iPhone o iPad (SSID)
- Func Enviar a smart.: Enviar a smartphone

5-007-328-43(1) Copyright 2019 Sony Corporation

Control de la cámara utilizando un smartphone (NFC Remoto con un solo toque)

Puede conectar este producto a un smartphone que admita NFC tocando uno con el otro y después operar el producto utilizando el smartphone.
Asegúrese de que [Ctrl con smartphone] está ajustado a [Activar] seleccionando MENU → (Red) → [Ctrl con smartphone].

1. **Active la función NFC del smartphone.**
   - En un iPhone/iPad, inicie Imaging Edge Mobile y luego seleccione [Escanear NFC/QR Code de cámara] → [Escanear el NFC de la cámara] para activar la función NFC.

2. **Cambie este producto a modo de toma de imagen.**
   - La función NFC está disponible solamente cuando se muestra la (marca N) en la pantalla.

3. **Siga tocando el smartphone con la cámara durante 1 o 2 segundos.**

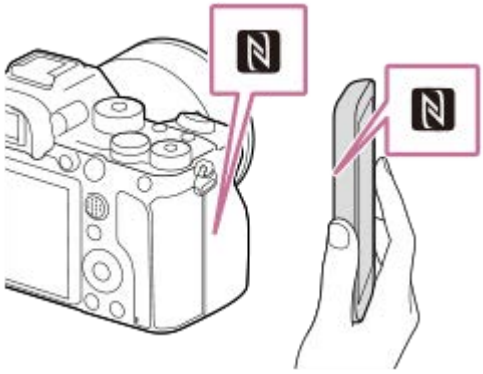

El smartphone y la cámara están conectados.

- Puede tomar una imagen con mando a distancia mientras confirma la composición de la imagen en la pantalla de Imaging Edge Mobile.

Acerca de “NFC”
NFC es una tecnología que permite comunicación inalámbrica de corto alcance entre varios dispositivos, tales como teléfonos móviles o etiquetas de circuito integrado, etc. NFC simplifica la comunicación de datos a simplemente un solo toque en el punto a tocar designado.

- NFC (Near Field Communication) es un estándar internacional de la tecnología de comunicación inalámbrica de corto alcance.

Nota

- Si no puede hacer una conexión, haga lo siguiente:
  - Inicie Imaging Edge Mobile en su smartphone y mueva el smartphone despacio hacia la (marca N) de este producto.
  - Si el smartphone está dentro de una funda, retírela.
  - Si el producto está dentro de una funda, retírela.
  - Compruebe si la función NFC está activada en su smartphone.

- Puede que se produzcan interferencias de ondas de radio dado que las comunicaciones de Bluetooth y las comunicaciones de Wi-Fi (2,4 GHz) utilizan la misma banda de frecuencia. Si su conexión Wi-Fi no es estable, se puede mejorar desactivando la función Bluetooth del smartphone. Si hace esto, la función de vínculo de la información de ubicación no estará disponible.
- Cuando [Modo avión] está ajustado a [Activar], no puede conectar este producto y el smartphone. Ajuste [Modo avión] en [Desactivar].
- Si este producto y el smartphone están conectados cuando el producto está en modo de reproducción, la imagen visualizada se envía al smartphone.

Tema relacionado

- Imaging Edge Mobile
- Modo avión

5-007-328-43(1) Copyright 2019 Sony Corporation

Cámara Digital de Lentes Intercambiables
ILCE-7RM4 α7RIV

Control de la cámara utilizando un smartphone Android (QR Code)

Puede controlar este producto con su smartphone conectando el smartphone a la cámara con el QR Code.
Asegúrese de que [Ctrl con smartphone] está ajustado a [Activar] seleccionando MENU → (Red) → [Ctrl con smartphone].

1. **MENU → (Red) → [Ctrl con smartphone] → [Conexión].**

   El QR Code **(A)** y el SSID **(B)** se visualizan en el monitor de este producto.

2. **Inicie Imaging Edge Mobile en su smartphone y seleccione [Escanear el QR Code de la cámara].**

3. **Seleccione [OK] en la pantalla del smartphone.**
   - Cuando se visualice un mensaje, seleccione [OK] otra vez.

4. **Lea el QR Code mostrado en el monitor de este producto con el smartphone.**

   Una vez leído el QR Code, aparecerá el mensaje [¿Desea establecer una conexión con la cámara?] en la pantalla del smartphone.

5. **Seleccione [OK] en la pantalla del smartphone.**

   El smartphone se conecta al producto.
   - Ahora puede tomar imágenes a distancia mientras comprueba la composición en la pantalla del smartphone.

Sugerencia

- Una vez leído el QR Code, el SSID (DIRECT-xxxx) y la contraseña de este producto quedan registrados en el smartphone. Esto le permite conectar fácilmente el smartphone al producto a través de Wi-Fi en una fecha posterior seleccionando el SSID.(Ajuste [Ctrl con smartphone] a [Activar] por adelantado).

Nota

- Puede que se produzcan interferencias de ondas de radio dado que las comunicaciones de Bluetooth y las comunicaciones de Wi-Fi (2,4 GHz) utilizan la misma banda de frecuencia. Si su conexión Wi-Fi no es estable, se puede mejorar desactivando la función Bluetooth del smartphone. Si hace esto, la función de vínculo de la información de ubicación no estará disponible.
- Si no puede conectar su smartphone a este producto usando la función [Un solo toque (NFC)] o el QR Code, utilice el SSID y la contraseña.

Tema relacionado

- Imaging Edge Mobile
- Control de la cámara utilizando un smartphone Android (SSID)

5-007-328-43(1) Copyright 2019 Sony Corporation

Control de la cámara utilizando un smartphone Android (SSID)

Puede controlar este producto utilizando su smartphone conectando su smartphone a la cámara utilizando el SSID y la contraseña.
Asegúrese de que [Ctrl con smartphone] está ajustado a [Activar] seleccionando MENU → (Red) → [Ctrl con smartphone].

1. **MENU → (Red) → [Ctrl con smartphone] → [Conexión].**

   El QR Code se visualiza en el monitor de este producto.

2. **Pulse el botón (Borrar) de este producto.**

   El SSID y contraseña de este producto se visualizan en el monitor de este producto.

3. **Inicie Imaging Edge Mobile en su smartphone.**

4. **Seleccione el nombre de modelo de este producto (DIRECT-xxxx: xxxx).**

5. **Introduzca la contraseña que se visualiza en este producto.**

   El smartphone se conecta al producto.
   - Ahora puede tomar imágenes a distancia mientras comprueba la composición en la pantalla del smartphone.

Nota

- Puede que se produzcan interferencias de ondas de radio dado que las comunicaciones de Bluetooth y las comunicaciones de Wi-Fi (2,4 GHz) utilizan la misma banda de frecuencia. Si su conexión Wi-Fi no es estable, se puede mejorar desactivando la función Bluetooth del smartphone. Si hace esto, la función de vínculo de la información de ubicación no estará disponible.

Tema relacionado

- Imaging Edge Mobile

5-007-328-43(1) Copyright 2019 Sony Corporation

Control de la cámara utilizando un iPhone o iPad (QR Code)

Puede conectar un iPhone o iPad a la cámara utilizando el QR Code y operar la cámara utilizando el iPhone o iPad. Asegúrese de que [Ctrl con smartphone] está ajustado a [Activar] seleccionando MENU → (Red) → [Ctrl con smartphone].

1. **MENU → (Red) → [Ctrl con smartphone] → [Conexión].**

   El QR Code **(A)** y el SSID **(B)** se visualizan en el monitor de este producto.

2. **Inicie Imaging Edge Mobile en su iPhone o iPad y seleccione [Escanear el QR Code de la cámara].**

3. **Seleccione [OK] en la pantalla del iPhone o iPad.**

   - Cuando se visualice un mensaje, seleccione [OK] otra vez.

4. **Lea el QR Code mostrado en el monitor de este producto con el iPhone o iPad.**

   El iPhone o iPad se conectará al producto.

   - Ahora puede tomar imágenes a distancia mientras comprueba la composición en la pantalla de su iPhone o iPad.

Sugerencia

- Una vez que ha sido leído el QR Code, el SSID (DIRECT-xxxx) y contraseña de este producto se registran en el iPhone o iPad. Esto le permite conectar fácilmente el iPhone o iPad al producto a través de Wi-Fi en una fecha posterior seleccionando el SSID. (Ajuste [Ctrl con smartphone] a [Activar] por adelantado).

Nota

- Puede que se produzcan interferencias de ondas de radio dado que las comunicaciones de Bluetooth y las comunicaciones de Wi-Fi (2,4 GHz) utilizan la misma banda de frecuencia. Si su conexión Wi-Fi no es estable, se puede mejorar desactivando la función Bluetooth del smartphone. Si hace esto, la función de vínculo de la información de ubicación no estará disponible.
- Si no puede conectar el iPhone o iPad a este producto utilizando el QR Code, utilice el SSID y la contraseña.

Tema relacionado

- Imaging Edge Mobile

- Control de la cámara utilizando un iPhone o iPad (SSID)

5-007-328-43(1) Copyright 2019 Sony Corporation

Control de la cámara utilizando un iPhone o iPad (SSID)

Puede controlar la cámara utilizando un iPhone o iPad conectando el iPhone o iPad a la cámara utilizando el SSID y la contraseña.
Asegúrese de que [Ctrl con smartphone] está ajustado a [Activar] seleccionando MENU → (Red) → [Ctrl con smartphone].

1. **MENU → (Red) → [Ctrl con smartphone] → [Conexión].**

   El QR Code se visualiza en el monitor de este producto.

2. **Pulse el botón (Borrar) de este producto.**

   El SSID y contraseña de este producto se visualizan en el monitor de este producto.

3. **Seleccione el nombre de modelo de este producto (DIRECT-xxxx: xxxx) en la pantalla de ajuste de Wi-Fi de su iPhone o iPad.**

4. **Introduzca la contraseña que se visualiza en este producto.**

El iPhone o iPad se conecta al producto.

5 **Confirme que su iPhone o iPad ha sido conectado al “SSID” mostrado en este producto.**

6 **Vuelva a la pantalla "Home" del iPhone o iPad e inicie Imaging Edge Mobile.**

- Ahora puede tomar imágenes a distancia mientras comprueba la composición en la pantalla de su iPhone o iPad.

Nota

- Puede que se produzcan interferencias de ondas de radio dado que las comunicaciones de Bluetooth y las comunicaciones de Wi-Fi (2,4 GHz) utilizan la misma banda de frecuencia. Si su conexión Wi-Fi no es estable, se puede mejorar desactivando la función Bluetooth del smartphone. Si hace esto, la función de vínculo de la información de ubicación no estará disponible.

Tema relacionado

- Imaging Edge Mobile

5-007-328-43(1) Copyright 2019 Sony Corporation

Func Enviar a smart.: Enviar a smartphone

Puede transferir imágenes fijas, películas XAVC S, películas a cámara lenta o películas a cámara rápida a un smartphone, y luego verlas.La aplicación Imaging Edge Mobile debe estar instalada en su smartphone.

1. **MENU → (Red) → [Func Enviar a smart.] → [Enviar a smartphone] → ajuste deseado.**
   - Si pulsa el botón (Enviar a smartphone) en modo de reproducción, aparecerá la pantalla de ajuste para [Enviar a smartphone].

2. **Si el producto está listo para la transferencia, aparece la pantalla de información en el producto. Conecte el smartphone y el producto utilizando esa información.**
   - El método de ajuste para conectar el smartphone y el producto varía dependiendo del smartphone.

Detalles de los elementos de menú

Sel. en este dispositivo:
Selecciona en el producto una imagen que se va a transferir al smartphone.
(1) Seleccione entre [Esta ima], [Todo con esta fecha] o [Múltiples imágenes].

- Las opciones visualizadas podrán diferir dependiendo del modo de visualización seleccionado en la cámara.

(2) Si selecciona [Múltiples imágenes], seleccione las imágenes deseadas utilizando el centro de la rueda de control, después pulse MENU → [Intro].
Selecc. en smartphone:
Muestra en el smartphone todas las imágenes grabadas en la tarjeta de memoria del producto.

Nota

- Solamente se pueden transferir imágenes que están guardadas en la tarjeta de memoria de la cámara.
- Solamente puede transferir imágenes que están guardadas en la tarjeta de memoria de la ranura de tarjeta de memoria que se está reproduciendo. Para cambiar a la ranura de tarjeta de memoria que está siendo reproducida, seleccione MENU → (Reproduc- ción) → [Selecc. soporte repr.] → la ranura deseada.
- Puede seleccionar un tamaño de imagen para enviar al smartphone entre [Original], [2M] o [VGA].
  Para cambiar el tamaño de imagen, consulte los pasos siguientes.
  - Para smartphones Android
    Inicie Imaging Edge Mobile, y cambie el tamaño de imagen mediante [Ajustes] → [Copiar tamaño de imagen].
  - Para iPhone/iPad
    Seleccione Imaging Edge Mobile en el menú de ajuste, y cambie el tamaño de la imagen mediante [Copiar tamaño de imagen].
- Las imágenes RAW se convierten a formato JPEG cuando son enviadas.

- No se pueden enviar películas de formato AVCHD.
- En función del smartphone, puede ocurrir que la película transferida no se reproduzca correctamente. Por ejemplo, la película puede no reproducirse uniformemente, o es posible que no haya sonido.
- Dependiendo del formato de la imagen fija, la película, la película a cámara lenta o la película a cámara rápida, puede que no sea posible reproducirlas en un smartphone.
- Este producto comparte la información de conexión para [Enviar a smartphone] con un dispositivo que tenga permiso para conectarse. Si quiere cambiar el dispositivo que tiene permiso para conectarse al producto, restaure la información de conexión siguiendo estos pasos. MENU → (Red) → [Ajustes Wi-Fi] → [Rest. SSID/Cntrsñ]. Después de restaurar la información de conexión, debe registrar el smartphone otra vez.
- Cuando [Modo avión] está ajustado a [Activar], no puede conectar este producto y el smartphone. Ajuste [Modo avión] en [Desactivar].

Tema relacionado

- Imaging Edge Mobile
- Control de la cámara utilizando un smartphone (NFC Remoto con un solo toque)
- Control de la cámara utilizando un smartphone Android (QR Code)
- Control de la cámara utilizando un smartphone Android (SSID)
- Control de la cámara utilizando un iPhone o iPad (QR Code)
- Control de la cámara utilizando un iPhone o iPad (SSID)
- Envío de imágenes a un smartphone (NFC Comparte con un solo toque)
- Func Enviar a smart.: Objetivo de envío (películas proxy)
- Modo avión

5-007-328-43(1) Copyright 2019 Sony Corporation

Func Enviar a smart.: Objetivo de envío (películas proxy)

Al transferir vídeo XAVC S a un smartphone con [Enviar a smartphone], puede ajustar si quiere transferir la película proxy de velocidad de bits baja o bien la película original de velocidad de bits alta.

1. **MENU → (Red) → [Func Enviar a smart.] → [Px Objetivo de envío] → ajuste deseado.**

Detalles de los elementos de menú

Sólo proxy:
Transfiere películas proxy solamente.
Sólo original:
Transfiere películas originales solamente.
Proxy & original:
Transfiere películas proxy y originales.

Tema relacionado

- Func Enviar a smart.: Enviar a smartphone
- Grabación proxy

5-007-328-43(1) Copyright 2019 Sony Corporation

Func Enviar a smart.: Con. mientr. APAG.

Establece si se aceptan o no conexiones Bluetooth desde un smartphone mientras la cámara está apagada. Cuando [Con. mientr. APAG.] está ajustado en [Activar], puede examinar imágenes de la tarjeta de memoria de la cámara y transferir imágenes de la cámara a un smartphone desde el smartphone.

1. **MENU → (Red) → [Func Enviar a smart.] → [Con. mientr. APAG.] → ajuste deseado.**

Detalles de los elementos de menú

Activar :
Acepta conexiones Bluetooth desde un smartphone mientras la cámara está apagada.
El nivel de la batería se agota gradualmente mientras la cámara está apagada. Si no quiere utilizar [Con. mientr. APAG.], apáguelo.

Desactivar :
No acepta conexiones Bluetooth desde un smartphone mientras la cámara está apagada.

Cómo examinar/transferir imágenes en el smartphone

Preparación avanzada

1. Seleccione MENU → (Red) → [Ajustes Bluetooth] → [Función Bluetooth] → [Activar] en la cámara.
2. MENU → (Red) → [Func Enviar a smart.] → [Con. mientr. APAG.] → [Activar].
3. Seleccione MENU → (Red) → [Ajustes Bluetooth] → [Emparejamiento] en la cámara para visualizar la pantalla para emparejamiento.
4. Inicie Imaging Edge Mobile en el smartphone y, a continuación, seleccione la cámara que se va a emparejar en la pantalla [ACTIV./DES. a dist. aliment. cámara].

Operaciones

1. Apague la cámara.
2. Seleccione la cámara en la pantalla [ACTIV./DES. a dist. aliment. cámara] de Imaging Edge Mobile para encender la cámara.
   - La luz de acceso de la cámara se encenderá, y estarán disponibles las funciones de navegación y transferencia.

Nota

- Si el smartphone no se utiliza durante un cierto periodo de tiempo, la conexión Bluetooth se desactivará. Seleccione [ACTIV./DES. a dist. aliment. cámara] otra vez en el smartphone.
- Cuando la cámara está encendida, cambia al modo de toma de imagen y [Func Enviar a smart.] finaliza.

Tema relacionado

- Imaging Edge Mobile
- Func Enviar a smart.: Enviar a smartphone
- Ajustes Bluetooth

5-007-328-43(1) Copyright 2019 Sony Corporation

Envío de imágenes a un smartphone (NFC Comparte con un solo toque)

Con un solo toque, puede conectar este producto y un smartphone que admita NFC, y enviar una imagen visualizada en la pantalla del producto directamente al smartphone. Puede transferir imágenes fijas, películas XAVC S y películas a cámara lenta y cámara rápida.

1. **Active la función NFC del smartphone.**
   - En un iPhone/iPad, inicie Imaging Edge Mobile y luego seleccione [Escanear NFC/QR Code de cámara] → [Escanear el NFC de la cámara] para activar la función NFC.

2. **Visualice una sola imagen en el producto.**

3. **Siga tocando el smartphone con la cámara durante 1 o 2 segundos.**

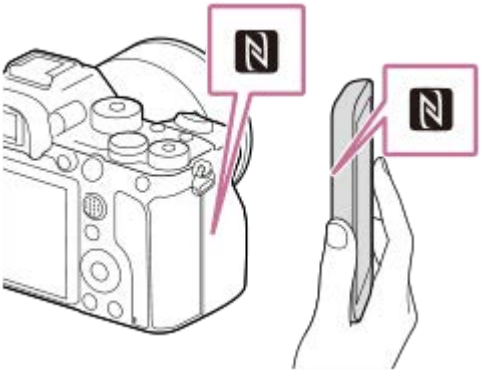

El producto y el smartphone se conectan y la imagen visualizada se envía al smartphone.

- Antes de tocar el smartphone, cancele las funciones de ahorro de energía y bloqueo de pantalla del smartphone.
- La función NFC está disponible solamente cuando se muestra la (marca N) en el producto.
- Para transferir dos o más imágenes, seleccione MENU → (Red) → [Func Enviar a smart.] → [Enviar a smartphone] para seleccionar imágenes. Después de que aparezca la pantalla de conexión habilitada, utilice NFC para conectar el producto y el smartphone.

Acerca de “NFC”

NFC es una tecnología que permite comunicación inalámbrica de corto alcance entre varios dispositivos, tales como teléfonos móviles o etiquetas de circuito integrado, etc. NFC simplifica la comunicación de datos a simplemente un solo toque en el punto a tocar designado.

- NFC (Near Field Communication) es un estándar internacional de la tecnología de comunicación inalámbrica de corto alcance.

Nota

- Solamente puede transferir imágenes que están guardadas en la tarjeta de memoria de la ranura de tarjeta de memoria que se está reproduciendo. Para cambiar la ranura de tarjeta de memoria que se va a reproducir, seleccione MENU → (Reproducción) → [Selecc. soporte repr.] → la ranura deseada.
- Puede seleccionar un tamaño de imagen para enviar al smartphone entre [Original], [2M] o [VGA].
  Para cambiar el tamaño de imagen, consulte los pasos siguientes.

— Para un smartphone Android
Inicie Imaging Edge Mobile y cambie el tamaño de imagen mediante [Ajustes] → [Copiar tamaño de imagen].
— Para iPhone o iPad
Seleccione Imaging Edge Mobile en Ajustes y cambie el tamaño de la imagen utilizando [Copiar tamaño de imagen].

- Las imágenes RAW se convierten a formato JPEG cuando son enviadas.
- No se pueden enviar películas de formato AVCHD.
- En función del smartphone, puede ocurrir que la película transferida no se reproduzca correctamente. Por ejemplo, la película puede no reproducirse uniformemente, o es posible que no haya sonido.
- Si el índice de imágenes está visualizado en el producto, no se pueden transferir imágenes utilizando la función NFC.
- Si no puede hacer una conexión, haga lo siguiente:
  — Inicie Imaging Edge Mobile en su smartphone y mueva el smartphone despacio hacia la (marca N) de este producto.
  — Si el smartphone está dentro de una funda, retírela.
  — Si el producto está dentro de una funda, retírela.
  — Compruebe si la función NFC está activada en su smartphone.
- Cuando [Modo avión] está ajustado a [Activar], no puede conectar el producto y el smartphone. Ajuste [Modo avión] en [Desactivar].

Tema relacionado

- Imaging Edge Mobile
- Func Enviar a smart.: Enviar a smartphone
- Func Enviar a smart.: Objetivo de envío (películas proxy)
- Modo avión

5-007-328-43(1) Copyright 2019 Sony Corporation

Ajust vínc info ubic

Puede utilizar la aplicación Imaging Edge Mobile para obtener la información de ubicación desde un smartphone que esté conectado con su cámara utilizando la comunicación Bluetooth. Puede grabar la información de ubicación obtenida cuando toma imágenes.

Preparativos por adelantado

Para utilizar la función de vínculo con la información de ubicación de la cámara, se requiere la aplicación Imaging Edge Mobile.
Si “Vinculación información ubicación” no está visualizado en la página principal de Imaging Edge Mobile, necesitará realizar los pasos siguientes de antemano.

1. Instale Imaging Edge Mobile en su smartphone.
   - Puede instalar Imaging Edge Mobile desde la tienda de aplicaciones de su smartphone. Si ya ha instalado la aplicación, actualícela a la versión más reciente.
2. Transfiera una imagen grabada previamente a su smartphone utilizando la función [Enviar a smartphone] de la cámara.
   - Después de transferir una imagen grabada utilizando la cámara a su smartphone, aparecerá “Vinculación información ubicación” en la página principal de la aplicación.

Procedimiento operativo

: Operaciones realizadas en el smartphone
: Operaciones realizadas en la cámara

1. : Verifique que la función Bluetooth de su smartphone está activada.
   - No realice la operación de emparejamiento Bluetooth en la pantalla de ajustes del smartphone. En los pasos 2 a 7, la operación de emparejamiento se realiza utilizando la cámara y la aplicación Imaging Edge Mobile.
   - Si ejecuta accidentalmente la operación de emparejamiento en la pantalla de ajustes del smartphone en el paso 1, cancele el emparejamiento y a continuación ejecute la operación de emparejamiento siguiendo los pasos 2 a 7 mediante la cámara y la aplicación Imaging Edge Mobile.
2. : En la cámara, seleccione MENU → (Red) → [Ajustes Bluetooth] → [Función Bluetooth] → [Activar].
3. : En la cámara, seleccione MENU → (Red) → [Ajustes Bluetooth] → [Emparejamiento].
4. : Inicie Imaging Edge Mobile en su smartphone y toque “Vinculación información ubicación”.
   - Si “Vinculación información ubicación” no se visualiza, siga los pasos en “Preparativos por adelantado” de arriba.
5. : Active [Vinculación información ubicación] en la pantalla de ajuste de [Vinculación información ubicación] de Imaging Edge Mobile.
6. : Siga las instrucciones en la pantalla de ajuste de [Vinculación información ubicación] de Imaging Edge Mobile, y a continuación seleccione su cámara en la lista.
7. : Seleccione [Aceptar] cuando se visualice un mensaje en el monitor de la cámara.

- El emparejamiento de la cámara y Imaging Edge Mobile estará completo.

8. : En la cámara, seleccione MENU → (Red) → [Ajust vínc info ubic] → [Vínculo info. ubicac.] → [Activar].

   - El (icono de obteniendo información de ubicación) se visualizará en el monitor de la cámara. La información de ubicación obtenida por su smartphone utilizando GPS, etc., se grabará cuando tome imágenes.

Detalles de los elementos de menú

Vínculo info. ubicac.:
Ajusta si se obtiene la información de ubicación vinculando con un smartphone.

Correcc. auto. hora:
Ajusta si se corrige automáticamente el ajuste de fecha de la cámara utilizando información desde un smartphone vinculado.

Ajuste auto. área:
Ajusta si se corrige automáticamente el ajuste de área de la cámara utilizando información desde un smartphone vinculado.

Iconos visualizados cuando se obtiene la información de ubicación

(Obteniendo información de ubicación): La cámara está obteniendo la información de ubicación.
(La información de ubicación no se puede obtener): La cámara no puede obtener la información de ubicación.
(Conexión Bluetooth disponible): La conexión Bluetooth con el smartphone está establecida.
(Conexión Bluetooth no disponible): La conexión Bluetooth con el smartphone no está establecida.

Sugerencia

- La información de ubicación se puede vincular cuando Imaging Edge Mobile está iniciado en su smartphone aunque el monitor del smartphone esté apagado. Sin embargo, si la cámara ha estado apagada durante un rato, es posible que la información de ubicación no esté inmediatamente vinculada cuando se encienda de nuevo la cámara. En este caso, la información de ubicación quedará inmediatamente vinculada si abre la pantalla de Imaging Edge Mobile en el smartphone.
- Cuando Imaging Edge Mobile no está operativo, como por ejemplo cuando el smartphone se ha reiniciado, inicie Imaging Edge Mobile para reanudar el vínculo de la información de ubicación.
- Si la función de vínculo de la información de ubicación no responde debidamente, consulte las notas siguientes y realice el emparejamiento otra vez.
  - Verifique que la función Bluetooth de su smartphone está activada.
  - Verifique que la cámara no está conectada con otros dispositivos utilizando la función Bluetooth.
  - Confirme que [Modo avión] para la cámara está ajustado a [Desactivar].
  - Borre la información de emparejamiento para la cámara registrada en Imaging Edge Mobile.
  - Ejecute [Restablecer conf. red] de la cámara.
- Para ver instrucciones más detalladas, consulte la página de soporte siguiente.
  https://www.sony.net/iem/btg/

Nota

- Cuando usted inicialice la cámara, la información de emparejamiento también se borrará. Para realizar el emparejamiento otra vez, borre la información de emparejamiento para la cámara registrada en Imaging Edge Mobile antes de intentarlo de nuevo.
- La información de ubicación no se grabará cuando no pueda obtenerse, como por ejemplo cuando la conexión Bluetooth está desconectada.
- La cámara se puede emparejar con hasta 15 dispositivos Bluetooth, pero puede vincular la información de ubicación con la de un solo smartphone. Si quiere vincular la información de ubicación con la de otro smartphone, desactive la función [Vinculación información ubicación] del smartphone que ya está vinculado.
- Si la conexión Bluetooth es inestable, retire cualquier obstáculo, como por ejemplo personas u objetos metálicos, de entre la cámara y el smartphone emparejado.
- Cuando empareje la cámara y su smartphone, asegúrese de utilizar el menú [Vinculación información ubicación] en Imaging Edge Mobile.
- Para utilizar la función de vinculación de la información de ubicación, ajuste [M. a dist. Bluetooth] a [Desactivar].

- La distancia de comunicación para Bluetootho Wi-Fi puede variar en función de las condiciones de uso.

Smartphones admitidos

Consulte la página de soporte para obtener la información más reciente.
https://www.sony.net/iem/

- Para ver detalles sobre las versiones de Bluetooth compatibles con su smartphone, visite el sitio web de su smartphone.

Tema relacionado

- Imaging Edge Mobile
- Func Enviar a smart.: Enviar a smartphone
- Ajustes Bluetooth
- M. a dist. Bluetooth

5-007-328-43(1) Copyright 2019 Sony Corporation

M. a dist. Bluetooth

Puede operar la cámara utilizando un controlador remoto por Bluetooth RMT-P1BT (se vende por separado). Seleccione MENU → (Red) → [Ajustes Bluetooth] → [Función Bluetooth] → [Activar] de antemano. Consulte el manual de instrucciones del controlador remoto por Bluetooth también.

1. **En la cámara, seleccione MENU → (Red) → [M. a dist. Bluetooth] → [Activar].**
   - Si no hay dispositivo Bluetooth emparejado actualmente con la cámara, aparecerá la pantalla para emparejamiento como se describe en el Paso 2.
2. **En la cámara, seleccione MENU → (Red) → [Ajustes Bluetooth] → [Emparejamiento] para visualizar la pantalla para emparejamiento.**
3. **En el controlador remoto por Bluetooth, realice el emparejamiento.**
   - Para ver detalles, consulte el manual de instrucciones del controlador remoto por Bluetooth.
4. **En la cámara, seleccione [Aceptar] en la pantalla de confirmación para la conexión Bluetooth.**
   - El emparejamiento se ha completado, y ahora puede operar la cámara desde el controlador remoto por Bluetooth. Después de emparejar el dispositivo una vez, puede conectar la cámara y el controlador remoto por Bluetooth otra vez más tarde ajustando [M. a dist. Bluetooth] a [Activar].

Detalles de los elementos de menú

Activar:
Habilita la operación del controlador remoto por Bluetooth.
Desactivar:
Inhabilita la operación del controlador remoto por Bluetooth.

Sugerencia

- La conexión Bluetooth se encuentra activa solamente mientras está manejando la cámara con el controlador remoto por Bluetooth.
- Si la función no responde debidamente, compruebe las notas siguientes y después intente haciendo el emparejamiento otra vez.
  - Verifique que la cámara no está conectada con otros dispositivos utilizando la función Bluetooth.
  - Confirme que [Modo avión] para la cámara está ajustado a [Desactivar].
  - Ejecute [Restablecer conf. red] de la cámara.

Nota

- Cuando usted inicialice la cámara, la información de emparejamiento también se borrará. Para utilizar el controlador remoto por Bluetooth realice el emparejamiento otra vez.
- Si la conexión Bluetooth es inestable, retire cualquier obstáculo que haya, como personas u objetos metálicos, entre la cámara y el controlador remoto por Bluetooth.
- No puede utilizar la función de vinculación de la información de ubicación con un smartphone mientras [M. a dist. Bluetooth] está ajustado a [Activar].
- No puede utilizar un controlador remoto por infrarrojos mientras [M. a dist. Bluetooth] está ajustado a [Activar].

- Mientras [M. a dist. Bluetooth] está ajustado a [Activar], la cámara no se pone en modo de ahorro de energía. Cambie el ajuste a [Desactivar] cuando haya terminado de utilizar el controlador remoto por Bluetooth.

Tema relacionado

- Ajustes Bluetooth

5-007-328-43(1) Copyright 2019 Sony Corporation

Ver en TV

Puede ver imágenes en un televisor que admita conexión a red transfiriéndolas desde el producto sin conectar el producto y el televisor con un cable. Para algunos televisores, es posible que necesite realizar operaciones en el televisor. Para ver detalles, consulte el manual de instrucciones suministrado con el televisor.

1. **MENU → (Red) → [Ver en TV] → dispositivo deseado que se va a conectar.**

2. **Cuando quiera reproducir imágenes utilizando pase de diapositivas, pulse el centro de la rueda de control.**

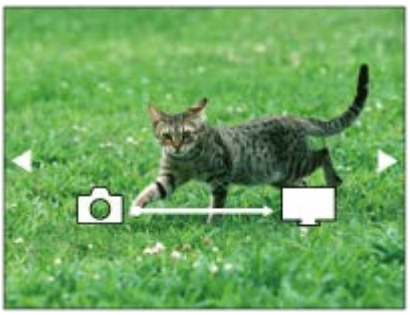

- Para visualizar la imagen siguiente/anterior manualmente, pulse el lado derecho/izquierdo de la rueda de control.
- Para cambiar el dispositivo que se va a conectar, pulse el lado inferior de la rueda de control, después seleccione [List. dispos].

Ajustes de pase de diapositivas

Puede cambiar los ajustes del pase de diapositivas pulsando el lado inferior de la rueda de control.
Reprod. selección:
Selecciona el grupo de imágenes que se va a mostrar.
Ver carpetas (Fija):
Seleccione entre [Todo] y [Todo en carp.].
Ver fecha:
Seleccione entre [Todo] y [Todo con esta fecha].
Intervalo:
Seleccione entre [Corto] y [Largo].
Efectos*:
Seleccione entre [Activar] y [Desactivar].
Tamaño img reprod.:
Seleccione entre [HD] y [4K].

* Los ajustes solamente son efectivos para un televisor BRAVIA compatible con las funciones.

Nota

- Solamente puede transferir imágenes que están guardadas en la tarjeta de memoria de la ranura de tarjeta de memoria que se está reproduciendo. Para cambiar la ranura de tarjeta de memoria que se va a reproducir, seleccione MENU → (Reproducción) → [Selecc. soporte repr.] → la ranura deseada.
- Puede utilizar esta función en un televisor que admita procesador DLNA.
- Puede ver imágenes en un televisor que pueda conectarse a Wi-Fi Direct o a un televisor que pueda conectarse a la red (incluyendo los televisores que se pueden conectar a una red alámbrica).
- Si conecta un televisor y este producto y no utiliza Wi-Fi Direct, primero necesitará registrar su punto de acceso.

- La visualización de las imágenes en el televisor podrá llevar tiempo.
- Las películas no se pueden mostrar en un televisor a través de Wi-Fi. Utilice un cable HDMI (se vende por separado).
- Cuando [Mostrar como grupo] está ajustado en [Activar], solamente se transfiere la primera imagen del grupo al televisor.

Tema relacionado

- Ajustes Wi-Fi: WPS Push
- Ajustes Wi-Fi: Conf. punto acceso

5-007-328-43(1) Copyright 2019 Sony Corporation

Modo avión

Cuando embarque en un avión, etc., puede inhabilitar temporalmente todas las funciones relacionadas con la función inalámbrica incluyendo Wi-Fi.

1. **MENU → (Red) → [Modo avión] → ajuste deseado.**

   Si ajusta [Modo avión] a [Activar], se visualizará una marca de avión en la pantalla.

5-007-328-43(1) Copyright 2019 Sony Corporation

Cámara Digital de Lentes Intercambiables
ILCE-7RM4 α7RIV

Ajustes Wi-Fi: WPS Push

Si su punto de acceso tiene un botón Wi-Fi Protected Setup (WPS), puede registrar el punto de acceso a este producto fácilmente.

1. **MENU → (Red) →[Ajustes Wi-Fi] → [WPS Push].**
2. **Pulse el botón Wi-Fi Protected Setup (WPS) en el punto de acceso para efectuar la conexión.**

Nota

- [WPS Push] responde solamente si el ajuste de seguridad de su punto de acceso está ajustado a WPA o WPA2 y si su punto de acceso admite el método del botón Wi-Fi Protected Setup (WPS). Si el ajuste de seguridad está ajustado a WEP o si su punto de acceso no admite el método del botón Wi-Fi Protected Setup (WPS), realice [Conf. punto acceso].
- Para ver detalles sobre las funciones y ajustes disponibles de su punto de acceso, consulte el manual de instrucciones del punto de acceso o póngase en contacto con el administrador del punto de acceso.
- Puede ocurrir que una conexión no sea posible o que la distancia de comunicación sea más corta, dependiendo de circunstancias tales como el tipo de material de las paredes o si hay obstrucciones u ondas de radio entre el producto y el punto de acceso. En tal caso, cambie la ubicación del producto o acerque más el producto al punto de acceso.

Tema relacionado

- Ajustes Wi-Fi: Conf. punto acceso

5-007-328-43(1) Copyright 2019 Sony Corporation

Ajustes Wi-Fi: Conf. punto acceso

Puede registrar su punto de acceso manualmente. Antes de iniciar el procedimiento, compruebe el nombre SSID del punto de acceso, el sistema de seguridad, y la contraseña. Es posible que la contraseña esté predeterminada en algunos dispositivos. Para ver detalles, consulte el manual de instrucciones del punto de acceso, o consulte con el administrador del punto de acceso.

1. **MENU → (Red) → [Ajustes Wi-Fi] → [Conf. punto acceso].**

2. **Seleccione el punto de acceso que quiere registrar.**

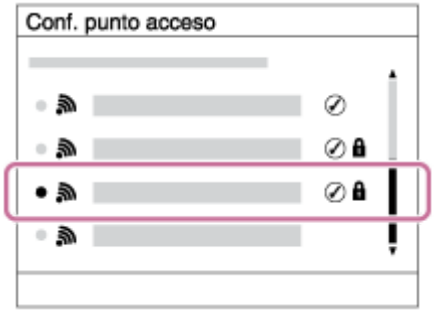

Cuando el punto de acceso deseado esté visualizado en la pantalla: Seleccione el punto de acceso deseado.
Cuando el punto de acceso deseado no esté visualizado en la pantalla: Seleccione [Ajuste manual] y ajuste el punto de acceso.

- Si selecciona [Ajuste manual], introduzca el nombre SSID del punto de acceso, después seleccione el sistema de seguridad.

3. **Introduzca la contraseña, y seleccione [Aceptar].**

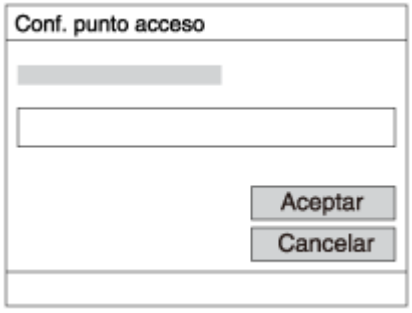

- Los puntos de acceso sin la marca no requieren contraseña.

4. **Seleccione [Aceptar].**

Otros elementos de ajuste

Dependiendo del estado o el método de ajuste de su punto de acceso, es posible que quiera ajustar más elementos.

WPS PIN:
Visualiza el código PIN que usted introduce en el dispositivo conectado.
Conex. de Prioridad:

Seleccione [Activar] o [Desactivar].

Ajuste dirección IP:

Seleccione [Automático] o [Manual].

Dirección IP:

Si va a introducir la dirección IP manualmente, introduzca la dirección establecida.

Máscara de subred/Puerta enlace predet./Servidor DNS princip./Servidor DNS secund.:

Si ha ajustado [Ajuste dirección IP] a [Manual], introduzca cada dirección conforme a su entorno de red.

Nota

- Para dar prioridad en el futuro al punto de acceso registrado, ajuste [Conex. de Prioridad] a [Activar].

Tema relacionado

- Ajustes Wi-Fi: WPS Push
- Cómo utilizar el teclado

5-007-328-43(1) Copyright 2019 Sony Corporation

Ajustes Wi-Fi: Banda de frecuencia (modelos que admiten 5 GHz)

Ajusta la banda de frecuencia para comunicaciones Wi-Fi. [5 GHz] tiene velocidades de comunicación más rápidas y transferencias de datos más estables que [2,4 GHz]. El ajuste de [Banda de frecuencia] solamente se aplica a [Enviar a smartphone], [Ctrl con smartphone] y [PC remoto] (Wi-Fi Direct).

1. **MENU → (Red) → [Ajustes Wi-Fi] → [Banda de frecuencia] → ajuste deseado.**

Detalles de los elementos de menú

2,4 GHz/5 GHz

Nota

- Si hay dos puntos de acceso, de 2,4 GHz y 5 GHz, con el mismo formato de cifrado y SSID, se mostrará el punto de acceso con el campo de radio más fuerte.

5-007-328-43(1) Copyright 2019 Sony Corporation

Cámara Digital de Lentes Intercambiables
ILCE-7RM4 α7RIV

Ajustes Wi-Fi: Muestra info Wi-Fi

Visualiza información Wi-Fi para la cámara, tal como la dirección MAC, dirección IP, etc.

1. **MENU → (Red) → [Ajustes Wi-Fi] → [Muestra info Wi-Fi].**

Sugerencia

- La información aparte de la dirección MAC se visualiza en las condiciones siguientes.
  - [Función FTP] bajo [Func. transfer. FTP] está ajustado a [Activar], y se ha establecido una conexión Wi-Fi.
  - [PC remoto] está ajustado a [Activar] y [Mét. con. PC remoto] está ajustado a [Con. p. acceso Wi-Fi] bajo [Función PC remoto], y se ha establecido una conexión Wi-Fi.

5-007-328-43(1) Copyright 2019 Sony Corporation

Cámara Digital de Lentes Intercambiables
ILCE-7RM4 α7RIV

Ajustes Wi-Fi: Rest. SSID/Cntrsñ

Este producto comparte información de conexión para [Enviar a smartphone], [Conexión] en [Ctrl con smartphone] y las conexiones Wi-Fi Direct que usan [Función PC remoto] con dispositivos que tienen permiso para conectarse. Si quiere cambiar los dispositivos que tienen permiso para conectarse, restaure la información de conexión.

1. **MENU → (Red) → [Ajustes Wi-Fi] → [Rest. SSID/Cntrsñ] → [Aceptar].**

Nota

- Si conecta este producto a un smartphone después de restaurar la información de conexión, deberá reconfigurar de nuevo el smartphone.
- Si conecta este producto a un ordenador con Wi-Fi Direct después de restaurar la información de conexión, deberá reconfigurar de nuevo el ordenador.

Tema relacionado

- Func Enviar a smart.: Enviar a smartphone
- Ctrl con smartphone
- Funcionamiento de la cámara desde un ordenador (Función PC remoto)

5-007-328-43(1) Copyright 2019 Sony Corporation

Cámara Digital de Lentes Intercambiables
ILCE-7RM4 α7RIV

Ajustes Bluetooth

Controla los ajustes para conectar la cámara a un smartphone o controlador remoto por Bluetooth a través de una conexión Bluetooth.
Si quiere emparejar la cámara y el smartphone para poder utilizar la función de vínculo de la información de ubicación, consulte “Ajust vínc info ubic”.
Si quiere realizar emparejamiento para poder utilizar un controlador remoto por Bluetooth, consulte “M. a dist. Bluetooth”.

1. **MENU → (Red) → [Ajustes Bluetooth] → ajuste deseado.**

Detalles de los elementos de menú

Función Bluetooth (Activar/Desactivar):
Ajusta si se activa o no la función Bluetooth de la cámara.

Emparejamiento:
Muestra la pantalla para emparejar la cámara y el smartphone o el controlador remoto por Bluetooth.

Mostr. direcc. dispos:
Visualiza la dirección BD de la cámara.

Tema relacionado

- Ajust vínc info ubic
- M. a dist. Bluetooth

5-007-328-43(1) Copyright 2019 Sony Corporation

Edit. Nombre Dispos.

Puede cambiar el nombre del dispositivo para conexiones Wi-Fi Direct, [PC remoto] o Bluetooth.

1. **MENU → (Red) → [Edit. Nombre Dispos.].**
2. **Seleccione la casilla de introducción, después introduzca el nombre del dispositivo→[Aceptar].**

Tema relacionado

- Ajustes Wi-Fi: WPS Push
- Ajustes Wi-Fi: Conf. punto acceso
- Funcionamiento de la cámara desde un ordenador (Función PC remoto)
- Cómo utilizar el teclado

5-007-328-43(1) Copyright 2019 Sony Corporation

Cámara Digital de Lentes Intercambiables
ILCE-7RM4 α7RIV

Importación del certificado raíz a la cámara (Import. certific. raíz)

Desde una tarjeta de memoria, importa un certificado raíz necesario para verificar un servidor. Use esta función para comunicaciones codificadas durante transferencias FTP.
Para más detalles, consulte la “Guía de Ayuda de FTP.”
https://rd1.sony.net/help/di/ftp/h_zz/

1. **MENU → (Red) → [Import. certific. raíz].**

5-007-328-43(1) Copyright 2019 Sony Corporation

Seguridad (IPsec)

Cifra datos cuando la cámara y un ordenador se comunican a través de una conexión Wi-Fi.

1. **MENU → (Red) → [Seguridad (IPsec)] → ajuste deseado.**

Detalles de los elementos de menú

IPsec ([Activar]/[Desactivar]):
Ajusta si se utiliza o no la función [Seguridad (IPsec)].

Dirección IP destino:
Establece la dirección IP del dispositivo para conectar mediante la función [Seguridad (IPsec)].

Clave compartida:
Establece la tecla compartida utilizada por la función [Seguridad (IPsec)].

Nota

- Utilice al menos ocho y no más de 20 caracteres alfanuméricos o símbolos para [Clave compartida].
- Para las comunicaciones IPsec, el dispositivo que se va a conectar debe ser compatible con IPsec.
  Dependiendo del dispositivo, es posible que no se puedan realizar comunicaciones o que la velocidad de comunicación sea lenta.
- En esta cámara, IPsec solamente funciona en el modo de transporte y utiliza IKEv2.
  El algoritmo es AES with 128-bit keys in CBC mode/Diffie-Hellman 3072-bit modp group/PRF-HMAC-SHA-256/HMAC-SHA-384-192.
  La autentificación expira después de 24 horas.
- Las comunicaciones cifradas solamente pueden realizarse con dispositivos que estén configurados correctamente. Las comunicaciones con otros dispositivos no se cifran.
- Para obtener más detalles sobre la configuración de IPsec, consulte con el administrador de la red de su dispositivo.

5-007-328-43(1) Copyright 2019 Sony Corporation

Restablecer conf. red

Restaura todos los ajustes de red a sus valores predeterminados.

1. **MENU → (Red) → [Restablecer conf. red] → [Intro].**

5-007-328-43(1) Copyright 2019 Sony Corporation

Entorno de ordenador recomendado

Puede confirmar el entorno de ordenador para la utilización del software en la URL siguiente:
https://www.sony.net/pcenv/

5-007-328-43(1) Copyright 2019 Sony Corporation

PlayMemories Home

Con PlayMemories Home, puede hacer lo siguiente:

- Puede importar imágenes tomadas con este producto a su ordenador.
- Puede reproducir las imágenes importadas a su ordenador.
- Puede compartir sus imágenes utilizando PlayMemories Online.
- Puede editar películas tal como cortando o uniendo.
- Puede añadir varios efectos tales como BGM y subtítulos a las películas.

También para Windows, puede hacer lo siguiente:

- Puede organizar imágenes almacenadas en el ordenador en un calendario por fecha de toma para verlas.
- Puede editar y corregir imágenes, tal como recortar y cambiar de tamaño.
- Puede crear un disco de películas importadas a un ordenador.
  Se pueden crear discos Blu-ray Disc o discos AVCHD de películas de formato XAVC S.
- Puede subir imágenes a un servicio en la red. (Se requiere una conexión a Internet).
- Para otros detalles, le rogamos que consulte la Ayuda de PlayMemories Home.

Tema relacionado

- Instalación de PlayMemories Home

5-007-328-43(1) Copyright 2019 Sony Corporation

Instalación de PlayMemories Home

1. **Utilizando el navegador de Internet de su ordenador, vaya a la URL de abajo y descargue PlayMemories Home siguiendo las instrucciones en pantalla.**

   https://www.sony.net/pm/

   - Se requiere una conexión a Internet.
   - Para ver instrucciones detalladas, visite la página de soporte de PlayMemories Home.
     https://www.sony.co.jp/pmh-se/

2. **Conecte el producto a su ordenador utilizando el cable USB, y después encienda el producto.**

   - Es posible que se añadan funciones nuevas a PlayMemories Home. Aunque PlayMemories Home ya haya sido instalado en su ordenador, conecte este producto y su ordenador otra vez.
   - No retire el cable USB de la cámara mientras la cámara esté en funcionamiento o la pantalla de acceso esté visualizándose. Si lo hace se podrán dañar los datos.

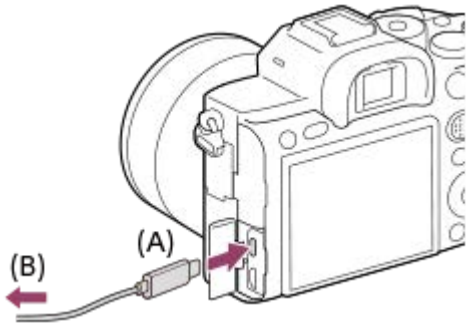

A: Al terminal USB Type-C
B: A la toma USB del ordenador

Nota

- Inicie la sesión como Administrador.
- Es posible que sea necesario reiniciar el ordenador. Cuando aparezca el mensaje de confirmación de reinicio, reinicie el ordenador siguiendo las instrucciones en pantalla.
- Es posible que se instale DirectX dependiendo del entorno del sistema de su ordenador.

5-007-328-43(1) Copyright 2019 Sony Corporation

Cámara Digital de Lentes Intercambiables
ILCE-7RM4 α7RIV

Conexión a un ordenador

1. **Inserte en la cámara una batería cargada suficientemente.**

2. **Encienda la cámara y el ordenador.**

3. **Compruebe que [Conexión USB] bajo (Ajustes) está ajustado a [Almac.masivo].**

4. **Conecte la cámara al ordenador utilizando un cable USB (A).**

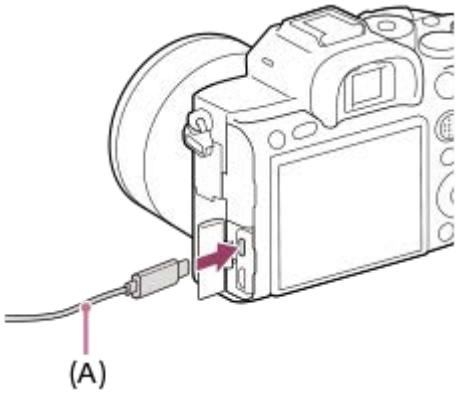

- Cuando conecte la cámara al ordenador por primera vez, el procedimiento para reconocer la cámara puede que comience automáticamente en el ordenador. Espere hasta que termine el procedimiento.
- Si conecta el producto a su ordenador utilizando el cable USB cuando [Alimentación USB] está ajustado a [Activar], la alimentación se suministrará desde su ordenador. (Ajuste predeterminado: [Activar])
- Utilice el cable USB Type-C (suministrado) o un cable USB normal.
- Utilice un ordenador compatible con USB 3.2 y el cable USB Type-C (suministrado) para comunicaciones a más alta velocidad.

Nota

- No encienda/apague ni reinicie el ordenador, ni lo reanude del modo de ahorro de energía, cuando haya sido establecida una conexión USB entre el ordenador y la cámara. Si lo hace podrá ocasionar un malfuncionamiento. Antes de encender/apagar o reiniciar el ordenador, o reanudarlo del modo de ahorro de energía, desconecte la cámara del ordenador.

Tema relacionado

- Conexión USB
- Ajuste USB LUN

5-007-328-43(1) Copyright 2019 Sony Corporation

Importación de imágenes al ordenador sin utilizar PlayMemories Home

PlayMemories Home le permite importar imágenes fácilmente. Para ver detalles sobre las funciones de PlayMemories Home, consulte la Ayuda de PlayMemories Home.

Importación de imágenes al ordenador sin utilizar PlayMemories Home (Para Windows)

Cuando aparezca el asistente de reproducción automática después de hacer una conexión USB entre el producto y un ordenador, haga clic en [Abrir la carpeta para ver los archivos] → [Aceptar] → [DCIM]. Después copie las imágenes deseadas al ordenador.

Importación de imágenes al ordenador sin utilizar PlayMemories Home (Para Mac)

Conecte el producto a su ordenador Mac. Haga doble clic en el icono recién reconocido en el escritorio → carpeta en la que está almacenada la imagen que quiere importar. Después arrastre el archivo de imagen y suéltelo en el icono de disco duro.

Nota

- Para operaciones como importar películas XAVC S o películas AVCHD al ordenador, utilice PlayMemories Home.
- No edite ni procese de ninguna manera archivos/carpetas de películas AVCHD o XAVC S desde el ordenador conectado. Los archivos de película se pueden dañar o volverse irreproducibles. No borre o copie películas AVCHD o películas XAVC S de la tarjeta de memoria desde el ordenador. Sony no se hace responsable de las consecuencias que puedan resultar de tales operaciones a través de un ordenador.
- Si elimina imágenes o realiza otras operaciones desde el ordenador conectado, es posible que el archivo de base de datos de imagen se vuelva incoherente. En este caso, repare el archivo de base de datos de imagen.

5-007-328-43(1) Copyright 2019 Sony Corporation

Desconexión de la cámara del ordenador

Realice los pasos 1 y 2 de abajo antes de realizar las operaciones siguientes:

- Desconectar el cable USB.
- Retirar la tarjeta de memoria.
- Apagar el producto.

1. **Haga clic en (Quitar hardware de forma segura y expulsar el medio) en la barra de tareas.**
2. **Haga clic en el mensaje visualizado.**

Nota

- En ordenadores Mac arrastre el icono de tarjeta de memoria o el icono de unidad y suéltelo en el icono de “Papelera”. La cámara se desconectará del ordenador.
- Es posible que el icono de desconexión no aparezca en algunos ordenadores. En ese caso, puede omitir los pasos de arriba.
- No retire el cable USB de la cámara mientras la luz de acceso está encendida. Los datos podrán dañarse.

5-007-328-43(1) Copyright 2019 Sony Corporation

Funcionamiento de la cámara desde un ordenador (Función PC remoto)

Utiliza una conexión USB o Wi-Fi, etc. para controlar la cámara desde un ordenador, incluidas funciones tales como la toma y el almacenamiento de imágenes en el ordenador.
Seleccione MENU → (Red) → [Ctrl con smartphone] → [Ctrl con smartphone] → [Desactivar] de antemano.
Para obtener más detalles sobre la función [Función PC remoto], consulte la dirección URL siguiente:
https://support.d-imaging.sony.co.jp/support/tutorial/ilc/l/ilce-7rm4/pcremote.php

1. **MENU → (Red) → [Función PC remoto] → Seleccione un elemento para establecer y, a continuación, seleccione el ajuste deseado.**

2. **Conecte la cámara al ordenador e inicie Imaging Edge (Remote) en el ordenador.**

   Ahora puede operar la cámara utilizando Imaging Edge (Remote).

   - El método de conexión entre la cámara y el ordenador depende del valor en [Mét. con. PC remoto].

Detalles de los elementos de menú

PC remoto:
Ajusta si se utiliza o no la función [PC remoto]. ([Activar] / [Desactivar])

Mét. con. PC remoto:
Selecciona el método de conexión cuando la cámara está conectada a un ordenador mediante [PC remoto]. ([USB]/[Wi-Fi Direct]/[Con. p. acceso Wi-Fi])

Emparejamiento:
Cuando [Mét. con. PC remoto] está ajustado en [Con. p. acceso Wi-Fi], empareje la cámara con el ordenador.

Inform. Wi-Fi Direct:
Visualiza la información necesaria para conectar a la cámara desde el ordenador cuando [Mét. con. PC remoto] está ajustado en [Wi-Fi Direct].

Dest. guard. img fija:
Ajusta si se guardan o no las imágenes fijas en la cámara y el ordenador durante la toma a PC remoto. ([Sólo PC]/[PC+cámara]/[Sólo cámara])

Gua. img PC RAW+J:
Selecciona el tipo de archivo para imágenes que se van a transferir al ordenador cuando [Dest. guard. img fija] está ajustado en [PC+cámara] ([RAW & JPEG]/[Sólo JPEG]/[Sólo RAW])

Tam. img guard. PC:
Selecciona el tamaño de archivo para imágenes que se van a transferir al ordenador cuando [Dest. guard. img fija] está ajustado en [PC+cámara]. El archivo JPEG de tamaño original o un archivo JPEG equivalente a 2M se puede transferir. ([Original]/[2M])

Cómo conectar la cámara y el ordenador

Cuando [Mét. con. PC remoto] está ajustado en [USB]
Conecte la cámara y el ordenador utilizando un cable USB Type-C (suministrado).

Cuando [Mét. con. PC remoto] está ajustado en [Wi-Fi Direct]
Utilice la cámara como punto de acceso y conecte el ordenador a la cámara directamente a través de Wi-Fi.
Seleccione MENU→ (Red) → [Función PC remoto] → [Inform. Wi-Fi Direct] para mostrar la información de conexión Wi-Fi (SSID y contraseña) para la cámara. Conecte el ordenador y la cámara utilizando la información de conexión Wi-Fi visualizada en la cámara.

Cuando [Mét. con. PC remoto] está ajustado en [Con. p. acceso Wi-Fi]

Conecte la cámara y el ordenador a través de Wi-Fi utilizando un punto de acceso inalámbrico. Es necesario emparejar la cámara y el ordenador de antemano.
Seleccione MENU→ (Red) → [Ajustes Wi-Fi] → [WPS Push] o [Conf. punto acceso] para conectar la cámara al punto de acceso a red inalámbrica. Conecte el ordenador al mismo punto de acceso inalámbrico.
Seleccione MENU → (Red) → [Función PC remoto] → [Emparejamiento] en la cámara y después use Imaging Edge (Remote) para emparejar la cámara y el ordenador. Seleccione [Aceptar] en la pantalla de confirmación de emparejamiento que se muestra en la cámara para terminar de emparejar.

- La información de emparejamiento se borra cuando inicializa la cámara.

Nota

- Cuando hay insertada en la cámara una tarjeta de memoria que no se puede grabar, no se pueden grabar imágenes fijas aunque [Dest. guard. img fija] esté ajustado en [Sólo cámara] o [PC+cámara].
- Cuando [Sólo cámara] o [PC+cámara] está seleccionado y no hay tarjeta de memoria insertada en la cámara, el obturador no se liberará aunque [Liberar sin tarj. mem.] esté ajustado en [Habilitar].
- Mientras se esté reproduciendo una imagen fija en la cámara, no podrá tomar imágenes con [PC remoto].
- [Gua. img PC RAW+J] solo se puede seleccionar cuando [Formato archivo] esté ajustado en [RAW & JPEG].

5-007-328-43(1) Copyright 2019 Sony Corporation

Cámara Digital de Lentes Intercambiables
ILCE-7RM4 α7RIV

Enviar a ordenador

Puede transferir imágenes almacenadas en el producto a un ordenador conectado a un punto de acceso inalámbrico o a un enrutador de banda ancha inalámbrico y hacer copias de seguridad fácilmente utilizando esta operación. Antes de comenzar esta operación, instale PlayMemories Home en su ordenador y registre el punto de acceso en el producto.

1. **Encienda su ordenador.**
2. **MENU → (Red) → [Enviar a ordenador] → la ranura de tarjeta de memoria deseada.**

Nota

- Dependiendo de los ajustes de aplicación de su ordenador, el producto se apagará después de guardar las imágenes en su ordenador.
- Puede transferir imágenes desde el producto a un solo ordenador al mismo tiempo.
- Si quiere transferir imágenes a otro ordenador, conecte el producto y el ordenador a través de una conexión USB y siga las instrucciones en PlayMemories Home.
- No se pueden transferir películas proxy.

Tema relacionado

- Instalación de PlayMemories Home
- Ajustes Wi-Fi: WPS Push
- Ajustes Wi-Fi: Conf. punto acceso

5-007-328-43(1) Copyright 2019 Sony Corporation

Func. transfer. FTP

Puede configurar la transferencia de imágenes usando un servidor FTP o transferir imágenes al servidor FTP. Se requieren conocimientos básicos del servidor FTP.
Para más detalles, consulte la “Guía de Ayuda de FTP.”
https://rd1.sony.net/help/di/ftp/h_zz/

1. **MENU → (Red) → [Func. transfer. FTP] → ajuste deseado.**

Tema relacionado

- Importación del certificado raíz a la cámara (Import. certific. raíz)

5-007-328-43(1) Copyright 2019 Sony Corporation

Imaging Edge

Imaging Edge es un paquete de software que incluye funciones tales como toma remota desde un ordenador, y ajuste o revelado de imágenes RAW grabadas con la cámara.La utilización de Imaging Edge con [Toma múlti despl píx] le permite tomar, combinar y ajustar imágenes en secuencia.

Viewer:
Puede visualizar y buscar imágenes.

Edit:
Puede editar imágenes con varias correcciones tales como curva de tono y nitidez, y revelar imágenes grabadas en formato RAW.

Remote:
Puede ajustar la configuración de la cámara o tomar imágenes desde un ordenador conectado a la cámara mediante un cable USB o Wi-Fi.
Para controlar la cámara con un ordenador, seleccione MENU → (Red) → [Función PC remoto] → [PC remoto] → [Activar] y, a continuación, conecte la cámara al ordenador mediante un cable USB o Wi-Fi.

Para ver detalles sobre cómo utilizar Imaging Edge, consulte la página de soporte.
https://www.sony.net/disoft/help/

Instalación de Imaging Edge en el ordenador

Descargue e instale el software accediendo a la URL siguiente:
https://www.sony.net/disoft/d/

Tema relacionado

- Conexión USB
- Funcionamiento de la cámara desde un ordenador (Función PC remoto)

5-007-328-43(1) Copyright 2019 Sony Corporation

Selección de un disco que se va a crear

Puede crear un disco que se puede reproducir en otros dispositivos de una película grabada en esta cámara.
Qué dispositivos pueden reproducir el disco depende del tipo de disco. Seleccione el tipo de disco apropiado para los dispositivos de reproducción que va a utilizar.
Dependiendo del tipo de película, es posible que el formato de película sea convertido cuando se cree un disco.

Calidad de imagen de alta definición (HD) (disco Blu-ray)
Se pueden grabar películas de calidad de imagen de alta definición (HD) en un disco Blu-ray, y crear así un disco de calidad de imagen de alta definición (HD).
Un disco Blu-ray le permite grabar películas de calidad de imagen de alta definición (HD) de mayor duración que los discos DVD.
Formatos de película grabables: XAVC S, AVCHD
Reproductores: dispositivos de reproducción de discos Blu-ray (reproductores de discos Sony Blu-ray, PlayStation 4, etc.)

Calidad de imagen de alta definición (HD) (disco de grabación AVCHD)
Se pueden grabar películas de calidad de imagen de alta definición (HD) en soportes DVD como discos DVD-R, y crear así un disco de calidad de imagen de alta definición (HD).
Formatos de película grabables: XAVC S, AVCHD
Reproductores: dispositivos de reproducción de formato AVCHD (reproductores de discos Sony Blu-ray, PlayStation 4, etc.)
Estos tipos de discos no se pueden reproducir en reproductores de DVD ordinarios.

Calidad de imagen de definición estándar (STD)
Las películas de calidad de imagen de definición estándar (STD) convertidas a partir de películas de calidad de imagen de alta definición (HD) se pueden grabar en soportes DVD, tal como discos DVD-R, y crear así discos de calidad de imagen estándar (STD).
Formatos de película grabables: AVCHD
Reproductores: dispositivos de reproducción de DVD ordinarios (reproductores de DVD, ordenadores que pueden reproducir discos DVD, etc.)

Sugerencia

- Puede utilizar los siguientes tipos de discos de 12 cm con PlayMemories Home.
  BD-R/DVD-R/DVD+R/DVD+R DL: No regrabables
  BD-RE/DVD-RW/DVD+RW: Regrabables
  No es posible la grabación adicional.
- Mantenga siempre su “PlayStation 4” para utilizar la versión más reciente del software de sistema de la “PlayStation 4”.

Nota

- Las películas 4K no se pueden grabar en un disco en calidad de imagen 4K.

Tema relacionado

- Creación de discos Blu-ray Disc de películas de calidad de imagen de alta definición
- Creación de discos DVD (discos de grabación AVCHD) de películas de calidad de imagen de alta definición
- Creación de discos DVD de películas de calidad de imagen estándar

5-007-328-43(1) Copyright 2019 Sony Corporation

Creación de discos Blu-ray Disc de películas de calidad de imagen de alta definición

Puede crear discos Blu-ray que se pueden reproducir en dispositivos de reproducción de discos Blu-ray (como reproductores de discos Sony Blu-ray o la PlayStation 4, etc.).

A. Cómo crear discos DVD usando un ordenador
Con un ordenador Windows, puede copiar películas importadas al ordenador y crear discos Blu-ray Discs utilizando PlayMemories Home.
Su ordenador tiene que poder crear discos Blu-ray Disc.
Cuando cree un disco Blu-ray Disc por primera vez, conecte su cámara al ordenador utilizando un cable USB. El software necesario se añade automáticamente a su ordenador. (Se necesita una conexión a Internet).
Para ver detalles sobre cómo crear un disco utilizando PlayMemories Home, consulte la Guía de Ayuda para PlayMemories Home.

B. Cómo crear discos DVD utilizando un dispositivo distinto de un ordenador
También puede crear discos Blu-ray utilizando una grabadora Blu-ray, etc.
Para ver detalles, consulte las instrucciones de manejo del dispositivo.

Nota

- Cuando se crean discos de Blu-ray utilizando PlayMemories Home de películas grabadas en el formato de película XAVC S, la calidad de imagen se convierte a 1 920 × 1 080 (60i/50i). No es posible crear discos con la calidad de imagen original.
  Para grabar películas con la calidad de imagen original, copie las películas a un ordenador o a un soporte externo.

Tema relacionado

- Selección de un disco que se va a crear
- Creación de discos DVD (discos de grabación AVCHD) de películas de calidad de imagen de alta definición
- Creación de discos DVD de películas de calidad de imagen estándar

5-007-328-43(1) Copyright 2019 Sony Corporation

Creación de discos DVD (discos de grabación AVCHD) de películas de calidad de imagen de alta definición

Puede crear discos DVD (discos de grabación AVCHD) que se pueden reproducir en dispositivos de reproducción compatibles con AVCHD (como reproductores de Blu-ray Disc o la PlayStation 4, etc., deSony).

A. Cómo crear discos DVD usando un ordenador
Con un ordenador Windows, puede copiar películas importadas al ordenador y crear discos DVD (discos de grabación AVCHD) utilizando PlayMemories Home.
Su ordenador tiene que poder crear discos DVD (discos de grabación AVCHD).
Cuando cree un disco DVD por primera vez, conecte su cámara al ordenador utilizando un cable USB. El software necesario se añade automáticamente a su ordenador. (Se necesita una conexión a Internet).
Para ver detalles sobre cómo crear un disco utilizando PlayMemories Home, consulte la Guía de Ayuda para PlayMemories Home.

B. Cómo crear discos DVD utilizando un dispositivo distinto de un ordenador
También puede crear discos DVD (discos de grabación AVCHD) utilizando una grabadora Blu-ray, etc.
Para ver detalles, consulte las instrucciones de manejo del dispositivo.

Nota

- Cuando se crean discos DVD (discos de grabaciónAVCHD) utilizando PlayMemories Home a partir de películas grabadas en el formato de película XAVC S, la calidad de imagen se convierte a 1 920 × 1 080 (60i/50i). No es posible crear discos con la calidad de imagen original.
  Para grabar películas con la calidad de imagen original, copie las películas a un ordenador o a un soporte externo.
- Cuando se crean discos de grabación AVCHD utilizando PlayMemories Home a partir de películas grabadas en el formato de película AVCHD con [Grabar ajuste] ajustado en [60i 24M(FX)]/[50i 24M(FX)], la calidad de imagen se convierte y no es posible crear discos con la calidad de imagen original. Esta conversión puede llevar largo tiempo. Para grabar películas con la calidad de imagen original, utilice un disco Blu-ray.

Tema relacionado

- Selección de un disco que se va a crear
- Creación de discos Blu-ray Disc de películas de calidad de imagen de alta definición
- Creación de discos DVD de películas de calidad de imagen estándar

5-007-328-43(1) Copyright 2019 Sony Corporation

Creación de discos DVD de películas de calidad de imagen estándar

Puede crear discos DVD que se pueden reproducir en dispositivos de reproducción DVD ordinarios (reproductores de DVD, ordenadores que puedan reproducir discos DVD, etc.).

A. Cómo crear utilizando un ordenador
Con un ordenador Windows, puede copiar películas importadas al ordenador y crear discos DVD utilizando PlayMemories Home.
Su ordenador tiene que poder crear discos DVD.
Cuando cree un disco DVD por primera vez, conecte su cámara al ordenador utilizando un cable USB. Instale el complemento de software exclusivo siguiendo las instrucciones en pantalla. (Se necesita una conexión a Internet.)
Para ver detalles sobre cómo crear un disco utilizando PlayMemories Home, consulte la Ayuda para PlayMemories Home.

B. Cómo crear utilizando un dispositivo distinto de un ordenador
También puede crear discos DVD utilizando una grabadora de Blu-ray, grabadora de HDD, etc.
Para ver detalles, consulte el manual de instrucciones del dispositivo.

Tema relacionado

- Selección de un disco que se va a crear
- Creación de discos Blu-ray Disc de películas de calidad de imagen de alta definición
- Creación de discos DVD (discos de grabación AVCHD) de películas de calidad de imagen de alta definición

5-007-328-43(1) Copyright 2019 Sony Corporation

Uso de los elementos de MENU

Puede cambiar los ajustes relacionados con todas las operaciones de la cámara incluyendo toma de imagen, reproducción, y método de operación. También puede ejecutar funciones de la cámara desde el MENU.

1. **Pulse el botón MENU para visualizar la pantalla de menú.**

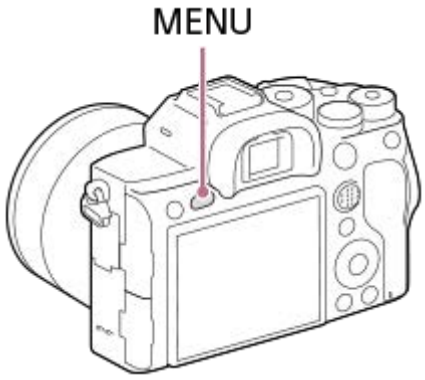

2. **Seleccione el ajuste deseado que quiere ajustar utilizando el lado superior/inferior/izquierdo/derecho de la rueda de control o girando la rueda de control, y después pulse el centro de la rueda de control.**
   - Seleccione una ficha del MENU **(A)** en la parte superior de la pantalla y pulse el lado izquierdo/derecho de la rueda de control para moverse a otra ficha del MENU.
   - Puede moverse a otra ficha del MENU girando el dial frontal.
   - Puede moverse a la siguiente ficha del MENU pulsando el botón Fn.
   - Puede volver a la pantalla anterior pulsando el botón MENU.

3. **Seleccione el valor de ajuste deseado, y pulse el centro para confirmar la selección.**

Sugerencia

- Puede visualizar la pantalla de menú asignando la función [MENU] a una tecla personalizada utilizando [Tecla person.] o [Tecla person.], y después pulsando esa tecla.

Tema relacionado

- Añadir elemento
- Mostrar de Mi Menú

5-007-328-43(1) Copyright 2019 Sony Corporation

Formato archivo (imagen fija)

Ajusta el formato de archivo para imágenes fijas.

1. **MENU → (Ajustes de cámara1) → [Formato archivo] → ajuste deseado.**

Detalles de los elementos de menú

RAW:
En este formato de archivo no se realiza procesamiento digital. Seleccione este formato para procesar imágenes en un ordenador con fines profesionales.

RAW & JPEG:
Se crean al mismo tiempo una imagen RAW y una imagen JPEG. Esta prestación es de gran utilidad cuando se necesitan dos archivos de imágenes, uno en formato JPEG para la visualización, y otro en formato RAW para la edición.

JPEG:
La imagen se graba en formato JPEG.

Acerca de las imágenes RAW

- Para abrir un archivo de imagen RAW grabado con esta cámara, se necesita el software Imaging Edge. Con Imaging Edge, puede abrir un archivo de imagen RAW, y después convertirlo a un formato de imagen popular como JPEG o TIFF, o reajustar el balance de blancos, la saturación o el contraste de la imagen.
- No se pueden aplicar funciones de [Efecto de foto] a imágenes RAW.
- Las imágenes RAW grabadas con esta cámara tienen una resolución de 14 bits por píxel. Sin embargo, la resolución está limitada a 12 bits en los modos de toma siguientes:
  - [RR Exp.Larga]
  - [BULB]
  - [Captura continua] cuando [Tipo archivo RAW] está ajustado a [Comprimido]
- Puede ajustar si las imágenes RAW quedan comprimidas o sin comprimir usando [Tipo archivo RAW].

Nota

- Si no tiene intención de editar las imágenes en su ordenador, se recomienda grabar en formato JPEG.
- No se pueden añadir marcas de registro DPOF (orden de impresión) a imágenes RAW.

Tema relacionado

- Tamañ img JPEG (imagen fija)
- Tipo archivo RAW (imagen fija)

5-007-328-43(1) Copyright 2019 Sony Corporation

Cámara Digital de Lentes Intercambiables
ILCE-7RM4 α7RIV

Tipo archivo RAW (imagen fija)

Selecciona el tipo de archivo para imágenes RAW.

1. **MENU → (Ajustes de cámara1) → [Tipo archivo RAW] → ajuste deseado.**

Detalles de los elementos de menú

Comprimido:
Graba imágenes en formato RAW comprimido. El tamaño de archivo de la imagen será aproximadamente la mitad de eso con el ajuste [Sin comprimir].

Sin comprimir:
Graba imágenes en formato RAW no comprimido. Cuando se selecciona [Sin comprimir] para [Tipo archivo RAW], el tamaño de archivo de la imagen será más grande que si esta hubiera sido grabada en formato RAW comprimido.

Nota

- Cuando se selecciona [Sin comprimir] para [Tipo archivo RAW], el icono en la pantalla cambia a RAW. RAW también se visualiza mientras se reproduce una imagen tomada en formato RAW sin comprimir.

5-007-328-43(1) Copyright 2019 Sony Corporation

Calidad JPEG (imagen fija)

Selecciona la calidad de imagen JPEG cuando [Formato archivo] está ajustado a [RAW & JPEG] o a [JPEG].

1. **MENU → (Ajustes de cámara1) → [Calidad JPEG] → ajuste deseado.**

Detalles de los elementos de menú

Extrafina/Fina/Estándar:
Como la tasa de compresión aumenta de [Extrafina] a [Fina] a [Estándar], el tamaño de archivo disminuye en el mismo orden. Esto permite grabar más archivos en una tarjeta de memoria, pero la calidad de imagen es más baja.

Tema relacionado

- Formato archivo (imagen fija)

5-007-328-43(1) Copyright 2019 Sony Corporation

Tamañ img JPEG (imagen fija)

Cuanto más grande sea el tamaño de imagen, más detalles se reproducirán cuando la imagen sea impresa en papel de formato grande. Cuanto más pequeño sea el tamaño de imagen, más imágenes podrán grabarse.

1 **MENU → (Ajustes de cámara1) → [Tamañ img JPEG] → ajuste deseado.**

Detalles de los elementos de menú

Cuando se graba en el tamaño de fotograma completo

Cuando [Relación aspecto] está ajustado a 3:2	
L: 60M	9 504 × 6 336 píxeles
M: 26M	6 240 × 4 160 píxeles
S: 15M	4 752 × 3 168 píxeles

Cuando [Relación aspecto] está ajustado a 4:3	
L: 54M	8 448 × 6 336 píxeles
M: 23M	5 552 × 4 160 píxeles
S: 13M	4 224 × 3 168 píxeles

Cuando [Relación aspecto] está ajustado a 16:9	
L: 51M	9 504 × 5 344 píxeles
M: 22M	6 240 × 3 512 píxeles
S: 13M	4 752 × 2 672 píxeles

Cuando [Relación aspecto] está ajustado a 1:1	
L: 40M	6 336 × 6 336 píxeles
M: 17M	4 160 × 4 160 píxeles
S: 10M	3 168 × 3 168 píxeles

Cuando se graba en el tamaño equivalente a APS-C

Cuando [Relación aspecto] está ajustado a 3:2	
L: 26M	6 240 × 4 160 píxeles
M: 15M	4 752 × 3 168 píxeles
S: 6,5M	3 120 × 2 080 píxeles

Cuando [Relación aspecto] está ajustado a 4:3	
L: 23M	5 552 × 4 160 píxeles
M: 13M	4 224 × 3 168 píxeles
S: 5,8M	2 768 × 2 080 píxeles

Cuando [Relación aspecto] está ajustado a 16:9	
L: 22M	6 240 × 3 512 píxeles
M: 13M	4 752 × 2 672 píxeles
S: 5,5M	3 120 × 1 752 píxeles

Cuando [Relación aspecto] está ajustado a 1:1	
L: 17M	4 160 × 4 160 píxeles
M: 10M	3 168 × 3 168 píxeles
S: 4,3M	2 080 × 2 080 píxeles

Nota

- Cuando [Formato archivo] está ajustado a [RAW] o a [RAW & JPEG], el tamaño de las imágenes RAW es “L”.

Tema relacionado

- Relación aspecto (imagen fija)

5-007-328-43(1) Copyright 2019 Sony Corporation

Relación aspecto (imagen fija)

1 **MENU → (Ajustes de cámara1) → [Relación aspecto] → ajuste deseado.**

Detalles de los elementos de menú

3:2:
Igual relación de aspecto que las películas de 35 mm

4:3:
La relación de aspecto es 4:3.

16:9:
La relación de aspecto es 16:9.

1:1:
La relación horizontal y vertical es igual.

5-007-328-43(1) Copyright 2019 Sony Corporation

APS-C/Super 35mm

Ajusta si se graba en tamaño equivalente a APS-C para imágenes fijas y en tamaño equivalente a Super 35mm para películas. Si selecciona [Activar] o [Automático], puede utilizar un objetivo de tamaño APS-C exclusivo en este producto.

1. **MENU → (Ajustes de cámara1) → [APS-C/Super 35mm] → ajuste deseado.**

Detalles de los elementos de menú

Activar:
Graba en tamaño equivalente a APS-C o bien en tamaño equivalente a Super 35mm.

Automático:
Ajusta el rango de captura automáticamente según el objetivo y los ajustes de la cámara.

Desactivar:
Siempre captura imágenes con sensor de imagen de fotograma completo de 35 mm.

Nota

- Cuando coloque un objetivo compatible con APS-C y ajuste [APS-C/Super 35mm] en [Desactivar], es posible que no logre obtener los resultados de toma de imagen deseados.
- Cuando [APS-C/Super 35mm] está ajustado en [Activar], el ángulo de visión para imágenes fijas es aproximadamente 1,5 veces la distancia focal indicada en el objetivo. Para películas, es aproximadamente 1,6 veces la distancia focal indicada en el objetivo. El ángulo de visión para películas XAVC S 4K en el formato 30P es aproximadamente 1,8 veces la distancia focal indicada en el objetivo.

5-007-328-43(1) Copyright 2019 Sony Corporation

RR Exp.Larga (imagen fija)

Cuando ajuste el tiempo de exposición a 1 segundo o más (toma de exposición larga), se activará la reducción de ruido durante el tiempo que esté abierto el obturador. Con la función activada, se reducirá el ruido granular típico de las exposiciones largas.

1. **MENU → (Ajustes de cámara1) → [RR Exp.Larga] → ajuste deseado.**

Detalles de los elementos de menú

Activar:
Activa la reducción de ruido durante el mismo tiempo que el obturador permanece abierto. Durante la reducción de ruido, aparece un mensaje y no es posible tomar otra imagen. Seleccione esto para dar prioridad a la calidad de imagen.

Desactivar:
No activa la reducción de ruido. Seleccione esto para dar prioridad al momento de la toma de imagen.

Nota

- Es posible que la reducción de ruido no se active aunque [RR Exp.Larga] esté ajustado a [Activar] en las situaciones siguientes:
  - [Modo manejo] está ajustado a [Captura continua] o [Variación exposición].
- [RR Exp.Larga] no se puede ajustar a [Desactivar] en los modos de toma siguientes:
  - [Auto. inteligente]

5-007-328-43(1) Copyright 2019 Sony Corporation

Cámara Digital de Lentes Intercambiables
ILCE-7RM4 α7RIV

RR ISO Alta (imagen fija)

Cuando se toma una imagen con sensibilidad ISO alta, el producto reduce el ruido que resulta más evidente cuando la sensibilidad del producto es de nivel alto.

1. **MENU → (Ajustes de cámara1) → [RR ISO Alta] → ajuste deseado.**

Detalles de los elementos de menú

Normal:
Activa normalmente la reducción de ruido con ISO alta.

Bajo:
Activa moderadamente la reducción de ruido con ISO alta.

Desactivar:
No activa la reducción de ruido ISO alta. Seleccione esto para dar prioridad al momento de la toma de imagen.

Nota

- [RR ISO Alta] se fija a [Normal] en los modos de toma siguientes:
  - [Auto. inteligente]
- Cuando [Formato archivo] está ajustado a [RAW], esta función no está disponible.
- [RR ISO Alta] no funciona para imágenes RAW cuando la [Formato archivo] es [RAW & JPEG].

5-007-328-43(1) Copyright 2019 Sony Corporation

Rango color (imagen fija)

La forma en que se representan los colores utilizando combinaciones de números o el rango de la reproducción de color se denomina “rango de color”. Puede cambiar el rango de color dependiendo del fin deseado para la imagen.

1. **MENU → (Ajustes de cámara1) → [Rango color] → ajuste deseado.**

Detalles de los elementos de menú

sRGB:
Este es el rango de color estándar de la cámara digital. Utilice [sRGB] en la toma normal, tal como cuando piense imprimir las imágenes sin modificarlas.

AdobeRGB:
Este espacio de color tiene un rango amplio de reproducción de color. Cuando una gran parte del motivo tenga un color verde o rojo intenso, Adobe RGB resultará eficaz. El nombre de archivo de la imagen grabada comienza por “_”.

Nota

- [AdobeRGB] es para aplicaciones o impresoras que admiten gestión del color y espacio de color de la opción DCF2.0. Es posible que las imágenes no se impriman o visualicen con los colores correctos si utiliza aplicaciones o impresoras que no admiten Adobe RGB.
- Cuando se visualicen imágenes que han sido grabadas con [AdobeRGB] en dispositivos no compatibles con Adobe RGB las imágenes se visualizarán con una saturación baja.

5-007-328-43(1) Copyright 2019 Sony Corporation

Compensac. objetivo

Compensa el oscurecimiento en las esquinas de la pantalla o la distorsión de la pantalla, o reduce la desviación de color en las esquinas de la pantalla causada por determinadas características del objetivo.

1. **MENU → (Ajustes de cámara1) → [Compensac. objetivo] → ajuste deseado.**

Detalles de los elementos de menú

Compens. sombras:
Ajusta si se compensa automáticamente el oscurecimiento en las esquinas de la pantalla. ([Automático]/[Desactivar])

Comp. aber. cromát.:
Ajusta si se reduce automáticamente la desviación de color en las esquinas de la pantalla. ([Automático]/[Desactivar])

Compens. distorsión:
Ajusta si se compensa automáticamente la distorsión de la pantalla. ([Automático]/[Desactivar])

Nota

- Esta función está disponible solamente cuando se utiliza un objetivo compatible con compensación automática.
- Es posible que el oscurecimiento en las esquinas de la pantalla no se corrija con [Compens. sombras], dependiendo del tipo de objetivo.
- Dependiendo del objetivo colocado, [Compens. distorsión] se fija a [Automático], y no se puede seleccionar [Desactivar].

5-007-328-43(1) Copyright 2019 Sony Corporation

Modo manejo

Seleccione el modo apropiado para el motivo, tal como toma sencilla, toma continua o toma con variación.

1. **Seleccione / (Modo manejo) de la rueda de control → ajuste deseado.**
   - También puede ajustar el modo de manejo seleccionando MENU → 1 (Ajustes de cámara1) → [Modo manejo].
2. **Seleccione el modo deseado utilizando el lado derecho/izquierdo de la rueda de control.**

Detalles de los elementos de menú

Captura única:
Modo de toma de imagen normal.

Captura continua :
Toma imágenes continuamente mientras mantiene pulsado el botón disparador.

Autodispar:
Toma una imagen utilizando el autodisparador después de haber transcurrido un número designado de segundos desde que fue pulsado el botón disparador.

Autodisp.(Cont.):
Toma un número designado de imágenes utilizando el autodisparador después de haber transcurrido un número designado de segundos desde que fue pulsado el botón disparador.

BRK C Variación exposición:
Toma imágenes mientras se mantiene pulsado el botón disparador, cada una con diferentes grados de exposición.

BRK S Var. exp. sencilla:
Toma un número especificado de imágenes, una a una, cada una con un grado diferente de exposición.

BRK WB Var.exp.Bal.Bla.:
Toma un total de tres imágenes, cada una con tonos de color diferentes de acuerdo con los ajustes seleccionados para balance blanco, temperatura de color y filtro de color.

BRK DRO Variación exp. DRO:
Toma un total de tres imágenes, cada una con un grado diferente de optimizador de gama dinámica.

Tema relacionado

- Captura continua
- Autodispar
- Autodisp.(Cont.)
- Variación exposición
- Var. exp. sencilla
- Var.exp.Bal.Bla.
- Variación exp. DRO

5-007-328-43(1) Copyright 2019 Sony Corporation

Ajustes de Variación

Puede ajustar el autodisparador en modo de toma con variación, y el orden de toma de imagen para variación de exposición y variación de balance blanco.

1. **Seleccione / (Modo manejo) de la rueda de control → seleccione el modo de toma con variación.**
   - También puede ajustar el modo de manejo seleccionando MENU→ (Ajustes de cámara1) → [Modo manejo].
2. **MENU → (Ajustes de cámara1) → [Ajustes de Variación] → ajuste deseado.**

Detalles de los elementos de menú

Aut.disp dur. var.exp:
Ajusta si se utiliza el autodisparador durante la toma con variación. También ajusta el número de segundos hasta que el obturador se libera si se utiliza el autodisparador.
(OFF/2 seg./5 seg./10 seg.)

Orden var.exp.:
Ajusta el orden de variación de exposición y variación de balance blanco.
(0→-→+/-→0→+)

Tema relacionado

- Variación exposición
- Var. exp. sencilla
- Var.exp.Bal.Bla.
- Variación exp. DRO

5-007-328-43(1) Copyright 2019 Sony Corporation

Func. capt. interv.

Puede tomar una serie de imágenes fijas automáticamente con el intervalo de toma de imagen y el número de tomas que haya ajustado previamente (toma a intervalos). Después puede crear una película a partir de imágenes fijas producidas por la toma a intervalos utilizando el software de ordenador Imaging Edge (Viewer). No puede crear una película a partir de imágenes fijas de la cámara.

Para obtener más detalles sobre la toma a intervalos, consulte la dirección URL siguiente:
https://support.d-imaging.sony.co.jp/support/tutorial/ilc/l/ilce-7rm4/interval.php

1. **MENU → (Ajustes de cámara1) → [Func. capt. interv.] → [Captura de intervalo] → [Activar].**

2. **MENU → (Ajustes de cámara1) → [Func. capt. interv.] → Seleccione el elemento que quiera ajustar y el ajuste deseado.**

3. **Pulse el botón disparador.**

   Cuando haya transcurrido el tiempo ajustado para [Hora inicio captura], se iniciará la toma de imagen.

   - Cuando se haya completado el número de tomas fijadas en [Número de capturas], la cámara volverá a la pantalla en espera para la toma a intervalos.

Detalles de los elementos de menú

Captura de intervalo:
Ajusta si se realiza o no la toma a intervalos. ([Activar]/[Desactivar])

Hora inicio captura:
Ajusta el tiempo desde que se pulsa el botón disparador hasta que comienza la toma a intervalos. (de 1 segundo a 99 minutos y 59 segundos)

Intervalo de toma:
Ajusta el intervalo de la toma (el tiempo desde que comienza una exposición hasta que comienza la exposición para la siguiente toma). (de 1 segundo a 60 segundos)

Número de capturas:
Ajusta el número de tomas en la toma a intervalos. (de 1 toma a 9 999 tomas)

Sensib. Seguim. AE:
Ajusta la sensibilidad del seguimiento de la exposición automática frente al cambio de luminancia durante la toma a intervalos. Si selecciona [Bajo], los cambios de exposición durante la toma a intervalos serán más uniformes. ([Alto]/[Medio]/[Bajo])

Toma silenc. interv.:
Ajusta si se realiza o no la toma silenciosa durante la toma a intervalos. ([Activar]/[Desactivar])

Prior. intervalo toma:
Ajusta si quiere dar prioridad o no al intervalo de tomas cuando el modo de exposición es [Programa auto.] o [Priorid. abertura], y el tiempo de exposición es más largo que el tiempo ajustado en [Intervalo de toma]. ([Activar]/[Desactivar])

Sugerencia

- Si pulsa el botón disparador durante la toma a intervalos, se terminará este tipo de toma y la cámara volverá a la pantalla en espera para la toma a intervalos.
- Para volver al modo de toma de imagen normal, seleccione MENU → (Ajustes de cámara1) → [Func. capt. interv.] → [Captura de intervalo] → [Desactivar].

- Si pulsa una tecla a la que se le ha asignado una de las funciones siguientes en el momento en que comience la toma de imagen, la función se mantendrá activa durante la toma a intervalos incluso sin tener que mantener pulsado el botón.
  - [Retener AEL]
  - [Retener AEL]
  - [Contr. AF/MF reten.]
  - [Reg. área AF retener]
  - [Retener bloq. AWB]
  - [Mi dial 1 dur. retener] a [Mi dial 3 dur. retener]
- Si ajusta [Mostrar como grupo] en [Activar], las imágenes fijas tomadas con la función de toma a intervalos se visualizarán en grupos.
- Las imágenes fijas tomadas con la toma a intervalos se pueden reproducir continuamente en la cámara. Si tiene la intención de crear una película con las imágenes fijas, puede tener una vista previa del resultado.

Nota

- Es posible que no pueda grabar el número fijado de imágenes según el nivel de batería que le quede y la cantidad de espacio libre en el medio de grabación. Suministre alimentación a través de USB durante la toma y utilice una tarjeta de memoria con suficiente espacio.
- Cuando el intervalo entre tomas sea corto, la cámara podrá calentarse fácilmente. Dependiendo de la temperatura ambiente, es posible que no pueda grabar el número de imágenes establecido porque la cámara podrá detener la grabación para proteger el equipo.
- Durante la toma a intervalos (incluido el tiempo entre que se pulsa el botón disparador y el inicio de la toma), no podrá utilizar la pantalla de ajustes de toma ni la pantalla de MENU.Sin embargo, puede configurar algunos ajustes, como el tiempo de exposición, utilizando el dial personalizado o la rueda de control.
- Durante la toma a intervalos, no se mostrará la revisión automática.
- [Toma silenc. interv.] está ajustado en [Activar] en la configuración predeterminada, independientemente del ajuste de [Toma silenciosa].
- La toma a intervalos no está disponible en las situaciones siguientes:
  - El modo de toma está ajustado en algo distinto de P/A/S/M
  - [Toma múlti despl píx] está ajustado en algo distinto de [Desactivar]

Tema relacionado

- Imaging Edge
- Repr. cont. interv.
- Suministro de alimentación desde una toma de corriente de la pared

5-007-328-43(1) Copyright 2019 Sony Corporation

Toma de imágenes fijas con una resolución más alta (Toma múlti despl píx)

Puede crear imágenes con una resolución más alta de la que es posible en la toma normal grabando cuatro o dieciséis imágenes RAW y, a continuación, combinándolas en un ordenador. Esto es útil cuando se toman motivos fijos, tales como obras de arte o de arquitectura. Para combinar múltiples imágenes RAW, se necesita un software exclusivo. Seleccione MENU → (Red) → [Ctrl con smartphone] → [Ctrl con smartphone] → [Desactivar] de antemano.

1. **MENU → (Red) → [Función PC remoto] → [Mét. con. PC remoto] → ajuste deseado.**
   - Configure otros ajustes de [Función PC remoto] si fuera necesario.
   - Con la toma a PC remoto mediante conexión Wi-Fi se puede tardar mucho tiempo en transferir las imágenes grabadas. Se recomienda ajustar [Dest. guard. img fija], en [Función PC remoto], en [Sólo cámara], o bien utilizar una conexión USB en su lugar.

2. **MENU → (Red) → [Función PC remoto] → [PC remoto] → [Activar].**

3. **Conecte la cámara al ordenador de acuerdo con el valor de [Mét. con. PC remoto] y, a continuación, inicie Imaging Edge (Remote) en el ordenador.**

4. **Estabilice la cámara utilizando un trípode. Realice la [Toma múlti despl píx] utilizando Imaging Edge (Remote).**

   La cámara grabará el número seleccionado de imágenes RAW en el intervalo seleccionado. Las imágenes se guardarán en el ordenador junto con la imagen combinada.
   - Intente evitar la vibración de la cámara o el desenfoque del motivo.
   - Las cuatro o dieciséis imágenes RAW se graban con los mismos ajustes. No puede cambiar los ajustes durante el intervalo entre las tomas.
   - Puede cancelar la grabación pulsando el centro de la rueda de control durante el intervalo entre las grabaciones.
   - Si no va a utilizar un flash (se vende por separado), seleccione un intervalo de toma más corto en Imaging Edge (Remote). Si utiliza un flash, ajuste el intervalo de acuerdo con el tiempo de carga del flash.
   - La velocidad de sincronización del flash es de 1/8 segundos.
   - Si ha ajustado [Dest. guard. img fija], en [Función PC remoto], en [Sólo cámara], importe las cuatro o dieciséis imágenes RAW grabadas en el ordenador y, a continuación, combínelas utilizando Imaging Edge (Remote).
   - Para averiguar técnicas de [Toma múlti despl píx], consulte el siguiente sitio de soporte. https://support.d-imaging.sony.co.jp/support/tutorial/ilc/l/ilce-7rm4/psms.php

Sugerencia

- También puede realizar [Toma múlti despl píx] en la propia cámara sin utilizar Imaging Edge (Remote). Seleccione MENU → 1 (Ajustes de cámara1) → [Toma múlti despl píx] y ajuste el intervalo de grabación y el número de imágenes; después, realice la toma. Puede importar las imágenes RAW grabadas en el ordenador y combinarlas utilizando Imaging Edge (Viewer). Si no va a utilizar Imaging Edge (Remote) para la toma, utilice un mando a distancia inalámbrico (se vende por separado) o la función [Autodispar] para evitar el temblor de la cámara y el desenfoque del motivo.

Nota

- Si la cámara tiembla y el motivo se desenfoca, las imágenes RAW grabadas con [Toma múlti despl píx] no se podrán combinar correctamente. Aunque el motivo se mantenga quieto, si una persona o un objeto cercanos se mueven, es posible que las imágenes RAW no se combinen correctamente porque puede cambiar la iluminación del motivo.

- Las imágenes RAW grabadas con [Toma múlti despl píx] no pueden combinarse por medio de la cámara. Utilice Imaging Edge (Viewer) para combinar las imágenes.
- En [Toma múlti despl píx], algunos ajustes se bloquean de la siguiente manera:
  - [Formato archivo]: [RAW]
  - [Tipo archivo RAW]: [Sin comprimir]
  - [Toma silenciosa]: [Activar]
- En [Toma múlti despl píx], no podrá realizar tomas Bulb.
- Cuando realice tomas en el modo [Toma múlti despl píx], no podrá utilizar el flash inalámbrico óptico.
- Si la toma está ajustada a un modo que no sea P/A/S/M, no se podrá ejecutar la [Toma múlti despl píx].
- Si utiliza un adaptador de montura de objetivo, es posible que el intervalo entre tomas sea más largo.

5-007-328-43(1) Copyright 2019 Sony Corporation

Recuperar (Ajustes de cámara1/Ajustes de cámara2)

Le permite tomar una imagen después de invocar modos o ajustes de la cámara utilizados con frecuencia registrados con [MR 1/ 2 Memoria] por adelantado.

1. **Ajuste el dial de modo a 1, 2, o 3 (Recuperar memoria).**

2. **Pulse el centro de la rueda de control para confirmar.**
   - También puede invocar modos o ajustes registrados seleccionando MENU → 1 (Ajustes de cámara1) → [MR 1/ 2 Recuperar].

Sugerencia

- Para invocar ajustes registrados en la tarjeta de memoria, ajuste el dial de modo a 1, 2, 3 (Recuperar memoria), y después seleccione el número deseado pulsando el lado izquierdo/derecho de la rueda de control.
- Si invoca ajustes registrados en la tarjeta de memoria, los ajustes se invocarán de la tarjeta de memoria insertada en la ranura para tarjeta especificada en [MR Selecc. el soporte]. Puede confirmar la ranura de tarjeta de memoria seleccionando MENU → 1 (Ajustes de cámara1) → [MR Selecc. el soporte].
- Los ajustes registrados en una tarjeta de memoria utilizando otra cámara del mismo nombre de modelo se pueden invocar con esta cámara.

Nota

- Si ajusta [MR 1/ 2 Recuperar] después de haber completado los ajustes de toma de imagen, se dará prioridad a los ajustes registrados y los ajustes originales podrán quedar invalidados. Compruebe los indicadores en la pantalla antes de tomar la imagen.

Tema relacionado

- Memoria (Ajustes de cámara1/Ajustes de cámara2)

5-007-328-43(1) Copyright 2019 Sony Corporation

Cámara Digital de Lentes Intercambiables
ILCE-7RM4 α7RIV

Memoria (Ajustes de cámara1/Ajustes de cámara2)

Le permite registrar en el producto hasta 3 modos o ajustes del producto utilizados con frecuencia y hasta 4 (M1 al M4) en la tarjeta de memoria. Puede invocar los ajustes utilizando simplemente el dial de modo.

1. **Ponga el producto en el ajuste que quiera registrar.**
2. **MENU → (Ajustes de cámara1) → [MR 1/2 Memoria] → número deseado.**
3. **Pulse el centro de la rueda de control para confirmar.**

Elementos que se pueden registrar

- Puede registrar varias funciones para la toma de imagen. Los elementos que se pueden registrar actualmente se visualizan en el menú de la cámara.
- Abertura (número F)
- Tiempo de exposición

Para cambiar los ajustes registrados

Cambie el ajuste al ajuste deseado y vuelva a registrar el ajuste al mismo número de modo.

Nota

- M1 al M4 se pueden seleccionar solamente cuando hay una tarjeta de memoria insertada en el producto.
- Cuando registre los ajustes en una tarjeta de memoria, solamente se podrá utilizar una tarjeta de memoria que ha sido seleccionada utilizando [MR Selecc. el soporte].
- El cambio de programa no se puede registrar.

Tema relacionado

- Recuperar (Ajustes de cámara1/Ajustes de cámara2)

5-007-328-43(1) Copyright 2019 Sony Corporation

Cámara Digital de Lentes Intercambiables
ILCE-7RM4 α7RIV

Selecc. el soporte (Recuperar memoria)

Selecciona la ranura de tarjeta de memoria desde la que se invocan los ajustes o en la que se registran los ajustes para M1 hasta M4.

1. **MENU → 1 (Ajustes de cámara1) → [MR Selecc. el soporte] → ranura deseada.**

Detalles de los elementos de menú

Ranura 1:
Selecciona la ranura 1.

Ranura 2:
Selecciona la ranura 2.

5-007-328-43(1) Copyright 2019 Sony Corporation

Registro de ajustes de toma a una tecla personalizada (Reg ajuste toma pers)

Puede registrar ajustes de toma (tales como exposición, enfoque, modo de manejo, etc.) a una tecla personalizada de antemano, e invocarlos manteniendo pulsada la tecla. Simplemente pulse la tecla personalizada para cambiar los ajustes rápidamente y suelte la tecla para regresar a los ajustes originales. Esta función resulta útil cuando se graban escenas de gran actividad, como en los deportes.

1. **MENU → 1 (Ajustes de cámara1) → [Reg ajuste toma pers] → Seleccione un número de registro de [Recup person reten1] a [Recup person reten3].**

   Aparecerá la pantalla de ajuste para el número seleccionado.

2. **Usando los lados superior/inferior/izquierdo/derecho de la rueda de control, seleccione las casillas de verificación correspondientes a las funciones que desee invocar con uno de los números de registro, y pulse el centro para marcar cada casilla.**

   Aparecerá una marca ✓ en las casillas de las funciones.
   - Para cancelar una selección, pulse el centro otra vez.

3. **Seleccione la función que desea ajustar usando el lado superior/inferior/izquierdo/derecho de la rueda de control, y pulse el centro para ajustar la función al valor deseado.**
   - Seleccione [Importar el ajuste actual] para registrar los ajustes actuales de la cámara al número de registro que ha elegido.

4. **Seleccione [Registrar].**

Elementos que se pueden registrar

- Puede registrar varias funciones para la toma de imagen. Los elementos que se pueden registrar actualmente se visualizan en el menú de la cámara.
- Exposición
- Ajuste del enfoque
- Modo de manejo (distinto del autodisparador)

Para invocar ajustes registrados

1. MENU → 2 (Ajustes de cámara2) → [Tecla person.] → Seleccione la tecla deseada y luego seleccione uno de los números de registro de [Recup person reten1] a [Recup person reten3].
2. En la pantalla de toma, pulse el botón disparador mientras mantiene pulsada la tecla a la que ha asignado uno de los números de registro.
   Los ajustes registrados se activan mientras se mantiene pulsada la tecla personalizada.

Sugerencia

- Puede cambiar los ajustes para [Reg ajuste toma pers] después de asignar uno de los números de registro a la tecla personalizada con la [Tecla person.].

Nota

- Los números de registro del [Recup person reten1] al [Recup person reten3] están disponibles solamente cuando el modo de toma está ajustado a P/A/S/M.

- Dependiendo del objetivo colocado y del estado de la cámara cuando se ejecuta la invocación del ajuste registrado, los ajustes registrados pueden no tener efecto.

Tema relacionado

- Asignación de funciones utilizadas con frecuencia a botones (Tecla person.)

5-007-328-43(1) Copyright 2019 Sony Corporation

Modo de enfoque

Selecciona el método de enfoque apropiado para el movimiento del motivo.

1. **MENU → (Ajustes de cámara1) → [Modo de enfoque] → ajuste deseado.**

Detalles de los elementos de menú

AF-S (AF toma sencilla):
El producto bloquea el enfoque una vez completado el enfoque. Utilice esto cuando el motivo esté quieto.
AF-A (AF automático):
[AF toma sencilla] y [AF continuo] se cambian entre sí de acuerdo con el movimiento del motivo. Cuando el botón disparador es pulsado hasta la mitad, el producto bloquea el enfoque cuando determina que el motivo está quieto, o continúa enfocando cuando el motivo está moviéndose. Durante la toma continua, el producto toma la imagen automáticamente con AF continuo desde la segunda toma.
AF-C (AF continuo):
El producto continúa enfocando mientras el botón disparador se mantiene pulsado hasta la mitad. Utilice esto cuando el motivo esté moviéndose. En modo [AF continuo], no hay pitido cuando la cámara enfoca.
DMF (Enf. manual dir.):
Puede hacer ajustes finos manualmente después de realizar el enfoque automático, permitiéndole enfocar un motivo más rápidamente que cuando utiliza el enfoque manual desde el principio. Esto resulta útil en situaciones como la toma macro.
MF (Enfoque man.):
Ajusta el enfoque manualmente. Si no puede enfocar el motivo pretendido utilizando el enfoque automático, utilice el enfoque manual.

Indicador de enfoque

● (encendido):
El motivo está enfocado y el enfoque está bloqueado.
● (parpadeando):
El motivo no está enfocado.
(encendido):
El motivo está enfocado. El enfoque se ajustará continuamente de acuerdo con los movimientos del motivo.
(encendido):
Se está efectuando el enfoque.

Motivos que resultan difíciles de enfocar utilizando el enfoque automático

- Motivos oscuros y distantes
- Motivos con poco contraste
- Motivos vistos a través de un cristal
- Motivos que se mueven rápidamente
- Luz que se refleja o superficies brillantes
- Luz parpadeante
- Motivos iluminados por detrás
- Patrones que se repiten continuamente, tales como las fachadas de edificios
- Motivos en el área de enfoque con distancias focales diferentes

Sugerencia

- En modo [AF continuo], usted puede bloquear el enfoque manteniendo pulsado el botón que tiene asignada la función [Retención enfoque].

- Cuando ajuste el enfoque en el infinito en el modo de enfoque manual o en el modo de enfoque manual directo, asegúrese de que se ha enfocado un motivo lo suficientemente distante comprobando el monitor o el visor.

Nota

- [AF automático] está disponible solamente cuando usted está utilizando un objetivo que admite detección de fase AF.
- Cuando está ajustado [AF continuo] o [AF automático], el ángulo de visión puede cambiar poco a poco mientras enfoca. Esto no afecta a las imágenes grabadas reales.
- Cuando se toman películas o cuando el dial de modo está ajustado a S&Q, solamente están disponibles [AF continuo] y [Enfoque man.].

Tema relacionado

- Enfoque manual directo (DMF)
- Enfoque man.
- Asistencia MF (imagen fija)
- Detección de fase AF

5-007-328-43(1) Copyright 2019 Sony Corporation

Ajuste prior en AF-S

Ajusta si se libera el obturador aunque el motivo no esté enfocado cuando [Modo de enfoque] está ajustado a [AF toma sencilla], [Enf. manual dir.] o [AF automático] y el motivo se mantiene quieto.

1. **MENU → (Ajustes de cámara1) → [Ajuste prior en AF-S] → ajuste deseado.**

Detalles de los elementos de menú

AF:
Prioriza el enfoque. El obturador no se liberará hasta que el motivo esté enfocado.
Liberar:
Prioriza la liberación del obturador. El obturador se liberará aunque el motivo esté desenfocado.
Énfasis Balanceada:
Toma con un énfasis equilibrado en ambos el enfoque y la liberación del obturador.

Tema relacionado

- Modo de enfoque
- Ajuste prior en AF-C

5-007-328-43(1) Copyright 2019 Sony Corporation

Ajuste prior en AF-C

Ajusta si se libera el obturador aunque el motivo no esté enfocado cuando el AF continuo está activado y el motivo está moviéndose.

1. **MENU → (Ajustes de cámara1) → [Ajuste prior en AF-C] → ajuste deseado.**

Detalles de los elementos de menú

AF:
Prioriza el enfoque. El obturador no se liberará hasta que el motivo esté enfocado.
Liberar:
Prioriza la liberación del obturador. El obturador se liberará aunque el motivo esté desenfocado.
Énfasis Balanceada:
Toma con un énfasis equilibrado en ambos el enfoque y la liberación del obturador.

Tema relacionado

- Modo de enfoque
- Ajuste prior en AF-S

5-007-328-43(1) Copyright 2019 Sony Corporation

Área de enfoque

Selecciona el área de enfoque. Utilice esta función cuando resulte difícil enfocar debidamente en el modo de enfoque automático.

1 **MENU → (Ajustes de cámara1) → [Área de enfoque] → ajuste deseado.**

Detalles de los elementos de menú

Ancho :
Enfoca un motivo cubriendo todo el rango de la pantalla automáticamente. Cuando usted pulsa el botón disparador hasta la mitad en el modo de toma de imagen fija, se visualiza un cuadro verde alrededor del área que está enfocada.

Zona :
Seleccione una zona en el monitor en la que quiere enfocar, y el producto seleccionará automáticamente un área de enfoque.

Centro :
Enfoca automáticamente un motivo en el centro de la imagen. Utilice junto con la función de bloqueo del enfoque para crear la composición que usted quiere.

Punto flexible :
Le permite mover el cuadro de enfoque al punto deseado en la pantalla y enfocar un motivo diminuto en un área reducida.

Punto flex. expandid. :
Si el producto no puede enfocar un punto único seleccionado, utilizará puntos de enfoque alrededor del punto flexible como área prioritaria secundaria para enfocar.

Seguimiento:
Cuando el botón disparador se mantiene pulsado hasta la mitad, el producto sigue al motivo dentro del área de enfoque automático seleccionada. Este ajuste está disponible solamente cuando el [Modo de enfoque] está ajustado a [AF continuo]. Sitúe el cursor en [Seguimiento] de la pantalla de ajuste del [Área de enfoque], y después ajuste el área deseada para comenzar el seguimiento utilizando el lado izquierdo/derecho de la rueda de control. También puede mover el área de inicio del seguimiento al punto deseado designando el área como zona, punto flexible o punto flexible expandido.

Ejemplos de visualización de cuadros de enfoque

El cuadro de enfoque varía de la forma siguiente.

Cuando se enfoca un área más grande

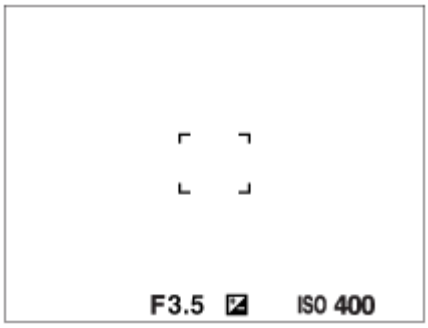

Cuando se enfoca un área más pequeña

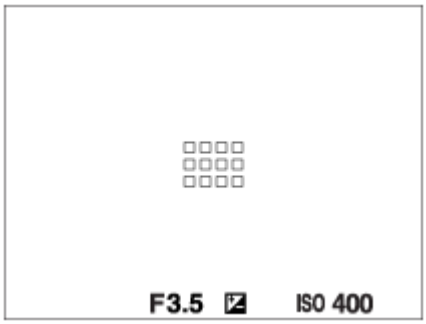

- Cuando el [Área de enfoque] está ajustada a [Ancho] o [Zona], el cuadro de enfoque puede alternar entre “Cuando se enfoca un área más grande” y “Cuando se enfoca un área más pequeña”, dependiendo del motivo o la situación.
- Cuando se coloca un objetivo de montura A con un adaptador de montura de objetivo (LA-EA1, LA-EA3 o LA-EA5) (se vende por separado), es posible que se visualice el cuadro de enfoque para “Cuando se enfoca un área más pequeña”.

Cuando el enfoque se logra automáticamente en base a todo el rango del monitor

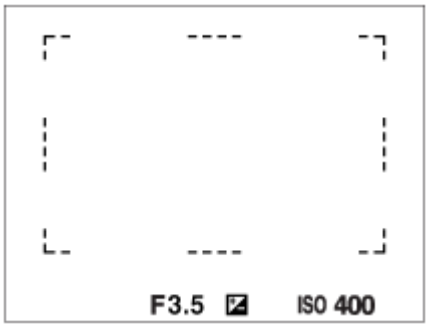

- Cuando utilice una función de zoom distinta de la del zoom óptico, el ajuste del [Área de enfoque] se inhabilitará y el cuadro de enfoque se mostrará mediante una línea de puntos. El AF funciona con prioridad en y alrededor del área del centro.

Para mover el área de enfoque

- Puede mover el área de enfoque en [Punto flexible], [Punto flex. expandid.], [Zona], [Seguimiento: Punto flexible], [Seguimien.: Punto flex. expandid.] o [Seguimiento: Zona] operando el multiselector. Si asigna [Estándar de enfoque] al centro del multiselector de antemano, puede mover el cuadro de enfoque de vuelta al centro del monitor pulsando el centro del multiselector.
- Puede mover el cuadro de enfoque rápidamente tocándolo y arrastrándolo en el monitor. Ajuste [Operación táctil] en [Activar] y [Func. de oper. táctil] en [Enfoque táctil] de antemano.

Para seguir el motivo temporalmente (Seguimiento activad.)

Puede cambiar temporalmente el ajuste para [Área de enfoque] a [Seguimiento] mientras mantenga pulsada la tecla personalizada a la que ha asignado [Seguimiento activad.] de antemano. El ajuste de [Área de enfoque] antes de que activara [Seguimiento activad.] cambiará al ajuste [Seguimiento] equivalente.
Por ejemplo:

[Área de enfoque] antes de activar [Seguimiento activad.]	[Área de enfoque] mientras [Seguimiento activad.] está activado
[Ancho]	[Seguimiento: Ancho]
[Punto flexible: S]	[Seguimiento: Punto flexible S]
[Punto flex. expandid.]	[Seguimien.: Punto flex. expandid.]

Sugerencia

- En los ajustes predeterminados, [Área de enfoque] ha sido asignado al botón C2.

Nota

- [Área de enfoque] está bloqueado en [Ancho] en las situaciones siguientes:
  - [Auto. inteligente]
- El área de enfoque puede que no se ilumine durante la toma continua o cuando el botón disparador se pulsa a fondo de una vez.
- Cuando el dial de modo está ajustado a (Película) o S&Q o durante la toma de película, [Seguimiento] no se puede seleccionar como el [Área de enfoque].
- Cuando [Detección de motivo] para [Ajust. AF cara/ojos] está ajustado en [Animal], [Seguimiento] no se puede seleccionar como [Área de enfoque].

Tema relacionado

- Operación táctil
- Ajuste del área de enfoque conforme a la orientación de la cámara (horizontal/vertical) (Conm.áreaAF V/H)
- Registro del área de enfoque actual (Registro área AF) (imagen fija)

5-007-328-43(1) Copyright 2019 Sony Corporation

Ajustes de enfoque

Configura las funciones de enfoque utilizando el dial frontal/trasero o la rueda de control.

1. **MENU → (Ajustes de cámara1) → [Ajustes de enfoque].**
2. **Realice los ajustes utilizando el dial frontal/trasero o la rueda de control.**

Cuando el modo de enfoque está ajustado en enfoque automático o en enfoque manual directo

Puede ajustar los ajustes de área de enfoque y la posición del cuadro de enfoque. El cuadro de enfoque puede moverse sólo cuando el [Área de enfoque] está ajustada en alguno de los siguientes valores:

- [Zona]
- [Punto flexible]
- [Punto flex. expandid.]
- [Seguimiento: Zona]
- [Seguimiento: Punto flexible]
- [Seguimien.: Punto flex. expandid.]

Dial frontal: Mueve el cuadro de enfoque hacia arriba/abajo.
Dial trasero: Mueve el cuadro de enfoque hacia la derecha/izquierda.
Rueda de control: Selecciona el área de enfoque.

Cuando el modo de enfoque está ajustado a enfoque manual

Puede ajustar el área que se va a ampliar cuando enfoca manualmente.
Dial frontal: Mueve el área que se va a ampliar hacia arriba/abajo.
Dial trasero: Mueve el área que se va a ampliar hacia la derecha/izquierda.
Rueda de control: Mueve el área que se va a ampliar hacia arriba/abajo.

5-007-328-43(1) Copyright 2019 Sony Corporation

Límite área enfoque

Si limita de antemano los tipos de ajustes de área de enfoque disponibles, podrá seleccionar más rápidamente los ajustes para [Área de enfoque].

1. **MENU → 1 (Ajustes de cámara1) → [Límite área enfoque] → Agregue marcas de verificación a las áreas de enfoque que quiera utilizar, y después seleccione [Aceptar].**

   Los tipos de áreas de enfoque marcadas con ✓ estarán disponibles como ajustes.

Sugerencia

- Cuando asigne [Cambiar área enfoq.] a una tecla deseada seleccionando MENU → 2 (Ajustes de cámara2) → [Tecla person.] o [Tecla person.], el área de enfoque cambia cada vez que pulse la tecla asignada. Si limita de antemano los tipos de áreas de enfoque que puede seleccionar con [Límite área enfoque], podrá seleccionar más rápidamente el ajuste de área de enfoque que quiera.
  Si asigna [Cambiar área enfoq.] a una tecla personalizada, se recomienda que limite los tipos de áreas de enfoque con [Límite área enfoque].

Nota

- Los tipos de áreas de enfoque que no tengan una marca de verificación no se pueden seleccionar utilizando MENU o el menú Fn (función). Para seleccionar uno, agregue una marca de verificación utilizando [Límite área enfoque].
- Si retira la marca de verificación para un área de enfoque registrada con [Conm.áreaAF V/H] o [Registro área AF], cambiarán los ajustes registrados.

Tema relacionado

- Área de enfoque
- Asignación de funciones utilizadas con frecuencia a botones (Tecla person.)

5-007-328-43(1) Copyright 2019 Sony Corporation

Cámara Digital de Lentes Intercambiables
ILCE-7RM4 α7RIV

Ajuste del área de enfoque conforme a la orientación de la cámara (horizontal/vertical) (Conm.áreaAF V/H)

Puede ajustar si cambiar el [Área de enfoque] y la posición del cuadro de enfoque conforme a la orientación de la cámara (horizontal/vertical). Esta función resulta útil cuando se toman escenas en las que hay que cambiar con frecuencia la posición de la cámara, tales como retratos o escenas deportivas.

1. **MENU → (Ajustes de cámara1) → [Conm.áreaAF V/H] → ajuste deseado.**

Detalles de los elementos de menú

Desactivar:
No cambia el [Área de enfoque] y la posición del cuadro de enfoque conforme a la orientación de la cámara (horizontal/vertical).

Solo punto AF:
Cambia la posición del cuadro de enfoque conforme a la orientación de la cámara (horizontal/vertical). El [Área de enfoque] está fija.

Punto AF + área AF:
Cambia el [Área de enfoque] y la posición del cuadro de enfoque conforme a la orientación de la cámara (horizontal/vertical).

Un ejemplo cuando se selecciona [Punto AF + área AF]

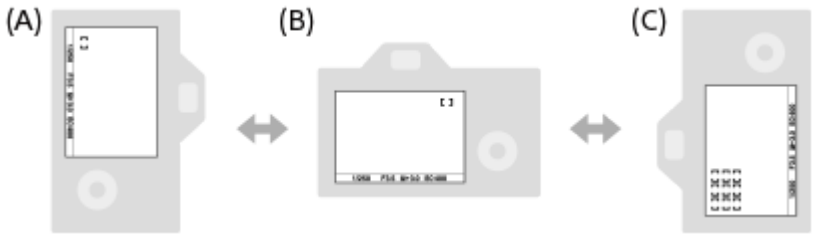

(A) Vertical: [Punto flexible] (Esquina superior izquierda)
(B) Horizontal: [Punto flexible] (Esquina superior derecha)
(C) Vertical: [Zona] (Esquina inferior izquierda)

- Se detectan tres orientaciones de cámara: horizontal, vertical con el lado del botón disparador hacia arriba, y vertical con el lado del botón disparador hacia abajo.

Nota

- Si se cambia el ajuste para [Conm.áreaAF V/H], no se retendrán los ajustes de enfoque para cada orientación de cámara.
- El [Área de enfoque] y la posición del cuadro de enfoque no cambiarán aunque [Conm.áreaAF V/H] esté ajustado a [Punto AF + área AF] o [Solo punto AF] en las situaciones siguientes:
  - Cuando el modo de enfoque está ajustado a [Auto. inteligente], [Película] o [Cámara lenta+rápid.].
  - Mientras el botón disparador está pulsado hasta la mitad
  - Durante la toma de película
  - Mientras se usa la función de zoom digital
  - Mientras está activado el enfoque automático
  - Cuando los [Ajustes de enfoque] están activados
  - Durante la toma continua
  - Durante la cuenta atrás para el autodisparador
  - Cuando [Amplific. enfoque] está activado

- Cuando tome imágenes justo después de encender la cámara en posición vertical, la primera toma se realiza con el ajuste de enfoque horizontal o con el último ajuste de enfoque.
- La orientación de la cámara no puede detectar cuando el objetivo está orientado hacia arriba o hacia abajo.

Tema relacionado

- Área de enfoque

5-007-328-43(1) Copyright 2019 Sony Corporation

Cámara Digital de Lentes Intercambiables
ILCE-7RM4 α7RIV

Iluminador AF (imagen fija)

El iluminador AF suministra luz de relleno para enfocar más fácilmente un motivo en entornos oscuros. En el tiempo entre que se pulsa el botón disparador hasta la mitad y se bloquea el enfoque, el iluminador AF se ilumina para permitir a la cámara enfocar fácilmente.

1. **MENU → (Ajustes de cámara1) → [Iluminador AF] → ajuste deseado.**

Detalles de los elementos de menú

Automático:
El iluminador AF se ilumina automáticamente en entornos oscuros.

Desactivar:
No utiliza el iluminador AF.

Nota

- No se puede utilizar [Iluminador AF] en las situaciones siguientes:
  - Cuando el modo de toma es [Película] o [Cámara lenta+rápid.].
  - Cuando [Modo de enfoque] está ajustado a [AF continuo] o [AF automático] y el motivo está moviéndose (cuando el indicador de enfoque o se ilumina).
  - Cuando [Amplific. enfoque] está activado.
  - Cuando hay colocado un adaptador de montura de objetivo
- Si la zapata de interfaz múltiple está equipada con un flash provisto de una función de iluminador AF, cuando se conecta el flash, el iluminador AF se encenderá también.
- El iluminador AF emite una luz muy brillante. Aunque no hay riesgos para la salud, no mire directamente al iluminador AF a corta distancia.

5-007-328-43(1) Copyright 2019 Sony Corporation

Ajust. AF cara/ojos

Esta función se utiliza para determinar si quiere o no que la cámara enfoque dando prioridad a las caras o los ojos.

Hay dos formas de realizar [AF en los ojos].

- Puede enfocar los ojos pulsando el botón disparador hasta la mitad.
- Puede enfocar los ojos pulsando la tecla personalizada. Para obtener más detalles sobre la utilización de la tecla personalizada para realizar [AF en los ojos], consulte la explicación siguiente (▼).

1 **MENU → (Ajustes de cámara1) → [Ajust. AF cara/ojos] → elemento de ajuste deseado.**

Detalles de los elementos de menú

Priorid. cara/ojos AF:
Ajusta si quiere detectar o no caras u ojos dentro del área de enfoque y enfocar los ojos (AF en los ojos) cuando está activado el enfoque automático. ([Activar]/[Desactivar])
(Nota: las operaciones de la cámara son diferentes cuando se utiliza la tecla personalizada para ejecutar [AF en los ojos]).

Detección de motivo:
Selecciona el objetivo que se va a detectar.
[Humano]: Detecta caras/ojos de personas.
[Animal]: Detecta ojos de animales. No se detectan caras de animales.

Selección ojo d./izq.:
Especifica el ojo que se detectará cuando [Detección de motivo] esté ajustado en [Humano]. Si está seleccionado [Ojo derecho] u [Ojo izquierdo], solamente se detecta el ojo seleccionado. Cuando [Detección de motivo] está ajustado a [Animal], [Selección ojo d./izq.] no se puede utilizar.
[Automático]: La cámara detecta los ojos automáticamente.
[Ojo derecho]: Se detecta el ojo derecho del motivo (el ojo en el lado izquierdo desde la perspectiva del fotógrafo).
[Ojo izquierdo]: Se detecta el ojo izquierdo del motivo (el ojo en el lado derecho desde la perspectiva del fotógrafo).

Visual. cuadro c./oj.:
Ajusta si se visualiza o no el cuadro de detección de ojos o cara cuando se detectan ojos o una cara humana. ([Activar]/[Desactivar])

Visualiz. ojos animal:
Ajusta si se visualiza o no el cuadro de detección de ojos cuando se detecta el ojo de un animal. ([Activar]/[Desactivar])

Cuadro de detección de cara

Cuando el producto detecta una cara, aparece el cuadro de detección de cara gris. Cuando el producto determina que el enfoque automático está habilitado, el cuadro de detección de cara se vuelve blanco.
En caso de que haya registrado el orden de prioridad para cada cara utilizando [Registro de rostros], el producto seleccionará automáticamente la cara con mayor prioridad y el cuadro de detección de cara sobre esa cara se volverá blanco. Los cuadros de detección de cara de otras caras registradas se volverán morado rojizo.

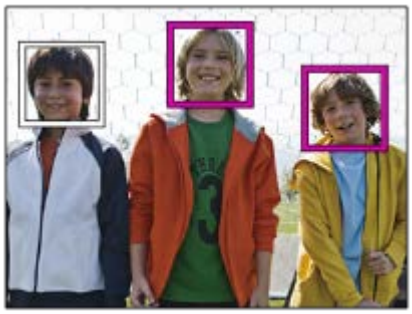

Cuadro de detección de ojos

Aparece un cuadro blanco de detección de ojos cuando se detecta un ojo y la cámara determina que el enfoque automático es posible, dependiendo de los ajustes.
El cuadro de detección de ojos se visualiza de la forma siguiente cuando [Detección de motivo] está ajustado a [Animal].

[AF en los ojos] por tecla personalizada

La función AF en los ojos también puede utilizarse con la asignación de [AF en los ojos] a una tecla personalizada. La cámara puede enfocar los ojos mientras está pulsando la tecla. Esto resulta útil cuando quiera aplicar temporalmente la función AF en los ojos en toda la pantalla, independientemente del ajuste en [Área de enfoque]. La cámara no enfoca automáticamente si no se detectan caras u ojos.
(Nota: cuando intente enfocar los ojos pulsando el botón disparador hasta la mitad, la cámara solamente detectará caras u ojos dentro del área de enfoque designada con [Área de enfoque]. Si la cámara no detecta caras ni ojos, realiza un enfoque automático normal).

1. MENU → 2 (Ajustes de cámara2) → [Tecla person.] o [Tecla person.] → tecla deseada; luego asigne la función [AF en los ojos] a la tecla.
2. MENU → 1 (Ajustes de cámara1) → [Ajust. AF cara/ojos] → [Detección de motivo] → ajuste deseado.
3. Oriente la cámara hacia la cara de una persona o animal, y pulse la tecla a la que ha asignado la función [AF en los ojos].
   Para tomar una imagen fija, pulse el botón disparador mientras pulsa la tecla.

[Conmut. ojo d./izq.] por tecla personalizada

Cuando [Selección ojo d./izq.] está ajustado en [Ojo derecho] u [Ojo izquierdo], puede cambiar el ojo que se detecte pulsando la tecla personalizada a la que haya asignado la función [Conmut. ojo d./izq.].
Cuando [Selección ojo d./izq.] está ajustado en [Automático], puede cambiar temporalmente el ojo que se detecte pulsando la tecla personalizada a la que haya asignado la función [Conmut. ojo d./izq.].
La selección temporal de izquierdo/derecho se cancelará cuando realice las operaciones siguientes, etc. La cámara vuelve a la detección automática de ojos.

- Al pulsar el centro de la rueda de control
- Al pulsar el centro del multiselector

- Al dejar de pulsar el botón disparador hasta la mitad(solamente durante la toma de imágenes fijas)

- Al dejar de pulsar la tecla personalizada a la que se haya asignado [AF activado] o [AF en los ojos](solamente durante la toma de imágenes fijas)
- Al pulsar el botón MENU

Sugerencia

- Cuando [Selección ojo d./izq.] no está ajustado en [Automático] o ejecuta [Conmut. ojo d./izq.] utilizando la tecla personalizada, aparece el cuadro de detección de ojos.Aun cuando [Selección ojo d./izq.] esté ajustado en [Automático], si [Visual. cuadro c./oj.] está ajustado en [Activar], el cuadro de detección de ojos aparecerá sobre los ojos detectados durante la toma de película.
- Si quiere que el cuadro de detección de cara u ojos desaparezca en un cierto periodo de tiempo después de que la cámara haya enfocado la cara o los ojos, ajuste [Desact. Aut. Área AF] en [Activar].
- Para detectar ojos de animales, prepare la composición de forma que ambos ojos y la nariz del animal estén dentro del ángulo de visión. Una vez que enfoque la cara del animal, los ojos del animal serán detectados más fácilmente.

Nota

- Cuando [Detección de motivo] está ajustado a [Humano], los ojos de animales no se detectan. Cuando [Detección de motivo] está ajustado en [Animal], las caras humanas no se detectan.
- Cuando [Detección de motivo] está ajustado en [Animal], no se pueden usar las funciones siguientes.
  - Función de seguimiento
  - Prior.cara mltmedic.
  - Prior. rostros registr.
- La función [AF en los ojos] puede que no responda muy bien en las situaciones siguientes:
  - Cuando la persona tenga puestas gafas de sol.
  - Cuando el pelo de la frente cubra los ojos de la persona.
  - En condiciones de poca luz o contraluz.
  - Cuando los ojos están cerrados.
  - Cuando el motivo está en la sombra.
  - Cuando el motivo está desenfocado.
  - Cuando el motivo se está moviendo demasiado.
- Si el motivo se está moviendo demasiado, es posible que el cuadro de detección no se visualice correctamente sobre sus ojos.
- Según las circunstancias, los ojos no se pueden enfocar.
- Cuando la cámara no pueda enfocar ojos humanos, en su lugar detectará y enfocará la cara. La cámara no puede enfocar ojos cuando no se detectan caras humanas.
- El producto podrá no detectar caras en absoluto o detectar accidentalmente otros objetos como si fueran caras en algunas condiciones.
- Cuando se graban películas con [Detección de motivo] ajustado en [Animal], no se puede utilizar la función de detección de ojos.
- El cuadro de detección de ojos no se visualiza cuando la función AF en los ojos no está disponible.
- La función de detección de cara u ojos no se puede utilizar con las funciones siguientes:
  - Funciones de zoom distintas del zoom óptico.
  - [Posterización] en [Efecto de foto]
  - Amplificador de enfoque
  - Toma de películas con [Grabar ajuste] ajustado en [120p]/[100p]
  - Cuando [S&Q Veloc transmisión] está ajustado a [120fps]/[100fps] durante la toma a cámara lenta/cámara rápida.
  - Cuando [Formato archivo] está ajustado en [XAVC S 4K], [Grabar ajuste] está ajustado en [30p 100M]/[25p 100M] o [30p 60M]/[25p 60M], y [Sel. de salida 4K] está ajustado en [Tarj. de mem.+HDMI]
- Se pueden detectar hasta 8 caras de motivos.
- Incluso si [Visual. cuadro c./oj.] o [Visualiz. ojos animal] está ajustado en [Desactivar], se visualizará un cuadro de enfoque verde sobre las caras o los ojos que estén enfocados.
- Cuando el modo de toma de imagen está ajustado a [Auto. inteligente], [Priorid. cara/ojos AF] se bloquea en [Activar].
- Aun cuando [Detección de motivo] está ajustado a [Animal], los ojos de algunos tipos de animales no se pueden detectar.

Tema relacionado

- Modo de enfoque
- Área de enfoque
- Desact. Aut. Área AF
- Asignación de funciones utilizadas con frecuencia a botones (Tecla person.)

5-007-328-43(1) Copyright 2019 Sony Corporation

Sens. Seguim. AF (imagen fija)

Puede seleccionar la sensibilidad del seguimiento AF cuando el motivo se desenfoca en modo de imagen fija.

1. **MENU → (Ajustes de cámara1) → [Sens. Seguim. AF] → ajuste deseado.**

Detalles de los elementos de menú

5(reactivo) / 4 / 3(estándar) / 2 / 1(fijado):
Seleccione [5(reactivo)] para enfocar receptivamente el motivo a diferentes distancias.
Seleccione [1(fijado)] para mantener el enfoque en un motivo específico cuando otras cosas se mueven enfrente del motivo.

5-007-328-43(1) Copyright 2019 Sony Corporation

Manejo abertura AF (imagen fija)

Cambia el sistema de control de la abertura para priorizar el rendimiento del seguimiento del enfoque automático o para priorizar el silencio.

1. **MENU → 1 (Ajustes de cámara1) → [Manejo abertura AF] → ajuste deseado.**

Detalles de los elementos de menú

Prioridad de enfoque:
Cambia el sistema de control de la abertura para priorizar el rendimiento del enfoque automático.

Estándar:
Utiliza el sistema estándar de control de la abertura.

Prioridad silenciosa:
Cambia el sistema de control de la abertura para priorizar el silencio de forma que el sonido del control de la abertura es más silencioso que en [Estándar].

Nota

- Cuando [Prioridad de enfoque] está seleccionado, es posible que el sonido del control de la abertura sea audible o que el efecto de abertura no sea visible en el monitor.Para evitar estos fenómenos, cambie el ajuste a [Estándar].
- Cuando está seleccionado [Prioridad silenciosa], la velocidad de enfoque podrá volverse más lenta y es posible que sea más difícil enfocar un motivo.
- El efecto puede diferir dependiendo del objetivo que utilice y de las condiciones en que realice la toma.

5-007-328-43(1) Copyright 2019 Sony Corporation

AF c/obturador (imagen fija)

Selecciona si se enfoca automáticamente cuando pulsa el botón disparador hasta la mitad. Seleccione [Desactivar] para ajustar el enfoque y la exposición por separado.

1. **MENU → (Ajustes de cámara1) → [AF c/obturador] → ajuste deseado.**

Detalles de los elementos de menú

Activar:
El enfoque automático responde cuando se pulsa el botón disparador hasta la mitad.

Desactivar:
El enfoque automático no responde aunque se pulse el botón disparador hasta la mitad.

Método útil para ajuste micro del enfoque

Cuando un objetivo de montura A esté acoplado, la activación de la función de enfoque automático con un botón distinto del botón disparador posibilita un enfoque más preciso en combinación con el enfoque manual.

1. Ajuste [AF c/obturador] a [Desactivar].
2. MENU → (Ajustes de cámara2) → [Tecla person.] o [Tecla person.] → asigne las funciones [Amplific. enfoque] a las teclas deseadas.
3. Ajuste [AF Eye-Start] a [Desactivar] para evitar el enfoque automático cuando mira a través del visor.
4. Pulse el botón AF-ON para enfocar.
5. Pulse la tecla a la que se ha asignado la función [Amplific. enfoque], y después gire el anillo de enfoque para ajustes micro del enfoque.
6. Pulse el botón disparador a fondo para tomar la imagen.

Tema relacionado

- AF activado
- AF Eye-Start (imagen fija)
- Pre-AF (imagen fija)
- Amplific. enfoque

5-007-328-43(1) Copyright 2019 Sony Corporation

Pre-AF (imagen fija)

El producto ajusta el enfoque automáticamente antes de que usted pulse el botón disparador hasta la mitad. Durante las operaciones de enfoque, es posible que la pantalla se mueva.

1. **MENU → (Ajustes de cámara1) → [Pre-AF] → ajuste deseado.**

Detalles de los elementos de menú

Activar:
Ajusta el enfoque antes de que usted pulse el botón disparador hasta la mitad.

Desactivar:
No ajusta el enfoque antes de que usted pulse el botón disparador hasta la mitad.

Nota

- [Pre-AF] está disponible solamente cuando hay montado un objetivo de montura E.

5-007-328-43(1) Copyright 2019 Sony Corporation

AF Eye-Start (imagen fija)

Ajusta si se utiliza o no el enfoque automático cuando mira a través de un visor electrónico.

1. **MENU → (Ajustes de cámara1) → [AF Eye-Start] → ajuste deseado.**

Detalles de los elementos de menú

Activar:
El enfoque automático se inicia cuando usted mira a través del visor electrónico.
Desactivar:
El enfoque automático no se inicia cuando usted mira a través del visor electrónico.

Sugerencia

- [AF Eye-Start] está disponible cuando hay colocados un objetivo de montura A y un adaptador de montura de objetivo (LA-EA2, LA-EA4) (se vende por separado).

5-007-328-43(1) Copyright 2019 Sony Corporation

Registro del área de enfoque actual (Registro área AF) (imagen fija)

Puede mover el cuadro de enfoque a una posición preasignada temporalmente usando una tecla personalizada. Esta función resulta útil cuando se toman escenas en las que los movimientos del motivo son predecibles; por ejemplo, en escenas deportivas. Con esta función, puede cambiar el área de enfoque rápidamente conforme a la situación.

Cómo registrar el área de enfoque

1. MENU → 1 (Ajustes de cámara1) → [Registro área AF] → [Activar].
2. Ajuste el área de enfoque a la posición deseada y después mantenga pulsado el botón Fn (Función).

Cómo invocar el área de enfoque registrada

1. MENU → 2 (Ajustes de cámara2) → [Tecla person.] → tecla deseada, después seleccione [Reg. área AF retener].
2. Ajuste la cámara al modo de toma, mantenga pulsada la tecla a la que se ha asignado [Reg. área AF retener] y después pulse el botón disparador para tomar imágenes.

Sugerencia

- Cuando un cuadro de enfoque se registra usando [Registro área AF], el cuadro de enfoque registrado parpadea en el monitor.
- Si asigna [Alternar área AF reg.] a una tecla personalizada, puede usar el cuadro de enfoque registrado sin mantener apretada la tecla.
- Si [Área AF reg+AF act.] se asigna a una tecla personalizada, el enfoque automático con el cuadro de enfoque registrado se realiza cuando se pulsa la tecla.

Nota

- No se puede registrar un área de enfoque en las situaciones siguientes:
  - El dial de modo está ajustado o bien en (Película) o bien en S&Q
  - Mientras se está realizando el [Enfoque táctil]
  - Mientras se usa la función de zoom digital
  - Mientras se está realizando el [Seguimiento táctil]
  - Durante el enfoque
  - Durante la ejecución del bloqueo de enfoque
- No se puede asignar [Reg. área AF retener] a [Func. botón izquierd.], [Func. botón derecho], o a [Botón abajo].
- No se puede invocar el área de enfoque registrada en las situaciones siguientes:
  - El dial de modo está ajustado a AUTO (Modo automático), (Película) o S&Q
- Cuando [Registro área AF] está ajustado a [Activar], el ajuste [Bloq. part. funcional.] está bloqueado en [Desactivar].

Tema relacionado

- Área de enfoque
- Asignación de funciones utilizadas con frecuencia a botones (Tecla person.)

5-007-328-43(1) Copyright 2019 Sony Corporation

Borrado de un área AF registrada (Borr. área AF reg,)

Borra la posición del cuadro de enfoque que ha sido registrada usando [Registro área AF].

1 **MENU → 1 (Ajustes de cámara1) → [Borr. área AF reg,].**

Tema relacionado

- Registro del área de enfoque actual (Registro área AF) (imagen fija)

5-007-328-43(1) Copyright 2019 Sony Corporation

Color cuadro enfoq.

Puede especificar el color del cuadro que indica el área de enfoque. Si el cuadro es difícil de ver debido al motivo, haga que sea más visible cambiando su color.

1. **MENU → (Ajustes de cámara1) → [Color cuadro enfoq.] → color deseado.**

Detalles de los elementos de menú

Blanco:
Muestra el cuadro que indica el área de enfoque en blanco.

Rojo:
Muestra el cuadro que indica el área de enfoque en rojo.

5-007-328-43(1) Copyright 2019 Sony Corporation

Cámara Digital de Lentes Intercambiables
ILCE-7RM4 α7RIV

Desact. Aut. Área AF

Ajusta si el área de enfoque debe ser visualizada todo el tiempo o debe desaparecer automáticamente poco después de haberse conseguido el enfoque.

1. **MENU → (Ajustes de cámara1) → [Desact. Aut. Área AF] → ajuste deseado.**

Detalles de los elementos de menú

Activar:
El área de enfoque desaparece automáticamente poco después de haberse conseguido el enfoque.

Desactivar:
El área de enfoque se visualiza todo el tiempo.

5-007-328-43(1) Copyright 2019 Sony Corporation

Mostr. área AF cont.

Puede ajustar si quiere visualizar o no el área que está enfocada cuando [Área de enfoque] está ajustado a [Ancho] o [Zona], en modo [AF continuo].

1. **MENU → 1(Ajustes de cámara1) → [Mostr. área AF cont.] → ajuste deseado.**

Detalles de los elementos de menú

Activar:
Visualiza el área de enfoque que está enfocada.

Desactivar:
No visualiza el área de enfoque que está enfocada.

Nota

- Cuando el [Área de enfoque] está ajustada en uno de los siguientes valores, los cuadros de enfoque del área que está enfocada se tornan verdes:
  - [Centro]
  - [Punto flexible]
  - [Punto flex. expandid.]

5-007-328-43(1) Copyright 2019 Sony Corporation

Área detección fase

Ajusta si se visualiza o no el área de detección de fase AF.

1. **MENU → 1 (Ajustes de cámara1) → [Área detección fase] → ajuste deseado.**

Detalles de los elementos de menú

Activar:
Visualiza el área de detección de fase AF.

Desactivar:
No visualiza el área de detección de fase AF.

Nota

- La detección de fase AF solamente está disponible con objetivos compatibles. Si coloca un objetivo no compatible, no podrá utilizar la detección de fase AF. Es posible que la detección de fase AF no responda incluso con algunos objetivos compatibles, tal como los objetivos adquiridos en el pasado que no hayan sido actualizados. Para más detalles sobre objetivos compatibles, visite el sitio web de Sony en su área, o consulte con el distribuidor Sony o con la oficina de servicio local autorizada de Sony.
- Cuando utilice un adaptador de montura de objetivo LA-EA2 o LA-EA4 (se vende por separado) para colocar un objetivo de montura A (se vende por separado), la detección de fase AF de este producto no se podrá usar.
- Cuando tome imágenes en el tamaño APS-C utilizando un objetivo compatible con el tamaño de fotograma completo, el área de detección de fase AF no se visualizará.
- Cuando grabe películas, el área de detección de fase AF no se visualizará.

5-007-328-43(1) Copyright 2019 Sony Corporation

Circul. punto enfoq.

Ajusta si se permite al cuadro de enfoque saltar desde un extremo a otro cuando mueva el cuadro de enfoque con [Área de enfoque] ajustado en [Zona], [Punto flexible], [Punto flex. expandid.], [Seguimiento: Zona], [Seguimiento: Punto flexible] o [Seguimien.: Punto flex. expandid.]. Esta función resulta útil cuando quiera mover el cuadro de enfoque de un extremo a otro rápidamente.

1. **MENU→ (Ajustes de cámara1)→[Circul. punto enfoq.] → ajuste deseado.**

   Cuando se selecciona [Circula]:

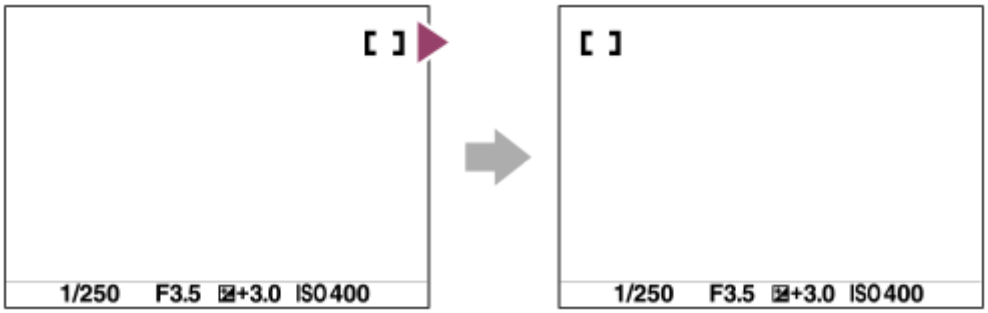

Detalles de los elementos de menú

No circula :
El cursor no se mueve cuando intenta mover el cuadro de enfoque más allá del final.

Circula :
El cursor salta al extremo contrario cuando intenta mover el cuadro de enfoque más allá del final.

Nota

- Aunque ajuste [Circul. punto enfoq.] en [Circula], el cuadro de enfoque no circulará diagonalmente.

Tema relacionado

- Área de enfoque

5-007-328-43(1) Copyright 2019 Sony Corporation

Micro ajuste AF

Permite ajustar la posición de enfoque automático y registrar un valor ajustado para cada objetivo cuando use objetivos de montura A con un adaptador de montura de objetivo LA-EA2 o LA-EA4 (se vende por separado).
Utilice esta función solamente cuando se necesiten ajustes. Tenga en cuenta que la función de enfoque automático podrá no realizarse en la posición apropiada cuando utilice este ajuste.

1. **MENU → (Ajustes de cámara1) → [Micro ajuste AF].**
2. **Seleccione [Configur. ajuste AF] → [Activar].**
3. **[cantidad] → valor deseado.**
   - Cuanto más grande sea el valor que usted seleccione, más alejada del producto estará la posición autoenfocada. Cuando más pequeño sea el valor que usted seleccione, más cercana al producto estará la posición autoenfocada.

Sugerencia

- Se recomienda ajustar la posición en las condiciones de toma de imagen actuales. Ajuste [Área de enfoque] a [Punto flexible] y utilice un objeto brillante con alto contraste cuando ajuste.

Nota

- Cuando coloque un objetivo para el que ya haya registrado un valor, el valor registrado aparecerá en la pantalla. [±0] aparece para objetivos para los que aún no se ha registrado un valor.
- Si se visualiza [-] como valor, será porque ha sido registrado un total de 30 objetivos y no se pueden registrar más. Para registrar un objetivo nuevo, coloque un objetivo cuyo registro se pueda borrar, y ajuste su valor a [±0], o restaure los valores de todos los objetivos utilizando [Borrar].
- El [Micro ajuste AF] admite objetivos Sony, Minolta, o Konica-Minolta. Si realiza [Micro ajuste AF] con objetivos distintos de los objetivos admitidos, los ajustes registrados para los objetivos admitidos podrán verse afectados. No realice [Micro ajuste AF] con un objetivo no admitido.
- No se puede ajustar [Micro ajuste AF] individualmente para un objetivo Sony, Minolta, o Konica-Minolta de la misma especificación.

5-007-328-43(1) Copyright 2019 Sony Corporation

Compensar exp.

Normalmente, la exposición se ajusta automáticamente (exposición automática). En función del valor de exposición ajustado por la exposición automática, puede abrillantar u oscurecer toda la imagen si ajusta [Compensar exp.] hacia el lado más o hacia el lado menos, respectivamente (compensación de exposición).

1 **Suelte el bloqueo del dial de compensación de exposición y gire este dial (A).**

Lado + (superior):
Las imágenes se vuelven más claras.
Lado - (inferior):
Las imágenes se vuelven más oscuras.

- Al pulsar el botón de bloqueo **(B)** en el centro, se cambia el dial de compensación de exposición entre el estado bloqueado y desbloqueado. El dial se desbloqueará cuando se extraiga el botón de bloqueo y la línea blanca sea visible.
- Puede ajustar el valor de compensación de la exposición dentro del rango -3,0 EV a +3,0 EV.
- Puede confirmar el valor de compensación de la exposición que ha ajustado en la pantalla de toma.
  Monitor

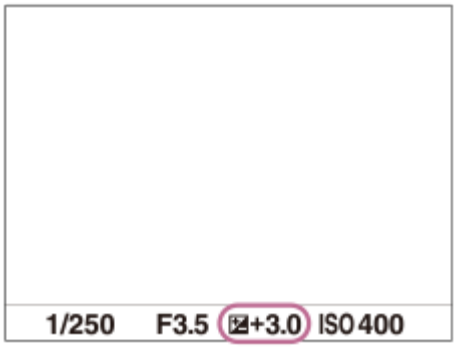

Visor

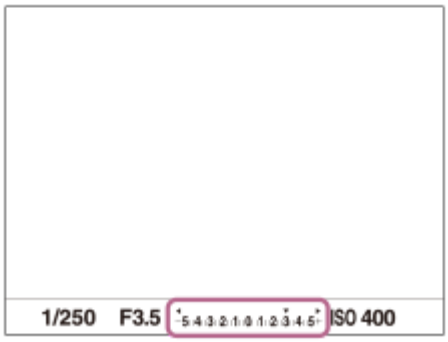

Para ajustar el valor de compensación de la exposición usando el MENU

Puede ajustar la compensación de la exposición dentro de un rango de -5.0 EV a +5.0 EV cuando el dial de compensación de exposición está ajustado a “0”.
MENU → 1 (Ajustes de cámara1) → [Compensar exp.] → ajuste deseado.

Sugerencia

- Puede utilizar el dial de compensación de exposición siempre que quiera mientras esté liberado el bloqueo de este dial. El bloqueo del dial de compensación de exposición impide cambios involuntarios en los valores de compensación de exposición.

Nota

- No se puede realizar la compensación de exposición en los modos de toma siguientes:
  - [Auto. inteligente]
- Cuando utilice [Exposición manual], puede realizar la compensación de exposición solamente cuando [ISO] está ajustado a [ISO AUTO].
- El ajuste del dial de compensación de exposición tendrá prioridad sobre los ajustes de [Compensar exp.] o [Dial de compens. Ev] en MENU.
- Cuando se toma una imagen, en la pantalla aparece solamente un valor de entre -3,0 EV y +3,0 EV con el brillo de imagen equivalente. Si ajusta un valor de compensación de la exposición fuera de este rango, el brillo de la imagen en la pantalla no mostrará el efecto, pero el valor sí se reflejará en la imagen grabada.
- Puede ajustar el valor de compensación de la exposición en un rango de -2,0 EV a +2,0 EV para películas.
- Si toma un motivo en condiciones de mucho brillo u oscuridad, o cuando utilice el flash, es posible que no pueda obtener un efecto satisfactorio.
- Cuando ajuste el dial de compensación de exposición a “0” desde un ajuste distinto de “0”, el valor de la exposición cambiará a “0” independientemente del ajuste [Compensar exp.].

Tema relacionado

- Paso exposición
- Dial de compens. Ev
- Ajust.comp.exp.
- Variación exposición
- Var. exp. sencilla
- Ajuste de cebra

5-007-328-43(1) Copyright 2019 Sony Corporation

Restablec. comp. EV

Ajusta si se mantiene el valor de la exposición ajustado utilizando [Compensar exp.] cuando desconecta la alimentación cuando la posición del dial de compensación de exposición está ajustada a “0”.

1. **MENU → (Ajustes de cámara1) → [Restablec. comp. EV] → ajuste deseado.**

Detalles de los elementos de menú

Mantener:
Mantiene los ajustes.

Restablecer:
Restaura los ajustes.

5-007-328-43(1) Copyright 2019 Sony Corporation

Ajuste ISO: ISO

La sensibilidad a la luz se expresa mediante el número ISO (índice de exposición recomendado). Cuanto mayor es el número, mayor es la sensibilidad.

1. **ISO (ISO) de la rueda de control → seleccione el ajuste deseado.**
   - También puede seleccionar MENU → 1 (Ajustes de cámara1) → [Ajuste ISO] → [ISO].
   - Puede cambiar el valor en pasos de 1/3 EV girando el dial frontal así como girando la rueda de control. Puede cambiar el valor en pasos de 1 EV girando el dial trasero.

Detalles de los elementos de menú

ISO AUTO:
Ajusta la sensibilidad ISO automáticamente.

ISO 50 – ISO 102 400:
Ajusta la sensibilidad ISO manualmente. Al seleccionar un número más alto aumenta la sensibilidad ISO.

Sugerencia

- Puede cambiar el rango de la sensibilidad ISO que se ajusta automáticamente en modo [ISO AUTO]. Seleccione [ISO AUTO] y pulse el lado derecho de la rueda de control, y ajuste los valores deseados para [ISO AUTO máximo] y [ISO AUTO mínimo].

Nota

- [ISO AUTO] se selecciona cuando se utilizan las funciones siguientes:
  — [Auto. inteligente]
- Cuando la sensibilidad ISO está ajustada a un valor menor que ISO 100, la gama para el brillo del motivo grabable (gama dinámica) puede disminuir.
- Cuanto mayor sea el valor ISO, más ruido aparecerá en las imágenes.
- Los ajustes ISO disponibles variarán dependiendo de si está tomando imágenes fijas, tomando películas, o tomando películas a cámara lenta/cámara rápida.
- Cuando se toman películas, están disponibles los valores ISO entre 100 y 32000. Si el valor ISO está ajustado a un valor mayor que 32000, el ajuste cambia automáticamente a 32000. Cuando usted termina de grabar la película, el valor ISO vuelve al ajuste original.
- Cuando se toman películas, están disponibles los valores ISO entre 100 y 32000. Si el valor ISO está ajustado a un valor menor que 100, el ajuste cambiará automáticamente a 100. Cuando usted termina de grabar la película, el valor ISO vuelve al ajuste original.
- El rango disponible para la sensibilidad ISO varía dependiendo del ajuste de [Gamma] en [Perfil de imagen].
- Cuando seleccione [ISO AUTO] con el modo de toma ajustado a [P], [A], [S] o [M], la sensibilidad ISO se ajustará automáticamente dentro del rango ajustado.

5-007-328-43(1) Copyright 2019 Sony Corporation

Ajuste ISO: Límite de rango ISO

Puede limitar el rango de sensibilidad ISO cuando la sensibilidad ISO esté ajustada manualmente.

1. **MENU → 1 (Ajustes de cámara1) → [Ajuste ISO] → [Límite de rango ISO] → [Mínimo] o [Máximo], y seleccione los valores deseados.**

Para ajustar el rango de [ISO AUTO]

Si quiere ajustar el rango de sensibilidad ISO que se ajusta automáticamente en el modo [ISO AUTO], seleccione MENU → 1 (Ajustes de cámara1) → [Ajuste ISO] → [ISO] → [ISO AUTO] y después pulse el lado derecho de la rueda de control para seleccionar [ISO AUTO máximo]/[ISO AUTO mínimo].

Nota

- Los valores de sensibilidad ISO más allá del intervalo especificado dejan de estar disponibles. Para seleccionar valores de sensibilidad ISO más allá del intervalo especificado, restaure el [Límite de rango ISO].
- El rango disponible para la sensibilidad ISO varía dependiendo del ajuste de [Gamma] en [Perfil de imagen].

Tema relacionado

- Ajuste ISO: ISO

5-007-328-43(1) Copyright 2019 Sony Corporation

Cámara Digital de Lentes Intercambiables
ILCE-7RM4 α7RIV

Ajuste ISO: ISO AUTO VO mín.

Si selecciona [ISO AUTO] cuando el modo de toma es P (Programa auto.) o A (Priorid. abertura), puede ajustar el tiempo de exposición en el que la sensibilidad ISO comienza a cambiar.
Esta función es efectiva para tomar motivos en movimiento. Puede minimizar el desenfoque del motivo a la vez que también evita el movimiento de la cámara.

1. **MENU → (Ajustes de cámara1) → [Ajuste ISO] → [ISO AUTO VO mín.] → ajuste deseado.**

Detalles de los elementos de menú

FASTER (Más rápido)/FAST (Rápido):
La sensibilidad ISO comenzará a cambiar a tiempos de exposición menores que el [Estándar], por lo que usted puede evitar el movimiento de la cámara y el desenfoque del motivo.

STD (Estándar):
La cámara ajusta automáticamente el tiempo de exposición en función de la distancia focal del objetivo.

SLOW (Lento)/SLOWER (Más lento):
La sensibilidad ISO comenzará a cambiar a tiempos de exposición mayores que el [Estándar], por lo que usted puede tomar imágenes con menos ruido.

1/8000 — 30":
La sensibilidad ISO comienza a cambiar al tiempo de exposición que usted ha ajustado.

Sugerencia

- La diferencia en tiempo de exposición al que la sensibilidad ISO comienza a cambiar entre [Más rápido], [Rápido], [Estándar], [Lento], y [Más lento] es 1 EV.

Nota

- Si la exposición es insuficiente aun cuando la sensibilidad ISO está ajustada a [ISO AUTO máximo] en [ISO AUTO], para poder tomar con una exposición apropiada, el tiempo de exposición será más largo que el tiempo ajustado en [ISO AUTO VO mín.].
- En las situaciones siguientes, es posible que el tiempo de exposición no funcione como se ha ajustado.
  - Cuando se utilice el flash para tomar escenas brillantes. (El tiempo de exposición mínimo está limitado al tiempo de sincronización del flash de 1/250 segundo).
  - Cuando se utilice el flash para tomar escenas oscuras con el [Modo flash] ajustado a [Flash relleno]. (El tiempo de exposición máximo está limitado al tiempo determinado automáticamente por la cámara.)

Tema relacionado

- Programa auto.
- Priorid. abertura
- Ajuste ISO: ISO

5-007-328-43(1) Copyright 2019 Sony Corporation

Modo medición

Selecciona el modo de medición que establece la parte de la pantalla que se mide para determinar la exposición.

1. **MENU → (Ajustes de cámara1) → [Modo medición] → ajuste deseado.**

Detalles de los elementos de menú

Multi:
Mide la luz de cada área después de dividir el área total en múltiples áreas y determina la exposición adecuada para toda la pantalla (medición de múltiples patrones).

Centro:
Mide el brillo promedio de toda la pantalla, a la vez que enfatiza el área central de la pantalla (medición ponderada al centro).

Puntual:
Mide solamente dentro del círculo de medición. Este modo es apropiado para medir la luz en una parte especificada de toda la pantalla. El tamaño del círculo de medición se puede seleccionar entre [Puntual: Estándar] y [Puntual: Grande]. La posición del círculo de medición depende del ajuste para [Punto medic. puntual].

Promed. pant. ent.:
Mide el brillo promedio de toda la pantalla. La exposición será estable aunque la composición o la posición del motivo cambien.

Iluminación:
Mide el brillo a la vez que enfatiza el área resaltada en la pantalla. Este modo es apropiado para tomar el motivo a la vez que se evita la sobreexposición.

Sugerencia

- Cuando se selecciona [Puntual] y [Área de enfoque] está ajustado en [Punto flexible], [Punto flex. expandid.], [Seguimiento: Punto flexible] o [Seguimien.: Punto flex. expandid.] mientras [Punto medic. puntual] está ajustado en [Vínculo punto enfoq.], el punto de la medición puntual se puede coordinar con el área de enfoque.
- Cuando está seleccionado [Multi] y [Prior.cara mltmedic.] está ajustado a [Activar], la cámara mide el brillo basándose en las caras detectadas.
- Cuando [Modo medición] está ajustado en [Iluminación] y la función [Opt.gama diná.] está activada, el brillo y el contraste se corrigen automáticamente dividiendo la imagen en áreas pequeñas y analizando el contraste de luz y sombra.Haga ajustes en base a las circunstancias de la toma de imagen.

Nota

- [Modo medición] está bloqueado en [Multi] en los modos de toma siguientes:
  - [Auto. inteligente]
  - Otras funciones de zoom distintas del zoom óptico
- En modo [Iluminación], el motivo podrá estar oscuro si hay una parte más brillante en la pantalla.

Tema relacionado

- Bloqueo AE
- Punto medic. puntual
- Prior.cara mltmedic.
- Opt.gama diná. (DRO)

5-007-328-43(1) Copyright 2019 Sony Corporation

Prior.cara mltmedic.

Ajusta si la cámara mide el brillo en base a caras detectadas cuando [Modo medición] está ajustado a [Multi].

1. **MENU → 1 (Ajustes de cámara1) → [Prior.cara mltmedic.] → ajuste deseado.**

Detalles de los elementos de menú

Activar:
La cámara mide el brillo basándose en las caras detectadas.

Desactivar:
La cámara mide el brillo utilizando el ajuste de [Multi], sin detección de caras.

Nota

- Cuando el modo de toma de imagen está ajustado a [Auto. inteligente], [Prior.cara mltmedic.] se bloquea en [Activar].
- Cuando [Priorid. cara/ojos AF] está ajustado a [Activar] y [Detección de motivo] está ajustado a [Animal] bajo [Ajust. AF cara/ojos], [Prior.cara mltmedic.] no responde.

Tema relacionado

- Modo medición

5-007-328-43(1) Copyright 2019 Sony Corporation

Punto medic. puntual

Ajusta si se coordina la posición de medición puntual con el área de enfoque cuando [Área de enfoque] está ajustado en [Punto flexible], [Punto flex. expandid.], [Seguimiento: Punto flexible] o [Seguimien.: Punto flex. expandid.].

1. **MENU → (Ajustes de cámara1) → [Punto medic. puntual] → ajuste deseado.**

Detalles de los elementos de menú

Centro:
La posición de medición puntual no se coordina con el área de enfoque, pero siempre mide el brillo en el centro.

Vínculo punto enfoq.:
La posición de medición puntual se coordina con el área de enfoque.

Nota

- Cuando [Área de enfoque] está ajustado en algo distinto de [Punto flexible]/[Punto flex. expandid.]/[Seguimiento: Punto flexible]/[Seguimien.: Punto flex. expandid.], la posición de medición puntual se bloquea en el centro.
- Cuando [Área de enfoque] esté ajustado en [Seguimiento: Punto flexible] o [Seguimien.: Punto flex. expandid.], la posición de la medición puntual se coordina con la posición de inicio del seguimiento, pero no se coordina con el seguimiento del motivo.

Tema relacionado

- Área de enfoque
- Modo medición

5-007-328-43(1) Copyright 2019 Sony Corporation

Paso exposición

Puede regular el incremento de ajuste para los valores de tiempo de exposición, abertura, y compensación de exposición.

1. **MENU → (Ajustes de cámara1) → [Paso exposición] → ajuste deseado.**

Detalles de los elementos de menú

0,3 EV / 0,5 EV

Nota

- Aunque ajuste [Paso exposición] a [0,5 EV], el valor de la exposición ajustado utilizando el dial de compensación de exposición cambiará en pasos de 0,3EV.

5-007-328-43(1) Copyright 2019 Sony Corporation

AEL con obturad. (imagen fija)

Ajusta si se fija la exposición cuando pulsa el botón disparador hasta la mitad.
Seleccione [Desactivar] para ajustar el enfoque y la exposición por separado.

1 **MENU → (Ajustes de cámara1) → [AEL con obturad.] → ajuste deseado.**

Detalles de los elementos de menú

Automático:
Fija la exposición después de ajustar el enfoque automáticamente cuando pulsa el botón disparador hasta la mitad cuando [Modo de enfoque] está ajustado a [AF toma sencilla]. Cuando [Modo de enfoque] está ajustado a [AF automático], y el producto determina que el motivo está moviéndose, o usted toma imágenes en ráfaga, la exposición fijada se cancela.

Activar:
Fija la exposición cuando pulsa el botón disparador hasta la mitad.

Desactivar:
No fija la exposición cuando pulsa el botón disparador hasta la mitad. Utilice este modo cuando quiera ajustar el enfoque y la exposición por separado.
El producto sigue ajustando la exposición mientras se toma en modo [Captura continua].

Nota

- La operación con el botón AEL tiene prioridad sobre los ajustes [AEL con obturad.].

5-007-328-43(1) Copyright 2019 Sony Corporation

Cámara Digital de Lentes Intercambiables
ILCE-7RM4 α7RIV

Ajuste están. exp.

Ajusta el estándar de esta cámara al valor de exposición correcto para cada modo de medición.

1. **MENU → (Ajustes de cámara1) → [Ajuste están. exp.] → modo de medición deseado.**

2. **Seleccione el valor deseado como el estándar de medición.**
   - Puede ajustar un valor desde -1 EV a +1 EV en incrementos de 1/6 EV.

Modo medición

El valor estándar ajustado se aplicará cuando usted seleccione el modo de medición correspondiente en MENU → (Ajustes de cámara1) → [Modo medición].
Multi/ Centro/ Puntual/ Promed. pant. ent./ Iluminación

Nota

- La compensación de exposición no se verá afectada cuando [Ajuste están. exp.] sea cambiado.
- El valor de la exposición se bloqueará de acuerdo con el valor ajustado para [Puntual] durante la utilización de AEL puntual.
- El valor estándar para M.M (Medida manual) será cambiado de acuerdo con el valor ajustado en [Ajuste están. exp.].
- El valor ajustado en [Ajuste están. exp.] se graba en datos Exif separadamente del valor de compensación de exposición. La cantidad del valor estándar de exposición no se añadirá al valor de compensación de exposición.
- Si ajusta [Ajuste están. exp.] durante la toma con variación, el número de tomas para la variación se restaurará.

Tema relacionado

- Modo medición

5-007-328-43(1) Copyright 2019 Sony Corporation

Modo flash

Puede ajustar el modo de flash.

1. **MENU → (Ajustes de cámara1) → [Modo flash] → ajuste deseado.**

Detalles de los elementos de menú

Flash desactiv.:
El flash no funciona.

Flash automático:
El flash responde en entornos oscuros o cuando se toma imagen hacia una luz brillante.

Flash relleno:
El flash responde cada vez que usted acciona el obturador.

Sincroniz. lenta:
El flash responde cada vez que usted acciona el obturador. La toma con sincronización lenta permite tomar una imagen clara del motivo y del fondo aumentando el tiempo de exposición.

Sincroniz. trasera:
El flash responde justo antes de completarse la exposición cada vez que usted acciona el obturador. La toma de imagen con sincronización trasera le permite tomar una imagen natural de la estela de un motivo en movimiento, tal como un automóvil en marcha o una persona andando.

Nota

- El ajuste predeterminado depende del modo de toma de imagen.
- Algunos ajustes de [Modo flash] no estarán disponibles, dependiendo del modo de toma.

Tema relacionado

- Utilización del flash (se vende por separado)
- Flash inalámbrico

5-007-328-43(1) Copyright 2019 Sony Corporation

Compensac. flash

Ajusta la cantidad de luz del flash en un rango de –3,0 EV a +3,0 EV. La compensación del flash cambia solamente la cantidad de luz de flash. La compensación de exposición cambia la cantidad de luz del flash, el tiempo de exposición y la abertura.

1. **MENU → 1(Ajustes de cámara1) → [Compensac. flash] → ajuste deseado.**
   - La selección de valores más altos (lado +) aumenta el nivel del flash, y la de valores más bajos (lado –) reduce el nivel del flash.

Nota

- [Compensac. flash] no funcionará cuando el modo de toma esté ajustado a los modos siguientes:
  - [Auto. inteligente]
- Es posible que el mayor efecto del flash (lado +) no sea visible debido a la limitada cantidad de luz de flash disponible, si el motivo está fuera del alcance máximo del flash. Si el motivo está muy cerca, es posible que el menor efecto del flash (lado -) no sea visible.
- Si acopla un filtro ND al objetivo o si acopla un difusor o un filtro de color al flash, puede que no se logre la exposición apropiada y que las imágenes salgan oscuras. En tal caso, ajuste [Compensac. flash] al valor deseado.

Tema relacionado

- Utilización del flash (se vende por separado)

5-007-328-43(1) Copyright 2019 Sony Corporation

Cámara Digital de Lentes Intercambiables
ILCE-7RM4 α7RIV

Ajust.comp.exp.

Ajusta si se aplica el valor de la compensación de exposición para controlar la luz del flash y la luz ambiental, o solamente la luz ambiental.

1. **MENU → (Ajustes de cámara1) → [Ajust.comp.exp.] → ajuste deseado.**

Detalles de los elementos de menú

Amb.y flash:
Aplica el valor de la compensación de exposición para controlar la luz del flash y la luz ambiental.

Sólo ambiente:
Aplica el valor de la compensación de exposición para controlar la luz ambiental solamente.

Tema relacionado

- Compensac. flash

5-007-328-43(1) Copyright 2019 Sony Corporation

Flash inalámbrico

Hay dos métodos para la toma con flash inalámbrico: toma con flash de señal luminosa, que utiliza la luz del flash acoplado a la cámara como una señal; y toma con flash de señal de radio, que utiliza comunicación inalámbrica. Para realizar la toma con flash de señal de radio, utilice un flash compatible o el radiocontrolador inalámbrico (se vende por separado). Para ver detalles sobre cómo ajustar cada método, consulte el manual de instrucciones del flash o del radio controlador inalámbrico.

1. **MENU → 1 (Ajustes de cámara1) → [Flash inalámbrico] → [Activar].**

2. **Retire la tapa de zapata de la cámara, y después coloque el flash o el radio controlador inalámbrico.**
   - Cuando realice tomas con flash inalámbrico por señales de luz, ajuste el flash acoplado a modo de controlador. Cuando realice tomas con flash inalámbrico por señales de radio con un flash acoplado a la cámara, ajuste el flash acoplado a modo de controlador.

3. **Configure un flash alejado de la cámara que esté ajustado a modo inalámbrico, o que esté colocado en el radio receptor inalámbrico (se vende por separado).**
   - Pulse el botón AEL de la cámara para realizar un flash de prueba.

Detalles de los elementos de menú

Desactivar:
No utiliza la función de flash inalámbrico.

Activar:
Utiliza la función de flash inalámbrico para hacer que uno o varios flashes externos emitan luz a distancia de la cámara.

Ajuste del botón AEL

Se recomienda ajustar MENU → 2 (Ajustes de cámara2) → [Tecla person.] → [Botón AEL] a [Retener AEL] cuando realice toma con flash inalámbrico.

Nota

- Es posible que el flash alejado de la cámara emita luz después de recibir una señal de luz de un flash utilizado como controlador de otra cámara. Si ocurre esto, cambie el canal de su flash. Para ver detalles sobre cómo cambiar el canal, consulte el manual de instrucciones para el flash.
- Para obtener un flash que sea compatible con la toma con flash inalámbrico, visite el sitio web de Sony, o consulte con el distribuidor de Sony o con la oficina de servicio local autorizada de Sony.

5-007-328-43(1) Copyright 2019 Sony Corporation

Reducción ojos rojos

Cuando se utiliza el flash, este se dispara dos o más veces antes de tomar la imagen para reducir el fenómeno de ojos rojos.

1. **MENU → (Ajustes de cámara1) → [Reducción ojos rojos] → ajuste deseado.**

Detalles de los elementos de menú

Activar:
El flash siempre se dispara para reducir el fenómeno de ojos rojos.

Desactivar:
No utiliza la reducción de ojos rojos.

Nota

- Es posible que la reducción de ojos rojos no produzca los efectos deseados. Esto depende de algunas diferencias y condiciones individuales, tal como la distancia al motivo, o si el motivo mira al primer destello o no.

5-007-328-43(1) Copyright 2019 Sony Corporation

Ajustes flash externo

Puede configurar los ajustes de un flash (se vende por separado) colocado en la cámara utilizando el monitor y la rueda de control de la cámara.
Esta función se puede utilizar cuando el sistema de software de la cámara (firmware) es la versión 1.10 o posterior.
Además, actualice el software de su flash a la versión más reciente antes de utilizar esta función.
Para ver detalles sobre las funciones del flash, consulte el manual de instrucciones del flash.

1. **Coloque el flash (se vende por separado) en la zapata de interfaz múltiple de la cámara, y después encienda la cámara y el flash.**
2. **MENU → 1 (Ajustes de cámara1) → [Ajustes flash externo] → elemento de ajuste deseado.**
3. **Configure el ajuste utilizando la rueda de control de la cámara.**

Detalles de los elementos de menú

Ajust. activ. flash ext.:
Le permite configurar ajustes relacionados con el disparo del flash, como el modo de flash, nivel del flash, etc.

Ajust. pers. flash ext.:
Le permite configurar otros ajustes del flash, ajustes inalámbricos, y ajustes de la unidad del flash.

Sugerencia

- Si asigna la función [Ajust. activ. flash ext.] a una tecla de antemano seleccionando MENU → 2 (Ajustes de cámara2) → [Tecla person.], puede invocar la pantalla [Ajust. activ. flash ext.] simplemente pulsando esa tecla.
- Puede hacer ajustes operando el flash aun mientras está utilizando [Ajustes flash externo].
- También puede configurar los ajustes para un radio controlador inalámbrico (se vende por separado) colocado en la cámara.

Nota

- Solamente puede utilizar [Ajustes flash externo] para configurar los ajustes de un flash (se vende por separado) o radio controlador inalámbrico (se vende por separado) fabricados por Sony y colocados en la zapata de interfaz múltiple de la cámara.
- Solamente pude utilizar [Ajustes flash externo] cuando el flash está colocado directamente en la cámara. No puede utilizar esta función cuando hace una toma con un flash separado de la cámara que está conectado utilizando un cable.
- Solamente algunas de las funciones del flash colocado en la cámara se pueden configurar utilizando [Ajustes flash externo]. No puede realizar emparejamiento con otros flashes, restaurar el flash, inicializar el flash, etc., por medio de [Ajustes flash externo].
- [Ajustes flash externo] no está disponible en las condiciones siguientes:
  - Cuando el flash no está colocado en la cámara
  - Cuando hay colocado un flash que no admite [Ajustes flash externo]
  - Cuando el dial de modo está ajustado a (Película) o S&Q, o durante la toma de película

  Además, [Ajustes flash externo] podrá no estar disponible dependiendo del estado del flash.
- Para ver detalles sobre flashes y radio controladores inalámbricos compatibles con esta función, consulte la página de soporte siguiente.
  https://www.sony.net/dics/7rm4/

Tema relacionado

- Versión

5-007-328-43(1) Copyright 2019 Sony Corporation

Cámara Digital de Lentes Intercambiables
ILCE-7RM4 α7RIV

Balance blanco

Corrige el efecto del tono de las condiciones de luz ambiental para grabar un motivo blanco neutro en blanco. Utilice esta función cuando los tonos de color de la imagen no aparecen del modo esperado, o cuando desee cambiar los tonos de color a propósito para obtener una expresión fotográfica.

1. **MENU → (Ajustes de cámara1) → [Balance blanco] → ajuste deseado.**

Detalles de los elementos de menú

AWB Automático/ Luz diurna / Sombra / Nublado / Incandescente / −1 Fluor.: blanco cálido / 0 Fluor.: blanco frío / +1 Fluor.: blanco diurno / +2 Fluor.: luz diurna / Flash / Submarino automát. :
Cuando seleccione una fuente de luz que ilumina al motivo, el producto ajustará los tonos de color apropiados para la fuente de luz seleccionada (balance blanco predefinido). Cuando seleccione [Automático], el producto detectará automáticamente la fuente de luz y ajustará los tonos de color.

Tem.col./filtro:
Ajusta los tonos de color dependiendo de la fuente luminosa. Consigue el efecto de los filtros CC (compensación de color) para fotografía.

Personalizado 1/Personalizado 2/Personalizado 3:
Memoriza el color blanco básico en las condiciones de luz para el entorno de toma.

Sugerencia

- Puede visualizar la pantalla de ajuste fino y realizar ajustes finos de los tonos de color como se requiera pulsando el lado derecho de la rueda de control. Cuando está seleccionado [Tem.col./filtro], puede cambiar la temperatura de color girando el dial trasero en lugar de pulsar el lado derecho de la rueda de control.
- Si los tonos de color no se muestran como esperaba en los ajustes seleccionados, realice la toma [Var.exp.Bal.Bla.].
- o se visualiza solamente cuando [Ajuste prior en AWB] está ajustado a [Ambiente] o [Blanco].

Nota

- [Balance blanco] se fija a [Automático] en los modos de toma siguientes:
  - [Auto. inteligente]
- Si utiliza una lámpara de mercurio o una lámpara de sodio como fuente de luz, no se obtendrá el balance blanco preciso debido a las características de la luz. Se recomienda tomar imágenes utilizando un flash o seleccionar de [Personalizado 1] a [Personalizado 3].

Tema relacionado

- Captura de un color blanco estándar para ajustar el balance blanco (balance blanco personalizado)
- Ajuste prior en AWB
- Var.exp.Bal.Bla.

5-007-328-43(1) Copyright 2019 Sony Corporation

Cámara Digital de Lentes Intercambiables
ILCE-7RM4 α7RIV

Ajuste prior en AWB

Selecciona qué tono se prioriza cuando se toma en condiciones de iluminación tal como luz incandescente cuando [Balance blanco] está ajustado a [Automático].

1. **MENU → (Ajustes de cámara1) → [Ajuste prior en AWB] → ajuste deseado.**

Detalles de los elementos de menú

AWB STD Estándar:
Toma con balance blanco auto estándar. La cámara ajusta automáticamente los tonos de color.

AWB Ambi Ambiente:
Prioriza el tono de color de la fuente de luz. Esto resulta útil cuando se quiere producir una atmósfera cálida.

AWB White Blanco:
Prioriza una reproducción de color blanco cuando la temperatura de color de la fuente de luz es baja.

Tema relacionado

- Balance blanco

5-007-328-43(1) Copyright 2019 Sony Corporation

Opt.gama diná. (DRO)

Mediante la división de la imagen en áreas pequeñas, el producto analiza el contraste de luz y sombras entre el motivo y el fondo, y crea una imagen con el brillo y la gradación óptimos.

1. **MENU → (Ajustes de cámara1) → [DRO] → [Opt.gama diná.].**
2. **Seleccione el ajuste deseado utilizando el lado izquierdo/derecho de la rueda de control.**

Detalles de los elementos de menú

Optimizador gama dinám.: auto.:
Corrige el brillo automáticamente.

Optimizador gama dinám.: niv. 1 — Optimizador gama dinám.: niv. 5:
Optimiza la gradación de una imagen grabada para cada área dividida. Seleccione el nivel de optimización de Lv1 (débil) a Lv5 (fuerte).

Nota

- En las situaciones siguientes, [DRO] se fija a [Desactivar]:
  - Cuando [Efecto de foto] está ajustado en algo distinto de [Desactivar]
  - Cuando [Perfil de imagen] está ajustado en algo distinto de [Desactivar]
- Cuando [Grabar ajuste] está ajustado a [120p 100M], [100p 100M], [120p 60M], o [100p 60M], o cuando [S&Q Veloc transmisión] está ajustado a [120fps]/[100fps], [DRO] cambia a [Desactivar].
- Cuando se toma con [Opt.gama diná.], es posible que la imagen contenga ruido. Seleccione el nivel apropiado comprobando la imagen grabada, especialmente cuando realce el efecto.

5-007-328-43(1) Copyright 2019 Sony Corporation

Estilo creativo

Le permite ajustar el procesamiento de imagen deseado y ajustar finamente el contraste, la saturación y la nitidez para cada estilo de imagen.

1. **MENU → (Ajustes de cámara1) → [Estilo creativo].**

2. **Seleccione el estilo deseado o [Cuadro de estilos] utilizando el lado superior/inferior de la rueda de control.**

3. **Para ajustar (Contraste), (Saturación) y (Nitidez), seleccione el elemento deseado utilizando el lado derecho/izquierdo, y después seleccione el valor utilizando el lado superior/inferior.**

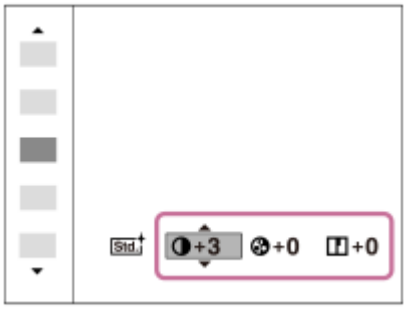

4. **Cuando seleccione [Cuadro de estilos], muévase al lado derecho utilizando el lado derecho de la rueda de control, y después seleccione el estilo deseado.**

   - Puede invocar el mismo estilo con ajustes ligeramente diferentes.

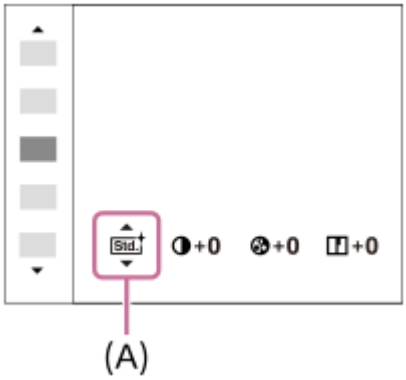

(A): Se visualiza solamente cuando está seleccionada la casilla de estilo.

Detalles de los elementos de menú

Std. Estándar:
Para tomar varias escenas ricas en gradación y bellos colores.

Vivid Vívido:
La saturación y el contraste se intensifican para tomar imágenes impactantes de escenas y motivos llenos de color, tal como flores, vegetación primaveral, cielos despejados u océanos.

Ntrl Neutral:

La saturación y la nitidez se reducen para tomar imágenes en tonos suavizados. Esto también es apropiado para capturar material de imagen que será modificarlo con un ordenador.

Claro:
Para tomar imágenes en tonos claros con colores cristalinos resaltados, apropiados para capturar luz radiante.

Profundo:
Para tomar imágenes con colores profundos y densos, apropiados para capturar la presencia sólida de los motivos.

Luz:
Para tomar imágenes con colores brillantes y sencillos, apropiados para capturar un ambiente de luz refrescante.

Retrato:
Para capturar la piel en un tono suave, ideal para tomar retratos.

Paisaje:
La saturación, el contraste y la nitidez se intensifican para tomar imágenes de paisajes vívidos y vigorosos. Los paisajes distantes también destacan más.

Puesta de sol:
Para la toma del hermoso color rojo de la puesta de sol.

Escena nocturna:
El contraste se reduce para reproducir escenas nocturnas.

Hojas otoño:
Para tomar escenas otoñales, resaltando vívidamente los rojos y amarillos de las hojas cambiantes.

Blanco y negro:
Para la toma de imágenes en blanco y negro.

Sepia:
Para tomar imágenes en sepia.

Registro de los ajustes preferidos (Cuadro de estilos):
Seleccione la casilla de estilo seis (las casillas con números en el lado izquierdo (1 Std.)) para registrar los ajustes preferidos. Después seleccione los ajustes deseados utilizando el botón derecho.
Puede invocar el mismo estilo con ajustes ligeramente diferentes.

Para ajustar [Contraste], [Saturación] y [Nitidez]

[Contraste], [Saturación], y [Nitidez] se pueden ajustar para cada preajuste de estilo de imagen tal como [Estándar] y [Paisaje], y para cada [Cuadro de estilos] en los que usted puede registrar ajustes preferidos.
Seleccione un elemento que va a ajustar pulsando el lado derecho/izquierdo de la rueda de control, después ajuste el valor utilizando el lado superior/inferior de la rueda de control.

Contraste:
Cuanto mayor sea el valor seleccionado, más prominente será la diferencia entre luces y sombras, y mayor el efecto en la imagen.

Saturación:
Cuanto mayor sea el valor seleccionado, más intenso será el color. Si se selecciona un valor menor, el color de la imagen se limita y se atenúa.

Nitidez:
Ajusta la nitidez. Cuanto mayor sea el valor seleccionado, más se acentuarán los contornos, y cuanto menor sea el valor, más se suavizarán los contornos.

Nota

- [Estilo creativo] se fija a [Estándar] en las situaciones siguientes:
  - [Auto. inteligente]
  - [Efecto de foto] está ajustado a algo distinto de [Desactivar].
  - [Perfil de imagen] está ajustado a algo distinto de [Desactivar].
- Cuando esta función está ajustada a [Blanco y negro] o [Sepia], [Saturación] no se puede ajustar.

5-007-328-43(1) Copyright 2019 Sony Corporation

Efecto de foto

Seleccione el filtro de efecto deseado para lograr imágenes más impresionantes y artísticas.

1. **MENU → (Ajustes de cámara1) → [Efecto de foto] → ajuste deseado.**

Detalles de los elementos de menú

Desactivar:
Inhabilita la función [Efecto de foto].

Cámara de juguete:
Crea una imagen suave con esquinas sombreadas y nitidez reducida.

Color pop:
Crea una apariencia vívida enfatizando los tonos de color.

Posterización:
Crea una apariencia abstracta y de alto contraste realzando intensamente los colores primarios, o en blanco y negro.

Foto retro:
Crea la apariencia de una fotografía antigua con tonos de color sepia y un contraste apagado.

Clave alta suave:
Crea una imagen con la atmósfera indicada: brillante, transparente, etérea, delicada, suave.

Color parcial:
Crea una imagen que conserva un color específico, pero convierte el resto en blanco y negro.

Monocr. alto contr.:
Crea una imagen de alto contraste en blanco y negro.

Sugerencia

- Puede realizar ajustes detallados para algunos elementos utilizando el lado izquierdo/derecho de la rueda de control.

Nota

- Cuando utilice una función de zoom distinta del zoom óptico, el ajustar una escala de zoom mayor hará que [Cámara de juguete] sea menos efectivo.
- Cuando está seleccionado [Color parcial], es posible que las imágenes no conserven el color seleccionado, dependiendo del motivo o las condiciones de la toma de imagen.
- Esta función no está disponible en los modos de toma siguientes:
  - [Auto. inteligente]
- Cuando [Formato archivo] está ajustado a [RAW] o [RAW & JPEG], esta función no está disponible.

5-007-328-43(1) Copyright 2019 Sony Corporation

Perfil de imagen

Le permite cambiar los ajustes para el color, la gradación, etc.

Personalización del perfil de imagen

Puede personalizar la calidad de imagen ajustando elementos de perfil de imagen como [Gamma] y [Detalle]. Cuando vaya a ajustar estos parámetros, conecte la cámara a un televisor o monitor, y ajústelos mientras observa la imagen en la pantalla.

1. **MENU → (Ajustes de cámara1) → [Perfil de imagen] → el perfil que quiere cambiar.**
2. **Muévase a la pantalla de índice de elementos pulsando el lado derecho de la rueda de control.**
3. **Seleccione el elemento a cambiar utilizando los lados superior/inferior de la rueda de control.**
4. **Seleccione el valor deseado utilizando el lado superior/inferior de la rueda de control y pulse en el centro.**

Utilización del preajuste del perfil de imagen

Los ajustes predeterminados [PP1] al [PP10] para películas han sido ajustados por adelantado en la cámara en base a varias condiciones de toma.
MENU → (Ajustes de cámara1) → [Perfil de imagen] → ajuste deseado.

PP1:
Ejemplo de ajuste utilizando gamma [Movie].
PP2:
Ejemplo de ajuste utilizando gamma [Still].
PP3:
Ejemplo de ajuste del tono de color natural utilizando la gamma [ITU709].
PP4:
Ejemplo de ajuste de un tono de color fiel al estándar ITU709.
PP5:
Ejemplo de ajuste utilizando gamma [Cine1].
PP6:
Ejemplo de ajuste utilizando gamma [Cine2].
PP7:
Ejemplo de ajuste utilizando gamma [S-Log2].
PP8:
Ejemplo de ajuste utilizando la gamma [S-Log3] y el [S-Gamut3.Cine] en [Modo color].
PP9:
Ejemplo de ajuste utilizando la gamma [S-Log3] y el [S-Gamut3] en [Modo color].
PP10:
Ejemplo de ajuste para grabación de películas HDR utilizando gamma [HLG2].

Grabación de películas HDR
La cámara puede grabar películas HDR cuando se selecciona una gamma desde [HLG], [HLG1] a [HLG3] en el perfil de imagen. El perfil de imagen predeterminado [PP10] ofrece un ejemplo de ajuste para la grabación HDR. Las películas grabadas con [PP10] se pueden ver con un rango más amplio de brillo que el normal al reproducirse en un televisor que

admita Hybrid Log-Gamma (HLG). De este modo, incluso escenas con un amplio rango de brillo pueden grabarse y visualizarse fielmente sin dar la impresión de estar subexpuestas o sobrexpuestas. HLG se utiliza en la producción de programas de televisión HDR, según se define en la recomendación estándar internacional ITU-R BT.2100.

Elementos del perfil de imagen

Nivel negro
Ajusta el nivel de negro. (–15 a +15)

Gamma
Selecciona una curva gamma.

Movie: Curva gamma estándar para películas

Still: Curva gamma estándar para imágenes fijas

Cine1: Suaviza el contraste en partes oscuras y destaca la gradación en las partes brillantes para producir una película de color relajado. (equivalente a HG4609G33)

Cine2: Similar a [Cine1] pero optimizado para editar con hasta el 100% de la señal de vídeo. (equivalente a HG4600G30)

Cine3: Intensifica el contraste en luz y sombra más que [Cine1] y refuerza la gradación en negro.

Cine4: Refuerza el contraste en las partes oscuras más que [Cine3].

ITU709: Curva gamma que corresponde a ITU709.

ITU709(800%): Curva gamma para confirmar las escenas en el supuesto de que la toma se hace utilizando [S-Log2] o [S-Log3].

S-Log2: Curva gamma para [S-Log2]. Este ajuste está basado en el supuesto de que la imagen será procesada después de hacer la toma.

S-Log3: Curva gamma para [S-Log3] con más características similares al filme. Este ajuste está basado en el supuesto de que la imagen será procesada después de hacer la toma.

HLG: Curva gamma para grabación HDR. Equivalente a la norma HDR Hybrid Log-Gamma, ITU-R BT.2100.

HLG1: Curva gamma para grabación HDR. Enfatiza la reducción de ruido. Sin embargo, la toma está restringida a un rango dinámico más estrecho que con [HLG2] o [HLG3].

HLG2: Curva gamma para grabación HDR. Proporciona un equilibrio de rango dinámico y reducción de ruido.

HLG3: Curva gamma para grabación HDR. Gama dinámica más amplia que [HLG2]. Sin embargo, el ruido puede aumentar.

- [HLG1], [HLG2] y [HLG3] aplican una curva gamma con las mismas características, pero cada uno ofrece un equilibrio diferente entre el rango dinámico y la reducción de ruido. Cada uno tiene un nivel de salida de vídeo máximo diferente, tal como se indica a continuación: [HLG1]: aprox. 87%, [HLG2]: aprox. 95%, [HLG3]: aprox. 100%.

Gamma negro
Corrige gamma en áreas de baja intensidad.

[Gamma negro] se fija en “0” y no se puede ajustar cuando [Gamma] está ajustado en [HLG], [HLG1], [HLG2] o [HLG3].

Rango: Selecciona el rango de corrección. (Ancho / Normal / Estrecho)

Nivel: Ajusta el nivel de corrección. (-7 (compresión negro máxima) a +7 (estiramiento negro máximo))

Inflexión
Ajusta el punto y la pendiente Knee para la compresión de la señal de vídeo para evitar una sobreexposición limitando las señales en áreas de intensidad alta del motivo al rango dinámico de su cámara.
[Inflexión] está desactivado si [Modo] está ajustado en [Automático] cuando [Gamma] está ajustado en [Still], [Cine1], [Cine2], [Cine3], [Cine4], [ITU709(800%)], [S-Log2], [S-Log3], [HLG], [HLG1], [HLG2] o [HLG3]. Para activar la [Inflexión], ajuste [Modo] a [Manual].

Modo: Selecciona ajustes automático/manual.

- Automático: El punto y la pendiente Knee se ajustan automáticamente.
- Manual: El punto y la pendiente Knee se ajustan manualmente.

Ajuste automático: Ajustes cuando está seleccionado [Automático] para [Modo].

- Inflexión máxima: Ajusta el punto máximo del punto Knee. (90% al 100%)

- Sensibilidad: Ajusta la sensibilidad. (Alto / Medio / Bajo)

Ajuste manual: Ajustes cuando está seleccionado [Manual] para [Modo].

- Punto: Ajusta el punto Knee. (75% a 105%)
- Inclinación: Ajusta la pendiente Knee. (-5 (suave) a +5 (empinada))

Modo color

Ajusta el tipo y el nivel de los colores.
En [Modo color], solamente [BT.2020] y [709] están disponibles cuando [Gamma] está ajustado en [HLG], [HLG1], [HLG2] o [HLG3].

Movie: Colores apropiados cuando [Gamma] está ajustado a [Movie].

Still: Colores apropiados cuando [Gamma] está ajustado a [Still].

Cinema: Colores apropiados cuando [Gamma] está ajustado a [Cine1] o [Cine2].

Pro: Tonos de color similares a la calidad de imagen estándar de las cámaras profesionales de Sony (cuando se combina con gamma ITU709)

Matriz ITU709: Colores correspondientes al estándar ITU709 (cuando se combina con gamma ITU709)

Blanco y negro: Ajusta la saturación a cero para tomar imágenes en blanco y negro.

S-Gamut: Ajuste basado en el supuesto de que las imágenes se van a procesar después de hacer la toma. Cuando [Gamma] está ajustado a [S-Log2].

S-Gamut3.Cine: Ajuste basado en el supuesto de que las imágenes van a ser procesadas después de hacer la toma. Cuando [Gamma] está ajustado a [S-Log3]. Este ajuste le permite tomar en un espacio de color que puede ser convertido fácilmente para cine digital.

S-Gamut3: Ajuste basado en el supuesto de que las imágenes van a ser procesadas después de hacer la toma. Cuando [Gamma] está ajustado a [S-Log3]. Este ajuste le permite tomar en un amplio espacio de color.

BT.2020: tono de color estándar cuando [Gamma] está ajustado en [HLG], [HLG1], [HLG2] o [HLG3].

709: tono de color cuando [Gamma] está ajustado en [HLG], [HLG1], [HLG2] o [HLG3], y las películas se graban con color HDTV (BT.709).

Saturación

Ajusta la saturación de color. (–32 a +32)

Fase color

Ajusta la fase de color. (–7 a +7)

Profundidad de color

Ajusta la profundidad del color para cada fase de color. Esta función es más efectiva para colores cromáticos, y menos efectiva para colores acromáticos. El color parece más profundo a medida que aumenta el valor de ajuste hacia el lado positivo, y más claro a medida que reduce el valor hacia el lado negativo. Esta función es efectiva aunque usted ajuste [Modo color] a [Blanco y negro].

[R] -7 (rojo claro) a +7 (rojo profundo)

[G] -7 (verde claro) a +7 (verde profundo)

[B] -7 (azul claro) a +7 (azul profundo)

[C] -7 (cian claro) a +7 (cian profundo)

[M] -7 (magenta claro) a +7 (magenta profundo)

[Y] -7 (amarillo claro) a +7 (amarillo profundo)

Detalle

Ajusta elementos para [Detalle].

Nivel: Ajusta el nivel de [Detalle]. (–7 a +7)

Ajustar: Los parámetros siguientes se pueden seleccionar manualmente.

- Modo: Selecciona el ajuste automático/manual. (Automático (optimización automática) / Manual (Los detalles se ajustan manualmente)).
- Balance V/H: Ajusta el balance vertical (V) y horizontal (H) de DETAIL. (-2 (hacia el lado vertical (V)) a +2 (hacia el lado horizontal (H)))

- Balance B/W: Selecciona el balance del DETAIL (B) más bajo y del DETAIL (W) más alto. (Tipo1 (hacia el lado más bajo de DETAIL (B)) a Tipo5 (hacia el lado más alto de DETAIL (W)))
- Límite: Ajusta el nivel de límite de [Detalle]. (0 (Nivel de límite bajo: probablemente estará limitado) a 7 (Nivel de límite alto: poco probable que esté limitado))
- Crispning: Ajusta el nivel de acentuación del contorno. (0 (nivel de acentuación superficial) a 7 (nivel de acentuación profundo))
- Detalle brillo: Ajusta el nivel de [Detalle] en las áreas de alta intensidad. (0 a 4)

Para copiar los ajustes a otro número de perfil de imagen

Puede copiar los ajustes del perfil de imagen a otro número de perfil de imagen.

MENU → 1 (Ajustes de cámara1) → [Perfil de imagen] → [Copiar].

Para restaurar el perfil de imagen al ajuste predeterminado

Puede restaurar el perfil de imagen al ajuste predeterminado. No se pueden restaurar todos los ajustes de perfil de imagen a la vez.

MENU → 1 (Ajustes de cámara1) → [Perfil de imagen] → [Reponer].

Nota

- Como los parámetros se comparten para películas e imágenes fijas, ajuste el valor cuando cambie el modo de toma.
- Si revela imágenes RAW con ajustes de toma de imagen, los ajustes siguientes no se verán reflejados:
  - Nivel negro
  - Gamma negro
  - Inflexión
  - Profundidad de color
- Cuando el [Grabar ajuste] es [120p 100M]/[100p 100M] o [120p 60M]/[100p 60M], [Gamma negro] se fija a “0” y no se puede ajustar.
- Si cambia [Gamma], el rango disponible del valor ISO cambiará.
- Puede que haya más ruido de imagen en las partes oscuras dependiendo de los ajustes gamma. Es posible que mejore ajustando la compensación de objetivo a [Desactivar].
- Cuando utilice gamma S-Log2 o S-Log3, el ruido de imagen se volverá más apreciable en comparación a cuando se utilizan otras gammas. Si el ruido de imagen es significativo aun después de procesar las imágenes, se puede mejorar haciendo la toma con un ajuste más brillante. Sin embargo, el rango dinámico se volverá más estrecha en consecuencia cuando tome con un ajuste más brillante. Se recomienda comprobar la imagen por adelantado haciendo una toma de prueba cuando utilice S-Log2 o S-Log3.
- El ajustar [ITU709(800%)], [S-Log2] o [S-Log3] puede ocasionar un error en la configuración personalizada del balance blanco. En este caso, realice la configuración personalizada con una gamma distinta de [ITU709(800%)], [S-Log2], o [S-Log3] primero, y después vuelva a seleccionar la gamma [ITU709(800%)], [S-Log2], o [S-Log3].
- El ajustar [ITU709(800%)], [S-Log2] o [S-Log3] inhabilita el ajuste [Nivel negro].
- Si ajusta [Inclinación] en +5 en [Ajuste manual], en [Inflexión], se deshabilitará [Inflexión].
- S-Gamut, S-Gamut3.Cine, y S-Gamut3 son espacios de color exclusivos de Sony. Sin embargo, el ajuste S-Gamut de esta cámara no admite todo el espacio de color de S-Gamut; este es un ajuste para lograr una reproducción de color equivalente a S-Gamut.

Tema relacionado

- Asist. visual. Gamma

5-007-328-43(1) Copyright 2019 Sony Corporation

Bloq.AWB dispar. (imagen fija)

Puede ajustar si quiere o no bloquear el balance blanco mientras se pulsa el botón disparador cuando [Balance blanco] está ajustado en [Automático] o [Submarino automát.].
Esta función evita que se produzcan cambios no intencionados en el balance blanco durante la toma continua o cuando se realizan tomas con el botón disparador pulsado hasta la mitad.

1. **MENU → (Ajustes de cámara1) → [Bloq.AWB dispar.] → ajuste deseado.**

Detalles de los elementos de menú

Dispar. pulsad. mitad:
Bloquea el balance blanco mientras el botón disparador está pulsado hasta la mitad, incluso en el modo de balance blanco automático. El balance blanco también se bloquea durante la toma continua.

Capturar continuam.:
Bloquea el balance blanco en el ajuste de la primera toma durante la toma continua, incluso en el modo de balance blanco automático.

Desactivar:
Funciona con el balance blanco automático normal.

Acerca de [Retener bloq. AWB] y [Alternar bloq. AWB]

También puede bloquear el balance blanco en el modo de balance blanco automático asignando [Retener bloq. AWB] o [Alternar bloq. AWB] a la tecla personalizada. Seleccione MENU → (Ajustes de cámara2) → Asigne [Retener bloq. AWB] o [Alternar bloq. AWB] usando [Tecla person.]. Si pulsa la tecla asignada durante la toma, se bloqueará el balance blanco.
La función [Retener bloq. AWB] bloquea el balance blanco deteniendo el ajuste del balance blanco automático mientras se pulsa el botón.
La función [Alternar bloq. AWB] bloquea el balance blanco deteniendo el ajuste de balance blanco automático después de pulsar el botón una vez. Cuando pulse el botón de nuevo, se liberará el bloqueo AWB.

- Si quiere bloquear el balance blanco durante la toma de película en el modo de balance blanco automático, seleccione MENU → (Ajustes de cámara2) → Asigne [Retener bloq. AWB] o [Alternar bloq. AWB] usando [Tecla person.].

Sugerencia

- Cuando realice tomas con flash mientras el balance blanco automático está bloqueado, es posible que los tonos de color resultantes no sean naturales porque el balance blanco se ha bloqueado antes de emitir el flash. En este caso, ajuste [Bloq.AWB dispar.] en [Desactivar] o [Capturar continuam.], y no utilice la función [Retener bloq. AWB] o la función [Alternar bloq. AWB] cuando realice tomas. También puede ajustar [Balance blanco] en [Flash].

Tema relacionado

- Balance blanco
- Asignación de funciones utilizadas con frecuencia a botones (Tecla person.)

5-007-328-43(1) Copyright 2019 Sony Corporation

Amplific. enfoque

Puede comprobar el enfoque ampliando la imagen antes de tomar la imagen.
A diferencia de con la [Asistencia MF], puede ampliar la imagen sin operar el anillo de enfoque.

1. **MENU → (Ajustes de cámara1) → [Amplific. enfoque].**

2. **Pulse el centro del multiselector para ampliar la imagen y seleccione la posición que quiere ampliar pulsando el lado superior/inferior/izquierdo/derecho del multiselector**
   - Cada vez que pulse el centro, la escala de aumento cambiará.
   - Puede ajustar el aumento inicial seleccionando MENU → (Ajustes de cámara1) → [Aum. inic. enfoq.].

3. **Confirme el enfoque.**
   - Pulse el botón (Borrar) para colocar la posición ampliada en el centro de una imagen.
   - Cuando el modo de enfoque es [Enfoque man.], puede ajustar el enfoque mientras una imagen está ampliada. Si [AF en ampl. enfoq] está ajustado en [Desactivar], la función [Amplific. enfoque] se cancelará cuando pulse el botón disparador hasta la mitad.
   - Cuando se pulsa hasta la mitad el botón disparador mientras está ampliada una imagen durante el enfoque automático, se realizan funciones distintas dependiendo del ajuste [AF en ampl. enfoq].
     - Cuando [AF en ampl. enfoq] está ajustado a [Activar]: el enfoque automático se realiza otra vez.
     - Cuando [AF en ampl. enfoq] está ajustado a [Desactivar]: la función [Amplific. enfoque] se cancela.
   - Puede ajustar el tiempo que la imagen se va a mostrar ampliada seleccionando MENU → (Ajustes de cámara1) → [Tiempo aum. enfoq.].

4. **Pulse el botón disparador a fondo para tomar la imagen.**

Para utilizar la función de amplificador de enfoque mediante la operación táctil

Puede ampliar la imagen y ajustar el enfoque tocando el monitor.Ajuste [Operación táctil] a [Activar] de antemano. Después, seleccione los ajustes apropiados bajo [Pantall./almoh. táctil]. Cuando el modo de enfoque es [Enfoque man.], puede realizar [Amplific. enfoque] tocando dos veces el área a enfocar mientras toma imagen con el monitor.
Mientras toma imagen con el visor, tocando dos veces en el centro del monitor se visualiza un cuadro y puede mover el cuadro arrastrándolo. La imagen se amplía pulsando el centro del multiselector.

Sugerencia

- Mientras utiliza la función de amplificador de enfoque, puede mover el área ampliada arrastrándola en el panel táctil.
- Para salir de la función de amplificador de enfoque, toque de nuevo dos veces en el monitor.Cuando [AF en ampl. enfoq] está ajustado a [Desactivar], la función de amplificador de enfoque se termina pulsando el botón disparador hasta la mitad.

Tema relacionado

- Asistencia MF (imagen fija)
- Tiempo aum. enfoq.

- Aum. inic. enfoq. (imagen fija)
- AF en ampl. enfoq (imagen fija)
- Operación táctil

5-007-328-43(1) Copyright 2019 Sony Corporation

Cámara Digital de Lentes Intercambiables
ILCE-7RM4 α7RIV

Tiempo aum. enfoq.

Ajuste el tiempo que una imagen va a estar ampliada utilizando la función [Asistencia MF] o [Amplific. enfoque].

1. **MENU → (Ajustes de cámara1) → [Tiempo aum. enfoq.] → ajuste deseado.**

Detalles de los elementos de menú

2 seg.:
Amplía las imágenes durante 2 segundo.

5 seg.:
Amplía las imágenes durante 5 segundo.

Sin límite:
Amplía las imágenes hasta que pulsa el botón disparador.

Tema relacionado

- Amplific. enfoque
- Asistencia MF (imagen fija)

5-007-328-43(1) Copyright 2019 Sony Corporation

Aum. inic. enfoq. (imagen fija)

Ajusta la escala de aumento inicial cuando se utiliza [Amplific. enfoque]. Seleccione un ajuste que le ayude a encuadrar la toma.

1 **MENU → (Ajustes de cámara1) → [Aum. inic. enfoq.] → ajuste deseado.**

Detalles de los elementos de menú

Toma de fotograma completo

x1,0:
Visualiza la imagen con el mismo aumento que la pantalla de toma de imagen.
x5,9:
Visualiza una imagen ampliada 5,9 veces.

Toma de tamaño APS-C/Super 35mm

x1,0:
Visualiza la imagen con el mismo aumento que la pantalla de toma de imagen.
x3,9:
Visualiza una imagen ampliada 3,9 veces.

Tema relacionado

- Amplific. enfoque

5-007-328-43(1) Copyright 2019 Sony Corporation

Cámara Digital de Lentes Intercambiables
ILCE-7RM4 α7RIV

AF en ampl. enfoq (imagen fija)

Puede enfocar el motivo de manera más precisa utilizando el enfoque automático ampliando el área donde quiere enfocar. Mientras está visualizada la imagen ampliada, puede enfocar un área más pequeña que la del punto flexible.

1. **MENU → (Ajustes de cámara1) → [AF en ampl. enfoq] → [Activar].**

2. **MENU → (Ajustes de cámara1) → [Amplific. enfoque].**

3. **Amplíe la imagen pulsando el centro del multiselector, y después ajuste la posición pulsando el lado superior/inferior/izquierdo/derecho del multiselector.**
   - La escala de aumento cambia cada vez que se pulsa en el centro de la rueda.

4. **Pulse el botón disparador hasta la mitad para enfocar.**
   - El enfoque se alcanzará en el punto de + en el centro de la pantalla.

5. **Pulse el botón disparador a fondo para tomar.**
   - La cámara sale de la visualización ampliada después de la toma.

Sugerencia

- Se recomienda utilizar un trípode para identificar exactamente la ubicación que quiere ampliar.
- Puede comprobar la posición del enfoque automático ampliando la imagen visualizada. Si quiere volver a ajustar la posición del enfoque, ajuste el área de enfoque en la pantalla ampliada y después pulse el botón disparador hasta la mitad.

Nota

- Si amplía un área al borde de la pantalla, la cámara puede no ser capaz de lograr el enfoque.
- La exposición y el balance blanco no se pueden ajustar mientras la imagen visualizada está siendo ampliada.
- [AF en ampl. enfoq] no está disponible en las situaciones siguientes:
  - Durante la toma de película
  - Cuando [Modo de enfoque] está ajustado a [AF continuo].
  - Cuando el [Modo de enfoque] está ajustado a [AF automático] y el modo de toma está ajustado a algo distinto de P/A/S/M.
  - Cuando [Modo de enfoque] está ajustado a [AF automático] y [Modo manejo] está ajustado a [Captura continua].
  - Cuando se utilice un adaptador de montura (se vende por separado).
- Mientras la imagen visualizada está siendo ampliada, las funciones siguientes no están disponibles:
  - [AF en los ojos]
  - [AF Eye-Start]
  - [Pre-AF]
  - [Priorid. cara/ojos AF]

Tema relacionado

- Amplific. enfoque

5-007-328-43(1) Copyright 2019 Sony Corporation

Asistencia MF (imagen fija)

Amplía la imagen en la pantalla automáticamente para facilitar el enfoque manual. Esto funciona en toma con enfoque manual o enfoque manual directo.

1. **MENU → (Ajustes de cámara1) →[Asistencia MF] → [Activar].**

2. **Gire el anillo de enfoque para ajustar el enfoque.**
   - La imagen se amplía. Puede ampliar más las imágenes pulsando en el centro de la rueda de control.

Sugerencia

- Puede ajustar el tiempo que la imagen se va a mostrar ampliada seleccionando MENU → (Ajustes de cámara1) → [Tiempo aum. enfoq.].

Nota

- No se puede utilizar [Asistencia MF] cuando se toman películas. En su lugar, utilice la función [Amplific. enfoque].
- [Asistencia MF] no está disponible cuando hay colocado un adaptador de montura. En su lugar, utilice la función [Amplific. enfoque].

Tema relacionado

- Enfoque man.
- Enfoque manual directo (DMF)
- Tiempo aum. enfoq.

5-007-328-43(1) Copyright 2019 Sony Corporation

Ajuste de resalte

Ajusta la función de resalte, que realza el contorno de las áreas enfocadas durante la toma con enfoque manual o enfoque manual directo.

1. **MENU → 1 (Ajustes de cámara1) → [Ajuste de resalte] → ajuste deseado.**

Detalles de los elementos de menú

Visualización resalte:
Ajusta si se visualiza el resalte.

Nivel de resalte:
Ajusta el nivel de mejora de las áreas enfocadas.

Color de resalte:
Ajusta el color utilizado para realzar las áreas enfocadas.

Nota

- Como el producto reconoce las áreas nítidas como que están enfocadas, el efecto de resalte variará, dependiendo del motivo y el objetivo.
- El contorno de los rangos de enfoque no se realza en dispositivos conectados mediante HDMI.

Tema relacionado

- Enfoque man.
- Enfoque manual directo (DMF)

5-007-328-43(1) Copyright 2019 Sony Corporation

Toma sin parpad. (imagen fija)

Detecta titileo/parpadeo de fuentes de luz artificial tal como iluminación fluorescente y cronometra el tiempo de la toma de imágenes a los momentos cuando el titileo va a tener menos impacto.
Esta función reduce las diferencias en la exposición y tono de color ocasionadas por el titileo entre el área superior y el área inferior de una imagen tomada con un tiempo de exposición corto durante la toma continua.

1. **MENU → (Ajustes de cámara1) → [Toma sin parpad.] → [Activar].**

2. **Pulse el botón disparador hasta la mitad, y después tome la imagen.**
   - El producto detecta titileo cuando se pulsa el botón disparador hasta la mitad.

Detalles de los elementos de menú

Desactivar:
No reduce las influencias ocasionadas por el titileo.

Activar:
Reduce las influencias ocasionadas por el titileo. Cuando la cámara detecta titileo mientras se pulsa el botón disparador hasta la mitad, se visualiza Flicker (icono de titileo).

Sugerencia

- El tono de color del resultado de la toma puede variar cuando usted toma la misma escena utilizando un tiempo de exposición diferente. Si ocurre eso, se recomienda tomar en modo [Prior. tiempo expos.] o [Exposición manual] con un tiempo de exposición fijo.
- Puede realizar toma antititileo pulsando el botón AF-ON (AF activado).
- Puede realizar toma antititileo pulsando el botón disparador hasta la mitad o pulsando el botón AF-ON (AF activado), aunque esté en el modo de enfoque manual.

Nota

- Cuando ajusta [Toma sin parpad.] en [Activar], la calidad de imagen de la visualización en directo se reducirá.
- Cuando ajusta [Toma sin parpad.] en [Activar], el área utilizable de detección de fase AF para toma de fotograma completo se vuelve más pequeña.
- Cuando ajusta [Toma sin parpad.] en [Activar], el retraso en la liberación del obturador podrá aumentar ligeramente. En el modo de toma continua, la velocidad de la toma puede reducirse o el intervalo entre tomas puede volverse desigual.
- La cámara detecta titileo cuando la frecuencia de la fuente de luz es de 100 Hz o 120 Hz solamente.
- La cámara no podrá detectar titileo dependiendo de la fuente de luz y las condiciones de la toma, tales como un fondo oscuro.
- Aunque la cámara detecte titileo, las influencias ocasionadas por el titileo puede que no se reduzcan lo suficiente dependiendo de la fuente de luz y la situación de la toma. Se recomienda hacer tomas de prueba de antemano.
- [Toma sin parpad.] no está disponible cuando se toma en las situaciones siguientes:
  - Mientras se hace toma Bulb
  - [Toma silenciosa]
  - Modo de toma de película
- El tono de color de los resultados de la toma pueden variar dependiendo del ajuste de [Toma sin parpad.].

5-007-328-43(1) Copyright 2019 Sony Corporation

Cámara Digital de Lentes Intercambiables
ILCE-7RM4 α7RIV

Registro de rostros (Nuevo registro)

Si registra caras por adelantado, el producto puede enfocar con prioridad la cara registrada.

1. **MENU → (Ajustes de cámara1) → [Registro de rostros] → [Nuevo registro].**
2. **Alinee el cuadro de guía con la cara que se va a registrar y pulse el botón disparador.**
3. **Cuando aparezca un mensaje de confirmación, seleccione [Intro].**

Nota

- Se pueden registrar hasta ocho caras.
- Tome la imagen de la cara de frente y en un lugar bien iluminado. Es posible que la cara no se registre correctamente si está oscurecida por un sombrero, máscara, gafas de sol, etc.

Tema relacionado

- Prior. rostros registr.

5-007-328-43(1) Copyright 2019 Sony Corporation

Registro de rostros (Cambiar orden)

Cuando haya registradas múltiples caras a las que se da prioridad, tendrá prioridad la primera cara registrada. Puede cambiar el orden de prioridad.

1. **MENU → (Ajustes de cámara1) → [Registro de rostros] → [Cambiar orden].**
2. **Seleccione una cara para cambiar el orden de prioridad.**
3. **Seleccione el destino.**

Tema relacionado

- Prior. rostros registr.

5-007-328-43(1) Copyright 2019 Sony Corporation

Registro de rostros (Borrar)

Borra una cara registrada.

1. **MENU → 1 (Ajustes de cámara1) → [Registro de rostros] → [Borrar].**

   Si selecciona [Borrar todo], puede borrar todas las caras registradas.

Nota

- Aunque ejecute [Borrar], los datos de la cara registrada permanecerán en el producto. Para borrar los datos de las caras registradas del producto, seleccione [Borrar todo].

5-007-328-43(1) Copyright 2019 Sony Corporation

Prior. rostros registr.

Ajusta si se enfoca dando mayor prioridad a caras registradas utilizando [Registro de rostros].

1. **MENU → 1 (Ajustes de cámara1) → [Prior. rostros registr.] → ajuste deseado.**

Detalles de los elementos de menú

Activar:
Enfoca con prioridad las caras registradas utilizando [Registro de rostros].

Desactivar:
Enfoca sin dar prioridad a las caras registradas.

Sugerencia

- Para utilizar la función [Prior. rostros registr.], ajuste de la forma siguiente.
  - [Priorid. cara/ojos AF] bajo [Ajust. AF cara/ojos]: [Activar]
  - [Detección de motivo] bajo [Ajust. AF cara/ojos]: [Humano]

Tema relacionado

- Ajust. AF cara/ojos
- Registro de rostros (Nuevo registro)
- Registro de rostros (Cambiar orden)

5-007-328-43(1) Copyright 2019 Sony Corporation

Cámara Digital de Lentes Intercambiables
ILCE-7RM4 α7RIV

Película: Modo de exposic.

Puede ajustar el modo de exposición para la toma de películas.

1. **Ajuste el dial de modo a (Película).**
2. **MENU→ (Ajustes de cámara2) → [Modo de exposic.] → ajuste deseado.**
3. **Pulse el botón MOVIE (Película) para comenzar a grabar.**
   - Pulse el botón MOVIE de nuevo para detener la grabación.

Detalles de los elementos de menú

Programa auto.:
Le permite tomar imágenes con la exposición ajustada automáticamente (el tiempo de exposición y el valor de la abertura).

Priorid. abertura:
Le permite tomar imágenes después de ajustar el valor de la abertura manualmente.

Prior. tiempo expos.:
Le permite tomar imágenes después de ajustar el tiempo de exposición manualmente.

Exposición manual:
Le permite tomar imágenes después de ajustar la exposición (el tiempo de exposición y el valor de la abertura) manualmente.

5-007-328-43(1) Copyright 2019 Sony Corporation

Cámara Digital de Lentes Intercambiables
ILCE-7RM4 α7RIV

Cámara lenta+rápid.: Modo de exposic.

Puede seleccionar el modo de exposición para toma a cámara lenta/cámara rápida. Puede cambiar el ajuste y la velocidad de reproducción para toma a cámara lenta/cámara rápida con [S&Q Aj. cám. len+ráp].

1. **Ajuste el dial de modo a S&Q (Cámara lenta+rápid.).**
2. **MENU → 2 (Ajustes de cámara2) → [S&Q Modo de exposic.] → ajuste deseado.**
3. **Pulse el botón MOVIE (película) para comenzar a grabar.**
   - Pulse el botón MOVIE otra vez para detener la grabación.

Detalles de los elementos de menú

S&Q P Programa auto.:
Le permite tomar imágenes con la exposición ajustada automáticamente (el tiempo de exposición y el valor de la abertura).

S&Q A Priorid. abertura:
Le permite tomar imágenes después de ajustar el valor de la abertura manualmente.

S&Q S Prior. tiempo expos.:
Le permite tomar imágenes después de ajustar el tiempo de exposición manualmente.

S&Q M Exposición manual:
Le permite tomar imágenes después de ajustar la exposición (el tiempo de exposición y el valor de la abertura) manualmente.

Tema relacionado

- Aj. cám. len+ráp

5-007-328-43(1) Copyright 2019 Sony Corporation

Formato archivo (película)

Selecciona el formato de archivo de película.

1 **MENU → (Ajustes de cámara2) → [Formato archivo] → ajuste deseado.**

Detalles de los elementos de menú

Formato archivo	Características	
XAVC S 4K	Graba películas en resolución 4K (3 840 × 2 160).	Puede guardar películas en un ordenador utilizando el software PlayMemories Home.
XAVC S HD	Graba películas en calidad más precisa que AVCHD con mayores cantidades de datos.	
AVCHD	El formato AVCHD tiene un alto grado de compatibilidad con otros dispositivos de almacenamiento además de con los ordenadores.	Puede guardar películas en un ordenador o crear un disco que sea compatible con este formato utilizando el software PlayMemories Home.

Nota

- Cuando [Formato archivo] está ajustado a [AVCHD], el tamaño de archivo de película está limitado a aprox. 2 GB Si el tamaño del archivo de película alcanza aprox. 2 GB durante la grabación, se crea un archivo de película nuevo automáticamente.
- Cuando se graban películas XAVC S 4K con [APS-C/Super 35mm] ajustado en [Automático], el ángulo de visión se vuelve más estrecho. Cuando [Grabar ajuste] está ajustado en [25p 100M], [25p 60M], [24p 100M]* o [24p 60M]* durante la toma de películas XAVC S 4K, el ángulo de visión equivale aproximadamente a 1,6 veces la distancia focal indicada en el objetivo. Cuando [Grabar ajuste] está ajustado en [30p 100M] o [30p 60M] durante la toma de películas XAVC S 4K, el ángulo de visión equivale aproximadamente a 1,8 veces la distancia focal indicada en el objetivo.
  * Solo cuando [Selector NTSC/PAL] está ajustado en NTSC

5-007-328-43(1) Copyright 2019 Sony Corporation

Grabar ajuste (película)

Selecciona la frecuencia de fotogramas y la velocidad de bits para la grabación de películas.

1. **MENU → (Ajustes de cámara2) → [Grabar ajuste] → ajuste deseado.**
   - Cuanto mayor sea la velocidad de bits, mayor será la calidad de imagen.

Detalles de los elementos de menú

Cuando [Formato archivo] está ajustado en [XAVC S 4K]

Grabar ajuste	Velocidad de bits	Descripción
30p 100M/25p 100M	Aprox. 100 Mbps	Graba películas en 3 840 × 2 160 (30p/25p).
30p 60M/25p 60M	Aprox. 60 Mbps	Graba películas en 3 840 × 2 160 (30p/25p).
24p 100M *	Aprox. 100 Mbps	Graba películas en 3 840 × 2 160 (24p).
24p 60M *	Aprox. 60 Mbps	Graba películas en 3 840 × 2 160 (24p).

* Solamente cuando [Selector NTSC/PAL] está ajustado a NTSC

Cuando [Formato archivo] está ajustado en [XAVC S HD]

Grabar ajuste	Velocidad de bits	Descripción
60p 50M/50p 50M	Aprox. 50 Mbps	Graba películas en 1 920 × 1 080 (60p/50p).
60p 25M/50p 25M	Aprox. 25 Mbps	Graba películas en 1 920 × 1 080 (60p/50p).
30p 50M/25p 50M	Aprox. 50 Mbps	Graba películas en 1 920 × 1 080 (30p/25p).
30p 16M/25p 16M	Aprox. 16 Mbps	Graba películas en 1 920 × 1 080 (30p/25p).
24p 50M *	Aprox. 50 Mbps	Graba películas en 1 920 × 1 080 (24p).
120p 100M/100p 100M	Aprox. 100 Mbps	Graba películas de alta velocidad en 1 920 × 1 080 (120p/100p). Puede grabar películas en 120 fps o 100 fps. • Puede crear imágenes a cámara lenta más uniformes utilizando equipos de edición compatibles.

Grabar ajuste	Velocidad de bits	Descripción
120p 60M/100p 60M	Aprox. 60 Mbps	Graba películas de alta velocidad en 1 920 × 1 080 (120p/100p). Puede grabar películas en 120 fps o 100 fps. • Puede crear imágenes a cámara lenta más uniformes utilizando equipos de edición compatibles.

* Solamente cuando [Selector NTSC/PAL] está ajustado a NTSC

Cuando [Formato archivo] está ajustado en [AVCHD]

Grabar ajuste	Velocidad de bits	Descripción
60i 24M(FX)/50i 24M(FX)	24 Mbps como máximo	Graba películas en 1 920 × 1 080 (60i/50i).
60i 17M(FH)/50i 17M(FH)	Aprox. 17 Mbps de promedio	Graba películas en 1 920 × 1 080 (60i/50i).

Nota

- La creación de un disco de grabación AVCHD a partir de películas que han sido grabadas con [60i 24M(FX)]/[50i 24M(FX)] como [Grabar ajuste] lleva mucho tiempo, porque es necesario convertir la calidad de imagen de las películas. Si quiere almacenar películas sin convertirlas, utilice un disco Blu-ray.
- [120p]/[100p] no se puede seleccionar para los ajustes siguientes.
  - [Auto. inteligente]
- Cuando se graban películas XAVC S 4K con [APS-C/Super 35mm] ajustado en [Automático], el ángulo de visión se vuelve más estrecho. Cuando [Grabar ajuste] está ajustado en [25p 100M], [25p 60M], [24p 100M]* o [24p 60M]* durante la toma de películas XAVC S 4K, el ángulo de visión equivale aproximadamente a 1,6 veces la distancia focal indicada en el objetivo. Cuando [Grabar ajuste] está ajustado en [30p 100M] o [30p 60M] durante la toma de películas XAVC S 4K, el ángulo de visión equivale aproximadamente a 1,8 veces la distancia focal indicada en el objetivo.
  * Solo cuando [Selector NTSC/PAL] está ajustado en NTSC

Tema relacionado

- APS-C/Super 35mm

5-007-328-43(1) Copyright 2019 Sony Corporation

Cámara Digital de Lentes Intercambiables
ILCE-7RM4 α7RIV

Aj. cám. len+ráp

Puede grabar un instante que no se puede capturar a simple vista (grabación a cámara lenta), o grabar un fenómeno a largo plazo en una película comprimida (grabación a cámara rápida). Por ejemplo, puede grabar una escena de deportes intensivos, el instante cuando un pájaro comienza a volar, la floración de una flor, y una vista en constante cambio de las nubes o un cielo estrellado. El sonido no se grabará.

1. **Ajuste el dial de modo a S&Q (Cámara lenta+rápid.).**

2. **Seleccione MENU → (Ajustes de cámara2) → [S&Q Modo de exposic.] → y seleccione el ajuste deseado de cámara lenta/cámara rápida (S&Q Programa auto., S&Q Priorid. abertura, S&Q Prior. tiempo exp., o S&Q Exposición man.).**

3. **Seleccione MENU→ (Ajustes de cámara2)→[S&Q Aj. cám. len+ráp] y seleccione los ajustes deseados para [S&Q Grabar ajuste] y [S&Q Veloc transmisión].**

4. **Pulse el botón MOVIE (Película) para comenzar a grabar.**
   - Pulse el botón MOVIE de nuevo para detener la grabación.

Detalles de los elementos de menú

S&Q Grabar ajuste:
Selecciona la frecuencia de fotogramas de la película.

S&Q Veloc transmisión:
Selecciona la frecuencia de fotogramas de la toma.

Velocidad de reproducción

La velocidad de reproducción variará como se indica abajo dependiendo del [S&Q Grabar ajuste] y [S&Q Veloc transmisión] asignados.

Cuando [Selector NTSC/PAL] está ajustado a NTSC

S&Q Veloc transmisión	S&Q Grabar ajuste		
	24p	30p	60p
120fps	5 veces más lenta	4 veces más lenta	-
60fps	2,5 veces más lenta	2 veces más lenta	Velocidad de reproducción normal
30fps	1,25 veces más lenta	Velocidad de reproducción normal	2 veces más rápida
15fps	1,6 veces más rápida	2 veces más rápida	4 veces más rápida
8fps	3 veces más rápida	3,75 veces más rápida	7,5 veces más rápida
4fps	6 veces más rápida	7,5 veces más rápida	15 veces más rápida

S&Q Veloc transmisión	S&Q Grabar ajuste		
	24p	30p	60p
2fps	12 veces más rápida	15 veces más rápida	30 veces más rápida
1fps	24 veces más rápida	30 veces más rápida	60 veces más rápida

Cuando [Selector NTSC/PAL] está ajustado a PAL

S&Q Veloc transmisión	S&Q Grabar ajuste	
	25p	50p
100fps	4 veces más lenta	-
50fps	2 veces más lenta	Velocidad de reproducción normal
25fps	Velocidad de reproducción normal	2 veces más rápida
12fps	2,08 veces más rápida	4,16 veces más rápida
6fps	4,16 veces más rápida	8,3 veces más rápida
3fps	8,3 veces más rápida	16,6 veces más rápida
2fps	12,5 veces más rápida	25 veces más rápida
1fps	25 veces más rápida	50 veces más rápida

- Cuando [S&Q Veloc transmisión] está ajustado a [120fps]/[100fps], no puede ajustar [S&Q Grabar ajuste] a [60p]/[50p].

Nota

- En grabación a cámara lenta, el tiempo de exposición se vuelve más rápido y es posible que no pueda obtener la exposición apropiada. Si ocurre esto, reduzca el valor de la abertura o ajuste la sensibilidad ISO a un valor más alto.
- Para una estimación del tiempo grabable, consulte los “Tiempos de película grabables”.
- La velocidad de bits de una película grabada varía dependiendo del ajuste para [S&Q Veloc transmisión] y [S&Q Grabar ajuste].
- La película se grabará en formato XAVC S HD.
- Durante la grabación a cámara lenta/cámara rápida, las funciones siguientes no están disponibles.
  - [TC Run] en [Ajustes TC/UB]
  - [Salida TC] en [Ajustes HDMI]
  - [Sel. de salida 4K]

Tema relacionado

- Cámara lenta+rápid.: Modo de exposic.
- Tiempos de película grabables

5-007-328-43(1) Copyright 2019 Sony Corporation

Grabación proxy

Ajusta si grabar simultáneamente películas proxy de velocidad baja de bits cuando se graben películas XAVC S . Como las películas proxy tienen un tamaño de archivo pequeño, son apropiadas para transferirse a smartphones o para colgarse en sitios web.

1. **MENU → (Ajustes de cámara2) → [Px Grabación proxy] → ajuste deseado.**

Detalles de los elementos de menú

Activar :
Se graban películas proxy simultáneamente.
Desactivar :
No se graban películas proxy.

Sugerencia

- Se graban películas proxy en el formato XAVC S HD (1 280 × 720) a 9 Mbps La frecuencia de fotogramas de la película proxy es la misma que la de la película original.
- Las películas proxy no se visualizan en la pantalla de reproducción (pantalla de reproducción de una sola imagen o pantalla de índices de imágenes). Px se visualiza en aquellas películas que disponen de una grabación simultánea de película proxy.

Nota

- En esta cámara no se pueden reproducir películas proxy.
- La grabación proxy no está disponible en las situaciones siguientes.
  - Cuando [Formato archivo] está ajustado a [AVCHD]
  - Cuando [Formato archivo] está ajustado a [XAVC S HD] y [Grabar ajuste] está ajustado a [120p]/[100p]
- La eliminación/protección de películas que tengan películas proxy elimina/protege tanto la película original como la proxy. No se pueden eliminar/proteger solamente las películas originales o las películas proxy.
- En esta cámara no se pueden editar películas.

Tema relacionado

- Func Enviar a smart.: Objetivo de envío (películas proxy)
- Formatos de grabación de películas
- Reproducción de imágenes en la pantalla de índice de imágenes (Índice imágenes)
- Tarjetas de memoria que se pueden utilizar

5-007-328-43(1) Copyright 2019 Sony Corporation

Velocidad AF (película)

Puede cambiar la velocidad de enfoque cuando utiliza el enfoque automático en modo película.

1. **MENU → (Ajustes de cámara2) → [Velocidad AF] → ajuste deseado.**

Detalles de los elementos de menú

Rápido:
Ajusta la velocidad AF a rápido. Este modo es apropiado para tomar escenas de acción, como deportes.

Normal:
Ajusta la velocidad AF a normal.

Lento:
Ajusta la velocidad AF a lento. Con este modo, el enfoque cambia uniformemente cuando el motivo que se va a enfocar cambia.

5-007-328-43(1) Copyright 2019 Sony Corporation

Sens. Seguim. AF (película)

Puede ajustar la sensibilidad AF en modo película.

1 **MENU → (Ajustes de cámara2) → [Sens. Seguim. AF]→ajuste deseado.**

Detalles de los elementos de menú

reactivo:
Ajusta la sensibilidad AF a alto. Este modo resulta útil cuando se graban películas en las que el motivo se mueve rápidamente.

Estándar:
Ajusta la sensibilidad AF a normal. Este modo resulta útil cuando hay obstáculos enfrente del motivo o en lugares llenos de gente.

5-007-328-43(1) Copyright 2019 Sony Corporation

Auto obtur. lento (película)

Establece si se ajusta o no el tiempo de exposición automáticamente cuando se graban películas si el motivo está oscuro.

1. **MENU → (Ajustes de cámara2) → [Auto obtur. lento] → ajuste deseado.**

Detalles de los elementos de menú

Activar:
Utiliza el auto obturador lento. El tiempo de exposición se alarga automáticamente cuando se graba en lugares oscuros. Puede reducir el ruido en la película utilizando un tiempo de exposición largo cuando grabe en lugares oscuros.

Desactivar:
No utiliza el auto obturador lento. La película grabada será más oscura que cuando está seleccionado [Activar], pero podrá grabar películas con movimiento más uniforme y menos desenfoque del motivo.

Nota

- [Auto obtur. lento] no funciona en las situaciones siguientes:
  - Durante la toma a cámara lenta/cámara rápida
  - S (Prior. tiempo expos.)
  - M (Exposición manual)
  - Cuando [ISO] está ajustado a algo distinto de [ISO AUTO]

5-007-328-43(1) Copyright 2019 Sony Corporation

Aum. inic. enfoq. (película)

Ajusta la escala de aumento inicial de [Amplific. enfoque] en el modo de toma de película.

1. **MENU → (Ajustes de cámara2) → [Aum. inic. enfoq.] → ajuste deseado.**

Detalles de los elementos de menú

x1,0:
Visualiza la imagen con el mismo aumento que la pantalla de toma de imagen.
x4,0:
Visualiza una imagen ampliada 4,0 veces.

Tema relacionado

- Amplific. enfoque

5-007-328-43(1) Copyright 2019 Sony Corporation

Grabación de sonido

Ajusta si se graba sonido cuando se toman películas. Seleccione [Desactivar] para evitar grabar los sonidos del objetivo y de la cámara funcionando.

1. **MENU → (Ajustes de cámara2) → [Grabación de sonido] → ajuste deseado.**

Detalles de los elementos de menú

Activar:
Graba sonido (estéreo).

Desactivar:
No graba sonido.

5-007-328-43(1) Copyright 2019 Sony Corporation

Nivel grabac. audio

Puede ajustar el nivel de grabación de audio mientras comprueba el medidor de nivel.

1. **MENU → (Ajustes de cámara2) → [Nivel grabac. audio].**
2. **Seleccione el nivel deseado utilizando el lado derecho/izquierdo de la rueda de control.**

Detalles de los elementos de menú

+:
Eleva el nivel de grabación de audio.
-:
Reduce el nivel de grabación de audio.
Restablecer:
Restaura el nivel de grabación de audio al ajuste predeterminado.

Sugerencia

- Cuando grabe películas con audio con volúmenes altos, ajuste [Nivel grabac. audio] a un nivel de sonido más bajo. Esto le permitirá grabar audio más realista. Cuando grabe películas con audio con volúmenes más bajos, ajuste [Nivel grabac. audio] a un nivel de sonido más alto para que el sonido resulte más fácil de escuchar.

Nota

- Independientemente de los ajustes de [Nivel grabac. audio], el limitador siempre responderá.
- [Nivel grabac. audio] está disponible solamente cuando el modo de toma de imagen está ajustado a modo película.
- [Nivel grabac. audio] está disponible durante la toma a cámara lenta/cámara rápida.
- Los ajustes de [Nivel grabac. audio] se aplican para el micrófono interno y para la entrada del terminal (micrófono).

5-007-328-43(1) Copyright 2019 Sony Corporation

Visual. nivel aud.

Ajusta si se visualiza o no el nivel de audio en la pantalla.

1. **MENU → (Ajustes de cámara2) → [Visual. nivel aud.] → ajuste deseado.**

Detalles de los elementos de menú

Activar:
Visualiza el nivel de audio.

Desactivar:
No visualiza el nivel de audio.

Nota

- El nivel de audio no se visualiza en las situaciones siguientes:
  - Cuando [Grabación de sonido] está ajustado a [Desactivar].
  - Cuando DISP (Ajuste de visualización) está ajustado a [Sin información].
  - Durante la toma a cámara lenta/cámara rápida
- El nivel de audio también se visualiza mientras se está en espera de toma de imagen en modo de grabación de película.

5-007-328-43(1) Copyright 2019 Sony Corporation

Cámara Digital de Lentes Intercambiables
ILCE-7RM4 α7RIV

Tiempo Salid. Audio

Puede ajustar la cancelación del eco durante el monitoreo de audio y evitar las desviaciones no deseadas entre el vídeo y el audio durante la emisión HDMI.

1. **MENU → (Ajustes de cámara2) → [Tiempo Salid. Audio] → ajuste deseado.**

Detalles de los elementos de menú

En vivo:
Emite audio sin retardo. Seleccione este ajuste cuando la desviación del audio ocasione problemas durante el monitoreo del audio.

Sincronizac. labios:
Emite audio y vídeo en sincronización. Seleccione este ajuste para evitar desviaciones no deseadas entre vídeo y audio.

Nota

- El uso de un micrófono externo puede suponer un ligero retardo. Para ver detalles, consulte el manual de instrucciones suministrado con el micrófono.

5-007-328-43(1) Copyright 2019 Sony Corporation

Reducc. ruido viento

Ajusta si se reduce o no el ruido del viento cortando el sonido de gama baja del audio de entrada del micrófono incorporado.

1. **MENU → (Ajustes de cámara2) → [Reducc. ruido viento] → ajuste deseado.**

Detalles de los elementos de menú

Activar:
Reduce el ruido del viento.

Desactivar:
No reduce el ruido del viento.

Nota

- Si se ajusta este elemento a [Activar] donde el viento no sopla con la fuerza suficiente podrá ocasionar que el sonido normal se grabe con un volumen muy bajo.
- Cuando se utilice un micrófono externo (se vende por separado), [Reducc. ruido viento] no funcionará.

5-007-328-43(1) Copyright 2019 Sony Corporation

Cámara Digital de Lentes Intercambiables
ILCE-7RM4 α7RIV

Visual. marcador (película)

Ajusta si se visualizan o no marcadores ajustados utilizando [Ajustes marcador] en el monitor o el visor mientras toma películas.

1. **MENU → (Ajustes de cámara2) → [Visual. marcador] → ajuste deseado.**

Detalles de los elementos de menú

Activar:
Se visualizan marcadores. Los marcadores no se graban.

Desactivar:
No se visualizan marcadores.

Nota

- Los marcadores se visualizan cuando el dial de modo está ajustado a (Película) o S&Q, o cuando se toman películas.
- No se pueden visualizar marcadores cuando se utiliza [Amplific. enfoque].
- Los marcadores se visualizan en el monitor o el visor. (Los marcadores no se pueden emitir.)

Tema relacionado

- Ajustes marcador (película)

5-007-328-43(1) Copyright 2019 Sony Corporation

Ajustes marcador (película)

Ajusta los marcadores que van a ser visualizados mientras se toman películas.

1. **MENU → (Ajustes de cámara2) → [Ajustes marcador] → ajuste deseado.**

Detalles de los elementos de menú

Central:
Ajusta si se visualiza o no el marcador central en el centro de la pantalla de toma de imagen.
[Desactivar]/[Activar]

Aspecto:
Ajusta el aspecto de la visualización del marcador.
[Desactivar]/[4:3]/[13:9]/[14:9]/[15:9]/[1.66:1]/[1.85:1]/[2.35:1]

Zona seguridad:
Ajusta la zona de seguridad de la visualización. Esto pasa a ser el alcance estándar que puede ser recibido por un televisor de un hogar normal.
[Desactivar]/[80%]/[90%]

Guía de encuadre:
Ajusta si se visualiza o no la guía de encuadre. Puede verificar si el motivo está nivelado o perpendicular al suelo.
[Desactivar]/[Activar]

Sugerencia

- Puede visualizar varios marcadores al mismo tiempo.
- Ponga el motivo en el punto de cruce de la [Guía de encuadre] para hacer una composición equilibrada.

5-007-328-43(1) Copyright 2019 Sony Corporation

Modo luz de vídeo

Establece el ajuste de iluminación para la luz HVL-LBPC LED (se vende por separado).

1. **MENU → (Ajustes de cámara2) → [Modo luz de vídeo] → ajuste deseado.**

Detalles de los elementos de menú

Vínculo alimentación:
La luz para vídeo se enciende/apaga en sincronización con la operación ON/OFF de esta cámara.

Vínculo grabación:
La luz para vídeo se enciende/apaga en sincronización con el inicio/parada de la grabación de película.

Vínc. grabac. y STBY:
La luz para vídeo se enciende cuando comienza la grabación de película y se atenúa cuando no se está grabando (STBY).

Automático:
La luz para vídeo se enciende automáticamente cuando está oscuro.

5-007-328-43(1) Copyright 2019 Sony Corporation

Cámara Digital de Lentes Intercambiables
ILCE-7RM4 α7RIV

Pelíc. c. disparador

Puede empezar o parar de grabar películas pulsando el botón disparador, que es más grande y más fácil de pulsar que el botón MOVIE (Película).

1. **MENU → (Ajustes de cámara2) → [Pelíc. c. disparador] → ajuste deseado.**

Detalles de los elementos de menú

Activar:
Permite la grabación de películas con el botón disparador cuando el modo de toma está ajustado a [Película] o [Cámara lenta+rápid.].

Desactivar:
Inhabilita la grabación de películas con el botón disparador.

Sugerencia

- Cuando [Pelíc. c. disparador] está ajustado a [Activar], puede seguir iniciando o deteniendo la grabación de películas con el botón MOVIE.
- Cuando [Pelíc. c. disparador] está ajustado a [Activar], puede usar el botón disparador para iniciar o detener la grabación de películas en un dispositivo de grabación/reproducción externo usando [Control de REC].

Nota

- Cuando [Pelíc. c. disparador] está ajustado a [Activar], no se puede enfocar pulsando el botón disparador hasta la mitad durante la grabación de películas.

Tema relacionado

- Toma de películas

5-007-328-43(1) Copyright 2019 Sony Corporation

Toma silenciosa (imagen fija)

Puede tomar imágenes sin el sonido del obturador.

1. **MENU → (Ajustes de cámara2) → [Toma silenciosa] → ajuste deseado.**

Detalles de los elementos de menú

Activar:
Puede tomar imágenes sin el sonido del obturador.
Desactivar:
[Toma silenciosa] está desactivado.

Nota

- Utilice la función [Toma silenciosa] bajo su propia responsabilidad, tomando en suficiente consideración los derechos de privacidad y de imagen del motivo.
- Aunque [Toma silenciosa] esté ajustado a [Activar], el silencio no será completo.
- Aunque [Toma silenciosa] esté ajustado a [Activar], el sonido de funcionamiento de la abertura y el enfoque seguirá sonando.
- Cuando tome imágenes fijas utilizando la función [Toma silenciosa] con sensibilidad ISO baja, si orienta la cámara hacia una fuente de luz muy brillante, es posible que las áreas de intensidad alta del monitor se graben en tonos más oscuros.
- Al desconectar la alimentación, en raras ocasiones es posible que se produzca el sonido del obturador. Esto no es un malfuncionamiento.
- Es posible que se produzca distorsión de imagen a causa del movimiento del motivo o de la cámara.La distorsión puede volverse más evidente cuando [Tipo archivo RAW] esté ajustado en [Sin comprimir]. Para reducir la distorsión, ajuste [Formato archivo] en [JPEG]. Si quiere tomar imágenes en formato RAW con menos distorsión, ajuste [Modo manejo] a [Captura continua] y [Tipo archivo RAW] a [Comprimido].
- Si toma imágenes bajo una iluminación instantánea o luces parpadeantes, como la luz de flash de otras cámaras o una iluminación fluorescente, se podrá producir un efecto de franjeado en la imagen.
- Si quiere desactivar el pitido que suena cuando el motivo está enfocado o el del accionamiento del autodisparador, ajuste [Señales audio] a [Desactivar].
- Aunque [Toma silenciosa] esté ajustado en [Activar], puede que oiga el sonido del obturador en las circunstancias siguientes:
  - Cuando captura un color blanco estándar para el balance blanco personalizado
  - Cuando registra caras utilizando [Registro de rostros]
- No se puede seleccionar [Toma silenciosa] cuando el dial de modo está ajustado a algo distinto de P/A/S/M.
- Cuando [Toma silenciosa] está ajustado a [Activar], las funciones siguientes no están disponibles.
  - Toma con flash
  - Efecto de foto
  - RR Exp.Larga
  - e-Prim. cortin. obtur.
  - Toma BULB
- Después de encender la cámara, el tiempo en el que puede comenzar a grabar se prolonga aproximadamente 0,5 segundo.

5-007-328-43(1) Copyright 2019 Sony Corporation

e-Prim. cortin. obtur.

La función de obturación de cortina frontal electrónica acorta el lapso de tiempo que transcurre entre la pulsación del disparador y el accionamiento del obturador.

1. **MENU → (Ajustes de cámara2) → [e-Prim. cortin. obtur.] → ajuste deseado.**

Detalles de los elementos de menú

Activar:
Utiliza la función de obturación de cortina frontal electrónica.

Desactivar:
No utiliza la función de obturación de cortina frontal electrónica.

Nota

- Cuando realice tomas con tiempos de exposición cortos y un objetivo de gran apertura acoplado, el círculo de desenfoque producido por el efecto bokeh puede quedar eliminado debido al mecanismo del obturador. Si esto ocurre, ajuste [e-Prim. cortin. obtur.] a [Desactivar].
- Cuando utilice un objetivo de otro fabricante (incluido un objetivo de Minolta/Konica-Minolta) ajuste esta función a [Desactivar]. Si ajusta esta función a [Activar], no se establecerá la exposición correcta o el brillo de la imagen será desigual.
- Cuando tome con tiempos de exposición cortos, es posible que el brillo de la imagen se vuelva desigual dependiendo del entorno de la toma. En como caso, ajuste [e-Prim. cortin. obtur.] a [Desactivar].

5-007-328-43(1) Copyright 2019 Sony Corporation

Liberar sin objetivo

Ajusta si el obturador se puede liberar o no cuando no hay colocado un objetivo.

1. **MENU → (Ajustes de cámara2) → [Liberar sin objetivo] → ajuste deseado.**

Detalles de los elementos de menú

Habilitar:
Libera el obturador cuando no hay colocado un objetivo. Seleccione [Habilitar] cuando coloque el producto en un telescopio astronómico, etc.

Inhabilitar:
No libera el obturador cuando no hay colocado un objetivo.

Nota

- La medición correcta no se podrá conseguir cuando utilice objetivos que no ofrezcan un contacto del objetivo, tal como el objetivo de un telescopio astronómico. En tales casos, ajuste la exposición manualmente comprobándola en la imagen grabada.

5-007-328-43(1) Copyright 2019 Sony Corporation

Cámara Digital de Lentes Intercambiables
ILCE-7RM4 α7RIV

Liberar sin tarj. mem.

Ajusta si el obturador se puede liberar cuando no ha sido insertada tarjeta de memoria.

1. **MENU → (Ajustes de cámara2) → [Liberar sin tarj. mem.] → ajuste deseado.**

Detalles de los elementos de menú

Habilitar:
Libera el obturador aunque no haya sido insertada tarjeta de memoria.
Inhabilitar:
No libera el obturador cuando no ha sido insertada tarjeta de memoria.

Nota

- Cuando no haya sido insertada tarjeta de memoria, las imágenes tomadas no serán guardadas.
- El ajuste predeterminado es [Habilitar]. Se recomienda seleccionar [Inhabilitar] antes de la toma real.

5-007-328-43(1) Copyright 2019 Sony Corporation

SteadyShot

Ajusta si se utiliza o no la función SteadyShot.

1. **MENU → (Ajustes de cámara2) → [SteadyShot] → ajuste deseado.**

Detalles de los elementos de menú

Activar:
Utiliza [SteadyShot].

Desactivar:
No utiliza [SteadyShot].
Se recomienda ajustar [Desactivar] cuando se utilice un trípode, etc.

5-007-328-43(1) Copyright 2019 Sony Corporation

Cámara Digital de Lentes Intercambiables
ILCE-7RM4 α7RIV

Ajustes SteadyShot

Puede tomar imágenes con un ajuste SteadyShot apropiado para el objetivo colocado.

1. **MENU → (Ajustes de cámara2) → [SteadyShot] → [Activar].**
2. **[Ajustes SteadyShot] → [Adaptación SteadyS.] → ajuste deseado.**

Detalles de los elementos de menú

Automático:
Ejecuta la función SteadyShot automáticamente de acuerdo con la información obtenida a partir del objetivo colocado.

Manual:
Realiza la función SteadyShot de acuerdo con la distancia focal ajustada utilizando [Dist. focal SteadyS.]. (8mm-1000mm)

- Compruebe el índice de distancia focal **(A)** y ajuste la distancia focal.

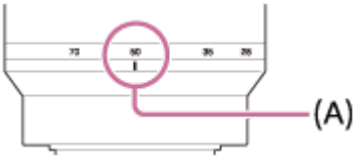

Nota

- Es posible que la función SteadyShot no responda óptimamente justo después de haber sido conectada la alimentación, justo después de apuntar la cámara hacia un motivo, o cuando el botón disparador haya sido pulsado a fondo sin haber parado en la mitad.
- Cuando utilice un trípode, etc., asegúrese de desactivar la función SteadyShot porque de lo contrario la toma podría salir mal.
- [Ajustes SteadyShot] no estará disponible cuando MENU→ (Ajustes de cámara2)→[SteadyShot] está ajustado a [Desactivar].
- Cuando la cámara no puede obtener la información de distancia focal del objetivo, la función SteadyShot no responde correctamente. Ajuste [Adaptación SteadyS.] a [Manual] y ajuste [Dist. focal SteadyS.] de acuerdo con el objetivo que esté utilizando. El valor ajustado actual de la distancia focal de SteadyShot se visualizará en el costado de .
- Cuando utilice un objetivo SEL16F28 (se vende por separado) con un teleconvertidor, etc., ajuste [Adaptación SteadyS.] a [Manual] y ajuste la distancia focal.
- Cuando ajuste [SteadyShot] a [Activar]/[Desactivar], los ajustes SteadyShot de la cámara y el objetivo cambiarán al mismo tiempo.
- Si hay colocado un objetivo equipado con un conmutador SteadyShot, los ajustes solamente pueden ser cambiados utilizando el conmutador del objetivo. No se pueden cambiar los ajustes utilizando la cámara.

Tema relacionado

- SteadyShot

5-007-328-43(1) Copyright 2019 Sony Corporation

Zoom de imagen clara/Zoom digital (Zoom)

Cuando utilice una función de zoom distinta del zoom óptico, puede exceder el rango de zoom del zoom óptico.

1. **MENU → (Ajustes de cámara2) → [Ajuste de zoom] → [Zoom Imagen Clara] o [Zoom digital].**

2. **Cuando hay montado un lente de zoom motorizado, mueva la palanca de zoom o el anillo de zoom del lente de zoom para ampliar los motivos.**
   - Cuando usted exceda el rango de zoom del zoom óptico, la cámara cambiará automáticamente a otro zoom distinto del zoom óptico.

3. **Cuando hay montado un objetivo distinto de un lente de zoom motorizado: MENU → (Ajustes de cámara2) → [Zoom] → valor deseado.**

   Pulse el centro de la rueda de control para salir
   - También puede asignar la función [Zoom] al botón deseado seleccionando MENU → (Ajustes de cámara2) → [Tecla person.] o [Tecla person.].

Tema relacionado

- Ajuste de zoom
- Las funciones de zoom disponibles con este producto
- Asignación de funciones utilizadas con frecuencia a botones (Tecla person.)

5-007-328-43(1) Copyright 2019 Sony Corporation

Ajuste de zoom

Puede seleccionar el ajuste de zoom del producto.

1. **MENU → (Ajustes de cámara2) → [Ajuste de zoom] → ajuste deseado.**

Detalles de los elementos de menú

Solo zoom óptico:
Limita el rango de zoom al del zoom óptico. Puede utilizar la función de zoom inteligente si ajusta [Tamañ img JPEG] a [M] o [S].

Zoom Imagen Clara:
Seleccione este ajuste para utilizar zoom de imagen clara. Aunque el rango de zoom exceda el zoom óptico, el producto ampliará las imágenes utilizando un procesamiento de imagen con menos deterioro.

Zoom digital:
Cuando se excede el rango de zoom del zoom de imagen clara, el producto amplía las imágenes a la mayor escala. Sin embargo, la calidad de imagen se deteriorará.

Nota

- Ajuste [Solo zoom óptico] si quiere ampliar las imágenes dentro del rango en el que la calidad de imagen no se deteriora.

Tema relacionado

- Las funciones de zoom disponibles con este producto
- Acerca de la escala de zoom

5-007-328-43(1) Copyright 2019 Sony Corporation

Rotación anillo zoom

Asigna las funciones de acercamiento con zoom (T) o alejamiento con zoom (W) a la dirección de giro del anillo de zoom. Disponible solamente con objetivos zoom motorizados que admiten esta función.

1. **MENU → (Ajustes de cámara2) → [Rotación anillo zoom] → ajuste deseado.**

Detalles de los elementos de menú

Izq.(W)/Derecha(T):
Asigna la función de alejamiento con zoom (W) al giro hacia la izquierda y la función de acercamiento con zoom (T) al giro hacia la derecha.

Derecha(W)/Izq.(T):
Asigna la función de acercamiento con zoom (T) al giro hacia la izquierda y la función de alejamiento con zoom (W) al giro hacia la derecha.

5-007-328-43(1) Copyright 2019 Sony Corporation

Botón DISP (Monitor/Visor)

Le permite ajustar los modos de visualización en pantalla que se pueden seleccionar utilizando DISP (Ajuste de visualización) en modo de toma de imagen.

1. **MENU → 2 (Ajustes de cámara2) → [Botón DISP] → [Monitor] o [Visor] → ajuste deseado → [Intro].**
   Los elementos marcados con ✓ están disponibles.

Detalles de los elementos de menú

Visualiz. gráfica :
Muestra la información básica de toma de imagen. Muestra gráficamente el tiempo de exposición y el valor de la abertura.

Mostrar toda info. :
Muestra la información de grabación.

Sin información :
No muestra la información de grabación.

Histograma :
Visualiza gráficamente la distribución de luminancia.

Nivel :
Indica si el producto se encuentra nivelado en las direcciones frontal-trasera **(A)** y horizontal **(B)**. Cuando el producto se encuentra nivelado en alguna de las dos direcciones, el indicador se vuelve verde.

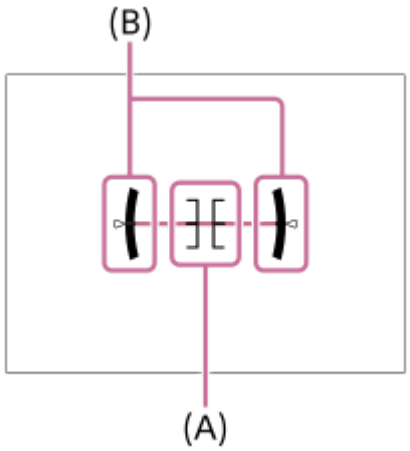

Para el visor*:
En el monitor solamente se visualiza la información de toma, no el motivo. Este es un ajuste de visualización para tomar imágenes con el visor.

Monitor desactiv.*:
Siempre apaga el monitor cuando se toman imágenes. También puede utilizar el monitor durante la reproducción de imágenes o el uso del MENU. Este es un ajuste de visualización para tomar imágenes con el visor.

* Estos modos de pantalla están disponibles solamente en el ajuste para el [Monitor].

Nota

- Si inclina el producto hacia adelante o hacia atrás muchos grados, el error de nivel será grande.
- El producto puede tener un margen de error de casi ±1° aun cuando la inclinación sea corregida por el nivel.

Tema relacionado

- Cambio de la visualización en pantalla (mientras se toma/durante la reproducción)

5-007-328-43(1) Copyright 2019 Sony Corporation

FINDER/MONITOR

Ajusta el método para cambiar la visualización entre el visor y el monitor.

1. **MENU → (Ajustes de cámara2) → [FINDER/MONITOR] → ajuste deseado.**

Detalles de los elementos de menú

Automático:
Cuando se mira a través del visor, el sensor de ojo reacciona y la visualización cambia al visor automáticamente.

Visor(manual):
El monitor se apaga y la imagen se visualiza solamente en el visor.

Monitor(manual):
El visor se apaga y la imagen se visualiza siempre en el monitor.

Sugerencia

- Puede asignar la función [FINDER/MONITOR] a su tecla preferida.
  MENU → (Ajustes de cámara2) → [Tecla person.], [Tecla person.] o [Tecla person.] → ajuste [Sel. Finder/Monitor] a la tecla que prefiera.
- Si quiere conservar la visualización del visor o del monitor, ajuste [FINDER/MONITOR] a [Visor(manual)] o [Monitor(manual)] de antemano.
  Puede mantener apagado el monitor cuando aparta los ojos del visor durante la grabación ajustando la visualización del monitor a [Monitor desactiv.] mediante el botón DISP . Seleccione MENU → (Ajustes de cámara2) → [Botón DISP] → [Monitor] y añada una marca de verificación en [Monitor desactiv.] de antemano.

Nota

- Cuando el monitor se despliega, el sensor de ojo de la cámara no detectará el acercamiento del ojo aunque [FINDER/MONITOR] esté ajustado a [Automático]. La imagen continuará visualizándose en el monitor.

Tema relacionado

- Asignación de funciones utilizadas con frecuencia a botones (Tecla person.)
- Botón DISP (Monitor/Visor)

5-007-328-43(1) Copyright 2019 Sony Corporation

Cámara Digital de Lentes Intercambiables
ILCE-7RM4 α7RIV

Vel. transm. visor (imagen fija)

Visualice los movimientos del motivo de manera más uniforme ajustando la frecuencia de fotogramas del visor durante la toma de imagen fija. Esta función resulta útil cuando se toma un motivo que se mueve rápidamente.

1. **MENU → (Ajustes de cámara2) →[Vel. transm. visor] → ajuste deseado.**
   - Esta función se puede asignar al botón que elija utilizando [Tecla person.].

Detalles de los elementos de menú

Estándar:
Visualiza el motivo a una frecuencia de fotogramas normal en el visor.
Alto:
Visualiza los movimientos del motivo de manera más uniforme en el visor.

Nota

- Cuando [Vel. transm. visor] está ajustado a [Alto], la resolución del visor se reduce.
- Incluso cuando [Vel. transm. visor] está ajustado a [Alto], el ajuste puede cambiar a [Estándar] automáticamente dependiendo de la temperatura del entorno y de las condiciones de la toma.
- [Vel. transm. visor] está bloqueado en [Estándar] en las situaciones siguientes:
  - Durante la reproducción
  - Durante la conexión HDMI
  - Cuando la temperatura en el interior del cuerpo de la cámara es alta

Tema relacionado

- Asignación de funciones utilizadas con frecuencia a botones (Tecla person.)

5-007-328-43(1) Copyright 2019 Sony Corporation

Ajuste de cebra

Ajusta un patrón cebra, que aparece sobre parte de una imagen si el nivel de brillo de esa parte alcanza el nivel IRE que se haya ajustado. Utilice este patrón cebra como guía para ajustar el brillo.

1. **MENU → (Ajustes de cámara2) → [Ajuste de cebra] → ajuste deseado.**

Detalles de los elementos de menú

Visualización cebra:
Ajusta si se visualiza el patrón cebra.

Nivel de cebra :
Ajusta el nivel de brillo del patrón cebra.

Sugerencia

- Puede registrar valores para comprobar la exposición o sobreexposición correcta así como el nivel de brillo para [Nivel de cebra]. Los ajustes para confirmación de la exposición y confirmación de la sobreexposición correctas están registrados en [Personalizado1] y [Personalizado2] respectivamente en los ajustes predeterminados.
- Para comprobar la exposición correcta, ajuste un valor estándar y el rango para el nivel de brillo. El patrón cebra aparecerá en áreas que estén dentro del rango que usted ha ajustado.
- Para comprobar la sobreexposición, ajuste un valor mínimo para el nivel de brillo. El patrón cebra aparecerá sobre áreas con un nivel de brillo igual al valor que usted ha ajustado o más alto.

Nota

- El patrón cebra no se visualiza en dispositivos conectados mediante HDMI.

5-007-328-43(1) Copyright 2019 Sony Corporation

Línea de cuadrícula

Ajusta si se visualiza o no la línea de cuadrícula. La línea de cuadrícula le ayudará a ajustar la composición de las imágenes.

1. **MENU → (Ajustes de cámara2) → [Línea de cuadrícula] → ajuste deseado.**

Detalles de los elementos de menú

Cuadr. regla tercios:
Sitúe los motivos principales cerca de una de las líneas de cuadrícula que dividen la imagen en tercios para obtener una composición bien equilibrada.

Cuadríc. cuadrada:
Las cuadrículas cuadradas facilitan la confirmación del nivel horizontal de la composición. Esto resulta útil para determinar la composición cuando toma paisajes o primeros planos, o cuando escanee con la cámara.

Cuad. diag.+cuadr.:
Sitúe un motivo sobre la línea diagonal para expresar una impactante sensación de verticalidad.

Desactivar:
No se visualiza la línea de cuadrícula.

5-007-328-43(1) Copyright 2019 Sony Corporation

Cámara Digital de Lentes Intercambiables
ILCE-7RM4 α7RIV

Guía ajuste exposic.

Puede ajustar si quiere visualizar una guía cuando usted cambia la exposición.

1 **MENU → (Ajustes de cámara2) → [Guía ajuste exposic.] → ajuste deseado.**

Detalles de los elementos de menú

Desactivar:
No se visualiza la guía.

Activar:
Se visualiza la guía.

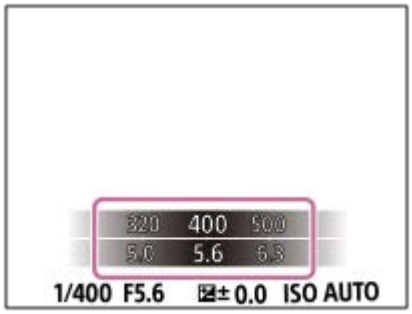

5-007-328-43(1) Copyright 2019 Sony Corporation

Visualiz. en directo

Ajusta si se muestran o no las imágenes alteradas con efectos de compensación de exposición, balance blanco, [Estilo creativo], o [Efecto de foto] en la pantalla.

1. **MENU → (Ajustes de cámara2) → [Visualiz. en directo] → ajuste deseado.**

Detalles de los elementos de menú

Efecto ajustes activ.:
Muestra una visualización en directo en condiciones próximas a lo que su imagen parecerá como resultado de aplicar todos los ajustes que ha hecho. Este ajuste resultará útil cuando quiera tomar imágenes mientras comprueba los resultados de la toma en la pantalla de visualización en directo.

Efecto ajust. desact.:
Muestra la visualización en directo sin los efectos de compensación de exposición, balance blanco, [Estilo creativo], o [Efecto de foto]. Cuando se utiliza este ajuste, puede comprobar fácilmente la composición de la imagen.
La visualización en directo siempre se muestra con el brillo apropiado incluso en modo [Exposición manual].
Cuando está seleccionado [Efecto ajust. desact.], el icono VIEW se visualiza en la pantalla de visualización en directo.

Sugerencia

- Cuando utilice un flash de otro fabricante, tal como un flash de estudio, la visualización en directo podrá ser oscura para algunos ajustes de tiempo de exposición. Cuando [Visualiz. en directo] esté ajustado a [Efecto ajust. desact.], la visualización en directo se mostrará de forma brillante, para que pueda comprobar la composición fácilmente.

Nota

- [Visualiz. en directo] no se puede ajustar a [Efecto ajust. desact.] en los modos de toma siguientes:
  - [Auto. inteligente]
  - [Película]
  - [Cámara lenta+rápid.]
- Cuando [Visualiz. en directo] está ajustado a [Efecto ajust. desact.], el brillo de la imagen tomada no será el mismo que el mostrado en la visualización en directo.

5-007-328-43(1) Copyright 2019 Sony Corporation

Visualización del indicador de tiempo restante de la toma continua (Longitud capt. cont.)

Ajusta si se visualiza un indicador del tiempo restante para el que la toma continua se puede realizar a la misma velocidad de toma.

1. **MENU → (Ajustes de cámara2) → [Longitud capt. cont.] → ajuste deseado.**

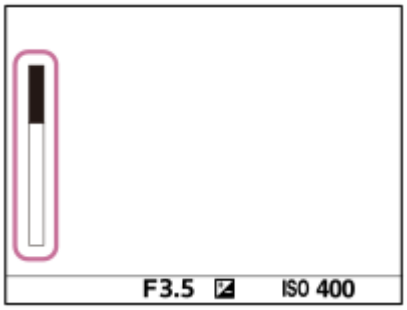

Detalles de los elementos de menú

Mostrar siempre:
Muestra siempre el indicador cuando el modo de manejo está ajustado a [Captura continua].

Solo mostr. dur toma:
Muestra el indicador solamente mientras se realiza toma continua.

Sin mostrar:
No muestra el indicador.

Sugerencia

- Cuando la memoria interna para búfer de datos de la cámara se llene, se visualizará “SLOW” y la velocidad de la toma continua disminuirá.

Tema relacionado

- Captura continua

5-007-328-43(1) Copyright 2019 Sony Corporation

Rev.automática

Puede comprobar la imagen grabada en la pantalla justo después de tomar la imagen. También puede ajustar el tiempo de visualización para la revisión automática.

1. **MENU → (Ajustes de cámara2) → [Rev.automática] → ajuste deseado.**

Detalles de los elementos de menú

10 seg./5 seg./2 seg.:
Visualiza en la pantalla la imagen grabada justo después de tomarla durante el tiempo seleccionado. Si realiza una operación de ampliación durante la revisión automática, puede comprobar esa imagen utilizando la escala ampliada.

Desactivar:
No visualiza la revisión automática.

Nota

- Cuando utilice una función que ejecute procesamiento de imágenes, puede visionarse temporalmente la imagen antes del procesamiento seguida por la imagen después del procesamiento.
- Los ajustes de DISP (Ajuste de visualización) se aplican para la visualización de revisión automática.

Tema relacionado

- Ampliación de la imagen que se está reproduciendo (Aumentar)

5-007-328-43(1) Copyright 2019 Sony Corporation

Asignación de funciones utilizadas con frecuencia a botones (Tecla person.)

Puede utilizar la función de tecla personalizada para asignar las funciones que utilice con más frecuencia a las teclas más fáciles de usar. Esto le permite saltarse el proceso de selección de elementos en MENU, con lo que puede invocar las funciones más rápidamente. También puede asignar [No ajustado] a teclas de uso fácil para evitar operaciones accidentales.

Puede asignar funciones a las teclas personalizadas por separado para el modo de toma de imagen fija (Tecla person.), modo de toma de película (Tecla person.) y modo de reproducción (Tecla person.).

- Las funciones asignables varían dependiendo de las teclas.

Puede asignar funciones a las teclas siguientes.

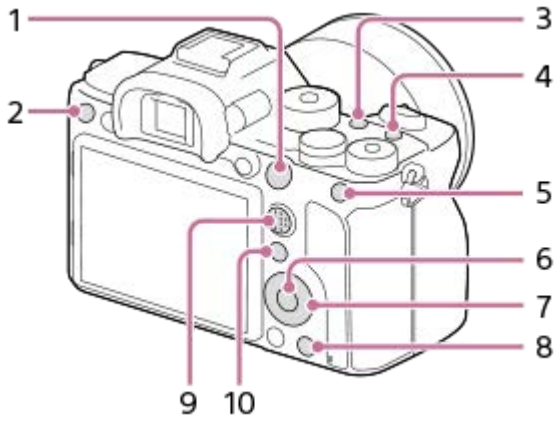

1. Botón AF-ON
2. Botón personaliz. 3
3. Botón personaliz. 2
4. Botón personaliz. 1
5. Botón AEL
6. Func. botón central
7. Rueda de control /Func. botón izquierd./Func. botón derecho/Botón abajo
8. Botón personaliz. 4
9. Bot. centr. multisel.
10. Botón Fn/

Para ver ejemplos de ajustes de teclas personalizadas, consulte la URL siguiente:
https://support.d-imaging.sony.co.jp/support/tutorial/ilc/l/ilce-7rm4/custom.php

Sugerencia

- Puede invocar funciones más rápidamente utilizando el menú Función para configurar cada ajuste directamente desde el botón Fn, junto con las teclas personalizadas. Consulte las funciones relacionadas en “Tema relacionado” en la parte inferior de esta página.

A continuación se muestra el procedimiento para asignar la función [AF en los ojos] al botón AEL.

1. **MENU → (Ajustes de cámara2) → [Tecla person.].**
   - Si quiere asignar una función para invocar durante la toma de películas, seleccione [Tecla person.]. Si quiere asignar una función para invocar durante la reproducción de imágenes, seleccione [Tecla person.].

2 **Vaya a la pantalla [1 trasero] mediante el lado izquierdo/derecho de la rueda de control. Luego seleccione [Botón AEL] y pulse el centro de la rueda de control.**

3 **Pulse el lado izquierdo/derecho de la rueda de control hasta que se muestre [AF en los ojos]. Seleccione [AF en los ojos] y pulse en el centro.**

- Si pulsa el botón AEL en el modo de toma de imagen fija y se detectan ojos, [AF en los ojos] se activará y la cámara enfocará los ojos. Tome imágenes mientras mantiene pulsado el botón AEL.

Nota

- También puede asignar funciones de toma de imagen al botón de retención del enfoque del objetivo. Sin embargo, algunos objetivos no tienen botón de retención del enfoque.
- Si asigna [Seguir person. ( )] a una tecla personalizada mediante el uso de [Tecla person.], pero la función es una que no está disponible en el modo de toma de película, como [Calidad JPEG] o [Modo flash], dicha función no se invocará cuando pulse la tecla en el modo de toma de película.
- Si asigna [Seg. pers. (/)] a una tecla personalizada mediante el uso de [Tecla person.], la cámara cambiará al modo de toma de imagen e invocará la función asignada cuando pulse la tecla en el modo de reproducción.

Tema relacionado

- Utilizando el botón Fn (Función) (menú Función)
- Cambio de la función del dial temporalmente (Ajustes de Mi dial)

5-007-328-43(1) Copyright 2019 Sony Corporation

Utilizando el botón Fn (Función) (menú Función)

El menú Función es un menú de 12 funciones que se visualiza en la parte inferior de la pantalla cuando pulsa el botón Fn (Función) en el modo de toma de imagen. Puede acceder a funciones utilizadas con frecuencia más rápidamente si las registra en el menú de funciones.

Para obtener más detalles sobre las funciones que se pueden registrar en el menú de funciones, consulte la dirección URL siguiente:
https://support.d-imaging.sony.co.jp/support/tutorial/ilc/l/ilce-7rm4/function.php

Sugerencia

- En los menús de funciones, puede registrar doce funciones para toma de imagen fija y toma de película respectivamente.
- Puede invocar funciones más rápidamente utilizando la función de tecla personalizada para asignar funciones utilizadas con frecuencia a las teclas deseadas, junto con el menú de funciones. Consulte las funciones relacionadas en “Tema relacionado” en la parte inferior de esta página.

1. **Pulse repetidamente DISP en la rueda de control para visualizar un modo de pantalla distinto de [Para el visor] y, a continuación, pulse el botón Fn (Función).**

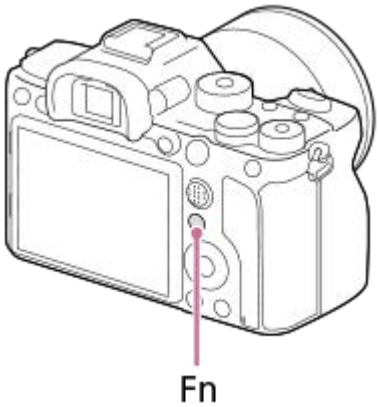

2. **Seleccione la función deseada pulsando el lado superior/inferior/izquierdo/derecho de la rueda de control.**

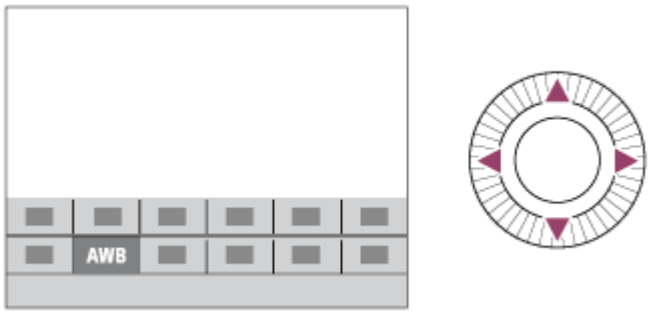

3 **Seleccione el ajuste deseado girando el dial frontal, y pulse el centro de la rueda de control.**

- Algunas funciones pueden ser ajustadas con precisión utilizando el dial trasero.

Para hacer ajustes desde las pantallas de ajuste exclusivas

Seleccione la función deseada en el paso 2, después pulse el centro de la rueda de control. Aparecerá la pantalla de ajuste exclusiva para la función. Siga la guía de operaciones **(A)** para hacer los ajustes.

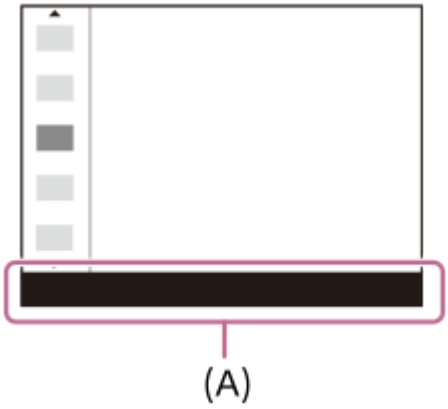

Para cambiar las funciones en el menú de funciones (Ajustes menú func.)

A continuación se explica el procedimiento para cambiar [Modo manejo] en el menú de funciones de imagen fija a [Línea de cuadrícula].

- Para cambiar el menú de funciones de película, seleccione un elemento de este menú de funciones de película en el paso 2.

1. MENU → 2 (Ajustes de cámara2) → [Ajustes menú func.].
2. Seleccione (Modo manejo) entre los doce elementos del menú de funciones de imagen fija utilizando el lado superior/inferior/izquierdo/derecho de la rueda de control y, a continuación, pulse el centro.
3. Vaya a la pantalla [Visualización/revisión auto.] mediante el lado izquierdo/derecho de la rueda de control. Luego seleccione [Línea de cuadrícula] y pulse el centro de la rueda de control.
   - (Línea de cuadrícula) se mostrará en la ubicación anterior de (Modo manejo) en el menú de funciones.

Tema relacionado

- Asignación de funciones utilizadas con frecuencia a botones (Tecla person.)

5-007-328-43(1) Copyright 2019 Sony Corporation

Cámara Digital de Lentes Intercambiables
ILCE-7RM4 α7RIV

Cambio de la función del dial temporalmente (Ajustes de Mi dial)

Puede asignar las funciones deseadas al dial frontal, al dial trasero y a la rueda de control, y registrar hasta tres combinaciones de ajustes como ajustes de “Mi dial”. Puede invocar o cambiar rápidamente ajustes de “Mi dial” registrados pulsando la tecla personalizada que haya asignado de antemano.

Registro de funciones en “Mi dial”

Registre las funciones que quiera asignar al dial frontal, al dial trasero y a la rueda de control como [Mi dial 1] hasta [Mi dial 3].

1. MENU → (Ajustes de cámara2) → [Ajustes de Mi dial].
2. Seleccione un dial o rueda para (Mi dial 1) y pulse el centro de la rueda de control.
3. Seleccione la función que desee asignar utilizando el lado superior/inferior/izquierdo/derecho de la rueda de control y, a continuación, pulse el centro de la rueda de control.

   - Seleccione “--” (No ajustado) para un dial o rueda al que no quiera asignar ninguna función.

4. Después de seleccionar funciones para todos los diales y la rueda en (Mi dial 1) repitiendo los pasos 2 y 3, seleccione [Aceptar].
   Se registrarán los ajustes para (Mi dial 1).

   - Si quiere registrar (Mi dial 2) y (Mi dial 3) también, siga el mismo procedimiento descrito anteriormente.

Asignación de una tecla para invocar “Mi dial”

Asigne una tecla personalizada para invocar los ajustes de “Mi dial” registrados.

1. MENU → (Ajustes de cámara2) → [Tecla person.] o [Tecla person.] → Seleccione la tecla que desee utilizar para invocar “Mi dial”.
2. Seleccione el número del ajuste de “Mi dial” que quiera invocar o el patrón de cambio de “Mi dial”.

Detalles de los elementos de menú

Mi dial 1 dur. retener /Mi dial 2 dur. retener/Mi dial 3 dur. retener:
Mientras se mantenga pulsada la tecla, las funciones que ha registrado en [Ajustes de Mi dial] están asignadas al dial o la rueda.
Mi dial 1→2→3 :
Cada vez que pulse la tecla, la función cambia en el orden siguiente: “función normal → función de Mi dial 1 → función de Mi dial 2 → función de Mi dial 3 → función normal”.
Alternar Mi dial 1 /Alternar Mi dial 2/Alternar Mi dial 3:
La función registrada utilizando [Ajustes de Mi dial] se mantendrá incluso si no mantiene pulsada la tecla. Pulse la tecla otra vez para volver a la función normal.

Toma de imágenes mientras se cambia “Mi dial”

Durante la toma, puede invocar “Mi dial” por medio de la tecla personalizada y tomar imágenes mientras cambia el ajuste de la toma girando el dial frontal, el dial trasero y la rueda de control.

En el ejemplo siguiente, las funciones que se enumeran a continuación están registradas en “Mi dial” y [Mi dial 1→2→3] está asignado al botón C1 (personalizado 1).

	Mi dial 1	Mi dial 2	Mi dial 3
Rueda de control	ISO	Balance blanco	No ajustado
Dial frontal	Av	Estilo creativo	Mover pt AF:izq/der
Dial trasero	Tv	Efecto de foto	Mover pt AF:arr/ab

1. Pulse el botón C1 (personalizado 1).
   Las funciones registradas en [Mi dial 1] se asignarán a la rueda de control, al dial frontal y al dial trasero.

   - Los iconos que se muestran a continuación se visualizan en la parte inferior de la pantalla.

2. Gire la rueda de control para ajustar el valor ISO, gire el dial frontal para ajustar el valor de abertura y gire el dial trasero para ajustar el tiempo de exposición.
3. Pulse el botón C1 otra vez. Las funciones registradas en [Mi dial 2] se asignarán a la rueda de control, al dial frontal y al dial trasero.
4. Gire la rueda de control para ajustar [Balance blanco], gire el dial frontal para ajustar [Estilo creativo] y gire el dial trasero para ajustar [Efecto de foto].
5. Pulse el botón C1 otra vez y cambie los valores de ajuste de las funciones registradas en [Mi dial 3].
6. Pulse el botón del disparador para realizar la toma.

Nota

- Los ajustes de “Mi dial” en que cada dial o rueda está ajustado en [No ajustado] no se invocan cuando se pulsa la tecla personalizada. También se omiten en [Mi dial 1→2→3].
- Aunque se haya bloqueado un dial o rueda mediante la función [Bloq. part. funcional.], se desbloqueará temporalmente cuando se invoque “Mi dial”.

Tema relacionado

- Asignación de funciones utilizadas con frecuencia a botones (Tecla person.)

5-007-328-43(1) Copyright 2019 Sony Corporation

Ajuste de dial

Puede cambiar las funciones del dial frontal/trasero.

1. **MENU → (Ajustes de cámara2) → [Ajuste de dial] → ajuste deseado.**

Detalles de los elementos de menú

Tv Av:
El dial frontal se utiliza para cambiar el tiempo de exposición y el dial trasero para cambiar el valor de la abertura.

Av Tv:
El dial frontal se utiliza para cambiar el valor de la abertura y el dial trasero para cambiar el tiempo de exposición.

Nota

- La función [Ajuste de dial] está habilitada cuando el modo de toma está ajustado a “M.”

5-007-328-43(1) Copyright 2019 Sony Corporation

Rotación de Av/Tv

Ajusta la dirección de giro del dial frontal, del dial trasero o de la rueda de control al cambiar el valor de abertura o el tiempo de exposición.

1. **MENU → (Ajustes de cámara2) → [Rotación de Av/Tv] → ajuste deseado.**

Detalles de los elementos de menú

Normal:
No cambie la dirección de giro del dial frontal, el dial trasero o la rueda de control.

Invertida:
Invierte la dirección de giro del dial frontal, el dial trasero o la rueda de control.

5-007-328-43(1) Copyright 2019 Sony Corporation

Dial de compens. Ev

Puede ajustar la exposición utilizando el dial frontal o el dial trasero cuando el dial de compensación de exposición está ajustado a “0”. Puede ajustar la exposición en un rango de -5,0 EV a +5,0 EV.

1. **Ajuste el dial de compensación de exposición a "0".**
2. **MENU → (Ajustes de cámara2) → [Dial de compens. Ev] → ajuste deseado.**

Detalles de los elementos de menú

Desactivar:
No habilita la compensación de exposición con el dial frontal o trasero.

Dial frontal/ Dial trasero:
Habilita la compensación de exposición con el dial frontal o trasero.

Nota

- Cuando la función de compensación de exposición está asignada al dial frontal o trasero, cualquier función que haya sido asignada a ese dial previamente será reasignada a otro dial.
- El ajuste del dial de compensación de exposición tendrá prioridad sobre [Compensar exp.] en MENU o los ajustes de exposición hechos utilizando el dial frontal o trasero.

Tema relacionado

- Compensar exp.

5-007-328-43(1) Copyright 2019 Sony Corporation

Anillo func.(objetiv.)

Puede elegir cuál de las funciones siguientes quiere asignar al anillo de funciones del objetivo: enfoque asistido por alimentación (enfoque por alimentación), o cambiar el ángulo de visión entre el fotograma completo y APS-C/Super 35 mm (disponible solamente con objetivos compatibles).

Para ver detalles, consulte el manual de instrucciones suministrado con la lente.

1. **MENU → (Ajustes de cámara2) → [Anillo func.(objetiv.)]→ ajuste deseado.**

Detalles de los elementos de menú

Enfoque eléctrico:
La posición de enfoque se desplaza hacia el infinito cuando se gira el anillo de funciones hacia la derecha. La posición de enfoque se desplaza hacia el primer plano cuando se gira el anillo de funciones hacia la izquierda.

Sel. APS-C S35 /full frame:
El ángulo de visión alterna entre el fotograma completo y APS-C/Super 35 mm cuando se gira el anillo de funciones.

- El ángulo de visión cambia con independencia de la dirección en la que se gira el anillo de funciones.

Tema relacionado

- APS-C/Super 35mm

5-007-328-43(1) Copyright 2019 Sony Corporation

Cámara Digital de Lentes Intercambiables
ILCE-7RM4 α7RIV

Func. de oper. táctil: Enfoque táctil

[Enfoque táctil] le permite especificar una posición en la que desee enfocar utilizando operaciones táctiles. Esta función está disponible cuando [Área de enfoque] está ajustado en un parámetro que no sea [Punto flexible], [Punto flex. expandid.], [Seguimiento: Punto flexible] ni [Seguimien.: Punto flex. expandid.]. Seleccione MENU → (Ajustes) → [Operación táctil] → [Activar] de antemano.

1. **MENU → (Ajustes de cámara2) → [Func. de oper. táctil] → [Enfoque táctil].**

Especificación de la posición cuando se desea enfocar en el modo de imagen fija

Puede especificar una posición en la que desee enfocar utilizando operaciones táctiles. Después de tocar el monitor y de especificar una posición, pulse el botón disparador hasta la mitad para enfocar.

1. Toque el monitor.
   - Al realizar la toma con el monitor, toque la posición que desee enfocar.
   - Cuando tome con el visor, puede mover la posición del enfoque tocando y arrastrando en el monitor mientras mira a través del visor.

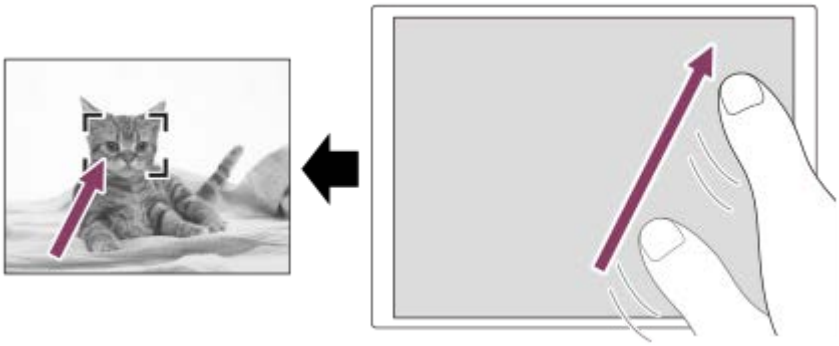

   - Para cancelar el enfoque con operaciones táctiles, toque o pulse el centro de la rueda de control si toma con el monitor, y pulse el centro de la rueda de control si toma con el visor.

2. Pulse el botón disparador hasta la mitad para enfocar.
   - Pulse el botón disparador hasta abajo para tomar imágenes.

Especificación de la posición que se desea enfocar en el modo de grabación de películas (enfoque puntual)

La cámara enfocará el motivo que ha sido tocado.El enfoque puntual no está disponible cuando se toma con el visor.

1. Toque en el motivo que desee enfocar antes o durante la grabación.
   - Al tocar en el motivo, el modo de enfoque cambia temporalmente al enfoque manual, y el enfoque puede ajustarse mediante el anillo de enfoque.
   - Para cancelar el enfoque puntual, toque o pulse el centro de la rueda de control.

Sugerencia

- Además de la función de enfoque táctil, también hay disponibles operaciones táctiles como las siguientes.
  - Cuando [Área de enfoque] está ajustado en [Punto flexible], [Punto flex. expandid.], [Seguimiento: Punto flexible] o [Seguimien.: Punto flex. expandid.], el cuadro de enfoque puede moverse mediante operaciones táctiles.
  - Cuando el [Modo de enfoque] está ajustado a [Enfoque man.], el amplificador de enfoque puede utilizarse dando un doble toque con el dedo sobre el monitor.

Nota

- La función de enfoque táctil no está disponible en las situaciones siguientes:
  - Cuando [Modo de enfoque] está ajustado a [Enfoque man.].
  - Cuando se utiliza el zoom digital
  - Cuando se utiliza LA-EA2 o LA-EA4

Tema relacionado

- Operación táctil
- Pantall./almoh. táctil

5-007-328-43(1) Copyright 2019 Sony Corporation

Cámara Digital de Lentes Intercambiables
ILCE-7RM4 α7RIV

Func. de oper. táctil: Seguimiento táctil

Puede utilizar operaciones táctiles para seleccionar un motivo que quiera seguir en los modos de toma de imagen fija y de grabación de película.
Seleccione MENU → (Ajustes) → [Operación táctil] → [Activar] de antemano.

1. **MENU → (Ajustes de cámara2) → [Func. de oper. táctil] → [Seguimiento táctil].**

2. **Toque el motivo que quiera seguir en el monitor.**

   Se iniciará el seguimiento.

   - Cuando realice tomas con el visor, puede utilizar el panel táctil para seleccionar un motivo que quiera seguir.

3. **Pulse el botón disparador hasta la mitad para enfocar.**

   - Pulse el botón disparador hasta abajo para tomar imágenes.

Sugerencia

- Para cancelar el seguimiento, toque o pulse el centro de la rueda de control.

Nota

- [Seguimiento táctil] no está disponible en las situaciones siguientes:
  - Cuando se graban películas con [Grabar ajuste] ajustado en [120p]/[100p].
  - Cuando [Modo de enfoque] está ajustado en [Enfoque man.].
  - Cuando se utiliza el zoom inteligente, el zoom de imagen clara y el zoom digital
  - Cuando se utiliza el adaptador de montura de objetivo LA-EA2 o LA-EA4
  - Cuando [Detección de motivo] bajo [Ajust. AF cara/ojos] está ajustado a [Animal]

Tema relacionado

- Operación táctil

5-007-328-43(1) Copyright 2019 Sony Corporation

Botón MOVIE

Ajusta si se activa o no el botón MOVIE (Película).

1. **MENU → (Ajustes de cámara2) → [Botón MOVIE] → ajuste deseado.**

Detalles de los elementos de menú

Siempre:
Inicia la grabación de película cuando se pulsa el botón MOVIE en cualquier modo.

Solo modo Película:
Inicia la grabación de película cuando se pulsa el botón MOVIE solamente si el modo de toma está ajustado al modo [Película] o [Cámara lenta+rápid.].

5-007-328-43(1) Copyright 2019 Sony Corporation

Bloq. part. funcional.

Puede ajustar si el multiselector, los diales y la rueda pueden bloquearse pulsando y manteniendo pulsado el botón Fn (Función).

1. **MENU → (Ajustes de cámara2) → [Bloq. part. funcional.] → ajuste deseado.**
   - Para bloquear las partes en funcionamiento, mantenga pulsado el botón Fn (Función) hasta que aparezca el mensaje “Bloqueado.” en el monitor.

Detalles de los elementos de menú

Desactivar:
No bloquea el multiselector, el dial frontal, el dial trasero o la rueda de control aunque mantenga pulsado el botón Fn (Función).

Solo multiselector:
Bloquea el multiselector.

Dial + rueda:
Bloquea el dial frontal, el dial trasero y la rueda de control.

Todo:
Bloquea el multiselector, el dial frontal, el dial trasero y la rueda de control.

Sugerencia

- Puede efectuar el desbloqueo manteniendo pulsado el botón Fn (Función) otra vez.

Nota

- Si se ajusta [Registro área AF] a [Activar], [Bloq. part. funcional.] quedará fijado en [Desactivar].

Tema relacionado

- Registro del área de enfoque actual (Registro área AF) (imagen fija)

5-007-328-43(1) Copyright 2019 Sony Corporation

Señales audio

Selecciona si el producto produce sonido o no.

1. **MENU → (Ajustes de cámara2) → [Señales audio] → ajuste deseado.**

Detalles de los elementos de menú

Activar:
Los sonidos se producen, por ejemplo, cuando se consigue el enfoque pulsando el botón disparador hasta la mitad.

Desactivar:
No se producen sonidos.

Nota

- Si [Modo de enfoque] está ajustado a [AF continuo], la cámara no emitirá pitidos cuando enfoque un motivo.

5-007-328-43(1) Copyright 2019 Sony Corporation

Cámara Digital de Lentes Intercambiables
ILCE-7RM4 α7RIV

Func Enviar a smart.: Enviar a smartphone

Puede transferir imágenes fijas, películas XAVC S, películas a cámara lenta o películas a cámara rápida a un smartphone, y luego verlas.La aplicación Imaging Edge Mobile debe estar instalada en su smartphone.

1. **MENU → (Red) → [Func Enviar a smart.] → [Enviar a smartphone] → ajuste deseado.**
   - Si pulsa el botón (Enviar a smartphone) en modo de reproducción, aparecerá la pantalla de ajuste para [Enviar a smartphone].

2. **Si el producto está listo para la transferencia, aparece la pantalla de información en el producto. Conecte el smartphone y el producto utilizando esa información.**
   - El método de ajuste para conectar el smartphone y el producto varía dependiendo del smartphone.

Detalles de los elementos de menú

Sel. en este dispositivo:
Selecciona en el producto una imagen que se va a transferir al smartphone.
(1) Seleccione entre [Esta ima], [Todo con esta fecha] o [Múltiples imágenes].

- Las opciones visualizadas podrán diferir dependiendo del modo de visualización seleccionado en la cámara.

(2) Si selecciona [Múltiples imágenes], seleccione las imágenes deseadas utilizando el centro de la rueda de control, después pulse MENU → [Intro].
Selecc. en smartphone:
Muestra en el smartphone todas las imágenes grabadas en la tarjeta de memoria del producto.

Nota

- Solamente se pueden transferir imágenes que están guardadas en la tarjeta de memoria de la cámara.
- Solamente puede transferir imágenes que están guardadas en la tarjeta de memoria de la ranura de tarjeta de memoria que se está reproduciendo. Para cambiar a la ranura de tarjeta de memoria que está siendo reproducida, seleccione MENU → (Reproduc- ción) → [Selecc. soporte repr.] → la ranura deseada.
- Puede seleccionar un tamaño de imagen para enviar al smartphone entre [Original], [2M] o [VGA].
  Para cambiar el tamaño de imagen, consulte los pasos siguientes.
  - Para smartphones Android
    Inicie Imaging Edge Mobile, y cambie el tamaño de imagen mediante [Ajustes] → [Copiar tamaño de imagen].
  - Para iPhone/iPad
    Seleccione Imaging Edge Mobile en el menú de ajuste, y cambie el tamaño de la imagen mediante [Copiar tamaño de imagen].
- Las imágenes RAW se convierten a formato JPEG cuando son enviadas.

- No se pueden enviar películas de formato AVCHD.
- En función del smartphone, puede ocurrir que la película transferida no se reproduzca correctamente. Por ejemplo, la película puede no reproducirse uniformemente, o es posible que no haya sonido.
- Dependiendo del formato de la imagen fija, la película, la película a cámara lenta o la película a cámara rápida, puede que no sea posible reproducirlas en un smartphone.
- Este producto comparte la información de conexión para [Enviar a smartphone] con un dispositivo que tenga permiso para conectarse. Si quiere cambiar el dispositivo que tiene permiso para conectarse al producto, restaure la información de conexión siguiendo estos pasos. MENU → (Red) → [Ajustes Wi-Fi] → [Rest. SSID/Cntrsñ]. Después de restaurar la información de conexión, debe registrar el smartphone otra vez.
- Cuando [Modo avión] está ajustado a [Activar], no puede conectar este producto y el smartphone. Ajuste [Modo avión] en [Desactivar].

Tema relacionado

- Imaging Edge Mobile
- Control de la cámara utilizando un smartphone (NFC Remoto con un solo toque)
- Control de la cámara utilizando un smartphone Android (QR Code)
- Control de la cámara utilizando un smartphone Android (SSID)
- Control de la cámara utilizando un iPhone o iPad (QR Code)
- Control de la cámara utilizando un iPhone o iPad (SSID)
- Envío de imágenes a un smartphone (NFC Comparte con un solo toque)
- Func Enviar a smart.: Objetivo de envío (películas proxy)
- Modo avión

5-007-328-43(1) Copyright 2019 Sony Corporation

Func Enviar a smart.: Objetivo de envío (películas proxy)

Al transferir vídeo XAVC S a un smartphone con [Enviar a smartphone], puede ajustar si quiere transferir la película proxy de velocidad de bits baja o bien la película original de velocidad de bits alta.

1. **MENU → (Red) → [Func Enviar a smart.] → [Px Objetivo de envío] → ajuste deseado.**

Detalles de los elementos de menú

Sólo proxy:
Transfiere películas proxy solamente.
Sólo original:
Transfiere películas originales solamente.
Proxy & original:
Transfiere películas proxy y originales.

Tema relacionado

- Func Enviar a smart.: Enviar a smartphone
- Grabación proxy

5-007-328-43(1) Copyright 2019 Sony Corporation

Func Enviar a smart.: Con. mientr. APAG.

Establece si se aceptan o no conexiones Bluetooth desde un smartphone mientras la cámara está apagada. Cuando [Con. mientr. APAG.] está ajustado en [Activar], puede examinar imágenes de la tarjeta de memoria de la cámara y transferir imágenes de la cámara a un smartphone desde el smartphone.

1. **MENU → (Red) → [Func Enviar a smart.] → [Con. mientr. APAG.] → ajuste deseado.**

Detalles de los elementos de menú

Activar :
Acepta conexiones Bluetooth desde un smartphone mientras la cámara está apagada.
El nivel de la batería se agota gradualmente mientras la cámara está apagada. Si no quiere utilizar [Con. mientr. APAG.], apáguelo.

Desactivar :
No acepta conexiones Bluetooth desde un smartphone mientras la cámara está apagada.

Cómo examinar/transferir imágenes en el smartphone

Preparación avanzada

1. Seleccione MENU → (Red) → [Ajustes Bluetooth] → [Función Bluetooth] → [Activar] en la cámara.
2. MENU → (Red) → [Func Enviar a smart.] → [Con. mientr. APAG.] → [Activar].
3. Seleccione MENU → (Red) → [Ajustes Bluetooth] → [Emparejamiento] en la cámara para visualizar la pantalla para emparejamiento.
4. Inicie Imaging Edge Mobile en el smartphone y, a continuación, seleccione la cámara que se va a emparejar en la pantalla [ACTIV./DES. a dist. aliment. cámara].

Operaciones

1. Apague la cámara.
2. Seleccione la cámara en la pantalla [ACTIV./DES. a dist. aliment. cámara] de Imaging Edge Mobile para encender la cámara.
   - La luz de acceso de la cámara se encenderá, y estarán disponibles las funciones de navegación y transferencia.

Nota

- Si el smartphone no se utiliza durante un cierto periodo de tiempo, la conexión Bluetooth se desactivará. Seleccione [ACTIV./DES. a dist. aliment. cámara] otra vez en el smartphone.
- Cuando la cámara está encendida, cambia al modo de toma de imagen y [Func Enviar a smart.] finaliza.

Tema relacionado

- Imaging Edge Mobile
- Func Enviar a smart.: Enviar a smartphone
- Ajustes Bluetooth

5-007-328-43(1) Copyright 2019 Sony Corporation

Enviar a ordenador

Puede transferir imágenes almacenadas en el producto a un ordenador conectado a un punto de acceso inalámbrico o a un enrutador de banda ancha inalámbrico y hacer copias de seguridad fácilmente utilizando esta operación. Antes de comenzar esta operación, instale PlayMemories Home en su ordenador y registre el punto de acceso en el producto.

1. **Encienda su ordenador.**
2. **MENU → (Red) → [Enviar a ordenador] → la ranura de tarjeta de memoria deseada.**

Nota

- Dependiendo de los ajustes de aplicación de su ordenador, el producto se apagará después de guardar las imágenes en su ordenador.
- Puede transferir imágenes desde el producto a un solo ordenador al mismo tiempo.
- Si quiere transferir imágenes a otro ordenador, conecte el producto y el ordenador a través de una conexión USB y siga las instrucciones en PlayMemories Home.
- No se pueden transferir películas proxy.

Tema relacionado

- Instalación de PlayMemories Home
- Ajustes Wi-Fi: WPS Push
- Ajustes Wi-Fi: Conf. punto acceso

5-007-328-43(1) Copyright 2019 Sony Corporation

Func. transfer. FTP

Puede configurar la transferencia de imágenes usando un servidor FTP o transferir imágenes al servidor FTP. Se requieren conocimientos básicos del servidor FTP.
Para más detalles, consulte la “Guía de Ayuda de FTP.”
https://rd1.sony.net/help/di/ftp/h_zz/

1. **MENU → (Red) → [Func. transfer. FTP] → ajuste deseado.**

Tema relacionado

- Importación del certificado raíz a la cámara (Import. certific. raíz)

5-007-328-43(1) Copyright 2019 Sony Corporation

Cámara Digital de Lentes Intercambiables
ILCE-7RM4 α7RIV

Ver en TV

Puede ver imágenes en un televisor que admita conexión a red transfiriéndolas desde el producto sin conectar el producto y el televisor con un cable. Para algunos televisores, es posible que necesite realizar operaciones en el televisor. Para ver detalles, consulte el manual de instrucciones suministrado con el televisor.

1. **MENU → (Red) → [Ver en TV] → dispositivo deseado que se va a conectar.**

2. **Cuando quiera reproducir imágenes utilizando pase de diapositivas, pulse el centro de la rueda de control.**

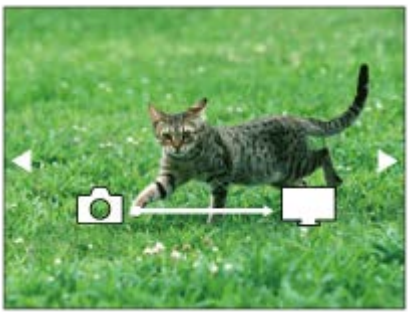

- Para visualizar la imagen siguiente/anterior manualmente, pulse el lado derecho/izquierdo de la rueda de control.
- Para cambiar el dispositivo que se va a conectar, pulse el lado inferior de la rueda de control, después seleccione [List. dispos].

Ajustes de pase de diapositivas

Puede cambiar los ajustes del pase de diapositivas pulsando el lado inferior de la rueda de control.
Reprod. selección:
Selecciona el grupo de imágenes que se va a mostrar.
Ver carpetas (Fija):
Seleccione entre [Todo] y [Todo en carp.].
Ver fecha:
Seleccione entre [Todo] y [Todo con esta fecha].
Intervalo:
Seleccione entre [Corto] y [Largo].
Efectos*:
Seleccione entre [Activar] y [Desactivar].
Tamaño img reprod.:
Seleccione entre [HD] y [4K].

* Los ajustes solamente son efectivos para un televisor BRAVIA compatible con las funciones.

Nota

- Solamente puede transferir imágenes que están guardadas en la tarjeta de memoria de la ranura de tarjeta de memoria que se está reproduciendo. Para cambiar la ranura de tarjeta de memoria que se va a reproducir, seleccione MENU → (Reproducción) → [Selecc. soporte repr.] → la ranura deseada.
- Puede utilizar esta función en un televisor que admita procesador DLNA.
- Puede ver imágenes en un televisor que pueda conectarse a Wi-Fi Direct o a un televisor que pueda conectarse a la red (incluyendo los televisores que se pueden conectar a una red alámbrica).
- Si conecta un televisor y este producto y no utiliza Wi-Fi Direct, primero necesitará registrar su punto de acceso.

- La visualización de las imágenes en el televisor podrá llevar tiempo.
- Las películas no se pueden mostrar en un televisor a través de Wi-Fi. Utilice un cable HDMI (se vende por separado).
- Cuando [Mostrar como grupo] está ajustado en [Activar], solamente se transfiere la primera imagen del grupo al televisor.

Tema relacionado

- Ajustes Wi-Fi: WPS Push
- Ajustes Wi-Fi: Conf. punto acceso

5-007-328-43(1) Copyright 2019 Sony Corporation

Ctrl con smartphone

Ajusta la condición para conectar la cámara a un smartphone.

1. **MENU → (Red) → [Ctrl con smartphone] → ajuste deseado.**

Detalles de los elementos de menú

Ctrl con smartphone:
Ajusta si se conectan la cámara y un smartphone utilizando Wi-Fi. ([Activar]/[Desactivar])

Conexión:
Muestra el QR code o SSID utilizado para conectar la cámara a un smartphone.

Siempre conectado:
Ajusta si mantener la cámara conectada a un smartphone. Si este elemento está ajustado a [Activar], una vez que conecte la cámara a un smartphone, se mantendrá conectada en todo momento. Si está ajustada a [Desactivar], la cámara se conectará a un smartphone solamente cuando se realice el procedimiento de conexión.

Nota

- Si [Siempre conectado] está ajustado a [Activar], el consumo de energía será mayor que cuando está ajustado a [Desactivar].

Tema relacionado

- Control de la cámara utilizando un smartphone (NFC Remoto con un solo toque)
- Control de la cámara utilizando un smartphone Android (QR Code)
- Control de la cámara utilizando un smartphone Android (SSID)
- Control de la cámara utilizando un iPhone o iPad (QR Code)
- Control de la cámara utilizando un iPhone o iPad (SSID)
- Func Enviar a smart.: Enviar a smartphone

5-007-328-43(1) Copyright 2019 Sony Corporation

Cámara Digital de Lentes Intercambiables
ILCE-7RM4 α7RIV

Funcionamiento de la cámara desde un ordenador (Función PC remoto)

Utiliza una conexión USB o Wi-Fi, etc. para controlar la cámara desde un ordenador, incluidas funciones tales como la toma y el almacenamiento de imágenes en el ordenador.
Seleccione MENU → (Red) → [Ctrl con smartphone] → [Ctrl con smartphone] → [Desactivar] de antemano.
Para obtener más detalles sobre la función [Función PC remoto], consulte la dirección URL siguiente:
https://support.d-imaging.sony.co.jp/support/tutorial/ilc/l/ilce-7rm4/pcremote.php

1. **MENU → (Red) → [Función PC remoto] → Seleccione un elemento para establecer y, a continuación, seleccione el ajuste deseado.**

2. **Conecte la cámara al ordenador e inicie Imaging Edge (Remote) en el ordenador.**

   Ahora puede operar la cámara utilizando Imaging Edge (Remote).
   - El método de conexión entre la cámara y el ordenador depende del valor en [Mét. con. PC remoto].

Detalles de los elementos de menú

PC remoto:
Ajusta si se utiliza o no la función [PC remoto]. ([Activar] / [Desactivar])

Mét. con. PC remoto:
Selecciona el método de conexión cuando la cámara está conectada a un ordenador mediante [PC remoto]. ([USB]/[Wi-Fi Direct]/[Con. p. acceso Wi-Fi])

Emparejamiento:
Cuando [Mét. con. PC remoto] está ajustado en [Con. p. acceso Wi-Fi], empareje la cámara con el ordenador.

Inform. Wi-Fi Direct:
Visualiza la información necesaria para conectar a la cámara desde el ordenador cuando [Mét. con. PC remoto] está ajustado en [Wi-Fi Direct].

Dest. guard. img fija:
Ajusta si se guardan o no las imágenes fijas en la cámara y el ordenador durante la toma a PC remoto. ([Sólo PC]/[PC+cámara]/[Sólo cámara])

Gua. img PC RAW+J:
Selecciona el tipo de archivo para imágenes que se van a transferir al ordenador cuando [Dest. guard. img fija] está ajustado en [PC+cámara] ([RAW & JPEG]/[Sólo JPEG]/[Sólo RAW])

Tam. img guard. PC:
Selecciona el tamaño de archivo para imágenes que se van a transferir al ordenador cuando [Dest. guard. img fija] está ajustado en [PC+cámara]. El archivo JPEG de tamaño original o un archivo JPEG equivalente a 2M se puede transferir. ([Original]/[2M])

Cómo conectar la cámara y el ordenador

Cuando [Mét. con. PC remoto] está ajustado en [USB]
Conecte la cámara y el ordenador utilizando un cable USB Type-C (suministrado).

Cuando [Mét. con. PC remoto] está ajustado en [Wi-Fi Direct]
Utilice la cámara como punto de acceso y conecte el ordenador a la cámara directamente a través de Wi-Fi.
Seleccione MENU→ (Red) → [Función PC remoto] → [Inform. Wi-Fi Direct] para mostrar la información de conexión Wi-Fi (SSID y contraseña) para la cámara. Conecte el ordenador y la cámara utilizando la información de conexión Wi-Fi visualizada en la cámara.

Cuando [Mét. con. PC remoto] está ajustado en [Con. p. acceso Wi-Fi]

Conecte la cámara y el ordenador a través de Wi-Fi utilizando un punto de acceso inalámbrico. Es necesario emparejar la cámara y el ordenador de antemano.
Seleccione MENU→ (Red) → [Ajustes Wi-Fi] → [WPS Push] o [Conf. punto acceso] para conectar la cámara al punto de acceso a red inalámbrica. Conecte el ordenador al mismo punto de acceso inalámbrico.
Seleccione MENU → (Red) → [Función PC remoto] → [Emparejamiento] en la cámara y después use Imaging Edge (Remote) para emparejar la cámara y el ordenador. Seleccione [Aceptar] en la pantalla de confirmación de emparejamiento que se muestra en la cámara para terminar de emparejar.

- La información de emparejamiento se borra cuando inicializa la cámara.

Nota

- Cuando hay insertada en la cámara una tarjeta de memoria que no se puede grabar, no se pueden grabar imágenes fijas aunque [Dest. guard. img fija] esté ajustado en [Sólo cámara] o [PC+cámara].
- Cuando [Sólo cámara] o [PC+cámara] está seleccionado y no hay tarjeta de memoria insertada en la cámara, el obturador no se liberará aunque [Liberar sin tarj. mem.] esté ajustado en [Habilitar].
- Mientras se esté reproduciendo una imagen fija en la cámara, no podrá tomar imágenes con [PC remoto].
- [Gua. img PC RAW+J] solo se puede seleccionar cuando [Formato archivo] esté ajustado en [RAW & JPEG].

5-007-328-43(1) Copyright 2019 Sony Corporation

Modo avión

Cuando embarque en un avión, etc., puede inhabilitar temporalmente todas las funciones relacionadas con la función inalámbrica incluyendo Wi-Fi.

1. **MENU → (Red) → [Modo avión] → ajuste deseado.**

   Si ajusta [Modo avión] a [Activar], se visualizará una marca de avión en la pantalla.

5-007-328-43(1) Copyright 2019 Sony Corporation

Ajustes Wi-Fi: WPS Push

Si su punto de acceso tiene un botón Wi-Fi Protected Setup (WPS), puede registrar el punto de acceso a este producto fácilmente.

1. **MENU → (Red) →[Ajustes Wi-Fi] → [WPS Push].**
2. **Pulse el botón Wi-Fi Protected Setup (WPS) en el punto de acceso para efectuar la conexión.**

Nota

- [WPS Push] responde solamente si el ajuste de seguridad de su punto de acceso está ajustado a WPA o WPA2 y si su punto de acceso admite el método del botón Wi-Fi Protected Setup (WPS). Si el ajuste de seguridad está ajustado a WEP o si su punto de acceso no admite el método del botón Wi-Fi Protected Setup (WPS), realice [Conf. punto acceso].
- Para ver detalles sobre las funciones y ajustes disponibles de su punto de acceso, consulte el manual de instrucciones del punto de acceso o póngase en contacto con el administrador del punto de acceso.
- Puede ocurrir que una conexión no sea posible o que la distancia de comunicación sea más corta, dependiendo de circunstancias tales como el tipo de material de las paredes o si hay obstrucciones u ondas de radio entre el producto y el punto de acceso. En tal caso, cambie la ubicación del producto o acerque más el producto al punto de acceso.

Tema relacionado

- Ajustes Wi-Fi: Conf. punto acceso

5-007-328-43(1) Copyright 2019 Sony Corporation

Ajustes Wi-Fi: Conf. punto acceso

Puede registrar su punto de acceso manualmente. Antes de iniciar el procedimiento, compruebe el nombre SSID del punto de acceso, el sistema de seguridad, y la contraseña. Es posible que la contraseña esté predeterminada en algunos dispositivos. Para ver detalles, consulte el manual de instrucciones del punto de acceso, o consulte con el administrador del punto de acceso.

1. **MENU → (Red) → [Ajustes Wi-Fi] → [Conf. punto acceso].**

2. **Seleccione el punto de acceso que quiere registrar.**

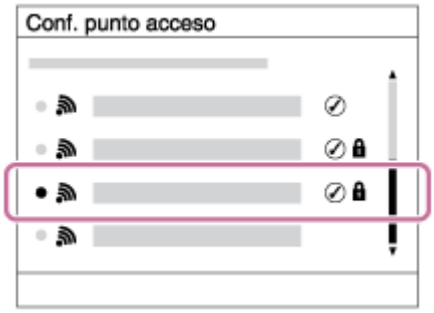

Cuando el punto de acceso deseado esté visualizado en la pantalla: Seleccione el punto de acceso deseado.
Cuando el punto de acceso deseado no esté visualizado en la pantalla: Seleccione [Ajuste manual] y ajuste el punto de acceso.

- Si selecciona [Ajuste manual], introduzca el nombre SSID del punto de acceso, después seleccione el sistema de seguridad.

3. **Introduzca la contraseña, y seleccione [Aceptar].**

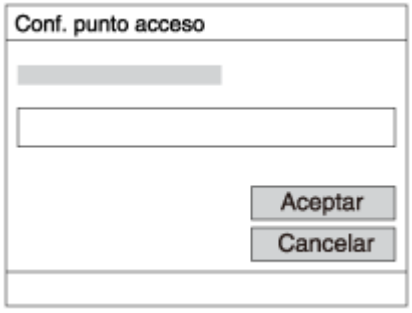

- Los puntos de acceso sin la marca no requieren contraseña.

4. **Seleccione [Aceptar].**

Otros elementos de ajuste

Dependiendo del estado o el método de ajuste de su punto de acceso, es posible que quiera ajustar más elementos.

WPS PIN:
Visualiza el código PIN que usted introduce en el dispositivo conectado.
Conex. de Prioridad:

Seleccione [Activar] o [Desactivar].

Ajuste dirección IP:

Seleccione [Automático] o [Manual].

Dirección IP:

Si va a introducir la dirección IP manualmente, introduzca la dirección establecida.

Máscara de subred/Puerta enlace predet./Servidor DNS princip./Servidor DNS secund.:

Si ha ajustado [Ajuste dirección IP] a [Manual], introduzca cada dirección conforme a su entorno de red.

Nota

- Para dar prioridad en el futuro al punto de acceso registrado, ajuste [Conex. de Prioridad] a [Activar].

Tema relacionado

- Ajustes Wi-Fi: WPS Push
- Cómo utilizar el teclado

5-007-328-43(1) Copyright 2019 Sony Corporation

Ajustes Wi-Fi: Banda de frecuencia (modelos que admiten 5 GHz)

Ajusta la banda de frecuencia para comunicaciones Wi-Fi. [5 GHz] tiene velocidades de comunicación más rápidas y transferencias de datos más estables que [2,4 GHz]. El ajuste de [Banda de frecuencia] solamente se aplica a [Enviar a smartphone], [Ctrl con smartphone] y [PC remoto] (Wi-Fi Direct).

1. **MENU → (Red) → [Ajustes Wi-Fi] → [Banda de frecuencia] → ajuste deseado.**

Detalles de los elementos de menú

2,4 GHz/5 GHz

Nota

- Si hay dos puntos de acceso, de 2,4 GHz y 5 GHz, con el mismo formato de cifrado y SSID, se mostrará el punto de acceso con el campo de radio más fuerte.

5-007-328-43(1) Copyright 2019 Sony Corporation

Cámara Digital de Lentes Intercambiables
ILCE-7RM4 α7RIV

Ajustes Wi-Fi: Muestra info Wi-Fi

Visualiza información Wi-Fi para la cámara, tal como la dirección MAC, dirección IP, etc.

1. **MENU → (Red) → [Ajustes Wi-Fi] → [Muestra info Wi-Fi].**

Sugerencia

- La información aparte de la dirección MAC se visualiza en las condiciones siguientes.
  - [Función FTP] bajo [Func. transfer. FTP] está ajustado a [Activar], y se ha establecido una conexión Wi-Fi.
  - [PC remoto] está ajustado a [Activar] y [Mét. con. PC remoto] está ajustado a [Con. p. acceso Wi-Fi] bajo [Función PC remoto], y se ha establecido una conexión Wi-Fi.

5-007-328-43(1) Copyright 2019 Sony Corporation

Cámara Digital de Lentes Intercambiables
ILCE-7RM4 α7RIV

Ajustes Wi-Fi: Rest. SSID/Cntrsñ

Este producto comparte información de conexión para [Enviar a smartphone], [Conexión] en [Ctrl con smartphone] y las conexiones Wi-Fi Direct que usan [Función PC remoto] con dispositivos que tienen permiso para conectarse. Si quiere cambiar los dispositivos que tienen permiso para conectarse, restaure la información de conexión.

1. **MENU → (Red) → [Ajustes Wi-Fi] → [Rest. SSID/Cntrsñ] → [Aceptar].**

Nota

- Si conecta este producto a un smartphone después de restaurar la información de conexión, deberá reconfigurar de nuevo el smartphone.
- Si conecta este producto a un ordenador con Wi-Fi Direct después de restaurar la información de conexión, deberá reconfigurar de nuevo el ordenador.

Tema relacionado

- Func Enviar a smart.: Enviar a smartphone
- Ctrl con smartphone
- Funcionamiento de la cámara desde un ordenador (Función PC remoto)

5-007-328-43(1) Copyright 2019 Sony Corporation

Cámara Digital de Lentes Intercambiables
ILCE-7RM4 α7RIV

Ajustes Bluetooth

Controla los ajustes para conectar la cámara a un smartphone o controlador remoto por Bluetooth a través de una conexión Bluetooth.
Si quiere emparejar la cámara y el smartphone para poder utilizar la función de vínculo de la información de ubicación, consulte “Ajust vínc info ubic”.
Si quiere realizar emparejamiento para poder utilizar un controlador remoto por Bluetooth, consulte “M. a dist. Bluetooth”.

1. **MENU → (Red) → [Ajustes Bluetooth] → ajuste deseado.**

Detalles de los elementos de menú

Función Bluetooth (Activar/Desactivar):
Ajusta si se activa o no la función Bluetooth de la cámara.

Emparejamiento:
Muestra la pantalla para emparejar la cámara y el smartphone o el controlador remoto por Bluetooth.

Mostr. direcc. dispos:
Visualiza la dirección BD de la cámara.

Tema relacionado

- Ajust vínc info ubic
- M. a dist. Bluetooth

5-007-328-43(1) Copyright 2019 Sony Corporation

Cámara Digital de Lentes Intercambiables
ILCE-7RM4 α7RIV

Ajust vínc info ubic

Puede utilizar la aplicación Imaging Edge Mobile para obtener la información de ubicación desde un smartphone que esté conectado con su cámara utilizando la comunicación Bluetooth. Puede grabar la información de ubicación obtenida cuando toma imágenes.

Preparativos por adelantado

Para utilizar la función de vínculo con la información de ubicación de la cámara, se requiere la aplicación Imaging Edge Mobile.
Si “Vinculación información ubicación” no está visualizado en la página principal de Imaging Edge Mobile, necesitará realizar los pasos siguientes de antemano.

1. Instale Imaging Edge Mobile en su smartphone.
   - Puede instalar Imaging Edge Mobile desde la tienda de aplicaciones de su smartphone. Si ya ha instalado la aplicación, actualícela a la versión más reciente.
2. Transfiera una imagen grabada previamente a su smartphone utilizando la función [Enviar a smartphone] de la cámara.
   - Después de transferir una imagen grabada utilizando la cámara a su smartphone, aparecerá “Vinculación información ubicación” en la página principal de la aplicación.

Procedimiento operativo

: Operaciones realizadas en el smartphone
: Operaciones realizadas en la cámara

1. : Verifique que la función Bluetooth de su smartphone está activada.
   - No realice la operación de emparejamiento Bluetooth en la pantalla de ajustes del smartphone. En los pasos 2 a 7, la operación de emparejamiento se realiza utilizando la cámara y la aplicación Imaging Edge Mobile.
   - Si ejecuta accidentalmente la operación de emparejamiento en la pantalla de ajustes del smartphone en el paso 1, cancele el emparejamiento y a continuación ejecute la operación de emparejamiento siguiendo los pasos 2 a 7 mediante la cámara y la aplicación Imaging Edge Mobile.
2. : En la cámara, seleccione MENU → (Red) → [Ajustes Bluetooth] → [Función Bluetooth] → [Activar].
3. : En la cámara, seleccione MENU → (Red) → [Ajustes Bluetooth] → [Emparejamiento].
4. : Inicie Imaging Edge Mobile en su smartphone y toque “Vinculación información ubicación”.
   - Si “Vinculación información ubicación” no se visualiza, siga los pasos en “Preparativos por adelantado” de arriba.
5. : Active [Vinculación información ubicación] en la pantalla de ajuste de [Vinculación información ubicación] de Imaging Edge Mobile.
6. : Siga las instrucciones en la pantalla de ajuste de [Vinculación información ubicación] de Imaging Edge Mobile, y a continuación seleccione su cámara en la lista.
7. : Seleccione [Aceptar] cuando se visualice un mensaje en el monitor de la cámara.

- El emparejamiento de la cámara y Imaging Edge Mobile estará completo.

8. : En la cámara, seleccione MENU → (Red) → [Ajust vínc info ubic] → [Vínculo info. ubicac.] → [Activar].

   - El (icono de obteniendo información de ubicación) se visualizará en el monitor de la cámara. La información de ubicación obtenida por su smartphone utilizando GPS, etc., se grabará cuando tome imágenes.

Detalles de los elementos de menú

Vínculo info. ubicac.:
Ajusta si se obtiene la información de ubicación vinculando con un smartphone.

Correcc. auto. hora:
Ajusta si se corrige automáticamente el ajuste de fecha de la cámara utilizando información desde un smartphone vinculado.

Ajuste auto. área:
Ajusta si se corrige automáticamente el ajuste de área de la cámara utilizando información desde un smartphone vinculado.

Iconos visualizados cuando se obtiene la información de ubicación

(Obteniendo información de ubicación): La cámara está obteniendo la información de ubicación.
(La información de ubicación no se puede obtener): La cámara no puede obtener la información de ubicación.
(Conexión Bluetooth disponible): La conexión Bluetooth con el smartphone está establecida.
(Conexión Bluetooth no disponible): La conexión Bluetooth con el smartphone no está establecida.

Sugerencia

- La información de ubicación se puede vincular cuando Imaging Edge Mobile está iniciado en su smartphone aunque el monitor del smartphone esté apagado. Sin embargo, si la cámara ha estado apagada durante un rato, es posible que la información de ubicación no esté inmediatamente vinculada cuando se encienda de nuevo la cámara. En este caso, la información de ubicación quedará inmediatamente vinculada si abre la pantalla de Imaging Edge Mobile en el smartphone.
- Cuando Imaging Edge Mobile no está operativo, como por ejemplo cuando el smartphone se ha reiniciado, inicie Imaging Edge Mobile para reanudar el vínculo de la información de ubicación.
- Si la función de vínculo de la información de ubicación no responde debidamente, consulte las notas siguientes y realice el emparejamiento otra vez.
  - Verifique que la función Bluetooth de su smartphone está activada.
  - Verifique que la cámara no está conectada con otros dispositivos utilizando la función Bluetooth.
  - Confirme que [Modo avión] para la cámara está ajustado a [Desactivar].
  - Borre la información de emparejamiento para la cámara registrada en Imaging Edge Mobile.
  - Ejecute [Restablecer conf. red] de la cámara.
- Para ver instrucciones más detalladas, consulte la página de soporte siguiente.
  https://www.sony.net/iem/btg/

Nota

- Cuando usted inicialice la cámara, la información de emparejamiento también se borrará. Para realizar el emparejamiento otra vez, borre la información de emparejamiento para la cámara registrada en Imaging Edge Mobile antes de intentarlo de nuevo.
- La información de ubicación no se grabará cuando no pueda obtenerse, como por ejemplo cuando la conexión Bluetooth está desconectada.
- La cámara se puede emparejar con hasta 15 dispositivos Bluetooth, pero puede vincular la información de ubicación con la de un solo smartphone. Si quiere vincular la información de ubicación con la de otro smartphone, desactive la función [Vinculación información ubicación] del smartphone que ya está vinculado.
- Si la conexión Bluetooth es inestable, retire cualquier obstáculo, como por ejemplo personas u objetos metálicos, de entre la cámara y el smartphone emparejado.
- Cuando empareje la cámara y su smartphone, asegúrese de utilizar el menú [Vinculación información ubicación] en Imaging Edge Mobile.
- Para utilizar la función de vinculación de la información de ubicación, ajuste [M. a dist. Bluetooth] a [Desactivar].

- La distancia de comunicación para Bluetootho Wi-Fi puede variar en función de las condiciones de uso.

Smartphones admitidos

Consulte la página de soporte para obtener la información más reciente.
https://www.sony.net/iem/

- Para ver detalles sobre las versiones de Bluetooth compatibles con su smartphone, visite el sitio web de su smartphone.

Tema relacionado

- Imaging Edge Mobile
- Func Enviar a smart.: Enviar a smartphone
- Ajustes Bluetooth
- M. a dist. Bluetooth

5-007-328-43(1) Copyright 2019 Sony Corporation

M. a dist. Bluetooth

Puede operar la cámara utilizando un controlador remoto por Bluetooth RMT-P1BT (se vende por separado). Seleccione MENU → (Red) → [Ajustes Bluetooth] → [Función Bluetooth] → [Activar] de antemano. Consulte el manual de instrucciones del controlador remoto por Bluetooth también.

1. **En la cámara, seleccione MENU → (Red) → [M. a dist. Bluetooth] → [Activar].**
   - Si no hay dispositivo Bluetooth emparejado actualmente con la cámara, aparecerá la pantalla para emparejamiento como se describe en el Paso 2.
2. **En la cámara, seleccione MENU → (Red) → [Ajustes Bluetooth] → [Emparejamiento] para visualizar la pantalla para emparejamiento.**
3. **En el controlador remoto por Bluetooth, realice el emparejamiento.**
   - Para ver detalles, consulte el manual de instrucciones del controlador remoto por Bluetooth.
4. **En la cámara, seleccione [Aceptar] en la pantalla de confirmación para la conexión Bluetooth.**
   - El emparejamiento se ha completado, y ahora puede operar la cámara desde el controlador remoto por Bluetooth. Después de emparejar el dispositivo una vez, puede conectar la cámara y el controlador remoto por Bluetooth otra vez más tarde ajustando [M. a dist. Bluetooth] a [Activar].

Detalles de los elementos de menú

Activar:
Habilita la operación del controlador remoto por Bluetooth.

Desactivar:
Inhabilita la operación del controlador remoto por Bluetooth.

Sugerencia

- La conexión Bluetooth se encuentra activa solamente mientras está manejando la cámara con el controlador remoto por Bluetooth.
- Si la función no responde debidamente, compruebe las notas siguientes y después intente haciendo el emparejamiento otra vez.
  - Verifique que la cámara no está conectada con otros dispositivos utilizando la función Bluetooth.
  - Confirme que [Modo avión] para la cámara está ajustado a [Desactivar].
  - Ejecute [Restablecer conf. red] de la cámara.

Nota

- Cuando usted inicialice la cámara, la información de emparejamiento también se borrará. Para utilizar el controlador remoto por Bluetooth realice el emparejamiento otra vez.
- Si la conexión Bluetooth es inestable, retire cualquier obstáculo que haya, como personas u objetos metálicos, entre la cámara y el controlador remoto por Bluetooth.
- No puede utilizar la función de vinculación de la información de ubicación con un smartphone mientras [M. a dist. Bluetooth] está ajustado a [Activar].
- No puede utilizar un controlador remoto por infrarrojos mientras [M. a dist. Bluetooth] está ajustado a [Activar].

- Mientras [M. a dist. Bluetooth] está ajustado a [Activar], la cámara no se pone en modo de ahorro de energía. Cambie el ajuste a [Desactivar] cuando haya terminado de utilizar el controlador remoto por Bluetooth.

Tema relacionado

- Ajustes Bluetooth

5-007-328-43(1) Copyright 2019 Sony Corporation

Edit. Nombre Dispos.

Puede cambiar el nombre del dispositivo para conexiones Wi-Fi Direct, [PC remoto] o Bluetooth.

1. **MENU → (Red) → [Edit. Nombre Dispos.].**
2. **Seleccione la casilla de introducción, después introduzca el nombre del dispositivo→[Aceptar].**

Tema relacionado

- Ajustes Wi-Fi: WPS Push
- Ajustes Wi-Fi: Conf. punto acceso
- Funcionamiento de la cámara desde un ordenador (Función PC remoto)
- Cómo utilizar el teclado

5-007-328-43(1) Copyright 2019 Sony Corporation

Importación del certificado raíz a la cámara (Import. certific. raíz)

Desde una tarjeta de memoria, importa un certificado raíz necesario para verificar un servidor. Use esta función para comunicaciones codificadas durante transferencias FTP.
Para más detalles, consulte la “Guía de Ayuda de FTP.”
https://rd1.sony.net/help/di/ftp/h_zz/

1. **MENU → (Red) → [Import. certific. raíz].**

5-007-328-43(1) Copyright 2019 Sony Corporation

Seguridad (IPsec)

Cifra datos cuando la cámara y un ordenador se comunican a través de una conexión Wi-Fi.

1. **MENU → (Red) → [Seguridad (IPsec)] → ajuste deseado.**

Detalles de los elementos de menú

IPsec ([Activar]/[Desactivar]):
Ajusta si se utiliza o no la función [Seguridad (IPsec)].

Dirección IP destino:
Establece la dirección IP del dispositivo para conectar mediante la función [Seguridad (IPsec)].

Clave compartida:
Establece la tecla compartida utilizada por la función [Seguridad (IPsec)].

Nota

- Utilice al menos ocho y no más de 20 caracteres alfanuméricos o símbolos para [Clave compartida].
- Para las comunicaciones IPsec, el dispositivo que se va a conectar debe ser compatible con IPsec.
  Dependiendo del dispositivo, es posible que no se puedan realizar comunicaciones o que la velocidad de comunicación sea lenta.
- En esta cámara, IPsec solamente funciona en el modo de transporte y utiliza IKEv2.
  El algoritmo es AES with 128-bit keys in CBC mode/Diffie-Hellman 3072-bit modp group/PRF-HMAC-SHA-256/HMAC-SHA-384-192.
  La autentificación expira después de 24 horas.
- Las comunicaciones cifradas solamente pueden realizarse con dispositivos que estén configurados correctamente. Las comunicaciones con otros dispositivos no se cifran.
- Para obtener más detalles sobre la configuración de IPsec, consulte con el administrador de la red de su dispositivo.

5-007-328-43(1) Copyright 2019 Sony Corporation

Cámara Digital de Lentes Intercambiables
ILCE-7RM4 α7RIV

Restablecer conf. red

Restaura todos los ajustes de red a sus valores predeterminados.

1. **MENU → (Red) → [Restablecer conf. red] → [Intro].**

5-007-328-43(1) Copyright 2019 Sony Corporation

Protección de imágenes (Proteger)

Protege las imágenes grabadas contra el borrado accidental. La marca se visualiza en las imágenes protegidas.

1 **MENU → (Reproduc- ción) → [Proteger] → ajuste deseado.**

Detalles de los elementos de menú

Múlt. imágenes:
Aplica la protección de las múltiples imágenes seleccionadas.
(1) Seleccione la imagen que se va a proteger, después pulse el centro de la rueda de control. La marca se visualiza en la casilla de verificación. Para cancelar la selección, pulse el centro otra vez para retirar la marca .
(2) Para proteger otras imágenes, repita el paso (1).
(3) MENU → [Aceptar].

Todo en esta carpeta:
Protege todas las imágenes de la carpeta seleccionada.

Todo con esta fecha:
Protege todas las imágenes tomadas en la fecha seleccionada.

Canc. todo esta carpeta:
Cancela la protección de todas las imágenes de la carpeta seleccionada.

Cancelar todo esta fecha:
Cancela la protección de todas las imágenes tomadas en la fecha seleccionada.

Todas imgs este grupo:
Protege todas las imágenes del grupo seleccionado.

Cancel. todas en este gr.:
Cancela la protección de todas las imágenes en el grupo seleccionado.

Sugerencia

- Si asigna [Proteger] a la tecla de su elección usando MENU → 2 (Ajustes de cámara2) → [Tecla person.], puede proteger imágenes o cancelar la protección con solo pulsar la tecla.La función [Proteger] está asignada al botón C3 en los ajustes predeterminados.
- Si selecciona un grupo en [Múlt. imágenes], se protegerán todas las imágenes del grupo. Para seleccionar y proteger imágenes particulares dentro del grupo, ejecute [Múlt. imágenes] mientras visualiza las imágenes del grupo.

Nota

- Los elementos de menú que se pueden seleccionar varían en función del ajuste de [Modo visualización] y del contenido seleccionado.

5-007-328-43(1) Copyright 2019 Sony Corporation

Cámara Digital de Lentes Intercambiables
ILCE-7RM4 α7RIV

Giro de una imagen (Rotar)

Gira hacia la izquierda una imagen grabada.

1. **Visualice la imagen que se va a girar, después seleccione MENU → ▶ (Reproduc- ción) → [Rotar].**

2. **Pulse el centro de la rueda de control.**

   La imagen es girada en sentido contrario a las agujas del reloj. La imagen gira cuando se pulsa el centro.
   Si gira la imagen una vez, la imagen se mantendrá girada incluso después de que el producto sea apagado.

Nota

- Aunque gire un archivo de película, este se reproducirá horizontalmente en el monitor o el visor de la cámara.
- Es posible que no pueda girar imágenes tomadas con otros productos.
- Cuando vea en un ordenador imágenes giradas, es posible que las imágenes se visualicen en sus orientaciones originales dependiendo del software.

5-007-328-43(1) Copyright 2019 Sony Corporation

Cámara Digital de Lentes Intercambiables
ILCE-7RM4 α7RIV

Borrado de múltiples imágenes seleccionadas (Borrar)

Puede borrar múltiples imágenes seleccionadas. Una vez que haya borrado una imagen, no podrá recuperarla. Confirme de antemano la imagen que se va a borrar.

1. **MENU → ▶ (Reproduc- ción) → [Borrar] → ajuste deseado.**

Detalles de los elementos de menú

Múlt. imágenes:
Borra las imágenes seleccionadas.
(1) Seleccione las imágenes que se van a borrar, después pulse el centro de la rueda de control. La marca ✓ se visualiza en la casilla de verificación. Para cancelar la selección, pulse el centro otra vez para retirar la marca ✓.
(2) Para borrar otras imágenes, repita el paso (1).
(3) MENU → [Aceptar].

Todo en esta carpeta:
Borra todas las imágenes de la carpeta seleccionada.

Todo con esta fecha:
Elimina todas las imágenes tomadas en la fecha seleccionada.

Todas distint d. esta img:
Elimina todas las imágenes del grupo excepto las seleccionadas.

Todas imgs este grupo:
Elimina todas las imágenes del grupo seleccionado.

Sugerencia

- Realice [Formatear] para borrar todas las imágenes, incluidas las imágenes protegidas.
- Para visualizar la carpeta o la fecha deseada, selecciónela durante la reproducción mediante el siguiente procedimiento: Botón (Índice imágenes) → seleccionar la barra de la izquierda mediante la rueda de control → seleccionar la carpeta o la fecha deseada mediante el lado superior/inferior de la rueda de control.
- Si selecciona un grupo en [Múlt. imágenes], se eliminarán todas las imágenes del grupo. Para seleccionar y eliminar determinadas imágenes dentro del grupo, ejecute [Múlt. imágenes] mientras visualiza las imágenes del grupo.

Nota

- Las imágenes protegidas no se pueden borrar.
- Los elementos de menú que se pueden seleccionar varían en función del ajuste de [Modo visualización] y del contenido seleccionado.

Tema relacionado

- Borrado de una imagen visualizada
- Formatear

5-007-328-43(1) Copyright 2019 Sony Corporation

Cámara Digital de Lentes Intercambiables
ILCE-7RM4 α7RIV

Valoración

Puede asignar valoraciones a las imágenes grabadas en una escala de ★ a ★★★ para facilitar la búsqueda de imágenes. La combinación de esta función con [Ajuste salto imagen] le permite encontrar rápidamente la imagen que busca.

1. **MENU → ▶ (Reproduc- ción) → [Valoración].**

   Aparecerá la pantalla de selección de valoración de imagen.

2. **Pulse el lado izquierdo/derecho de la rueda de control para visualizar la imagen a la que quiere asignar una valoración y después pulse el centro.**

3. **Seleccione el número de ★ (Valoración) pulsando el lado izquierdo/derecho de la rueda de control, y después pulse el centro.**

4. **Pulse el botón MENU para salir de la pantalla de ajuste de valoración.**

Sugerencia

- También puede asignar valoraciones cuando reproduzca las imágenes utilizando la tecla personalizada. Asigne [Valoración] a la tecla deseada utilizando [▶ Tecla person.] de antemano, y después pulse la tecla personalizada mientras reproduce la imagen a la que quiere asignar una valoración. El número de ★ (Valoración) cambia cada vez que se pulsa la tecla personalizada.

Nota

- Solo se pueden asignar valoraciones a imágenes fijas.

Tema relacionado

- Asignación de funciones utilizadas con frecuencia a botones (Tecla person.)
- Ajust. val.(tecl. pers)
- Ajuste del método para saltar entre imágenes (Ajuste salto imagen)

5-007-328-43(1) Copyright 2019 Sony Corporation

Cámara Digital de Lentes Intercambiables
ILCE-7RM4 α7RIV

Ajust. val.(tecl. pers)

Ajusta el número disponible de ★ durante la valoración de imágenes con la tecla a la que se ha asignado la función de [Valoración] mediante [▶ Tecla person.].

1. **MENU → ▶ (Reproduc- ción) → [Ajust. val.(tecl. pers)].**

2. **Ponga una marca de ✓ en el número de ★ que desee activar.**

   Puede seleccionar el número marcado al ajustar la [Valoración] utilizando la tecla personalizada.

Tema relacionado

- Valoración
- Asignación de funciones utilizadas con frecuencia a botones (Tecla person.)

5-007-328-43(1) Copyright 2019 Sony Corporation

Especificación de imágenes a imprimir (Especific. Impresión)

Puede especificar de antemano en la tarjeta de memoria qué imágenes fijas quiere imprimir más tarde. El icono DPOF (orden de impresión) aparecerá en las imágenes especificadas. DPOF hace referencia a “Digital Print Order Format”.
El ajuste DPOF será retenido después de imprimir la imagen. Se recomienda cancelar este ajuste después de imprimir.

1. **MENU → ▶ (Reproduc- ción) → [Especific. Impresión] → ajuste deseado.**

Detalles de los elementos de menú

Múlt. imágenes:
Selecciona imágenes para solicitar su impresión.
(1) Seleccione una imagen y pulse el centro de la rueda de control. La marca ✓ se visualiza en la casilla de verificación. Para cancelar la selección, pulse el centro otra vez y borre la marca ✓.
(2) Repita el paso (1) para imprimir otras imágenes. Para seleccionar todas las imágenes de una fecha o una carpeta determinadas, seleccione la casilla de verificación correspondiente a la fecha o la carpeta.
(3) MENU → [Aceptar].

Cancelar todo:
Borra todas las marcas DPOF.

Configur. de impresión:
Ajusta si se imprime la fecha en imágenes registradas con marcas DPOF.

- La posición o tamaño de la fecha (dentro o fuera de la imagen) puede variar dependiendo de la impresora.

Nota

- No se puede añadir la marca DPOF a los archivos siguientes:
  - Imágenes RAW
- El número de copias no se puede especificar.
- Algunas impresoras no admiten la función de impresión de fecha.

5-007-328-43(1) Copyright 2019 Sony Corporation

Copiado de imágenes de una tarjeta de memoria a otra (Copiar)

Puede copiar imágenes de una tarjeta de memoria en una ranura que ha sido seleccionada utilizando [Selecc. soporte repr.] a una tarjeta de memoria en otra ranura.

1. **MENU → ▶ (Reproduc- ción) → [Copiar].**

   Todos los contenidos con una fecha o en una carpeta que esté reproduciéndose actualmente serán copiados a una tarjeta de memoria en otra ranura.

Sugerencia

- Puede seleccionar el tipo de imágenes que se van a visualizar seleccionando MENU → ▶ (Reproduc- ción) → [Modo visualización].

Nota

- Si se copian imágenes de un grupo, las imágenes copiadas no se visualizarán como un grupo en la tarjeta de memoria de destino.
- Si se copian imágenes protegidas, se cancelará la protección de la tarjeta de memoria de destino.
- Puede que lleve largo tiempo cuando se vayan a copiar muchas imágenes. Utilice una batería suficientemente cargada.
- Las películas XAVC S solamente se pueden copiar a una tarjeta de memoria que admita películas XAVC S. Cuando las imágenes no se puedan copiar se visualizará un mensaje en el monitor de la cámara.

Tema relacionado

- Selección de la tarjeta de memoria que se va a reproducir (Selecc. soporte repr.)
- Cambio entre imágenes fijas y películas (Modo visualización)

5-007-328-43(1) Copyright 2019 Sony Corporation

Cámara Digital de Lentes Intercambiables
ILCE-7RM4 α7RIV

Toma fotográfica

Captura una escena elegida en una película para guardarla como imagen fija. Primero tome una película, después haga una pausa en la película durante la reproducción para capturar los momentos decisivos que tienden a perderse cuando se toman imágenes fijas, y guárdelos como imágenes fijas.

1. **Visualice la película que quiere capturar como imagen fija.**
2. **MENU → ▶ (Reproduc- ción) → [Toma fotográfica].**
3. **Reproduzca la película y haga una pausa.**
4. **Encuentre la escena deseada utilizando la reproducción lenta hacia adelante, la reproducción lenta hacia atrás, la visualización del fotograma siguiente, y la visualización del fotograma anterior, y después detenga la película.**
5. **Pulse (Toma fotográfica) para capturar la escena elegida.**

   La escena se guarda como imagen fija.

Tema relacionado

- Toma de películas
- Reproducción de películas

5-007-328-43(1) Copyright 2019 Sony Corporation

Ampliación de la imagen que se está reproduciendo (Aumentar)

Amplía la imagen que está siendo reproducida. Utilice esta función para comprobar el enfoque de la imagen, etc.

1. **Visualice la imagen que quiere ampliar, y después pulse el botón .**
   - Gire la rueda de control para ajustar la escala de zoom.Girando el dial frontal/trasero, puede cambiar a la imagen anterior o siguiente mientras mantiene la misma escala de zoom.
   - La vista será acercada con zoom en la parte de la imagen donde la cámara enfocó durante la toma. Si la información de ubicación del enfoque no se puede obtener, la cámara acercará con zoom el centro de la imagen.
2. **Seleccione la porción que quiere ampliar pulsando el lado superior/inferior/derecho/izquierdo de la rueda de control.**
3. **Pulse el botón MENU, o el centro de la rueda de control para salir del zoom de reproducción.**

Sugerencia

- También puede ampliar una imagen que está siendo reproducida utilizando el MENU.
- Puede cambiar el aumento inicial y la posición inicial de las imágenes ampliadas seleccionando MENU → (Reproduc- ción) → [Aum. aumento inic] o [Aum. posic. inicial].
- También puede ampliar una imagen tocando dos veces el monitor. Además, puede arrastrar y mover la porción ampliada de la imagen en el monitor. Ajuste [Operación táctil] a [Activar] de antemano.

Nota

- No se pueden ampliar películas.

Tema relacionado

- Operación táctil
- Aum. aumento inic
- Aum. posic. inicial

5-007-328-43(1) Copyright 2019 Sony Corporation

Aum. aumento inic

Ajusta la escala de aumento inicial cuando se reproducen imágenes ampliadas.

1 **MENU → ▶ (Reproduc- ción) → [Aum. aumento inic] → ajuste deseado.**

Detalles de los elementos de menú

Aumento estándar:
Visualiza una imagen con el aumento estándar.

Aumento anterior:
Visualiza una imagen con el aumento anterior. El aumento anterior está almacenado incluso después de salir del modo de zoom de reproducción.

Tema relacionado

- Ampliación de la imagen que se está reproduciendo (Aumentar)
- Aum. posic. inicial

5-007-328-43(1) Copyright 2019 Sony Corporation

Cámara Digital de Lentes Intercambiables
ILCE-7RM4 α7RIV

Aum. posic. inicial

Ajusta la posición inicial cuando se amplía una imagen en reproducción.

1 **MENU → ▶ (Reproduc- ción) → [Aum. posic. inicial] → ajuste deseado.**

Detalles de los elementos de menú

Posición enfocada:
Amplía la imagen desde el punto de enfoque durante la toma.
Centro:
Amplía la imagen desde el centro de la pantalla.

Tema relacionado

- Ampliación de la imagen que se está reproduciendo (Aumentar)
- Aum. aumento inic

5-007-328-43(1) Copyright 2019 Sony Corporation

Repr. cont. interv.

Reproduce imágenes tomadas mediante la toma a intervalos de forma continuada.
Puede crear películas a partir de imágenes fijas producidas por la toma a intervalos utilizando el software de ordenador Imaging Edge (Viewer). No podrá crear películas a partir de imágenes fijas en la cámara.

1. **MENU → ▶ (Reproduc- ción) → [Repr. cont. interv.].**
2. **Seleccione el grupo de imágenes que quiere reproducir y pulse el centro de la rueda de control.**

Sugerencia

- En la pantalla de reproducción, inicie la reproducción continua pulsando el botón inferior mientras visualiza una imagen del grupo.
- Puede reanudar la reproducción o hacer una pausa pulsando el botón inferior durante la reproducción.
- Puede cambiar la velocidad de reproducción girando el dial frontal, el dial trasero o la rueda de control durante la reproducción. También puede cambiar la velocidad de reproducción seleccionando MENU → ▶ (Reproduc- ción) → [Veloc. repr. interv.].
- También puede reproducir de forma continua imágenes tomadas con toma continua.

Tema relacionado

- Func. capt. interv.
- Veloc. repr. interv.
- Imaging Edge

5-007-328-43(1) Copyright 2019 Sony Corporation

Cámara Digital de Lentes Intercambiables
ILCE-7RM4 α7RIV

Veloc. repr. interv.

Ajusta la velocidad de reproducción para imágenes fijas durante la [Repr. cont. interv.].

1 **MENU → (Reproduc- ción) → [Veloc. repr. interv.] → ajuste deseado.**

Sugerencia

- También puede cambiar la velocidad de reproducción girando el dial frontal, el dial trasero o la rueda de control durante [Repr. cont. interv.].

Tema relacionado

- Repr. cont. interv.

5-007-328-43(1) Copyright 2019 Sony Corporation

Reproducción de imágenes utilizando pase de diapositivas (Diapositivas)

Reproduce automáticamente imágenes continuamente.

1. **MENU → ▶ (Reproduc- ción) → [Diapositivas] → ajuste deseado.**
2. **Seleccione [Intro].**

Detalles de los elementos de menú

Repetir:
Seleccione [Activar], en el que las imágenes se reproducen en bucle continuo, o [Desactivar], en el que el producto sale del pase de diapositivas cuando todas las imágenes han sido reproducidas una vez.

Intervalo:
Seleccione el intervalo de visualización para imágenes entre [1 seg.], [3 seg.], [5 seg.], [10 seg.] o [30 seg.].

Para abandonar el pase de diapositivas en la mitad de la reproducción

Pulse el botón MENU para abandonar el pase de diapositivas. No se puede hacer una pausa en el pase de diapositivas.

Sugerencia

- Durante la reproducción, puede visualizar la imagen siguiente/anterior pulsando el lado derecho/izquierdo de la rueda de control.
- Puede activar un pase de diapositivas solamente cuando [Modo visualización] está ajustado a [Ver fecha] o [Ver carpetas (Fija)].

5-007-328-43(1) Copyright 2019 Sony Corporation

Selección de la tarjeta de memoria que se va a reproducir (Selecc. soporte repr.)

Selecciona la ranura de tarjeta de memoria que se va a reproducir.

1. **MENU → ▶ (Reproduc- ción) → [Selecc. soporte repr.] → ranura deseada.**

Detalles de los elementos de menú

Ranura 1:
Selecciona la ranura 1.

Ranura 2:
Selecciona la ranura 2.

Nota

- Cuando no hay insertada una tarjeta de memoria en la ranura seleccionada no se reproduce ninguna imagen. Seleccione una ranura en la que ha sido insertada una tarjeta de memoria.
- Cuando seleccione [Ver fecha] en [Modo visualización], la cámara reproducirá imágenes solamente de una tarjeta de memoria que ha sido seleccionada utilizando [Selecc. soporte repr.].

Tema relacionado

- Cambio entre imágenes fijas y películas (Modo visualización)
- Ajustes soport. grab.: Prior. a soporte grab.

5-007-328-43(1) Copyright 2019 Sony Corporation

Cambio entre imágenes fijas y películas (Modo visualización)

Ajusta el modo de visualización (método de visualización de imagen).

1. **MENU → ▶ (Reproduc- ción) → [Modo visualización] → ajuste deseado.**

Detalles de los elementos de menú

Ver fecha:
Visualiza las imágenes por fecha.
Ver carpetas (Fija):
Visualiza solamente imágenes fijas.
Ver AVCHD:
Visualiza solamente películas de formato AVCHD.
Ver XAVC S HD:
Visualiza solamente películas de formato XAVC S HD.
Ver XAVC S 4K:
Visualiza solamente películas de formato XAVC S 4K.

5-007-328-43(1) Copyright 2019 Sony Corporation

Reproducción de imágenes en la pantalla de índice de imágenes (Índice imágenes)

Puede visualizar múltiples imágenes al mismo tiempo en modo de reproducción.

1. **Pulse el botón (Índice imágenes) mientras la imagen está siendo reproducida.**
2. **Seleccione la imagen pulsando el lado superior/inferior/derecho/izquierdo de la rueda de control o girando la rueda de control.**

Para cambiar el número de imágenes que se van a visualizar

MENU → (Reproduc- ción) → [Índice imágenes] → ajuste deseado.

Detalles de los elementos de menú

9 imágenes/25 imágenes

Para volver a reproducción de una sola imagen

Seleccione la imagen deseada y pulse el centro de la rueda de control.

Para visualizar una imagen deseada rápidamente

Seleccione la barra a la izquierda de la pantalla de índice de imágenes utilizando la rueda de control, después pulse el lado superior/inferior de la rueda de control. Mientras la barra está seleccionada, puede visualizar la pantalla de calendario o la pantalla de selección de carpeta pulsando el centro. Además, puede cambiar el modo de visualización seleccionando un icono.

Tema relacionado

- Cambio entre imágenes fijas y películas (Modo visualización)

5-007-328-43(1) Copyright 2019 Sony Corporation

Cámara Digital de Lentes Intercambiables
ILCE-7RM4 α7RIV

Mostrar como grupo

Ajusta si se muestran o no las imágenes tomadas de forma continua o las imágenes tomadas mediante la toma a intervalos como un grupo.

1. **MENU → ▶ (Reproduc- ción) → [Mostrar como grupo] → ajuste deseado.**

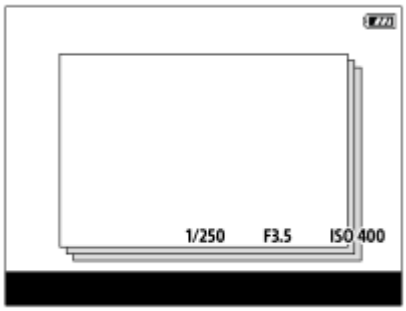

Detalles de los elementos de menú

Activar:
Muestra las imágenes como un grupo.

Desactivar:
No muestra las imágenes como un grupo.

Sugerencia

- Las imágenes siguientes se agrupan.
  - Las imágenes tomadas con [Modo manejo] ajustado en [Captura continua] (Una secuencia de imágenes tomadas de forma continua manteniendo pulsado el botón del disparador durante la toma continua se convierte en un grupo).
  - Las imágenes tomadas con [Func. capt. interv.] (Las imágenes tomadas durante una sesión de toma de imágenes a intervalos se convierte en un grupo).
- En la pantalla de índice de imágenes, se visualiza sobre el grupo.

Nota

- Las imágenes se pueden agrupar y visualizar solamente cuando [Modo visualización] está ajustado a [Ver fecha]. Cuando no está ajustado a [Ver fecha], las imágenes no se pueden agrupar y visualizar, aunque [Mostrar como grupo] esté ajustado a [Activar].
- Si elimina el grupo, se eliminarán todas las imágenes del grupo.

Tema relacionado

- Captura continua
- Func. capt. interv.

5-007-328-43(1) Copyright 2019 Sony Corporation

Giro automáticamente de imágenes grabadas (Rotación visualizac.)

Selecciona la orientación cuando se reproducen imágenes grabadas.

1. **MENU → ▶ (Reproduc- ción) → [Rotación visualizac.] → ajuste deseado.**

Detalles de los elementos de menú

Automático:
Cuando gire la cámara, la imagen visualizada girará automáticamente detectando la orientación de la cámara.

Manual:
Las imágenes tomadas verticalmente se visualizan verticalmente. Si ha ajustado la orientación de imagen utilizando la función [Rotar], la imagen se visualizará en conformidad.

Desactivar:
Las imágenes siempre se visualizan horizontalmente.

Nota

- Las películas tomadas verticalmente se reproducen horizontalmente en la pantalla o el visor de la cámara.

Tema relacionado

- Giro de una imagen (Rotar)

5-007-328-43(1) Copyright 2019 Sony Corporation

Ajuste del método para saltar entre imágenes (Ajuste salto imagen)

Ajusta qué dial y método se utilizan para saltar entre imágenes durante la reproducción. Esta función resulta útil cuando se quiere encontrar una de las muchas imágenes grabadas. También puede encontrar rápidamente imágenes protegidas o imágenes ajustadas con una clasificación particular.

1. **MENU → ▶ (Reproduc- ción) → [Ajuste salto imagen] → elemento deseado.**

Detalles de los elementos de menú

Seleccionar dial:
Selecciona el dial para saltar entre imágenes.

Método salto imagen:
Ajusta el método para reproducir con Image Jump.

Nota

- Un grupo se cuenta como una sola imagen cuando [Método salto imagen] está ajustado en [Una por una], [Por 10 imágenes] o [Por 100 imágenes].
- Cuando [Método salto imagen] está ajustado en un parámetro distinto de [Una por una], [Por 10 imágenes] o [Por 100 imágenes], Image Jump solo estará disponible si [Modo visualización] está ajustado en [Ver fecha]. Si el [Modo visualización] no está ajustado a [Ver fecha], la cámara siempre reproducirá cada imagen sin saltar cuando se use el dial seleccionado con [Seleccionar dial].
- Cuando utilice la función Image Jump y [Método salto imagen] esté ajustado en un parámetro distinto de [Una por una], [Por 10 imágenes] o [Por 100 imágenes], siempre se saltarán los archivos de película.

Tema relacionado

- Valoración
- Protección de imágenes (Proteger)

5-007-328-43(1) Copyright 2019 Sony Corporation

Brillo de monitor

Ajuste el brillo de la pantalla.

1. **MENU → (Ajustes) → [Brillo de monitor] → ajuste deseado.**

Detalles de los elementos de menú

Manual:
Ajusta el brillo en el rango de –2 a +2.

Tpo soleado:
Ajusta el brillo de manera adecuada para la toma de imágenes en exteriores.

Nota

- El ajuste [Tpo soleado] es muy brillante para tomar en interiores. Ajuste [Brillo de monitor] a [Manual]para tomar imágenes en interiores.

5-007-328-43(1) Copyright 2019 Sony Corporation

Cámara Digital de Lentes Intercambiables
ILCE-7RM4 α7RIV

Brillo del visor

Cuando esté utilizando un visor, este producto ajustará el brillo del visor según el entorno circundante.

1. **MENU → (Ajustes) → [Brillo del visor] → ajuste deseado.**

Detalles de los elementos de menú

Automático:
Ajusta el brillo automáticamente.
Manual:
Selecciona el brillo del visor en el rango de –2 a +2.

5-007-328-43(1) Copyright 2019 Sony Corporation

Temper. color visor

Ajusta la temperatura de color del visor electrónico.

1 **MENU → (Ajustes) → [Temper. color visor] → ajuste deseado.**

Detalles de los elementos de menú

–2 a +2:
Cuando seleccione “-,” la pantalla del visor cambiará a un color más cálido, y cuando seleccione “+” cambiará a un color más frío.

5-007-328-43(1) Copyright 2019 Sony Corporation

Asist. visual. Gamma

Se asume que las películas con gamma S-Log se procesan después de ser tomadas para hacer uso de la amplia gama dinámica.Se asume que las películas con el ajuste de gamma HLG se van a visualizar en monitores compatibles con HDR.Por lo tanto se visualizan con poco contraste durante la toma y es posible que resulte difícil observarlas. Sin embargo, puede utilizar la función [Asist. visual. Gamma] para reproducir el contraste equivalente al de la gamma normal. Además, [Asist. visual. Gamma] también se puede aplicar cuando se reproducen películas en el monitor/visor de la cámara.

1. **MENU → (Ajustes) → [Asist. visual. Gamma].**
2. **Seleccione el ajuste deseado utilizando el lado superior/inferior de la rueda de control.**

Detalles de los elementos de menú

Assist OFF Desactivar:
No se aplica [Asist. visual. Gamma].

Assist AUTO Automático:
Visualiza películas con un efecto [S-Log2→709(800%)] cuando la gamma ajustada en [Perfil de imagen] es [S-Log2], y con un efecto [S-Log3→709(800%)] cuando la gamma está ajustada a [S-Log3]. Visualiza películas con un efecto [HLG(BT.2020)] cuando el ajuste de gamma ajustado en [Perfil de imagen] es [HLG], [HLG1], [HLG2] o [HLG3], y [Modo color] está ajustado a [BT.2020].
Visualiza películas con un efecto [HLG(709)] cuando el ajuste de gamma ajustado en [Perfil de imagen] es [HLG], [HLG1], [HLG2] o [HLG3], y [Modo color] está ajustado a [709].

Assist S-Log2 S-Log2→709(800%):
Reproduce en pantalla películas con un contraste de reproducción gamma S-Log2 equivalente a ITU709 (800%).

Assist S-Log3 S-Log3→709(800%):
Reproduce en pantalla películas con un contraste de reproducción gamma S-Log3 equivalente a ITU709 (800%).

Assist HLG 2020 HLG(BT.2020):
Reproduce en pantalla películas después de ajustar la calidad de imagen del monitor o visor a una calidad que es casi la misma que cuando las películas se reproducen en un monitor compatible con [HLG(BT.2020)] .

Assist HLG 709 HLG(709):
Reproduce en pantalla películas después de ajustar la calidad de imagen del monitor o visor a una calidad que es casi la misma que cuando las películas se reproducen en un monitor compatible con [HLG(709)] .

Nota

- Las películas en el formato XAVC S 4K o XAVC S HD con la gamma [HLG], [HLG1], [HLG2], o [HLG3] se visualizarán con un efecto [HLG(BT.2020)] o efecto [HLG(709)] dependiendo del valor gamma y modo de color de la película. En otros casos, las películas se visualizan según el ajuste de gamma y el ajuste del modo de color en [Perfil de imagen].
- [Asist. visual. Gamma] no se aplica a películas cuando se visualizan en un televisor o monitor conectado a la cámara.

Tema relacionado

- Perfil de imagen

5-007-328-43(1) Copyright 2019 Sony Corporation

Ajustes de volumen

Ajusta el volumen del sonido para reproducción de película.

1. **MENU → (Ajustes) → [Ajustes de volumen] → ajuste deseado.**

Ajuste del volumen durante la reproducción

Pulse el lado inferior de la rueda de control mientras reproduce películas para visualizar el panel de operaciones, después ajuste el volumen. Puede ajustar el volumen mientras escucha el sonido actual.

5-007-328-43(1) Copyright 2019 Sony Corporation

Confirm.Borrar

Puede ajustar si se selecciona [Borrar] o [Cancelar] como ajuste predeterminado en la pantalla de confirmación de borrado.

1. **MENU → (Ajustes) → [Confirm.Borrar] → ajuste deseado.**

Detalles de los elementos de menú

1° "Borrar":
[Borrar] se selecciona como ajuste predeterminado.
1° "Cancelar":
[Cancelar] se selecciona como ajuste predeterminado.

5-007-328-43(1) Copyright 2019 Sony Corporation

Calidad visual

Puede cambiar la calidad de la visualización.

1. **MENU → (Ajustes) → [Calidad visual] → ajuste deseado.**

Detalles de los elementos de menú

Alta:
La pantalla se visualiza en calidad alta.
Estándar:
La pantalla se visualiza en calidad estándar.

Nota

- Cuando esté ajustado [Alta], el consumo de batería será mayor que cuando esté ajustado [Estándar].
- Cuando la temperatura de la cámara aumenta, el ajuste puede quedar bloqueado en [Estándar].

5-007-328-43(1) Copyright 2019 Sony Corporation

Hora inic. ahor. ener.

Ajusta los intervalos de tiempo para cambiar automáticamente al modo de ahorro de energía cuando usted no está realizando operaciones para evitar que se agote la batería. Para volver al modo de toma, realice una operación tal como pulsar el botón disparador hasta la mitad.

1. **MENU → (Ajustes) → [Hora inic. ahor. ener.] → ajuste deseado.**

Detalles de los elementos de menú

30 min./5 min./2 min./1 min./10 seg.

Nota

- Apague el producto cuando no lo vaya a utilizar durante un tiempo prolongado.
- La función de ahorro de energía se desactivará en las situaciones siguientes:
  - Mientras se está suministrando alimentación a través de USB
  - Mientras se reproducen pases de diapositivas
  - Durante la transferencia FTP
  - Mientras se graban películas
  - Mientras está conectado a un ordenador o televisor
  - Mientras [Mando a distancia IR] está ajustado en [Activar]
  - Cuando [M. a dist. Bluetooth] está ajustado en [Activar]

5-007-328-43(1) Copyright 2019 Sony Corporation

Cámara Digital de Lentes Intercambiables
ILCE-7RM4 α7RIV

Temp. APAGA auto

Ajusta la temperatura de la cámara a la que la cámara se apaga automáticamente durante la toma. Cuando está ajustada en [Alto], puede seguir realizando la toma incluso si la temperatura de la cámara se eleva por encima de lo normal.

1. **MENU → (Ajustes) → [Temp. APAGA auto] → ajuste deseado.**

Detalles de los elementos de menú

Estándar:
Ajusta la temperatura estándar a la que se apaga la cámara.
Alto:
Ajusta la temperatura a la que se apaga la cámara a un valor superior a [Estándar].

Nota cuando [Temp. APAGA auto] está ajustada a [Alto]

- No tome imágenes sujetando la cámara con la mano. Utilice un trípode.
- Si usa la cámara sujetándola con la mano durante un periodo prolongado, puede sufrir quemaduras leves.

Nota

- Aunque [Temp. APAGA auto] esté ajustado a [Alto], dependiendo de las condiciones o la temperatura de la cámara, el tiempo grabable para películas puede no variar.

Tema relacionado

- Tiempos de película grabables

5-007-328-43(1) Copyright 2019 Sony Corporation

Selector NTSC/PAL

Reproduce películas grabadas con el producto en un televisor de sistema NTSC/PAL.

1. **MENU → (Ajustes) → [Selector NTSC/PAL] → [Intro]**

Nota

- Si inserta una tarjeta de memoria que ha sido formateada previamente con un sistema de vídeo diferente, aparecerá en la pantalla un mensaje diciéndole que debe volver a formatear la tarjeta.
  Si quiere grabar utilizando otro sistema, vuelva a formatear la tarjeta de memoria o utilice otra tarjeta de memoria.
- Cuando realice [Selector NTSC/PAL], y el ajuste predeterminado sea cambiado, aparecerá un mensaje "Activo en NTSC." o "Activo en PAL." en la pantalla de inicio.

5-007-328-43(1) Copyright 2019 Sony Corporation

Cámara Digital de Lentes Intercambiables
ILCE-7RM4 α7RIV

Modo limpieza

Si entra polvo o suciedad en el interior de la cámara y se adhiere a la superficie del sensor de imagen (la parte que convierte la luz en señal eléctrica), podrá aparecer como puntos oscuros en la imagen, dependiendo del entorno de la toma de imagen. Si ocurre esto, siga los pasos de abajo para limpiar el sensor de imagen.

1. **Confirme que la batería ha sido cargada suficientemente.**

2. **MENU → (Ajustes) → [Modo limpieza] → [Intro].**

   El sensor de imagen vibra un poco para sacudir el polvo.

3. **Apague el producto siguiendo las instrucciones en la pantalla.**

4. **Retire el objetivo.**

5. **Utilice el soplador para limpiar la superficie del sensor de imagen y el área circundante.**

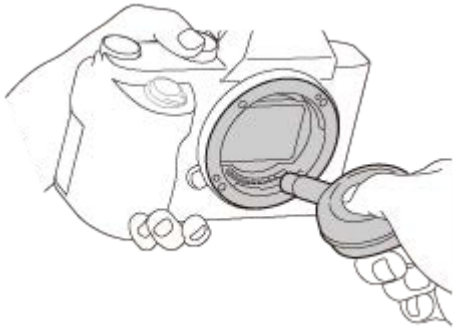

6. **Coloque el objetivo.**

Sugerencia

- Para ver cómo comprobar la cantidad de polvo que hay en el sensor de imagen, y para ver más detalles sobre los métodos de limpieza, por favor consulte la URL siguiente.
  https://support.d-imaging.sony.co.jp/www/support/ilc/sensor/index.php

Nota

- Limpie el sensor de imagen rápidamente.
- Con este producto no se suministra un soplador. Utilice un soplador disponible en el comercio.
- Asegúrese de que el nivel de batería restante es (3 iconos de batería restantes) como mínimo o más veces antes de haber realizado limpieza.
- No utilice un soplador de tipo rociador porque podría esparcir gotitas de agua dentro del cuerpo de la cámara.
- No ponga la punta del soplador dentro de la cavidad más allá del área de la montura del objetivo, para que la punta del soplador no toque el sensor de imagen.

- Sujete la cámara orientada ligeramente hacia abajo para que el polvo caiga hacia afuera.
- No someta el producto a ningún golpe durante la limpieza.
- Cuando limpie el sensor de imagen con un soplador, no sople con demasiada fuerza. Si sopla el sensor con demasiada fuerza, el interior del producto podrá dañarse.
- Si sigue habiendo polvo aun después de haber limpiado el producto como se describe, consulte con la oficina de servicio.

Tema relacionado

- Solución de problemas

5-007-328-43(1) Copyright 2019 Sony Corporation

Operación táctil

Ajusta si se activa o no las operaciones táctiles en el monitor.

1. **MENU → (Ajustes) → [Operación táctil] → ajuste deseado.**

Detalles de los elementos de menú

Activar:
Activa la operación táctil.
Desactivar:
Desactiva la operación táctil.

Tema relacionado

- Func. de oper. táctil: Enfoque táctil
- Func. de oper. táctil: Seguimiento táctil
- Ajust. almohad.táctil
- Pantall./almoh. táctil

5-007-328-43(1) Copyright 2019 Sony Corporation

Pantall./almoh. táctil

Las operaciones táctiles durante la toma con el monitor se denominan "operaciones de panel táctil", y las operaciones táctiles durante la toma con el visor se denominan "operaciones de superficie táctil". Puede seleccionar si activa las operaciones de panel táctil o las operaciones de superficie táctil.

1. **MENU → (Ajustes) → [Pantall./almoh. táctil] → ajuste deseado.**

Detalles de los elementos de menú

Pant.+almohad. táct.:
Activa tanto las operaciones de panel táctil durante la toma con el monitor como las operaciones de superficie táctil durante la toma con el visor.

Solo pantalla táctil:
Activa solamente las operaciones de panel táctil durante la toma con el monitor.

Solo almohadil. táctil:
Activa solamente las operaciones de superficie táctil durante la toma con el visor.

Tema relacionado

- Operación táctil

5-007-328-43(1) Copyright 2019 Sony Corporation

Ajust. almohad.táctil

Puede hacer ajustes relacionados con las operaciones de superficie táctil durante la toma de visor.

1 **MENU → (Ajustes) → [Ajust. almohad.táctil] → ajuste deseado.**

Detalles de los elementos de menú

Operac. en orient. v.:
Ajusta si se permiten operaciones de superficie táctil durante la toma de visor orientado verticalmente. Así puede prevenir las operaciones accidentales accionadas mediante el contacto de la nariz, etc., con el monitor durante la toma orientada verticalmente.

Modo posición táctil:
Ajusta si se mueve el cuadro de enfoque a la posición tocada en la pantalla ([Posición absoluta]), o si se mueve el cuadro de enfoque a la posición deseada basándose en la dirección de arrastre y la cantidad de movimiento ([Posición relativa]).

Área de operación:
Ajusta el área que se va a utilizar para operaciones de superficie táctil. La restricción del área operativa puede prevenir operaciones fallidas ocasionadas por el contacto accidental de la nariz, etc., con el monitor.

Acerca del modo de posicionamiento táctil

La selección de [Posición absoluta] le permite mover el cuadro de enfoque a una posición distante más rápidamente porque puede especificar directamente la posición del cuadro de enfoque mediante operaciones táctiles.

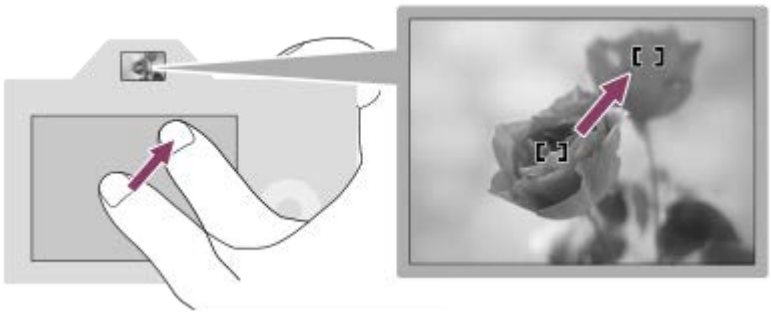

La selección de [Posición relativa] le permite operar la superficie táctil desde donde le resulte más fácil, sin tener que mover mucho el dedo.

Sugerencia

- En las operaciones de superficie táctil, cuando [Modo posición táctil] está ajustado a [Posición absoluta], el área ajustada en [Área de operación] se trata como si fuera toda la pantalla.

Tema relacionado

- Operación táctil

5-007-328-43(1) Copyright 2019 Sony Corporation

Modo demostración

La función [Modo demostración] visualiza automáticamente las películas grabadas en la tarjeta de memoria (demostración), cuando la cámara no ha sido utilizada durante un cierto tiempo. Normalmente seleccione [Desactivar].

1. **MENU → (Ajustes) → [Modo demostración] → ajuste deseado.**

Detalles de los elementos de menú

Activar:
La demostración de reproducción de película comenzará automáticamente si el producto no es utilizado durante un minuto aproximadamente. Solamente se pueden reproducir películas AVCHD protegidas.
Ajuste el modo de visualización a [Ver AVCHD], y proteja el archivo de película con la fecha y hora grabadas más antiguas.

Desactivar:
No muestra la demostración.

Nota

- Puede activar esta función solamente cuando el producto está conectado mediante un adaptador de ca exclusivo.
- Cuando no haya películas AVCHD protegidas en la tarjeta de memoria, no se podrá seleccionar [Activar].
- [Modo demostración] siempre visualiza películas de la tarjeta de memoria en la ranura de tarjeta de memoria 1.

5-007-328-43(1) Copyright 2019 Sony Corporation

Ajustes TC/UB

La información de código de tiempo (TC) y bit de usuario (UB) se puede grabar como datos adjuntos a películas.

1. **MENU → (Ajustes) → [Ajustes TC/UB] → valor de ajuste que quiere cambiar.**

Detalles de los elementos de menú

Ajust. visual. TC/UB:
Ajusta la visualización para el contador, código de tiempo, y bit de usuario.

TC Preset:
Ajusta el código de tiempo.

UB Preset:
Ajusta el bit de usuario.

TC Format:
Ajusta el método de grabación para el código de tiempo. (Solamente cuando [Selector NTSC/PAL] está ajustado a NTSC.)

TC Run:
Ajusta el formato de conteo ascendente para el código de tiempo.

TC Make:
Ajusta el formato de grabación para el código de tiempo en el soporte de grabación.

UB Time Rec:
Ajusta si el tiempo se graba o no como bit de usuario.

Cómo ajustar el código de tiempo (TC Preset)

1. MENU → (Ajustes) → [Ajustes TC/UB] → [TC Preset].
2. Gire la rueda de control y seleccione los dos primeros dígitos.
   - El código de tiempo se puede ajustar entre el rango siguiente.
     Cuando está seleccionado [60i]: 00:00:00:00 a 23:59:59:29
     * Cuando está seleccionado [24p], puede seleccionar los dos últimos dígitos del código de tiempo en múltiplos de cuatro de 0 a 23 fotogramas.
     Cuando está seleccionado [50i]: 00:00:00:00 a 23:59:59:24
3. Ajuste los otros dígitos siguiendo el mismo procedimiento que en el paso 2, después pulse en el centro de la rueda de control.

Cómo restaurar el código de tiempo

1. MENU → (Ajustes) → [Ajustes TC/UB] → [TC Preset].
2. Pulse el botón (Borrar) para restaurar el código de tiempo (00:00:00:00).

También puede restaurar el código de tiempo (00:00:00:00) utilizando el mando a distancia RMT-VP1K (se vende por separado).

Cómo ajustar el bit de usuario (UB Preset)

1. MENU → (Ajustes) → [Ajustes TC/UB] → [UB Preset].
2. Gire la rueda de control y seleccione los dos primeros dígitos.
3. Ajuste los otros dígitos siguiendo el mismo procedimiento que en el paso 2, después pulse en el centro de la rueda de control.

Cómo restaurar el bit de usuario

1. MENU → (Ajustes) → [Ajustes TC/UB] → [UB Preset].
2. Pulse el botón (Borrar) para restaurar el bit de usuario (00 00 00 00).

Cómo seleccionar el método de grabación para el código de tiempo (TC Format *1)

1. MENU → (Ajustes) → [Ajustes TC/UB] → [TC Format].

DF:
Graba el código de tiempo en formato Drop Frame*2.
NDF:
Graba el código de tiempo en formato Non-Drop Frame (No eliminación de fotograma).

*1 Solamente cuando [Selector NTSC/PAL] está ajustado a NTSC.
*2 El código de tiempo está basado en 30 fotogramas por segundo.Sin embargo, durante periodos de grabación prolongados se producirá un desfase entre el tiempo real y el código de tiempo porque la frecuencia de fotogramas de la señal de imagen NTSC es de aproximadamente 29,97 fotogramas por segundo.Drop Frame corrige este desfase para hacer que el código de tiempo y el tiempo real sean iguales.En Drop Frame, se retiran los 2 primeros números de fotograma cada minuto excepto cada décimo minuto. El código de tiempo sin esta corrección se conoce como Non-Drop Frame.

- El ajuste se fija a [NDF] cuando se graba en 4K/24p o 1080/24p.

Cómo seleccionar el formato de conteo ascendente para el código de tiempo (TC Run)

1. MENU → (Ajustes) → [Ajustes TC/UB] → [TC Run].

Rec Run:
Ajusta el modo de avance para que el código de tiempo avance solamente mientras se está grabando. El código de tiempo se graba secuencialmente desde el último código de tiempo de la grabación anterior.
Free Run:
Ajusta el modo de avance para que el código de tiempo avance en cualquier momento, independientemente de la operación de la cámara.

- El código de tiempo podrá no grabarse secuencialmente en las situaciones siguientes aun cuando el código de tiempo avance en modo [Rec Run].
  - Cuando se cambie el formato de grabación.
  - Cuando se retire el soporte de grabación.

Modo de seleccionar cómo se graba el código de tiempo (TC Make)

1. MENU → (Ajustes) → [Ajustes TC/UB] → [TC Make].

Preset:
Graba en el soporte de grabación el código de tiempo recién ajustado.
Regenerate:
Lee el último código de tiempo de la grabación anterior en el soporte de grabación y graba el nuevo código de tiempo consecutivamente desde el último código de tiempo. El código de tiempo se lee desde la tarjeta de memoria en la ranura 1 cuando el [Modo de grabación] en [Ajustes soport. grab.] está ajustado a [Grabac. simult. ( )] o [Grab simult (/)]. El código de tiempo se lee desde la tarjeta de memoria en la que se van a grabar las películas cuando [Modo de grabación] está ajustado a [Estándar], [Grabac. simult. ( )], [Separ. (RAW/JPEG)], [Separ. (JPEG/RAW)] o [Separ. (/)]. El código de tiempo avanza en modo [Rec Run] independientemente del ajuste de [TC Run].

5-007-328-43(1) Copyright 2019 Sony Corporation

Mando a distancia IR

Puede controlar este producto y tomar imágenes utilizando el botón SHUTTER, el botón 2SEC (obturador de 2 segundo de retardo), y el botón START/STOP (o el botón de película (RMT-DSLR2 solamente)) de los mandos a distancia inalámbricos RMT-DSLR1 (se vende por separado) y RMT-DSLR2 (se vende por separado). Consulte también el manual de instrucciones del controlador remoto por infrarrojos.

1. **MENU → (Ajustes) → [Mando a distancia IR] → ajuste deseado.**

Detalles de los elementos de menú

Activar:
Permite la operación con controlador remoto por infrarrojos.

Desactivar:
No permite la operación con controlador remoto por infrarrojos.

Nota

- El objetivo o el parasol del objetivo podrán bloquear el sensor remoto por infrarrojos que recibe las señales. Utilice el controlador remoto por infrarrojos en la posición desde la que la señal pueda llegar al producto.
- Cuando [Mando a distancia IR] está ajustado a [Activar], el producto no cambia al modo de ahorro de energía. Ajuste [Desactivar] después de utilizar un controlador remoto por infrarrojos.
- No se puede utilizar un controlador remoto por infrarrojos mientras [M. a dist. Bluetooth] está ajustado a [Activar].

5-007-328-43(1) Copyright 2019 Sony Corporation

Ajustes HDMI: Resolución HDMI

Cuando conecte el producto a un televisor de alta definición (HD) con terminales HDMI utilizando un cable HDMI (se vende por separado), podrá seleccionar resolución HDMI para emitir imágenes al televisor.

1. **MENU → (Ajustes) → [Ajustes HDMI] → [Resolución HDMI] → ajuste deseado.**

Detalles de los elementos de menú

Automático:
El producto reconoce un televisor HD y ajusta la resolución de emisión automáticamente.

2160p/1080p:
Emite señales en 2160p/1080p.

1080p:
Emite señales en calidad de imagen HD (1080p).

1080i:
Emite señales en calidad de imagen HD (1080i).

Nota

- Si las imágenes no se visualizan debidamente utilizando el ajuste [Automático], seleccione [1080i], [1080p] o bien [2160p/1080p], en función del televisor que se va a conectar.

5-007-328-43(1) Copyright 2019 Sony Corporation

Ajustes HDMI: Salida 24p/60p (película) (Solamente para modelos compatibles con 1080 60i)

Puede ajustar 1080/24p o 1080/60p como el formato de salida HDMI cuando [Grabar ajuste] está ajustado a [24p 50M], [24p 60M] o [24p 100M].

1. **MENU → (Ajustes) → [Ajustes HDMI] → [Resolución HDMI] → [1080p] o [2160p/1080p].**
2. **MENU → (Ajustes) → [Ajustes HDMI] → [Salida 24p/60p] → ajuste deseado.**

Detalles de los elementos de menú

60p:
Las películas se emiten como 60p.
24p:
Las películas se emiten como 24p.

Nota

- Los pasos 1 y 2 se pueden ajustar en cualquier orden.

Tema relacionado

- Grabar ajuste (película)

5-007-328-43(1) Copyright 2019 Sony Corporation

Ajustes HDMI: Mostrar infor. HDMI

Selecciona si quiere visualizar la información de la toma de imagen cuando este producto y el televisor están conectados utilizando un cable HDMI (se vende por separado).

1. **MENU → (Ajustes) → [Ajustes HDMI] → [Mostrar infor. HDMI] → ajuste deseado.**

Detalles de los elementos de menú

Activado:
Visualiza la información de toma de imagen en el televisor.
La imagen grabada y la información de toma de imagen se visualizan en el televisor mientras que en el monitor de la cámara no se visualiza nada.

Desactivado:
No visualiza la información de toma de imagen en el televisor.
En el televisor se visualiza solamente la imagen grabada, mientras que en el monitor de la cámara se visualizan la imagen grabada y la información de toma de imagen.

Nota

- Cuando la cámara está conectada a un dispositivo HDMI mientras [Formato archivo] está ajustado en [XAVC S 4K], el ajuste cambia a [Desactivado].

5-007-328-43(1) Copyright 2019 Sony Corporation

Cámara Digital de Lentes Intercambiables
ILCE-7RM4 α7RIV

Ajustes HDMI: Salida TC (película)

Ajusta si se agrega o no la información TC (código de tiempo) a la señal de emisión a través del terminal HDMI cuando se emite la señal a otros dispositivos de uso profesional.
Esta función agrega la información de código de tiempo a la señal de salida HDMI. El producto envía la información de código de tiempo como datos digitales, no como una imagen visualizada en la pantalla. El dispositivo conectado puede entonces referirse a los datos digitales para reconocer los datos de tiempo.

1. **MENU → (Ajustes) → [Ajustes HDMI] → [Salida TC] → ajuste deseado.**

Detalles de los elementos de menú

Activar:
El código de tiempo se emite a otros dispositivos.
Desactivar:
El código de tiempo no se emite a otros dispositivos.

Nota

- Cuando [Salida TC] está ajustado a [Activar], es posible que la imagen no se emita debidamente al televisor o dispositivo de grabación. En como caso, ajuste [Salida TC] a [Desactivar].

5-007-328-43(1) Copyright 2019 Sony Corporation

Cámara Digital de Lentes Intercambiables
ILCE-7RM4 α7RIV

Ajustes HDMI: Control de REC (película)

Si conecta la cámara a una grabadora/reproductor externo, puede controlar remotamente la grabadora/reproductor para comenzar/detener la grabación utilizando la cámara.

1. **MENU → (Ajustes) → [Ajustes HDMI] → [Control de REC] → ajuste deseado.**

Detalles de los elementos de menú

Activar:
STBY La cámara puede enviar una orden de grabación a una grabadora/reproductor externo.
REC La cámara está enviando una orden de grabación a una grabadora/reproductor externo.

Desactivar:
La cámara no puede enviar una orden a una grabadora/reproductor externo para comenzar/detener la grabación.

Nota

- Disponible para grabadoras/reproductores externos compatibles con [Control de REC].
- Cuando utilice la función [Control de REC], ajuste el modo de toma a (Película).
- Cuando [Salida TC] esté ajustado en [Desactivar], no podrá usar la función [Control de REC].
- Aun cuando está visualizado REC , es posible que la grabadora/reproductor externo no responda debidamente dependiendo de los ajustes o el estado de la grabadora/reproductor. Compruebe si la grabadora/reproductor externo responde debidamente antes de utilizarlo.

5-007-328-43(1) Copyright 2019 Sony Corporation

Cámara Digital de Lentes Intercambiables
ILCE-7RM4 α7RIV

Ajustes HDMI: CTRL.POR HDMI

Cuando conecte este producto a un televisor compatible con “BRAVIA” Sync utilizando un cable HDMI (se vende por separado), puede operar este producto apuntando el mando a distancia del televisor al televisor.

1. **MENU → (Ajustes) → [Ajustes HDMI] → [CTRL.POR HDMI] → ajuste deseado.**
2. **Conecte este producto a un televisor compatible con “BRAVIA” Sync.**

   La entrada del televisor cambia automáticamente y las imágenes de este producto se visualizan en la pantalla del televisor.
3. **Pulse el botón SYNC MENU del mando a distancia del televisor.**
4. **Opere este producto utilizando el mando a distancia del televisor.**

Detalles de los elementos de menú

Activar:
Puede operar este producto con el mando a distancia de un televisor.
Desactivar:
No puede operar este producto con el mando a distancia de un televisor.

Nota

- Si conecta este producto a un televisor utilizando un cable HDMI, los elementos de menú disponibles estarán limitados.
- [CTRL.POR HDMI] está disponible solamente con un televisor compatible con “BRAVIA” Sync. Además, la operación de SYNC MENU variará dependiendo del televisor que esté utilizando. Para ver detalles, consulte el manual de instrucciones suministrado con el televisor.
- Si el producto realiza operaciones no deseadas en respuesta al mando a distancia del televisor cuando el producto sea conectado a un televisor de otro fabricante utilizando una conexión HDMI, seleccione MENU → (Ajustes) → [Ajustes HDMI] → [CTRL.POR HDMI] → [Desactivar].

5-007-328-43(1) Copyright 2019 Sony Corporation

Sel. de salida 4K (película)

Puede ajustar cómo grabar películas y realizar emisión HDMI cuando su cámara está conectada a dispositivos de grabación/reproducción externos, etc., compatibles con 4K.

1. **Gire el dial de modo a (película).**
2. **Conecte la cámara al dispositivo deseado a través de un cable HDMI.**
3. **MENU → (Ajustes) → [Sel. de salida 4K] → ajuste deseado.**

Detalles de los elementos de menú

Tarj. de mem.+HDMI:
Emite al dispositivo de grabación/reproducción externo y graba en la tarjeta de memoria de la cámara simultáneamente.

Solo HDMI(30p):
Emite una película 4K en 30p al dispositivo de grabación/reproducción externo sin grabar en la tarjeta de memoria de la cámara.

Solo HDMI(24p):
Emite una película 4K en 24p al dispositivo de grabación/reproducción externo sin grabar en la tarjeta de memoria de la cámara.

Solo HDMI(25p) *:
Emite una película 4K en 25p al dispositivo de grabación/reproducción externo sin grabar en la tarjeta de memoria de la cámara.

* Solamente cuando [Selector NTSC/PAL] está ajustado a PAL.

Nota

- Este elemento se puede ajustar solamente cuando la cámara está en modo película y conectada a un dispositivo compatible con 4K.
- Cuando se ajuste [Solo HDMI(30p)], [Solo HDMI(24p)] o [Solo HDMI(25p)], [Mostrar infor. HDMI] se ajustará temporalmente a [Desactivado].
- Una película 4K no se emite al dispositivo conectado compatible con 4K durante una toma a cámara lenta/cámara rápida.
- Cuando se ajusta [Solo HDMI(30p)], [Solo HDMI(24p)] o [Solo HDMI(25p)], el contador no se mueve hacia adelante (el tiempo de grabación actual no se cuenta) mientras la película está siendo grabada en un dispositivo de grabación/reproducción externo.
- Cuando se toman películas 4k utilizando el ajuste [Tarj. de mem.+HDMI], las películas no se emitirán en un dispositivo conectado mediante un cable HDMI si se graba simultáneamente una película proxy. Si quiere realizar una salida HDMI, ajuste [Px Grabación proxy] en [Desactivar]. (En este caso, si ajusta [Grabar ajuste] en otros valores excepto [24p], la imagen no se visualizará en la pantalla de la cámara).
- Cuando [Formato archivo] está ajustado en [XAVC S 4K] y la cámara está conectada mediante HDMI, experimentará restricciones parciales en las siguientes funciones.
  - [Priorid. cara/ojos AF]
  - [Prior.cara mltmedic.]
  - Función de seguimiento

Tema relacionado

- Ajustes HDMI: Control de REC (película)
- Formato archivo (película)
- Grabar ajuste (película)
- Ajustes HDMI: Mostrar infor. HDMI

5-007-328-43(1) Copyright 2019 Sony Corporation

Conexión USB

Selecciona el método de conexión USB cuando este producto está conectado a un ordenador, etc.
Seleccione MENU → (Red) → [Ctrl con smartphone] → [Ctrl con smartphone] → [Desactivar] de antemano.
Además, cuando ajuste MENU → (Red) → [Función PC remoto] → [Mét. con. PC remoto] a [USB], ajuste [PC remoto] en [Función PC remoto] en [Desactivar].

1. **MENU → (Ajustes) → [Conexión USB] → ajuste deseado.**

Detalles de los elementos de menú

Automático:
Establece una conexión Mass Storage (almacenamiento masivo) o MTP automáticamente, dependiendo del ordenador o de otros dispositivos USB a conectar. Los ordenadores con Windows 7, Windows 8.1, o Windows 10 se conectan en MTP, y se habilita el uso de sus funciones específicas.

Almac.masivo:
Establece una conexión Mass Storage (almacenamiento masivo) entre este producto, un ordenador, y otros dispositivos USB.

MTP:
Establece una conexión MTP entre este producto, un ordenador, y otros dispositivos USB. Los ordenadores con Windows 7, Windows 8.1, o Windows 10 se conectan en MTP, y se habilita el uso de sus funciones específicas.

- La tarjeta de memoria en la ranura de tarjeta de memoria 1 es el destino de la conexión.

Nota

- Es posible que lleve algún tiempo hacer la conexión entre este producto y un ordenador cuando [Conexión USB] está ajustado a [Automático].

5-007-328-43(1) Copyright 2019 Sony Corporation

Ajuste USB LUN

Mejora la compatibilidad limitando las funciones de conexión USB.

1. **MENU → (Ajustes) → [Ajuste USB LUN] → ajuste deseado.**

Detalles de los elementos de menú

Multi:
Normalmente, utilice [Multi].
Sencillo:
Ajuste [Ajuste USB LUN] a [Sencillo] solamente si no puede hacer una conexión.

5-007-328-43(1) Copyright 2019 Sony Corporation

Alimentación USB

Ajusta si se suministra alimentación por medio del cable USB cuando el producto está conectado a un ordenador o a un dispositivo USB.

1 **MENU → (Ajustes) → [Alimentación USB] → ajuste deseado.**

Detalles de los elementos de menú

Activar:
Se suministra alimentación al producto a través de un cable USB cuando el producto está conectado a un ordenador, etc.

Desactivar:
La alimentación no se suministra al producto a través de un cable USB cuando el producto está conectado a un ordenador, etc.

Operaciones disponibles cuando se suministra alimentación a través de un cable USB

La tabla siguiente muestra las operaciones que están y que no están disponibles cuando se suministra alimentación a través de un cable USB.
Una marca de confirmación indica que la operación está disponible, y "—" indica que la operación no está disponible.

Operación	Disponible / No disponible
Toma de imágenes	✓
Reproducción de imágenes	✓
Conexiones Wi-Fi/NFC/Bluetooth	✓
Carga de una batería	—
Encender la cámara sin una batería insertada	—

Nota

- Inserte la batería en el producto para suministrar alimentación por medio del cable USB.

5-007-328-43(1) Copyright 2019 Sony Corporation

Cámara Digital de Lentes Intercambiables
ILCE-7RM4 α7RIV

Idioma

Selecciona el idioma que va a utilizar en los elementos de menú, avisos y mensajes.

1. **MENU → (Ajustes) → [Idioma] → idioma deseado.**

5-007-328-43(1) Copyright 2019 Sony Corporation

Cámara Digital de Lentes Intercambiables
ILCE-7RM4 α7RIV

Ajuste fecha/hora

La pantalla de ajuste del reloj se visualiza automáticamente cuando usted enciende este producto por primera vez o cuando la batería interna recargable de respaldo se ha descargado completamente. Seleccione este menú cuando ajuste la fecha y la hora después de la primera vez.

1. **MENU → (Ajustes) → [Ajuste fecha/hora] → ajuste deseado.**

Detalles de los elementos de menú

Horario verano:
Selecciona el horario de verano [Activar]/[Desactivar].
Fecha/Hora:
Ajusta la fecha y la hora.
Formato de fecha:
Selecciona el formato de visualización de la fecha y la hora.

Sugerencia

- Para cargar la batería interna recargable de respaldo, inserte una batería cargada, y deje el producto durante 24 hora o más con la alimentación desconectada.
- Si el reloj se restaura cada vez que se carga la batería, es posible que la batería interna recargable de respaldo esté gastada. Consulte con la oficina de servicio local.

5-007-328-43(1) Copyright 2019 Sony Corporation

Configuración área

Ajusta el área donde usted está utilizando el producto.

1. **MENU → (Ajustes) → [Configuración área] → área deseada.**

5-007-328-43(1) Copyright 2019 Sony Corporation

Información IPTC

Puede escribir información IPTC* al grabar imágenes fijas. Cree y edite información IPTC usando IPTC Metadata Preset (https://www.sony.net/iptc/help/) y escriba la información en una tarjeta de memoria de antemano.

* La información IPTC consiste en atributos de metadatos de imágenes digitales en conformidad con los estándares del International Press Telecommunications Council.

1. **MENU → (Ajustes) → [Información IPTC] → elemento de ajuste deseado.**

Detalles de los elementos de menú

Inscribir la info. IPTC:
Ajusta si escribir información IPTC en imágenes fijas. ([Activar]/[Desactivar])

- Si selecciona [Activar], aparecerá el IPTC icono en la pantalla de toma de imagen.

Registrar info. IPTC:
Registra información IPTC de una tarjeta de memoria en la cámara. Seleccione [Ranura 1] o [Ranura 2] según la tarjeta de memoria desde la que desea extraer la información IPTC.

Sugerencia

- Cuando se reproducen imágenes que tienen información IPTC, el icono IPTC aparece en pantalla.
- Para ver detalles sobre cómo utilizar IPTC Metadata Preset, consulte la siguiente página de soporte.
  https://www.sony.net/iptc/help/

Nota

- Siempre que registre información IPTC, se sobrescribirá sobre información ya registrada en la cámara.
- La información IPTC no se puede editar ni comprobar en la cámara.
- Para eliminar la información IPTC registrada en la cámara, reajuste la cámara en la configuración inicial.
- Antes de prestar o entregar la cámara a otras personas, reajústela para eliminar la información IPTC.

Tema relacionado

- Restablecer ajuste

5-007-328-43(1) Copyright 2019 Sony Corporation

Inform. de copyright

Escribe la información de derechos de autor en las imágenes fijas.

1. **MENU → (Ajustes) → [Inform. de copyright] → ajuste deseado.**

2. **Cuando seleccione [Establecer fotógrafo] o [Establecer copyright], aparecerá un teclado en la pantalla. Introduzca el nombre que desea.**

Detalles de los elementos de menú

Inscr. info. copyright:
Ajusta si se escribe información de derechos de autor. ([Activar]/[Desactivar])

- Si selecciona [Activar], aparecerá un icono © en la pantalla de toma de imagen.

Establecer fotógrafo:
Ajusta el nombre del fotógrafo.

Establecer copyright:
Ajusta el nombre del titular de los derechos de autor.

Mstr. info. copyright:
Visualiza la información de derechos de autor actual.

Nota

- Para [Establecer fotógrafo] y [Establecer copyright] solamente puede introducir caracteres alfanuméricos y símbolos . Puede introducir hasta 46 letras.
- Durante la reproducción de imágenes con información de derechos de autor aparece un icono ©.
- Para evitar una utilización no autorizada de [Inform. de copyright], asegúrese de cancelar las columnas de [Establecer fotógrafo] y [Establecer copyright] antes de prestar o transferir su cámara.
- Sony no se hace responsable de los problemas o daños que puedan resultar de la utilización de [Inform. de copyright].

Tema relacionado

- Cómo utilizar el teclado

5-007-328-43(1) Copyright 2019 Sony Corporation

Inscrib. número serie

Escribe el número de serie de la cámara en los datos Exif al tomar imágenes fijas.

1. **MENU → (Ajustes) → [Inscrib. número serie] → ajuste deseado.**

Detalles de los elementos de menú

Activar:
Escribe el número de serie de la cámara en los datos Exif de la imagen.

Desactivar:
No escribe el número de serie de la cámara en los datos Exif de la imagen.

5-007-328-43(1) Copyright 2019 Sony Corporation

Formatear

Cuando utilice una tarjeta de memoria con esta cámara por primera vez, se recomienda formatear la tarjeta utilizando la cámara para obtener un rendimiento estable de la tarjeta de memoria. Tenga en cuenta que al formatear se borran permanentemente todos los datos de la tarjeta de memoria, y que no se pueden recuperar. Guarde los datos valiosos en un ordenador, etc.

1. **MENU → (Ajustes) → [Formatear] → ranura de tarjeta de memoria deseada.**

Nota

- El formateo borra permanentemente todos los datos incluyendo las imágenes protegidas y los ajustes registrados (de M1 a M4).
- La luz de acceso se ilumina durante el formateo. No retire la tarjeta de memoria mientras está encendida la luz de acceso.
- Formatee la tarjeta de memoria utilizando esta cámara Si formatea la tarjeta de memoria en el ordenador, la tarjeta de memoria podrá quedar inutilizable dependiendo del tipo de formato.
- Puede llevar unos pocos minutos completar el formateo, dependiendo de la tarjeta de memoria.
- No se puede formatear la tarjeta de memoria si la carga de batería restante es de menos de 1%.

5-007-328-43(1) Copyright 2019 Sony Corporation

Ajustes soport. grab.: Prior. a soporte grab.

Selecciona la ranura de tarjeta de memoria en la que se va a grabar. [Ranura 1] es el ajuste predeterminado. Si no piensa cambiar los ajustes y solamente va a utilizar una tarjeta de memoria, utilice la ranura 1.

1. **MENU → (Ajustes) → [Ajustes soport. grab.] → [Prior. a soporte grab.] → ranura deseada.**

Detalles de los elementos de menú

Ranura 1:
Selecciona el soporte en la ranura 1.

Ranura 2:
Selecciona el soporte en la ranura 2.

Sugerencia

- Para grabar la misma imagen en dos tarjetas de memoria al mismo tiempo o para ordenar las imágenes grabadas en dos ranuras de tarjeta de memoria por tipo de imagen (imagen fija/película), utilice [Modo de grabación].

Tema relacionado

- Tarjetas de memoria que se pueden utilizar
- Ajustes soport. grab.: Modo de grabación
- Selección de la tarjeta de memoria que se va a reproducir (Selecc. soporte repr.)

5-007-328-43(1) Copyright 2019 Sony Corporation

Ajustes soport. grab.: Modo de grabación

Puede seleccionar el método para grabar una imagen, tal como grabar la misma imagen simultáneamente a dos tarjetas de memoria o grabar diferentes tipos de imágenes en dos tarjetas de memoria.

1. **MENU → (Ajustes) → [Ajustes soport. grab.] → [Modo de grabación] → ajuste deseado.**

Detalles de los elementos de menú

Estándar:
Graba una imagen en una tarjeta de memoria en la ranura de tarjeta de memoria que usted ha seleccionado en [Prior. a soporte grab.].

Grabac. simult. ( ):
Graba una imagen fija en ambas tarjetas de memoria y graba una película en una tarjeta de memoria en la ranura de tarjeta de memoria que usted ha seleccionado en [Prior. a soporte grab.].

Grabac. simult. ( ):
Graba una imagen fija en una tarjeta de memoria en la ranura de tarjeta de memoria que usted ha seleccionado en [Prior. a soporte grab.], y graba una película en ambas tarjetas de memoria.

Grab simult (/):
Graba una imagen fija y una película en ambas tarjetas de memoria.

Separ. (RAW/JPEG):
Graba una imagen en formato RAW en una tarjeta de memoria en la ranura de tarjeta de memoria que se ha seleccionado en [Prior. a soporte grab.], y graba una imagen en formato JPEG en la otra tarjeta de memoria. Las películas se graban en la tarjeta de memoria ubicada en la ranura que se ha seleccionado en [Prior. a soporte grab.].

Separ. (JPEG/RAW):
Graba una imagen en formato JPEG en una tarjeta de memoria en la ranura de tarjeta de memoria que se ha seleccionado en [Prior. a soporte grab.], y graba una imagen en formato RAW en la otra tarjeta de memoria. Las películas se graban en la tarjeta de memoria ubicada en la ranura que se ha seleccionado en [Prior. a soporte grab.].

Separ. (/):
Graba una imagen fija en una tarjeta de memoria en la ranura de tarjeta de memoria que usted ha seleccionado en [Prior. a soporte grab.], y graba una película en la otra tarjeta de memoria.

Sugerencia

- Incluso cuando [Modo de grabación] está ajustado en [Separ. (RAW/JPEG)] o [Separ. (JPEG/RAW)], si [RAW & JPEG] no está seleccionado en [Formato archivo], solamente se grabarán archivos del formato seleccionado.

Tema relacionado

- Tarjetas de memoria que se pueden utilizar
- Ajustes soport. grab.: Prior. a soporte grab.

5-007-328-43(1) Copyright 2019 Sony Corporation

Cámara Digital de Lentes Intercambiables
ILCE-7RM4 α7RIV

Ajustes soport. grab.: Conmut. auto soport.

Si una tarjeta de memoria en uso se llena o si se olvida insertar una tarjeta de memoria en la ranura, se podrán grabar imágenes en la otra tarjeta de memoria.

1. **MENU → (Ajustes) → [Ajustes soport. grab.] → [Conmut. auto soport.] → ajuste deseado.**

Detalles de los elementos de menú

Activar:
La cámara inicia automáticamente la grabación en la otra tarjeta de memoria si una tarjeta de memoria en uso se llena o si ha olvidado insertar una tarjeta de memoria.

Desactivar:
La cámara no realiza [Conmut. auto soport.].

Cómo la cámara conmuta la ranura de tarjeta de memoria en uso

Cuando el [Modo de grabación] está ajustado a [Estándar]:
Cuando no se pueden grabar imágenes en la tarjeta de memoria que se está usando, [Prior. a soporte grab.] cambia automáticamente y las imágenes se graban en la otra tarjeta de memoria.
Cuando la otra tarjeta de memoria se llene después de la conmutación, la cámara comenzará a grabar de nuevo en la ranura anterior.

Ejemplo: cuando [Prior. a soporte grab.] está ajustado a [Ranura 1]

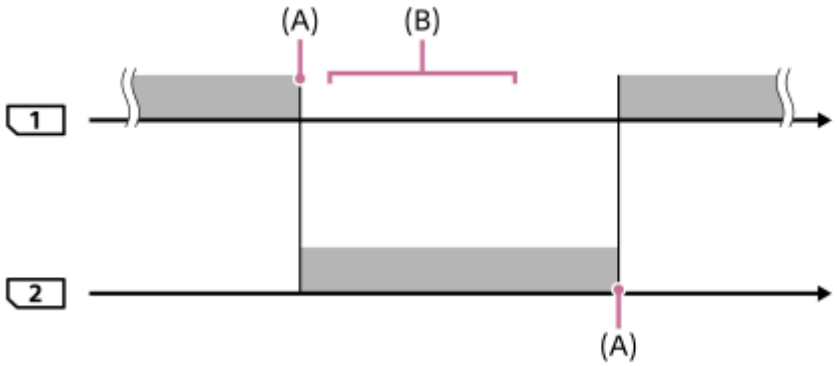

: grabación de imágenes
(A): la grabación ya no es posible en la tarjeta de memoria (por falta de capacidad, etc.).
(B): la tarjeta de memoria es reemplazada por una tarjeta grabable.

Cuando se graba la misma imagen simultáneamente en dos tarjetas de memoria:

- Grabación de imágenes fijas con el [Modo de grabación] ajustado a [Grabac. simult. ( )]
- Grabación de películas con el [Modo de grabación] ajustado a [Grabac. simult. ( )]
- Grabación de imágenes fijas o películas con el [Modo de grabación] ajustado a [Grab simult (/)]

La cámara detiene la grabación simultánea cuando alguna de las tarjetas de memoria se llena. Cuando retire la tarjeta de memoria que se ha llenado, la cámara comenzará a grabar en la otra tarjeta de memoria.

Cuando reemplace la tarjeta de memoria que se ha llenado por una tarjeta de memoria grabable, la cámara iniciará de nuevo la grabación simultánea con el ajuste seleccionado.

Ejemplo: cuando [Prior. a soporte grab.] está ajustado a [Ranura 1]
([Modo de grabación]: [Grab simult (/)])

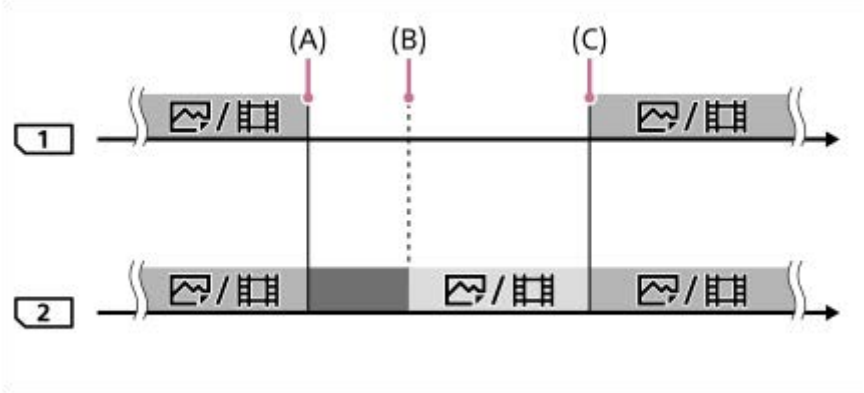

: La grabación simultánea está disponible.
: La grabación se desactiva.
: No puede grabarse simultáneamente la misma imagen.
(A): la grabación ya no es posible en la tarjeta de memoria (por falta de capacidad, etc.).
(B): se extrae la tarjeta de memoria.
(C): se inserta una tarjeta de memoria grabable.

- Las imágenes que no se graban simultáneamente (por ejemplo: las imágenes fijas durante la [Grabac. simult. ( )]) continúan grabándose en la otra tarjeta de memoria cuando la tarjeta de memoria en uso se llena.
- Cuando la tarjeta de memoria en uso se llena mientras se graba una película, la película continúa grabándose en la otra tarjeta de memoria hasta que la grabación en curso termina.

Cuando se graban imágenes por separado en dos tarjetas de memoria en los formatos RAW y JPEG:

- Cuando [Modo de grabación] está ajustado en [Separ. (RAW/JPEG)] o [Separ. (JPEG/RAW)], y [Formato archivo] está ajustado en [RAW & JPEG]

La cámara detiene la grabación cuando alguna de las tarjetas de memoria se llena. Cuando se retira la tarjeta de memoria que se ha llenado, la cámara comienza a grabar en los formatos RAW y JPEG en la otra tarjeta de memoria. Cuando se reemplaza la tarjeta de memoria que se ha llenado por una tarjeta de memoria grabable, la cámara comienza de nuevo a grabar los dos tipos de imágenes por separado con el ajuste seleccionado.

Ejemplo: cuando [Prior. a soporte grab.] está ajustado a [Ranura 1]
([Modo de grabación]: [Separ. (RAW/JPEG)])

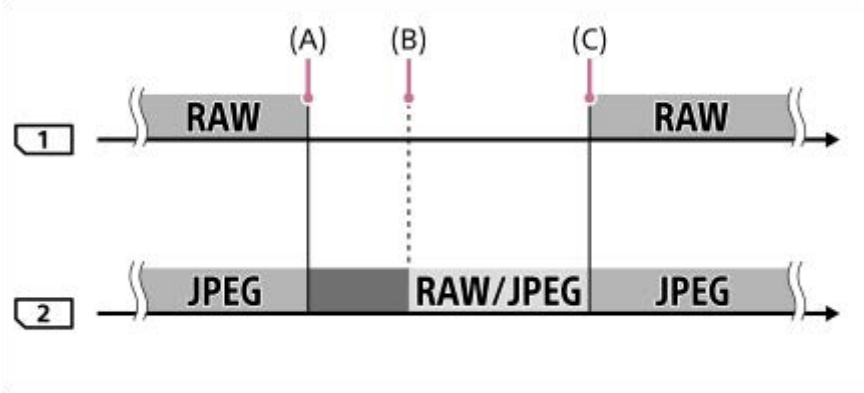

: Las imágenes se ordenan según el formato de archivo.
: La grabación de imágenes fijas está desactivada (se pueden grabar películas).
: Las imágenes no se pueden ordenar.

(A): la grabación ya no es posible en la tarjeta de memoria (por falta de capacidad, etc.).
(B): se extrae la tarjeta de memoria.
(C): se inserta una tarjeta de memoria grabable.

- Cuando la tarjeta de memoria en uso se llena durante la grabación de películas, la cámara comienza a grabar en la otra tarjeta de memoria.

Cuando se graban imágenes fijas y películas por separado en dos tarjetas de memoria:

- Cuando [Modo de grabación] está ajustado en [Separ. (/)]

Cuando alguna de las tarjetas de memoria se llena, las imágenes fijas y las películas se graban en la otra tarjeta de memoria.
Cuando se reemplaza la tarjeta de memoria que se ha llenado por una tarjeta de memoria grabable, la cámara comienza de nuevo a grabar los dos tipos de imágenes por separado con el ajuste seleccionado.

Ejemplo: cuando [Prior. a soporte grab.] está ajustado a [Ranura 1]
([Modo de grabación]: [Separ. (/)])

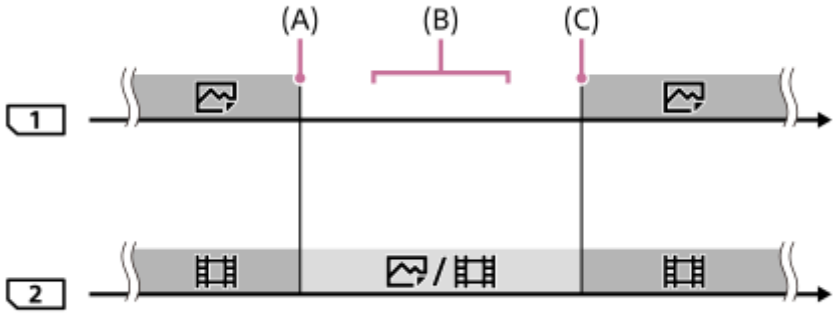

: Las imágenes se ordenan según el tipo de imagen.
: Las imágenes no se pueden ordenar.
(A): la grabación ya no es posible en la tarjeta de memoria (por falta de capacidad, etc.).
(B): se extrae la tarjeta de memoria.
(C): se inserta una tarjeta de memoria grabable.

Sugerencia

- Las imágenes se graban en la tarjeta de memoria de la ranura que en el monitor aparece señalada con una flecha. Después de que la cámara cambie de ranura utilizando [Conmut. auto soport.], reemplace la tarjeta de memoria en la ranura anterior con una tarjeta de memoria grabable.
- Si el [Modo de grabación] está ajustado a [Estándar], el ajuste correspondiente a [Prior. a soporte grab.] cambiará automáticamente cuando cambie la ranura. Si quiere grabar en la ranura en uso antes de cambiar, seleccione de nuevo la ranura deseada utilizando [Prior. a soporte grab.].
- Si quiere grabar de forma continuada con los ajustes seleccionados con [Modo de grabación] y [Prior. a soporte grab.], establezca [Conmut. auto soport.] en [Desactivar].

Tema relacionado

- Tarjetas de memoria que se pueden utilizar
- Tiempos de película grabables
- Ajustes soport. grab.: Prior. a soporte grab.

5-007-328-43(1) Copyright 2019 Sony Corporation

Aj. archiv./carpet. (imagen fija)

Establece nombres de archivo para imágenes fijas que se tomarán, y especifica carpetas para almacenar las imágenes fijas tomadas.

1 **MENU → (Ajustes) → [Aj. archiv./carpet.] → ajuste deseado.**

Detalles de los elementos de menú

Número archivo:
Puede establecer cómo asignar números de archivo a imágenes fijas.

[Serie]: No restablece los números de archivo de cada carpeta.

[Reponer]: Restablece los números de archivo de cada carpeta.

Establ. nombre arch.:
Puede especificar los primeros tres caracteres del nombre de archivo.

Selec. carpeta grab.:
Selecciona la carpeta en la que se almacenan las imágenes cuando [Nombre carpeta] está ajustado en [Forma normal].

Carpeta nueva:
Crea una carpeta nueva para almacenar imágenes fijas. Se creará una carpeta nueva numerada con el número de carpeta anterior + 1.

Nombre carpeta:
Puede configurar la forma en que se asignan los nombres de carpeta.

[Forma normal]: Las carpetas se denominan como “número de carpeta + MSDCF”.
Ejemplo: 100MSDCF

[Forma fecha]: Las carpetas se denominan como “número de carpeta + Y (el último dígito del año)/mm/dd”.
Ejemplo: 10090405(Número de carpeta: 100; fecha: 04/05/2019)

Sugerencia

- Los ajustes para [Número archivo] y [Establ. nombre arch.] se aplican a la ranura 1 y a la ranura 2.
- Cuando [Número archivo] está ajustado en [Serie], los números de archivo se asignan secuencialmente a través de las tarjetas de memoria en las ranuras, aunque cambie el ajuste de [Prior. a soporte grab.].

Nota

- Solamente se pueden introducir letras mayúsculas, números y líneas subrayadas para [Establ. nombre arch.]. Para el primer carácter, no se puede utilizar una línea subrayada.
- Los tres caracteres especificados utilizando [Establ. nombre arch.] solamente se aplican a archivos grabados después de hacer el ajuste.
- Cuando [Nombre carpeta] está ajustado en [Forma fecha], no se puede seleccionar la carpeta donde están almacenados los archivos.
- Si [Modo de grabación] en [Ajustes soport. grab.] está ajustado en un parámetro distinto de [Estándar], es posible que solamente se puedan seleccionar las carpetas compartidas por ambas tarjetas de memoria. Si no puede encontrar una carpeta compartida, puede crear una utilizando [Carpeta nueva].
- Si [Modo de grabación] en [Ajustes soport. grab.] está ajustado en un parámetro distinto de [Estándar], se creará una carpeta numerada con el número de carpeta anterior de la tarjeta de memoria + 1 en ambas tarjetas de memoria.
- Cuando tome imágenes con [Modo de grabación] en [Ajustes soport. grab.] ajustado en un parámetro distinto de [Estándar], es posible que se cree una carpeta nueva automáticamente.

- Es posible que se cree una carpeta nueva automáticamente si toma imágenes utilizando una tarjeta de memoria que ha sido utilizada en otro dispositivo.
- En una carpeta se pueden almacenar en total hasta 4 000 imágenes. Cuando se exceda la capacidad de una carpeta, es posible que se cree una carpeta nueva automáticamente.

5-007-328-43(1) Copyright 2019 Sony Corporation

Cámara Digital de Lentes Intercambiables
ILCE-7RM4 α7RIV

Ajustes archivo (película)

Configure los ajustes para los nombres de archivo de las películas grabadas.

1 **MENU → (Ajustes) → [Ajustes archivo] → ajuste deseado.**

Detalles de los elementos de menú

Número archivo:
Puede establecer cómo asignar números de archivo a las películas.
[Serie]: No restablece los números de archivo aunque se cambie la tarjeta de memoria.
[Reponer]: Restablece el número de archivo cuando se cambia la tarjeta de memoria.

Rest. contador serie:
Restablece el contador de series utilizado cuando [Número archivo] está ajustado en [Serie].

Form. nombr. archiv.:
Puede configurar el formato para los nombres de archivo de película.
[Estándar]: El nombre de archivo de la imagen grabada comienza por “C”. Ejemplo: C0001
[Título]: El nombre de archivo de la película grabada pasa a ser “título+número de archivo”.
[Fecha + Título]: El nombre de archivo de la película grabada pasa a ser “fecha+título+número de archivo”.
[Título + Fecha]: El nombre de archivo de la película grabada pasa a ser “título+fecha+número de archivo”.

Ajust. nombre título:
Puede configurar el título cuando [Form. nombr. archiv.] está ajustado en [Título], [Fecha + Título] o [Título + Fecha].

Sugerencia

- Los ajustes para [Número archivo] y [Form. nombr. archiv.] se aplican a la ranura 1 y a la ranura 2.
- Cuando [Número archivo] está ajustado en [Serie], los números de archivo se asignan secuencialmente a través de las tarjetas de memoria en las ranuras, aunque cambie el ajuste de [Prior. a soporte grab.].

Nota

- Solamente se pueden introducir caracteres alfanuméricos y símbolos en [Ajust. nombre título]. Se pueden introducir hasta 37 caracteres.
- Los títulos especificados utilizando [Ajust. nombre título] solamente se aplican a películas grabadas después de realizar el ajuste.
- [Ajustes archivo] no se aplica a películas AVCHD.
- No se puede configurar el modo en que se asignan los nombres de carpeta para películas.
- Si está utilizando una tarjeta de memoria SDHC, [Form. nombr. archiv.] está bloqueado en [Estándar].
- Si hay números sin usar debido al borrado de archivos, etc., estos números se volverán a utilizar cuando el número de archivo de película llegue a “9999”.

5-007-328-43(1) Copyright 2019 Sony Corporation

Recuperar BD imág.

Si los archivos de imagen han sido procesados en un ordenador, podrán ocurrir problemas en el archivo de base de datos de imagen. En tales casos, las imágenes de la tarjeta de memoria no se reproducirán en este producto. Si ocurren estos problemas, repare el archivo utilizando [Recuperar BD imág.].

1. **MENU → (Ajustes) → [Recuperar BD imág.] → ranura de tarjeta de memoria deseada → [Intro].**

Nota

- Si la batería está muy agotada, los archivos de la base de datos de imagen no se podrán reparar. Utilice una batería suficientemente cargada.
- Las imágenes grabadas en la tarjeta de memoria no se eliminan mediante [Recuperar BD imág.].

5-007-328-43(1) Copyright 2019 Sony Corporation

Ver info del soporte

Visualiza el tiempo grabable de películas para la tarjeta de memoria insertada. También visualiza el número grabable de imágenes fijas para la tarjeta de memoria insertada.

1. **MENU → (Ajustes) → [Ver info del soporte] → ranura de tarjeta de memoria deseada.**

5-007-328-43(1) Copyright 2019 Sony Corporation

Versión

Visualiza la versión del software de este producto. Compruebe la versión cuando sean lanzadas al mercado actualizaciones para el software de este producto, etc.
También muestra la versión del objetivo si hay colocado un objetivo compatible con las actualizaciones de firmware.
La versión del adaptador de montura de objetivo se visualiza en el área del objetivo si hay colocado un adaptador de montura de objetivo compatible con las actualizaciones de firmware.

1. **MENU → (Ajustes) → [Versión].**

Nota

- La actualización se puede realizar solamente cuando el nivel de la batería es (3 barras de batería restantes) o más. Utilice una batería suficientemente cargada.

5-007-328-43(1) Copyright 2019 Sony Corporation

Cámara Digital de Lentes Intercambiables
ILCE-7RM4 α7RIV

Guard./carg. ajustes

Puede guardar los ajustes de la cámara en una tarjeta de memoria, o cargarlos desde la tarjeta. También puede cargar ajustes desde otra cámara del mismo modelo.

1 **MENU → (Ajustes) → [Guard./carg. ajustes] → elemento deseado.**

Detalles de los elementos de menú

Guardar:
Guarda los ajustes actuales de esta cámara en una tarjeta de memoria.
Cargar:
Carga los ajustes de una tarjeta de memoria en esta cámara.

Ajustes que no se pueden guardar

Los parámetros siguientes no se pueden guardar utilizando la función [Guard./carg. ajustes]. (Los elementos de menú sin parámetros de ajustes, tales como [Amplific. enfoque], no aparecen en la lista).

Ajustes de cámara1
MR 1/2 Recuperar
MR 1/2 Memoria
Micro ajuste AF
Balance blanco: Personalizado 1/Personalizado 2/Personalizado 3
Registro de rostros

Ajustes de cámara2
Zoom

Red
Func. transfer. FTP
Ajustes Wi-Fi
Edit. Nombre Dispos.
Import. certific. raíz
Seguridad (IPsec)

Reproduc- ción
Modo visualización

Ajustes
Idioma
Ajuste fecha/hora
Configuración área
Información IPTC
Inform. de copyright

Nota

- Puede guardar hasta 10 ajustes por tarjeta de memoria. Cuando ya se han guardado 10 ajustes, no se puede realizar la operación [Guardar nuevo]. Sobrescriba los ajustes existentes.

- Solamente se utiliza la ranura 1 para guardar o cargar datos. No se puede cambiar la ranura de destino para guardar ni cargar.
- No se pueden cargar ajustes desde una cámara de un modelo diferente.

5-007-328-43(1) Copyright 2019 Sony Corporation

Cámara Digital de Lentes Intercambiables
ILCE-7RM4 α7RIV

Restablecer ajuste

Restaura el producto a los ajustes predeterminados. Aunque realice [Restablecer ajuste], las imágenes grabadas serán conservadas.

1. **MENU → (Ajustes) → [Restablecer ajuste] → ajuste deseado.**

Detalles de los elementos de menú

Reponer ajustes de cámara:
Inicializa los ajustes de toma de imagen principales a los valores predeterminados.
Inicializar:
Inicializa todos los ajustes a los valores predeterminados.

Nota

- Asegúrese de no expulsar la batería mientras hace la restauración.
- El valor ajustado con [Micro ajuste AF] no se restaurará aun cuando se realice [Reponer ajustes de cámara] o [Inicializar].
- Los valores ajustados de [Perfil de imagen] no se reajustarán ni siquiera cuando se ejecute [Reponer ajustes de cámara] o [Inicializar].

Tema relacionado

- Micro ajuste AF

5-007-328-43(1) Copyright 2019 Sony Corporation

Añadir elemento

Puede registrar los elementos de menú deseados a ★ (Mi Menú) en MENU.

1. **MENU → ★ (Mi Menú) → [Añadir elemento].**
2. **Seleccione un elemento que desee agregar a ★ (Mi Menú) usando los lados superior/inferior/izquierdo/derecho de la rueda de control.**
3. **Seleccione un destino usando el lado superior/inferior/izquierdo/derecho de la rueda de control.**

Sugerencia

- Puede agregar hasta 30 elementos a ★ (Mi Menú).

Nota

- Los siguientes elementos no pueden agregarse a ★ (Mi Menú).
  - Cualquier elemento ubicado en MENU → ▶ (Reproduc- ción)
  - [Ver en TV]

Tema relacionado

- Ordenar elemento
- Borrar un elemento
- Uso de los elementos de MENU

5-007-328-43(1) Copyright 2019 Sony Corporation

Cámara Digital de Lentes Intercambiables
ILCE-7RM4 α7RIV

Ordenar elemento

Puede reordenar los elementos de menú agregados a ★ (Mi Menú) en MENU.

1. **MENU → ★ (Mi Menú) → [Ordenar elemento].**
2. **Seleccione un elemento que desee mover usando los lados superior/inferior/izquierdo/derecho de la rueda de control.**
3. **Seleccione un destino usando el lado superior/inferior/izquierdo/derecho de la rueda de control.**

Tema relacionado

- Añadir elemento

5-007-328-43(1) Copyright 2019 Sony Corporation

Borrar un elemento

Puede eliminar los elementos de menú agregados a ★ (Mi Menú) de MENU.

1. **MENU → ★ (Mi Menú) → [Borrar un elemento].**

2. **Seleccione un elemento que desee eliminar con los lados superior/inferior/izquierdo/derecho de la rueda de control, y después pulse el centro para eliminar el elemento seleccionado.**

Sugerencia

- Para eliminar todos los elementos de una página, seleccione MENU → ★ (Mi Menú) → [Borrar una página].
- Puede eliminar todos los elementos agregados a ★ (Mi Menú) seleccionando MENU → ★ (Mi Menú) → [Borrar todo].

Tema relacionado

- Borrar una página
- Borrar todo
- Añadir elemento

5-007-328-43(1) Copyright 2019 Sony Corporation

Cámara Digital de Lentes Intercambiables
ILCE-7RM4 α7RIV

Borrar una página

Puede borrar todos los elementos de menú agregados a una página en ★ (Mi Menú) en MENU.

1. **MENU → ★ (Mi Menú) → [Borrar una página].**
2. **Seleccione una página que desee eliminar con los lados izquierdo/derecho de la rueda de control, y luego pulse el centro de la rueda de control para eliminar los elementos.**

Tema relacionado

- Añadir elemento
- Borrar todo

5-007-328-43(1) Copyright 2019 Sony Corporation

Cámara Digital de Lentes Intercambiables
ILCE-7RM4 α7RIV

Borrar todo

Puede eliminar todos los elementos de menú agregados a ★ (Mi Menú) en MENU.

1. **MENU → ★ (Mi Menú) → [Borrar todo].**
2. **Seleccione [Aceptar].**

Tema relacionado

- Añadir elemento
- Borrar una página

5-007-328-43(1) Copyright 2019 Sony Corporation

Cámara Digital de Lentes Intercambiables
ILCE-7RM4 α7RIV

Mostrar de Mi Menú

Puede ajustar Mi menú para que aparezca primero cuando pulse el botón MENU.

1. **MENU → ★ (Mi Menú) → [Mostrar de Mi Menú] → ajuste deseado.**

Detalles de los elementos de menú

Activar:
Cuando pulse el botón MENU, aparecerá primero Mi menú.
Desactivar:
Cuando pulse el botón MENU, aparecerá el menú visualizado más recientemente.

Tema relacionado

- Añadir elemento

5-007-328-43(1) Copyright 2019 Sony Corporation

Precauciones

Consulte también “Notas sobre la utilización de la cámara” en el Manual de instrucciones (suministrado) para este producto.

Acerca de las especificaciones de datos descritas en este manual

- Los datos relativos al rendimiento y las especificaciones en este manual se basan en una temperatura ambiente de 25 ºC excepto que se indique lo contrario.
- Para la batería, los datos se basan en una batería que se ha cargado completamente hasta que la luz de carga se apaga.

Acerca de la temperatura de funcionamiento

- No se recomienda tomar imágenes en lugares muy cálidos o fríos que excedan esta gama.
- Con temperaturas ambientales altas, la temperatura de la cámara sube rápidamente.
- Cuando la temperatura de la cámara aumenta, la calidad de la imagen puede deteriorarse. Se recomienda esperar a que la temperatura de la cámara baje antes de seguir tomando imágenes.
- Dependiendo de la temperatura de la cámara y la batería, es posible que la cámara no pueda grabar películas o que la alimentación se desconecte automáticamente para proteger la cámara. Antes de que se desconecte la alimentación o de que no pueda grabar películas, se visualizará un mensaje en la pantalla. En este caso, deje la alimentación desconectada y espere hasta que baje la temperatura de la cámara y la batería. Si conecta la alimentación sin dejar que la cámara y la batería se enfríen lo suficiente, es posible que la alimentación se desconecte otra vez o que todavía no pueda grabar películas.

Notas sobre la grabación durante largos periodos de tiempo o la grabación de películas 4K

Especialmente durante la toma de películas 4K, el tiempo de grabación puede ser más corto con temperaturas bajas. Caliente la batería o reemplácela con una batería nueva.

Notas sobre la reproducción de películas en otros dispositivos

Las películas XAVC S se pueden reproducir solamente en dispositivos que admiten XAVC S.

Notas sobre la grabación/reproducción

- Antes de comenzar a grabar, realice una grabación de prueba para asegurarse de que la cámara está funcionando correctamente.
- No se garantiza la reproducción en otros equipos de imágenes grabadas con su producto ni la reproducción en su producto de imágenes grabadas o editadas con otros equipos.
- Sony no puede otorgar ninguna garantía en caso de fallo de grabación, o pérdida o daños en las imágenes grabadas o datos de audio, debido a un mal funcionamiento de la cámara o el soporte de grabación, etc. Se recomienda hacer una copia de seguridad de los datos importantes.
- Una vez que formatee la tarjeta de memoria, todos los datos grabados en la misma se borrarán y no se podrán recuperar. Antes de formatear, copie los datos en un ordenador u otro dispositivo.

Copia de seguridad de las tarjetas de memoria

Los datos podrán dañarse en los casos siguientes. Asegúrese de hacer copias de seguridad de los datos para protegerlos.

- Cuando se retire la tarjeta de memoria, se desconecte el cable USB, o se apague el producto a mitad de una operación de lectura o escritura.
- Cuando la tarjeta de memoria sea utilizada en lugares expuestos a electricidad estática o ruido eléctrico.

Error de archivo de base de datos

- Cuando se inserta en el producto una tarjeta de memoria que no contiene un archivo de base de datos de imagen y se conecta la alimentación, el producto crea automáticamente un archivo de base de datos de imagen utilizando algo de la capacidad de la tarjeta de memoria. El proceso puede llevar largo tiempo y no podrá utilizar el producto hasta que el proceso se haya completado.
- Si ocurre un error en un archivo de base de datos de imagen, exporte todas las imágenes a su ordenador utilizando PlayMemories Home, y después formatee la tarjeta de memoria utilizando este producto.

No utilice ni almacene el producto en los lugares siguientes

- En un lugar muy caluroso, frío o húmedo
  En lugares como un automóvil aparcado al sol, es posible que el cuerpo de la cámara se deforme. Esto podría ocasionar un mal funcionamiento.
- Bajo la luz solar directa o cerca de una estufa
  El cuerpo de la cámara puede decolorarse o deformarse, y esto puede ocasionar un mal funcionamiento.
- En un lugar expuesto a vibración basculante
  Podrían producirse fallos en el funcionamiento y la imposibilidad de grabar los datos. Además, el soporte de la grabación podría quedar inutilizable y podrían dañarse los datos grabados.
- Cerca de un lugar magnético fuerte
- En lugares arenosos o polvorientos
  Procure que no entre arena o polvo en el producto. Esto podrá ocasionar un mal funcionamiento en el producto, y en algunos casos este malfuncionamiento no podrá repararse.
- En lugares con mucha humedad
  Esto podrá ocasionar que el objetivo se enmohezca.
- En áreas donde se estén emitiendo ondas de radio o radiación intensas
  La grabación y reproducción podrán no funcionar correctamente.

Acerca de la condensación de humedad

- Si se traslada el producto directamente de un lugar frío a uno cálido, es posible que la humedad se condense en el interior o en el exterior del producto. Esta condensación de humedad puede ocasionar un mal funcionamiento el producto.
- Para evitar la condensación de humedad cuando traslade el producto directamente de un lugar frío a uno cálido, primero póngalo en una bolsa de plástico y séllela para evitar que entre aire. Espere una hora aproximadamente hasta que la temperatura del producto haya alcanzado la temperatura ambiente.
- Si se produce condensación de humedad, apague el producto y espere una hora aproximadamente hasta que se evapore la humedad. Tenga en cuenta que si intenta tomar imágenes quedando aún humedad en el interior del objetivo, no podrá grabar imágenes claras.

Precauciones para el transporte

- No sujete, golpee ni aplique demasiada fuerza a las piezas siguientes, si su cámara está equipada con ellas:
  - El objetivo
  - El monitor movible
  - El flash movible
  - El visor movible
- No transporte la cámara con el trípode colocado en ella. Esto podrá ocasionar que el orificio roscado para trípode se rompa.
- No se siente en una silla u otro lugar con la cámara en el bolsillo trasero de sus pantalones o falda, porque podrá causar un mal funcionamiento de la cámara o dañarla.

Notas sobre el uso del producto

- Antes de conectar el cable al terminal, asegúrese de comprobar la orientación del terminal. Después, inserte el cable en línea recta. No inserte ni retire el cable con fuerza. Esto podría romper el terminal.
- La cámara utiliza piezas magnéticas, incluyendo imanes. No acerque a la cámara objetos que puedan ser afectados por el magnetismo, como tarjetas de crédito y disquetes, entre otros.
- Es posible que la imagen grabada sea diferente de la imagen que ha observado antes de grabar.

Acerca del almacenamiento

- Para cámaras con objetivo integrado
  Coloque siempre la tapa del objetivo cuando no esté utilizando la cámara. (Solamente para modelos suministrados con una tapa de objetivo)
- Para cámaras con objetivo intercambiable
  Coloque siempre la tapa delantera del objetivo o la tapa de caja cuando no esté utilizando la cámara. Para evitar que entre polvo o residuos en la cámara, retire el polvo de la tapa de caja antes de colocarla en la cámara.
- Si la cámara está sucia después de utilizarla, límpiela. Si en la cámara se introduce agua, arena, polvo, sal, etc., es posible que funcione mal.

Notas sobre el uso de objetivos

- Cuando utilice la lente de zoom motorizada, tenga cuidado de no pillarse los dedos o cualquier otro objeto en el objetivo. (Solamente para modelos con función de zoom motorizado o cámaras de lentes intercambiables)
- Si tiene que poner la cámara bajo una fuente de luz como la luz solar directa, coloque la tapa del objetivo en la cámara. (Solamente para modelos suministrados con una tapa de objetivo o cámaras de lentes intercambiables)
- Cuando tome imágenes con iluminación de fondo, mantenga el sol suficientemente alejado del ángulo de visión. De lo contrario, la luz solar podrá entrar en el foco dentro de la cámara y ocasionar humo o fuego. Aunque el sol esté ligeramente alejado del ángulo de visión, todavía puede ocasionar humo o fuego.
- No exponga el objetivo directamente a haces tales como haces de láser. Eso podría dañar el sensor de imagen y ocasionar un mal funcionamiento de la cámara.
- Si el motivo está muy cerca, es posible que la imagen muestre el polvo o las huellas dactilares que pueda tener el objetivo. Limpie el objetivo con un paño suave, etc.

Notas sobre el flash (solamente para modelos con un flash)

- Mantenga los dedos lejos del flash. La parte que emite luz podrá calentarse.
- Retire cualquier suciedad de la superficie del flash. La suciedad en la superficie del flash puede crear humo o arder debido al calor generado por la emisión de luz. Si hay suciedad/polvo, limpie el flash con un paño suave.
- Coloque el flash en su posición original después de utilizarlo. Asegúrese de que la parte del flash no sobresalga. (Solamente para modelos con un flash movible)

Notas sobre la zapata de interfaz múltiple (solamente para modelos con una zapata de interfaz múltiple)

- Cuando coloque o desmonte accesorios como un flash externo en la zapata de interfaz múltiple, primero debe desconectar la alimentación. Cuando coloque el accesorio, confirme que está sujetado firmemente en la cámara.
- No utilice la zapata de interfaz múltiple con un flash disponible en el comercio que aplique una tensión de 250 V o más, o que tenga la polaridad inversa a la cámara. Podrá ocasionar un mal funcionamiento.

Notas sobre el visor y el flash (solamente para modelos con un visor o un flash)

- Tenga cuidado de que su dedo no esté en medio cuando empuje el visor o el flash hacia abajo. (Solamente para modelos con un visor movible o un flash movible)
- Si hay agua, polvo o arena en la unidad del visor o flash, podrá producirse un mal funcionamiento. (Solamente para modelos con un visor movible o un flash movible)

Notas acerca del visor (solamente para modelos con visor)

- Cuando se realizan tomas con el visor, es posible que sienta síntomas como vista cansada, fatiga, mareo o náuseas. Le recomendamos que haga descansos a intervalos regulares cuando esté realizando tomas con el visor. En caso de que se sienta incómodo, deje de utilizar el visor hasta que su condición se recupere y consulte con su médico si es necesario.
- No fuerce el visor hacia abajo cuando el ocular esté sacado. Podrá ocasionar un mal funcionamiento. (Solamente para modelos con un visor movible y un ocular que se puede extraer)
- Si desplaza la cámara panorámicamente mientras mira por el visor o mueve sus ojos alrededor, la imagen en el visor podrá distorsionarse o el color de la imagen podrá cambiar. Esto es una característica del objetivo o del dispositivo de visualización, y no un mal funcionamiento. Cuando tome una imagen, se recomienda que mire al área del centro del visor.

- Es posible que la imagen se distorsione ligeramente cerca de las esquinas del visor. Esto no es un malfuncionamiento. Cuando quiera ver la composición completa con todos sus detalles, también puede utilizar el monitor.
- Si utiliza la cámara en un lugar frío, la imagen puede rezagarse. Esto no es un malfuncionamiento.

Notas acerca del monitor

- No presione contra el monitor. El monitor podrá decolorarse y eso podría ocasionar un malfuncionamiento.
- Si hay gotas de agua u otros líquidos en el monitor, límpielo con un paño suave. Si el monitor permanece mojado, la superficie del monitor podrá cambiar o deteriorarse. Esto podría ocasionar un mal funcionamiento.
- Si utiliza la cámara en un lugar frío, la imagen puede rezagarse. Esto no es un malfuncionamiento.

Acerca de la compatibilidad de los datos de imagen

Este producto cumple con la norma universal DCF (Design rule for Camera File system) establecida por la JEITA (Japan Electronics and Information Technology Industries Association).

Servicios y software proporcionados por otras empresas

Los servicios de red, el contenido y el [sistema operativo y] software de este producto pueden estar sujetos a términos y condiciones individuales, y se pueden cambiar, interrumpir o eliminar en cualquier momento. También pueden requerir el pago, el registro y la información de la tarjeta de crédito.

5-007-328-43(1) Copyright 2019 Sony Corporation

Acerca de la limpieza

Limpieza del objetivo

- No utilice un líquido de limpieza que contenga disolventes orgánicos, como diluyente o bencina.
- Cuando limpie la superficie del objetivo, quite el polvo con un soplador disponible en el comercio. Si hay suciedad adherida a la superficie, limpie con un paño suave o pañuelo de papel ligeramente humedecido con líquido de limpieza de objetivos. Limpie en movimiento espiral desde el centro al exterior. No rocíe líquido de limpieza directamente sobre la superficie del objetivo.

Limpieza del cuerpo de la cámara

No toque las partes del producto dentro de la montura de objetivo, tal como el contacto para señal de un objetivo. Para limpiar el interior de la montura de objetivo, utilice un soplador disponible en el comercio* y sople para quitar el polvo.

* No utilice un soplador de tipo rociador porque si lo hace podrá ocasionar un mal funcionamiento.

Limpieza de la superficie del producto

Limpie la superficie del producto con un paño suave ligeramente humedecido con agua, después limpie la superficie con un paño seco. Para evitar dañar el acabado o la envoltura:

- No exponga el producto a productos químicos tales como diluyente, bencina, alcohol, paños desechables, repelente de insectos, bronceador o insecticida.
- No toque el producto con nada de lo de arriba en su mano.
- No deje el producto en contacto con goma o vinilo durante largo tiempo.

Limpieza del monitor

- Si limpia el monitor enérgicamente utilizando un pañuelo de papel, etc., podrá rayar el recubrimiento.
- Si el monitor se ensucia con huellas dactilares o polvo, retire el polvo de la superficie con cuidado, y después limpie el monitor utilizando un paño suave.

5-007-328-43(1) Copyright 2019 Sony Corporation

Cámara Digital de Lentes Intercambiables
ILCE-7RM4 α7RIV

Modo limpieza

Si entra polvo o suciedad en el interior de la cámara y se adhiere a la superficie del sensor de imagen (la parte que convierte la luz en señal eléctrica), podrá aparecer como puntos oscuros en la imagen, dependiendo del entorno de la toma de imagen. Si ocurre esto, siga los pasos de abajo para limpiar el sensor de imagen.

1. **Confirme que la batería ha sido cargada suficientemente.**

2. **MENU → (Ajustes) → [Modo limpieza] → [Intro].**

   El sensor de imagen vibra un poco para sacudir el polvo.

3. **Apague el producto siguiendo las instrucciones en la pantalla.**

4. **Retire el objetivo.**

5. **Utilice el soplador para limpiar la superficie del sensor de imagen y el área circundante.**

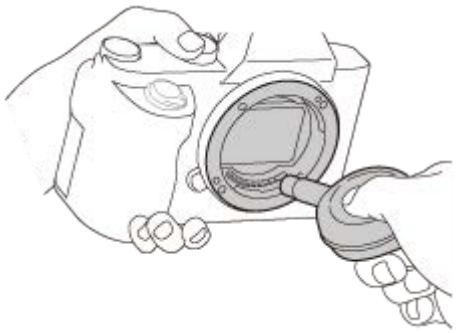

6. **Coloque el objetivo.**

Sugerencia

- Para ver cómo comprobar la cantidad de polvo que hay en el sensor de imagen, y para ver más detalles sobre los métodos de limpieza, por favor consulte la URL siguiente.
  https://support.d-imaging.sony.co.jp/www/support/ilc/sensor/index.php

Nota

- Limpie el sensor de imagen rápidamente.
- Con este producto no se suministra un soplador. Utilice un soplador disponible en el comercio.
- Asegúrese de que el nivel de batería restante es (3 iconos de batería restantes) como mínimo o más veces antes de haber realizado limpieza.
- No utilice un soplador de tipo rociador porque podría esparcir gotitas de agua dentro del cuerpo de la cámara.
- No ponga la punta del soplador dentro de la cavidad más allá del área de la montura del objetivo, para que la punta del soplador no toque el sensor de imagen.

- Sujete la cámara orientada ligeramente hacia abajo para que el polvo caiga hacia afuera.
- No someta el producto a ningún golpe durante la limpieza.
- Cuando limpie el sensor de imagen con un soplador, no sople con demasiada fuerza. Si sopla el sensor con demasiada fuerza, el interior del producto podrá dañarse.
- Si sigue habiendo polvo aun después de haber limpiado el producto como se describe, consulte con la oficina de servicio.

Tema relacionado

- Solución de problemas

5-007-328-43(1) Copyright 2019 Sony Corporation

Número de imágenes grabables

Cuando inserte una tarjeta de memoria en la cámara y encienda la cámara, se visualizará en la pantalla el número de imágenes que se pueden grabar (si continúa tomando imágenes con los ajustes actuales).

Nota

- Cuando “0” (el número de imágenes grabables) parpadea en naranja, significa que la tarjeta de memoria está llena. Reemplace la tarjeta de memoria con otra, o borre imágenes de la tarjeta de memoria actual.
- Cuando “NO CARD” parpadea en naranja, significa que no hay ninguna tarjeta de memoria insertada. Inserte una tarjeta de memoria.

El número de imágenes que se pueden grabar en una tarjeta de memoria

La tabla de abajo muestra el número aproximado de imágenes que se pueden grabar en una tarjeta de memoria formateada con esta cámara. Los valores han sido definidos utilizando tarjetas de memoria de Sony estándar para las pruebas.
Los valores pueden variar dependiendo de las condiciones de la toma y el tipo de tarjeta de memoria utilizado.

[Tamañ img JPEG]: [L: 60M]
[Relación aspecto]: [3:2] *1
(Unidades: Imágenes)

Calidad JPEG/ Formato archivo	8 GB	32 GB	64 GB	256 GB
Estándar	475	1 900	3 850	15 000
Fina	320	1 250	2 550	10 000
Extrafina	165	680	1 350	5 500
RAW & JPEG (RAW comprimido)*2	88	355	710	2 850
RAW (RAW comprimido)	120	490	980	3 950
RAW & JPEG (RAW sin comprimir)*2	51	205	415	1 650
RAW (RAW sin comprimir)	62	245	495	1 950

*1 Cuando [Relación aspecto] está ajustado a algo distinto de [3:2], puede grabar más imágenes de las que se muestran en la tabla de arriba. (excepto cuando está seleccionado [RAW])
*2 [Calidad JPEG] cuando [RAW & JPEG] está seleccionado: [Fina]

Nota

- Aunque el número de imágenes grabables sea más alto de 9 999 imágenes, aparecerá “9999”.
- Los números mostrados corresponden a cuando se utiliza una tarjeta de memoria de Sony.

5-007-328-43(1) Copyright 2019 Sony Corporation

Tiempos de película grabables

La tabla siguiente muestra los tiempos de grabación totales aproximados utilizando una tarjeta de memoria formateada con esta cámara. Los valores pueden variar dependiendo de las condiciones de la toma y el tipo de tarjeta de memoria utilizado.

Los tiempos de grabación para cuando [Formato archivo] está ajustado a [XAVC S 4K] y [XAVC S HD] son los tiempos de grabación para cuando [Px Grabación proxy] ajustado a [Desactivar].

(h (hora), min (minuto))

	8 GB	32 GB	64 GB	256 GB
XAVC S 4K 30p 100M/25p 100M	8 min	35 min	1 h 15 min	5 h 5 min
XAVC S 4K 30p 60M/25p 60M	10 min	55 min	2 h	8 h 5 min
XAVC S 4K 24p 100M*/–	8 min	35 min	1 h 15 min	5 h 5 min
XAVC S 4K 24p 60M*/–	10 min	55 min	2 h	8 h 5 min
XAVC S HD 120p 100M/100p 100M	8 min	35 min	1 h 15 min	5 h 5 min
XAVC S HD 120p 60M/100p 60M	10 min	55 min	2 h	8 h 5 min
XAVC S HD 60p 50M/50p 50M	15 min	1 h 10 min	2 h 25 min	10 h
XAVC S HD 60p 25M/50p 25M	30 min	2 h 20 min	4 h 45 min	19 h 25 min
XAVC S HD 30p 50M/25p 50M	15 min	1 h 10 min	2 h 25 min	10 h
XAVC S HD 30p 16M/25p 16M	50 min	3 h 35 min	7 h 20 min	29 h 55 min
XAVC S HD 24p 50M*/–	15 min	1 h 10 min	2 h 25 min	10 h
AVCHD 60i 24M(FX)/50i 24M(FX)	40 min	2 h 55 min	6 h	24 h 15 min
AVCHD 60i 17M(FH)/50i 17M(FH)	55 min	4 h 5 min	8 h 15 min	33 h 15 min

* Solamente cuando [Selector NTSC/PAL] está ajustado a NTSC.

- La duración del tiempo disponible para grabación de película varía dependiendo de los ajustes de grabación/formato de archivo para películas, la tarjeta de memoria, la temperatura ambiente, el entorno de red Wi-Fi, la condición de la cámara antes de comenzar a grabar y la condición de la carga de la batería.
  El tiempo de grabación continua máximo para una sola sesión de toma de película es de aproximadamente 13 horas (un límite específico del producto).

Nota

- El tiempo grabable para películas varía porque la cámara está equipada con VBR (Variable Bit-Rate), que ajusta automáticamente la calidad de imagen dependiendo de la escena que se está tomando. Cuando grabe un motivo que se mueve rápidamente, la imagen será más clara pero el tiempo grabable será más corto porque se requiere más memoria para grabar. El tiempo grabable también varía dependiendo de las condiciones de la toma, del motivo o de los ajustes de calidad y tamaño de imagen.
- Los tiempos mostrados son tiempos grabables utilizando una tarjeta de memoria de Sony.

Notas sobre la grabación de película continua

- La grabación de película de alta calidad y la toma continua a alta velocidad requieren gran cantidad de alimentación. Por lo tanto, si continúa tomando imágenes, la temperatura dentro de la cámara subirá, especialmente la del sensor de imagen. En tales casos, la cámara se apagará automáticamente porque la superficie de la cámara se calienta a una temperatura alta o la temperatura alta afecta a la calidad de las imágenes o al mecanismo interno de la cámara.
- La duración del tiempo disponible para grabación de película continua cuando la cámara graba con los ajustes predeterminados después de haber desconectado la alimentación durante un rato es como sigue. Los valores indican el tiempo continuo desde cuando la cámara comienza a grabar hasta que la cámara deja de grabar.

  Temperatura ambiente: 20 °C

  - Tiempo de grabación continua para películas (HD): Aprox. 60 minuto
  - Tiempo de grabación continua para películas (4K): Aprox. 60 minuto

  Temperatura ambiente: 30 °C

  - Tiempo de grabación continua para películas (HD): Aprox. 60 minuto
  - Tiempo de grabación continua para películas (4K): Aprox. 30 minuto

  Temperatura ambiente: 40 °C

  - Tiempo de grabación continua para películas (HD): Aprox. 60 minuto
  - Tiempo de grabación continua para películas (4K): Aprox. 10 minuto

  [Temp. APAGA auto]: [Estándar]
  HD: XAVC S HD (60p 50M/50p 50M, cuando la cámara no está conectada a través de Wi-Fi)
  4K: XAVC S 4K (24p 60M/25p 60M, cuando la cámara no está conectada a través de Wi-Fi)

- El tiempo disponible para grabación de película varía con la temperatura, el formato de archivo/ajuste de grabación para películas, el entorno de red Wi-Fi, o la condición de la cámara antes de comenzar a grabar. Si recompone o toma imágenes frecuentemente después de conectar la alimentación, la temperatura dentro de la cámara aumentará y el tiempo de grabación disponible será más corto.
- Si aparece el icono [ ], la temperatura de la cámara ha subido.
- Si la cámara detiene la grabación de película debido a la temperatura alta, déjela durante algún tiempo con la alimentación desconectada. Comience a grabar después de que la temperatura dentro de la cámara baje completamente.
- Si observa los puntos siguientes, podrá grabar películas durante periodos de tiempo más largos.
  - Mantenga la cámara fuera de la luz solar directa.
  - Apague la cámara cuando no esté siendo utilizada.

- Cuando [Formato archivo] está ajustado a [AVCHD], el tamaño de archivo de película está limitado a aprox. 2 GB Si el tamaño del archivo de película alcanza aprox. 2 GB durante la grabación, se crea un archivo de película nuevo automáticamente.

Tema relacionado

- Duración de la batería y número de imágenes grabables

5-007-328-43(1) Copyright 2019 Sony Corporation

Utilización del cargador de batería en el extranjero

Puede utilizar el cargador de batería (suministrado) en cualquier país o región donde el suministro de alimentación sea de 100 V a 240 V de ca y 50 Hz/60 Hz
Dependiendo del país/región, es posible que necesite un adaptador de clavija para conectar a una toma de corriente de la pared. Consulte con una agencia de viajes, etc., y prepare por adelantado.

Nota

- No utilice un transformador de tensión electrónico, porque es posible que ocasione un malfuncionamiento.

5-007-328-43(1) Copyright 2019 Sony Corporation

Formato AVCHD

El formato AVCHD fue desarrollado para videocámaras digitales de alta definición cuando se graba una señal HD (Alta definición) utilizando tecnología de codificación de compresión de alta eficiencia. El formato MPEG-4 AVC/H.264 se utiliza para comprimir datos de vídeo, y el sistema Dolby Digital o Linear PCM se utiliza para comprimir datos de audio. El formato MPEG-4 AVC/H.264 permite comprimir imágenes con mayor eficiencia que el formato convencional de compresión de imágenes.

- Como el formato AVCHD utiliza tecnología de codificación de compresión, la imagen podrá ser inestable en escenas donde la pantalla, el ángulo de visión, o el brillo, etc., cambian drásticamente, pero esto no es un malfuncionamiento.

5-007-328-43(1) Copyright 2019 Sony Corporation

Licencia

Notas acerca de la licencia

Este producto viene con diversos software que se utilizan en base a contratos de licencia con los propietarios de esos software. A petición de los propietarios del copyright de estas aplicaciones de software, tenemos la obligación de informarle de lo siguiente. Las licencias (en inglés) están grabadas en la memoria interna de su producto. Establezca una conexión Mass Storage entre el producto y un ordenador para leer las licencias que hay en la carpeta “PMHOME” - “LICENSE”.

ESTE PRODUCTO SE CONCEDE BAJO LA LICENCIA DE LA CARTERA DE PATENTES AVC PARA USO PERSONAL DE UN CONSUMIDOR U OTROS USOS EN LOS QUE NO SE RECIBA REMUNERACIÓN PARA
(i) CODIFICAR VÍDEO CONFORME AL ESTÁNDAR AVC (“VÍDEO AVC”)
Y/O
(ii) DECODIFICAR VÍDEO AVC CODIFICADO POR UN CONSUMIDOR DEDICADO A UNA ACTIVIDAD PERSONAL Y/U OBTENIDO DE UN PROVEEDOR DE VÍDEO AUTORIZADO PARA PROPORCIONAR VÍDEO AVC.
NO SE OTORGA NINGUNA LICENCIA NI SE SUPONE IMPLÍCITA PARA NINGÚN OTRO USO. PARA INFORMACIÓN ADICIONAL, INCLUIDA LA RELACIONADA CON LA OBTENCIÓN DE LICENCIAS Y EL USO PROMOCIONAL, INTERNO Y COMERCIAL, PÓNGASE EN CONTACTO CON MPEG LA, L.L.C.
CONSULTE HTTP://WWW.MPEGLA.COM

Acerca del software aplicado GNU GPL/LGPL

En este producto se incluye el software que puede optar a la siguiente licencia GNU General Public License (en adelante referida como “GPL”) o GNU Lesser General Public License (en adelante referida como “LGPL”).
Esto le informa de que tiene derecho a acceder a, modificar, y redistribuir el código fuente para estos programas de software bajo las condiciones de la GPL/LGPL suministrada.
El código fuente se proporciona a través de Internet.
Utilice la URL siguiente para descargarlo.
http://oss.sony.net/Products/Linux/
Es preferible que no se ponga en contacto con nosotros en relación con el contenido del código fuente.

5-007-328-43(1) Copyright 2019 Sony Corporation

Cámara Digital de Lentes Intercambiables
ILCE-7RM4 α7RIV

Especificaciones

Cámara

[Sistema]

Tipo de cámara
Cámara Digital de Lentes Intercambiables

Objetivo
Objetivo de montura E de Sony

[Sensor de imagen]

Formato de imagen
Fotograma completo de 35 mm (35,7 mm × 23,8 mm), sensor de imagen CMOS

Número efectivo de píxeles de la cámara
Aprox. 61 000 000 píxeles

Número total de píxeles de la cámara
Aprox. 62 500 000 píxeles

[SteadyShot]

Sistema
Sistema de estabilización de imagen con sensor de movimiento en la cámara

[Antipolvo]

Sistema
Protección frente a carga electrostática en el filtro óptico y mecanismo de desplazamiento del sensor de imagen

[Sistema de enfoque automático]

Sistema de detección
Sistema de detección de fase/Sistema de detección de contraste

Rango de sensibilidad
–3 EV a +20 EV (en equivalente a ISO 100, F2,0)

Iluminador AF
Aprox. 0,3 m a 3,0 m (cuando se utiliza un FE 28-70 mm F3.5-5.6 OSS)

[Visor electrónico]

Tipo
1,3 cm (tipo 0,5) Visor electrónico

Número total de puntos
5 760 000 puntos

Cobertura de cuadro
100 %

Aumento
Aprox. 0,78× con objetivo de 50 mm a infinito, –1 m^{-1}

Punto de ojo
Aprox. 23 mm desde el ocular y aprox. 18,5 mm desde el cuadro del ocular a –1 m^{-1}

Ajuste de dioptrías
–4,0 m^{-1} a +3,0 m^{-1}

[Monitor]

Monitor LCD
Unidad TFT de 7,5 cm (tipo 3,0), panel táctil

Número total de puntos
1 440 000 puntos

[Control de exposición]

Método de medición
Medición evaluativa en 1 200 zonas

Rango de medición
–3 EV a +20 EV (en equivalente a ISO 100 con objetivo F2,0)

Sensibilidad ISO (Índice de exposición recomendado)
Imágenes fijas: ISO 100 a 32 000 (ISO extendido: Mínimo ISO 50, máximo ISO 102 400), [ISO AUTO] (ISO 100 a 12 800, se puede ajustar Máximo/Mínimo.)
Películas: equivalente a ISO 100 a 32 000, [ISO AUTO] (equivalente a ISO 100 a 12 800, se puede ajustar Máximo/Mínimo.)

Compensación de exposición
±5,0 EV (cambiable entre pasos de 1/3 EV y 1/2 EV)

Cuando se utiliza el dial de compensación de exposición: ±3,0 EV (pasos de 1/3 EV)

[Obturador]

Tipo
Controlado electrónicamente, traversa vertical, tipo plano focal

Gama de velocidades
Imágenes fijas: 1/8 000 de segundo a 30 segundo, BULB
Películas: 1/8 000 de segundo a 1/4 de segundo (pasos de 1/3 EV)

- Dispositivo compatible con 1080 60i: hasta 1/60 de segundo en modo AUTO (hasta 1/30 de segundo en modo Auto obturador lento)
- Dispositivo compatible con 1080 50i: hasta 1/50 de segundo en modo AUTO (hasta 1/25 de segundo en modo Auto obturador lento)

Velocidad de sincronización del flash
1/250 de segundo (cuando se utiliza un flash fabricado por Sony)

[Toma continua]

Velocidad de la toma continua
HI+ : Máximo de aprox. 10 imágenes por segundo/ Hi : Máximo de aprox. 8 imágenes por segundo/ MID : Máximo de aprox. 6 imágenes por segundo/ Lo : Máximo de aprox. 3 imágenes por segundo

- Basado en nuestras condiciones de medición. La velocidad de la toma continua puede ser más lenta, dependiendo de las condiciones de la toma.

[Formato de grabación]

Formato de archivo
Cumple con JPEG (DCF Ver. 2.0, Exif Ver. 2.31, MPF Baseline), RAW (formato ARW 2.3 de Sony)

Película (Formato XAVC S)
Cumple con el formato MPEG-4 AVC/H.264 XAVC S ver.1.0

Vídeo: MPEG-4 AVC/H.264

Audio: LPCM 2 canales (48 kHz 16 bit)

Película (Formato AVCHD)
Compatible con formato AVCHD versión 2,0

Vídeo: MPEG-4 AVC/H.264

Audio: Dolby Digital 2 canales, equipado con Dolby Digital Stereo Creator

- Fabricado bajo licencia de Dolby Laboratories.

[Soporte de grabación]

Tarjetas SD

[Ranura]

SLOT 1/SLOT 2
Ranura para tarjetas SD (compatible con UHS-I y UHS-II)

Admite operaciones entre dos tarjetas de memoria.

[Terminales de entrada/salida]

Terminal USB Type-C
SuperSpeed USB (USB 3.2 Gen 1)

Terminal multi/micro USB*
Hi-Speed USB (USB 2.0)

* Admite dispositivos compatibles con micro USB.

HDMI
Toma micro HDMI tipo D

Terminal (Micrófono)
Minitoma estéreo de Ø 3,5 mm

Terminal (Auriculares)
Minitoma estéreo de Ø 3,5 mm

Terminal (Sincronización del flash)

[Requisitos de Alimentación]

Entrada nominal
7,2 V ⎓

Consumo (durante la toma)
Uso de un FE 28-70 mm F3.5-5.6 OSS
Cuando se utiliza el visor: aprox. 3,7 W
Cuando se utiliza el monitor: aprox. 2,9 W

Temperatura de funcionamiento
0 a 40 °C

Temperatura de almacenamiento
–20 a 55 °C

Dimensiones (largo/alto/ancho) (Aprox.)
128,9 × 96,4 × 77,5 mm
128,9 × 96,4 × 67,3 mm (desde el mango hasta el monitor)

Peso (Aprox.)
665 g (incluyendo batería y tarjeta SD)

Micrófono
Estéreo

Altavoz
Monoaural

Impresión Exif
Compatible

DPOF
Compatible

PRINT Image Matching III
Compatible

[LAN inalámbrica]

WW716189 (consulte la placa de nombre en la parte inferior de la cámara)

Formato admitido
IEEE 802.11 a/b/g/n/ac

Banda de frecuencia
2,4 GHz / 5 GHz

Seguridad
WEP/WPA-PSK/WPA2-PSK

Método de conexión
Wi-Fi Protected Setup™ (WPS)/Manual

Método de acceso
Modo de infraestructura

WW587956 (consulte la placa de nombre en la parte inferior de la cámara)

Formato admitido
IEEE 802.11 b/g/n

Banda de frecuencia
2,4 GHz

Seguridad
WEP/WPA-PSK/WPA2-PSK

Método de conexión
Wi-Fi Protected Setup™ (WPS)/Manual

Método de acceso
Modo de infraestructura

[NFC]

Tipo de etiqueta
Cumple con NFC Forum Type 3 Tag

[Comunicaciones Bluetooth]

Estándar Bluetooth Ver. 4.1

Banda de frecuencia
2,4 GHz

Cargador de batería BC-QZ1

Entrada nominal
100 – 240 V ∿, 50/60 Hz 0,38 A

Salida nominal
8,4 V ⎓, 1,6 A

Batería recargable NP-FZ100

Tensión nominal
7,2 V ⎓

El diseño y las especificaciones están sujetos a cambios sin previo aviso.

5-007-328-43(1) Copyright 2019 Sony Corporation

Marcas comerciales

- XAVC S y XAVC S son marcas comerciales registradas de Sony Corporation.
- AVCHD y el logotipo de AVCHD son marcas comerciales de Panasonic Corporation y Sony Corporation.
- Mac es una marca comercial de Apple Inc., registrada en los Estados Unidos y en otros países.
- iPhone e iPad son marcas comerciales de Apple Inc., registradas en los Estados Unidos y en otros países.
- Blu-ray Disc™ y Blu-ray™ son marcas comerciales de Blu-ray Disc Association.
- DLNA y DLNA CERTIFIED son marcas comerciales de Digital Living Network Alliance.
- USB Type-C™ y USB-C™ son marcas comerciales de USB Implementers Forum.
- Dolby, Dolby Audio y el símbolo de la doble D son marcas comerciales de Dolby Laboratories.
- Los términos HDMI y HDMI High-Definition Multimedia Interface, y el Logotipo HDMI son marcas comerciales o marcas registradas de HDMI Licensing Administrator, Inc. en los Estados Unidos y en otros países.
- Microsoft y Windows son marcas comerciales registradas o marcas comerciales de Microsoft Corporation en los Estados Unidos y/o en otros países.
- El logotipo de SDXC es una marca comercial de SD-3C, LLC.
- Android y Google Play son marcas comerciales o marcas comerciales registradas de Google LLC.
- Wi-Fi, el logotipo de Wi-Fi y Wi-Fi Protected Setup son marcas comerciales registradas o marcas comerciales de Wi-Fi Alliance.
- N Mark es una marca comercial o una marca comercial registrada de NFC Forum, Inc. en los Estados Unidos y en otros países.
- La marca de la palabra Bluetooth® y los logotipos son marcas comerciales registradas propiedad de Bluetooth SIG, Inc. y cualquier uso de tales marcas por parte de Sony Corporation es bajo licencia.
- QR Code es una marca comercial de Denso Wave Inc.
- Además, los nombres de sistemas y productos utilizados en este manual son, en general, marcas comerciales o marcas comerciales registradas de sus respectivos desarrolladores o fabricantes. Sin embargo, las marcas ™ o ® podrán no haber sido utilizadas en todos los casos en este manual.

5-007-328-43(1) Copyright 2019 Sony Corporation

Cámara Digital de Lentes Intercambiables
ILCE-7RM4 α7RIV

Lista de valores de ajustes predeterminados

Lo siguiente son los valores de ajuste predeterminados.

Para restaurar los ajustes a los valores predeterminados

Seleccione MENU→ (Ajustes) → [Restablecer ajuste] → [Reponer ajustes de cámara] o [Inicializar] → [Intro].
Los elementos que se pueden restaurar usando [Reponer ajustes de cámara] son limitados. Consulte las tablas siguientes. Si selecciona [Inicializar], todos los ajustes de la cámara se restaurarán a los valores predeterminados.

Ajustes de cámara1

Elementos de MENU	Valor de ajuste predeterminado	Restaurable utilizando [Reponer ajustes de cámara]
Formato archivo	JPEG	✓
Tipo archivo RAW	Comprimido	✓
Calidad JPEG	Fina	✓
Tamañ img JPEG (cuando [Relación aspecto] está ajustado a [3:2])	L: 60M	✓
Tamañ img JPEG (cuando [Relación aspecto] está ajustado a [4:3])	L: 54M	✓
Tamañ img JPEG (cuando [Relación aspecto] está ajustado en [16:9])	L: 51M	✓
Tamañ img JPEG (cuando [Relación aspecto] está ajustado en[1:1])	L: 40M	✓
Tamañ img JPEG (cuando [Relación aspecto] está ajustada a [3:2] y se graba en tamaño equivalente al APS-C)	L: 26M	✓
Tamañ img JPEG (cuando [Relación aspecto] está ajustada a [16:9] y se graba en tamaño equivalente al APS-C)	L: 22M	✓
Tamañ img JPEG (cuando [Relación aspecto] está ajustada a [1:1] y se graba en tamaño equivalente al APS-C)	L: 17M	✓
Tamañ img JPEG (cuando [Relación aspecto] está ajustada a [4:3] y se graba en tamaño equivalente al APS-C)	L: 23M	✓
Relación aspecto	3:2	✓
APS-C/Super 35mm	Automático	—
RR Exp.Larga	Activar	✓
RR ISO Alta	Normal	✓
Rango color	sRGB	✓
Compensac. objetivo (Compens. sombras)	Automático	—

Elementos de MENU	Valor de ajuste predeterminado	Restaurable utilizando [Reponer ajustes de cámara]
Compensac. objetivo (Comp. aber. cromát.)	Automático	—
Compensac. objetivo (Compens. distorsión)	Desactivar	—
Modo manejo	Captura única	✓
Ajustes de Variación (Aut.disp dur. var.exp)	Desactivar	✓
Ajustes de Variación (Orden var.exp.)	0→-→+	✓
Func. capt. interv. (Captura de intervalo)	Desactivar	✓
Func. capt. interv. (Hora inicio captura)	1 seg.	✓
Func. capt. interv. (Intervalo de toma)	3 seg.	✓
Func. capt. interv. (Número de capturas)	30	✓
Func. capt. interv. (Sensib. Seguim. AE)	Medio	✓
Func. capt. interv. (Toma silenc. interv.)	Activar	✓
Func. capt. interv. (Prior. intervalo toma)	Desactivar	✓
Toma múlti despl píx	Desactivar	✓
MR 1/2 Recuperar	—	—
MR 1/2 Memoria	—	—
MR Selecc. el soporte	Ranura 1	✓
Reg ajuste toma pers	—	—
Modo de enfoque	AF automático	✓
Ajuste prior en AF-S	Énfasis Balanceada	—
Ajuste prior en AF-C	Énfasis Balanceada	—
Área de enfoque	Ancho	✓
Ajustes de enfoque	—	✓
Límite área enfoque	—	✓
Conm.áreaAF V/H	Desactivar	✓
Iluminador AF	Automático	✓
Ajust. AF cara/ojos (Priorid. cara/ojos AF)	Activar	✓
Ajust. AF cara/ojos (Detección de motivo)	Humano	✓
Ajust. AF cara/ojos (Selección ojo d./izq.)	Automático	✓
Ajust. AF cara/ojos (Visual. cuadro c./oj.)	Desactivar	✓
Ajust. AF cara/ojos (Visualiz. ojos animal)	Activar	✓
Sens. Seguim. AF	3(estándar)	✓

Elementos de MENU	Valor de ajuste predeterminado	Restaurable utilizando [Reponer ajustes de cámara]
Manejo abertura AF	Estándar	—
AF c/obturador	Activar	—
Pre-AF	Desactivar	—
AF Eye-Start	Desactivar	—
Registro área AF	Desactivar	—
Borr. área AF reg,	—	—
Color cuadro enfoq.	Blanco	—
Desact. Aut. Área AF	Desactivar	—
Mostr. área AF cont.	Activar	—
Área detección fase	Desactivar	—
Circul. punto enfoq.	No circula	✓
Micro ajuste AF* (Configur. ajuste AF) * Este elemento no se restaurará aunque seleccione [Reponer ajustes de cámara] o [Inicializar].	Desactivar	—
Micro ajuste AF* (Borrar) * Este elemento no se restaurará aunque seleccione [Reponer ajustes de cámara] o [Inicializar].	—	—
Micro ajuste AF* (cantidad) * Este elemento no se restaurará aunque seleccione [Reponer ajustes de cámara] o [Inicializar].	±0	—
Compensar exp.	±0,0	✓
Restablec. comp. EV	Restablecer	—
Ajuste ISO (ISO)	ISO AUTO	✓
Ajuste ISO (Límite de rango ISO)	ISO 50 – ISO 102 400	✓
Ajuste ISO (ISO AUTO VO mín.)	Estándar	✓
Modo medición	Multi	✓
Prior.cara mltmedic.	Activar	✓
Punto medic. puntual	Centro	✓
Paso exposición	0,3 EV	—
AEL con obturad.	Automático	—
Ajuste están. exp.	±0,0	—
Modo flash	Flash automático	✓
Compensac. flash	±0,0	✓

Elementos de MENU	Valor de ajuste predeterminado	Restaurable utilizando [Reponer ajustes de cámara]
Ajust.comp.exp.	Amb.y flash	—
Flash inalámbrico	Desactivar	✓
Reducción ojos rojos	Desactivar	✓
Ajustes flash externo (Ajust. activ. flash ext.)	—	—
Ajustes flash externo (Ajust. pers. flash ext.)	—	—
Balance blanco	Automático	✓
Ajuste prior en AWB	Estándar	✓
DRO	Optimizador gama dinám.: auto.	✓
Estilo creativo	Estándar	✓
Efecto de foto	Desactivar	✓
Perfil de imagen	Desactivar	✓
Bloq.AWB dispar.	Desactivar	✓
Amplific. enfoque	—	✓
Tiempo aum. enfoq.	Sin límite	—
Aum. inic. enfoq.	x1,0	—
AF en ampl. enfoq	Activar	—
Asistencia MF	Activar	—
Ajuste de resalte (Visualización resalte)	Desactivar	—
Ajuste de resalte (Nivel de resalte)	Medio	—
Ajuste de resalte (Color de resalte)	Blanco	—
Toma sin parpad.	Desactivar	✓
Registro de rostros	—	—
Prior. rostros registr.	Activar	✓

Ajustes de cámara2

Elementos de MENU	Valor de ajuste predeterminado	Restaurable utilizando [Reponer ajustes de cámara]
Modo de exposic.	Programa auto.	✓
S&Q Modo de exposic.	Programa auto.	✓
Formato archivo	XAVC S HD	✓
Grabar ajuste (cuando [Formato archivo] está ajustado a [XAVC S 4K])	24p 60M/25p 60M	✓

Elementos de MENU	Valor de ajuste predeterminado	Restaurable utilizando [Reponer ajustes de cámara]
Grabar ajuste (cuando [Formato archivo] está ajustado a [XAVC S HD])	60p 50M/50p 50M	✓
Grabar ajuste (cuando [Formato archivo] está ajustado a [AVCHD])	60i 17M(FH)/50i 17M(FH)	✓
S&Q Aj. cám. len+ráp (S&Q Grabar ajuste)	30p/25p	✓
S&Q Aj. cám. len+ráp (S&Q Veloc transmisión)	120fps/100fps	✓
Px Grabación proxy	Desactivar	✓
Velocidad AF	Normal	✓
Sens. Seguim. AF	Estándar	✓
Auto obtur. lento	Activar	✓
Aum. inic. enfoq.	x1,0	—
Grabación de sonido	Activar	✓
Nivel grabac. audio	26	✓
Visual. nivel aud.	Activar	—
Tiempo Salid. Audio	En vivo	✓
Reducc. ruido viento	Desactivar	✓
Visual. marcador	Desactivar	—
Ajustes marcador (Central)	Desactivar	—
Ajustes marcador (Aspecto)	Desactivar	—
Ajustes marcador (Zona seguridad)	Desactivar	—
Ajustes marcador (Guía de encuadre)	Desactivar	—
Modo luz de vídeo	Vínculo alimentación	—
Pelíc. c. disparador	Desactivar	—
Toma silenciosa	Desactivar	✓
e-Prim. cortin. obtur.	Activar	—
Liberar sin objetivo	Habilitar	—
Liberar sin tarj. mem.	Habilitar	—
SteadyShot	Activar	✓
Ajustes SteadyShot (Adaptación SteadyS.)	Automático	✓
Ajustes SteadyShot (Dist. focal SteadyS.) (cuando [Adaptación SteadyS.] está ajustado a [Manual])	8mm	✓
Zoom	—	—
Ajuste de zoom	Solo zoom óptico	—
Rotación anillo zoom	Izq.(W)/Derecha(T)	—

Elementos de MENU	Valor de ajuste predeterminado	Restaurable utilizando [Reponer ajustes de cámara]
Botón DISP (Monitor)	Mostrar toda info.	—
Botón DISP (Visor)	Nivel	—
FINDER/MONITOR	Automático	—
Vel. transm. visor	Estándar	—
Ajuste de cebra (Visualización cebra)	Desactivar	—
Ajuste de cebra (Nivel de cebra)	70	—
Línea de cuadrícula	Desactivar	—
Guía ajuste exposic.	Desactivar	—
Visualiz. en directo	Efecto ajustes activ.	—
Longitud capt. cont.	Sin mostrar	—
Rev.automática	Desactivar	—
Tecla person. (Rueda de control)	No ajustado	—
Tecla person. (Botón personaliz. 1)	Balance blanco	—
Tecla person. (Botón personaliz. 2)	Área de enfoque	—
Tecla person. (Botón personaliz. 3)	Modo de enfoque	—
Tecla person. (Botón personaliz. 4)	Sel. operación táctil	—
Tecla person. (Bot. centr. multisel.)	Estándar de enfoque	—
Tecla person. (Func. botón central)	No ajustado	—
Tecla person. (Func. botón izquierd.)	Modo manejo	—
Tecla person. (Func. botón derecho)	ISO	—
Tecla person. (Botón abajo)	No ajustado	—
Tecla person. (Botón AEL)	Retener AEL	—
Tecla person. (Botón AF-ON)	AF activado	—
Tecla person. (Botón retenc. enfoq.)	Retención enfoque	—
Tecla person. (Rueda de control)	Seguir person. ( )	—
Tecla person. (Botón personaliz. 1)	Seguir person. ( )	—
Tecla person. (Botón personaliz. 2)	Seguir person. ( )	—
Tecla person. (Botón personaliz. 3)	Seguir person. ( )	—

Elementos de MENU	Valor de ajuste predeterminado	Restaurable utilizando [Reponer ajustes de cámara]
Tecla person. (Botón personaliz. 4)	Seguir person. ( )	—
Tecla person. (Bot. centr. multisel.)	Seguir person. ( )	—
Tecla person. (Func. botón central)	Seguir person. ( )	—
Tecla person. (Func. botón izquierd.)	Seguir person. ( )	—
Tecla person. (Func. botón derecho)	Seguir person. ( )	—
Tecla person. (Botón abajo)	Seguir person. ( )	—
Tecla person. (Botón AEL)	Seguir person. ( )	—
Tecla person. (Botón AF-ON)	Seguir person. ( )	—
Tecla person. (Botón retenc. enfoq.)	Seguir person. ( )	—
Tecla person. (Botón personaliz. 1)	Seg. pers. (/)	—
Tecla person. (Botón personaliz. 2)	Seg. pers. (/)	—
Tecla person. (Botón personaliz. 3)	Proteger	—
Tecla person. (Botón Fn/)	Enviar a smartphone	—
Ajustes menú func.	—	—
Ajustes de Mi dial	—	—
Ajuste de dial	Av Tv	—
Rotación de Av/Tv	Normal	—
Dial de compens. Ev	Desactivar	—
Anillo func.(objetiv.)	Enfoque eléctrico	—
Func. de oper. táctil	Enfoque táctil	—
Botón MOVIE	Siempre	—
Bloq. part. funcional.	Desactivar	—
Señales audio	Activar	—

Red

Para restaurar el elemento para [Red] a los valores predeterminados, seleccione [Inicializar] o [Restablecer conf. red]. Estos elementos no se restaurarán a los valores predeterminados aunque seleccione [Reponer ajustes de cámara].

Elementos de MENU	Valor de ajuste predeterminado
Func Enviar a smart. (Enviar a smartphone)	—
Func Enviar a smart. (Px Objetivo de envío)	Sólo proxy
Func Enviar a smart. (Con. mientr. APAG.)	Desactivar
Enviar a ordenador	—
Func. transfer. FTP	—
Ver en TV	—
Ctrl con smartphone (Ctrl con smartphone)	Desactivar
Ctrl con smartphone (Conexión)	—
Ctrl con smartphone (Siempre conectado)	Desactivar
Función PC remoto (PC remoto)	Desactivar
Función PC remoto (Mét. con. PC remoto)	USB
Función PC remoto (Emparejamiento)	—
Función PC remoto (Inform. Wi-Fi Direct)	—
Función PC remoto (Dest. guard. img fija)	Sólo PC
Función PC remoto (Gua. img PC RAW+J)	RAW & JPEG
Función PC remoto (Tam. img guard. PC)	Original
Modo avión	Desactivar
Ajustes Wi-Fi (WPS Push)	—
Ajustes Wi-Fi (Conf. punto acceso)	—
Ajustes Wi-Fi (Banda de frecuencia)	2,4 GHz
Ajustes Wi-Fi (Muestra info Wi-Fi)	—
Ajustes Wi-Fi (Rest. SSID/Cntrsñ)	—
Ajustes Bluetooth (Función Bluetooth)	Desactivar
Ajustes Bluetooth (Emparejamiento)	—
Ajustes Bluetooth (Mostr. direcc. dispos)	—
Ajust vínc info ubic (Vínculo info. ubicac.)	Desactivar
Ajust vínc info ubic (Correcc. auto. hora) (cuando [Vínculo info. ubicac.] está ajustado en [Activar])	Activar
Ajust vínc info ubic (Ajuste auto. área) (cuando [Vínculo info. ubicac.] está ajustado en [Activar])	Activar
M. a dist. Bluetooth	Desactivar
Edit. Nombre Dispos.	—
Import. certific. raíz	—
Seguridad (IPsec) (IPsec)	Desactivar

Elementos de MENU	Valor de ajuste predeterminado
Seguridad (IPsec) (Dirección IP destino)	—
Seguridad (IPsec) (Clave compartida)	—
Restablecer conf. red	—

Reproduc- ción

Para restaurar el elemento para [Reproduc- ción] a los valores predeterminados, seleccione [Inicializar]. Estos elementos no se restaurarán a los valores predeterminados aunque seleccione [Reponer ajustes de cámara].

Elementos de MENU	Valor de ajuste predeterminado
Proteger	—
Rotar	—
Borrar	—
Valoración	—
Ajust. val.(tecl. pers)	—
Especific. Impresión	—
Copiar	—
Toma fotográfica	—
Aumentar	—
Aum. aumento inic	Aumento estándar
Aum. posic. inicial	Posición enfocada
Repr. cont. interv.	—
Veloc. repr. interv.	5
Diapositivas (Repetir)	Desactivar
Diapositivas (Intervalo)	3 seg.
Selecc. soporte repr.	Ranura 1
Modo visualización	Ver fecha
Índice imágenes	9 imágenes
Mostrar como grupo	Desactivar
Rotación visualizac.	Automático
Ajuste salto imagen (Seleccionar dial)	Dial frontal
Ajuste salto imagen (Método salto imagen)	Una por una

Ajustes

Para restaurar el elemento para [Ajustes] a los valores predeterminados, seleccione [Inicializar]. Estos elementos no se restaurarán a los valores predeterminados aunque seleccione [Reponer ajustes de cámara].

Elementos de MENU	Valor de ajuste predeterminado
Brillo de monitor	Manual
Brillo del visor	Automático
Temper. color visor	±0
Asist. visual. Gamma	Desactivar
Ajustes de volumen	7
Confirm.Borrar	1° "Cancelar"
Calidad visual	Estándar
Hora inic. ahor. ener.	1 min.
Temp. APAGA auto	Estándar
Selector NTSC/PAL	—
Modo limpieza	—
Operación táctil	Desactivar
Pantall./almoh. táctil	Solo pantalla táctil
Ajust. almohad.táctil (Operac. en orient. v.)	Activar
Ajust. almohad.táctil (Modo posición táctil)	Posición absoluta
Ajust. almohad.táctil (Área de operación)	Derecha 1/2
Modo demostración	Desactivar
Ajustes TC/UB (Ajust. visual. TC/UB)	Contador
Ajustes TC/UB (TC Preset)	00:00:00.00
Ajustes TC/UB (UB Preset)	00 00 00 00
Ajustes TC/UB (TC Format)	DF
Ajustes TC/UB (TC Run)	Rec Run
Ajustes TC/UB (TC Make)	Preset
Ajustes TC/UB (UB Time Rec)	Desactivar
Mando a distancia IR	Desactivar
Ajustes HDMI (Resolución HDMI)	Automático
Ajustes HDMI (Salida 24p/60p)	60p
Ajustes HDMI (Mostrar infor. HDMI)	Activado
Ajustes HDMI (Salida TC)	Desactivar
Ajustes HDMI (Control de REC)	Desactivar
Ajustes HDMI (CTRL.POR HDMI)	Activar
Sel. de salida 4K	Tarj. de mem.+HDMI
Conexión USB	Automático

Elementos de MENU	Valor de ajuste predeterminado
Ajuste USB LUN	Multi
Alimentación USB	Activar
Idioma	—
Ajuste fecha/hora	—
Configuración área	—
Información IPTC (Inscribir la info. IPTC)	Desactivar
Información IPTC (Registrar info. IPTC)	—
Inform. de copyright (Inscr. info. copyright)	Desactivar
Inform. de copyright (Establecer fotógrafo)	—
Inform. de copyright (Establecer copyright)	—
Inform. de copyright (Mstr. info. copyright)	—
Inscrib. número serie	Desactivar
Formatear	—
Ajustes soport. grab. (Prior. a soporte grab.)	Ranura 1
Ajustes soport. grab. (Modo de grabación)	Estándar
Ajustes soport. grab. (Conmut. auto soport.)	Desactivar
Aj. archiv./carpet. (Número archivo)	Serie
Aj. archiv./carpet. (Establ. nombre arch.)	DSC
Aj. archiv./carpet. (Selec. carpeta grab.)	—
Aj. archiv./carpet. (Carpeta nueva)	—
Aj. archiv./carpet. (Nombre carpeta)	Forma normal
Ajustes archivo (Número archivo)	Serie
Ajustes archivo (Rest. contador serie)	—
Ajustes archivo (Form. nombr. archiv.)	Estándar
Ajustes archivo (Ajust. nombre título)	—
Recuperar BD imág.* * Esto no se realizará aun cuando seleccione [Reponer ajustes de cámara] o [Inicializar].	—
Ver info del soporte	—
Versión	—
Logotip. certificación	—
Guard./carg. ajustes	—
Restablecer ajuste	—

★ Mi Menú

Para restaurar el elemento para [Mi Menú] a los valores predeterminados, seleccione [Inicializar] o [Borrar todo]. Estos elementos no se restaurarán a los valores predeterminados aunque seleccione [Reponer ajustes de cámara].

Elementos de MENU	Valor de ajuste predeterminado
Añadir elemento	—
Ordenar elemento	—
Borrar un elemento	—
Borrar una página	—
Borrar todo	—
Mostrar de Mi Menú	Desactivar

5-007-328-43(1) Copyright 2019 Sony Corporation

Solución de problemas

Si encuentra problemas con el producto, intente las soluciones siguientes.

1. **Retire la batería, espere un minuto aproximadamente, vuelva a insertarla, después conecte la alimentación.**
2. **Inicialice los ajustes.**
3. **Consulte con el distribuidor o con la oficina de servicio local autorizada. En nuestra página web de atención al cliente se puede encontrar información adicional sobre este producto y obtener respuestas a las preguntas más frecuentes.**
   https://www.sony.net/

Tema relacionado

- Restablecer ajuste

5-007-328-43(1) Copyright 2019 Sony Corporation

Mensajes de aviso

Ajustar área/fecha/hora.

- Ajuste el área, la fecha y la hora. Si no ha utilizado el producto durante un tiempo prolongado, cargue la batería interna recargable de respaldo.

Carga insuficiente.

- La función de copia de imágenes o de limpieza del sensor de imagen no se realizará porque el nivel de batería restante es demasiado bajo. Recargue la batería o suministre alimentación conectando la cámara a un ordenador, etc.

No se puede utilizar tarj. memoria. ¿Formatear?

- La tarjeta de memoria ha sido formateada en un ordenador y el formato de archivo se ha modificado. Seleccione [Intro] y después formatee la tarjeta de memoria. Puede utilizar la tarjeta de memoria otra vez; sin embargo, todos los datos anteriores de la tarjeta de memoria se borrarán. Es posible que lleve algún tiempo completar el formateo. Si todavía aparece el mensaje, cambie la tarjeta de memoria.

Error en la tarjeta de memoria.

- Se ha insertado una tarjeta de memoria incompatible.
- El formateo ha fallado. Formatee la tarjeta de memoria otra vez.

No se puede leer tarjeta memoria. Vuelva a insertar tarjeta memoria.

- Se ha insertado una tarjeta de memoria incompatible.
- La tarjeta de memoria está dañada.
- La sección del terminal de la tarjeta de memoria está sucia.

Tarjeta de memoria bloqueada.

- Está utilizando una tarjeta de memoria con conmutador de protección contra la escritura o conmutador de protección contra el borrado, y el conmutador está ajustado en la posición LOCK. Ajuste el conmutador en la posición de grabación.

No se puede abrir el obturador ya que la tarjeta de memoria no está insertada.

- No se ha insertado una tarjeta de memoria en la ranura de tarjeta de memoria seleccionada en [Prior. a soporte grab.].
- Para liberar el obturador sin insertar una tarjeta de memoria en la cámara, ajuste [Liberar sin tarj. mem.] a [Habilitar]. En este caso, no se guardarán imágenes.

Es posible que esta tarjeta de memoria no pueda grabar y reproducir con normalidad.

- Se ha insertado una tarjeta de memoria incompatible.

Procesando...

- El producto está realizando la reducción de ruido. Durante este proceso de reducción no se puede hacer ninguna otra toma.

Imposible mostrar.

- Es posible que las imágenes grabadas con otros productos o modificadas con un ordenador no se visualicen.
- El procesamiento en el ordenador tal como borrar los archivos de imagen puede ocasionar inconsistencias en los archivos de base de datos de imagen. Repare los archivos de la base de datos de imagen.

Compruebe que un objetivo esté montado. Para objetivos no admitidos, ajuste "Liberar sin objetivo" en el menú para que se pueda "Habilitar".

- El objetivo no está colocado correctamente o no está colocado. Si el mensaje aparece cuando hay un objetivo colocado, vuelva a colocarlo. Si el mensaje aparece con frecuencia, compruebe si los contactos del objetivo y del producto están limpios o no.
- Al acoplar el producto a un telescopio astronómico o instrumento similar, o al usar un objetivo no compatible, ajuste [Liberar sin objetivo] a [Habilitar].

Imposible imprimir.

- Ha intentado marcar imágenes RAW con una marca DPOF.

Calentamiento de cámara. Dejar que se enfríe.

- El producto se ha calentado porque ha estado tomando imágenes continuamente. Desconecte la alimentación y enfríe el producto y espere hasta que el producto esté listo para tomar imágenes otra vez.

- Ha estado grabando imágenes durante largo tiempo, la temperatura del producto ha subido.

- El número de imágenes es superior a las imágenes totales cuya fecha puede gestionar el producto en un archivo de base de datos.

- Resulta imposible registrar en el archivo de base de datos. Importe todas las imágenes a un ordenador utilizando PlayMemories Home y recupere la tarjeta de memoria.

Error de Archivo base datos imagen

- Hay algún problema con el archivo de base de datos de imagen. Seleccione [Ajustes] → [Recuperar BD imág.].

Error en el sistema
Error de cámara. Apague y encienda.

- Retire la batería, y después vuelva a insertarla. Si el mensaje aparece con frecuencia, consulte con la oficina de servicio local autorizada de Sony.

Error archivo base datos imagen. ¿Recuperar?

- No se puede grabar y reproducir una película AVCHD porque el archivo de base de datos de imagen está dañado. Recupere el archivo de base de datos siguiendo las instrucciones en pantalla.

Imposible aumentar.
Imposible rotar imagen.

- Es posible que las imágenes grabadas con otros productos no se puedan ampliar o girar.

Imposible crear más carpetas.

- Una carpeta en la tarjeta de memoria tiene los primeros tres dígitos “999”. No se pueden crear más carpetas en esta cámara.

Tema relacionado

- Notas sobre la tarjeta de memoria
- Formatear
- Liberar sin objetivo

5-007-328-43(1) Copyright 2019 Sony Corporation

Páginas recomendadas

- **Toma múltiple con desplazamiento de píxeles**
  Puede crear imágenes con una resolución más alta de la que es posible en la toma normal grabando cuatro o dieciséis imágenes RAW y, a continuación, combinándolas en un ordenador. Esto es útil cuando se toman motivos fijos, tales como obras de arte o de arquitectura.

- **Cambio automático de soporte**
  Si utiliza dos ranuras de tarjeta de memoria, puede cambiar automáticamente la grabación a la otra tarjeta de memoria cuando se llena la tarjeta de memoria que está utilizando.

- **ILCE-7RM4 - Información de soporte**
  Este sitio web proporciona información básica de la cámara e información sobre lentes y accesorios compatibles. (Se abrirá otra ventana).

5-007-328-43(1) Copyright 2019 Sony Corporation