Interchangeable Lens Digital Camera
ILME-FR7 / ILME-FR7K

Ce guide décrit la configuration et l'utilisation de la Interchangeable Lens Digital Camera ILME-FR7 / ILME-FR7K.

Consultez ce manuel et le mode d'emploi pour les dispositifs connexes, si nécessaire.

Rubriques recommandées du Manuel d'aide

En commençant à utiliser ce produit, vous acceptez les conditions d'utilisation du contrat de licence du logiciel.

Accès à l'application Web depuis un navigateur Web

En connectant l'appareil à une tablette ou un ordinateur, vous pouvez utiliser et configurer l'appareil depuis un navigateur Web.

Configuration initiale de l'appareil

Initialisez les réglages de l'appareil, tels que les informations de l'administrateur, la langue d'affichage et les réglages de date et d'heure à partir de l'application Web.

Réinitialisation des réglages de l'appareil

Vous pouvez restaurer tous les réglages du réseau et de l'appareil sur les réglages d'usine par défaut.

Bloc de connecteur

Cette rubrique décrit l'emplacement et les fonctions des pièces sur le bloc de connecteur de l'appareil.

Connexion d'un pupitre de télécommande RM-IP500

Vous pouvez connecter un pupitre de télécommande RM-IP500 à l'appareil.

Caractéristiques techniques

Caractéristiques techniques détaillées de l'appareil.

Dépannage

Décrit les symptômes, les causes et les solutions aux problèmes qui peuvent survenir lors de l'utilisation de l'appareil.

Connexion de l'appareil à un périphérique réseau via une connexion filaire

Vous pouvez connecter l'appareil à un réseau qui ne dispose pas d'un serveur DHCP (mode adresse IP fixe). Consultez « Connexion à un réseau sans serveur DHCP ».

Présentation

Applications d'utilisation courante

Exemple de configuration du système

Contrôle d'un seul appareil à l'aide de la télécommande infrarouge fournie

Contrôle d'un seul appareil à l'aide d'une tablette ou d'un ordinateur

Contrôle d'un seul appareil à l'aide d'un pupitre de télécommande externe

Contrôle de plusieurs appareils à l'aide d'un pupitre de télécommande externe

Localisation et fonctions des pièces

Vue de face

Vue arrière

Bloc de connecteur

Vue de côté

Vue du dessus

Vue du dessous

Support d'objectif

Emplacement et fonctions des pièces de la télécommande infrarouge (fournie)

Écran de l'application Web

Présentation de l'écran de l'application Web

Structure des zones communes des écrans

Structure de l'écran d'opération en direct

Structure de l'écran des réglages PTZ AFR

Structure de l'écran d'opération de lecture

Structure de l'écran des réglages

Menu de la caméra

Affichage de l'écran de la caméra

Préparatifs

Montage de l'appareil

Montage à la verticale dans un emplacement fixe

Montage à la verticale dans un emplacement élevé et fixe

Montage au plafond

Fixation/retrait d'un objectif

Précautions lors de la fixation/retrait d'un objectif

Vérification des commutateurs d'objectif

Précautions à prendre lors de l'utilisation d'un objectif zoom

Fixation d'un objectif

Retrait d'un objectif

Raccordement des câbles

Connexion de l'appareil à un périphérique réseau via une connexion filaire

Connexion d'une alimentation électrique

Utilisation de l'alimentation CA

Utilisation de l'alimentation PoE++

Réinitialisation de panoramique/inclinaison

Configuration avant la prise de vue

Initialisation de l'appareil à l'aide de l'application Web

- Accès à l'application Web depuis un navigateur Web
- Configuration initiale de l'appareil
- Réinitialisation des réglages de l'appareil

Configuration des opérations de base

Préparation des cartes mémoire

- Cartes mémoire prises en charge
- Insertion des cartes mémoire
- Éjection d'une carte mémoire
- Formatage (initialisation) de cartes mémoire
- Vérification de la durée d'enregistrement restante
- Restauration de cartes mémoire

Prise de vue

Fonctionnement de base

Démarrage/arrêt de l'enregistrement

Sélection alternative des cartes mémoire

Vérification de l'audio

Spécification des données temporelles

Passage en revue de l'enregistrement (Rec Review)

Réglage du cadrage

Écran de réglage du cadrage

Réglage de la direction de prise de vue

- Réglage de la direction de la prise de vue à l'aide de l'application Web
- Réglage de la vitesse d'opération de panoramique/inclinaison
- Réglage de l'accélération d'opération de panoramique/inclinaison
- Réglage de la direction de la prise de vue à l'aide de la télécommande infrarouge fournie

Réglage du zoom

- Réglage du type de zoom
- Réglage du zoom à l'aide de l'application Web
- Réglage de la vitesse d'opération du zoom
- Réglage du zoom à l'aide de la télécommande infrarouge fournie

Sauvegarde/restauration de la position du panoramique/inclinaison/zoom de la caméra (position prédéfinie)

- Étalonnage d'un objectif à monture E
- Sauvegarde/restauration du panoramique/inclinaison, de la position du zoom et du réglage de mise au point à l'aide de l'application Web
- Renommage des positions prédéfinies à l'aide de l'application Web
- Remplacement d'une position prédéfinie sauvegardée par une nouvelle position à l'aide de l'application Web
- Suppression d'une position prédéfinie sauvegardée à l'aide de l'application Web
- Synchronisation de l'opération de panoramique/inclinaison et de l'opération de zoom/mise au point lors de la restauration d'une position prédéfinie
- Modification de la vitesse de transition (panoramique-inclinaison/zoom/mise au point) lors de la restauration d'une position prédéfinie
- Modification de la durée de transition (panoramique-inclinaison/zoom) lors de la restauration d'une position prédéfinie
- Sauvegarde/restauration de la position du panoramique/inclinaison et du zoom à l'aide de la télécommande infrarouge fournie

Enregistrement/lecture des opérations de cadrage de la caméra (PTZ Trace)

- Enregistrement des opérations de cadrage de la caméra à l'aide de l'application Web
- Lecture des opérations de cadrage de la caméra à l'aide de l'application Web
- Suppression des opérations de cadrage enregistrées par la caméra à l'aide de l'application Web
- Enregistrement des opérations de cadrage de la caméra à l'aide de la télécommande infrarouge fournie
- Lecture des opérations de cadrage de la caméra à l'aide de la télécommande infrarouge fournie

Cadrage automatique de la caméra (cadrage automatique PTZ)

- À propos du cadrage automatique PTZ
- Configuration des réglages initiaux du cadrage automatique PTZ
- Spécification des sujets pour le suivi automatique (mode de démarrage manuel du suivi)
- Sélection de sujets dans une position spécifiée et suivi automatique (mode de démarrage automatique du suivi)
- Rappel d'un préréglage de composition de cadrage automatique PTZ
- Renommer un préréglage de composition de cadrage automatique PTZ
- Passage d'un préréglage de composition de cadrage automatique PTZ à un nouveau préréglage

Vérification à distance de l'état du cadrage automatique PTZ

Réglage de la mise au point

Écran de réglage de la mise au point

Réglage manuel de la mise au point (Manual Focus)

Réglage manuel à l'aide de l'application Web

Réglage manuel à l'aide de la télécommande infrarouge fournie

Mise au point en spécifiant une position de mise au point (mise au point sur un point)

Utilisation temporaire de la mise au point automatique (Push Auto Focus (AF))

Utilisation de la mise au point automatique à prise de vue unique (Push Auto Focus (AF-S))

Réglage automatique de la mise au point (Auto Focus)

Réglage automatique à l'aide de l'application Web

Réglage automatique à l'aide de la télécommande infrarouge fournie

Réglage de la zone/position de mise au point automatique (zone de mise au point)

Modification rapide de la zone de mise au point (Réglage de mise au point)

Déplacement du cadre de la zone de mise au point par opération tactile (zone de mise au point tactile)

Réglage de l'opération de mise au point automatique par pression (vitesse de transition AF, sensibilité de changement de sujet AF)

Réglage manuel de la cible de mise au point automatique (AF Assist) à l'aide de l'application Web

Mise au point manuelle pendant la mise au point automatique à l'aide de la télécommande infrarouge fournie

Utilisation de la mise au point manuelle lors de la mise au point automatique (Mise au point manuelle par pression)

Suivi à l'aide de la détection des visages/yeux (Face/Eye Detection AF)

Suivi d'un sujet spécifié (Realtime Tracking AF)

Réglage de la luminosité

Écran de réglage de la luminosité

Réglage de la sensibilité de base

Réglage du niveau cible pour le réglage automatique de la luminosité

Réglage du diaphragme

Réglage automatique du diaphragme

Réglage manuel du diaphragme

Réglage du gain

Réglage automatique du gain

Réglage manuel du gain

Réglage de l'obturateur

Réglage automatique de l'obturateur
Réglage manuel de l'obturateur
Réglage du niveau de luminosité (filtre ND)
À propos du filtre ND
Réglage en mode prédéfini
Réglage automatique en mode variable
Réglage manuel en mode variable
Réglage pour des couleurs naturelles (équilibre des blancs)
Écran de réglage de la balance des blancs
Réglage automatique de la balance des blancs
Réglage manuel de la balance des blancs
Exécution automatique de la balance des blancs
Configuration de l'audio à enregistrer
Écran de configuration audio
Sélection du dispositif d'entrée audio
Réglage automatique du niveau d'enregistrement audio
Réglage manuel du niveau d'enregistrement audio
Fonctions utiles
Utilisation du menu Direct
Touches personnalisables
Ralenti et accéléré
Enregistrement de la vidéo par intermittence (Interval Rec)
Enregistrement d'images en cache (Picture Cache Rec)
Enregistrement simultané sur les cartes mémoire A et B (2-slot Simul Rec)
Moniteur de signal vidéo
Balises de plan
Compensation de la respiration
Enregistrement du proxy
Présentation de l'enregistrement proxy
Enregistrement d'un proxy
Prise de vue avec l'apparence souhaitée (Look)
Présentation de l'apparence

Sélection d'une apparence

Importation d'une apparence de base souhaitée

Personnalisation d'une apparence (Look)

Enregistrement d'une apparence (Look)

Suppression d'une apparence de base

Prise de vue avec réglage d'apparence en post-production

Prise de vue avec réglage d'apparence en post-production

Application d'un LUT à une sortie HDMI et à une diffusion en continu

Modification d'un LUT

Modification de la distribution de zones sombres et lumineuses dans une image enregistrée

Enregistrement RAW

Enregistrement d'une vidéo au format RAW

Enregistrement en mode ralenti et accéléré d'une vidéo RAW

Ajustement du bokeh (Fonction de contrôle du bokeh)

Activation/désactivation de la fonction de contrôle du bokeh

Ajustement du degré de bokeh

Enregistrement et chargement des données de configuration

Présentation de l'enregistrement et du chargement des données de configuration

Enregistrement d'un fichier ALL

Chargement d'un fichier ALL

Fonctions réseau

Transfert de fichiers

À propos du transfert de fichiers

Enregistrement d'une destination de transfert de fichiers

Sélection d'un fichier et téléchargement

- Téléchargement d'un plan proxy sur une carte mémoire à partir de l'écran des miniatures
- Téléchargement d'un plan original sur une carte mémoire à partir d'un écran des miniatures
- Vérification de l'état du transfert de fichiers

Téléchargement à l'aide d'un FTP sécurisé

Configuration de la diffusion en continu

À propos de la diffusion en continu

Configuration du format pour la diffusion en continu

Configuration du codec vidéo pour la diffusion en continu

Réglage du codec audio pour la diffusion en continu

Démarrage/Arrêt de la diffusion en continu

Ecran de miniatures

Ecran de miniatures

Lecture de plans et autres opérations sur les plans

Lecture de plans enregistrés

Opérations sur les plans enregistrés

Menu de la caméra et réglages détaillés

Configuration du menu de la caméra

Fonctionnement du menu de la caméra

Fonctionnement du menu de la caméra

Saisie d'une chaîne de caractères

Menu User

User

Menu Edit User

Edit User

Menu Shooting

ISO/Gain/EI

ND Filter

Shutter

Iris

Auto Exposure

White

White Setting

Offset White

Focus

S&Q Motion

LUT On/Off

Noise Suppression

Flicker Reduce

SteadyShot

Menu Project

Base Setting

Rec Format

Cine EI/Flex.ISO Set

Simul Rec

Proxy Rec

Interval Rec

Picture Cache Rec

SDI/HDMI Rec Control

Assignable Button

Menu Paint/Look

Scene File

Base Look

Reset Paint Settings

Black

Knee

Detail

Matrix

Multi Matrix

Menu Pan-Tilt

P/T Acceleration

Menu TC/Media

Timecode

TC Display

Users Bit

HDMI TC Out

Clip Name Format

Update Media

Format Media

Media Life

Menu Monitoring

Output Format

Display On/Off

Video Signal Monitor

Marker

Menu Audio

Audio Input

Audio Output

Menu Thumbnail

Display Clip Properties

Set Clip Flag

Lock/Unlock Clip

Delete Clip

Transfer Clip

Transfer Clip (Proxy)

Filter Clips

Customize View

Menu Technical

Color Bars

Genlock

Tally

Rec Review

Zoom

Lens

APR

Menu Network

Wired LAN

File Transfer

Menu Maintenance

Language

Clock Set

Hours Meter

Réglages et valeurs par défaut du menu Shooting

Réglages et valeurs par défaut d'ISO/Gain

Réglages et valeurs par défaut d'AGC Limit

Réglages de qualité d'image sauvegardés pour chaque mode de prise de vue

Menu Web et réglages détaillés

Configuration du menu Web

Opérations du menu Web

Menu Shooting

Focus

Menu Project

Base Setting

Rec Format

Simul Rec

Proxy Rec

Interval Rec

Picture Cache Rec

All File

Menu Paint/Look

Base Look

Menu Pan-Tilt

P/T Speed

P/T Acceleration

P/T Range Limit

P/T Direction

P/T Preset

Menu Monitoring

Output Format

Output Display

Menu Audio

Audio Input

Audio Output

Menu Technical

Tracking Data Output

Tracking Data

Tally

IR Remote

RCP/MSU

Lens Controller

Menu Network

Camera Name

User

Wired LAN

File Transfer

FTP Server 1 à 3

SSL

SSH

Referer Check

Brute Force Attack Protection

Menu Stream

Stream

Video Stream

Audio Stream

Menu Maintenance

Language

Accessibility

Clock Set

Reset

Information

System Log

HTTP Access Log

Service

Software

Connexion de dispositif externe

Connexion des moniteurs externes et des dispositifs d'enregistrement

Connexion d'un RCP/MSU (option)

Connexion d'un RCP/MSU/CNA-2

Connexion un-à-un entre l'appareil et un RCP

Utilisation de l'appareil dans un environnement multi-caméras avec un MSU/CNA-2/logiciel de commande à distance de la caméra

Listes des fonctions prises en charge

Opération à l'aide d'un pupitre de télécommande RM-IP500 (en option)

À propos des opérations à l'aide du pupitre de télécommande RM-IP500 (en option)

Connexion d'un pupitre de télécommande RM-IP500

Utilisation de Camera Remote SDK

À propos de Camera Remote SDK

Synchronisation avec un dispositif externe

À propos de la synchronisation avec un dispositif externe

Synchronisation de la phase du signal vidéo (Genlock)

Verrouillage du code temporel sur d'autres dispositifs

Connexion d'un microphone externe ou d'un dispositif audio externe

Gestion/Montage de plans à l'aide d'un ordinateur

Sortie d'un signal de fibre optique

Connexion d'un signal tally

Sortie des données de suivi

Connexion d'un contrôleur d'objectif

Réglage du zoom à l'aide du contrôleur d'objectif

Annexe

Précautions d'utilisation

Formats de sortie et limites

Dépannage

Avertissements de fonctionnement

Liste des éléments de menu

Éléments enregistrés avec une position prédéfinie

Diagrammes bloc

Mise à jour du logiciel de l’objectif à monture E

Fixation du cache du bouton de déblocage de l’objectif

Licences

Caractéristiques techniques

Marques commerciales

Pour plus d’informations sur la conformité aux lois sur l’accessibilité du Web en France, reportez-vous à la page suivante.
Accessibilité en France : conformité partielle
https://helpguide.sony.net/accessibility/france/v1/fr/index.html

5-041-957-24(1) Copyright 2022 Sony Corporation

Interchangeable Lens Digital Camera
ILME-FR7 / ILME-FR7K

Exemple de configuration du système

Cet appareil peut être combiné avec des périphériques pour former de nombreuses configurations de système.

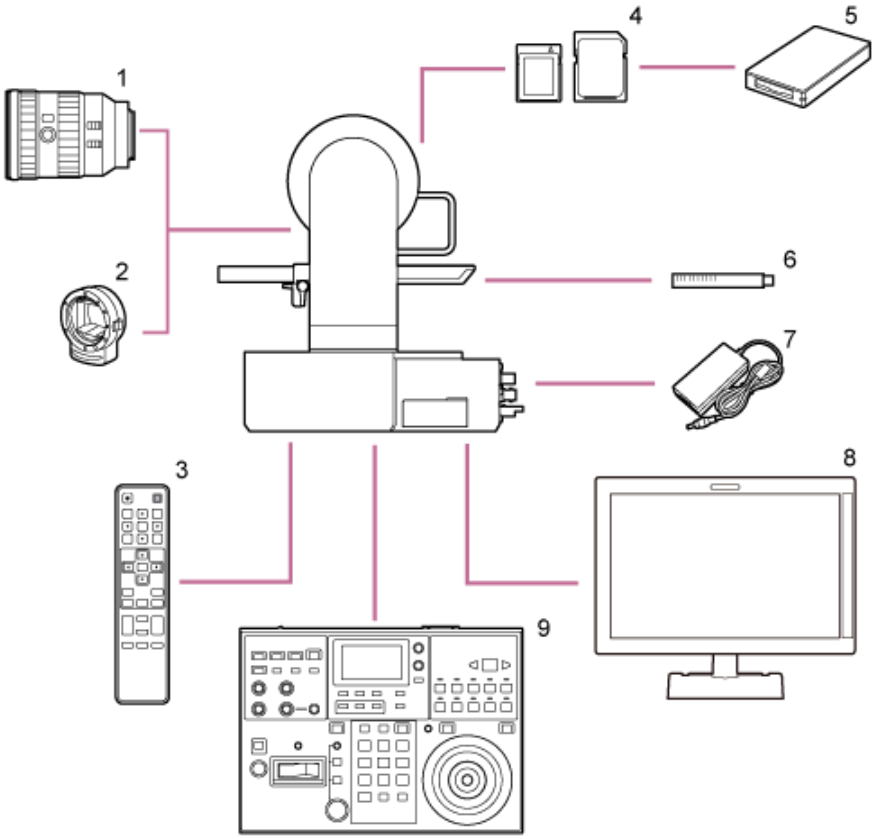

1. **Objectif à monture E**
2. **Adaptateur de monture de type A LA-EA3 / LA-EA4**
3. **Télécommande infrarouge (fournie)**
4. **Cartes mémoire CFexpress Type A / cartes mémoire SDXC**
5. **Lecteur de carte CFexpress Type A / lecteur de carte SD**
6. **Microphone ECM-680S, ECM-678*, ECM-674***
   * Le câble adaptateur XLR EC-0.5X3F5M 3 broches → 5 broches est requis.
7. **Adaptateur CA (fourni)**
8. **Moniteur vidéo**
9. **Pupitre de télécommande RM-IP500**

5-041-957-24(1) Copyright 2022 Sony Corporation

Interchangeable Lens Digital Camera
ILME-FR7 / ILME-FR7K

Contrôle d'un seul appareil à l'aide de la télécommande infrarouge fournie

Vous pouvez contrôler un seul appareil à distance à l'aide de la télécommande infrarouge fournie.

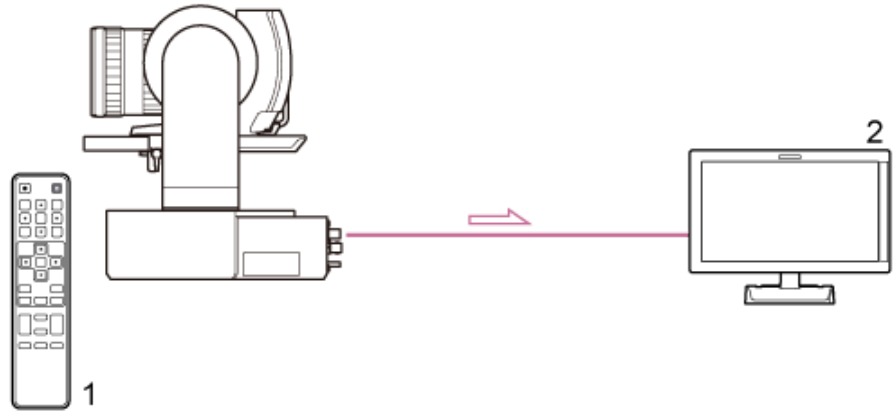

Signal vidéo
Sens du signal

1. **Télécommande infrarouge (fournie)**

2. **Moniteur vidéo**

5-041-957-24(1) Copyright 2022 Sony Corporation

Interchangeable Lens Digital Camera
ILME-FR7 / ILME-FR7K

Contrôle d'un seul appareil à l'aide d'une tablette ou d'un ordinateur

Vous pouvez connecter une tablette ou un ordinateur à l'appareil, puis contrôler l'appareil à l'aide d'un navigateur Web.

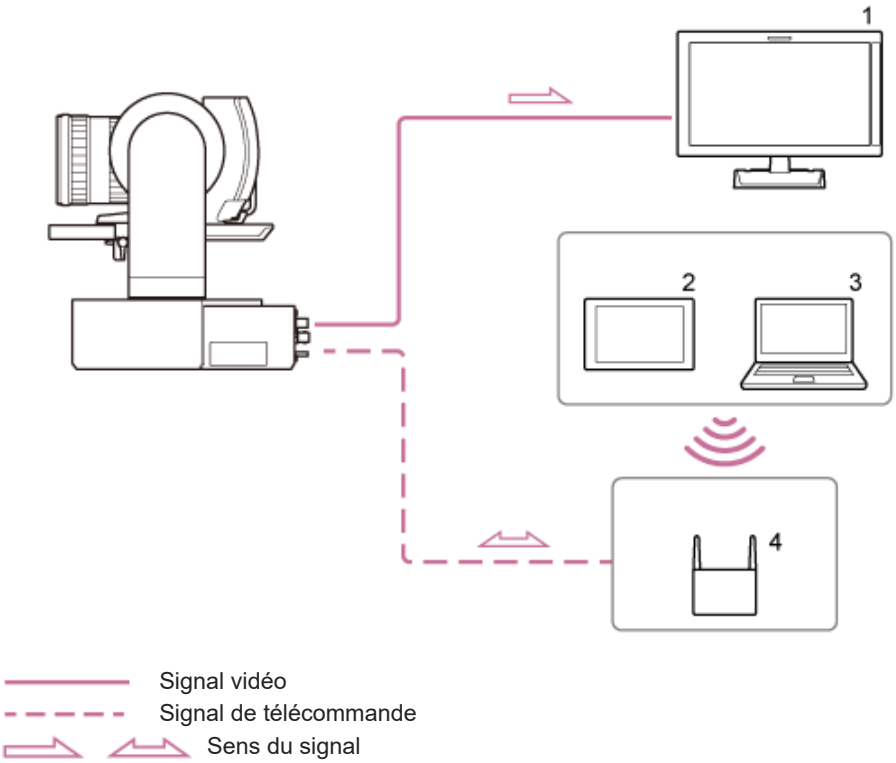

1. **Moniteur vidéo**
2. **Tablette**
3. **Ordinateur**
4. **Point d'accès**

5-041-957-24(1) Copyright 2022 Sony Corporation

Contrôle d'un seul appareil à l'aide d'un pupitre de télécommande externe

Vous pouvez contrôler l'appareil à distance à l'aide d'un pupitre de télécommande.

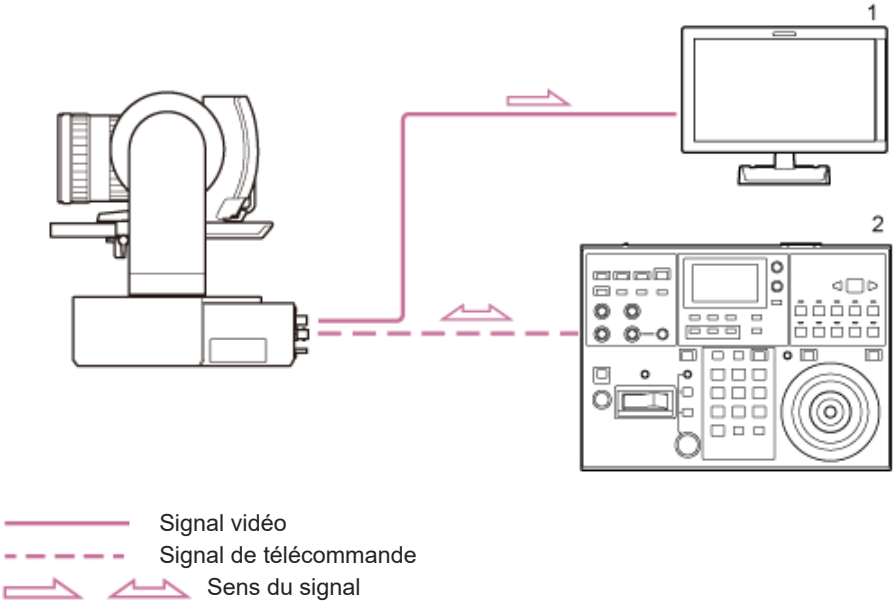

1. **Moniteur vidéo**

2. **Pupitre de télécommande RM-IP500**

5-041-957-24(1) Copyright 2022 Sony Corporation

Contrôle de plusieurs appareils à l'aide d'un pupitre de télécommande externe

Vous pouvez contrôler jusqu'à 100 appareils à distance à l'aide d'un seul pupitre de télécommande.

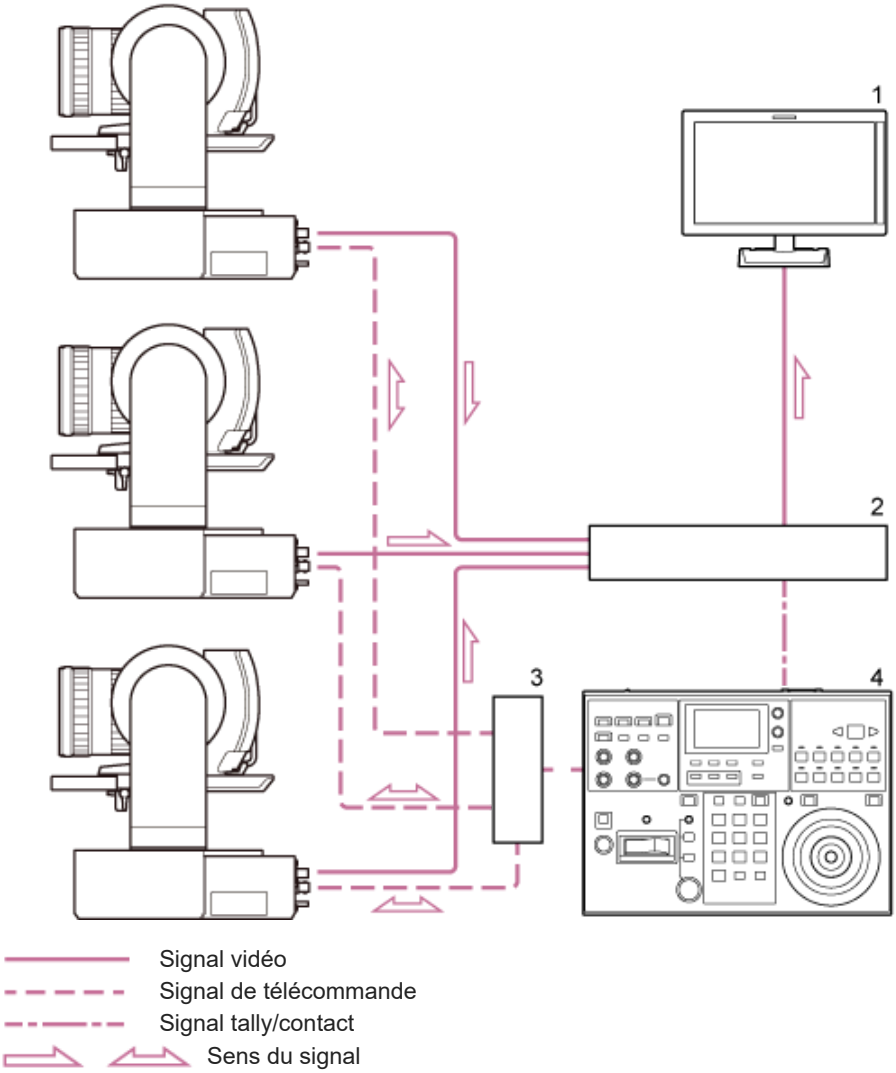

1. **Moniteur vidéo**
2. **Commutateur vidéo**
3. **Concentrateur Ethernet**
4. **Pupitre de télécommande RM-IP500**

5-041-957-24(1) Copyright 2022 Sony Corporation

Interchangeable Lens Digital Camera
ILME-FR7 / ILME-FR7K

Vue de face

Cette rubrique décrit l'emplacement et les fonctions des pièces à l'avant de l'appareil.

Astuce

- Cette description fait référence à l'illustration de l'appareil sans objectif fixé.

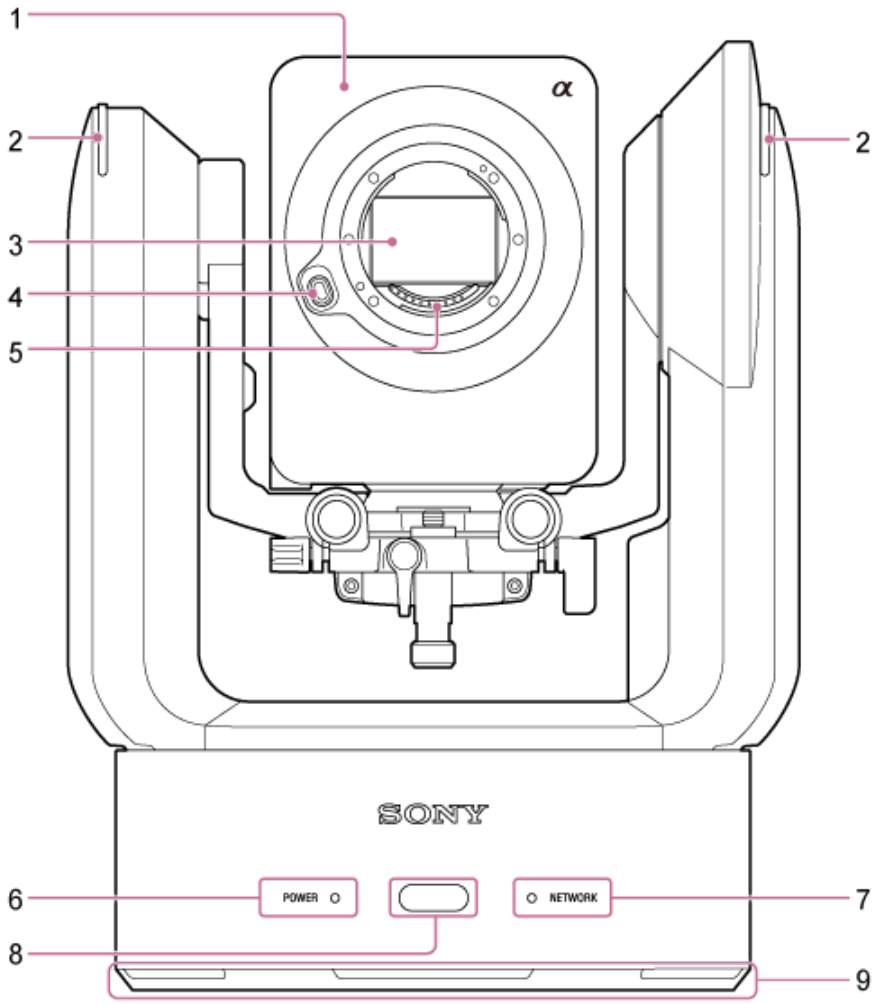

1. **Tête de caméra**

Note

- Ne soumettez pas la tête de caméra à des chocs importants.

2. **Témoin d'enregistrement/de signalisation**
   Lorsqu'il est comme un témoin d'enregistrement, le témoin s'allume en rouge lors de l'enregistrement sur une carte mémoire. Le témoin clignote lorsque l'espace libre restant sur le support d'enregistrement est faible ou lorsqu'une erreur se produit.

   - Pour plus de détails, consultez « Avertissements de fonctionnement ».

   Lorsqu'il est configuré comme un témoin de signalisation, le témoin s'allume en rouge ou vert selon le signal tally externe.

   - Pour plus de détails, consultez « Connexion d'un signal tally ».

Lorsque [Technical] > [Tally] > [Tally Control] est réglé sur [PTZ AFR] dans le menu Web, il affiche l'état de l'opération de cadrage automatique.

- Pour plus de détails, consultez « Vérification à distance de l'état du cadrage automatique PTZ ».

3. **Capteur d'image**

Note

- Ne touchez pas directement avec vos mains.

4. **Touche de déblocage de l'objectif**
   Appuyez pour retirer l'objectif.

   - Pour plus de détails, consultez « Retrait d'un objectif ».

5. **Contacts de signal de l'objectif**

Note

- Ne touchez pas directement avec vos mains.

6. **Témoin POWER**

7. **Témoin NETWORK**
   L'état de l'appareil est indiqué par la combinaison de la couleur de l'affichage de l'état (allumé, clignotant, éteint) du témoin POWER et du témoin NETWORK.

Témoin POWER	Témoin NETWORK	État de l'appareil
Allumé en vert*1	Allumé en vert	Sous tension (réseau connecté)
	Éteint	Sous tension (réseau non connecté)
Clignotant vert	Éteint	Processus de mise sous tension en cours
Allumé en orange	Éteint	État de veille de l'alimentation électrique
Clignotant jaune	Éteint	Mise à jour du logiciel en cours
Clignotement orange lent*2	Clignotement vert lent*2	L'appareil fonctionne normalement. Pour plus de détails, consultez le journal du système. Si le problème persiste même après avoir mis l'appareil en mode veille ou après l'avoir mis hors tension puis à nouveau sous tension, contactez votre technicien Sony.
Clignotement orange rapide*3	Clignotement vert rapide*3	Un dysfonctionnement est survenu dans l'appareil. Contactez votre technicien Sony.

*1 Clignote en vert lorsqu'une commande est reçue de la télécommande infrarouge fournie.
*2 Clignotement lent : clignote une fois par seconde
*3 Clignotement rapide : clignote quatre fois par seconde

8. **Capteur de télécommande infrarouge**
   Reçoit le signal de contrôle de la télécommande infrarouge fournie.

9. **Entrée d'air**

Note

- N'obstruez pas le flux d'air. Cela pourrait entraîner un dysfonctionnement.

Rubrique associée

- Avertissements de fonctionnement

- Connexion d’un signal tally
- Vérification à distance de l’état du cadrage automatique PTZ
- Retrait d’un objectif

5-041-957-24(1) Copyright 2022 Sony Corporation

Interchangeable Lens Digital Camera
ILME-FR7 / ILME-FR7K

Vue arrière

Cette rubrique décrit l'emplacement et les fonctions des pièces à l'arrière de l'appareil.

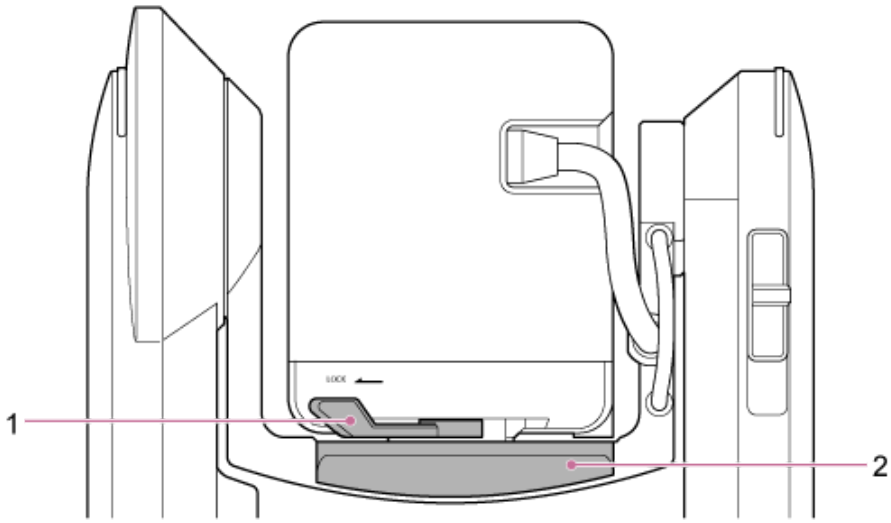

1. **Levier de verrouillage de la tête de caméra**
   Verrouille le mouvement avant/arrière de la tête de caméra.

Note

- Toujours en position de verrouillage lorsque l'objectif n'est pas changé.
- Lors du transport de l'appareil, retirez toujours l'objectif et mettez-le en position de verrouillage.
- Mettez l'appareil hors tension et verrouillez la tête de caméra à l'horizontale à l'aide du levier de verrouillage de panoramique/inclinaison avant d'utiliser le levier de verrouillage, pour éviter de vous pincer les doigts. Pour plus de détails sur le levier de verrouillage de panoramique/inclinaison, consultez « Levier de verrouillage de panoramique/inclinaison » dans « Vue de côté ».

2. **Base coulissante**

Rubrique associée

- Vue de côté

5-041-957-24(1) Copyright 2022 Sony Corporation

Interchangeable Lens Digital Camera
ILME-FR7 / ILME-FR7K

Bloc de connecteur

Cette rubrique décrit l'emplacement et les fonctions des pièces sur le bloc de connecteur de l'appareil.

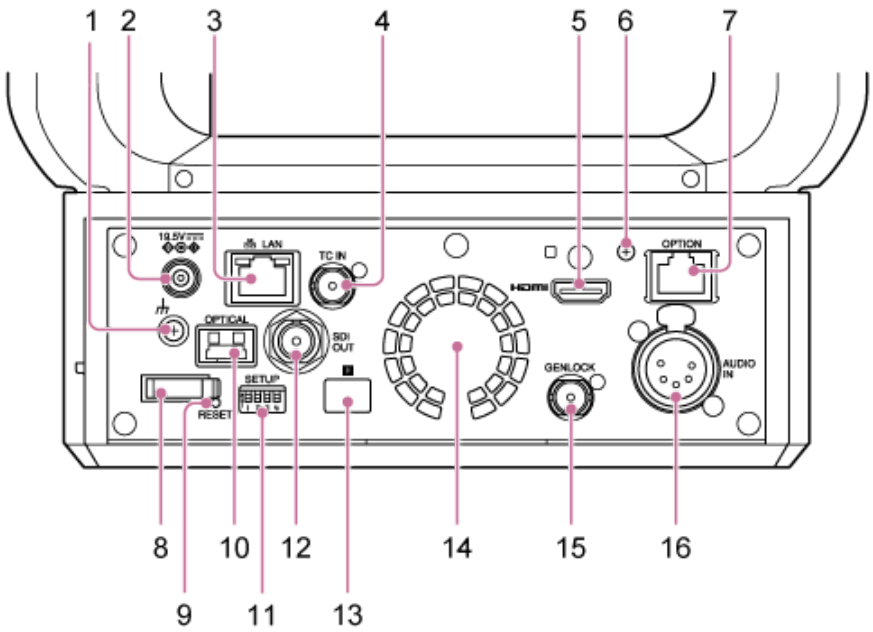

1. **Connexion ⏚ (terre)**
   Connectez à la terre en connectant à la borne de mise à la terre d'une prise secteur ou d'une barre de mise à la terre.

2. **Connecteur DC IN (prise jack CC standard)**
   Branchez sur un adaptateur CA.

   Note
   - N'utilisez pas d'autre adaptateur CA que celui fourni. Connecter un autre adaptateur peut provoquer un incendie ou un dysfonctionnement.

3. **Connecteur 品 LAN (réseau) (RJ-45)**
   Branchez un câble réseau (catégorie 5e ou supérieure) pour la communication réseau et l'alimentation PoE++*.
   * PoE++ : Power over Ethernet Plus Plus. Conforme à la norme IEEE802.3bt (Type 4 Classe 8). Pour plus de détails sur la connexion, consultez le mode d'emploi du dispositif d'alimentation.

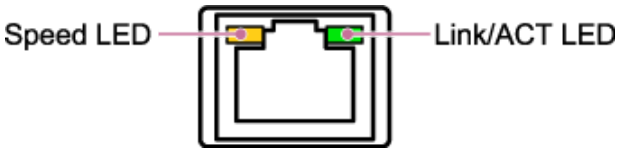

État de l'affichage de Speed LED
Indique la vitesse de la connexion réseau.

Affichage	Vitesse de connexion
Éteint	Connexion 10 Mbps
	Connexion 100 Mbps
Allumé en orange	Connexion 1000 Mbps

État de l'affichage Link/ACT LED

Indique l’état de la connexion réseau.

Affichage	État de connexion
Éteint	Pas de liaison
Clignotant vert	Liaison établie, données actives
Allumé en vert	Liaison active

Note

- Lorsque vous connectez ce produit à Internet, connectez-le via un système fournissant une fonction de protection, tel qu’un routeur ou un pare-feu. Si vous vous connectez sans cette protection, des problèmes de sécurité pourraient survenir.

4. **Connecteur TC IN**
   Entrez un signal de code temporel de référence externe.

   - Pour plus de détails, consultez « Verrouillage du code temporel sur d’autres dispositifs ».

5. **Connecteur HDMI**
   Émet la vidéo depuis l’appareil comme un signal HDMI.

   - Pour plus de détails, consultez « Connecteur HDMI OUT (connecteur de type A) » dans « Connexion des moniteurs externes et des dispositifs d’enregistrement ».

6. **Vis de montage de la plaque de retenue du câble HDMI**
   Pour empêcher le retrait du câble HDMI, fixez la plaque de retenue du câble HDMI fournie à l’aide de la vis de montage fournie (M2.6×6), puis fixez le câble HDMI à l’aide d’une attache de câble ou d’un serre-câble.

   - Pour plus de détails sur la fixation d’une plaque de retenue du câble HDMI, consultez « Raccordement des câbles ».

7. **Connecteur OPTION**
   Permet de connecter un signal tally à partir d’un dispositif externe ou d’un contrôleur d’objectif.

   - Pour plus de détails, consultez « Connexion d’un signal tally » et « Connexion d’un contrôleur d’objectif ».

8. **Serre-câble**
   Permet de sécuriser le cordon de l’adaptateur CA.

9. **Commutateur RESET**
   Appuyez pendant au moins 5 secondes à l’aide de la pointe d’un stylo ou d’un dispositif similaire pour réinitialiser les réglages de l’appareil aux valeurs par défaut.
   Vous pouvez sélectionner de réinitialiser les réglages de connexion réseau uniquement ou tous les réglages à l’aide du commutateur 1 SETUP.

10. **Connecteur de sortie OPTICAL**
    Émet un signal SDI converti en format optique lorsque le module SFP+ (en option) est connecté.

    - Pour plus de détails, consultez « Sortie d’un signal de fibre optique ».

11. **Commutateurs SETUP**

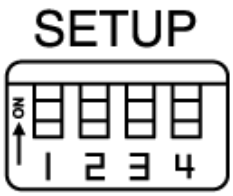

Configurez les réglages suivants.
Commutateur 1 : définit les réglages à réinitialiser lorsque le commutateur RESET est enfoncé.

Réglage	Description
OFF (par défaut)	Réinitialise les réglages de connexion réseau uniquement. Les réglages de réseau, de sécurité et les informations utilisateur (nom d'utilisateur et mot de passe) de l'appareil seront réinitialisés.
ON	Réinitialise tous les réglages aux valeurs par défaut.

Commutateur 2 : définit si l'alimentation +48 V (alimentation fantôme) est activée ou non lorsque le dispositif d'entrée audio est connecté. Le réglage est appliqué immédiatement.
Cette fonction est activée lorsque [Audio] > [Audio Input] > [AUDIO IN Select] est réglé sur [MIC] dans le menu de la caméra.

Réglage	Description
OFF (par défaut)	Pas d'alimentation avec +48 V (alimentation fantôme). Configurez ce réglage lors de l'utilisation d'un dispositif audio externe (comme une console de mixage), microphone dynamique ou microphone avec batterie intégrée.
ON	Alimentation avec +48 V (alimentation fantôme) à un microphone compatible avec une alimentation fantôme connecté au connecteur AUDIO IN (CH-1 ou CH-2).

Note

- Régler le commutateur 2 sur la position ON et connecter un microphone qui n'est pas compatible avec une source de +48 V peut endommager le dispositif connecté. Vérifiez le réglage avant de connecter le dispositif.

Commutateur 3 : active/désactive la communication VISCA over IP. Les réglages sont appliqués lorsque la caméra est mise sous tension.
Réglez sur la position ON pour utiliser l'appareil lorsqu'il est connecté à un pupitre de télécommande (RM-IP500).

Réglage	Description
OFF (par défaut)	Ne répondra pas aux commandes VISCA over IP.
ON	Accepte les commandes VISCA over IP.

Note

- Si le mot de passe administrateur n'a pas été configuré, la communication VISCA over IP est désactivée, quelle que soit le réglage du commutateur. Pour plus de détails sur la configuration du mot de passe administrateur, consultez « Configuration initiale de l'appareil ».

Commutateur 4 : définit l'adresse IP à une valeur spécifique.

Réglage	Description
OFF (par défaut)	L'utilisateur définit l'adresse IP.
ON	Définit l'adresse IP de l'appareil à 192.168.0.100 au démarrage (mode d'adresse IP fixe). **Note** - Si l'adresse IP est modifiée après le démarrage dans le menu Web, mettez ce commutateur en position OFF.

Astuce

- Le commutateur 4 définit l'adresse IP dans la version de logiciel 3.0 ou ultérieure.
- Si vous utilisez une version de logiciel antérieure à la version 3.0, il permet de régler la télécommande infrarouge. Pour plus de détails, consultez [Technical] > [IR Remote] > [Pan-Tilt Speed] dans le menu Web.
  OFF : la fonction panoramique/inclinaison fonctionne à vitesse normale.
  ON : la fonction panoramique/inclinaison fonctionne à vitesse élevée.

12. **Connecteur SDI OUT**
Émet la vidéo depuis l'appareil comme un signal 12G/6G/3G/HD-SDI.
L'appareil peut également être configuré pour la sortie du signal RAW.

- Pour plus de détails, consultez « Connecteur SDI OUT (Type BNC) » dans « Connexion des moniteurs externes et des dispositifs d'enregistrement ».

13. **Capteur de la télécommande infrarouge (arrière)**
    Capteur infrarouge de la télécommande infrarouge fournie.

14. **Ventilateur/sortie d'air**
    Émet de la chaleur depuis l'intérieur de l'appareil.

Note

- Ne couvrez pas la sortie d'air. Cela pourrait entraîner un dysfonctionnement.
- Notez que la zone à proximité de la sortie d'air peut chauffer.

15. **Connecteur GENLOCK**
    Permet d'émettre un signal de synchronisation externe.

    - Pour plus de détails, consultez « Synchronisation de la phase du signal vidéo (Genlock) ».

16. **Connecteur AUDIO IN (Connecteur 5 broches type XLR)**
    Permet d'émettre le signal d'un microphone externe ou dispositif audio.
    Il fonctionne comme un connecteur AUDIO IN CH-1 ou AUDIO IN CH-2.

    - Pour les détails, consultez « Connexion d'un microphone externe ou d'un dispositif audio externe ».

Rubrique associée

- Verrouillage du code temporel sur d'autres dispositifs
- Connexion des moniteurs externes et des dispositifs d'enregistrement
- Raccordement des câbles
- Connexion d'un signal tally
- Connexion d'un contrôleur d'objectif
- Sortie d'un signal de fibre optique
- Configuration initiale de l'appareil
- Synchronisation de la phase du signal vidéo (Genlock)
- IR Remote
- Connexion d'un microphone externe ou d'un dispositif audio externe

5-041-957-24(1) Copyright 2022 Sony Corporation

Vue de côté

Cette rubrique décrit l'emplacement et les fonctions des pièces sur le côté de l'appareil.

Astuce

- Cette description fait référence à l'illustration de l'appareil sans objectif fixé.

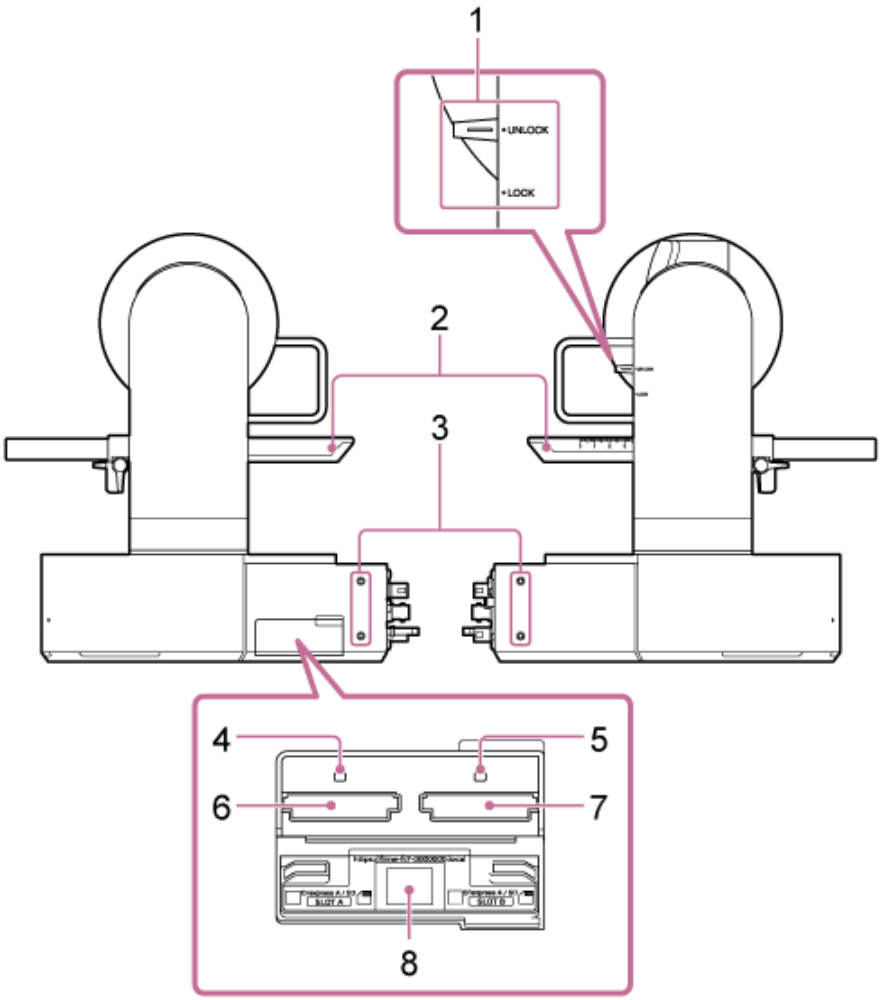

1. **Levier de verrouillage de panoramique/inclinaison**
   Verrouille les mécanismes de panoramique/inclinaison de l'appareil. Utilisez dans les cas suivants.

   - Lors du transport ou emballage de l'appareil.
   - Lors de la fixation ou du retrait d'un objectif. Pour plus de détails, consultez « Fixation d'un objectif » ou « Retrait d'un objectif ».
   - Lors de l'utilisation d'un objectif qui ne prend pas en charge les opérations de panoramique/inclinaison (comme les objectifs Sony SEL100400GM / SEL200600G / SEL400F28GM / SEL600F40GM).
   - Lors du transport de l'appareil, retirez toujours l'objectif et mettez-le en position de verrouillage.

Astuce

- Le mouvement de panoramique/inclinaison peut être réglé sur les angles suivants.

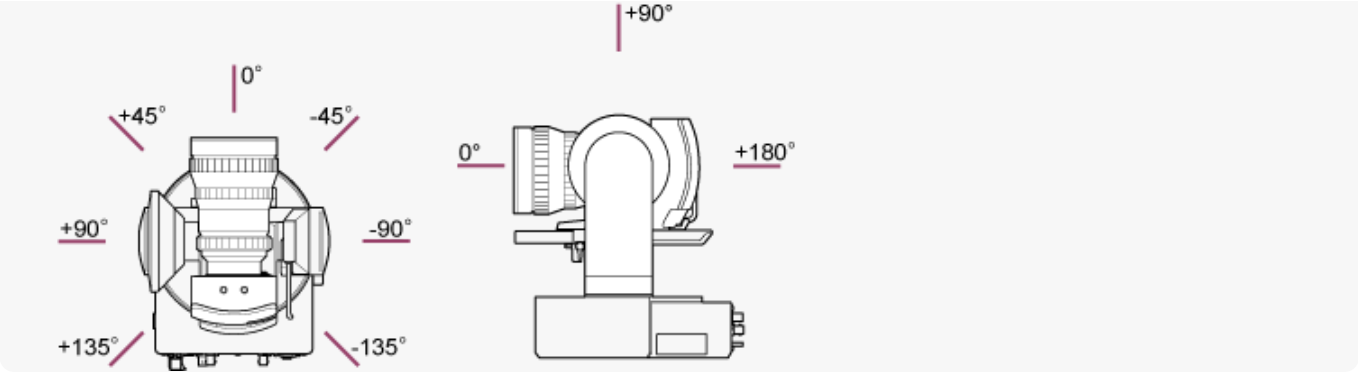

2. **Base coulissante**

3. **Orifices de vis pour dispositifs externes (4 emplacements)**
   Pour les vis M3 de 6 mm (1/4 po) au maximum.

   Note

   - N'utilisez pas de vis d'une longueur supérieure à 6 mm (1/4 po). Cela pourrait entraîner un dysfonctionnement.

4. **Témoin d'accès A**

5. **Témoin d'accès B**
   L'indicateur est allumé ou clignote lorsque le support d'enregistrement est inséré.

   - Pour plus de détails, consultez « Insertion des cartes mémoire ».

6. **Logement de carte CFexpress Type A / SD (A)**

7. **Logement de carte CFexpress Type A / SD (B)**
   Permet d'insérer le support d'enregistrement.

   - Pour plus de détails, consultez « Insertion des cartes mémoire ».

8. **Code QR pour la connexion réseau**
   Permet de configurer les réglages initiaux.

   - Pour plus de détails, consultez « Accès à l'application Web depuis un navigateur Web ».

Rubrique associée

- Fixation d'un objectif
- Retrait d'un objectif
- Insertion des cartes mémoire
- Accès à l'application Web depuis un navigateur Web

5-041-957-24(1) Copyright 2022 Sony Corporation

Vue du dessus

Cette rubrique décrit l'emplacement et les fonctions des pièces sur le dessus de l'appareil.

Astuce

- Cette description fait référence à l'illustration de l'appareil sans objectif fixé.

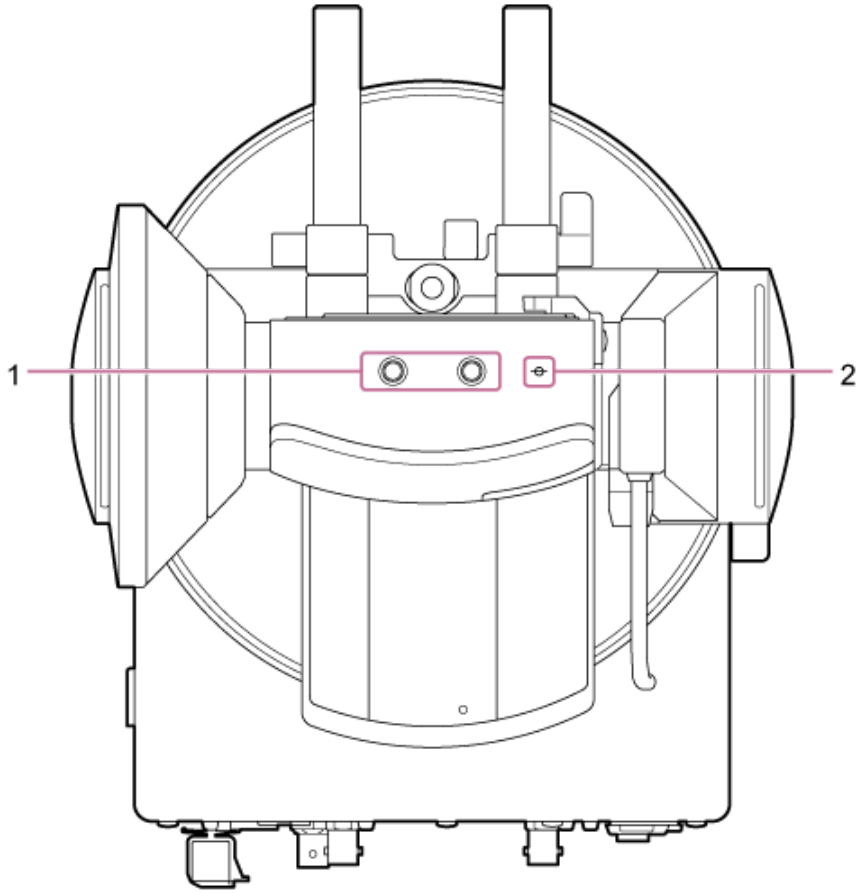

1. **Orifices de vis pour dispositifs externes (2 emplacements)**
   Compatible avec les vis 1/4-20 UNC pour un trépied.
   Longueur maximale de 6 mm (1/4 po).

2. **ϕ (repère d'imageur)**
   Le repère d'imageur se trouve au même niveau que le capteur d'image.
   Pour mesurer la distance entre l'appareil et le sujet de manière précise, utilisez ce repère d'imageur comme point de référence.

5-041-957-24(1) Copyright 2022 Sony Corporation

Vue du dessous

Cette rubrique décrit l'emplacement et les fonctions des pièces sur le dessous de l'appareil.

Astuce

- Cette description fait référence à l'illustration de l'appareil sans objectif fixé.

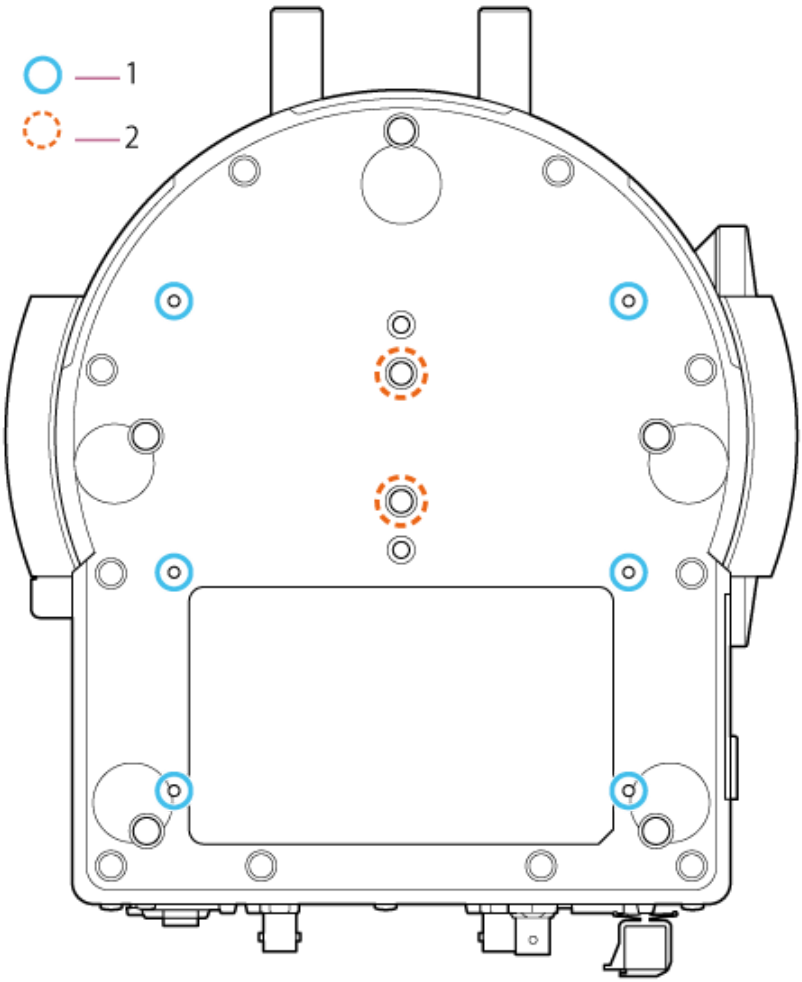

1. **Orifices de vis de montage du support de plafond (6 emplacements, profondeur effective du filetage de 5,5 mm (7/32 po))**
   Lors du montage de l'appareil au plafond ou sur une étagère dans un emplacement élevé, fixez le support du boîtier (en option) à la base de l'appareil à l'aide des six vis de montage du support de boîtier dans ces orifices de vis.

   - Pour plus de détails sur le montage, consultez « Montage à la verticale dans un emplacement élevé et fixe » et « Montage au plafond ».

2. **Vis de montage de trépied (2 emplacements)**
   Utilisé lors du montage de l'appareil sur un trépied de caméra (en option, vis 1/4-20 UNC d'une longueur maximale de 5,5 mm (7/32 po)).

Note

- N'utilisez pas de vis d'une longueur supérieure à 5,5 mm (7/32 po). Cela pourrait entraîner un dysfonctionnement.

Rubrique associée

- Montage à la verticale dans un emplacement élevé et fixe
- Montage au plafond

5-041-957-24(1) Copyright 2022 Sony Corporation

Interchangeable Lens Digital Camera
ILME-FR7 / ILME-FR7K

Support d'objectif

Cette rubrique décrit l'emplacement et les fonctions des pièces du support d'objectif de l'appareil.

Astuce

- Cette description fait référence à l'illustration de l'appareil sans objectif fixé.

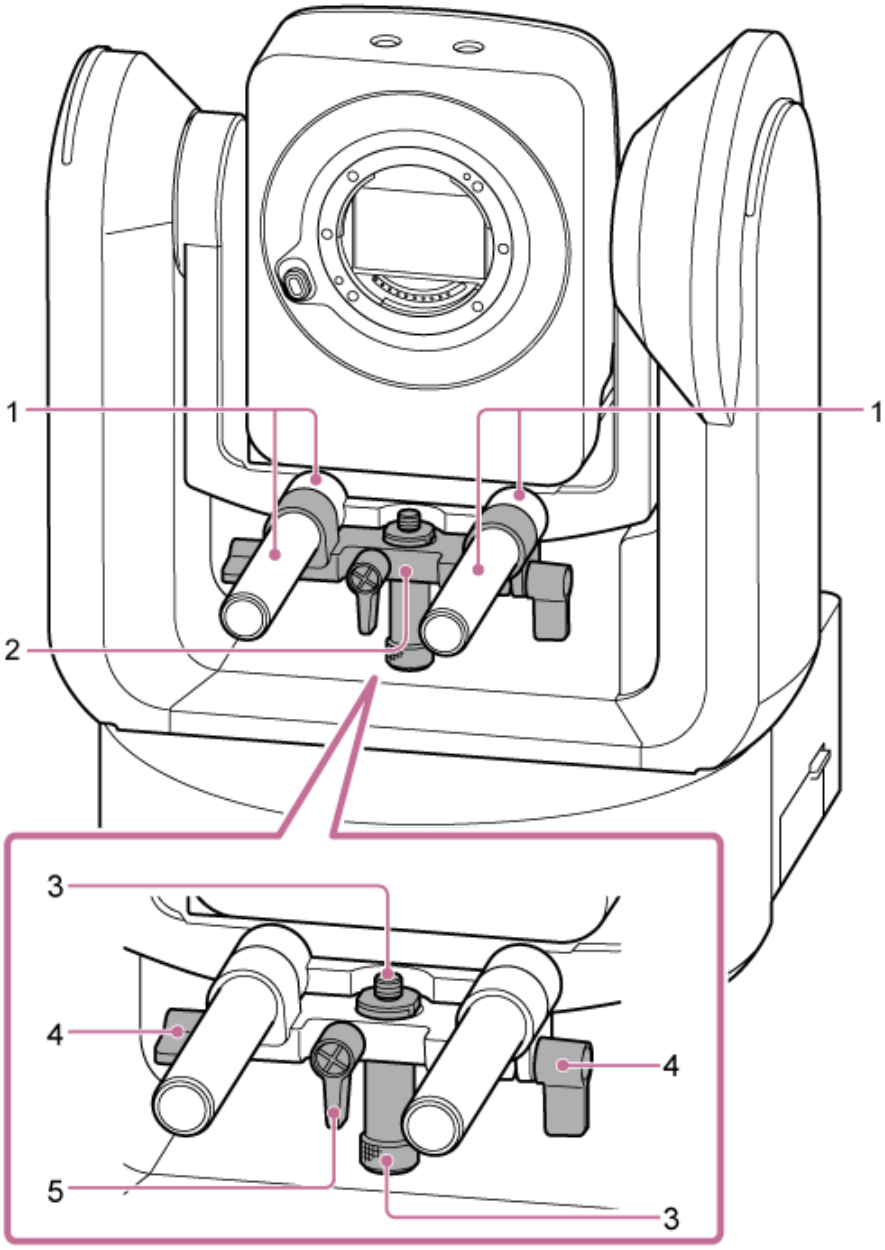

1. **Tige du support d'objectif (2)**
   Prend en charge l'objectif.
   Peut également être utilisé pour le montage général d'accessoires à tige Ø15.

2. **Unité de support d'objectif**
   Le support d'objectif peut glisser vers l'avant/l'arrière selon l'objectif puis être fixé fermement.

3. **Vis de fixation de la base du support d'objectif**
   Fixez à la base du support d'objectif. Vous pouvez ajuster la vis vers le haut/bas pour qu'elle corresponde à la hauteur de la base du support d'objectif.

4. **Levier de serrage de la tige du support d'objectif (2 emplacements)**
   Sécurise la position avant/arrière de l'unité de support d'objectif.

5. **Levier de serrage de la vis de fixation de la base du support d'objectif**
   Sécurise la position verticale de la vis de fixation de la base du support d'objectif.

Astuce

- Si le levier de serrage est difficile à tourner en raison de sa position, relâchez le levier de serrage et tournez-le à un angle qui facilite l'opération. Une fois dans la position souhaitée, fermez le levier de serrage.

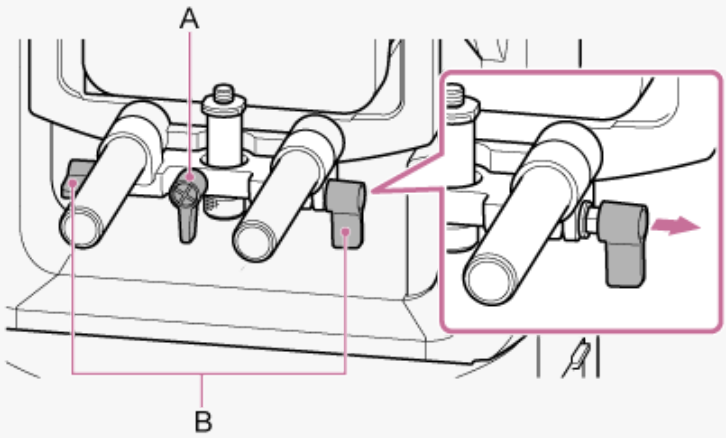

A : levier de serrage de la vis de fixation de la base du support d'objectif
B : levier de serrage de la tige du support d'objectif

Note

- Pour empêcher l'unité de support d'objectif d'interférer avec l'opération de panoramique/inclinaison, déplacez l'unité de support d'objectif contre la tête de caméra lorsque vous n'utilisez pas l'unité de support d'objectif, puis déplacez la vis de fixation de la base du support d'objectif dans la position la plus haute (la plus proche de l'objectif).

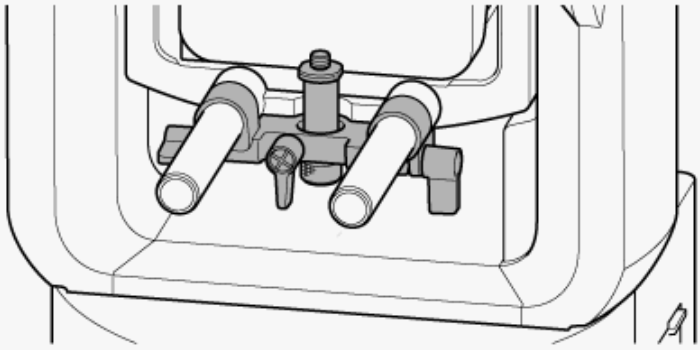

5-041-957-24(1) Copyright 2022 Sony Corporation

Emplacement et fonctions des pièces de la télécommande infrarouge (fournie)

Cette rubrique décrit l'emplacement et les fonctions des pièces de la télécommande infrarouge (fournie).

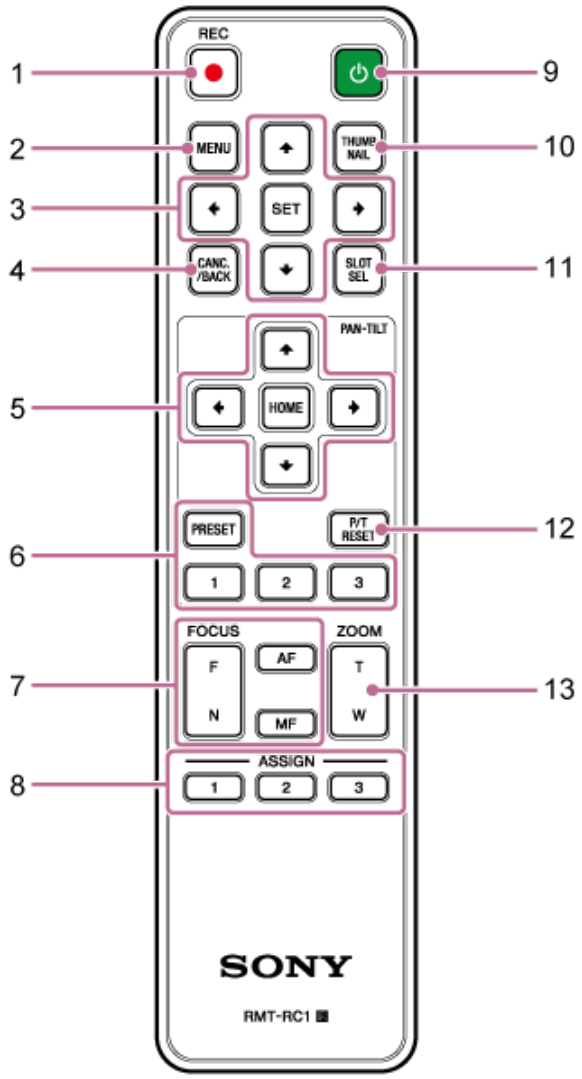

1. **Touche REC● (enregistrement START/STOP)**
   Appuyez sur cette touche pour démarrer ou arrêter l'enregistrement.

2. **Touche MENU**
   Appuyez sur cette touche pour afficher ou masquer le menu de la caméra.

3. **Touches de commande GUI**
   Appuyez sur ces touches pour réaliser des opérations dans le menu de la caméra, dans les dialogues de message qui incluent des touches et d'autres fonctions d'affichage d'écran.

4. **Touche CANC./BACK**
   Appuyez sur cette touche pour annuler un réglage ou pour revenir à l'écran précédent du menu de la caméra de l'appareil.

5. **Touches de commande de panoramique et inclinaison**
   Appuyez sur les touches fléchées pour commander le panoramique/inclinaison de la caméra. Appuyez sur la touche HOME pour remettre l'orientation de la caméra vers l'avant.

6. **Touches de commande de positions prédéfinies**
   Appuyez et maintenez la touche PRESET et appuyez sur les touches de 1 à 3 pour mémoriser l'orientation, le zoom, le réglage de mise au point de la caméra dans la touche numérotée correspondante.

Appuyez sur une touche numérotée avec les réglages mémorisés pour rappeler l'état enregistré.

7. **Touches de commande de mise au point**
   Permet d'ajuster la mise au point.
   Pour ajuster automatiquement la mise au point, appuyez sur la touche AF.
   Pour ajuster manuellement la mise au point, appuyez sur la touche MF, puis appuyez soit sur la touche F (éloigné) pour une mise au point sur des sujets éloignés, soit sur la touche N (rapproché) pour une mise au point sur des sujets proches.

8. **Touches personnalisables 1 à 3**
   Exécute les fonctions attribuées aux touches personnalisables à l'aide du menu de la caméra.
   Si vous attribuez la fonction [Direct Menu] à une touche personnalisable, vous pouvez ajuster l'exposition, la balance des blancs et d'autres réglages à l'aide des touches de commande GUI.

   - Pour plus de détails sur l'attribution à l'aide du menu de la caméra, consultez « Touches personnalisables ».

   - Pour plus de détails sur le menu direct, consultez « Utilisation du menu Direct ».

9. **Touche ⏻ (alimentation)**
   Appuyez sur cette touche pour mettre l'appareil sous tension ou pour régler l'alimentation sur l'état de veille.

10. **Touche THUMBNAIL**
    Affiche l'écran des miniatures montrant les plans enregistrés sur la carte mémoire de l'appareil.

    - Pour plus de détails sur l'écran des miniatures, consultez « Ecran de miniatures ».

    Vous pouvez sélectionner les plans et contrôler la lecture sur l'écran des miniatures à l'aide des touches de commande GUI.

    - Pour plus de détails sur la sélection de plans et le contrôle de la lecture, consultez « Lecture de plans enregistrés » et « Opérations sur les plans enregistrés ».

11. **Touche SLOT SEL (sélection du logement de carte mémoire (A)/(B))**
    Lorsque deux cartes mémoire sont insérées, appuyez sur la touche pour basculer entre les cartes mémoire pour l'enregistrement.
    Appuyez sur cette touche pendant l'affichage de l'écran des miniatures pour basculer entre les cartes mémoire à visualiser.

12. **Touche P/T RESET (réinitialisation de panoramique/inclinaison)**
    Réinitialise les fonctions de panoramique/inclinaison. Appuyez sur la touche lorsque le témoin POWER et le témoin NETWORK clignotent simultanément ou lorsque [Execute Pan-Tilt Reset] est affiché dans le panneau de commande du cadrage de l'application Web.

13. **Touches de commande de zoom**
    Pour effectuer un zoom avant, appuyez sur la touche T (téléobjectif).
    Pour effectuer un zoom arrière, appuyez sur la touche W (grand angle).

Pile de la télécommande infrarouge

La télécommande infrarouge nécessite deux piles AA (LR6).
Insérez les piles dans la télécommande infrarouge comme indiqué dans le schéma suivant.

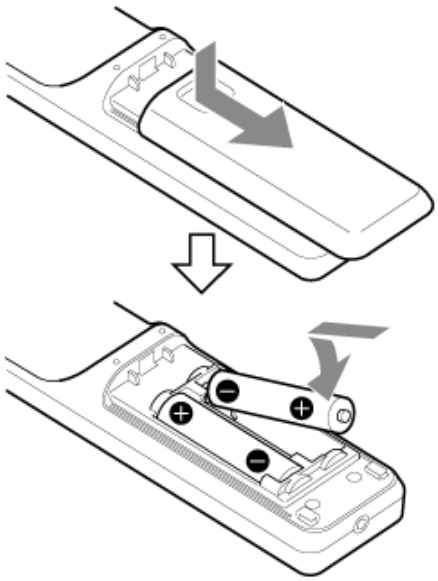

Note

- N’utilisez pas d’autres piles que celles au manganèse ou alcalines car elles pourraient éclater.
- Mettez les piles usagées au rebut conformément aux lois et règlements du pays ou de la région.

Rubrique associée

- Touches personnalisables
- Utilisation du menu Direct
- Ecran de miniatures
- Lecture de plans enregistrés
- Opérations sur les plans enregistrés

5-041-957-24(1) Copyright 2022 Sony Corporation

Présentation de l'écran de l'application Web

En connectant une tablette ou un ordinateur, les opérations de panoramique/inclinaison, zoom, enregistrement, lecture de vidéos enregistrées et configuration de l'appareil sont possibles depuis un navigateur Web (ci-après, cette fonction s'appelle « application Web »).

- Pour plus de détails sur le lancement de l'application Web, consultez « Accès à l'application Web depuis un navigateur Web ».

Note

- L'application Web ne prend pas en charge la sortie audio de la caméra.

Lorsque l'application Web se lance, l'écran d'opération en direct suivant apparaît.

Écran d'opération en direct

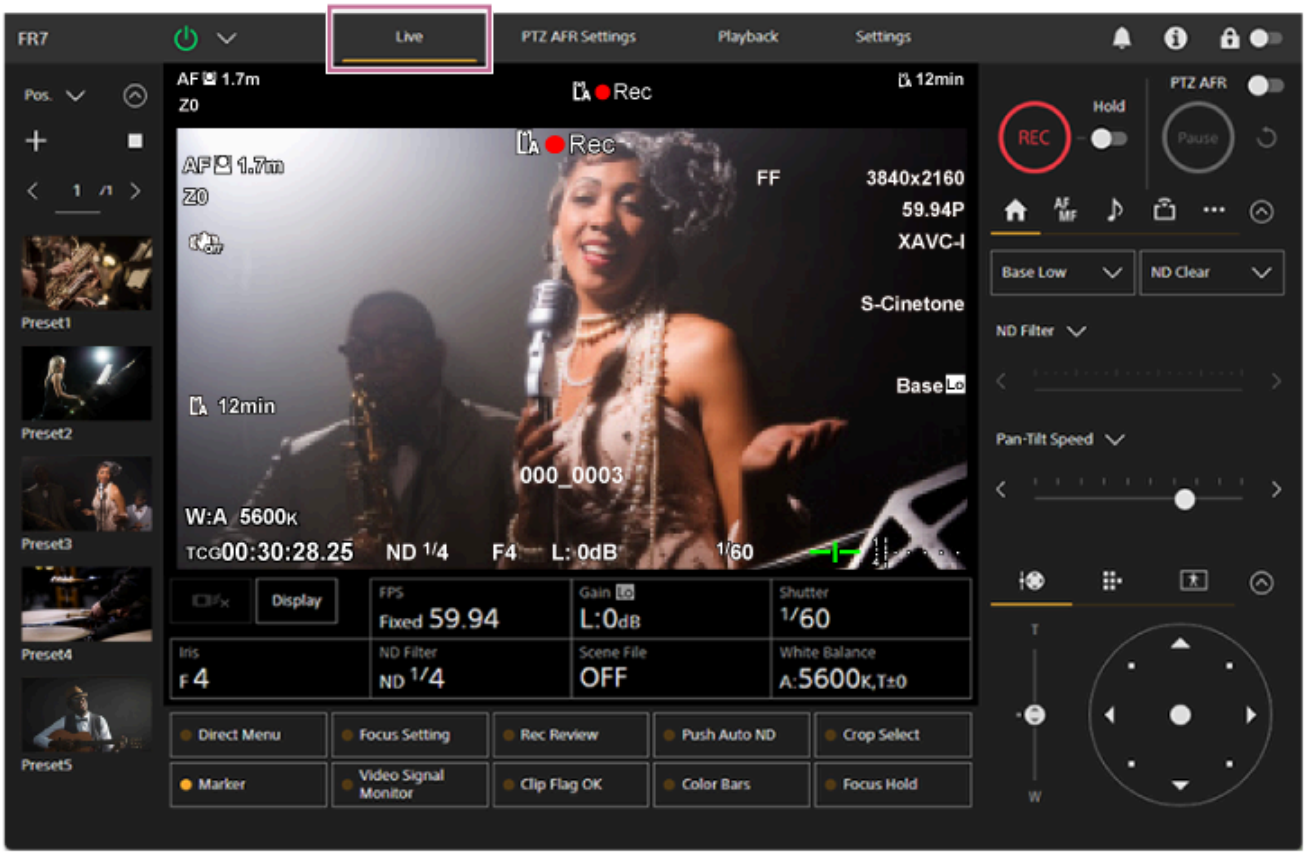

- Pour plus de détails sur l'écran d'opération en direct, consultez « Structure de l'écran d'opération en direct ».
  Les touches et les icônes communes à l'écran d'opération en direct et à l'écran d'opération de lecture sont affichées en haut de l'écran.

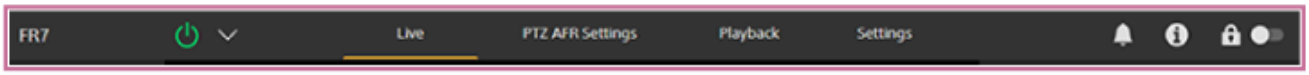

- Pour plus de détails sur les zones communes des écrans, consultez « Structure des zones communes des écrans ».
  Vous pouvez commuter entre les écrans en appuyant sur les onglets de commutation de l'écran dans la zone commune.

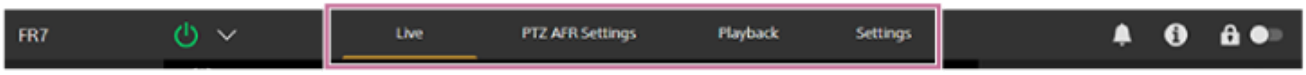

Écran des réglages PTZ AFR

Cet écran permet de configurer et de modifier les réglages initiaux du cadrage automatique PTZ.

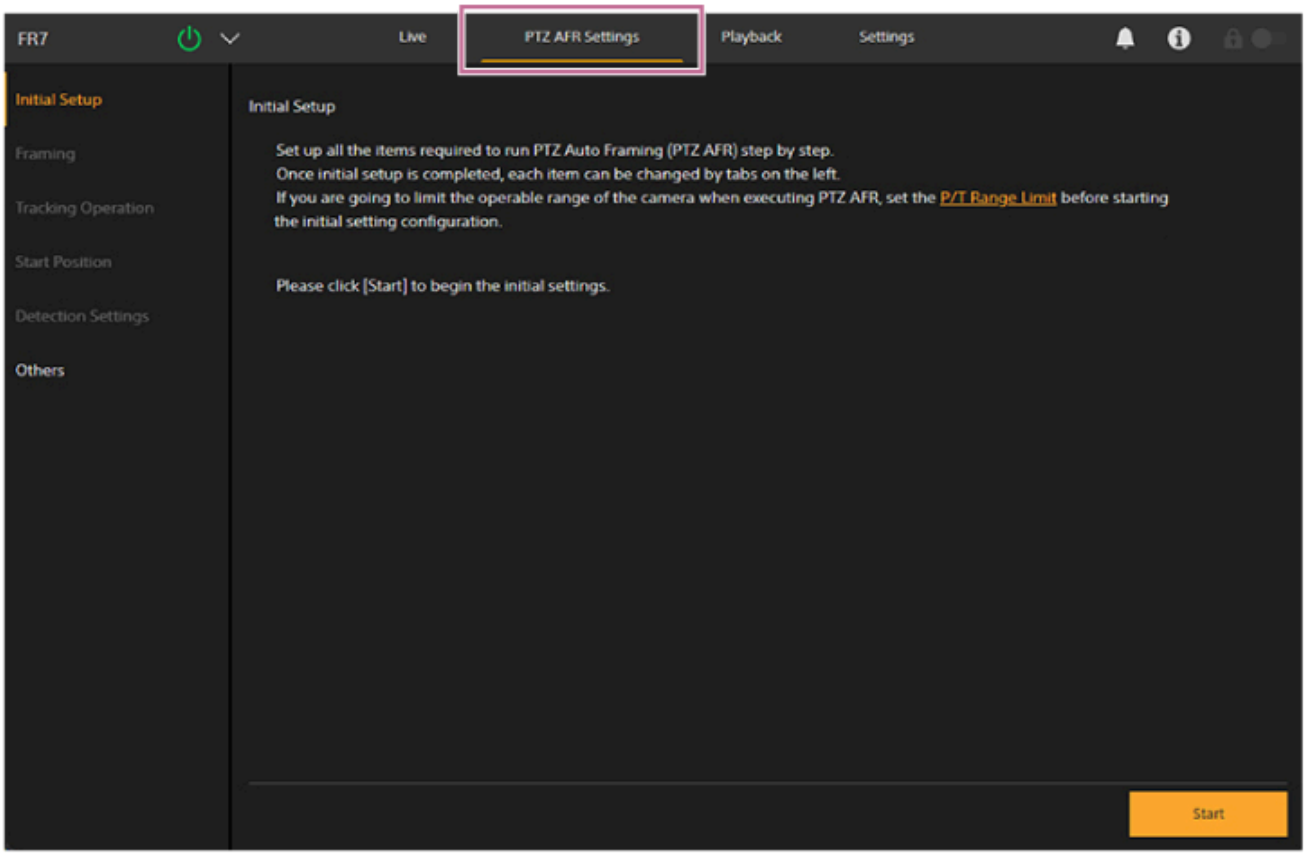

- Pour en savoir plus sur la configuration, consultez « Structure de l'écran des réglages PTZ AFR » et « Configuration des réglages initiaux du cadrage automatique PTZ ».

Écran d'opération de lecture

Appuyez sur l'onglet [Playback] pour afficher l'écran d'opération de lecture.

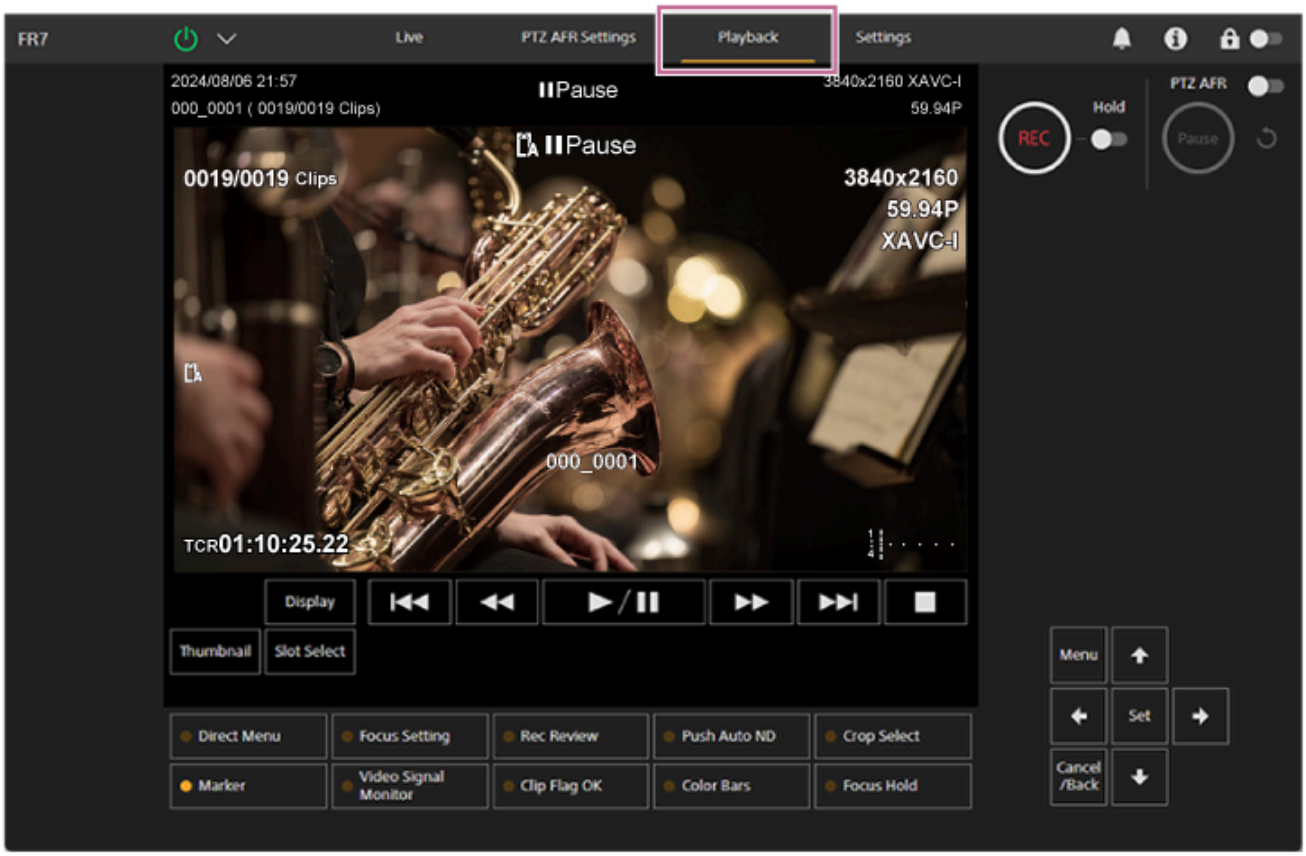

- Pour plus de détails sur l'écran d'opération de lecture, consultez « Structure de l'écran d'opération de lecture ».

Écran des réglages

Appuyez sur l'onglet [Settings] pour afficher l'écran des réglages (ci-après désigné comme le menu Web).

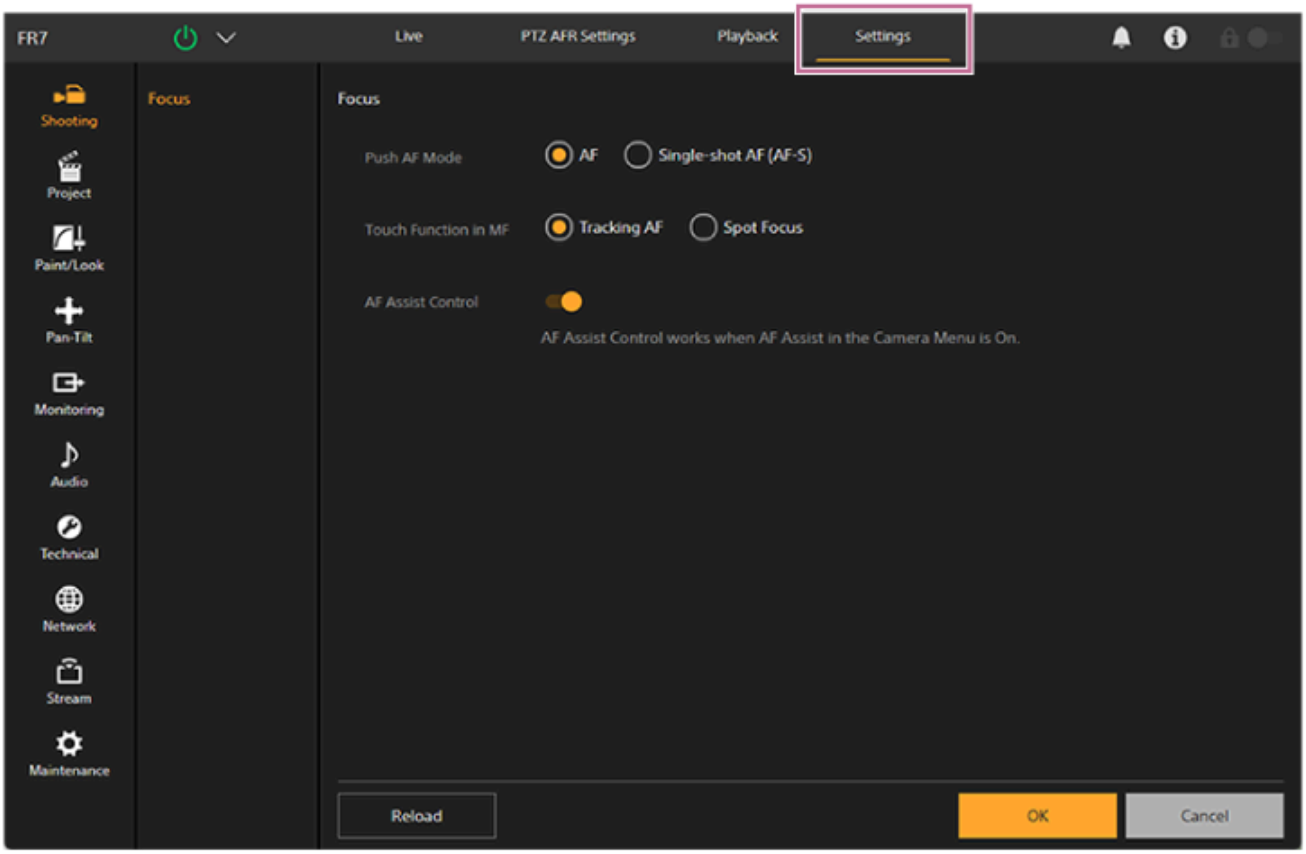

Note

- Dans le menu Web, les réglages ne sont appliqués que lorsque vous appuyez sur la touche [OK]. Si vous modifiez les réglages sur une page qui dispose d'une touche [OK], veillez à appuyer sur la touche [OK].

- Pour plus de détails sur l'écran des réglages, consultez « Structure de l'écran des réglages ».
- Dans ce manuel d'aide, l'écran des réglages de l'application Web est appelé le menu Web.

Rubrique associée

- Accès à l'application Web depuis un navigateur Web
- Structure de l'écran d'opération en direct
- Structure des zones communes des écrans
- Structure de l'écran des réglages PTZ AFR
- Configuration des réglages initiaux du cadrage automatique PTZ
- Structure de l'écran d'opération de lecture
- Structure de l'écran des réglages

5-041-957-24(1) Copyright 2022 Sony Corporation

Structure des zones communes des écrans

Cette rubrique décrit la structure de la zone commune des écrans.

1. **Nom de caméra**
   Affiche le nom de caméra.
   Vous pouvez modifier le nom à l'aide de [Network] > [Camera Name] dans le menu Web.
   La couleur d'arrière-plan change selon le signal tally externe.

2. **Commutateur d'alimentation**
   Lorsque l'appareil est sous tension, une coche est placée sur [Power ON] dans le menu de commutation.
   Vous pouvez appuyer sur le commutateur d'alimentation et sélectionner [Power Standby] dans le menu de commutation pour régler l'alimentation de l'appareil sur l'état de veille.
   En mode veille, l'écran suivant s'affiche.

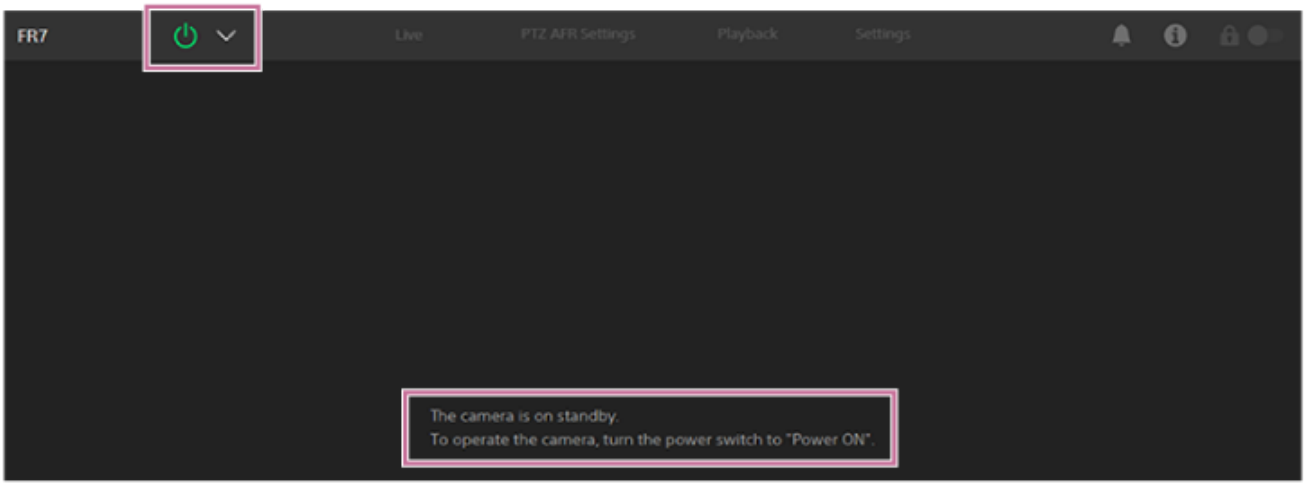

   Pour remettre l'appareil sous tension, appuyez sur le commutateur d'alimentation et sélectionnez [Power ON] dans le menu de commutation.

3. **Onglets de commutation des écrans d'opération**
   Appuyez sur un onglet pour afficher l'écran d'opération correspondant.
   Onglet [Live] : affiche l'écran d'opération en direct.
   Onglet [PTZ AFR Settings] : affiche l'écran des réglages de cadrage automatique PTZ.
   Onglet [Playback] : affiche l'écran d'opération de lecture.
   Onglet [Settings] : affiche l'écran des réglages (menu Web).

4. **Indicateur PoE++, avertissement de température anormale**
   PoE++ s'affiche lorsqu'il est connecté à une source PoE++. En cas de température anormale, le symbole (Avertissement de température) apparaît.

5. **Repère de notifications**
   Lors de la réception d'un message, l'indication de repère change comme indiqué ci-dessous.
   (Notifications activées)
   Prenez les actions nécessaires selon le message affiché dans le panneau d'image de la caméra.

Note

- Les messages ne sont pas affichés lorsque [Monitoring] > [Output Display] > [HDMI/Stream] est réglé sur [Off] dans le menu Web. Réglez sur [On] pour vérifier les contenus des messages.

6. **Touche (État de la caméra)**
   Appuyez sur la touche pour afficher les informations du signal de l'image enregistrée par la caméra/de l'image de sortie, les informations sur l'objectif et l'état du contrôleur d'objectif (option) sur un autre écran.

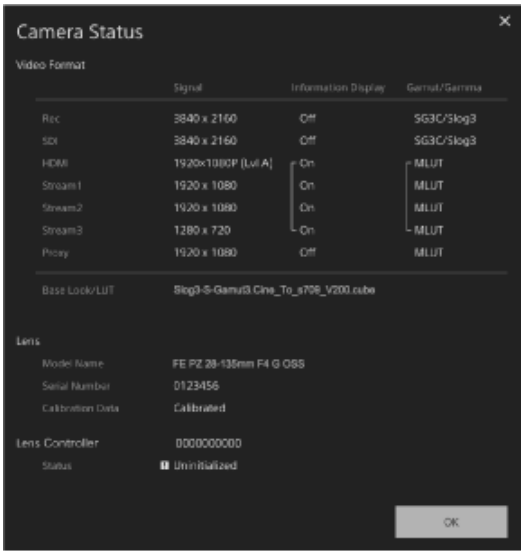

   Lorsqu'une notification liée au contrôleur d'objectif (option) se produit, l'indication change comme indiqué ci-dessous.

7. **Commutateur de verrouillage des opérations sur l'écran**
   (Opération déverrouillée) : sélectionnez le commutateur sur la position de gauche pour contrôler les opérations sur l'écran d'opération en direct et l'écran d'opération de lecture.
   (Opération verrouillée) : sélectionnez le commutateur sur la position de droite pour verrouiller les opérations sur l'écran d'opération en direct et l'écran d'opération de lecture afin d'empêcher toute mauvaise utilisation accidentelle.

5-041-957-24(1) Copyright 2022 Sony Corporation

Interchangeable Lens Digital Camera
ILME-FR7 / ILME-FR7K

Structure de l'écran d'opération en direct

Cette rubrique décrit la structure de l'écran d'opération en direct.

Lorsque le cadrage automatique PTZ est désactivé

Lorsque le cadrage automatique PTZ est activé

1. **Panneau de commande de position prédéfinie**
   Affiche la position enregistrée d'un préréglage à l'aide d'une miniature. Appuyez deux fois sur la miniature pour retourner à la position mémorisée dans le préréglage.

   - Pour plus de détails sur la position prédéfinie, consultez « Sauvegarde/restauration du panoramique/inclinaison, de la position du zoom et du réglage de mise au point à l'aide de l'application Web ».
   - Pour plus d'informations sur PTZ Trace, consultez « Enregistrement des opérations de cadrage de la caméra à l'aide de l'application Web ».

2. **Panneau d'image de la caméra**
   Affiche l'image de la caméra actuelle et l'état de l'appareil.
   Il affiche la même image que la sortie HDMI.
   L'état suivant est affiché au-dessus de l'image. Un cadre rouge ou vert s'affiche également autour de l'image selon le signal tally externe reçu.

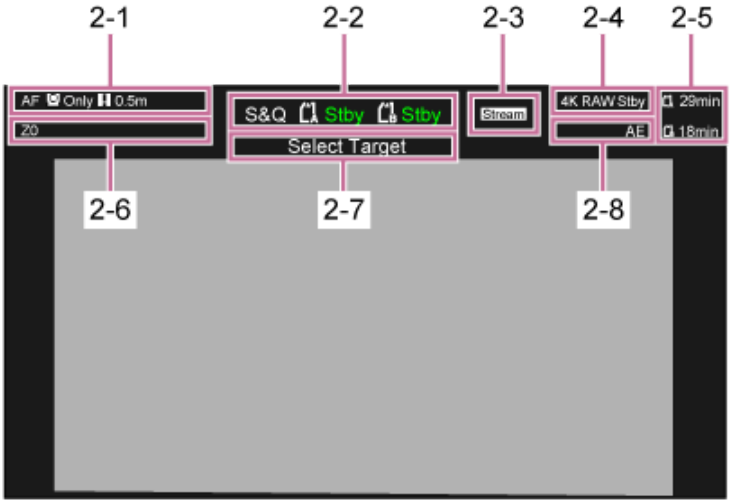

N°	Affichage	Description
2-1	Indicateur de mode de mise au point	Consultez « Indicateur de mode de mise au point » dans « Affichage de l'écran de la caméra ».
2-2	Mode d'enregistrement, logement A/B, indicateur d'intervalle d'enregistrement Interval Rec	Consultez « Mode d'enregistrement, logement A/B, indicateur d'intervalle d'enregistrement Interval Rec » dans « Affichage de l'écran de la caméra ».
2-3	Indicateur d'état de la diffusion en continu	Affiché pendant la diffusion en continu (uniquement lorsque [Stream Setting] est réglé sur [RTMP] ou [SRT-Caller]).
2-4	Indicateur d'état de fonctionnement de la sortie RAW	Affiche l'état de sortie du signal RAW. Pour plus de détails sur RAW, consultez « Enregistrement d'une vidéo au format RAW ».
2-5	Indicateur de capacité restante du support	Consultez « Indicateur de capacité restante du support » dans « Affichage de l'écran de la caméra ».
2-6	Indicateur de position du zoom	Consultez « Indicateur de position du zoom » dans « Affichage de l'écran de la caméra ». Lorsqu'un contrôleur d'objectif (option) est connecté, s'affiche. Si une erreur se produit dans le contrôleur d'objectif (option), s'affiche.
2-7	Indicateur d'état du PTZ Trace Indicateur d'état du cadrage automatique PTZ	Affiché lorsque le PTZ Trace ou le cadrage automatique PTZ est activé.
2-8	Indicateur du mode AE/niveau AE	Consultez « Indicateur du mode AE/niveau AE » dans « Affichage de l'écran de la caméra ».

Touche [Display]
Appuyez sur cette touche pour afficher les informations de la caméra sur l'image.
Appuyez à nouveau lorsque les informations de la caméra sont affichées pour les masquer.

En plus des repères, les indicateurs liés à la mise au point automatique et les messages sont affichés selon l'état, et ils ne peuvent pas être masqués en appuyant sur la touche [Display].

- Pour plus de détails sur les informations de la caméra affichée, consultez « Affichage de l'écran de la caméra ».

Touche d'arrêt AF de suivi en temps réel
Appuyez sur la touche pour arrêter de suivre un sujet.

- Pour plus de détails, consultez « Suivi d'un sujet spécifié (Realtime Tracking AF) ».

3. **Touche d'enregistrement START/STOP**
Appuyez sur la touche pour démarrer l'enregistrement. Pendant l'enregistrement, la touche d'enregistrement START/STOP s'allume en rouge.
Appuyez sur la touche pendant l'enregistrement pour arrêter l'enregistrement.
Vous pouvez régler le commutateur de maintien sur l'état Hold pour empêcher toute utilisation accidentelle de la touche d'enregistrement START/STOP.

4. **Panneau de commande PTZ AFR**
Le cadrage automatique PTZ est activé lorsque le commutateur PTZ AFR est en position On. Appuyez sur une personne à suivre dans le panneau d'image de la caméra.
Vous pouvez également configurer la caméra pour qu'elle suive automatiquement une personne qui apparaît dans une position spécifique sur l'écran de configuration PTZ AFR au préalable. Pour plus de détails, consultez « Configuration des réglages initiaux du cadrage automatique PTZ ».

Pendant le suivi, la zone autour de la touche [Pause] s'allume en bleu.
Un témoin clignotant en bleu indique qu'une intervention de l'opérateur est nécessaire. Vérifiez le message affiché sur le panneau de commande de la caméra et prenez les dispositions nécessaires.

5. **Panneau de commande des préréglages de composition**
Affiche les préréglages de composition d'un cadrage enregistré sous forme de miniatures. Appuyez deux fois sur une miniature pour retourner au cadrage mémorisé dans le préréglage.
Affiché lorsque le cadrage automatique PTZ est activé.

6. **Panneau de configuration de base de la caméra**
Affiche les réglages des fonctions de base requis pour la prise de vue sur les touches. Appuyez sur une touche pour afficher l'écran de configuration correspondant pour chaque fonction dans le panneau de réglage de configuration de base de la caméra ci-dessous (5).

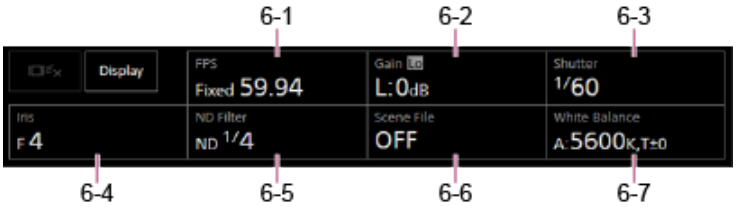

6-1 [FPS]
6-2 [ISO/Gain / Exposure Index]
6-3 [Shutter]
6-4 [Iris]
6-5 [ND Filter]
6-6 [Scene File / Base Look/LUT]
6-7 [White Balance]

- Pour plus de détails, reportez-vous à la description de chaque fonction.

Fonction	Référence
FPS	« Ralenti et accéléré »
ISO/Gain	« Réglage de la sensibilité de base », « Réglage automatique du gain » et « Réglage manuel du gain » dans « Réglage du gain »
Exposure Index	« Réglage de la sensibilité de base » et « Modification de la distribution de zones sombres et lumineuses dans une image enregistrée »
Shutter	« Réglage automatique de l'obturateur » et « Réglage manuel de l'obturateur » dans « Réglage de l'obturateur »
Iris	« Réglage automatique du diaphragme » et « Réglage manuel du diaphragme » dans « Réglage du diaphragme »
ND Filter	« À propos du filtre ND » dans « Réglage du niveau de luminosité (filtre ND) »
Scene File	« Présentation de l'apparence » et autres rubriques dans « Prise de vue avec l'apparence souhaitée (Look) »
Base Look/LUT	« Prise de vue avec réglage d'apparence en post-production »
White Balance	« Écran de réglage de la balance des blancs »

7. **Panneau de réglage de configuration de base des touches personnalisables/de la caméra**
Affiche les touches personnalisables pendant un fonctionnement normal. Appuyez sur les touches du panneau de configuration de base de la caméra (élément 6) pour afficher les éléments de configuration correspondants. Appuyez sur la touche [X] ou appuyez à nouveau sur la touche du panneau de configuration de la caméra pour revenir à l'affichage des touches personnalisables.

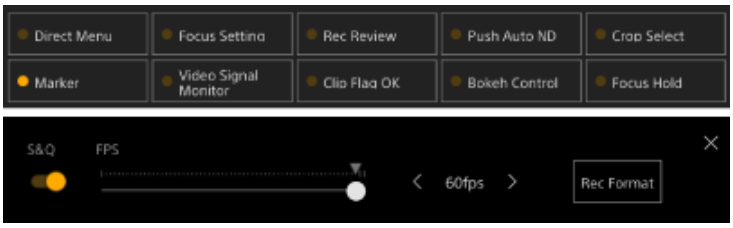

- Pour les détails sur les touches personnalisables, consultez « Touches personnalisables ».
- Pour plus de détails sur le panneau de réglage de configuration de base de la caméra, consultez la description de chaque fonction.

8. **Panneau de commande de cadrage / Panneau de commande GUI / Panneau de réglage de composition AFR**
Basculez entre le panneau de commande de cadrage / panneau de commande GUI à l'aide des onglets en haut.
Vous pouvez appuyer sur la touche (Fermer) en haut à droite de l'écran pour masquer le panneau de commande afin d'éviter toute opération accidentelle. Si le panneau de commande ne s'affiche pas, appuyez sur la touche (Ouvrir) pour l'afficher.
Utilisez le panneau de commande de cadrage pour ajuster le cadrage. Appuyez sur l'onglet (Panoramique-inclinaison/zoom) pour afficher le panneau de commande de cadrage.

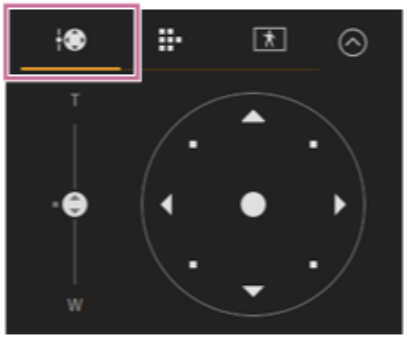

- Pour plus de détails sur le fonctionnement, consultez « Réglage du cadrage ».

Astuce

- La manette de commande du panneau de commande du cadrage est affichée comme indiqué ci-dessous lorsque l'opération de panoramique/inclinaison est désactivée, lorsque l'initialisation de panoramique/inclinaison est requise ou lorsqu'une erreur se produit dans le contrôleur d'objectif.
  - Lorsque l'opération de panoramique/inclinaison est verrouillée à l'aide du levier de verrouillage de panoramique/inclinaison

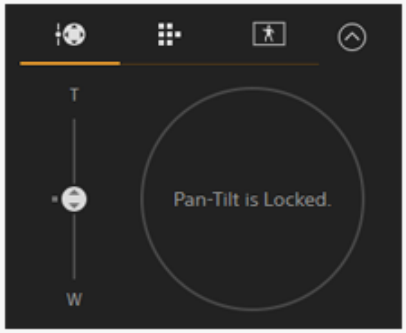

  - Lorsque l'opération de panoramique/inclinaison n'est pas initialisée

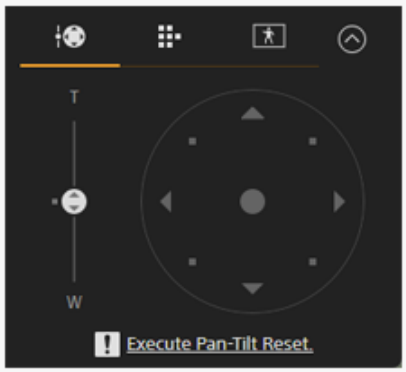

  - Lorsque l'opération de panoramique/inclinaison doit être réinitialisée

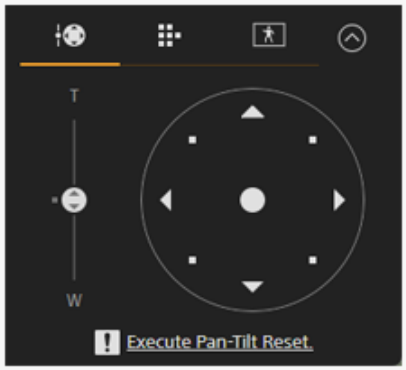

— Lorsqu'une erreur se produit dans le contrôleur d'objectif

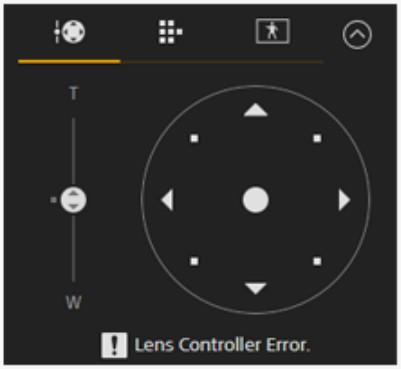

— Lorsque l'opération de panoramique/inclinaison est désactivée

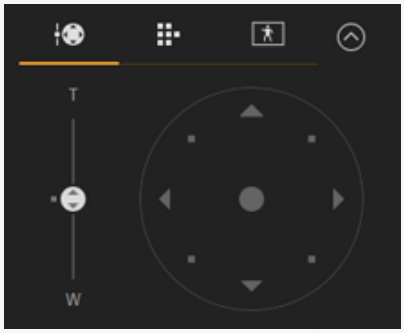

- Lorsque l'opération de panoramique/inclinaison n'est pas initialisée ou doit être réinitialisée, vous pouvez rapidement accéder à la touche (Réinitialisation de panoramique/inclinaison) dans le panneau de commande de la caméra en appuyant sur le message affiché sous la manette de commande.

Utilisez le panneau de commande GUI pour actionner le menu de la caméra, lire un plan et d'autres fonctions. Appuyez sur l'onglet (GUI caméra) pour afficher le panneau de commande GUI.

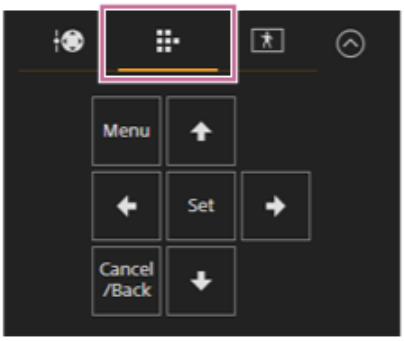

- Pour plus de détails sur le fonctionnement, consultez « Fonctionnement du menu de la caméra » et « Lecture de plans enregistrés ».

Utilisez le panneau de réglage de composition AFR pour régler la composition du cadrage automatique PTZ. Appuyez sur l'onglet (Réglage de la composition AFR) pour afficher le panneau de réglage de composition AFR.

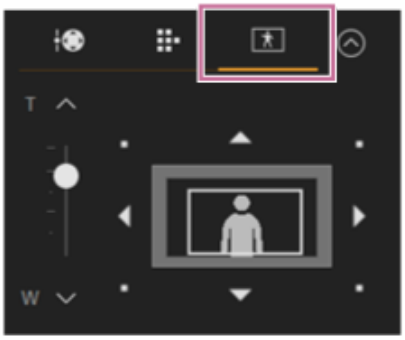

Astuce

- Le panneau de réglage de composition du panneau de réglage de composition AFR est affiché comme indiqué ci-dessous lorsque l'opération de panoramique/inclinaison est désactivée, lorsque l'initialisation de panoramique/inclinaison est requise ou lorsqu'une erreur se produit dans le contrôleur d'objectif.
  - Lorsque l'opération de panoramique/inclinaison est verrouillée à l'aide du levier de verrouillage de panoramique/inclinaison

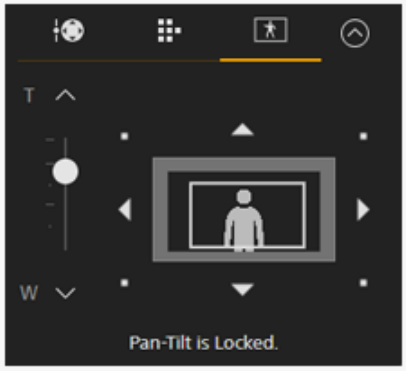

  - Lorsque l'opération de panoramique/inclinaison doit être initialisée

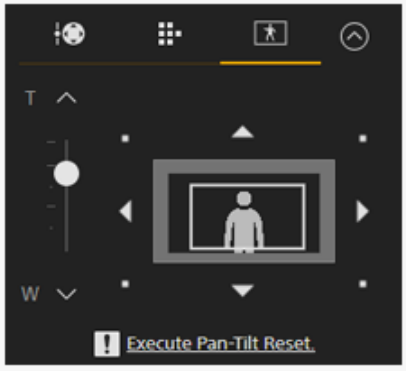

  - Lorsqu'une erreur se produit dans le contrôleur d'objectif

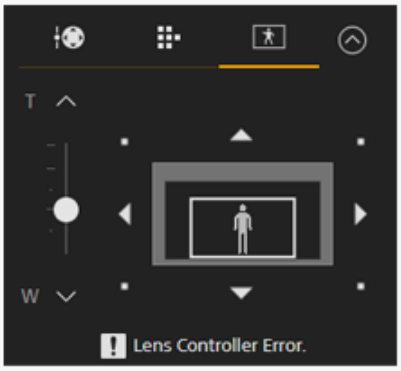

Pour connaître l'utilisation, consultez « Spécification des sujets pour le suivi automatique (mode de démarrage manuel du suivi) ».

9. **Panneau de commande de la caméra**
   Utilisez pour configurer les fonctions requises pour faire fonctionner la caméra.
   Basculez entre les écrans à afficher à l'aide des onglets en haut.
   Vous pouvez appuyer sur la touche (Fermer) en haut à droite de l'écran pour masquer le panneau de commande afin d'éviter toute opération accidentelle. Si le panneau de commande ne s'affiche pas, appuyez sur la touche (Ouvrir) pour l'afficher.

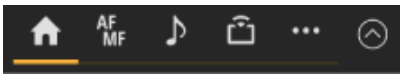

- Pour plus de détails, consultez la description de chaque fonction.

Onglet (Main)
Affiche les éléments de configuration pour les fonctions fréquemment utilisées.
Les fonctions de curseur supérieur et inférieur peuvent être modifiées en appuyant sur la touche [▼] puis en sélectionnant dans la liste affichée. Les fonctions suivantes peuvent être sélectionnées.

- ND Filter
- Iris
- ISO*
- Gain*
- Exposure Index*
- AE Level
- Zoom Speed
- Pan-Tilt Speed

* Affiché selon les réglages de menu.

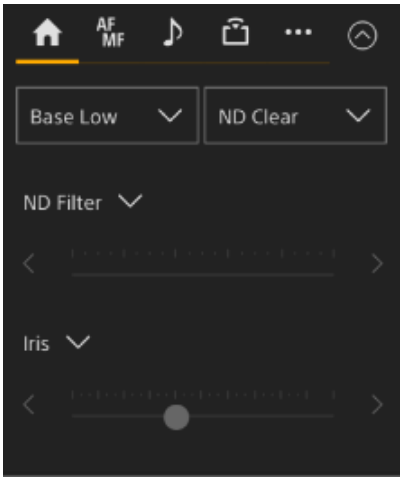

Onglet (Focus)
Affiche les éléments de configuration liés à la mise au point.

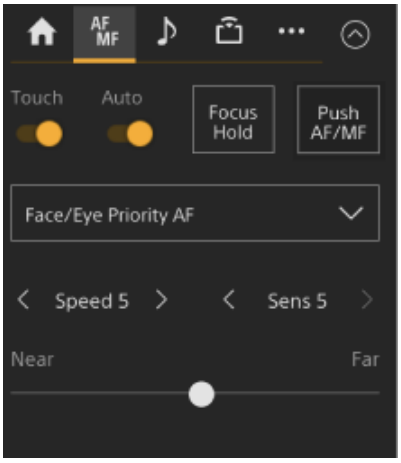

Onglet (Audio)

Affiche les éléments de configuration liés à l'audio.

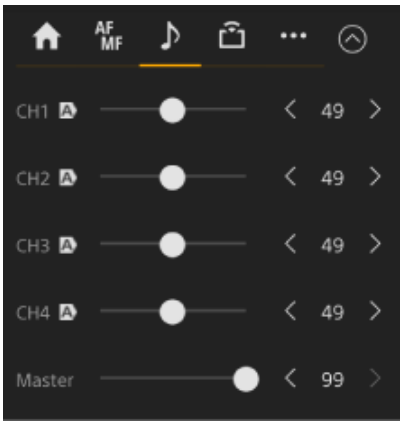

Onglet (Stream)
Affiche les éléments de configuration liés à la diffusion en continu.
Les éléments affichés varient selon le réglage du format de la diffusion en continu.
Avec le réglage sur [RTMP] ou [SRT-Caller], la diffusion en continu peut être démarrée/arrêtée sur cet écran.

- Pour plus de détails, consultez « À propos de la diffusion en continu » et d'autres rubriques dans « Configuration de la diffusion en continu ».
- Les informations d'erreur s'affichent en cas d'échec de la connexion. Pour plus de détails sur les informations d'erreur, consultez « Avertissements de fonctionnement ».

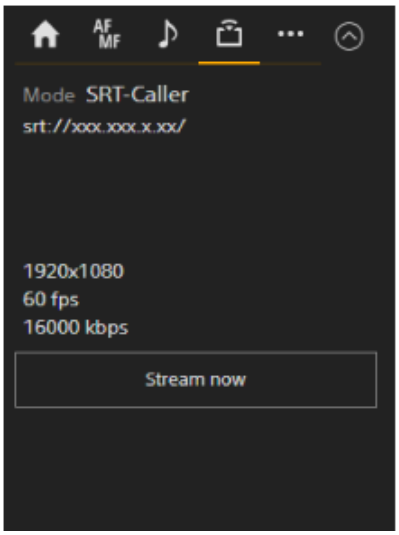

Onglet (Others)
Affiche les éléments de configuration liés aux autres fonctions.

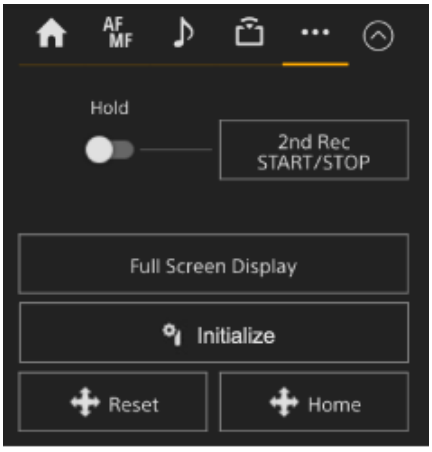

Appuyer sur la touche [Full Screen Display] permet d'ouvrir un nouvel onglet dans le navigateur Web et d'afficher l'image du panneau d'image de la caméra en plein écran.
Seul l'affichage de l'image se produit ; la fonction de touche AF et d'autres fonctions ne sont pas disponibles.

Note

- L'écran d'opération en direct sur l'onglet original continue de fonctionner. Il est recommandé de fermer l'onglet pour réduire le nombre de connexions simultanées si aucune opération n'est requise.

Appuyez sur la touche [Initialize] (Initialiser le contrôleur d'objectif) pour initialiser le contrôleur d'objectif (option de tiers). Cette touche est activée uniquement lorsque [Technical] > [Lens Controller] > [Zoom] > [Setting] est réglé sur [On] dans le menu de la caméra.

Rubrique associée

- Sauvegarde/restauration du panoramique/inclinaison, de la position du zoom et du réglage de mise au point à l'aide de l'application Web
- Enregistrement des opérations de cadrage de la caméra à l'aide de l'application Web
- À propos du cadrage automatique PTZ
- Affichage de l'écran de la caméra
- Enregistrement d'une vidéo au format RAW
- Suivi d'un sujet spécifié (Realtime Tracking AF)
- Ralenti et accéléré
- Réglage de la sensibilité de base
- Réglage automatique du gain
- Réglage manuel du gain
- Modification de la distribution de zones sombres et lumineuses dans une image enregistrée
- Réglage automatique de l'obturateur
- Réglage manuel de l'obturateur
- Réglage automatique du diaphragme
- Réglage manuel du diaphragme
- À propos du filtre ND
- Présentation de l'apparence
- Prise de vue avec réglage d'apparence en post-production
- Écran de réglage de la balance des blancs
- Touches personnalisables
- Lecture de plans enregistrés
- Fonctionnement du menu de la caméra
- À propos de la diffusion en continu
- Avertissements de fonctionnement

5-041-957-24(1) Copyright 2022 Sony Corporation

Structure de l'écran des réglages PTZ AFR

Cette rubrique décrit la structure de l'écran des réglages de cadrage automatique PTZ.

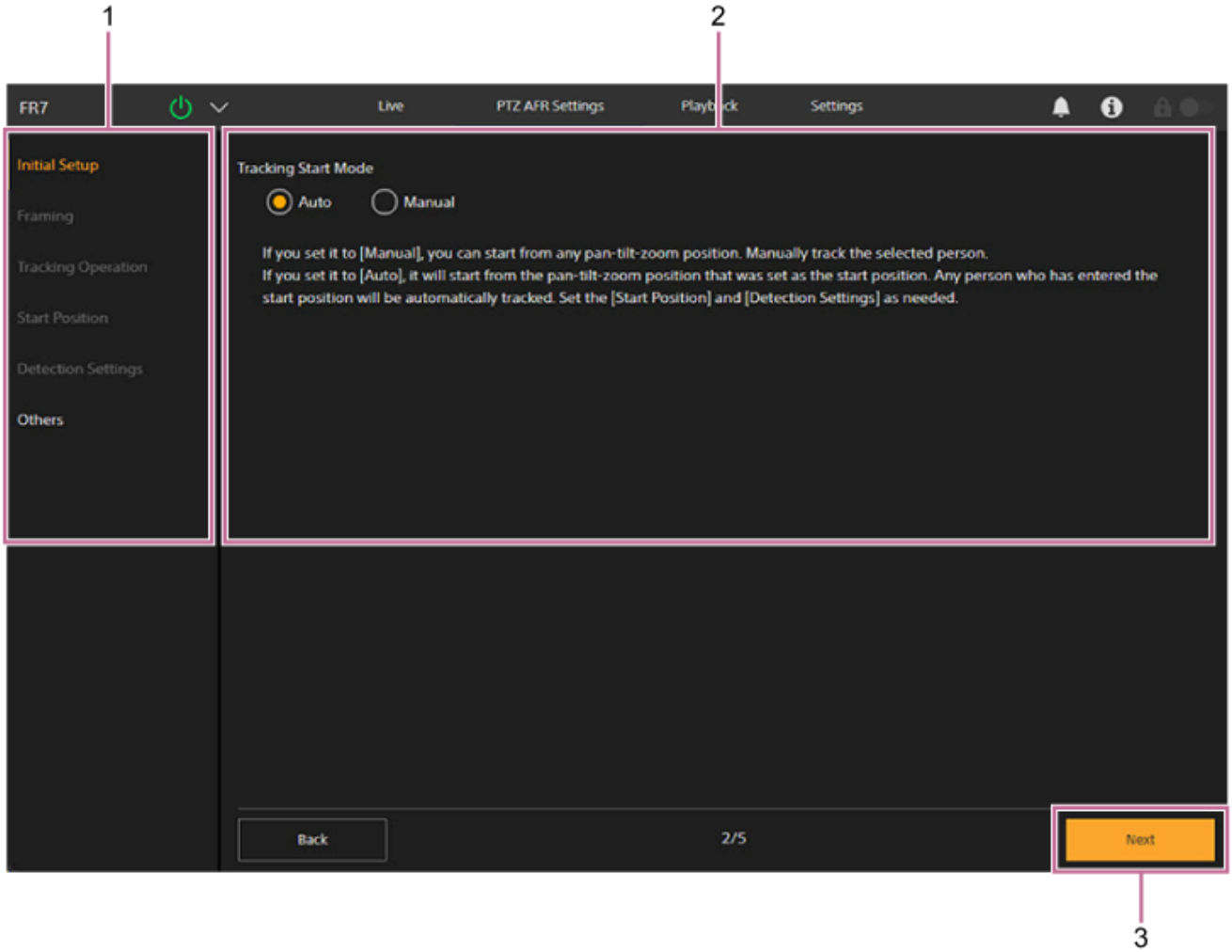

1. **Onglets des éléments de configuration**
   Affiche les éléments de configuration.

2. **Écran des réglages**
   Affiche l'écran des réglages et des instructions relatives à la configuration.

3. **Touche [Next]**
   L'écran de configuration suivant s'affiche.

Astuce

- Lorsque les modifications apportées aux réglages sont appliquées, la touche [OK] apparaît.
- Lors de l'initialisation des réglages, [Start] apparaît.
- Lors de l'initialisation des réglages, seuls les onglets des éléments de configuration [Initial Setup] et [Others] peuvent être sélectionnés. Une fois les réglages initiaux terminés, ils peuvent être réglés individuellement.

Pour plus de détails, consultez « Configuration des réglages initiaux du cadrage automatique PTZ ».

Rubrique associée

- Configuration des réglages initiaux du cadrage automatique PTZ

5-041-957-24(1) Copyright 2022 Sony Corporation

Structure de l'écran d'opération de lecture

Cette rubrique décrit la structure de l'écran d'opération de lecture.

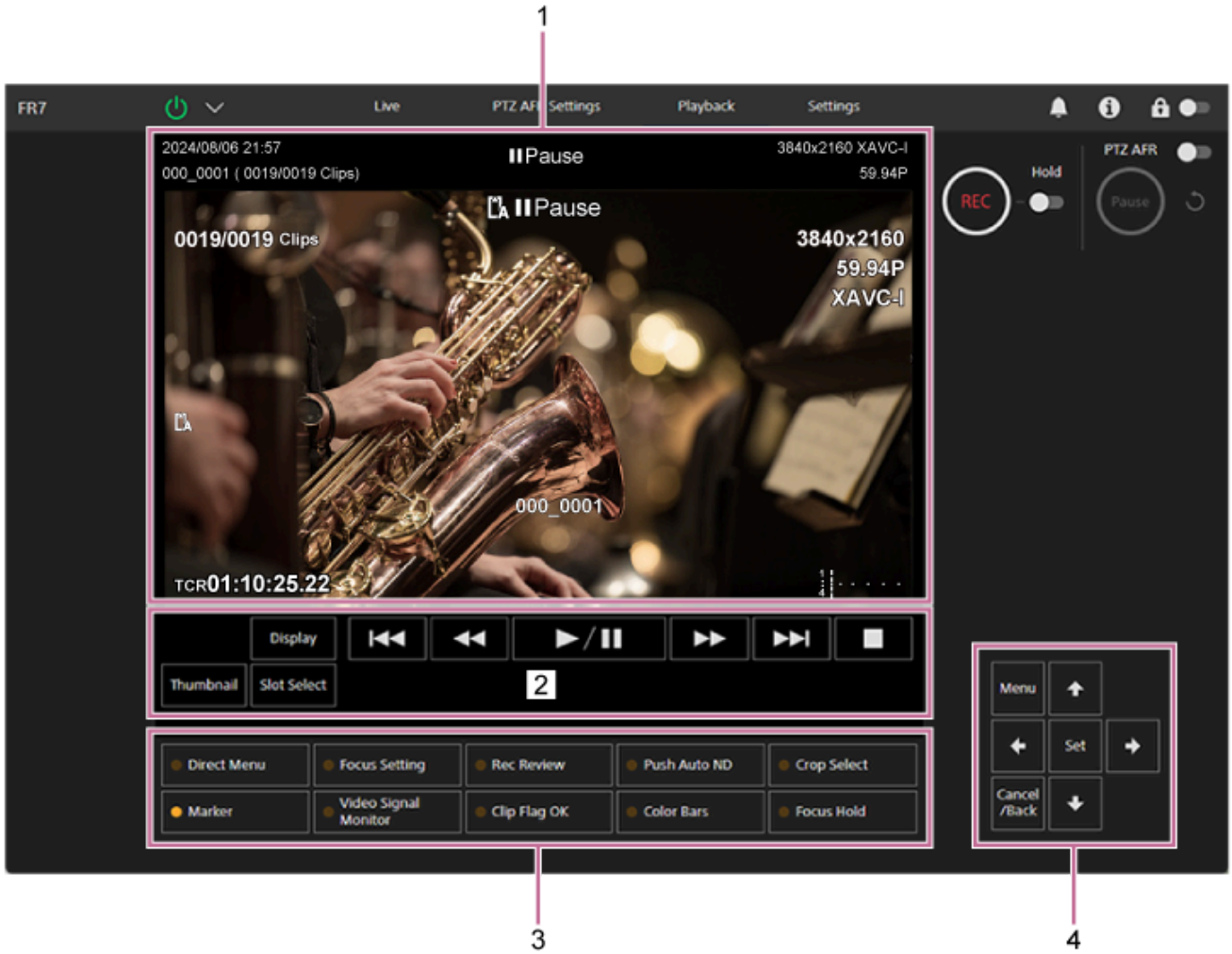

1. **Panneau d'image de la caméra**
   Affiche l'image de lecture et les informations connexes. Lorsque la lecture est arrêtée, l'écran d'image de la caméra apparaît.

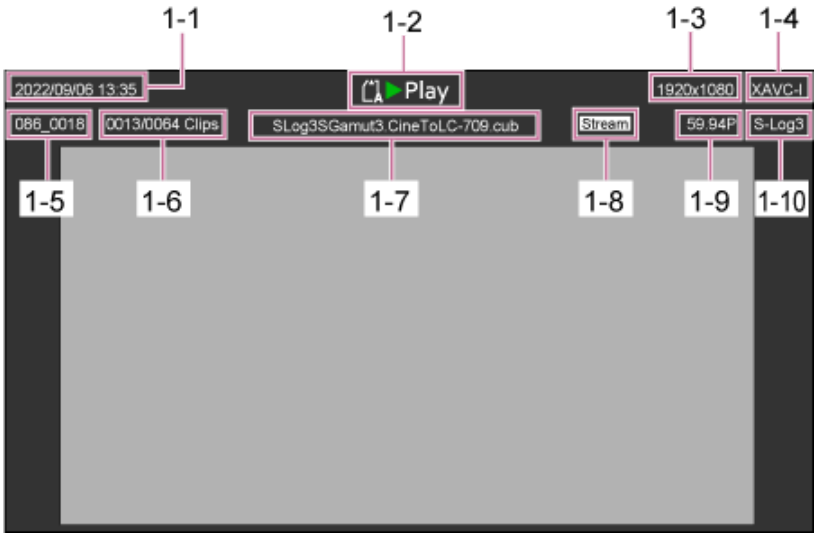

1-1 Date et heure de la prise de vue

1-2 Indicateur de l’état de lecture
1-3 Indicateur de format de lecture (taille d’image)
1-4 Indicateur de format de lecture (codec)
1-5 Affichage des noms de plans
1-6 Numéro de plan/nombre total de plans
1-7 Affichage du nom de LUT
1-8 Indicateur d’état de la diffusion en continu
1-9 Indicateur de format de lecture (fréquence d’images et méthode de balayage)
1-10 Indicateur d’apparence d’enregistrement

2. **Panneau de commande de lecture**

Affiche les touches de commande de lecture.

Touche	Fonction
Touche ▶/II (Lecture/Pause)	Lit un plan. Pendant la lecture, met en pause le plan.
Touche ▶▶ (Lecture accélérée avant), Touche ◀◀ (Lecture accélérée arrière)	Lit un plan à une vitesse élevée. Lorsque la touche est enfoncée, la vitesse de lecture change en trois étapes.
Touche ▶▶I (Suivant), Touche I◀◀ (Précédent)	Passe au début du plan ou au plan précédent/suivant.
Touche ■ (Arrêt)	Arrête la lecture.

Touche [Display]
Appuyez pour basculer entre les affichages d’écran sur l’image.
Touche [Thumbnail]
Affiche les plans enregistrés sur la carte mémoire sur le panneau d’image de la caméra comme miniatures.

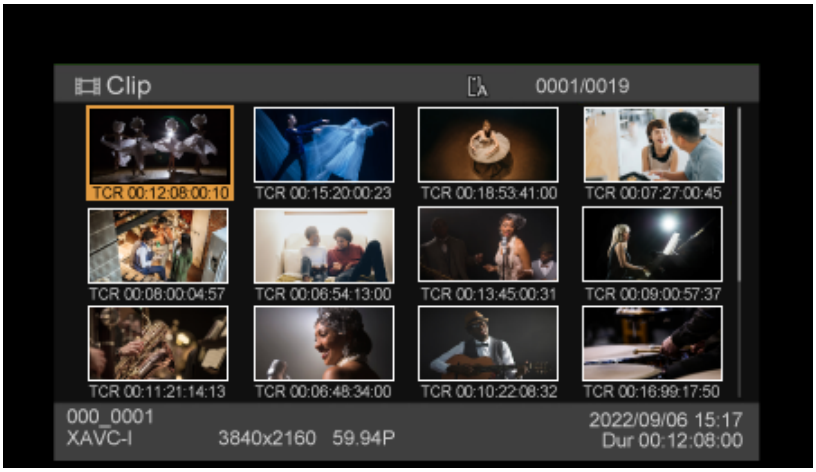

Appuyez sur la touche [Thumbnail] durant l’affichage de l’écran des miniatures ferme l’écran des miniatures et revient à l’affichage de l’image de la caméra.

- Pour plus de détails sur l’écran des miniatures, consultez « Ecran de miniatures ».

Touche [Slot Select]
Bascule entre les supports de lecture cible.

3. **Touches personnalisables**
Affiche les touches personnalisables attribuées aux fonctions de l’appareil.

- Pour les détails sur les touches personnalisables, consultez « Touches personnalisables ».

4. **Panneau de commande GUI**
   Utilisez le panneau de commande GUI pour actionner le menu de la caméra, lire un plan et d'autres fonctions.

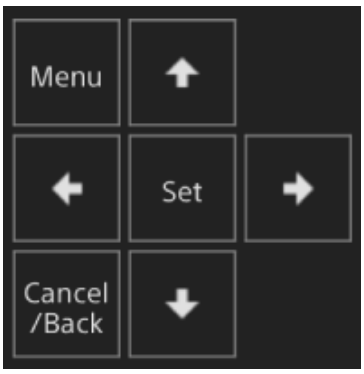

- Pour plus de détails sur le fonctionnement, consultez « Fonctionnement du menu de la caméra » et « Lecture de plans enregistrés ».

Rubrique associée

- Ecran de miniatures
- Touches personnalisables
- Lecture de plans enregistrés

5-041-957-24(1) Copyright 2022 Sony Corporation

Structure de l'écran des réglages

Utilisez l'écran des réglages pour configurer les différents éléments de configuration de l'appareil, y compris les réglages initiaux, réglages réseau, réglages de prise de vue/lecture, à l'aide du menu Web.

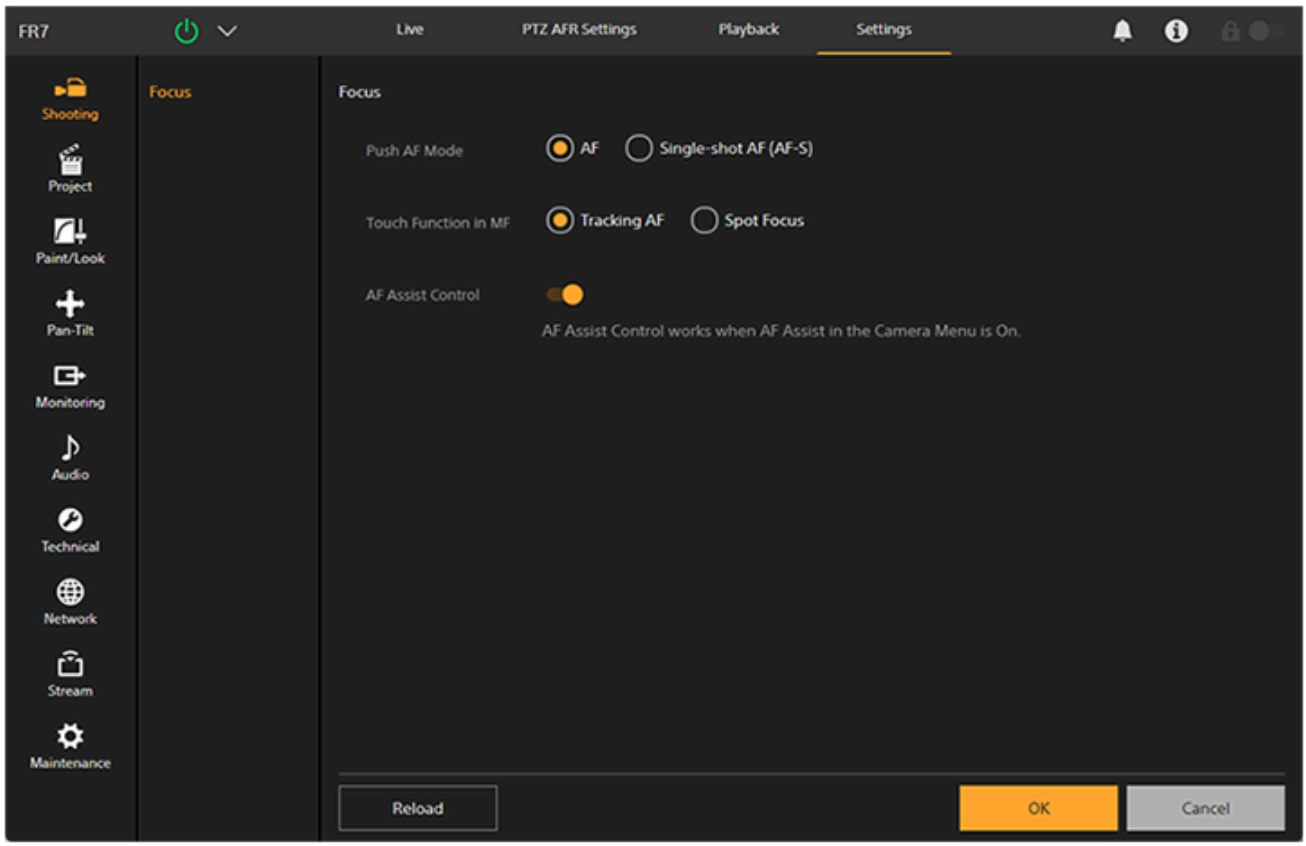

Note

- Dans le menu Web, les réglages ne sont appliqués que lorsque vous appuyez sur la touche [OK] en règle générale. Si vous modifiez les réglages sur une page qui dispose d'une touche [OK], veillez à appuyer sur la touche [OK].

- Pour plus de détails sur l'écran des réglages, consultez « Menu Web et réglages détaillés ».

5-041-957-24(1) Copyright 2022 Sony Corporation

Interchangeable Lens Digital Camera
ILME-FR7 / ILME-FR7K

Menu de la caméra

Appuyez sur la touche [Menu] dans le panneau de commande GUI de l'écran d'opération en direct ou de l'écran d'opération de lecture pour afficher le menu de la caméra dans le panneau d'image de la caméra.

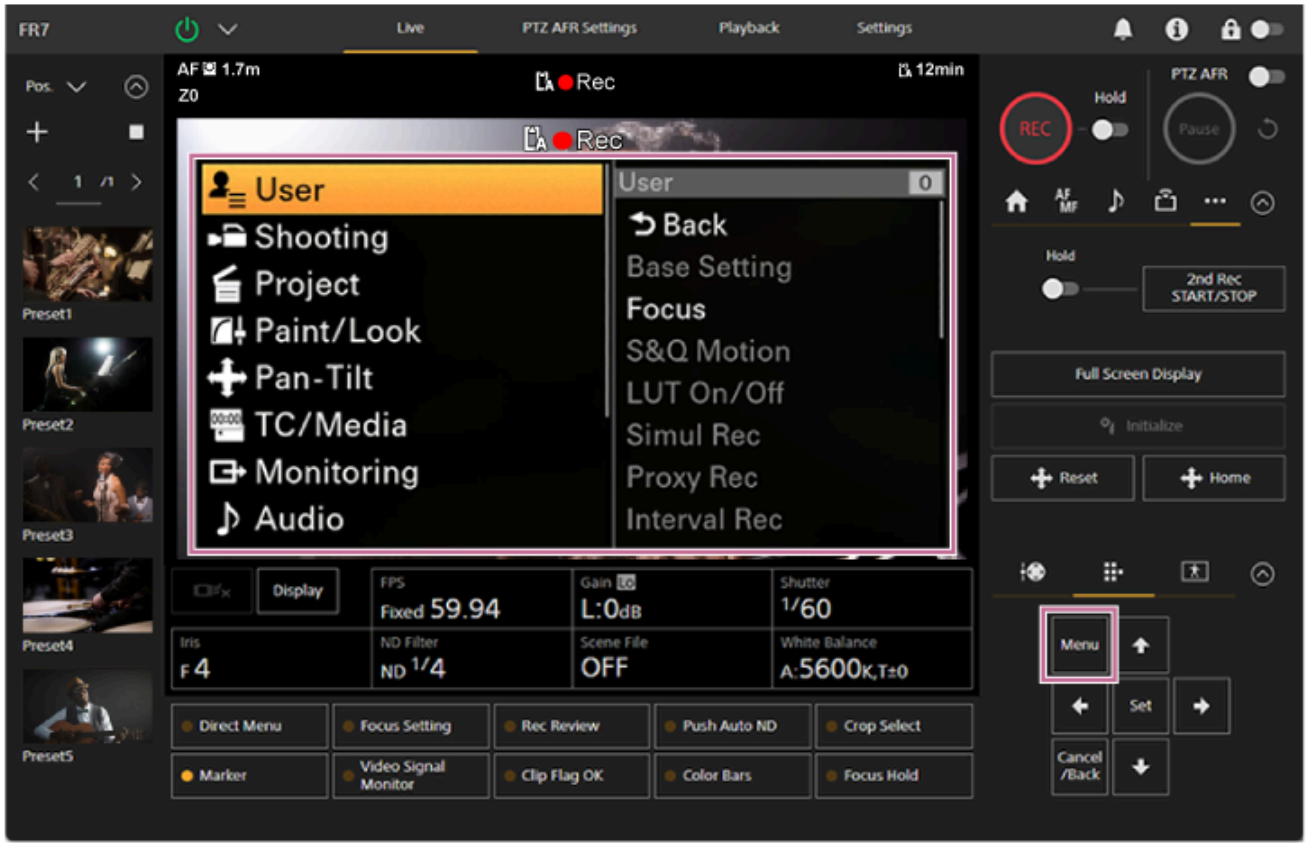

Vous pouvez configurer les réglages requis pour la prise de vue et la lecture à l'aide du menu de la caméra.
Appuyez sur la touche [Menu] lorsque le menu de la caméra est affiché pour masquer le menu de la caméra.
Le menu de la caméra fonctionne à l'aide du panneau de commande GUI.

- Pour plus de détails sur le menu de la caméra, consultez « Menu de la caméra et réglages détaillés ».

Note

- Lorsque [Monitoring] > [Output Display] > [HDMI/Stream] est réglé sur Off dans le menu Web (désactive la superposition d'informations sur l'affichage d'écran), le menu de la caméra n'est plus affiché dans le panneau d'image de la caméra. Néanmoins, notez que les opérations du menu dans le panneau de commande GUI sont toujours actives. Pour éviter toute opération accidentelle, veillez à ne réaliser aucune opération de menu à l'aide du panneau de commande GUI lorsque [HDMI/Stream] est réglé sur Off.

5-041-957-24(1) Copyright 2022 Sony Corporation

Interchangeable Lens Digital Camera
ILME-FR7 / ILME-FR7K

Affichage de l'écran de la caméra

Vous pouvez afficher l'état et les réglages de l'appareil superposés sur l'image de sortie de la caméra. Vous pouvez régler les sorties pour lesquelles l'affichage d'écran est activé à l'aide de [Monitoring] > [Output Display] dans le menu Web.
Vous pouvez afficher/masquer ces informations en utilisant la touche [Display]. Même masquées, elles s'affichent lorsque vous effectuez des opérations de menu direct.
Vous pouvez afficher/masquer les éléments individuellement à l'aide de [Monitoring] > [Display On/Off] dans le menu de la caméra.

Informations affichées sur l'écran pendant la prise de vue

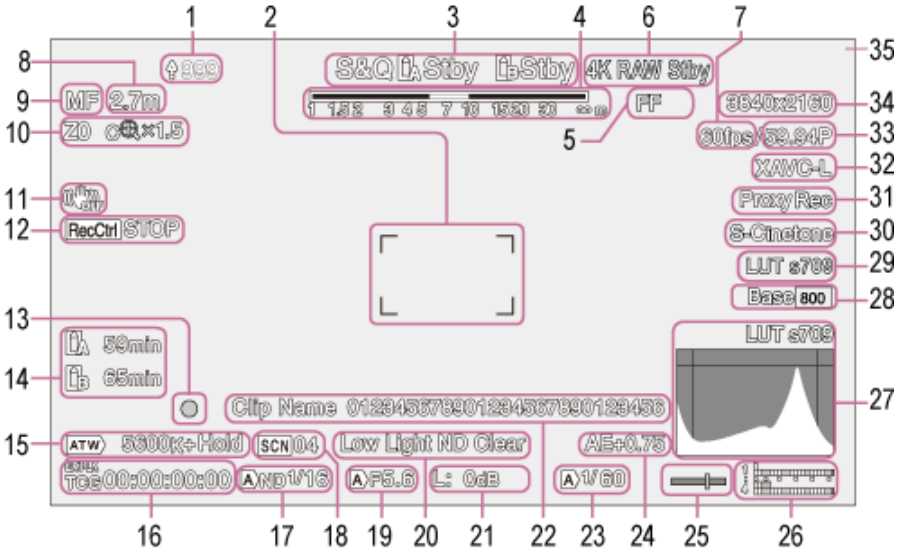

1. **Indicateur de téléchargement/indicateur de fichiers restants**

   - Pour plus de détails sur le transfert de fichiers, consultez « À propos du transfert de fichiers » et d'autres rubriques dans « Transfert de fichiers ».

2. **Indicateur de zone de mise au point**
   Affiche la zone de mise au point pour la mise au point automatique.

   - Pour plus de détails sur la mise au point automatique, consultez « Réglage automatique à l'aide de l'application Web » et d'autres rubriques dans « Réglage automatique de la mise au point (Auto Focus) ».

3. **Mode d'enregistrement, logement A/B, indicateur d'intervalle d'enregistrement Interval Rec**

Affichage	Signification
●Rec	Enregistrement
Stby	Veille d'enregistrement

   - Pour plus de détails sur l'enregistrement à intervalles, consultez « Enregistrement de la vidéo par intermittence (Interval Rec) ».

4. **Indicateur de profondeur de champ**

5. **Indicateur du mode de numérisation par imageur**
   Un repère [!] (défaut de concordance) s'affiche s'il y a un défaut de concordance entre la taille du cercle d'image de l'objectif et le réglage en vigueur de taille d'image pour le mode de numérisation par imageur.
   Lorsque Imager Scan Mode est réglé sur FF, un repère « C » s'affiche dans les modes où l'angle de vue est plus étroit (recadré).
   Le recadrage survient dans les modes suivants.

- Lorsque le format d'enregistrement est 3840×2160 et que la fréquence d'images de S&Q Motion est de 100 fps ou 120 fps
- Lorsque [Codec] est réglé sur RAW ou RAW & XAVC-I et que le format de sortie RAW est de 3840×2160
- Pour plus de détails sur le mode de numérisation par imageur, consultez « Réglage du mode de numérisation par imageur » dans « Configuration des opérations de base ».

6. **Indicateur d'état de fonctionnement de la sortie RAW**
Affiche l'état de sortie du signal RAW.

- Pour plus de détails sur RAW, consultez « Enregistrement d'une vidéo au format RAW ».

7. **Indicateur de fréquence d'images de prise de vue en ralenti et accéléré**

- Pour plus de détails sur le ralenti et accéléré, consultez « Ralenti et accéléré ».

8. **Indicateur de position de mise au point**

- Affiche la position de mise au point.

9. **Indicateur de mode de mise au point**

Affichage	Signification
Focus Hold	Mode Focus Hold
MF	Mode MF
AF	Mode AF
(Mode AF de suivi en temps réel)	Mode AF de suivi en temps réel

AF de détection des visages/yeux

Affichage	Signification
(AF de détection des visages/yeux)	Indique que l'AF pour les visages/yeux est actif
Only (AF pour les visages/yeux uniquement)	Indique que l'AF pour les visages/yeux uniquement est actif
(Icône PTZ AFR AF)	Indique que le cadrage automatique PTZ est actif
(Visage de suivi enregistré)	Indique qu'un visage de suivi a été enregistré
(AF mis en pause)	Indique que l'AF est en pause*

* Affiché lorsqu'il n'y a aucun visage de suivi enregistré et aucun visage détecté, ou lorsqu'il y a un visage de suivi enregistré, mais le visage de la cible de suivi n'est pas détecté.

- Pour plus de détails sur l'AF de détection des visages/yeux, consultez « Suivi à l'aide de la détection des visages/yeux (Face/Eye Detection AF) ».

10. **Indicateur de position du zoom**
Affiche la position du zoom comme une distance focale (si un objectif prenant en charge l'affichage de la position du zoom est fixé).
Vous pouvez également changer l'indicateur à un affichage de barre ou un affichage de position du zoom à l'aide du réglage [Technical] > [Lens] > [Zoom Position Display] dans le menu de la caméra.
Les éléments suivants sont ajoutés à l'affichage lorsque Clear Image Zoom est activé.

Affichage	Signification
(Clear Image Zoom activé)	Clear Image Zoom est activé
Valeur d'agrandissement	Lors de l'utilisation de Clear Image Zoom

- Pour plus de détails sur le zoom, consultez « Réglage du type de zoom » et d'autres rubriques dans « Réglage du zoom ».

11. **Indicateur de mode de stabilisation d'image**

12. **Indicateur d'état Rec Control de la sortie SDI/sortie HDMI**
Affiche le statut de sortie du signal de contrôle REC.

- Pour plus de détails, consultez « Connexion des moniteurs externes et des dispositifs d'enregistrement »

13. **Indicateur de mise au point**

- Pour plus de détails, consultez « Utilisation de la mise au point automatique à prise de vue unique (Push Auto Focus (AF-S)) » dans « Réglage de la mise au point ».

14. **Indicateur de capacité restante du support**
L'icône (protection) apparaît si une carte mémoire est protégée en écriture.

15. **Indicateur du mode de balance des blancs**

Affichage	Signification
ATW (ATW)	Mode automatique
ATW Hold (ATW Hold)	Mode automatique en pause
W:P	Mode prédéfini
W:A	Mode de mémoire A

16. **Indicateur de verrouillage externe du code temporel/affichage des données temporelles**
Affiche « EXT-LK » en cas de verrouillage sur le code temporel d'un dispositif externe.

- Pour plus de détails sur le code temporel, consultez « Spécification des données temporelles ».

17. **Indicateur de filtre ND**

Affichage	Signification
A (A)	Mode automatique
B (B)	Mode de contrôle du bokeh

- Pour plus de détails sur les filtres ND, consultez « Réglage du niveau de luminosité (filtre ND) ».
- Pour plus de détails sur le contrôle du bokeh, consultez « Ajustement du bokeh (Fonction de contrôle du bokeh) ».

18. **Indicateur de fichier de scène**

- Pour plus de détails sur les fichiers de scène, consultez « Présentation de l'apparence » et d'autres rubriques dans « Prise de vue avec l'apparence souhaitée (Look) ».

19. **Indicateur de diaphragme**
Affiche la position du diaphragme (numéro F) (si un objectif prenant en charge l'affichage du réglage du diaphragme est fixé).

- Pour plus de détails sur le diaphragme, consultez « Réglage automatique du diaphragme » et « Réglage manuel du diaphragme ».

20. **Indicateur d'avertissement du niveau de vidéo**

21. **Indicateur de gain**
Affiche la valeur EI en mode Cine EI/Cine EI Quick.

Affichage	Signification
A (A)	Mode automatique

Affichage	Signification
L	Mode de préréglage L
(Mode d'ajustement provisoire)	Mode d'ajustement provisoire
(B)	Mode de contrôle du bokeh

- Pour plus de détails sur le gain, consultez « Réglage automatique du gain » et « Réglage manuel du gain ».
- Pour plus de détails sur le mode Cine EI/Cine EI Quick, consultez « Réglage du mode de prise de vue » dans « Configuration des opérations de base ».

22. **Affichage des noms de plans**
Affiche le nom du plan en cours d'enregistrement ou à enregistrer ensuite.
S'il clignote, cela signifie qu'il n'y a pas de correspondance entre le dernier plan sur le support d'enregistrement et les réglages [Camera ID] ou [Reel Number]. Pour plus de détails, reportez-vous à la description [Clip Name Format] > [Auto Naming].

23. **Indicateur d'obturateur**

- Pour plus de détails sur l'obturateur, consultez « Réglage automatique de l'obturateur » et « Réglage manuel de l'obturateur ».

24. **Indicateur du mode AE/niveau AE**

- Pour plus de détails sur l'exposition automatique (AE), consultez « Réglage du niveau cible pour le réglage automatique de la luminosité ».

25. **Indicateur de niveau à bulle**
Affiche le niveau horizontal en incréments de ±1° à ±15°.

26. **Vumètre audio**
Affiche le niveau audio de chaque canal.

27. **Moniteur de signal vidéo**
Affiche une forme d'onde, un vecteurscope et un histogramme.
La ligne orange indique la valeur définie du repère du niveau de luminosité.
En modes de prise de vue Log, le type de LUT cible du moniteur s'affiche en haut de l'écran.

- Pour plus de détails, consultez « Moniteur de signal vidéo ».
- Pour plus de détails sur les modes de prise de vue Log, consultez « Réglage du mode de prise de vue » dans « Configuration des opérations de base ».

28. **Indicateur Base Sensitivity / indicateur Base ISO**
En mode Custom, cela affiche la sensibilité de base réglée à l'aide de la touche [ISO/Gain / Exposure Index] dans le panneau de configuration de base de la caméra ou [Shooting] > [ISO/Gain/EI] > [Base Sensitivity] dans le menu de la caméra.
En mode de prise de vue Log, cela affiche la sensibilité Base ISO réglée à l'aide de la touche [ISO/Gain / Exposure Index] dans le panneau de configuration de base de la caméra ou [Shooting] > [ISO/Gain/EI] > [Base ISO] dans le menu de la caméra.

- Pour plus de détails sur la sensibilité de base, consultez « Sélection de la sensibilité de base ».
- Pour plus de détails sur les modes de prise de vue Log, consultez « Réglage du mode de prise de vue » dans « Configuration des opérations de base ».

29. **Indicateur de surveillance de l'apparence**
En modes de prise de vue Log, il affiche le réglage Monitor LUT.

- Pour plus de détails sur le réglage LUT, consultez « Prise de vue avec réglage d'apparence en post-production » et les rubriques associées.
- Pour plus de détails sur les modes de prise de vue Log, consultez « Réglage du mode de prise de vue » dans « Configuration des opérations de base ».

30. **Indicateur d'apparence d'enregistrement/Base Look**
Affiche le réglage Base Look.
En modes de prise de vue Log, il affiche le signal vidéo à enregistrer sur les cartes mémoire.

- Pour plus de détails sur l'apparence de base, consultez « Présentation de l'apparence » dans « Prise de vue avec l'apparence souhaitée (Look) ».

- Pour plus de détails sur les modes de prise de vue Log, consultez « Réglage du mode de prise de vue » dans « Configuration des opérations de base ».

31. **Indicateur d'état proxy**

32. **Indicateur de format d'enregistrement (codec)**
    Affiche le nom du format pour l'enregistrement sur des cartes mémoire.
    Réglez le format d'enregistrement (codec) à l'aide de [Project] > [Rec Format] > [Codec] dans le menu Web ou le menu de la caméra.

33. **Indicateur de format d'enregistrement (fréquence d'images et méthode de balayage)**

34. **Indicateur du format d'enregistrement (taille d'image)**
    Affiche la taille d'image pour l'enregistrement sur des cartes mémoire.
    Réglez le format d'enregistrement (taille de l'image) à l'aide de [Project] > [Rec Format] > [Codec] dans le menu Web ou le menu de la caméra.

35. **Indicateur tally**
    Affiche un cadre rouge ou un cadre vert autour de l'image selon le signal tally externe reçu.

Informations affichées sur l'écran pendant la lecture

Les informations suivantes sont superposées sur l'image de lecture.

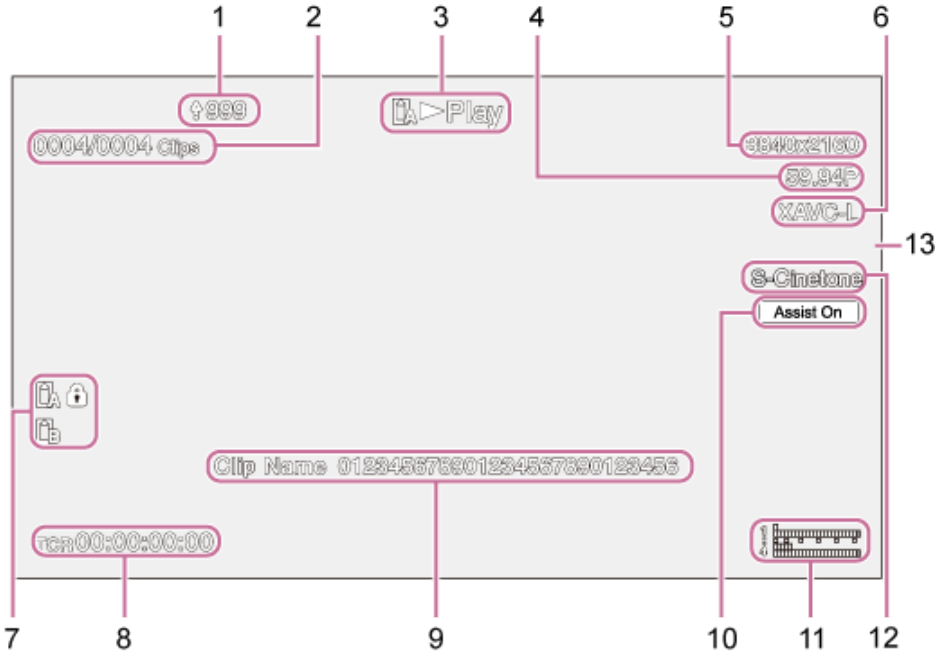

1. **Indicateur de téléchargement/indicateur de fichiers restants**

2. **Numéro de plan**

3. **Indicateur d'état de la lecture**

4. **Indicateur de format de lecture (fréquence d'images et méthode de balayage)**

5. **Indicateur de format de lecture (taille d'image)**

6. **Indicateur de format de lecture (codec)**

7. **Indicateur de support**
   L'icône (protection) apparaît si une carte mémoire est protégée en écriture.

8. **Affichage de données temporelles**

9. **Affichage des noms de plans**

10. **Indicateur d'aide pour l'affichage gamma**

11. **Vumètre audio**

Affiche le niveau audio de lecture.

12. **Indicateur d'apparence d'enregistrement/Base Look**

13. **Indicateur tally**

Rubrique associée

- À propos du transfert de fichiers
- Réglage automatique à l'aide de l'application Web
- Enregistrement de la vidéo par intermittence (Interval Rec)
- Configuration des opérations de base
- Enregistrement d'une vidéo au format RAW
- Ralenti et accéléré
- Suivi à l'aide de la détection des visages/yeux (Face/Eye Detection AF)
- Réglage du type de zoom
- Connexion des moniteurs externes et des dispositifs d'enregistrement
- Utilisation de la mise au point automatique à prise de vue unique (Push Auto Focus (AF-S))
- Spécification des données temporelles
- Présentation de l'apparence
- Réglage automatique du diaphragme
- Réglage manuel du diaphragme
- Réglage automatique du gain
- Réglage manuel du gain
- Réglage automatique de l'obturateur
- Réglage manuel de l'obturateur
- Réglage du niveau cible pour le réglage automatique de la luminosité
- Moniteur de signal vidéo
- Prise de vue avec réglage d'apparence en post-production
- Clip Name Format

5-041-957-24(1) Copyright 2022 Sony Corporation

Montage à la verticale dans un emplacement fixe

Cette rubrique décrit le montage de l'appareil sur un bureau ou un trépied.

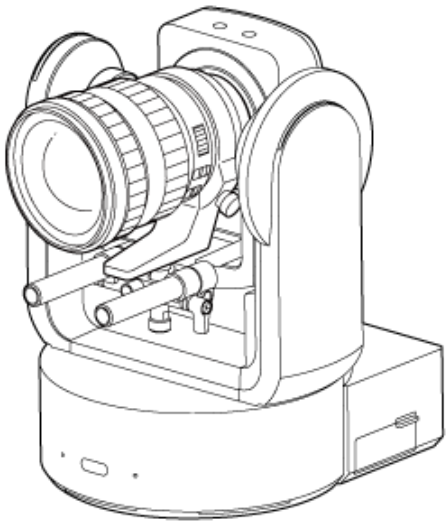

Remarque sur l'installation

- Pour protéger l'objectif et le bloc de connecteur d'objectif de l'appareil, gardez le capuchon et couvercle de l'objectif fixé jusqu'à ce que vous ayez fixé l'objectif.
- Pour éviter une défaillance de l'objectif, ne tenez pas les pièces de l'objectif pendant l'opération.
- Pour éviter une défaillance de l'objectif, ne tenez pas la tête de caméra pendant l'opération.

1 Vérifiez l'espace de montage.

Lors du montage sur un bureau
Montez cet appareil sur une surface plane, prenez en considération l'espace requis pour tourner l'objectif et le câble à l'arrière de l'appareil.

Note

- Montez-le dans un emplacement stable qui n'est pas sujet aux vibrations. Les emplacements sujets aux vibrations peuvent provoquer des vibrations dans l'image.
- Si l'appareil doit être monté sur une surface inclinée, gardez-le à ±15° de l'horizontale et prenez les mesures nécessaires pour empêcher l'appareil de tomber.

Lors du montage sur un trépied
Fixez le trépied dans l'orifice de vis de montage de trépied en bas.
Utilisez une vis de montage de trépied avec la saillie suivante de la surface de montage et serrez-la avec un tournevis à main.

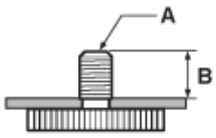

A : vis de montage de trépied, 1/4-20 UNC, ISO 1222 (6,35 mm)
B : saillie (4,5 mm à 5,5 mm)

AVERTISSEMENT

- N'utilisez pas les vis de trépied pour le montage de l'appareil dans des emplacements élevés.

Note

- Sélectionnez un trépied qui ne bascule pas même lorsque l’objectif tourne.

Ensuite, fixez l’objectif. Consultez « Fixation d’un objectif », en prenant en compte les informations de « Précautions lors de la fixation/retrait d’un objectif », « Vérification des commutateurs d’objectif », et « Précautions à prendre lors de l’utilisation d’un objectif zoom ».

Rubrique associée

- Précautions lors de la fixation/retrait d’un objectif
- Vérification des commutateurs d’objectif
- Précautions à prendre lors de l’utilisation d’un objectif zoom
- Fixation d’un objectif

5-041-957-24(1) Copyright 2022 Sony Corporation

Montage à la verticale dans un emplacement élevé et fixe

Cette rubrique décrit la procédure de montage de l'appareil à la verticale dans un emplacement élevé à l'aide du support de plafond (CIB-PCM1 (en option)).

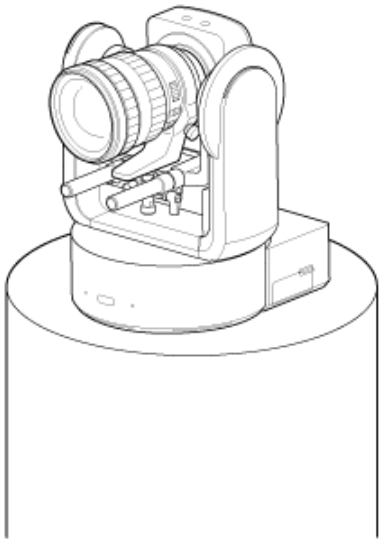

AVERTISSEMENT

- Pour monter l'appareil dans un emplacement élevé, contactez un professionnel.
- Lors du montage dans un emplacement élevé, assurez-vous que la surface de montage et le matériel de montage (sans les accessoires) peuvent supporter un poids de 200 kg (440 lb 15 oz) ou plus, puis montez l'appareil comme décrit dans ce manuel d'aide. Si le montage n'est pas suffisamment solide, l'appareil risque de tomber et de provoquer des blessures graves.
- Fixez le câble métallique antichute fourni au support de plafond CIB-PCM1 (en option) pour empêcher l'appareil de tomber.
- Lorsque l'appareil est monté dans un emplacement élevé, vérifiez au moins une fois par an que le montage reste bien en place. Réduisez l'intervalle entre les contrôles selon les conditions d'utilisation.

Remarque sur l'installation

- Pour protéger l'objectif et le bloc de connecteur de l'objectif de l'appareil, laissez le capuchon de l'objectif et le couvercle jusqu'à la fixation de l'objectif.
- Pour éviter une défaillance de l'objectif, ne tenez pas les pièces de l'objectif pendant l'opération.
- Pour éviter une défaillance de l'objectif, ne tenez pas la tête de caméra pendant l'opération.

1 Vérifiez les accessoires de montage en hauteur et l'espace de montage.

Support de plafond CIB-PCM1 (en option)
Avant de commencer, vérifiez que vous disposez des pièces suivantes.

- Support de boîtier (1)
- Support de fixation au plafond (1)
- Cache du bouton de déblocage de l'objectif (1)
- Câble métallique antichute (1)
- Vis +PSW M3×8 (9)
- Vis en acier inoxydable pour câble métallique antichute +PSW M4×8 (1)

Note

- Le câble métallique antichute est conçu pour supporter l'appareil lorsqu'il est suspendu. N'appliquez aucune charge autre que la charge de l'appareil à celui-ci.

Espace de montage

Référez-vous au dessin suivant lorsque vous déterminez l'emplacement de montage et la direction, en prenant en considération l'espace requis pour tourner l'objectif et le câble à l'arrière de l'appareil.

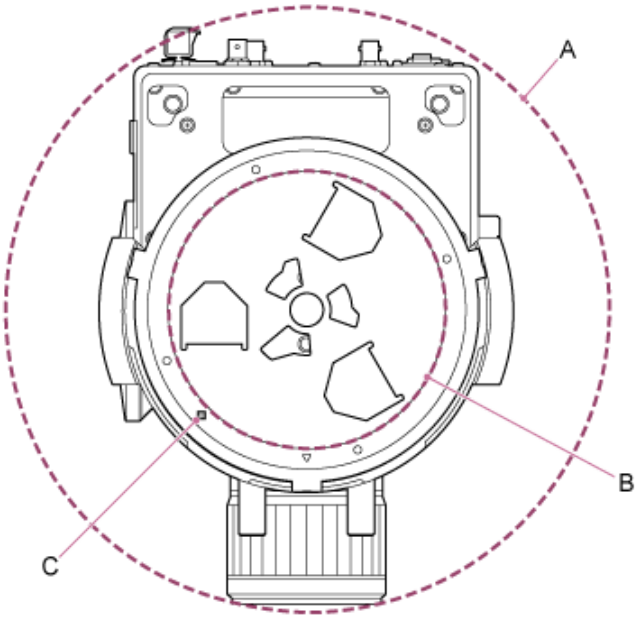

A : plage de déplacement de la tête de caméra (par ex. SEL70200GM2 (muni de SEL20TC) : Ø370)
B : support de plafond (orifice sur le côté de la surface de montage (Ø150))
C : orifice d'alignement de montage

Note

- Montez-le dans un emplacement stable qui n'est pas sujet aux vibrations. Les emplacements sujets aux vibrations peuvent provoquer des vibrations dans l'image.
- Si l'appareil doit être monté sur une surface inclinée, gardez-le à ±15° de l'horizontale et prenez les mesures nécessaires pour empêcher l'appareil de tomber.

2 Faites glisser le levier de verrouillage de panoramique/inclinaison en position LOCK pour verrouiller le panoramique/inclinaison de la tête de caméra.

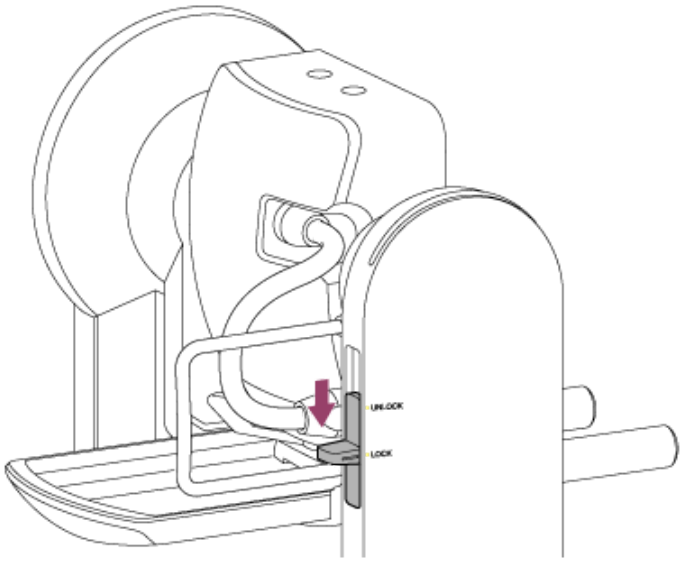

Note

- Si le panoramique/inclinaison de la tête de caméra ne se verrouille pas lorsque le levier de verrouillage est en position LOCK, déplacez la tête de caméra manuellement jusqu'à ce qu'elle se verrouille en position.

3 **Fixez le support de boîtier au bas de l’appareil à l’aide de six vis fournies (M3×8).**

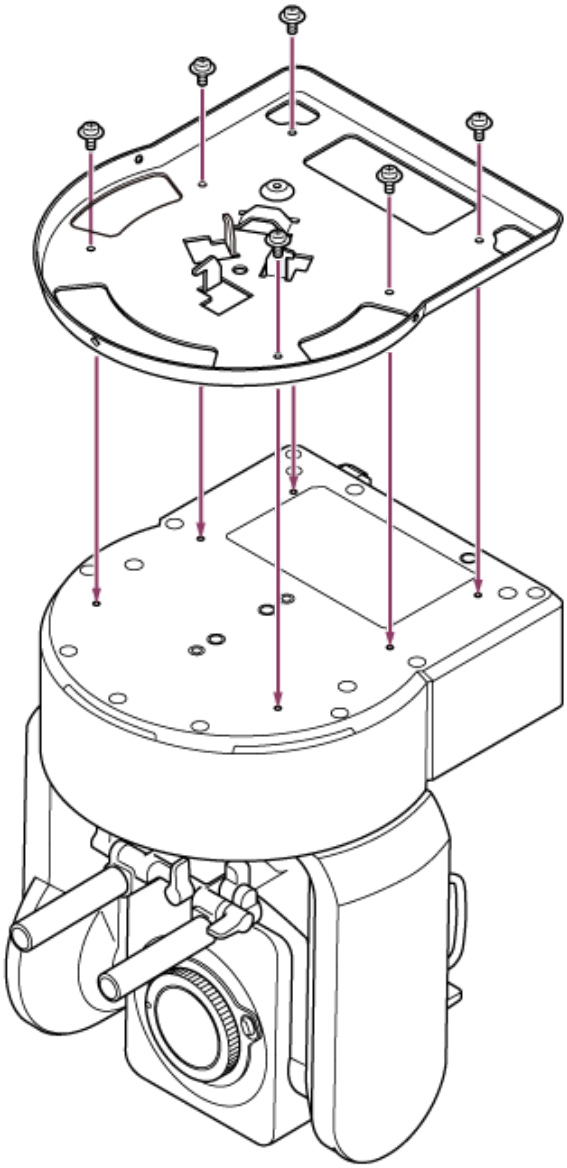

ATTENTION

Utilisez les vis fournies. L’utilisation de vis autres que celles fournies peut endommager le produit ou l’intérieur de l’appareil.

4 **Fixation du câble métallique antichute au support de boîtier.**

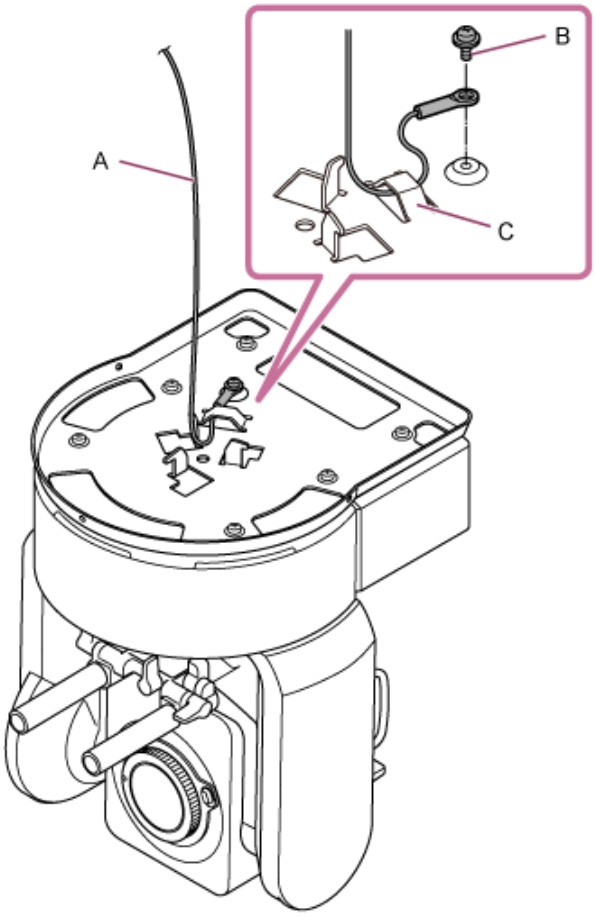

A : câble métallique fourni
B : vis cruciforme fournie (M4×8)
C : boucle métallique de câble métallique

AVERTISSEMENT

Utilisez la vis fournie. L'utilisation d'une vis autre que celle fournie peut réduire l'efficacité de la fonction du câble métallique.

5 **Fixez le support de plafond sur la surface, comme une étagère, où l'appareil sera monté.**

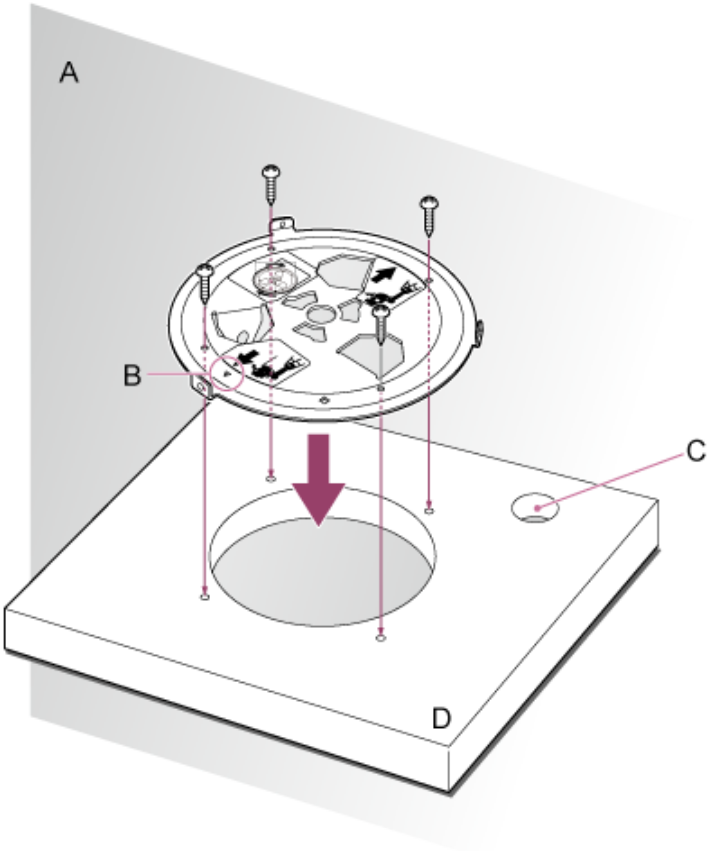

A : mur
B : repère △ (avant de la caméra)
C : orifice pour les câbles de connexion
D : étagère ou autre surface de montage

6 **Fixez le câble métallique antichute à un point à proximité de la surface de montage.**

Utilisez une vis à tête à six pans creux M5 (3/16 po) (en option) et fixez-la à un objet à proximité de l'étagère ou de la surface à laquelle est fixé le support de plafond.

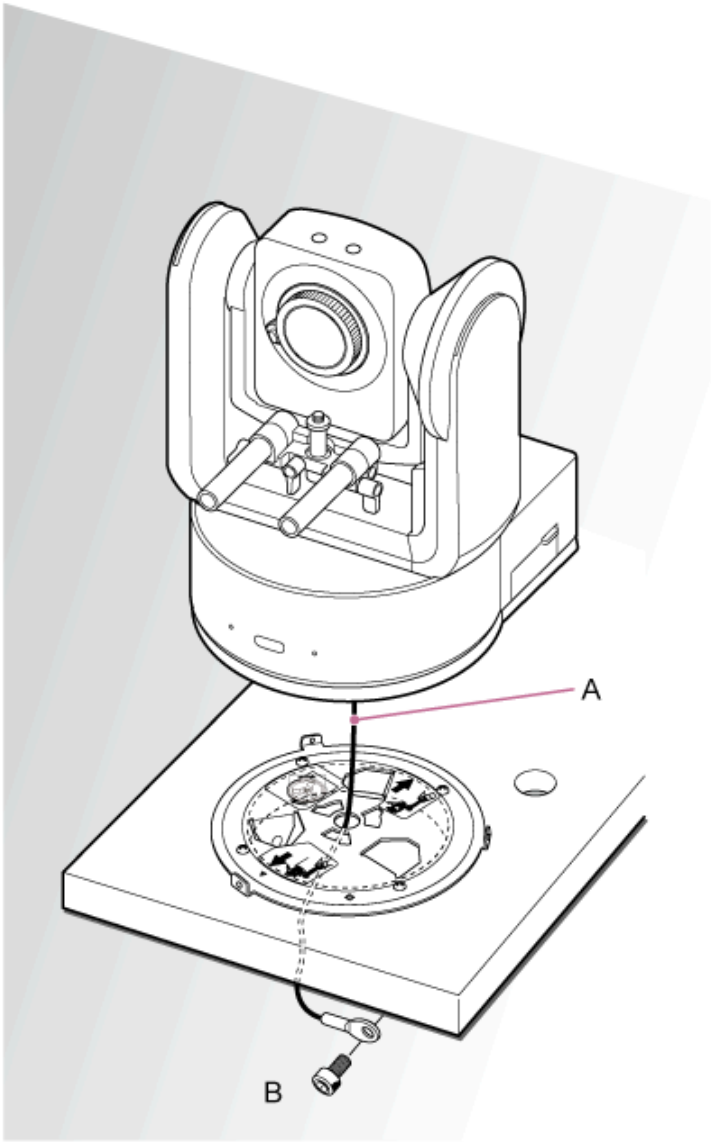

A : câble métallique
B : vis à tête à six pans creux (M5, 3/16 po)

7 **Alignez l'orifice de vis ○ à l'avant du support de boîtier avec l'orifice ◇ du support de plafond, insérez l'appareil et fixez temporairement le support de boîtier dans le support de plafond en tournant l'appareil dans le sens des aiguilles d'une montre.**

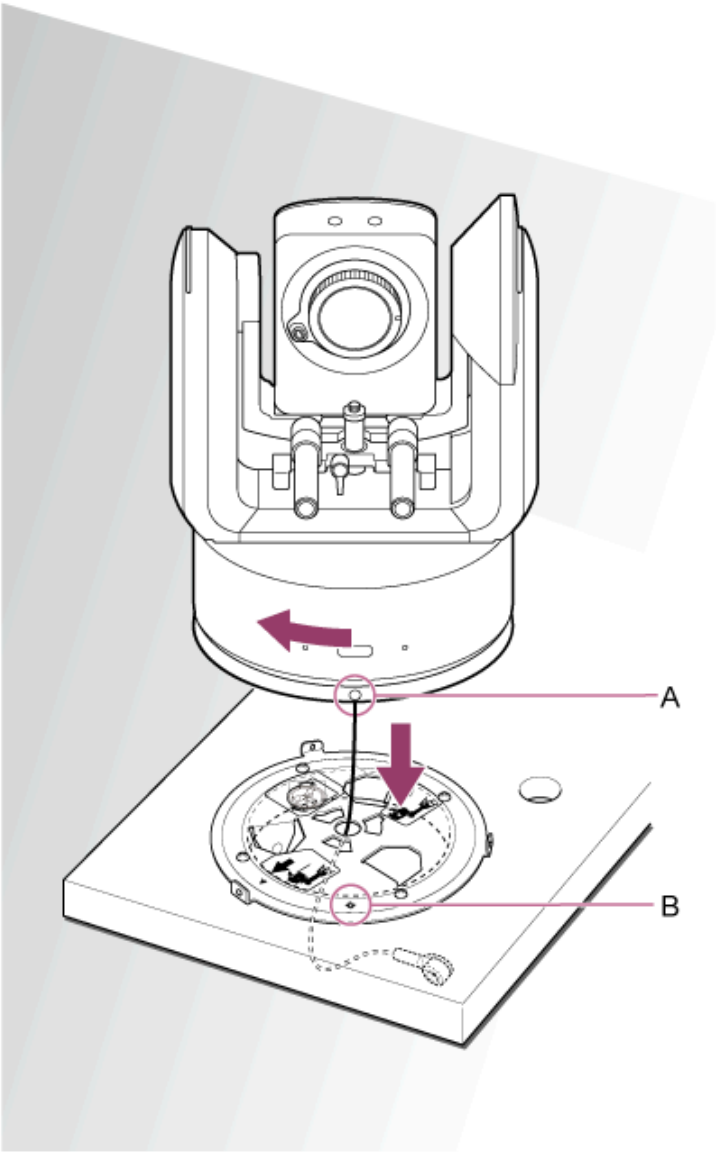

A : orifice ○
B : orifice ◇

8 **Fixez le support de boîtier et le support de plafond à l'aide des trois vis de verrouillage de rotation fournies (M3×8).**

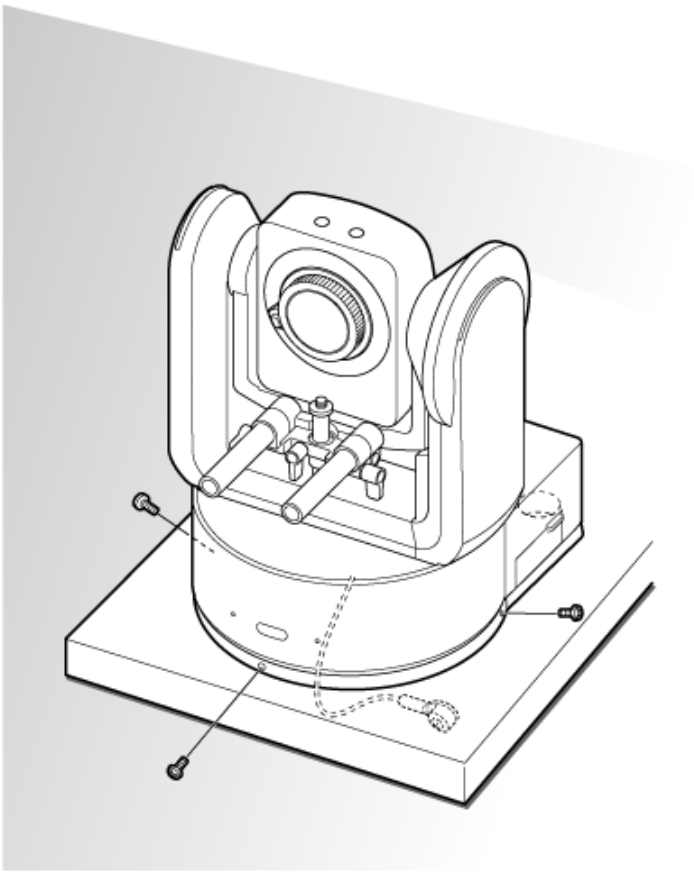

9 **Vérifiez l’état de montage.**

En particulier, vérifiez les éléments suivants.

- Les vis de montage sont correctement fixées.
- Le câble métallique antichute est correctement fixé et n’est pas tordu.
- L’appareil est monté sur surface plane (sans inclinaison ou oscillation).
- L’appareil ne pivote pas librement lorsqu’il est tourné.

Ensuite, fixez l’objectif. Consultez « Fixation d’un objectif », en prenant en compte les informations de « Précautions lors de la fixation/retrait d’un objectif », « Vérification des commutateurs d’objectif », et « Précautions à prendre lors de l’utilisation d’un objectif zoom ».

Note

- Après la fixation d’un objectif, vérifiez que l’objectif est bien fixé.
  L’objectif ne dispose d’aucune protection contre la chute. Sony peut n’assumer aucune responsabilité résultant d’une chute de l’objectif de l’appareil.

Rubrique associée

- Précautions lors de la fixation/retrait d’un objectif
- Vérification des commutateurs d’objectif
- Précautions à prendre lors de l’utilisation d’un objectif zoom
- Fixation d’un objectif

5-041-957-24(1) Copyright 2022 Sony Corporation

Montage au plafond

Cette rubrique décrit la procédure pour le montage de l'appareil au plafond à l'aide de support de plafond (CIB-PCM1 (en option)).

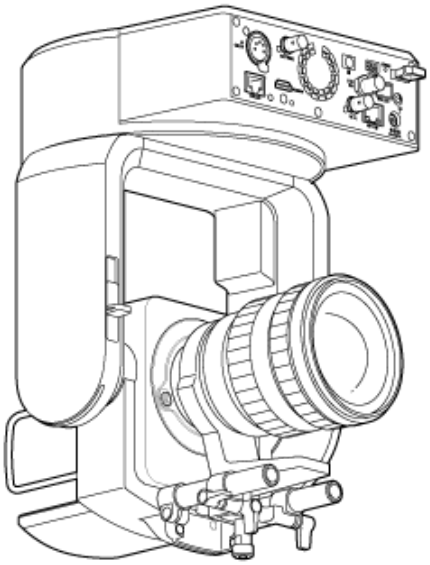

AVERTISSEMENT

- Pour monter l'appareil au plafond, contactez un installateur professionnel.
- Lors du montage sur un plafond, assurez-vous que la surface de montage et le matériel de montage (sans les accessoires) peuvent supporter un poids de 200 kg (440 lb 15 oz) ou plus, puis montez l'appareil comme décrit dans ce manuel d'aide. Si le montage n'est pas suffisamment solide, l'appareil risque de tomber et de provoquer des blessures graves.
- Fixez le câble métallique antichute fourni au support de plafond CIB-PCM1 (en option) pour empêcher l'appareil de tomber.
- Lorsque l'appareil est monté sur un plafond, vérifiez au moins une fois par an que le montage reste bien en place. Réduisez l'intervalle entre les contrôles selon les conditions d'utilisation.

Remarque sur l'installation

- Pour protéger l'objectif et le bloc de connecteur de l'objectif de l'appareil, laissez le capuchon de l'objectif et le couvercle jusqu'à la fixation de l'objectif.
- Pour éviter une défaillance de l'objectif, ne tenez pas les pièces de l'objectif pendant l'opération.
- Pour éviter une défaillance de l'objectif, ne tenez pas la tête de caméra pendant l'opération.

1 Vérifiez les accessoires de montage pour plafond et l'espace de montage.

Support de plafond CIB-PCM1 (en option)
Avant de commencer, vérifiez que vous disposez des pièces suivantes.

- Support de boîtier (1)
- Support de fixation au plafond (1)
- Cache du bouton de déblocage de l'objectif (1)
- Câble métallique antichute (1)
- Vis +PSW M3×8 (9)
- Vis en acier inoxydable pour câble métallique antichute +PSW M4×8 (1)

Note

- Le câble métallique antichute est conçu pour supporter l'appareil lorsqu'il est suspendu. N'appliquez aucune charge autre que la charge de l'appareil à celui-ci.

Espace de montage

Référez-vous au dessin suivant lorsque vous déterminez l'emplacement de montage et la direction, en prenant en considération l'espace requis pour tourner l'objectif et le câble à l'arrière de l'appareil.

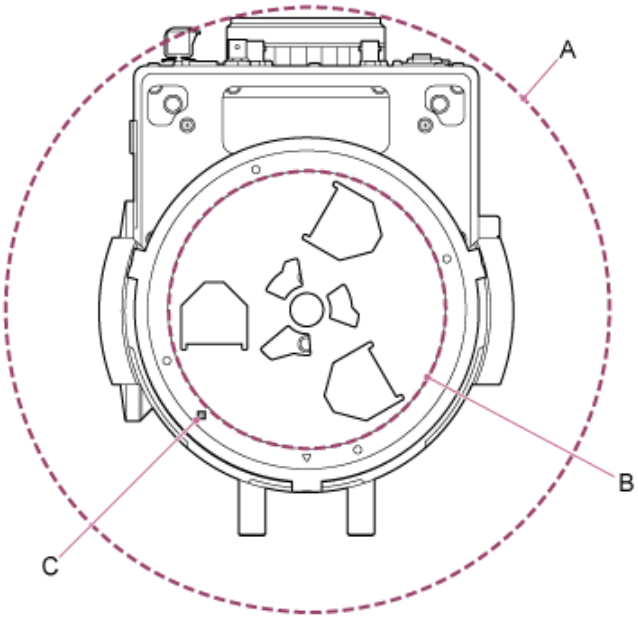

A : plage de déplacement de la tête de caméra (par ex. SEL70200GM2 (muni de SEL20TC) : Ø370)
B : support de plafond (orifice sur le côté plafond (Ø150))
C : orifice d'alignement de montage

Note

- Montez sur un plafond (tel que le béton) suffisamment résistant.
- Pour monter l'appareil sur un plafond suffisamment résistant, fournissez un renforcement suffisant.
- Montez-le dans un emplacement stable qui n'est pas sujet aux vibrations. Les emplacements sujets aux vibrations peuvent provoquer des vibrations dans l'image.
- Si l'appareil doit être monté sur une surface inclinée, gardez-le à ±15° de l'horizontale et prenez les mesures nécessaires pour empêcher l'appareil de tomber.
- Le côté opposé à l'orifice △ sur le support de plafond correspond à la direction de prise de vue (côté avant de la caméra).

2 **Faites glisser le levier de verrouillage de panoramique/inclinaison en position UNLOCK pour déverrouiller le panoramique/inclinaison et tournez la tête de caméra à 180° dans la direction d'inclinaison.**

3 **Faites glisser le levier de verrouillage de panoramique/inclinaison en position LOCK pour verrouiller le panoramique/inclinaison de la tête de caméra.**

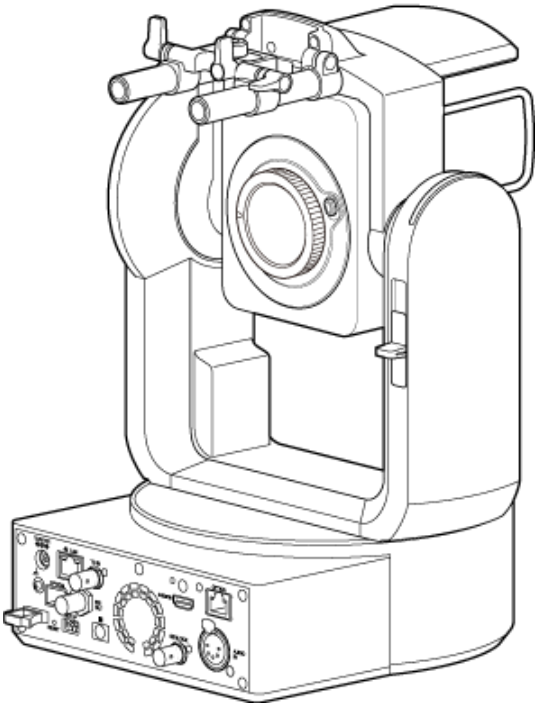

La tête de caméra a tourné de 180°

Note

- Si le panoramique/inclinaison de la tête de caméra ne se verrouille pas lorsque le levier de verrouillage est en position LOCK, déplacez la tête de caméra manuellement jusqu'à ce qu'elle se verrouille en position.

4 **Fixez le support de boîtier au bas de l'appareil à l'aide de six vis fournies (M3×8).**

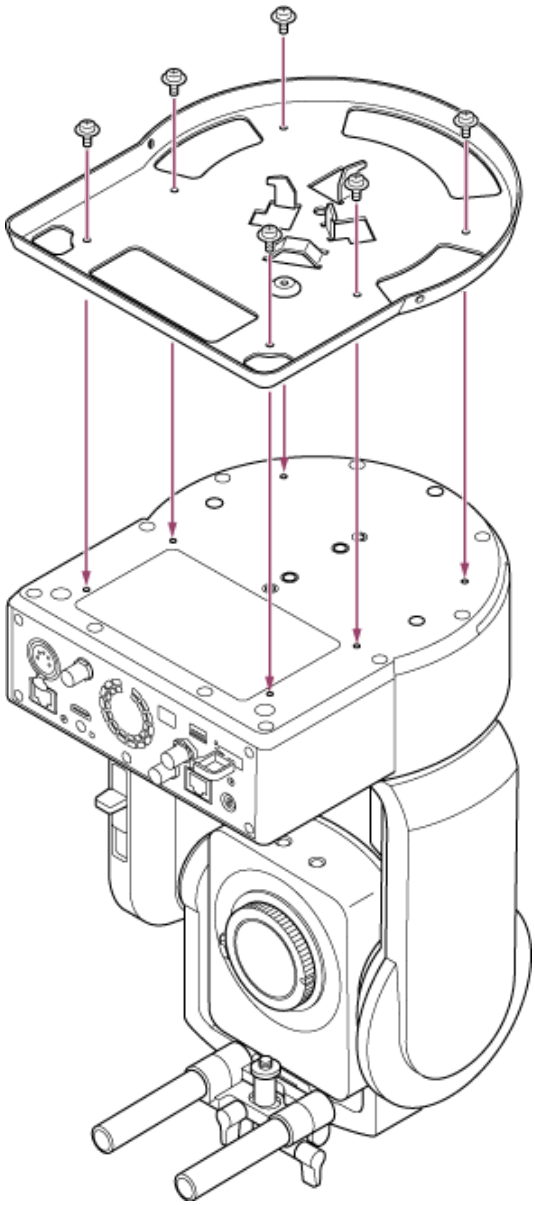

ATTENTION

Utilisez les vis fournies. L'utilisation de vis autres que celles fournies peut endommager le produit ou l'intérieur de l'appareil.

5 **Fixez le support de plafond à une plaque de montage (en option), puis fixez la plaque au plafond.**

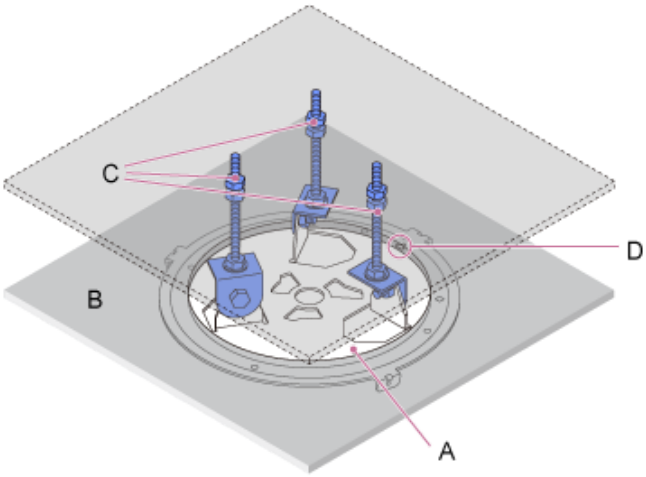

A : support de plafond
B : plafond
C : plaque de montage
D : orifice △

Fixez le support selon l'orientation du support de plafond.
Notez que, monté au plafond, l'avant de la caméra est sur le côté opposé du support de plafond par rapport à un montage vertical normal. Montez correctement en vous référant au schéma indiquant la direction du montage.

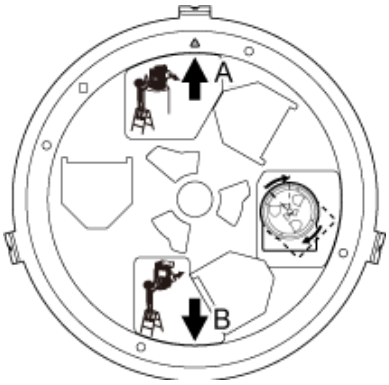

A : avant pour montage vertical (orientation de l'orifice △)
B : avant pour montage au plafond

Note

- Le matériel de surface de montage est à la charge du client.

6 **Fixez le câble métallique antichute au plafond.**

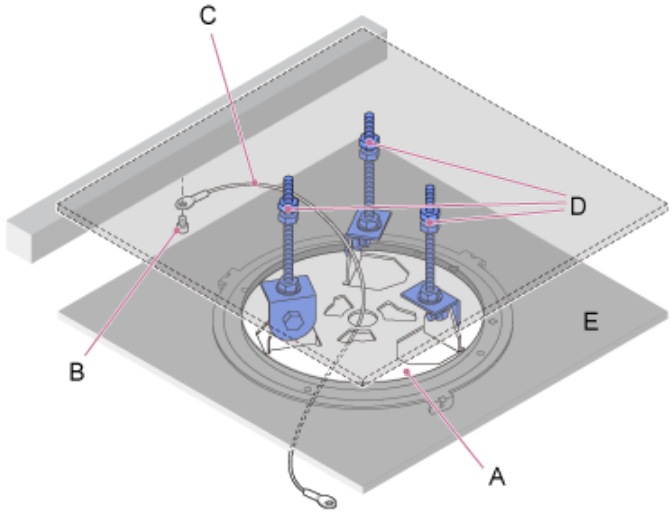

A : support de plafond
B : vis à tête à six pans creux (M5, 3/16 po)
C : câble métallique (fourni)
D : plaque de montage
E : plafond

7 **Tirez sur le câble métallique antichute à travers l'orifice dans le centre du support de plafond, puis attachez-le au support de boîtier.**

Acheminez le câble métallique antichute à travers la boucle métallique de câble métallique du support de boîtier et attachez-le bien au support à l'aide de la vis en acier inoxydable fournie (M4×8).

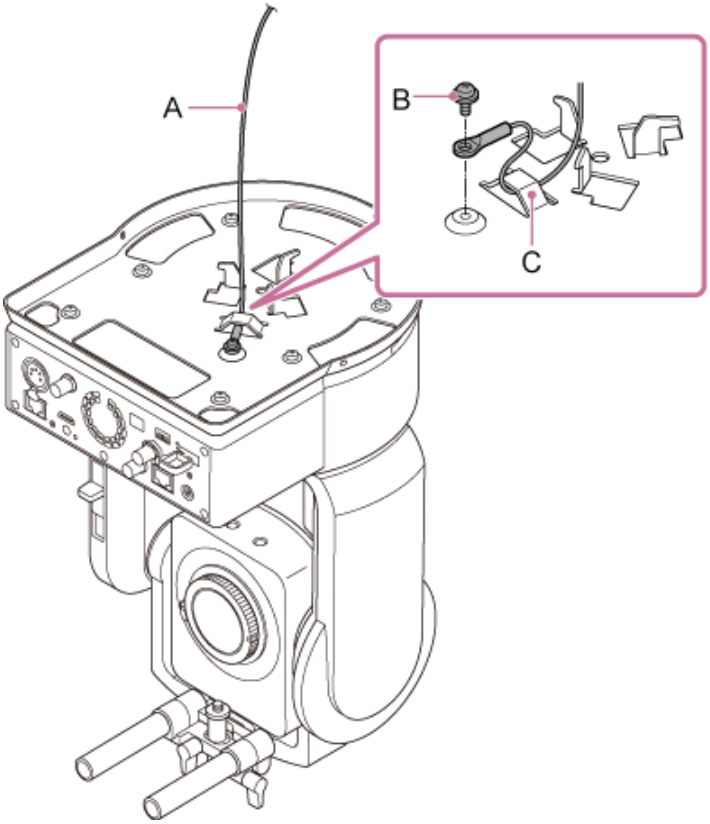

A : câble métallique fourni
B : vis cruciforme fournie (M4×8)
C : boucle métallique de câble métallique

AVERTISSEMENT

Utilisez la vis fournie. L'utilisation d'une vis autre que celle fournie peut réduire l'efficacité de la fonction du câble métallique.

Note

- Il est recommandé qu'une personne tienne l'appareil comme indiqué dans le schéma suivant pendant qu'une autre personne monte l'appareil.

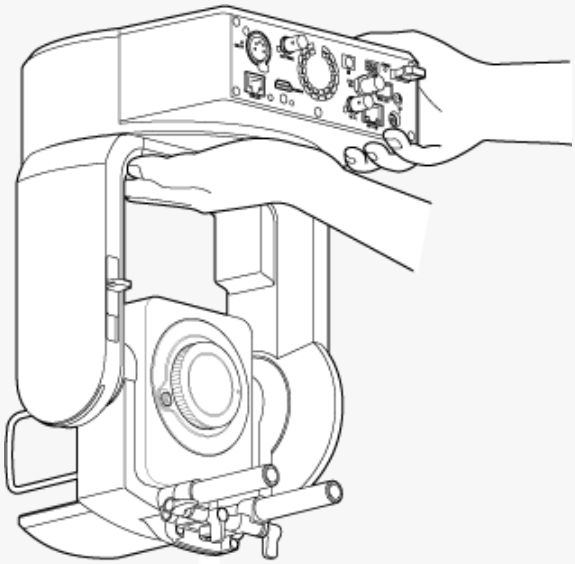

- Ne tenez pas la tête de caméra ou le support d'objectif pendant le montage de l'appareil. La chute de l'appareil pourrait provoquer des dommages ou des blessures.
- Lors du montage des câble, faites attention à ce que les connecteurs et les câbles électriques ne soient pas court-circuités à cause du câble métallique antichute.
- Le montage peut supporter une masse suspendue d'un maximum de 8,8 kg (19 lb 6,4 oz) (y compris l'objectif). Pour empêcher l'appareil de tomber, ne dépassez pas la masse prévue maximale.

8 **Alignez l'orifice de vis (A) sur le support de boîtier avec l'orifice ◇ (B) sur le support de plafond, insérez l'appareil et tournez-le à environ 60 degrés dans le sens des aiguilles d'une montre de sorte que l'orifice de vis (A) et l'orifice de vis (C) soient alignés.**

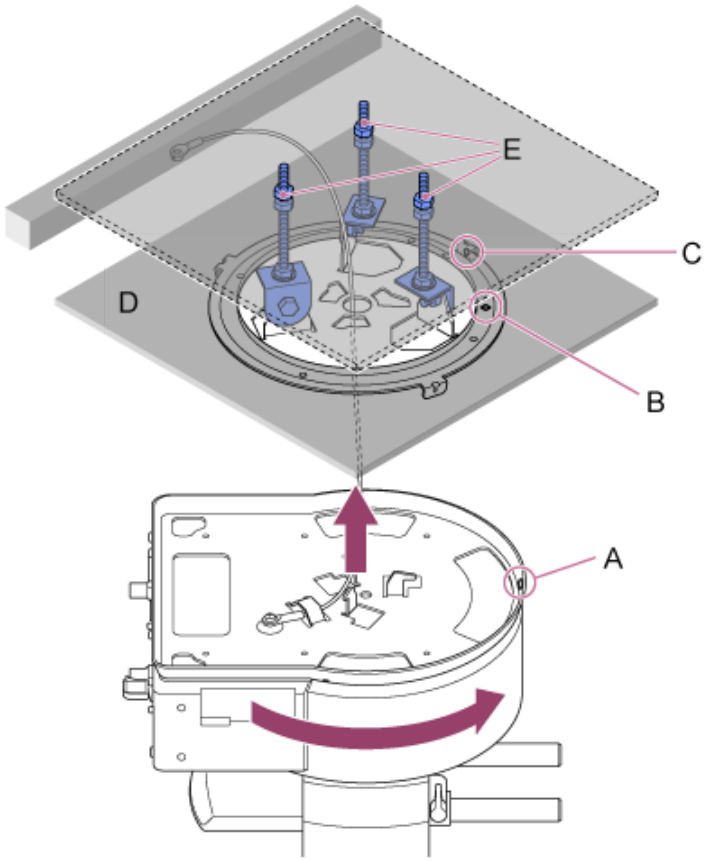

A : orifice de vis sur le support de boîtier
B : orifice de vis dans le support de plafond (orifice ◇)
C : orifice de vis
D : plafond
E : plaque de montage

9 **Fixez le support de boîtier et le support de plafond à l'aide des trois vis de verrouillage de rotation fournies (M3×8).**

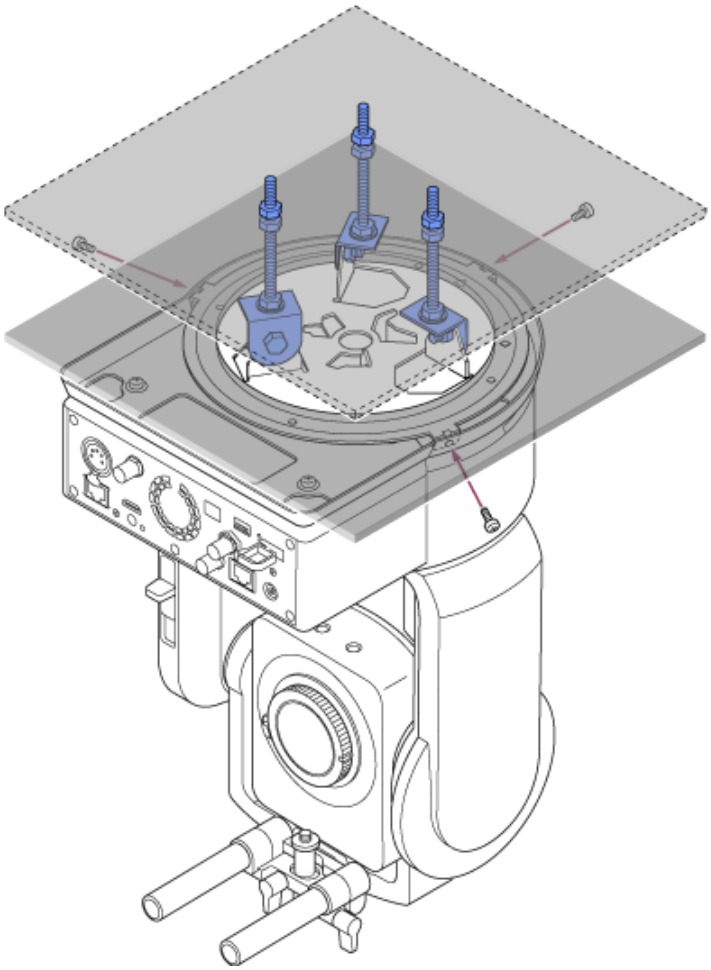

10 Vérifiez l’état de montage.

En particulier, vérifiez les éléments suivants.

- Les vis de montage sont correctement fixées.
- Le câble métallique antichute est correctement fixé et n’est pas tordu.
- L’appareil est monté sur surface plane (sans inclinaison ou oscillation).
- L’appareil ne pivote pas librement lorsqu’il est tourné.

Ensuite, fixez l’objectif. Consultez « Fixation d’un objectif », en prenant en compte les informations de « Précautions lors de la fixation/retrait d’un objectif », « Vérification des commutateurs d’objectif », et « Précautions à prendre lors de l’utilisation d’un objectif zoom ».

Note

- Pour utiliser le panoramique/inclinaison correctement lorsque l’appareil est monté au plafond, réglez [Pan-Tilt] > [Direction] > [Ceiling] sur [On] dans le menu Web.
- Après la fixation d’un objectif, vérifiez que l’objectif est bien fixé.
  L’objectif ne dispose d’aucune protection contre la chute. Sony peut n’assumer aucune responsabilité résultant d’une chute de l’objectif de l’appareil.

Rubrique associée

- Précautions lors de la fixation/retrait d’un objectif
- Vérification des commutateurs d’objectif
- Précautions à prendre lors de l’utilisation d’un objectif zoom
- Fixation d’un objectif

5-041-957-24(1) Copyright 2022 Sony Corporation

Précautions lors de la fixation/retrait d'un objectif

AVERTISSEMENT

Ne laissez pas l'objectif orienté en plein soleil. Les rayons directs du soleil peuvent entrer par l'objectif, se concentrer dans l'appareil et provoquer un incendie.

Note

- Fixez/retirez l'objectif lorsque l'appareil est hors tension.
- Un objectif est un composant de précision. Ne placez pas l'objectif sur une surface avec le côté de la monture d'objectif tourné vers le bas. Fixez le capuchon de la monture d'objectif fourni.

Astuce

- Pour plus de détails sur les objectifs pris en charge par l'appareil, contactez votre technicien Sony.

5-041-957-24(1) Copyright 2022 Sony Corporation

Vérification des commutateurs d'objectif

Les vérifications et réglages suivants sont nécessaires selon le type de l'objectif.

Pour un objectif avec commutateur de mode de mise au point

Réglez le commutateur sur AF/MF ou AF.
Si le commutateur est réglé sur MF ou Full MF, la mise au point peut uniquement être réglée à l'aide de la bague d'objectif.

Note

- Lorsque vous utilisez un objectif à monture A, il se peut que vous ne puissiez pas utiliser le réglage manuel depuis une télécommande.

Pour un objectif avec commutateur zoom

Réglez le commutateur sur SERVO.
Si le commutateur est réglé sur MANUAL, le zoom peut uniquement être ajusté à l'aide de la bague de zoom. La commande de zoom depuis l'appareil n'a aucun effet.

Pour un objectif avec commutateur Auto Iris

Réglez le commutateur sur AUTO.
Si le réglage n'est pas sur AUTO, le diaphragme peut uniquement être ajusté grâce à la bague d'objectif. L'utilisation du diaphragme depuis l'appareil n'a aucun effet.

Pour un objectif avec commutateur de stabilisation d'image

Réglez le commutateur sur OFF.
Si le commutateur est réglé sur ON, un comportement inattendu peut se produire pendant l'opération de panoramique/inclinaison.

SELP28135G

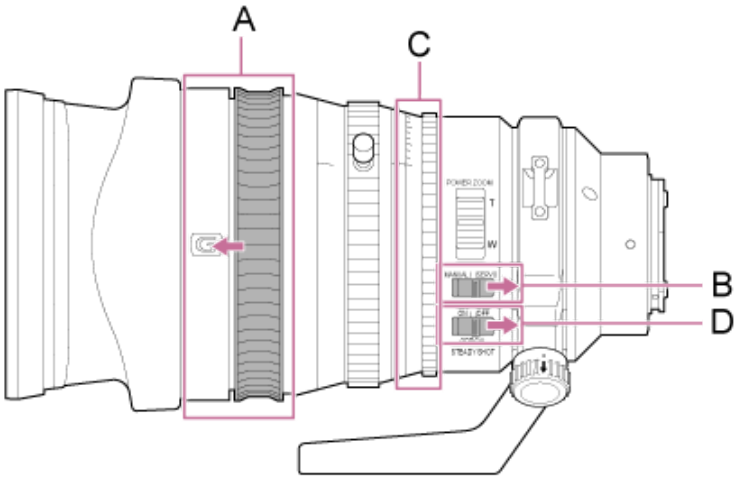

A : déplacez la bague de mise au point à la position avant (mode AF/MF).
B : réglez le commutateur ZOOM sur la position SERVO.
C : réglez la bague du diaphragme sur « A » et le commutateur IRIS LOCK sur la position LOCK.
D : réglez le commutateur de stabilisation d'image sur OFF.

5-041-957-24(1) Copyright 2022 Sony Corporation

Précautions à prendre lors de l’utilisation d’un objectif zoom

Lors de l’utilisation d’un objectif zoom autre qu’un objectif zoom motorisé, la position de zoom peut changer selon l’environnement de montage. Sécurisez la bague de zoom en position à l’aide de ruban adhésif selon le but de l’utilisation.

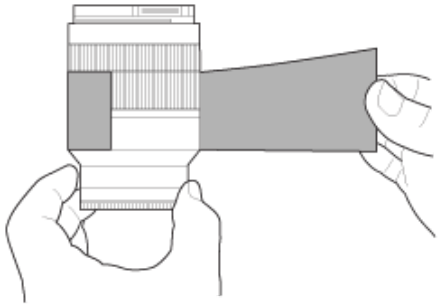

Bande de film plastique : 471 BLA 50 ou équivalent

5-041-957-24(1) Copyright 2022 Sony Corporation

Fixation d'un objectif

Cette rubrique décrit comment fixer un objectif à monture E ou un objectif à monture A.

Note

- Ne transportez pas l'appareil avec l'objectif encore installé.
- Lorsque vous utilisez un objectif à monture A, le diaphragme se règle manuellement et la mise au point est paramétrée sur MF.

1. **Faites glisser le levier de verrouillage de panoramique/inclinaison en position LOCK pour verrouiller le panoramique/inclinaison de la tête de caméra.**

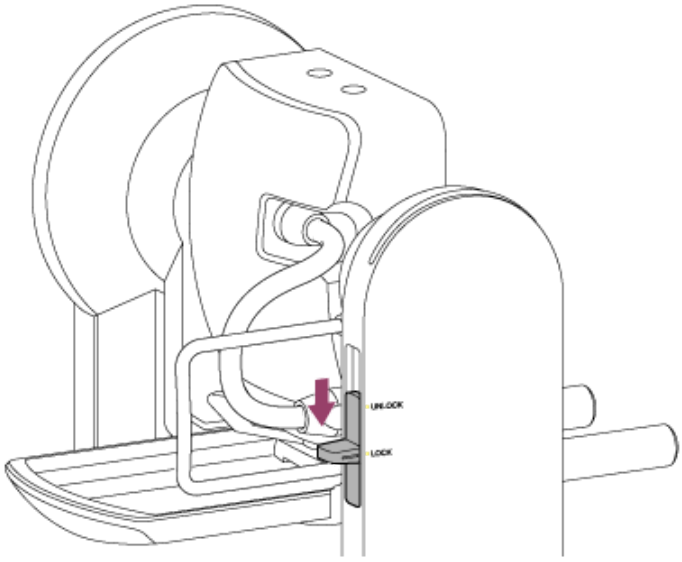

Note

- Si le panoramique/inclinaison de la tête de caméra ne se verrouille pas lorsque le levier de verrouillage est en position LOCK, déplacez la tête de caméra manuellement jusqu'à ce qu'elle se verrouille en position.

2. **Tournez le levier de serrage pour la vis de fixation de la base du support d'objectif dans le sens contraire des aiguilles d'une montre pour desserrer le verrou, puis déplacez la vis de fixation de la base du support d'objectif sur une position qui n'interfère pas avec l'objectif.**

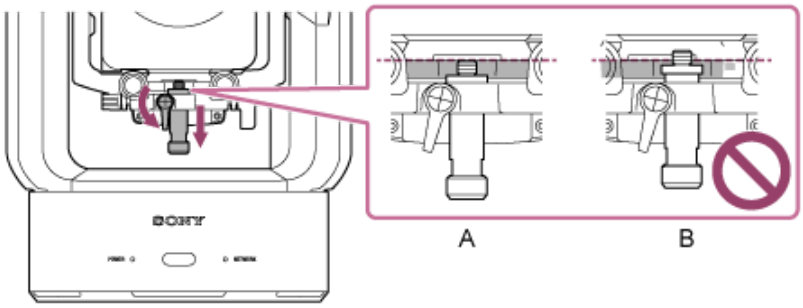

A : correct
B : incorrect

3. **Tournez le levier de verrouillage de la tête de caméra dans la direction de la flèche pour déverrouiller la tête de caméra.**

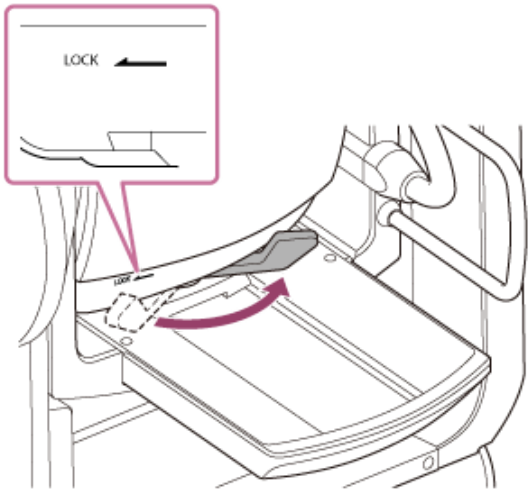

Note

- Jusqu'à ce que la tête de caméra soit à nouveau verrouillée, la tête de caméra risque de bouger en raison de son propre poids. Soutenez la tête de caméra avec votre main en effectuant la tâche.

4 **Faites glisser la tête de caméra à la position la plus avancée.**

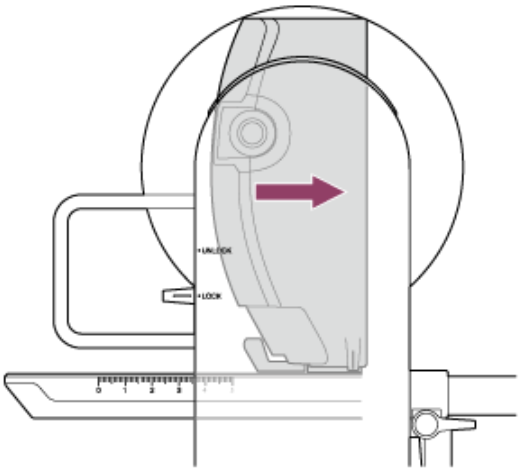

5 **Tournez le levier de verrouillage de la tête de caméra dans la direction de la flèche pour verrouiller la tête de caméra.**

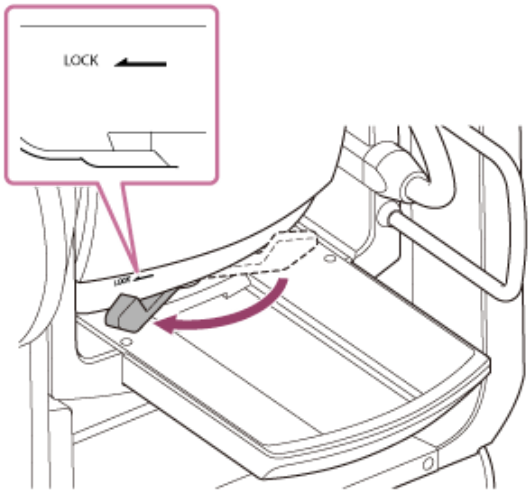

Note

- Assurez-vous que le levier de verrouillage de la tête de caméra n'entre pas en contact avec d'autres pièces pour éviter d'interférer avec l'opération d'inclinaison.

6 **Retirez le capuchon et le couvercle de l'appareil et de l'objectif.**

7 **Alignez le repère de monture d'objectif (blanc) avec l'appareil, insérez avec précaution l'objectif dans la tête de caméra, puis tournez l'objectif dans le sens des aiguilles d'une montre jusqu'à entendre le clic de la position de verrouillage.**

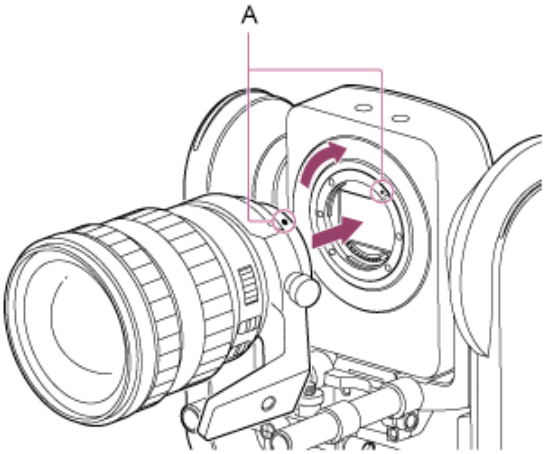

A : repères de monture (blancs)

Note

- Pour utiliser un objectif à monture A, fixez un adaptateur de monture d'objectif (optionnel) à l'appareil, puis fixez l'objectif à monture A.

8 **Tournez le levier de verrouillage de la tête de caméra dans la direction de la flèche pour déverrouiller la tête de caméra.**

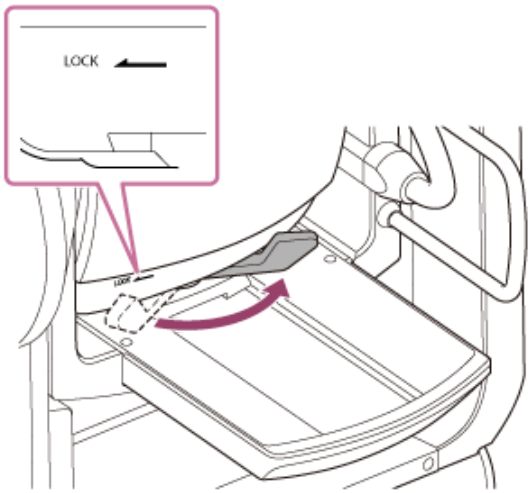

Note

- Jusqu'à ce que la tête de caméra soit à nouveau verrouillée, la tête de caméra risque de bouger en raison de son propre poids. Soutenez la tête de caméra avec votre main en effectuant la tâche.

9 **Maintenez l'équilibre avant/arrière de la tête de caméra pour que la base coulissante soit à l'horizontale.**

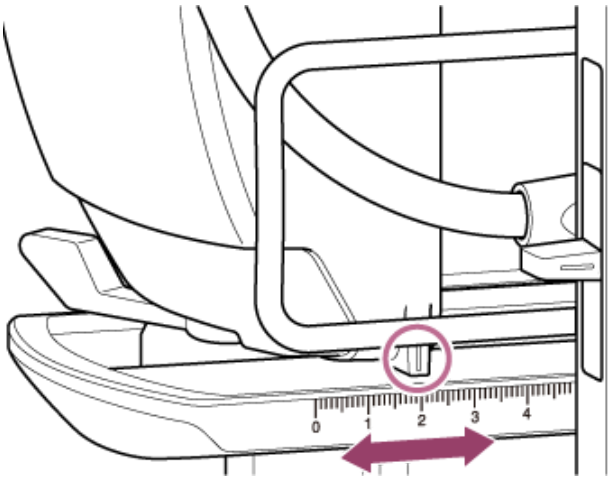

Si vous utilisez un des objectifs suivants, vous pouvez approximativement équilibrer l'appareil et l'objectif en vous référant à l'échelle sur la base de la glissière.

Position de l'échelle	Nom de l'objectif
0,5	SEL70200GM (muni de SEL20TC)
1,7	SEL70200GM
2,0	SEL70200GM2 (muni de SEL20TC)
3,0	SELP28135G, SEL70200GM2
3,5	SELP18110G
3,6	SELC1635G
5,0 ou supérieur	SEL1224GM, SEL1635GM, SELP1635G, SELP18105G, SELP1020G

Note

- Utilisez l'échelle de la base de la glissière comme référence pour un équilibrage approximatif.
- Lors de la fixation de l'objectif, procédez aux réglages appropriés à l'équilibre pour que l'appareil n'incline pas d'avant en arrière.
- Réglez l'équilibre sur une surface horizontale.
- Retirez l'unité de support d'objectif lors de l'utilisation du SELC1635G.

10 Tournez le levier de verrouillage de la tête de caméra dans la direction de la flèche pour verrouiller la tête de caméra.

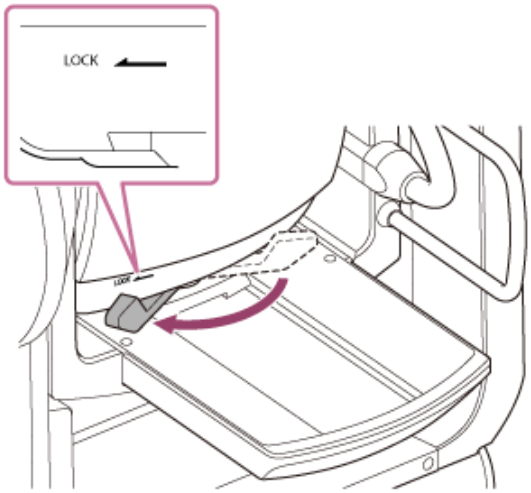

Note

- Assurez-vous que le levier de verrouillage de la tête de caméra n'entre pas en contact avec d'autres pièces pour éviter d'interférer avec l'opération d'inclinaison.
  Méthode de confirmation : faites glisser le levier de verrouillage de panoramique/inclinaison en position UNLOCK, faites tourner le bloc de caméra manuellement afin qu'il soit tourné vers le haut, et vérifiez qu'il n'est pas en contact avec d'autres pièces. Si c'est le cas, tournez à nouveau le levier de verrouillage de la tête de caméra dans la direction de la flèche.

11 Tournez les leviers de serrage du support d'objectif dans le sens contraire des aiguilles d'une montre pour desserrer l'unité de support d'objectif.

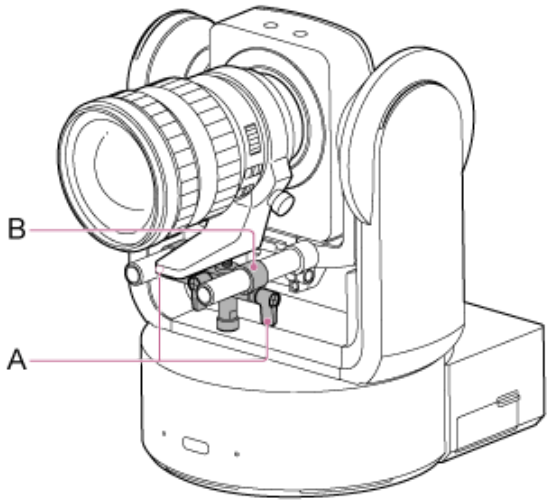

A : levier de serrage de la tige du support d'objectif (2 emplacements)
B : unité de support d'objectif

12 Déplacez l'unité de support d'objectif pour que la base du support d'objectif soit alignée avec la vis de fixation de la base du support d'objectif, puis tournez la vis dans le sens des aiguilles d'une montre pour sécuriser la base du support d'objectif.

Note

- Assurez-vous que la base du support d'objectif est perpendiculaire à la vis de fixation de la base du support d'objectif, puis serrez.

13 Tournez le levier de serrage pour la vis de fixation de la base du support d'objectif dans le sens des aiguilles d'une montre pour verrouiller la vis de fixation de la base du support d'objectif.

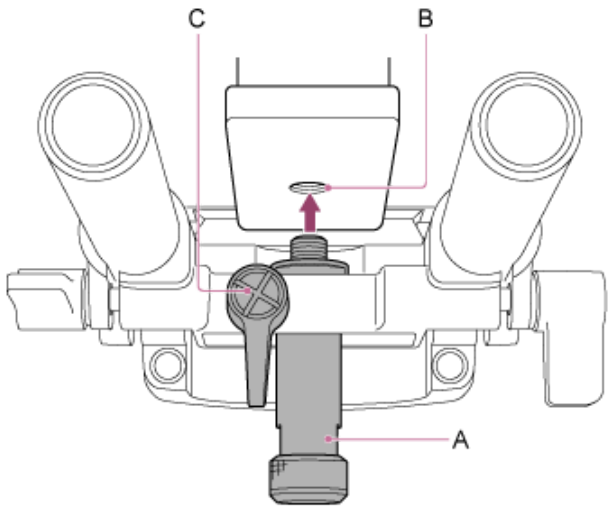

A : vis de fixation de la base du support d'objectif
B : orifice de vis de fixation
C : levier de serrage de la vis de fixation de la base du support d'objectif

Astuce

- Si le levier de serrage est difficile à tourner en raison de sa position, relâchez le levier de serrage et tournez-le à un angle qui facilite l'opération. Une fois dans la position souhaitée, fermez le levier de serrage.

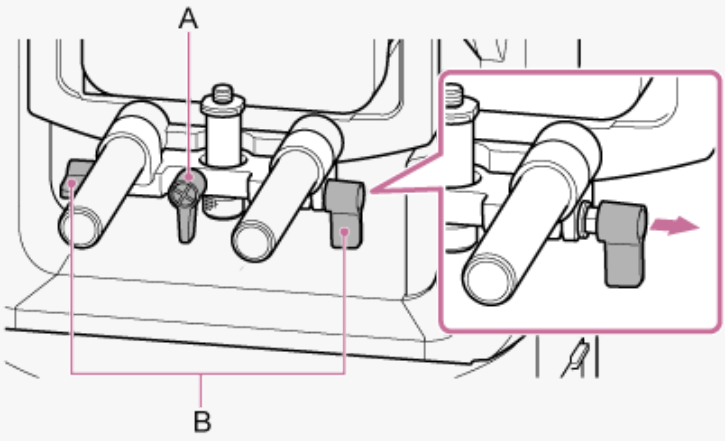

A : levier de serrage de la vis de fixation de la base du support d'objectif
B : levier de serrage de la tige du support d'objectif

14 Tournez les deux leviers de serrage de la tige du support d'objectif dans le sens des aiguilles d'une montre pour sécuriser l'unité de support d'objectif.

15 Assurez-vous que les deux leviers sont serrés et non lâches, que l'objectif est fixé correctement et que les commutateurs d'objectif sont réglés correctement.

- Si un levier est lâche ou si l'objectif n'est pas fixé correctement, l'objectif risque de tomber et d'être endommagé.
- Lors de l'utilisation d'un objectif zoom motorisé à monture E, l'objectif doit également être étalonné séparément pour restaurer précisément les positions du zoom stockées dans la caméra comme positions prédéfinies. Pour plus de détails, consultez « Étalonnage d'un objectif à monture E. »

Rubrique associée

- Étalonnage d'un objectif à monture E

5-041-957-24(1) Copyright 2022 Sony Corporation

Retrait d'un objectif

Retirez un objectif en suivant la procédure inverse de celle utilisée pour la fixation de l'objectif.

1. **Assurez-vous que le panoramique/inclinaison est verrouillé.**
2. **Tournez le levier de serrage pour la vis de fixation de la base du support d'objectif dans le sens contraire des aiguilles d'une montre pour desserrer le verrou.**
3. **Retirez la vis de fixation de la base du support d'objectif sur l'unité de support d'objectif et déplacez-la sur une position qui n'interfère pas avec l'objectif.**
4. **Déverrouillez la tête de caméra et faites glisser la tête de caméra dans la position la plus avancée.**

   Pour plus de détails, consultez les étapes 3 à 5 dans « Fixation d'un objectif ».
5. **Maintenez le bouton de déblocage de l'objectif enfoncé et tournez l'objectif dans le sens contraire des aiguilles d'une montre tout en soutenant l'objectif.**
6. **Avec les repères de monture (blancs) de la caméra et l'objectif aligné, tirez l'objectif vers l'avant.**

Note

- Saisissez fermement l'objectif à la main pour empêcher qu'il ne tombe.
- Si un autre objectif n'est pas immédiatement fixé, replacez toujours le capuchon de boîtier.

Rubrique associée

- Fixation d'un objectif

5-041-957-24(1) Copyright 2022 Sony Corporation

Raccordement des câbles

Cette rubrique décrit les raccordements de câble.

1. **Raccordez les câbles nécessaires aux connecteurs sur le panneau arrière.**

   Pour empêcher le retrait du câble HDMI, retirez la vis de montage de la plaque de retenue du câble HDMI (M2.6×6, noire) du bloc de connecteur, puis fixez la plaque de retenue du câble HDMI à l’aide de la vis de montage. Fixez le câble HDMI à la plaque de retenue du câble HDMI à l’aide d’une attache de câble ou d’un serre-câble disponible dans le commerce.

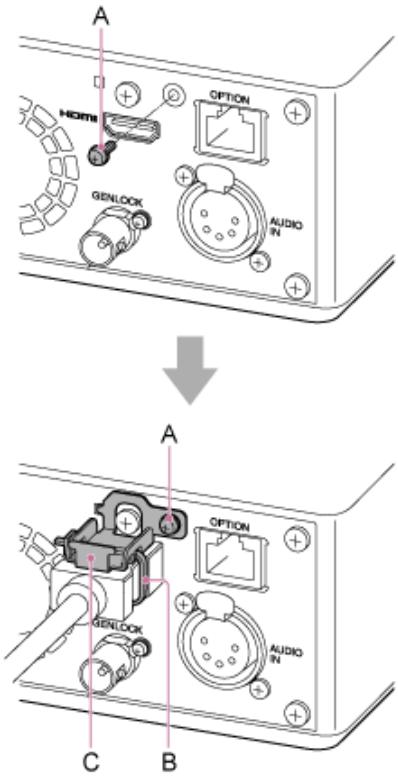

A : vis de montage de la plaque de retenue du câble HDMI (M2.6×6, noire)
B : attache de câble ou serre-câble disponible dans le commerce
C : plaque de retenue du câble HDMI (fournie)

5-041-957-24(1) Copyright 2022 Sony Corporation

Connexion de l'appareil à un périphérique réseau via une connexion filaire

Cette rubrique décrit la connexion d'un appareil à un dispositif réseau via une connexion filaire.

1. **Connectez l'appareil au dispositif réseau (tel qu'un point d'accès Wi-Fi ou un concentrateur de commutation) à l'aide d'un câble LAN de catégorie 5e ou supérieure.**

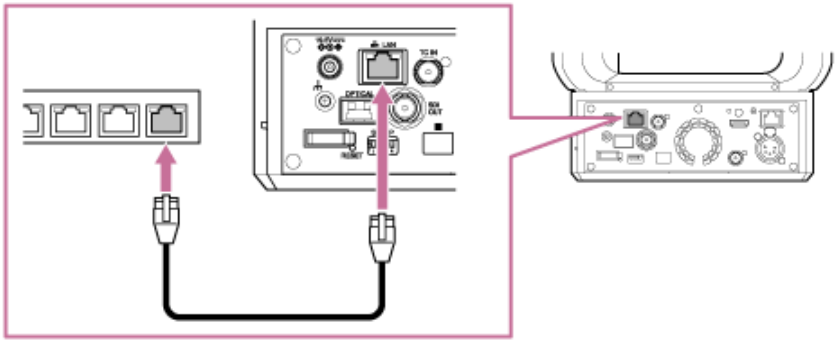

2. **Accédez à l'application Web et configurez les réglages initiaux de l'appareil.**

   Pour plus de détails, consultez « Accès à l'application Web depuis un navigateur Web » et « Configuration initiale de l'appareil ».

Connexion à un réseau sans serveur DHCP

L'appareil est configuré par défaut pour obtenir automatiquement une adresse IP à partir d'un serveur DHCP.
En général, les routeurs Wi-Fi disponibles dans le commerce sont équipés d'une fonction de serveur DHCP. Toutefois, si vous vous connectez à un réseau qui ne dispose pas d'un serveur DHCP, définissez une adresse IP fixe à l'aide de la procédure suivante.

1. Retirez l'alimentation de l'appareil.
2. Mettez le commutateur SETUP 4 sur la position ON sur le bloc de connecteur (mode d'adresse IP fixe).

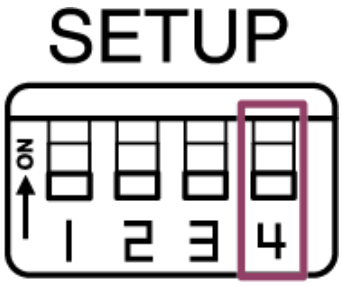

3. Connectez l'alimentation à l'appareil.
   L'adresse IP de l'appareil sera définie sur 192.168.0.100, quel que soit le réglage de l'adresse IP dans le menu Web.
4. Définissez l'adresse IP de l'ordinateur de configuration sur une adresse unique sur le même réseau, par exemple 192.168.0.200.
5. Connectez l'ordinateur de configuration et l'appareil à l'aide d'un câble LAN.
6. Sur l'ordinateur de configuration, entrez « 192.168.0.100 » dans la barre d'adresse d'un navigateur Web.
   L'application Web de l'appareil s'affiche. Vous serez invité à saisir le nom d'utilisateur et le mot de passe. Configurez les réglages comme décrit dans « Configuration initiale de l'appareil ».
7. Configurez les réglages suivants dans [Network] > [Wireless LAN] > [IPv4] dans le menu Web et appuyez sur la touche [OK].
   Les réglages ne sont donnés qu'à titre d'exemple. Modifiez les réglages en fonction du réseau auquel vous souhaitez vous connecter.

Élément	Réglage	Remarques
[DHCP]	[Off]	

Élément	Réglage	Remarques
[IP Address]	192.168.0.101	Le dernier segment doit être un numéro unique parmi les autres appareils connectés au même réseau.
[Subnet Mask]	255.255.255.0	
[Gateway]	192.168.0.1	Configurez les réglages en fonction du réseau.

8. Attendez environ 10 secondes, puis retirez l'alimentation de l'appareil.
9. Mettez le commutateur SETUP 4 sur la position OFF sur le bloc de connecteur.
10. Reconnectez l'appareil au câble LAN du réseau.
11. Connectez l'alimentation à l'appareil.
12. Saisissez l'adresse IP configurée à l'étape 7 dans un navigateur Web connecté au réseau.
    L'écran de l'application Web s'affiche.

Rubrique associée

- Accès à l'application Web depuis un navigateur Web
- Configuration initiale de l'appareil
- Utilisation de l'alimentation PoE++

5-041-957-24(1) Copyright 2022 Sony Corporation

Utilisation de l'alimentation CA

Cette rubrique décrit la procédure pour alimenter l'appareil à l'aide de l'alimentation CA.

1. **Faites glisser le levier de verrouillage de panoramique/inclinaison en position LOCK pour verrouiller le panoramique/inclinaison de la tête de caméra.**

2. **Connectez l'adaptateur CA (fourni) au connecteur DC IN de l'appareil et branchez le cordon d'alimentation (fourni) à une source d'alimentation CA.**

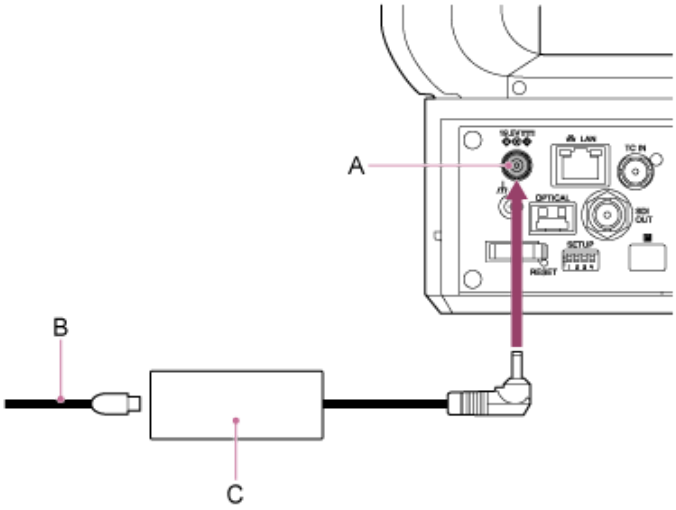

A : connecteur DC IN
B : cordon d'alimentation
C : adaptateur CA

3. **Fixez le cordon d'adaptateur CA à l'aide du serre-câble si vous souhaitez empêcher les cordons de se débrancher.**

   Déverrouillez le serre-câble, acheminez le cordon à travers le serre-câble comme indiqué ci-dessous, puis verrouillez le serre-câble.

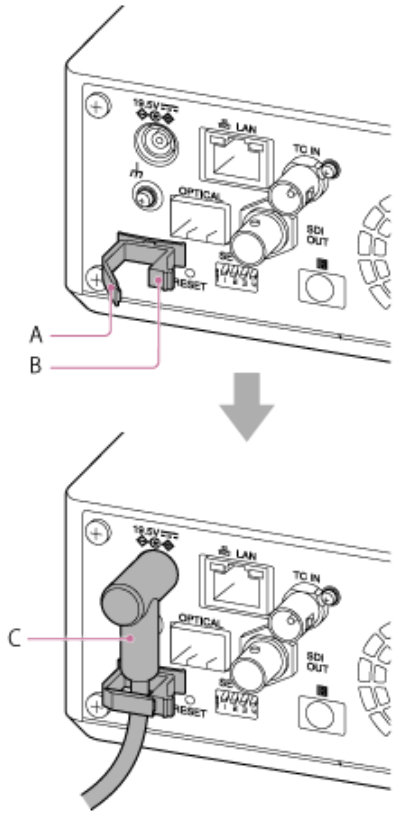

A : serre-câble
B : verrou du serre-câble
C : cordon d'adaptateur CA

4 **Assurez-vous que le témoin POWER à l'avant de l'appareil passe d'un clignotement vert à un vert sans interruption et que le démarrage est terminé.**

Lorsque l'appareil a démarré normalement et s'est connecté au réseau, le témoin NETWORK s'allumera en vert.

- Lors de l'utilisation d'un objectif qui ne prend pas en charge l'opération de panoramique/inclinaison, verrouillez le levier de verrouillage de panoramique/inclinaison et ignorez les étapes suivantes. Pour plus de détails sur les objectifs qui prennent en charge le panoramique/inclinaison, contactez votre revendeur ou votre technicien Sony.

5 **Faites glisser le levier de verrouillage de panoramique/inclinaison en position UNLOCK pour déverrouiller le panoramique/inclinaison de la tête de caméra.**

6 **Réinitialisez le panoramique/inclinaison.**

- Pour les détails, consultez « Réinitialisation de panoramique/inclinaison ».

Note

- N'utilisez pas d'autres adaptateurs CA ou cordons d'alimentation que ceux fournis avec l'appareil. Connecter un autre adaptateur ou cordon d'alimentation peut provoquer un incendie ou un dysfonctionnement.
- Ne connectez pas et n'utilisez pas un adaptateur CA dans un espace confiné, comme par exemple entre un mur et des meubles.
- Ne court-circuitez pas les pièces métalliques de la fiche de l'adaptateur CA. Cela pourrait entraîner un dysfonctionnement.
- Connectez l'adaptateur CA à la source d'alimentation CA la plus proche. Si un problème se produit lors du fonctionnement, débranchez immédiatement le cordon d'alimentation de la source d'alimentation CA.
- Lorsque vous débranchez l'adaptateur CA de l'appareil, saisissez la fiche et tirez-la tout droit. Tirer sur le câble pourrait provoquer un dysfonctionnement.

Rubrique associée

- Réinitialisation de panoramique/inclinaison

5-041-957-24(1) Copyright 2022 Sony Corporation

Utilisation de l'alimentation PoE++

Lorsque l'appareil est connecté à un dispositif d'alimentation électrique compatible PoE++, l'alimentation est fournie à l'appareil via un câble réseau disponible dans le commerce.
Cette méthode permet de fournir de l'alimentation à l'appareil sans avoir besoin de câblage d'alimentation électrique dans des environnements sans alimentation secteur proche de l'emplacement de montage.

1. **Faites glisser le levier de verrouillage de panoramique/inclinaison en position LOCK pour verrouiller le panoramique/inclinaison de la tête de caméra.**

2. **Branchez l'appareil et un dispositif d'alimentation électrique compatible PoE++ à l'aide d'un câble réseau disponible dans le commerce.**

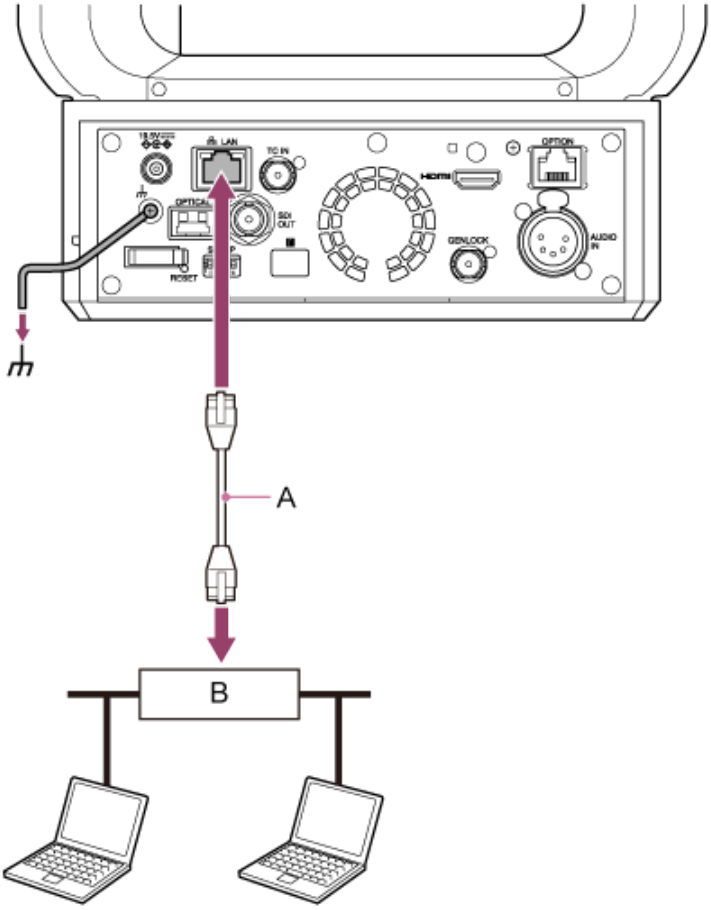

A : câble réseau
B : dispositif d'alimentation électrique compatible PoE++

3. **Assurez-vous que le témoin POWER à l'avant de l'appareil passe d'un clignotement vert à un vert sans interruption et que le démarrage est terminé.**

Lorsque l'appareil a démarré normalement et s'est connecté au réseau, le témoin NETWORK s'allumera en vert.

Note

- Lorsque l'alimentation est fournie par PoE++, une authentification initiale est effectuée pendant l'intervalle avant la fin du démarrage.
- Lors de l'utilisation d'un objectif qui ne prend pas en charge l'opération de panoramique/inclinaison, verrouillez le levier de verrouillage de panoramique/inclinaison et ignorez les étapes suivantes. Pour plus de détails sur les objectifs qui prennent en charge le panoramique/inclinaison, contactez votre revendeur ou votre technicien Sony.

4 **Faites glisser le levier de verrouillage de panoramique/inclinaison en position UNLOCK pour déverrouiller le panoramique/inclinaison de la tête de caméra.**

5 **Réinitialisez le panoramique/inclinaison.**

- Pour les détails, consultez « Réinitialisation de panoramique/inclinaison ».

Note

- L'appareil est conforme à la norme IEEE802.3bt, Type 4, Classe 8. Pour plus de détails sur les dispositifs d'alimentation électrique compatibles PoE++ vérifiés, contactez votre revendeur ou votre technicien Sony.
- L'appareil est conforme à l'authentification logicielle (LLDP), mais il peut être nécessaire de configurer les dispositifs réseau (conforme à la norme IEEE802.3bt).
- Ne branchez pas d'adaptateur CA lors de l'utilisation d'une alimentation électrique PoE++ avec l'authentification logicielle (LLDP) activée.
- Si l'adaptateur CA et le dispositif d'alimentation électrique PoE++ ne sont pas connectés en même temps, l'alimentation est fournie depuis l'adaptateur CA.
- En cas d'alimentation via PoE++, utilisez un câble réseau de catégorie 5e ou supérieure.
- Attendez environ 10 secondes après avoir mis de nouveau l'appareil sous tension s'il est alimenté via PoE++.
- Lors de l'utilisation d'une alimentation PoE++, connectez la borne de mise à la terre à la terre.
- En cas de connexion via l'alimentation PoE++, n'utilisez pas de câblage à l'extérieur.
- Lors de l'utilisation d'une alimentation PoE++, l'enregistrement et le cadrage automatique PTZ ne peuvent pas être utilisés en même temps.

Rubrique associée

- Réinitialisation de panoramique/inclinaison

5-041-957-24(1) Copyright 2022 Sony Corporation

Réinitialisation de panoramique/inclinaison

Vous pouvez réinitialiser le panoramique/inclinaison, par exemple, lorsque vous remplacez l'objectif à l'aide de la procédure suivante.

1. **Faites glisser le levier de verrouillage de panoramique/inclinaison en position UNLOCK et vérifiez que le panoramique/inclinaison de la tête de caméra est déverrouillé.**

2. **Exécutez la fonction de réinitialisation de panoramique/inclinaison.**

   La réinitialisation de panoramique/inclinaison peut être exécutée depuis la télécommande infrarouge, l'application Web ou le pupitre de télécommande RM-IP500 (en option).

   - Opération à l'aide de la télécommande infrarouge : appuyez sur la touche P/T RESET.
   - Opération à l'aide de l'application Web : appuyez sur la touche Reset (Réinitialisation de panoramique/inclinaison) dans l'onglet ••• (Others) dans le panneau de commande de la caméra sur l'écran d'opération en direct.
   - Opération à l'aide de RM-IP500 : consultez le mode d'emploi du RM-IP500.

   Note

   - Exécuter une réinitialisation de panoramique/inclinaison fait tourner la tête de caméra et l'objectif. Vérifiez que l'objectif n'est pas bloqué avant exécution.
   - L'appareil dispose d'une fonction qui limite la plage de panoramique/inclinaison, mais cette fonction est désactivée lorsque l'appareil est mis sous tension ou si la réinitialisation de panoramique/inclinaison est exécutée.

   Astuce

   - Lorsque la réinitialisation de panoramique/inclinaison est terminée, l'appareil revient sur la position pré-exécution.

5-041-957-24(1) Copyright 2022 Sony Corporation

Accès à l'application Web depuis un navigateur Web

En connectant l'appareil à une tablette ou un ordinateur, vous pouvez utiliser et configurer l'appareil depuis un navigateur Web.

1. **Vérifiez si votre tablette ou ordinateur prend en charge les opérations de l'application Web.**

Élément			Configuration requise
Affichage			1080×810 pixels ou supérieur recommandé Taille de l'affichage de tablette : 10 pouces ou plus recommandé
Système d'exploitation et navigateur Web pris en charge	Windows	OS	Windows 10 ou ultérieur
		Navigateur Web	Google Chrome
	Mac	OS	macOS 10.15 ou ultérieur
		Navigateur Web	Google Chrome Safari
	iPad	OS	iPadOS 16 ou ultérieur
		Navigateur Web	Google Chrome Safari
	Android	OS	Android 12 ou ultérieur
		Navigateur Web	Google Chrome

Note

- Si l'environnement requis n'est pas respecté, ou selon l'usage de la tablette/ordinateur, l'affichage vidéo dans le navigateur Web peut être affecté négativement.
- L'application Web de cet appareil utilise JavaScript. Si vous utilisez des logiciels antivirus sur votre tablette/ordinateur, la page Web peut ne pas s'afficher correctement.

2. **Vérifiez que l'appareil, la tablette ou l'ordinateur et les périphériques sont mis sous tension.**

3. **Vérifiez que l'appareil est connecté via connexion en réseau local filaire LAN.**

4. **Vérifiez que la tablette ou l'ordinateur sont connectés via Wi-Fi ou connexion en réseau local filaire LAN.**

5. **Connectez l'appareil depuis le navigateur Web de votre tablette ou ordinateur.**

Connexion à l'aide d'un code QR
Scannez le code QR imprimé sur le cache du support sur le côté de l'appareil à l'aide de la caméra de la tablette.

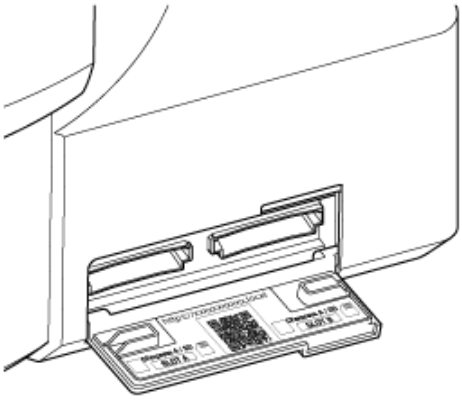

Ouvrez le lien affiché sur la tablette.
Le navigateur Web sur la tablette se lance et affiche l'écran de l'application Web de l'appareil.

Connexion par saisie d'une URL dans la barre d'adresse du navigateur Web
Lancez un navigateur Web sur la tablette ou ordinateur et saisissez l'URL imprimée sur le cache du support sur le côté de l'appareil.
Le navigateur Web affiche l'écran de l'application Web de l'appareil.

Connexion par saisie de l'adresse IP de l'appareil dans la barre d'adresse du navigateur Web
Lancez un navigateur Web sur votre tablette ou ordinateur et saisissez « http://adresse IP de l'appareil » dans la barre d'adresse.
Le navigateur Web affiche l'écran de l'application Web de l'appareil.

Note

- Si le numéro de port HTTP a changé à partir d'une valeur de 80, saisissez « http://adresse IP de l'appareil:numéro de port » dans la barre d'adresse.
- Lors de la connexion à l'aide d'un code QR ou en saisissant l'URL dans la barre d'adresse du navigateur Web, utilisez un dispositif qui prend en charge mDNS*.

  * mDNS : un protocole de communication utilisé pour déterminer l'adresse IP d'un nom d'hôte sur un réseau local.

Astuce

- Vous pouvez ensuite accéder à l'appareil rapidement à l'aide de la fonction de marque-page du navigateur Web.

Rubrique associée

- Configuration initiale de l'appareil
- Connexion de l'appareil à un périphérique réseau via une connexion filaire

5-041-957-24(1) Copyright 2022 Sony Corporation

Configuration initiale de l'appareil

Assurez-vous de configurer l'appareil selon la procédure suivante lorsque l'appareil est utilisé pour la première fois.
Pour plus de détails sur l'accès à l'application Web, consultez « Accès à l'application Web depuis un navigateur Web ».

Astuce

- Si la batterie de secours est totalement déchargée, vous devrez configurer la configuration initiale à nouveau.

1. **Branchez l'appareil à une tablette ou à un ordinateur, et lancez l'application Web.**

   Lorsque l'appareil est utilisé pour la première fois, vous êtes invité à saisir à nouveau un nom d'utilisateur et un mot de passe dans le navigateur Web. Saisissez les réglages suivants.

   - Nom d'utilisateur : admin
   - Mot de passe : (laisser vide)

   Suivez les instructions à l'écran pour configurer la configuration initiale.

2. **Saisissez le nom d'utilisateur et le mot de passe administrateur (Administrator), puis appuyez sur la touche [OK].**

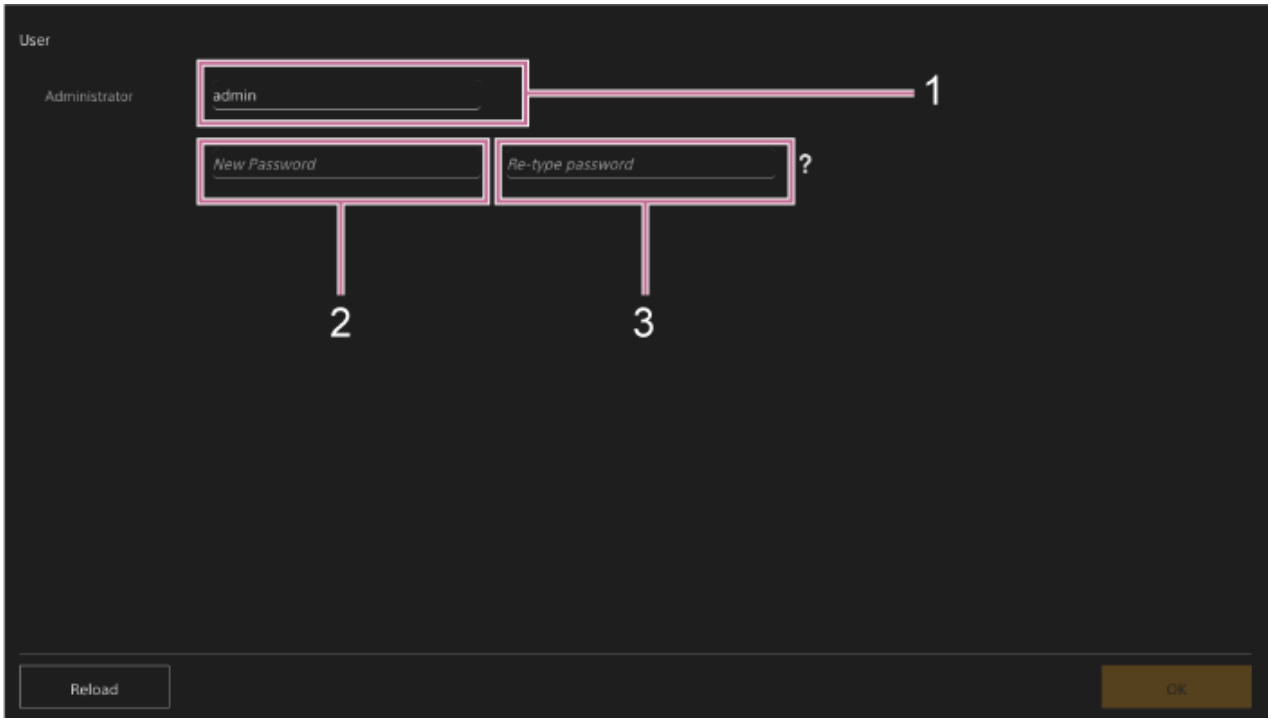

1 : Saisissez le nom d'utilisateur administrateur.
2 : Réglez le mot de passe administrateur.
3 : Saisissez à nouveau le mot de passe pour le confirmer.

Note

- Les caractères suivants peuvent être utilisés dans le nom d'utilisateur et le mot de passe. Le mot de passe doit contenir au moins une majuscule, une minuscule et un chiffre, et avoir de 8 à 64 caractères de long.
  - Caractères alphanumériques
  - Symboles (!$%`*+-./<=>?@[]^_{|}~)

Votre navigateur Web se recharge et vous êtes invité à saisir à nouveau le nom d'utilisateur et le mot de passe.

3 **Saisissez le nom d'utilisateur et le mot de passe configurés à l'étape 2.**

L'écran de configuration de la langue et de l'horloge apparaît.

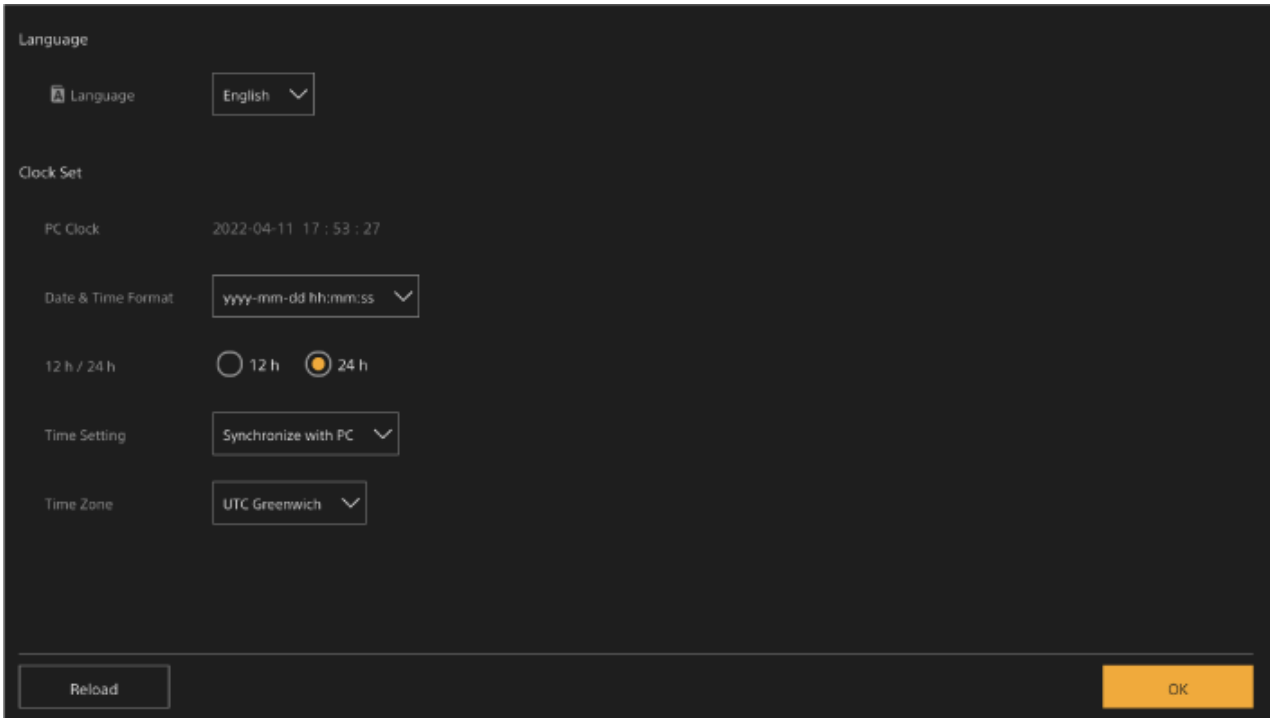

4 **Spécifiez les éléments suivants et appuyez sur la touche [OK].**

[Language]
Sélectionnez la langue à utiliser pour l'application Web et l'affichage de l'écran de la caméra. Le changement de langue modifiera la langue d'affichage de l'application Web.
[Date & Time Format]
Sélectionnez le format d'affichage de la date et l'heure parmi les options suivantes.
[yyyy-mm-dd hh:mm:ss], [mm-dd-yyyy hh:mm:ss], [dd-mm-yyyy hh:mm:ss]
« yyyy » indique l'année, « mm » indique le mois, « dd » indique le jour, « hh » indique l'heure, « mm » indique la minute et « ss » indique la seconde.
[12 h/24 h]
Sélectionnez [12 h] (horloge de 12 heures) ou [24 h] (horloge de 24 heures) pour l'affichage de l'heure.
[Time Setting]
Sélectionnez la méthode de réglage de la date/de l'heure.
[Synchronize with PC] : synchronisez avec la date et l'heure de l'ordinateur ou tablette.
[Manual setting] : réglez manuellement. Lorsque cette méthode est sélectionnée, les champs de saisie pour la date et l'heure apparaissent.
[Time Zone]
Sélectionnez le fuseau horaire.

L'écran en direct pour les opérations de prise de vue apparaît. Continuez à configurer l'opération de base de l'appareil selon le mode de fonctionnement.

Astuce

- Dans certains cas, par exemple lorsque l'appareil est utilisé en binôme avec une tablette, il peut être plus facile d'utiliser une adresse IP fixe pour l'appareil.
- Pour définir une adresse IP fixe, désactivez d'abord [Network] > [Wired LAN] > [IPv4] > [DHCP] (curseur en position gauche) dans le menu Web.
- Les éléments de configuration relatifs à une adresse IP fixe apparaissent. Configurez les éléments puis appuyez sur la touche [OK] sur l'écran.

Rubrique associée

- Accès à l'application Web depuis un navigateur Web

5-041-957-24(1) Copyright 2022 Sony Corporation

Réinitialisation des réglages de l'appareil

Cette rubrique décrit comment réinitialiser l'appareil.
Les réglages réinitialisés varient en fonction du réglage du commutateur SETUP 1 sur le bloc de connecteur.

1. **Connectez l'alimentation à l'appareil.**

2. **Réglez le commutateur SETUP 1 sur le bloc de connecteur de l'appareil.**

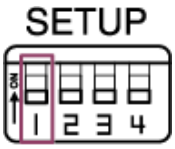

- Pour rétablir uniquement les réglages de réseau à l'état d'usine par défaut, placez le commutateur 1 sur OFF.
- Pour rétablir tous les réglages de l'appareil à l'état d'usine par défaut, placez le commutateur 1 sur ON.

3. **À l'aide de la pointe d'un stylo ou d'un autre objet fin, appuyez sur le commutateur RESET et maintenez-le enfoncé pendant au moins 5 secondes.**

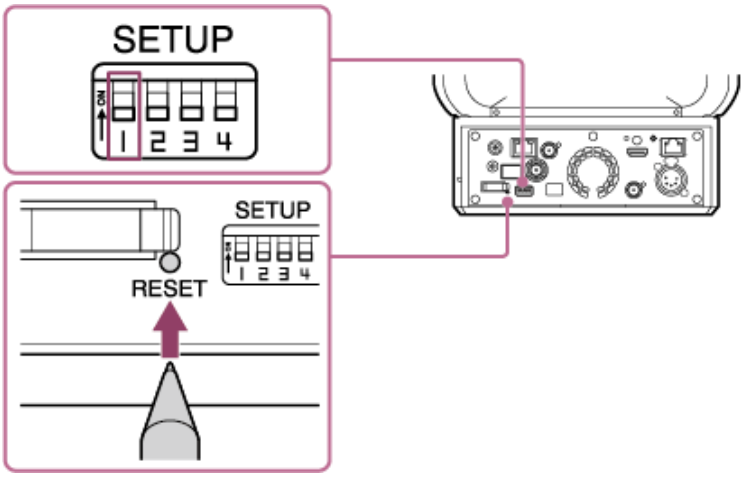

Les réglages sont réinitialisés et l'appareil redémarre.

Rubrique associée

- Bloc de connecteur
- Reset

5-041-957-24(1) Copyright 2022 Sony Corporation

Configuration des opérations de base

Cette rubrique décrit comment configurer l'appareil pour des opérations de base.

Réglage du mode de prise de vue

Vous pouvez sélectionner le mode de prise de vue de l'appareil pour qu'il corresponde au flux de travail.

- Mode Custom : permet de créer librement des images pendant la prise de vue.
- Modes de prise de vue Log : enregistre le contenu S-Log.
  - Mode Flexible ISO : les réglages d'exposition sont définis par des réglages de la valeur ISO correspondant à la scène tournée.
  - Mode Cine EI /Mode Cine EI Quick : permet de faire fonctionner l'appareil comme une caméra de film (en ne créant pas complètement les images lors de la prise de vue), les métrages étant développés en post-production.

En mode Cine EI Quick, une sensibilité de base adaptée au réglage Exposure Index est sélectionnée automatiquement.
Commutez le mode de prise de vue à l'aide de [Project] > [Base Setting] > [Shooting Mode] dans le menu Web ou le menu de la caméra.

Mode Custom

Vous pouvez sélectionner la norme vidéo.
Commutez à l'aide de [Project] > [Base Setting] > [Target Display] dans le menu Web ou le menu de la caméra.

- [SDR(BT.709)] : prise de vue conforme à la norme de diffusion HD
- [HDR(HLG)] : prise de vue conforme à la norme de diffusion 4K nouvelle génération

Pour plus de détails, consultez « Présentation de l'apparence » et d'autres sujets dans « Prise de vue avec l'apparence souhaitée (Look) ».

Modes de prise de vue Log (mode Flexible ISO/mode Cine EI/mode Cine EI Quick)

En modes de prises de vue Log, vous pouvez sélectionner la gamme de couleurs de base pour les signaux enregistrés et les signaux de sortie. La gamme de couleurs sélectionnée ici représente la gamme de couleurs de la sortie vidéo lorsque les réglages [LUT On/Off] sont réglé sur [MLUT Off].
Vous pouvez commuter la gamme de couleurs à l'aide de [Project] > [Cine EI/Flex.ISO Set] > [Color Gamut] dans le menu de la caméra.

- [S-Gamut3.Cine/SLog3] : gamme de couleurs facile à ajuster pour le mode de cinéma numérique (DCI-P3).
- [S-Gamut3/SLog3] : large gamme de couleurs Sony qui couvre la gamme de couleurs ITU-R BT.2020.

Pour plus de détails, consultez « Prise de vue avec réglage d'apparence en post-production ».

Les fonctions prises en charge dans chaque mode de prise de vue sont indiquées dans le tableau suivant.
● : pris en charge, – : non pris en charge

	Custom	Flexible ISO	Cine EI	Cine EI Quick
ISO/Gain	●	●	–	–
AGC	●	●	–	–
Base Sensitivity	●	–	–	–
Base ISO	–	●	●	● (lié à EI)
Exposure Index	–	–	●	●
Auto Shutter	●	●	–	–

	Custom	Flexible ISO	Cine EI	Cine EI Quick
ATW	●	●	–	–
LUT On/Off	–	●	●	●
Scene File	●	–	–	–
Paint/Look (à l'exception de Base Look)	●	–	–	–

Astuce

- En mode Cine EI Quick et en mode Cine EI, la prise de vue se produit à une sensibilité ISO de base sans l'aide de gain afin de maximiser la performance du capteur d'image. La luminosité est ajustée à l'aide de l'éclairage et du filtre ND afin d'ajuster la quantité de lumière qui atteint le capteur d'image.

Réglage de la fréquence du système

Commutez à l'aide de [Project] > [Rec Format] > [Frequency] dans le menu Web ou le menu de la caméra. L'appareil peut redémarrer automatiquement après avoir commuté, selon la valeur sélectionnée.

Note

- Vous ne pouvez pas commuter la fréquence du système pendant l'enregistrement ou la lecture.

Réglage du mode de numérisation par imageur

Vous pouvez régler la taille d'image effective et la résolution du capteur d'image.
Commutez à l'aide de [Project] > [Rec Format] > [Imager Scan Mode] dans le menu Web ou le menu de la caméra.
[FF] : taille plein format.
[S35] : format Super 35mm.

Note

- Vous ne pouvez pas commuter le mode Imager Scan pendant l'enregistrement ou la lecture.
- Lorsqu'il est réglé sur S35, le format vidéo est limité à 1920×1080.

Réglage du codec

Vous pouvez régler le codec pour l'enregistrement.
Commutez à l'aide de [Project] > [Rec Format] > [Codec] dans le menu Web ou le menu de la caméra.

Note

- Vous ne pouvez pas commuter le codec pendant l'enregistrement ou la lecture.

Réglage du format vidéo

Vous pouvez régler le format vidéo pour l'enregistrement et le format de sortie pour la sortie de la caméra.

- Commutez le format vidéo pour l'enregistrement à l'aide de [Project] > [Rec Format] > [Video Format] dans le menu Web ou le menu de la caméra.
- Commutez la sortie de format vidéo des connecteurs SDI OUT et HDMI OUT à l'aide de [Monitoring] > [Output Format] dans le menu Web ou le menu de la caméra.

Note

- Vous ne pouvez pas commuter le format vidéo pendant l'enregistrement ou la lecture.
- Des restrictions peuvent s'appliquer au signal des connecteurs SDI OUT et HDMI OUT, selon le réglage du format vidéo.

Rubrique associée

- Présentation de l’apparence
- Prise de vue avec réglage d’apparence en post-production

5-041-957-24(1) Copyright 2022 Sony Corporation

Cartes mémoire prises en charge

L'appareil permet d'effectuer des enregistrements audio et vidéo sur des cartes mémoire CFexpress Type A (disponibles séparément) ou des cartes mémoire SDXC (disponibles séparément) insérées dans les logements pour carte. Les cartes mémoire sont également utilisées pour l'enregistrement proxy.

Cartes mémoire CFexpress Type A

Utilisez les cartes mémoire Sony CFexpress Type A* répertoriées dans « Supports d'enregistrement recommandés » dans l'appareil. Pour plus de détails sur le fonctionnement avec des supports provenant d'autres fabricants, reportez-vous au mode d'emploi du support ou consultez les informations du fabricant.

* Désignées sous le nom de « cartes CFexpress » dans ce manuel d'aide.

Cartes mémoire SDXC

Utilisez les cartes mémoire SDXC* répertoriées dans « Supports d'enregistrement recommandés » dans l'appareil.

* Désignées sous le nom de « cartes SD » dans ce manuel d'aide.

Supports d'enregistrement recommandés

Les conditions de fonctionnement garanti varient en fonction des réglages Rec Format et Recording.

CFexpress Type A

Compatible VPG400/200
Pris en charge pour tous les formats d'enregistrement de l'appareil.

SDXC

Pris en charge dans les conditions du tableau suivant. « ● » indique que l'opération a été vérifiée, « – » indique que l'opération n'est pas garantie.

RAW Out & XAVC-I, 4096×2160 classe 300, mode normal

Fréquence du système	Class 10	U1	U3	VSC V10	VSC V30	VSC V60	VSC V90
59.94P	–	–	–	–	–	–	●
50P	–	–	–	–	–	–	●
29.97P	–	–	–	–	–	●	●
25P	–	–	–	–	–	●	●
24P	–	–	–	–	–	●	●
23.98P	–	–	–	–	–	●	●

RAW Out & XAVC-I, 3840×2160 Class 300, mode normal

Fréquence du système	Class 10	U1	U3	VSC V10	VSC V30	VSC V60	VSC V90
59.94P	–	–	–	–	–	–	●
50P	–	–	–	–	–	–	●
29.97P	–	–	–	–	–	●	●

Fréquence du système	Class 10	U1	U3	VSC V10	VSC V30	VSC V60	VSC V90
25P	–	–	–	–	–	●	●
23.98P	–	–	–	–	–	●	●

RAW Out & XAVC-I, 3840×2160 Class 300, S&Q (60 fps ou moins)

Fréquence du système	Class 10	U1	U3	VSC V10	VSC V30	VSC V60	VSC V90
59.94P	–	–	–	–	–	–	●
50P	–	–	–	–	–	–	●
29.97P	–	–	–	–	–	–	●
25P	–	–	–	–	–	–	●
23.98P	–	–	–	–	–	–	●

RAW Out & XAVC-I, 3840×2160 Class 300, S&Q (100 fps, 120 fps)
Support vérifié non disponible.

XAVC-I, 4096×2160 Class 300, mode normal

Fréquence du système	Class 10	U1	U3	VSC V10	VSC V30	VSC V60	VSC V90
59.94P	–	–	–	–	–	–	●
50P	–	–	–	–	–	–	●
29.97P	–	–	–	–	–	●	●
25P	–	–	–	–	–	●	●
24P	–	–	–	–	–	●	●
23.98P	–	–	–	–	–	●	●

XAVC-I, 4096×2160 Class 300, S&Q (60 fps ou moins)

Fréquence du système	Class 10	U1	U3	VSC V10	VSC V30	VSC V60	VSC V90
59.94P	–	–	–	–	–	–	●
50P	–	–	–	–	–	–	●
29.97P	–	–	–	–	–	–	●
25P	–	–	–	–	–	–	●
24P	–	–	–	–	–	–	●
23.98P	–	–	–	–	–	–	●

XAVC-I, 3840×2160 Class 300, mode normal

Fréquence du système	Class 10	U1	U3	VSC V10	VSC V30	VSC V60	VSC V90
59.94P	–	–	–	–	–	–	●
50P	–	–	–	–	–	–	●

Fréquence du système	Class 10	U1	U3	VSC V10	VSC V30	VSC V60	VSC V90
29.97P	–	–	–	–	–	●	●
25P	–	–	–	–	–	●	●
23.98P	–	–	–	–	–	●	●

XAVC-I, 3840×2160 Class 300, S&Q (60 fps ou moins)

Fréquence du système	Class 10	U1	U3	VSC V10	VSC V30	VSC V60	VSC V90
59.94P	–	–	–	–	–	–	●
50P	–	–	–	–	–	–	●
29.97P	–	–	–	–	–	–	●
25P	–	–	–	–	–	–	●
23.98P	–	–	–	–	–	–	●

XAVC-I, 3840×2160 Class 300, S&Q (100 fps, 120 fps)
Support vérifié non disponible.

XAVC-I, 1920×1080 Class 100, mode normal

Fréquence du système	Class 10	U1	U3	VSC V10	VSC V30	VSC V60	VSC V90
59.94P	–	–	–	–	–	●	●
50P	–	–	–	–	–	●	●
29.97P	–	–	●	–	●	●	●
25P	–	–	●	–	●	●	●
23.98P	–	–	●	–	●	●	●

XAVC-I, 1920×1080 Class 100, S&Q (60 fps ou moins)

Fréquence du système	Class 10	U1	U3	VSC V10	VSC V30	VSC V60	VSC V90
59.94P	–	–	–	–	–	●	●
50P	–	–	–	–	–	●	●
29.97P	–	–	–	–	–	●	●
25P	–	–	–	–	–	●	●
23.98P	–	–	–	–	–	●	●

XAVC-I, 1920×1080 Class 100, S&Q (100 fps, 120 fps)

Fréquence du système	Class 10	U1	U3	VSC V10	VSC V30	VSC V60	VSC V90
59.94P	–	–	–	–	–	–	●
50P	–	–	–	–	–	–	●
29.97P	–	–	–	–	–	–	●

Fréquence du système	Class 10	U1	U3	VSC V10	VSC V30	VSC V60	VSC V90
25P	–	–	–	–	–	–	●
23.98P	–	–	–	–	–	–	●

XAVC-I, 1920×1080 Class 100, S&Q (150 fps, 180 fps)
Support vérifié non disponible.

XAVC-I, 1920×1080 Class 100, S&Q (200 fps, 240 fps)
Support vérifié non disponible.

XAVC-L, 3840×2160 420, mode normal

Fréquence du système	Class 10	U1	U3	VSC V10	VSC V30	VSC V60	VSC V90
59.94P	–	–	●	–	●	●	●
50P	–	–	●	–	●	●	●
29.97P	–	–	●	–	●	●	●
25P	–	–	●	–	●	●	●
23.98P	–	–	●	–	●	●	●

XAVC-L, 3840×2160 420, S&Q (60 fps ou moins)

Fréquence du système	Class 10	U1	U3	VSC V10	VSC V30	VSC V60	VSC V90
59.94P	–	–	●	–	●	●	●
50P	–	–	●	–	●	●	●
29.97P	–	–	–	–	–	●	●
25P	–	–	–	–	–	●	●
23.98P	–	–	–	–	–	–	●

XAVC-L, 3840×2160 420, S&Q (100 fps, 120 fps)

Fréquence du système	Class 10	U1	U3	VSC V10	VSC V30	VSC V60	VSC V90
59.94P	–	–	–	–	–	●	●
50P	–	–	–	–	–	●	●
29.97P	–	–	–	–	–	–	●
25P	–	–	–	–	–	–	●
23.98P	–	–	–	–	–	–	–

XAVC-L, 1920×1080 HD50, mode normal

Fréquence du système	Class 10	U1	U3	VSC V10	VSC V30	VSC V60	VSC V90
59.94P	–	–	●	–	●	●	●

Fréquence du système	Class 10	U1	U3	VSC V10	VSC V30	VSC V60	VSC V90
50P	–	–	●	–	●	●	●
29.97P	–	–	●	–	●	●	●
25P	–	–	●	–	●	●	●
23.98P	–	–	●	–	●	●	●

XAVC-L, 1920×1080 HD50, S&Q (60 fps ou moins)

Fréquence du système	Class 10	U1	U3	VSC V10	VSC V30	VSC V60	VSC V90
59.94P	●	●	●	●	●	●	●
50P	●	●	●	●	●	●	●
29.97P	–	–	●	–	●	●	●
25P	–	–	●	–	●	●	●
23.98P	–	–	●	–	●	●	●

XAVC-L, 1920×1080 HD50, S&Q (100 fps, 120 fps)

Fréquence du système	Class 10	U1	U3	VSC V10	VSC V30	VSC V60	VSC V90
59.94P	–	–	●	–	●	●	●
50P	–	–	●	–	●	●	●
29.97P	–	–	–	–	–	●	●
25P	–	–	–	–	–	●	●
23.98P	–	–	–	–	–	●	●

XAVC-L, 1920×1080 HD50, S&Q (150 fps, 180 fps)

Fréquence du système	Class 10	U1	U3	VSC V10	VSC V30	VSC V60	VSC V90
59.94P	–	–	–	–	–	●	●
50P	–	–	–	–	–	●	●
29.97P	–	–	–	–	–	–	●
25P	–	–	–	–	–	–	●
23.98P	–	–	–	–	–	–	●

XAVC-L, 1920×1080 HD50, S&Q (200 fps, 240 fps)

Fréquence du système	Class 10	U1	U3	VSC V10	VSC V30	VSC V60	VSC V90
59.94P	–	–	–	–	–	●	●
50P	–	–	–	–	–	●	●
29.97P	–	–	–	–	–	–	●
25P	–	–	–	–	–	–	●
23.98P	–	–	–	–	–	–	●

XAVC-L, 1920×1080 HD35, mode normal

Fréquence du système	Class 10	U1	U3	VSC V10	VSC V30	VSC V60	VSC V90
59.94P	●	●	●	●	●	●	●
50P	●	●	●	●	●	●	●
29.97P	●	●	●	●	●	●	●
25P	●	●	●	●	●	●	●
23.98P	●	●	●	●	●	●	●

XAVC-L, 1920×1080 HD35, S&Q (60 fps ou moins)

Fréquence du système	Class 10	U1	U3	VSC V10	VSC V30	VSC V60	VSC V90
59.94P	●	●	●	●	●	●	●
50P	●	●	●	●	●	●	●
29.97P	–	–	●	–	●	●	●
25P	–	–	●	–	●	●	●
23.98P	–	–	●	–	●	●	●

XAVC-L, 1920×1080 HD35, S&Q (100 fps, 120 fps)

Fréquence du système	Class 10	U1	U3	VSC V10	VSC V30	VSC V60	VSC V90
59.94P	–	–	●	–	●	●	●
50P	–	–	●	–	●	●	●
29.97P	–	–	●	–	●	●	●
25P	–	–	●	–	●	●	●
23.98P	–	–	–	–	–	●	●

XAVC-L, 1920×1080 HD35, S&Q (150 fps, 180 fps)

Fréquence du système	Class 10	U1	U3	VSC V10	VSC V30	VSC V60	VSC V90
59.94P	–	–	●	–	●	●	●
50P	–	–	●	–	●	●	●
29.97P	–	–	–	–	–	●	●
25P	–	–	–	–	–	●	●
23.98P	–	–	–	–	–	●	●

XAVC-L, 1920×1080 HD35, S&Q (200 fps, 240 fps)

Fréquence du système	Class 10	U1	U3	VSC V10	VSC V30	VSC V60	VSC V90
59.94P	–	–	●	–	●	●	●
50P	–	–	●	–	●	●	●

Fréquence du système	Class 10	U1	U3	VSC V10	VSC V30	VSC V60	VSC V90
29.97P	–	–	–	–	–	●	●
25P	–	–	–	–	–	●	●
23.98P	–	–	–	–	–	–	●

5-041-957-24(1) Copyright 2022 Sony Corporation

Insertion des cartes mémoire

Cette rubrique décrit les précautions lors de l'insertion de cartes mémoire.

1. **Ouvrez le cache du support de la section de logements pour carte.**

2. **Insérez une carte mémoire.**

   Pour les cartes CFexpress, l'étiquette est orientée vers le haut.

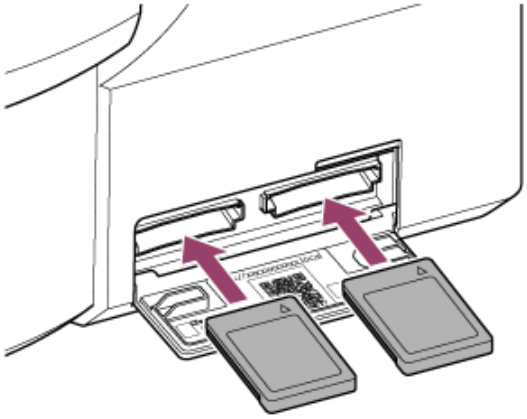

Note

- Sur un appareil monté au plafond, l'étiquette est orientée vers le bas.

Pour les cartes SD, l'étiquette est orientée vers le bas.

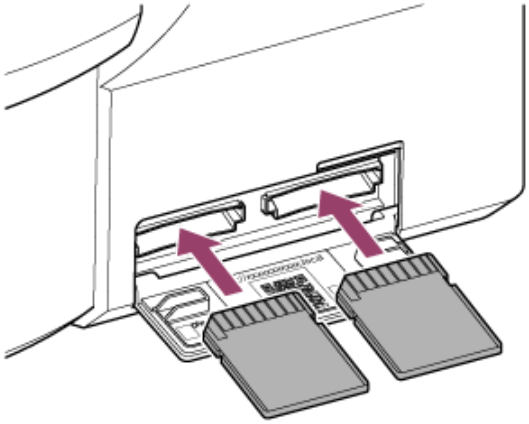

Note

- Sur un appareil monté au plafond, l'étiquette est orientée vers le haut.

L'indicateur d'accès est allumé en rouge, puis passe au vert si la carte est utilisable.

Note

- Si l'indicateur d'accès clignote en rouge en continu et ne passe pas au vert, éteignez temporairement l'appareil, puis retirez et réinsérez la carte mémoire.

3. **Fermez le cache du support.**

Note

- La carte mémoire, le logement de carte mémoire et les données d'images sur la carte mémoire peuvent être endommagés si la carte est enfoncée de force dans le logement dans le mauvais sens.
- Lorsque vous enregistrez sur des supports situés dans les logements de carte CFexpress Type A / SD A et B, insérez dans ces deux logements des supports recommandés pour l'utilisation avec le format d'enregistrement.

5-041-957-24(1) Copyright 2022 Sony Corporation

Éjection d'une carte mémoire

Ouvrez le cache du support de la section de logements pour carte et appuyez légèrement sur la carte mémoire pour l'éjecter.

Note

- Si l'appareil est arrêté ou la carte mémoire enlevée pendant que le système accède à la carte mémoire, l'intégrité des données sur la carte ne peut pas être garantie. Toutes les données enregistrées sur la carte peuvent être supprimées. Assurez-vous toujours que l'indicateur d'accès est vert ou éteint avant d'arrêter l'appareil ou de retirer la carte mémoire.
- Si une carte mémoire est retirée immédiatement après l'enregistrement, elle peut être chaude, mais cela n'indique pas un problème.

5-041-957-24(1) Copyright 2022 Sony Corporation

Formatage (initialisation) de cartes mémoire

Si une carte mémoire non formatée ou une carte mémoire formatée selon une spécification différente est insérée, le message « Media Needs to be Formatted » s'affiche sur le panneau d'image de la caméra.
Formatez la carte en utilisant la procédure suivante.

1. **Sélectionnez [TC/Media] > [Format Media] dans le menu de la caméra.**

2. **Sélectionnez Media(A) (logement A) ou Media(B) (logement B), puis sélectionnez la méthode de formatage (Full Format ou Quick Format).**

   Un message de confirmation apparaît.
   [Full Format] : initialise complètement le support, y compris la zone des données et les informations de gestion des données.
   [Quick Format] : initialise uniquement les informations de gestion des données du support.

3. **Sélectionnez [Execute].**

   Un message s'affiche pendant le formatage et le voyant d'accès est allumé en rouge.
   À la fin du formatage, un message d'achèvement apparaît.

Note

- Le formatage d'une carte mémoire efface toutes les données, y compris les données vidéo et les fichiers de configuration enregistrés.
- Des messages peuvent apparaître pendant l'exécution selon la durée du processus de formatage.

En cas d'échec du formatage

Les cartes mémoire non prises en charge par l'appareil ne peuvent pas être formatées.
Un message d'avertissement est affiché. Suivez les instructions pour remplacer la carte par une carte mémoire prise en charge.

Pour utiliser une carte formatée sur l'appareil dans le logement d'un autre dispositif

Effectuez d'abord une copie de sauvegarde de la carte, puis reformatez la carte dans le dispositif à utiliser.

5-041-957-24(1) Copyright 2022 Sony Corporation

Vérification de la durée d'enregistrement restante

Lors d'une prise de vue (enregistrement/veille), vous pouvez surveiller la capacité restante de la carte mémoire dans chacun des logements à l'aide des indicateurs de capacité restante du support des logements A/B dans le panneau d'image de la caméra.
Le temps d'enregistrement restant est calculé à partir de la capacité restante du support de chaque logement et du format d'enregistrement actuel (débit binaire d'enregistrement) et est affiché en unités de minutes.

Synchronisation de remplacement de carte mémoire

Quand le temps d'enregistrement total restant sur les deux cartes mémoire devient inférieur à 5 minutes, le message « Media Near Full » s'affiche, le témoin d'enregistrement/de signalisation commence à clignoter pour vous avertir.
Remplacez les cartes par un support ayant de l'espace libre.
Si vous poursuivez l'enregistrement jusqu'à écoulement complet de la durée d'enregistrement totale restante, le message indique dans ce cas « Media Full » et l'enregistrement s'arrête.

Note

- Un maximum de 600 plans environ peut être enregistré sur une carte mémoire.

5-041-957-24(1) Copyright 2022 Sony Corporation

Restauration de cartes mémoire

Si, pour quelque raison que ce soit, une erreur se produit dans une carte mémoire, celle-ci doit être restaurée avant l'utilisation. Lorsque vous insérez une carte mémoire qui doit être restaurée, un message apparaît sur le panneau d'image de la caméra vous demandant si vous souhaitez effectuer la restauration.

Pour restaurer une carte

Sélectionnez [Execute] à l'aide des touches fléchées dans le panneau de commande GUI puis appuyez sur la touche [Set].
Un message et l'état de progression (%) s'affichent pendant le formatage et l'indicateur d'accès est allumé en rouge.
À la fin de la restauration, un message indiquant la fin de l'opération s'affiche.

En cas d'échec de la restauration

- Les cartes mémoire sur lesquelles des erreurs de mémoire se sont produites ne peuvent pas être restaurées. Un message d'avertissement est affiché. Suivez les instructions pour remplacer la carte mémoire.
- Les cartes mémoire sur lesquelles des erreurs de mémoire se sont produites peuvent être utilisables si vous les reformatez.
- Dans certains cas, certains plans peuvent être restaurés et d'autres non. Les plans restaurés peuvent être lus normalement.

Note

- Pour la restauration du support enregistré sur cet appareil, assurez-vous d'utiliser cet appareil.
- Il se peut qu'un support enregistré avec un dispositif autre que cet appareil ou avec un autre appareil d'une version différente (même du même modèle) ne soit pas restauré à l'aide de cet appareil.
- Les plans de moins de 2 secondes ne peuvent pas être restaurés.

5-041-957-24(1) Copyright 2022 Sony Corporation

Démarrage/arrêt de l'enregistrement

Cette rubrique décrit comment démarrer/arrêter l'enregistrement.

1. **Connectez les dispositifs nécessaires et vérifiez que l'alimentation de l'appareil et des périphériques est branchée.**

2. **Insérez la/les carte(s) mémoire.**

3. **Vérifiez l'état de l'alimentation de l'appareil en haut à gauche dans l'écran de l'application Web.**

Lorsque l'alimentation est activée
Lorsque l'appareil est mis sous tension, l'écran d'opération en direct, l'écran d'opération de lecture ou le menu Web s'affiche dans l'application Web.

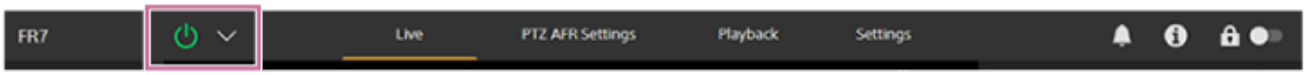

Le témoin POWER s'allume sur l'avant de l'appareil et l'image de la caméra apparaît sur l'écran d'opération en direct de l'application Web.

Note

- Si le mot de passe administrateur n'est pas configuré, un écran vous invitant à configurer le mot de passe apparaît. Consultez « Configuration initiale de l'appareil ».

Lorsque l'alimentation est à l'état de veille
Lorsque l'alimentation de l'appareil est à l'état de veille, un message s'affiche dans l'application Web indiquant que l'alimentation est à l'état de veille.

Dans cet état, appuyez sur le commutateur d'alimentation et sélectionnez [Power ON] depuis le menu de commutation. L'appareil se met sous tension, le témoin POWER s'allume en vert à l'avant de l'appareil, et l'image de caméra apparaît sur l'écran d'opération en direct de l'application Web.

Astuce

- Vous pouvez également mettre l'appareil sous tension à l'aide de la touche d'alimentation sur la télécommande infrarouge fournie.

4. **Appuyez sur la touche d'enregistrement START/STOP.**

L'enregistrement démarre et le témoin d'enregistrement/tally (2 emplacements) de l'appareil s'allume.

Pendant l'enregistrement, la touche d'enregistrement START/STOP s'allume. Une icône pour le support d'enregistrement cible et [●Rec] sont également affichés.

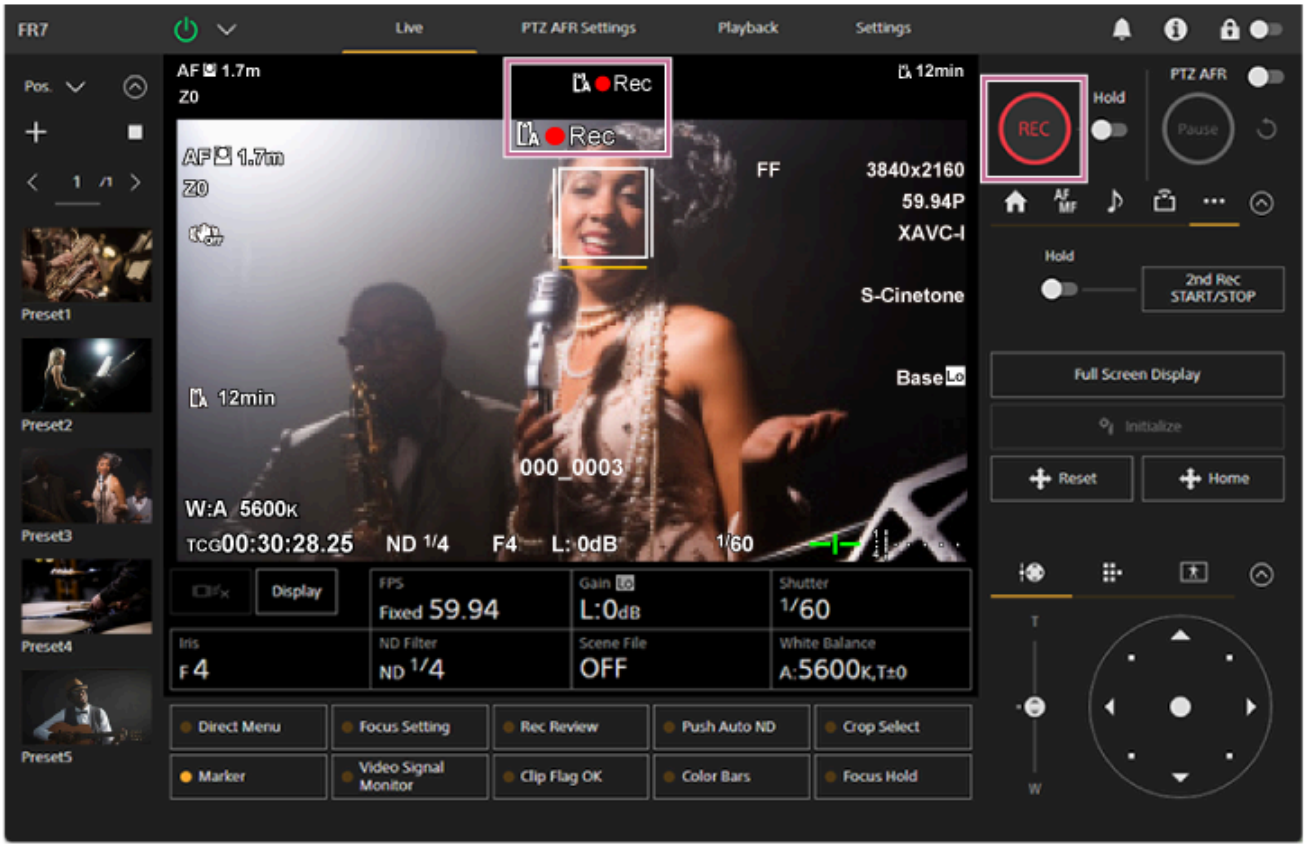

5 **Pour arrêter l'enregistrement, appuyez à nouveau sur la touche d'enregistrement START/STOP.**

L'enregistrement s'arrête, le témoin d'enregistrement/tally (2 emplacements) de l'appareil s'éteint.
Pendant l'état de veille de l'enregistrement, la touche d'enregistrement START/STOP n'est pas allumée. Une icône pour le support d'enregistrement cible et [Stby] sont également affichés.

Astuce

- Vous pouvez également démarrer/arrêter l'enregistrement à l'aide de la touche d'enregistrement START/STOP de la télécommande infrarouge fournie.

Pour basculer l'alimentation de l'appareil en état de veille

Appuyez sur le commutateur d'alimentation dans l'application Web et sélectionnez [Power Standby] pour régler l'alimentation de l'appareil sur l'état de veille.

Astuce

- Vous pouvez également régler l'alimentation sur l'état de veille à l'aide de la touche d'alimentation sur la télécommande infrarouge fournie.

Rubrique associée

- Configuration initiale de l'appareil

5-041-957-24(1) Copyright 2022 Sony Corporation

Sélection alternative des cartes mémoire

Lorsque deux cartes mémoire sont insérées, vous pouvez appuyer sur la touche [Slot Select] sur le panneau de commande de lecture de l'application Web pour basculer entre les cartes mémoire.

Astuce

- Vous pouvez également appuyer sur la touche SLOT SEL (Sélection du logement de carte mémoire (A)/(B)) sur la télécommande infrarouge fournie pour basculer entre les cartes mémoire.

À propos de l'enregistrement relais

Lors de l'enregistrement, l'appareil passe automatiquement à la seconde mémoire juste avant que la capacité restante sur la première carte atteigne zéro (enregistrement relais). Lorsque vous basculez d'une carte mémoire à l'autre, vous pouvez poursuivre l'enregistrement continu en remplaçant la carte mémoire pleine par une nouvelle.

Note

- Vous ne pouvez pas passer d'une carte mémoire à l'autre en mode de lecture. En outre, la lecture continue d'un plan situé sur plusieurs supports dans la fente A et la fente B n'est pas prise en charge.

À propos des données enregistrées

Quand vous cessez l'enregistrement, la vidéo, l'audio et les données correspondantes du début à la fin de l'enregistrement sont sauvegardés sous forme de « plan » unique sur une carte mémoire.

Nom de plan des données enregistrées

Le nom de chaque plan enregistré avec l'appareil est attribué automatiquement à l'aide de [TC/Media] > [Clip Name Format] dans le menu de la caméra.

Durée maximum d'un plan

Jusqu'à 6 heures par plan.
La durée maximum d'un enregistrement continu est identique à la durée maximum d'un plan. Si la durée d'enregistrement dépasse la durée maximum d'un plan, un nouveau plan est créé automatiquement et l'enregistrement se poursuit. Le nouveau plan apparaît comme un plan séparé sur l'écran des miniatures.
Les plans multiples sont enregistrés successivement pendant l'enregistrement relais, mais l'enregistrement s'arrête automatiquement après environ 24 heures.

Note

- N'éjectez pas une carte mémoire pendant que des données y sont en cours d'enregistrement. Lors de l'enregistrement, remplacez uniquement les cartes mémoire des logements pour lesquels l'indicateur d'accès de logement est éteint.
- Quand la capacité restante sur la carte mémoire en cours d'enregistrement descend au-dessous d'une minute et qu'une carte mémoire enregistrable est insérée dans l'autre logement, un message « Will Switch Slots Soon » s'affiche. Le message disparaît après l'échange de logement de carte mémoire.
- L'enregistrement relais peut ne pas fonctionner si l'enregistrement est lancé alors que la capacité restante de la carte mémoire est inférieure à une minute. Pour un enregistrement relais correct, vérifiez que la capacité restante de la carte mémoire est supérieure à une minute avant de commencer l'enregistrement.
- Une vidéo créée à l'aide de la fonction d'enregistrement relais de l'appareil ne peut pas être lue sans interruption sur l'appareil.
- Pour combiner la vidéo créée en utilisant la fonction d'enregistrement relais de l'appareil, utilisez le logiciel « Catalyst Browse ».

5-041-957-24(1) Copyright 2022 Sony Corporation

Vérification de l’audio

L’audio sort des connecteurs SDI et HDMI de l’appareil. Sélectionnez la combinaison de canaux audio sortant du connecteur HDMI à l’aide de [Audio] > [Audio Output] > [HDMI/Stream Output CH] dans le menu de la caméra.
CH1/CH2 : combinaison CH1 et CH2
CH3/CH4 : combinaison CH3 et CH4
Lors de la surveillance de l’audio dans l’application Web, utilisez le vumètre audio en bas à droite de l’image de la caméra.

5-041-957-24(1) Copyright 2022 Sony Corporation

Spécification des données temporelles

Cette rubrique décrit comment régler les données temporelles.

Réglage du code temporel

Réglez le code temporel à enregistrer à l'aide de [TC/Media] > [Timecode] dans le menu de la caméra.

Réglage des bits utilisateur

Vous pouvez ajouter un nombre hexadécimal à 8 chiffres à l'image enregistrée en tant que bits utilisateur. Vous pouvez également régler les bits utilisateur sur l'heure actuelle. Réglez à l'aide de [TC/Media] > [Users Bit] dans le menu de la caméra.

Affichage des données temporelles

Réglez le code temporel à enregistrer à l'aide de [TC/Media] > [TC Display] > [Display Select] dans le menu de la caméra.
Appuyer sur une touche personnalisable à laquelle [DURATION/TC/U-BIT] est attribué commute l'affichage entre le code temporel, les bits utilisateur et la durée, dans cet ordre.

5-041-957-24(1) Copyright 2022 Sony Corporation

Passage en revue de l'enregistrement (Rec Review)

Vous pouvez revoir le dernier plan enregistré sur l'écran (révision d'enregistrement).

Note

- Rec Review n'est pas pris en charge si le format vidéo est modifié après l'enregistrement d'un plan.

Réglage de la position de départ de la révision d'enregistrement

Vous pouvez configurer la position de départ de la lecture sur l'un des paramètres suivants à l'aide de [Technical] > [Rec Review] dans le menu de la caméra.

- Les 3 dernières secondes du plan
- Les 10 dernières secondes du plan
- Début du plan

Astuce

- Si vous souhaitez examiner un plan spécifique après avoir enregistré plusieurs plans, appuyez sur la touche [Thumbnail] pour afficher l'écran des miniatures, et sélectionnez le plan pour lancer la lecture.
- Vous pouvez également appuyer sur la touche THUMBNAIL de la télécommande infrarouge fournie pour afficher l'écran des miniatures.

Méthode de révision d'enregistrement

Attribuez au préalable la fonction de révision d'enregistrement à l'une des touches attribuables dans le panneau de réglage de la configuration de base.

- Pour les détails sur l'attribution, consultez « Touches personnalisables » dans « Fonctions utiles ».

Arrêtez l'enregistrement puis appuyez sur une touche personnalisable à laquelle la fonction Rec Review a été attribuée pour lancer la lecture du plan précédemment enregistré.

Le plan est lu jusqu'à la fin, la révision d'enregistrement prend fin et l'appareil revient en mode Stby (veille).

Pour arrêter Rec Review

Appuyez sur une touche personnalisable à laquelle la révision d'enregistrement est attribuée ou appuyez sur la touche [Cancel/Back].

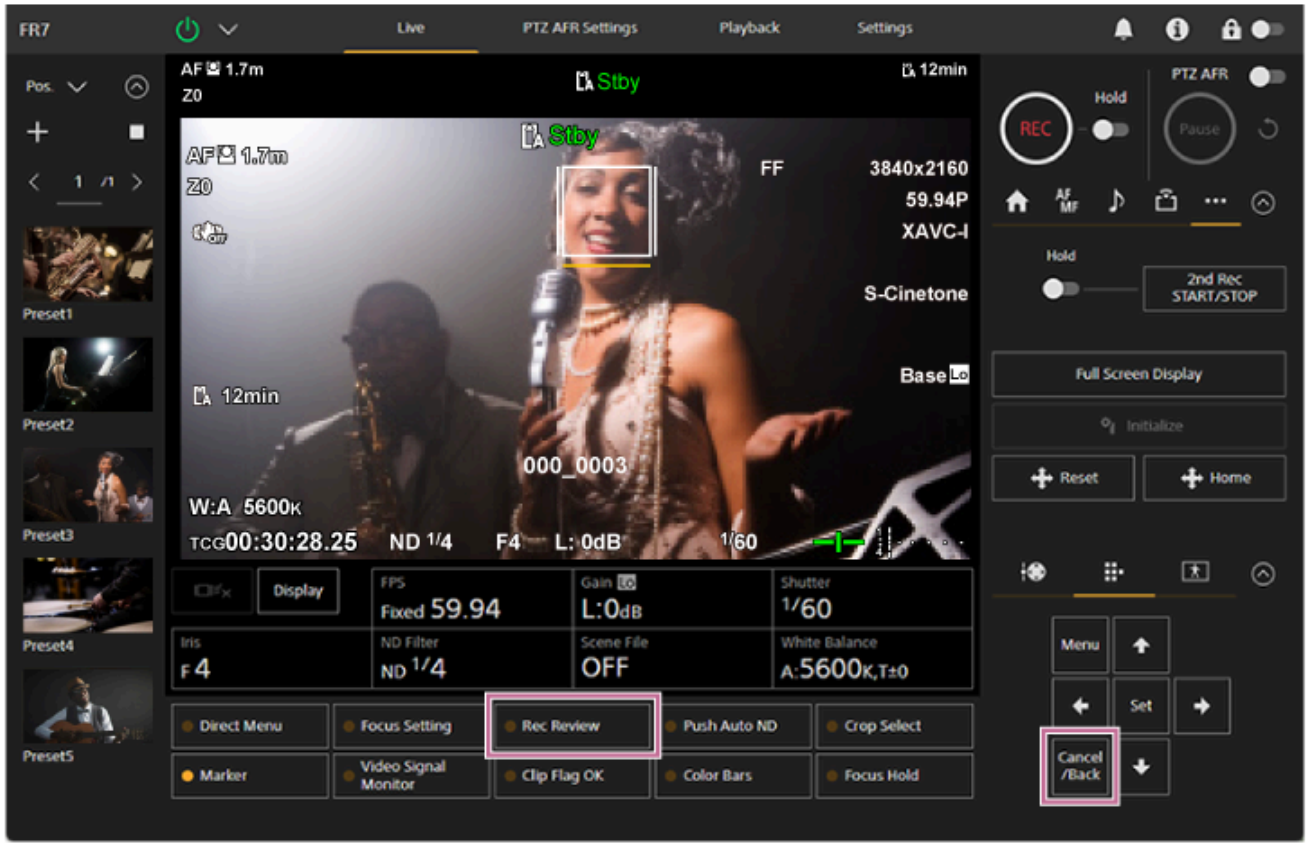

Astuce

- Vous pouvez également appuyer sur la touche [Cancel/Back] de la télécommande infrarouge fournie pour arrêter la fonction Rec Review.

Rubrique associée

- Touches personnalisables

5-041-957-24(1) Copyright 2022 Sony Corporation

Interchangeable Lens Digital Camera
ILME-FR7 / ILME-FR7K

Écran de réglage du cadrage

Le cadrage est ajusté à l'aide des sections suivantes de l'écran d'opération en direct.

Lorsque le cadrage automatique PTZ est désactivé

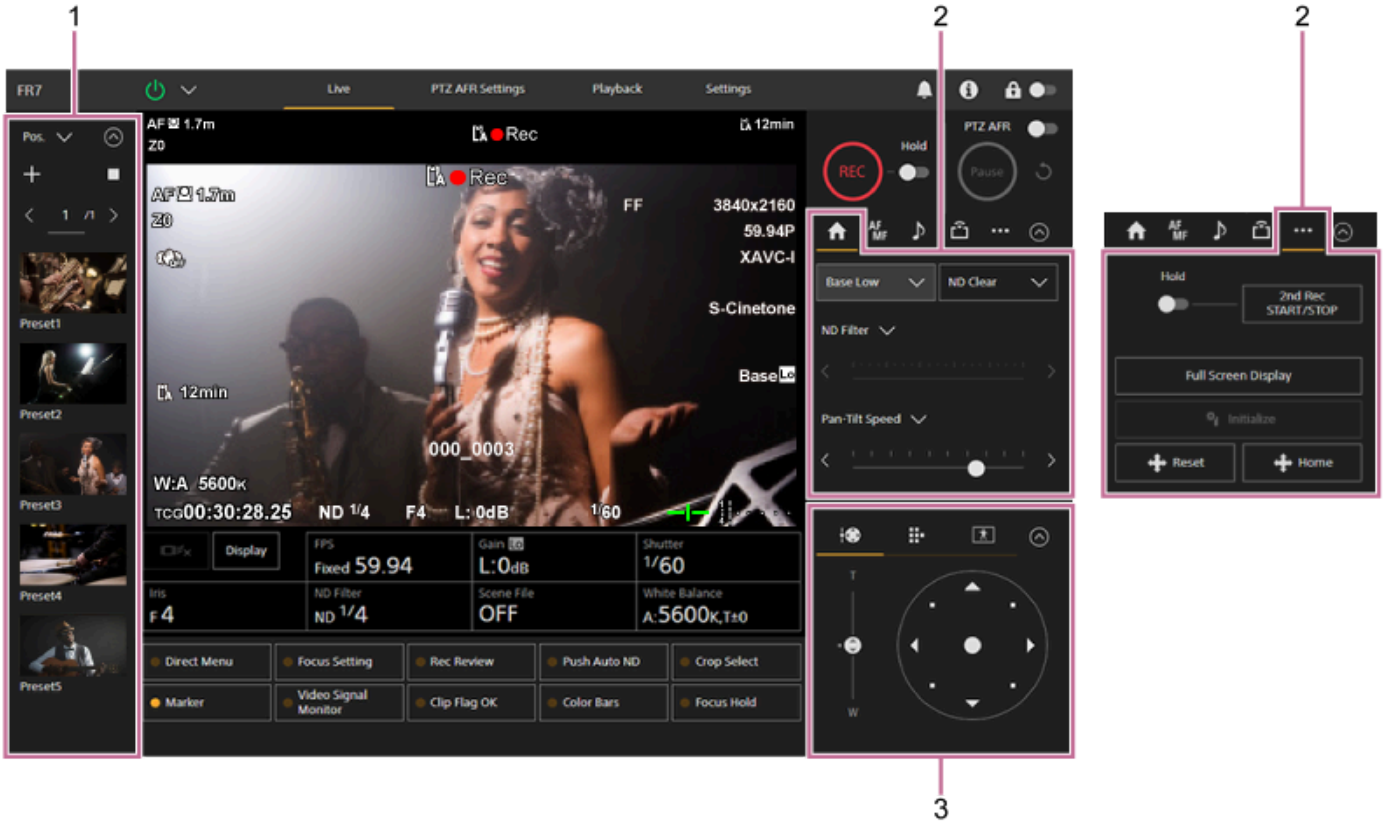

Lorsque le cadrage automatique PTZ est activé

1. **Panneau de commande de position prédéfinie**

2. **Onglet (Main) / Onglet (Others)**

3. **Panneau de commande du cadrage**

Note

- En fonction de l'orientation de la caméra, de la longueur focale de l'objectif et de la position du zoom, une partie de l'appareil ou des câbles connectés au bloc de connecteur peut être visible. Avant une prise de vue, vérifiez le champ de vision de l'objectif et la longueur focale que vous utilisez. Vous pouvez également contrôler la plage de panoramique/inclinaison à l'aide de [Pan-Tilt] > [P/T Range Limit] dans le menu Web. Lorsque l'appareil est mis sous tension ou que la réinitialisation de panoramique/inclinaison est exécutée, ce réglage de limite de plage est ignoré. Pour plus de détails, consultez [Pan-Tilt] > [P/T Range Limit] dans le menu Web.

Astuce

- Vous pouvez également commander le cadrage à l'aide de la télécommande infrarouge fournie.

5-041-957-24(1) Copyright 2022 Sony Corporation

Réglage de la direction de la prise de vue à l'aide de l'application Web

Le panoramique correspond à un déplacement horizontal de la caméra, et l'inclinaison à un déplacement vertical de la caméra.
Vous pouvez ajuster la direction de la prise de vue à l'aide des opérations de panoramique/inclinaison.

1. **Appuyez sur l'onglet (Panoramique/inclinaison/zoom) dans le panneau de commande du cadrage pour afficher la manette de commande.**

2. **Glissez le centre de la manette de commande dans la direction à visualiser tout en surveillant le panneau d'image de la caméra.**

   La direction et la vitesse de la caméra changent en fonction de la direction et de l'inclinaison du glissement effectué.
   Vous pouvez ajuster le panoramique/l'inclinaison avec plus de précision en appuyant sur les zones autour de la manette de commande.

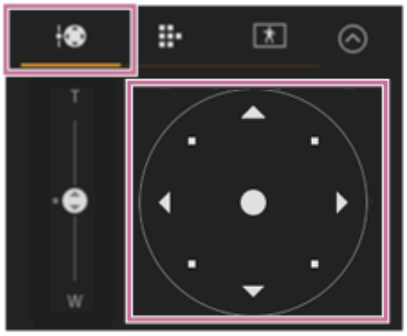

Astuce

- Si [Execute Pan-Tilt Reset] est affiché sous la manette de commande, une erreur est survenue au niveau de l'information d'origine de la commande de panoramique/inclinaison de l'appareil. Exécutez la fonction de réinitialisation de panoramique/inclinaison pour mettre à jour l'information d'origine. Pour les détails, consultez « Réinitialisation de panoramique/inclinaison ».

Pour replacer la caméra de face

Appuyez sur la touche Home (Panoramique/inclinaison initiale) dans l'onglet (Others) dans le panneau de commande de la caméra.

Note

- En fonction de l'orientation de la caméra, de la longueur focale de l'objectif et de la position du zoom, une partie de l'appareil ou des câbles connectés au bloc de connecteur peut être visible. Avant une prise de vue, vérifiez le champ de vision de l'objectif et la longueur focale que vous utilisez. Vous pouvez également contrôler la plage de panoramique/inclinaison à l'aide de [Pan-Tilt] > [P/T Range Limit] dans le menu Web. Lorsque l'appareil est mis sous tension ou que la réinitialisation de panoramique/inclinaison est exécutée, ce réglage de limite de plage est ignoré. Pour plus de détails, consultez [Pan-Tilt] > [P/T Range Limit] dans le menu Web.

Rubrique associée

- Réinitialisation de panoramique/inclinaison

5-041-957-24(1) Copyright 2022 Sony Corporation

Réglage de la vitesse d'opération de panoramique/inclinaison

Vous pouvez modifier la vitesse d'opération de panoramique/inclinaison à l'aide du curseur [Pan-Tilt Speed] dans le panneau de commande de la caméra en actionnant la manette de commande dans le panneau de commande du cadrage.

1. **Appuyez sur l'onglet (Main) dans le panneau de commande de la caméra.**

2. **Sélectionnez le curseur [Pan-Tilt Speed] dans la liste.**

   Si le curseur [Pan-Tilt Speed] n'est pas affiché, sélectionnez l'une des deux touches de sélection de fonction du curseur afin d'afficher le curseur.

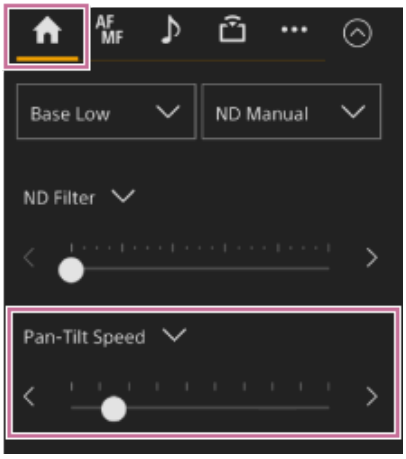

3. **Déplacez le bouton de curseur vers la gauche ou la droite.**

   Déplacer le bouton vers la gauche permet de diminuer la vitesse d'opération, tandis que déplacer le bouton vers la droite permet de l'augmenter.

Note

- En cas de présence d'un mur ou d'un autre obstacle dans la plage de mouvement de la caméra, veillez à ce que la caméra et l'objectif ne s'y heurtent pas pendant l'opération de panoramique/inclinaison.
- L'accélération de l'opération de panoramique/inclinaison dépend de caractéristiques physiques, par exemple la répartition du poids de l'objectif. Vous pouvez modifier le réglage d'accélération à l'aide de [Pan-Tilt] > [P/T Acceleration] > [Ramp Curve] dans le menu Web ou le menu de la caméra.

5-041-957-24(1) Copyright 2022 Sony Corporation

Réglage de l'accélération d'opération de panoramique/inclinaison

Vous pouvez régler l'accélération en neuf niveaux à l'aide de [Pan-Tilt] > [P/T Acceleration] > [Ramp Curve] dans le menu Web ou dans le menu de la caméra. Augmentez la valeur pour des changements de vitesse plus rapide, ou diminuez la valeur pour des changements de vitesse plus progressifs.
Pour une meilleure réactivité lors de l'opération de panoramique/inclinaison, sélectionnez une valeur dans la plage de 7 à 9.
Pour une meilleure précision de la position au début/à la fin du mouvement vers une position prédéfinie, une valeur dans la plage de 1 à 6 est recommandée.

- Pour plus de détails sur les positions prédéfinies, consultez « Sauvegarde/restauration de la position du panoramique/inclinaison et du zoom ».

Note

- Lorsque la valeur est élevée, la fonction peut ne pas fonctionner correctement si un objectif lourd est utilisé. Vérifiez l'opération avant son utilisation.

Relation entre le réglage [Ramp Curve] et l'opération de panoramique/inclinaison

Lorsque l'opération de panoramique/inclinaison est actionnée

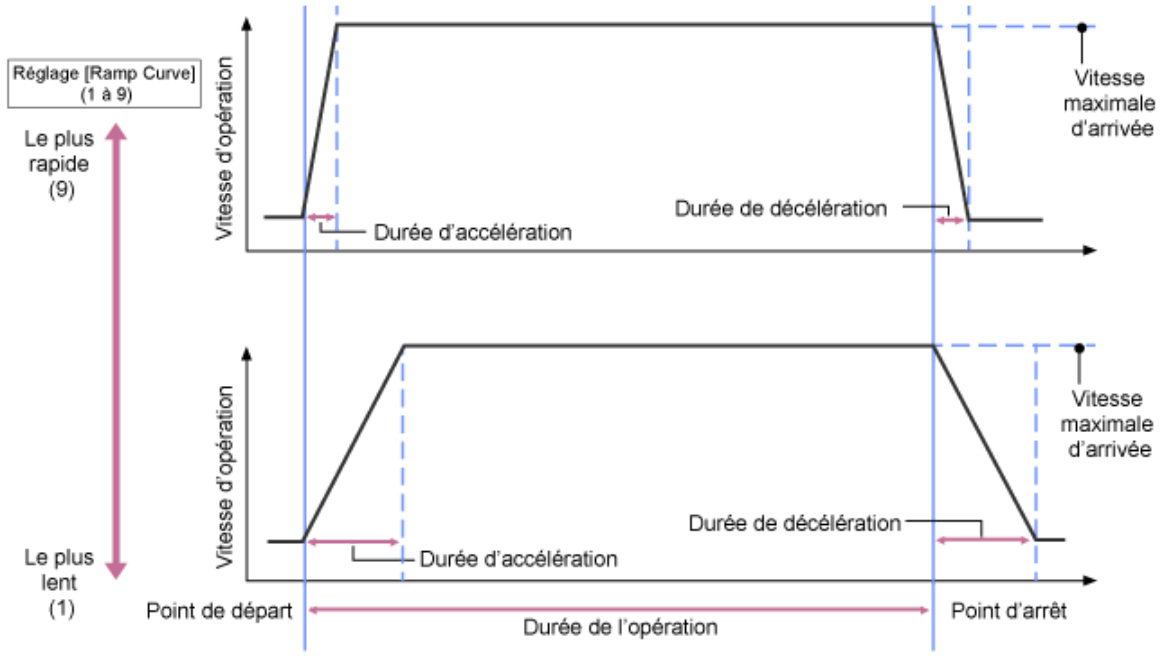

Lorsqu'une position prédéfinie est rappelée

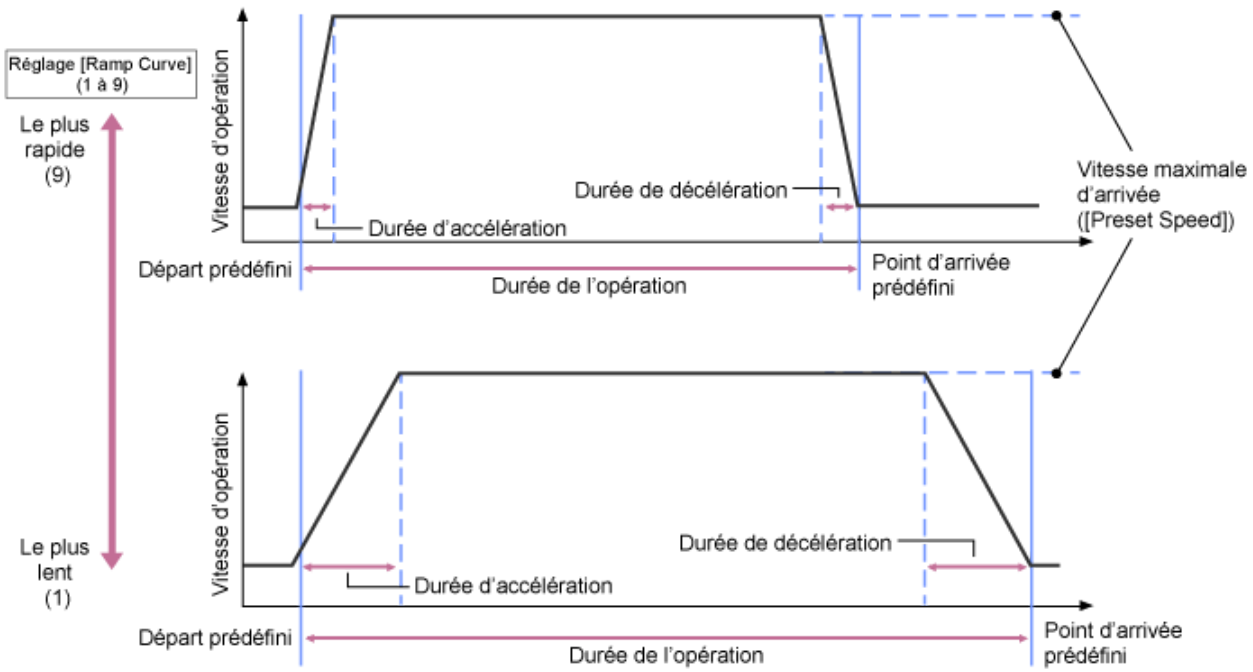

5-041-957-24(1) Copyright 2022 Sony Corporation

Réglage de la direction de la prise de vue à l'aide de la télécommande infrarouge fournie

Vous pouvez ajuster la direction de la prise de vue à l'aide des touches d'opération de panoramique/inclinaison de la télécommande infrarouge fournie.

1. **Appuyez sur les touches fléchées pour commande le panoramique/l'inclinaison.**

   Appuyez sur la touche fléchée correspondant à la direction à visualiser tout en surveillant l'image de la caméra.
   Pour effectuer un mouvement court, appuyez sur la touche fléchée brièvement.
   Pour effectuer un mouvement ample, appuyez et maintenez enfoncée la touche fléchée.
   Pour effectuer un mouvement diagonal, appuyez et maintenez enfoncée la touche ↑ (flèche vers le haut) ou ↓ (flèche vers le bas) et appuyez sur la touche ← (flèche gauche) ou → (flèche droite).

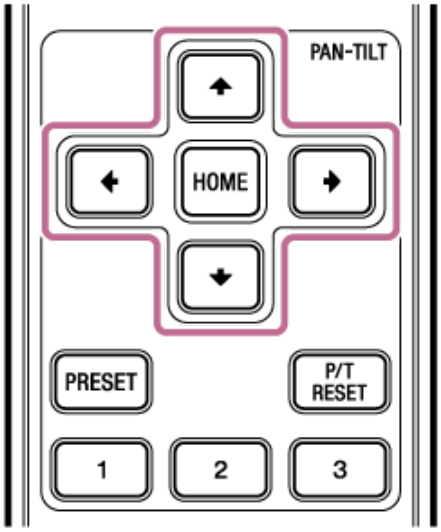

Pour replacer la caméra de face

Appuyez sur la touche HOME.

Note

- En fonction de l'orientation de la caméra, de la longueur focale de l'objectif et de la position du zoom, une partie de l'appareil ou des câbles connectés au bloc de connecteur peut être visible. Avant une prise de vue, vérifiez le champ de vision de l'objectif et la longueur focale que vous utilisez. Vous pouvez également contrôler la plage de panoramique/inclinaison à l'aide de [Pan-Tilt] > [P/T Range Limit] dans le menu Web. Lorsque l'appareil est mis sous tension ou que la réinitialisation de panoramique/inclinaison est exécutée, ce réglage de limite de plage est ignoré. Pour plus de détails, consultez [Pan-Tilt] > [P/T Range Limit] dans le menu Web.

5-041-957-24(1) Copyright 2022 Sony Corporation

Réglage du type de zoom

Réglez le type de zoom à l'aide de [Technical] > [Zoom] > [Zoom Type] dans le menu de la caméra.
Le type de zoom peut varier selon le type de l'objectif utilisé.

Type d'objectif utilisé	Réglage [Zoom Type]	
	[Optical Zoom Only]	[On(Clear Image Zoom)]
Objectif à mise au point fixe/Objectif à zoom manuel	L'opération de zoom n'est pas prise en charge.	Clear Image Zoom est pris en charge.
Objectif zoom motorisé	Le zoom optique n'est pas pris en charge.	Zoom optique et Clear Image Zoom sont pris en charge.

Note

- Clear Image Zoom n'est pas disponible dans les cas suivants.
  - Lorsque le réglage [Shooting] > [S&Q Motion] > [Setting] est réglé sur On et que le réglage [Frame Rate] dans le menu de la caméra est supérieur à 60 fps
  - Lorsque [Project] > [Rec Format] > [Codec] dans le menu de la caméra est réglé sur [RAW] ou sur une option incluant RAW
- L'utilisation du commutateur de sélection SERVO/MANUAL sur un objectif réinitialise l'agrandissement de Clear Image Zoom sur 1×.
- AF-S n'est pas pris en charge pendant Clear Image Zoom.

Clear Image Zoom

L'appareil est équipé d'une fonction de zoom qui utilise un traitement de signal d'image appelé Clear Image Zoom. Lorsque Clear Image Zoom est activé, le zoom est pris en charge même pour des objectifs à mise au point fixe. Vous pouvez aussi l'utiliser pour étendre la plage au-delà de la plage optique sur un objectif zoom motorisé.
Le rapport de zoom maximal avec Clear Image Zoom varie selon la résolution d'enregistrement.

- Pour la résolution d'enregistrement QFHD/4K : 1,5×
- Pour la résolution d'enregistrement HD : 2×

5-041-957-24(1) Copyright 2022 Sony Corporation

Réglage du zoom à l'aide de l'application Web

Vous pouvez ajuster le zoom de l'appareil à l'aide du zoom optique ou Clear Image Zoom. Cette rubrique décrit comment effectuer les réglages à l'aide de l'application Web. Pour les détails sur Clear Image Zoom, consultez « Réglage du type de zoom ».

1. **Appuyez sur l'onglet (Panoramique/inclinaison/zoom) dans le panneau de commande du cadrage pour afficher le panneau de commande de panoramique/inclinaison.**

2. **Déplacez le bouton de curseur [Zoom] dans la direction [T] (téléobjectif) ou la direction [W] (grand angle) pour ajuster le zoom.**

   La vitesse de zoom varie selon le mouvement du curseur.

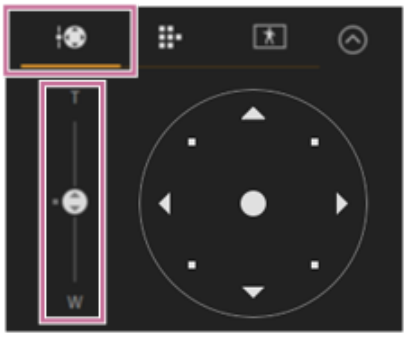

Note

- En fonction de l'orientation de la caméra, de la longueur focale de l'objectif et de la position du zoom, une partie de l'appareil ou des câbles connectés au bloc de connecteur peut être visible. Avant une prise de vue, vérifiez le champ de vision de l'objectif et la longueur focale que vous utilisez. Vous pouvez également contrôler la plage de panoramique/inclinaison à l'aide de [Pan-Tilt] > [P/T Range Limit] dans le menu Web. Lorsque l'appareil est mis sous tension ou que la réinitialisation de panoramique/inclinaison est exécutée, ce réglage de limite de plage est ignoré. Pour plus de détails, consultez [Pan-Tilt] > [P/T Range Limit] dans le menu Web.
- La vitesse de zoom et la précision réelles varient selon l'objectif. Vérifiez l'opération avant utilisation.

Astuce

- Vous pouvez contrôler le zoom d'un objectif à zoom manuel en utilisant un contrôleur d'objectif (option) compatible avec cet appareil. Pour plus de détails, consultez « Connexion d'un contrôleur d'objectif » et « Réglage du zoom à l'aide du contrôleur d'objectif ».

Rubrique associée

- Réglage du type de zoom
- Connexion d'un contrôleur d'objectif
- Réglage du zoom à l'aide du contrôleur d'objectif

5-041-957-24(1) Copyright 2022 Sony Corporation

Réglage de la vitesse d'opération du zoom

Vous pouvez modifier la vitesse d'opération du curseur de [Zoom] dans le panneau de commande du cadrage à l'aide du curseur [Zoom Speed] dans le panneau de commande de la caméra.

1. **Appuyez sur l'onglet (Main) dans le panneau de commande de la caméra.**

2. **Sélectionnez le curseur [Zoom Speed] dans la liste.**

   Si le curseur [Zoom Speed] n'est pas affiché, sélectionnez l'une des deux touches de sélection de fonction du curseur afin d'afficher le curseur.

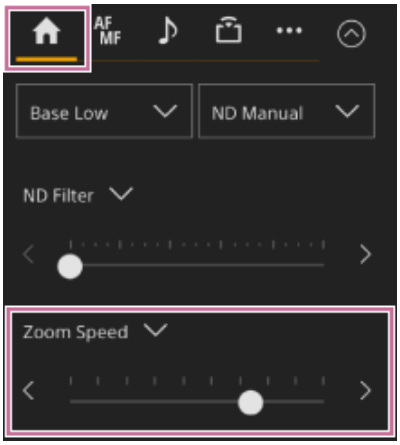

3. **Déplacez le bouton de curseur [Zoom Speed] vers la gauche ou la droite.**

   Déplacer le bouton vers la gauche permet de diminuer la vitesse d'opération, tandis que déplacer le bouton vers la droite permet de l'augmenter.

Note

- La vitesse de zoom et la précision réelles varient selon l'objectif. Vérifiez l'opération avant utilisation.

5-041-957-24(1) Copyright 2022 Sony Corporation

Réglage du zoom à l'aide de la télécommande infrarouge fournie

Vous pouvez ajuster le zoom de l'appareil à l'aide du zoom optique ou Clear Image Zoom. Cette rubrique décrit comment effectuer les réglages à l'aide de la télécommande infrarouge fournie. Pour les détails sur Clear Image Zoom, consultez « Réglage du type de zoom ».

1. **Appuyez sur la touche zoom pour ajuster le zoom.**

   Appuyez sur la touche T (téléobjectif) ou W (grand angle) tout en surveillant l'écran pour ajuster le zoom.
   Pour effectuer un zoom avant, appuyez sur la touche T.
   Pour effectuer un zoom arrière, appuyez sur la touche W.

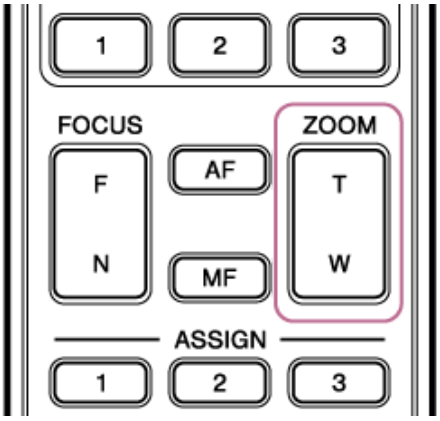

Note

- En fonction de l'orientation de la caméra, de la longueur focale de l'objectif et de la position du zoom, une partie de l'appareil ou des câbles connectés au bloc de connecteur peut être visible. Avant une prise de vue, vérifiez le champ de vision de l'objectif et la longueur focale que vous utilisez. Vous pouvez également contrôler la plage de panoramique/inclinaison à l'aide de [Pan-Tilt] > [P/T Range Limit] dans le menu Web. Lorsque l'appareil est mis sous tension ou que la réinitialisation de panoramique/inclinaison est exécutée, ce réglage de limite de plage est ignoré. Pour plus de détails, consultez [Pan-Tilt] > [P/T Range Limit] dans le menu Web.

Astuce

- Vous pouvez contrôler le zoom d'un objectif à zoom manuel en utilisant un contrôleur d'objectif (option) compatible avec cet appareil. Pour plus de détails, consultez « Connexion d'un contrôleur d'objectif » et « Réglage du zoom à l'aide du contrôleur d'objectif ».

Rubrique associée

- Réglage du type de zoom
- Connexion d'un contrôleur d'objectif
- Réglage du zoom à l'aide du contrôleur d'objectif

5-041-957-24(1) Copyright 2022 Sony Corporation

Étalonnage d'un objectif à monture E

L'étalonnage corrige les différences dans la position de zoom dues aux différences entre chaque objectif lors de l'utilisation d'un objectif zoom motorisé à monture E.
Pour calculer la position du zoom avec précision, étalonnez votre objectif pour corriger les différences individuelles dues à l'objectif à l'aide de la procédure suivante.

1. **Si l'objectif possède un commutateur SERVO/MANUAL, réglez-le sur la position SERVO.**

   Note

   - L'objectif ne pourra pas recevoir d'instructions de zoom de l'appareil si le commutateur est réglé sur MANUAL.

2. **Lancez l'étalonnage à l'aide de [Technical] > [Lens] > [Lens Calibration] dans le menu de la caméra.**

   Durant l'étalonnage, l'objectif zoom se déplace automatiquement et est mesuré.

Données d'étalonnage

- Les données d'étalonnage de cinq objectifs au maximum peuvent être sauvegardées sur l'appareil. Les données les plus anciennes seront écrasées lors de l'étalonnage d'un 6e objectif ou des objectifs suivants.
- Vous pouvez vérifier si les données d'étalonnage sont disponibles pour l'objectif utilisé en appuyant sur la touche (État de la caméra) disponible depuis la zone commune de l'écran de l'application Web et en sélectionnant [Lens] > [Calibration Data].

5-041-957-24(1) Copyright 2022 Sony Corporation

Sauvegarde/restauration du panoramique/inclinaison, de la position du zoom et du réglage de mise au point à l'aide de l'application Web

Vous pouvez sauvegarder/restaurer le panoramique/inclinaison, la position du zoom et le réglage de mise au point et les rappeler si nécessaire à l'aide de l'application Web (fonction de position prédéfinie).

- Pour les détails sur les éléments pouvant être sauvegardés/restaurés, consultez « Éléments enregistrés avec une position prédéfinie ».

Note

- Si le réglage [Pan-Tilt] > [P/T Direction] > [Ceiling] dans le menu Web est modifié, toutes les positions prédéfinies sauvegardées sont supprimées.

1. **Réglez le mode d'assistance PTZ sur [Pos.] dans la liste déroulante située en haut du panneau de commande des positions prédéfinies.**

2. **Déterminez la position que vous souhaitez sauvegarder à l'aide des opérations de panoramique/inclinaison et de zoom.**

3. **Appuyez sur la touche [+] dans le panneau de commande des positions prédéfinies.**

   L'image de la position sauvegardée s'affiche dans le panneau de commande des positions prédéfinies.

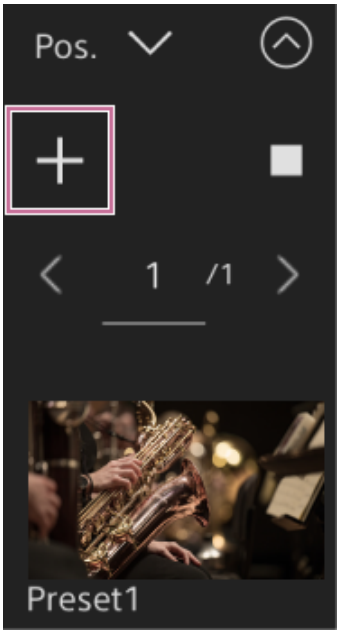

Astuce

- Si le panneau de commande des positions prédéfinies ne s'affiche pas, appuyez sur la touche (Ouvrir) pour l'afficher.
- Les positions sont sauvegardées dans une séquence commençant par [Preset1].
- Si une séquence de préréglages en contient des inutilisés, les positions seront sauvegardées dans les préréglages commençant par ceux inutilisés. Par exemple, si des positions prédéfinies sont sauvegardées dans [Preset1] et [Preset3] mais pas dans [Preset2], les prochaines positions prédéfinies seront sauvegardées dans [Preset2] puis [Preset4].
- Il est possible de sauvegarder jusqu'à 100 positions prédéfinies.
- Vous pouvez renommer chaque position prédéfinie. Pour plus de détails, consultez « Renommage des positions prédéfinies à l'aide de l'application Web ».

4 **Restaurez une position sauvegardée.**

Appuyez deux fois sur la miniature de la position que vous souhaitez restaurer dans le panneau de commande des positions prédéfinies pour restaurer la position correspondante.

Astuce

- Vous pouvez également restaurer une position en appuyant sur l'image, en appuyant sur la touche ••• (Menu de position prédéfinie) qui apparaît et en sélectionnant [Recall].
- La vitesse de transition d'une position sauvegardée est déterminée par le réglage [Pan-Tilt] > [P/T Preset] > [Pan-Tilt] > [Pan-Tilt Speed for Common] dans le menu Web quand la position a été sauvegardée. Vous pouvez également modifier la vitesse de transition après la sauvegarde. Pour plus de détails, consultez « Modification de la vitesse de transition (panoramique-inclinaison/zoom/mise au point) lors de la restauration d'une position prédéfinie ».
- Le degré de modification de la position panoramique/inclinaison lors du déplacement vers une position prédéfinie peut être ajusté à l'aide des réglages de vitesse de transition et [Ramp Curve]. Pour plus de détails, consultez « Modification de la vitesse de transition (panoramique-inclinaison/zoom/mise au point) lors de la restauration d'une position prédéfinie » et « Réglage de l'accélération d'opération de panoramique/inclinaison ».
- Si un autre préréglage est rappelé pendant la lecture d'un préréglage, le fonctionnement du premier préréglage rappelé s'arrête et l'opération du préréglage rappelé par la suite commence.

Note

- Si la température de l'environnement a changé de manière significative entre le moment où une position prédéfinie a été sauvegardée et le moment où elle est lue, une déviation du cadrage peut se produire.
- Pendant la restauration d'une position prédéfinie, vous ne pouvez pas effectuer d'autres opérations que la restauration ou l'annulation de la position prédéfinie.
- Lors de la restauration de la position prédéfinie d'une zone Clear Image Zoom, le zoom ne fonctionne pas de manière fluide (la restauration de la position prédéfinie est instantanée).

Pour annuler l'opération de restauration d'une position prédéfinie

Appuyez sur la touche ■ (Annuler la restauration) affichée sur le panneau de commande des positions prédéfinies pendant l'opération de restauration des positions prédéfinies pour annuler l'opération de restauration. Utilisez la manette de commande et le curseur [Zoom] pour ajuster le cadrage.

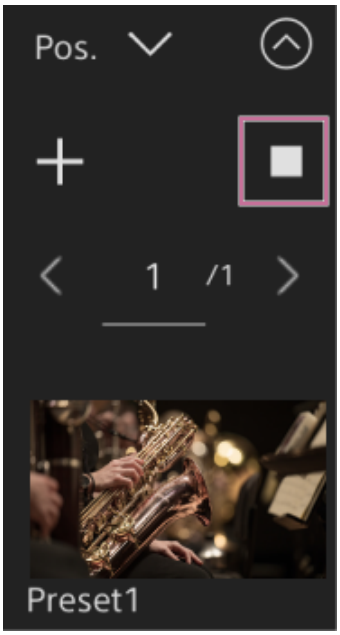

Rubrique associée

- Éléments enregistrés avec une position prédéfinie
- Renommage des positions prédéfinies à l'aide de l'application Web

- Modification de la vitesse de transition (panoramique-inclinaison/zoom/mise au point) lors de la restauration d'une position prédéfinie
- Réglage de l'accélération d'opération de panoramique/inclinaison

5-041-957-24(1) Copyright 2022 Sony Corporation

Renommage des positions prédéfinies à l’aide de l’application Web

Vous pouvez renommer les positions prédéfinies sauvegardées.

1. **Réglez le mode d’assistance PTZ sur [Pos.] dans la liste déroulante située en haut du panneau de commande des positions prédéfinies.**

2. **Appuyez sur la position prédéfinie que vous souhaitez renommer.**

   La touche ••• (Menu de position prédéfinie) apparaît en haut à droite de l’image.

3. **Appuyez sur la touche ••• (Menu de position prédéfinie) et sélectionnez [Rename] dans le menu affiché.**

4. **Saisissez un nouveau nom de préréglage.**

5-041-957-24(1) Copyright 2022 Sony Corporation

Remplacement d’une position prédéfinie sauvegardée par une nouvelle position à l’aide de l’application Web

Vous pouvez remplacer une position prédéfinie sauvegardée par une nouvelle position.

1. **Réglez le mode d’assistance PTZ sur [Pos.] dans la liste déroulante située en haut du panneau de commande des positions prédéfinies.**

2. **Déterminez la position que vous souhaitez sauvegarder à l’aide des opérations de panoramique/inclinaison et de zoom.**

3. **Appuyez sur l’image de la position que vous souhaitez remplacer dans le panneau de commande des positions prédéfinies.**

   La touche ••• (Menu de position prédéfinie) apparaît en haut à droite de l’image.

4. **Appuyez sur la touche ••• (Menu de position prédéfinie) et sélectionnez [Replace] dans le menu affiché.**

   Une nouvelle position remplace l’actuelle.

5-041-957-24(1) Copyright 2022 Sony Corporation

Suppression d'une position prédéfinie sauvegardée à l'aide de l'application Web

Vous pouvez supprimer les positions prédéfinies sauvegardées.

1. **Réglez le mode d'assistance PTZ sur [Pos.] dans la liste déroulante située en haut du panneau de commande des positions prédéfinies.**

2. **Appuyez sur l'image de position que vous souhaitez supprimer dans le panneau de commande des positions prédéfinies.**

   La touche ••• (Menu de position prédéfinie) apparaît en haut à droite de l'image.

3. **Appuyez sur la touche ••• (Menu de position prédéfinie) et sélectionnez [Delete] dans le menu affiché.**

   La position sauvegardée est supprimée.

5-041-957-24(1) Copyright 2022 Sony Corporation

Synchronisation de l'opération de panoramique/inclinaison et de l'opération de zoom/mise au point lors de la restauration d'une position prédéfinie

Vous pouvez synchroniser l'opération de panoramique/inclinaison et l'opération de zoom lors de la restauration d'une position prédéfinie sauvegardée pour un cadrage plus fluide.

1. **Réglez le mode d'assistance PTZ sur [Pos.] dans la liste déroulante située en haut du panneau de commande des positions prédéfinies.**

2. **Appuyez sur l'image correspondant à la position prédéfinie pour laquelle vous souhaitez modifier la vitesse de transition.**

   La touche ••• (Menu de position prédéfinie) apparaît en haut à droite de l'image.

3. **Appuyez sur la touche ••• (Menu de position prédéfinie) et sélectionnez [Edit…] dans le menu affiché.**

   L'écran de configuration de la position définie sélectionnée apparaît.

4. **Faites glisser le commutateur [Zoom Sync] vers la droite pour activer la fonction et appuyez sur la touche [OK].**

   La prochaine fois qu'une position sauvegardée sera restaurée, la caméra se déplacera à la vitesse configurée.

Astuce

- Vous pouvez spécifier au préalable les réglages utilisés pour l'enregistrement d'une position prédéfinie. Réglez [Pan-Tilt] > [P/T Preset] > [Default] > [Zoom Sync] sur [On] dans le menu Web.
- Lorsque [Pan-Tilt] > [P/T Preset] > [Pan-Tilt Speed Setting Way] est réglé sur [Common], toutes les positions prédéfinies seront restaurées à la vitesse définie à l'aide de [Pan-Tilt] > [P/T Preset] > [Pan-Tilt Speed for Common].
- Une fois le mouvement de zoom terminé, la caméra se déplace vers la position de mise au point sauvegardée.
- Une fois le mouvement terminé, [AF Transition Speed] revient à son réglage d'origine.

Note

- En fonction de la plage de vitesse de zoom de l’objectif, l’opération de zoom peut se terminer avant la fin de l’opération de panoramique/inclinaison, ou inversement, l’opération de zoom peut se poursuivre. Vérifiez l’opération au préalable.

5-041-957-24(1) Copyright 2022 Sony Corporation

Modification de la vitesse de transition (panoramique-inclinaison/zoom/mise au point) lors de la restauration d'une position prédéfinie

Vous pouvez modifier la vitesse de transition (opération de panoramique/inclinaison, opération de zoom, opération de mise au point) lors de la restauration d'une position prédéfinie sauvegardée.

1. **Réglez [Pan-Tilt] > [P/T Preset] > [Pan-Tilt Speed Setting Way] sur [Separate] dans le menu Web.**

2. **Réglez le mode d'assistance PTZ sur [Pos.] dans la liste déroulante située en haut du panneau de commande des positions prédéfinies.**

3. **Appuyez sur l'image correspondant à la position prédéfinie pour laquelle vous souhaitez modifier la vitesse de transition.**

   La touche ••• (Menu de position prédéfinie) apparaît en haut à droite de l'image.

4. **Appuyez sur la touche ••• (Menu de position prédéfinie) et sélectionnez [Edit…] dans le menu affiché.**

   L'écran de configuration de la position définie sélectionnée apparaît.

5. **Sélectionnez [Pan-Tilt Speed Unit] > [Speed Table] et réglez les vitesses de transition (panoramique-inclinaison/zoom/mise au point) que vous souhaitez modifier à l'aide des curseurs ou saisissez les valeurs directement et appuyez sur la touche [OK].**

   La prochaine fois qu'une position sauvegardée sera restaurée, la caméra se déplacera à la vitesse configurée.

Astuce

- Lorsque [Pan-Tilt] > [P/T Preset] > [Pan-Tilt Speed Setting Way] est réglé sur [Common], toutes les positions seront restaurées à la vitesse définie à l'aide de [Pan-Tilt] > [P/T Preset] > [Pan-Tilt Speed for Common].
- Une fois le mouvement de zoom terminé, la caméra se déplace vers la position de mise au point sauvegardée.
- Une fois le mouvement terminé, [AF Transition Speed] revient à son réglage d'origine.
- Lors de la restauration de la position prédéfinie d'une zone Clear Image Zoom, le zoom ne fonctionne pas de manière fluide (la restauration de la position prédéfinie est instantanée).

5-041-957-24(1) Copyright 2022 Sony Corporation

Modification de la durée de transition (panoramique-inclinaison/zoom) lors de la restauration d'une position prédéfinie

Vous pouvez modifier la durée de transition (opération de panoramique/inclinaison, opération de zoom) lors de la restauration d'une position prédéfinie sauvegardée.

1. **Réglez [Pan-Tilt] > [P/T Preset] > [Pan-Tilt Speed Setting Way] sur [Separate] dans le menu Web.**

2. **Réglez le mode d'assistance PTZ sur [Pos.] dans la liste déroulante située en haut du panneau de commande des positions prédéfinies.**

3. **Appuyez sur l'image correspondant à la position prédéfinie pour laquelle vous souhaitez modifier la durée de transition.**

   La touche ••• (Menu de position prédéfinie) apparaît en haut à droite de l'image.

4. **Appuyez sur la touche ••• (Menu de position prédéfinie) et sélectionnez [Edit…] dans le menu affiché.**

   L'écran de configuration de la position définie sélectionnée apparaît.

5. **Sélectionnez [Pan-Tilt Speed Unit] > [Time] et réglez les durées de transition (panoramique-inclinaison/zoom) que vous souhaitez modifier à l'aide des curseurs ou saisissez les valeurs directement et appuyez sur la touche [OK].**

   La prochaine fois qu'une position sauvegardée sera restaurée, la caméra se déplacera à la durée configurée.

Astuce

- Lorsque [Pan-Tilt] > [P/T Preset] > [Pan-Tilt Speed Setting Way] est réglé sur [Common], toutes les positions seront restaurées à la vitesse définie à l'aide de [Pan-Tilt] > [P/T Preset] > [Pan-Tilt Speed for Common].
- Une fois le mouvement de zoom terminé, la caméra se déplace vers la position de mise au point sauvegardée.
- Une fois le mouvement terminé, [AF Transition Speed] revient à son réglage d'origine.
- Si [Pan-Tilt] > [P/T Preset] > [Default] > [Zoom Sync] est réglé sur [On] dans le menu Web, le zoom fonctionne également avec la durée spécifiée.
- Lorsque [Pan-Tilt] > [P/T Preset] > [Pan-Tilt Speed Setting Way] est réglé sur [Common] la durée de transition configurée ici est appliquée.
- Vous pouvez régler la durée de transition par incrément à 0,5 seconde.

- Lors de la restauration de la position prédéfinie d’une zone Clear Image Zoom, le zoom ne fonctionne pas de manière fluide (la restauration de la position prédéfinie est instantanée).

Note

- En fonction du type d’objectif et de la température ambiante, l’accélération et la précision maximales peuvent varier et la caméra peut ne pas fonctionner comme spécifié.
- En fonction de la distance de panoramique/inclinaison, une erreur peut survenir dans la durée spécifiée.

5-041-957-24(1) Copyright 2022 Sony Corporation

Sauvegarde/restauration de la position du panoramique/inclinaison et du zoom à l'aide de la télécommande infrarouge fournie

Vous pouvez sauvegarder le panoramique/inclinaison et la position du zoom et les rappeler si nécessaire à l'aide de la télécommande infrarouge fournie.

1. **Ajustez le panoramique/inclinaison et le zoom de la caméra.**

2. **Réglez le mode d'assistance PTZ sur [Pos.] dans la liste déroulante en haut du panneau de commande des positions prédéfinies dans l'application Web.**

3. **Appuyez et maintenez enfoncée la touche PRESET et appuyez sur l'une des touches 1 à 3.**

   L'orientation de la caméra et la position du zoom sont sauvegardées en tant que position prédéfinie.

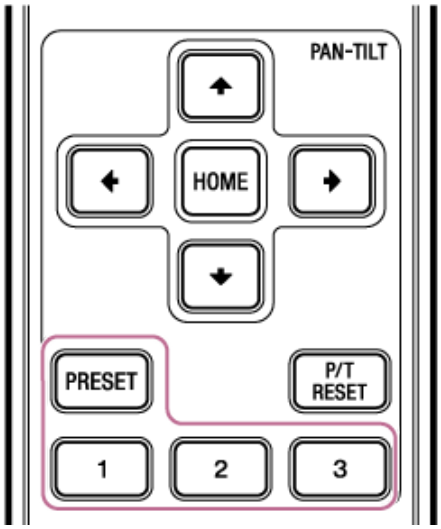

4. **Restaurez une position prédéfinie sauvegardée.**

   Appuyez sur l'une des touches 1 à 3 pour restaurer la position prédéfinie.

Astuce

- La vitesse de transition lors de la restauration d'une position prédéfinie est déterminée par la valeur sauvegardée [Pan-Tilt] > [P/T Preset] > [Pan-Tilt Speed] dans le menu Web. Vous pouvez modifier la vitesse de transition après la sauvegarde d'une valeur. Pour plus de détails, consultez « Modification de la vitesse de transition (panoramique-inclinaison/zoom/mise au point) lors de la restauration d'une position prédéfinie ».

Rubrique associée

- Modification de la vitesse de transition (panoramique-inclinaison/zoom/mise au point) lors de la restauration d'une position prédéfinie

5-041-957-24(1) Copyright 2022 Sony Corporation

Enregistrement des opérations de cadrage de la caméra à l'aide de l'application Web

Vous pouvez enregistrer les opérations de cadrage de la caméra à l'aide de l'application Web.

1. **Ajustez la position de départ de l'opération de la caméra.**

2. **Réglez le mode d'assistance PTZ sur [Trace] dans la liste déroulante située en haut du panneau de commande des positions prédéfinies.**

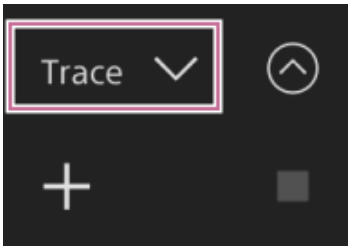

3. **Appuyez sur la touche [+] dans le panneau de commande des positions prédéfinies.**

   Une miniature est ajoutée et la caméra passe en état de veille d'enregistrement.

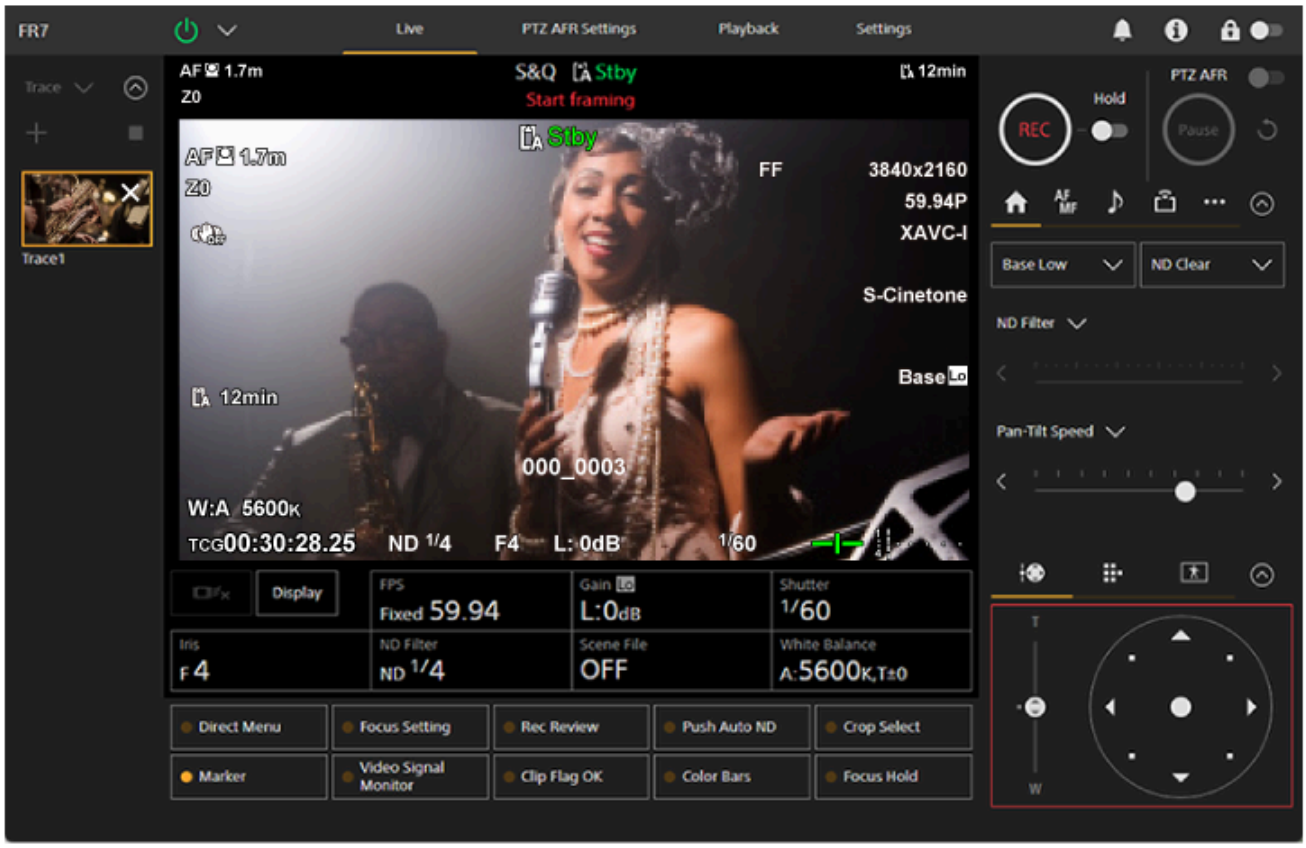

Astuce

- Vous pouvez appuyer sur la touche ⊠ (Fermer) de la miniature pour quitter l'état de veille d'enregistrement et revenir au fonctionnement normal.

4. **Commencez l'opération de cadrage à l'aide de la manette de commande et du curseur [Zoom].**

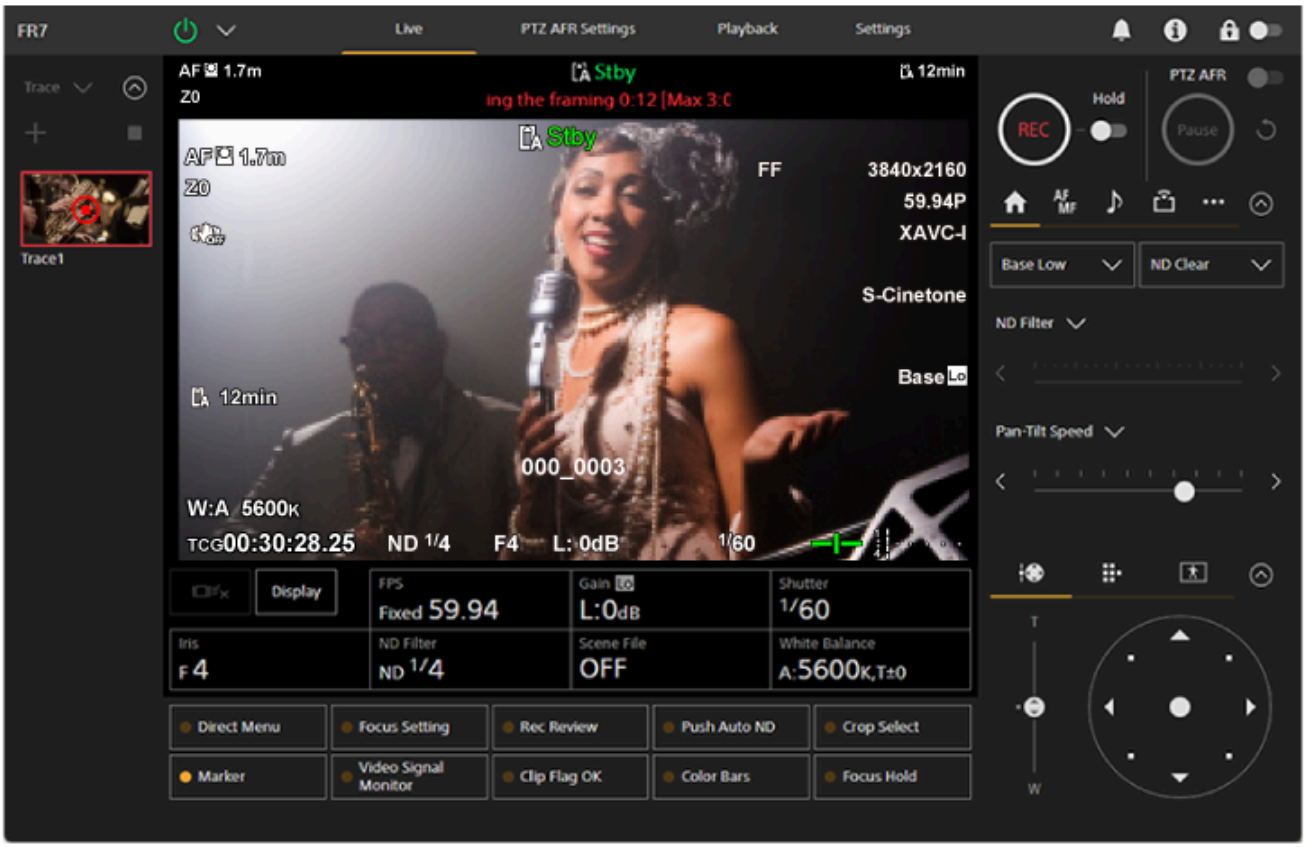

L'enregistrement commence à l'instant où l'opération de cadrage commence.

5 Appuyez sur la touche (Arrêter l'enregistrement) sur la miniature pour arrêter l'enregistrement.

Astuce

- Le temps d'enregistrement restant s'affiche en haut du panneau d'image de la caméra pendant l'enregistrement.

Note

- Les opérations de cadrage enregistrées seront supprimées si vous passez au montage au plafond
- La commutation de fréquence du système peut supprimer les opérations de cadrage enregistrées.
- L'opération de zoom n'est pas enregistrée lorsqu'un contrôleur d'objectif est connecté.
- La durée maximale d'enregistrement d'une seule opération de cadrage est de 3 minutes. L'enregistrement s'arrête automatiquement lorsque la durée d'enregistrement atteint 3 minutes.
- Si la caméra est pilotée par un autre dispositif pendant l'enregistrement d'une opération de cadrage, les opérations de l'autre dispositif seront également enregistrées. Pour plus de détails sur les opérations d'enregistrement à l'aide d'une télécommande de tiers, contactez le fabricant correspondant.
- Les réglages de mise au point et de qualité d'image ne sont pas enregistrés par cette fonction.
- Les opérations de panoramique/inclinaison/zoom enregistrées lors de l'enregistrement d'une opération de cadrage ne peuvent pas être reproduites exactement pendant la lecture du cadrage.
- Si, après avoir enregistré une opération de cadrage, vous définissez la limite de la plage de panoramique/inclinaison à l'aide de [Pan-Tilt] > [P/T Range Limit] dans le menu Web, la limite de la plage de panoramique/inclinaison ne sera pas appliquée pendant la lecture du cadrage. Si vous souhaitez utiliser une opération de cadrage et la fonction de limite de la plage de panoramique/inclinaison ensemble, réglez la limite de la plage de panoramique/inclinaison avant d'enregistrer l'opération de cadrage.
- L'enregistrement/la lecture des opérations de cadrage n'est pas disponible dans les cas suivants.
  - Lorsque la sortie vidéo RAW est sélectionnée
  - Lorsque le signal vidéo n'est pas émis par le connecteur de sortie SDI
  - Lorsque le cadrage automatique PTZ est activé

5-041-957-24(1) Copyright 2022 Sony Corporation

Lecture des opérations de cadrage de la caméra à l'aide de l'application Web

Vous pouvez lire une opération de cadrage de la caméra enregistrée à l'aide de l'application Web.

1. **Réglez le mode d'assistance PTZ sur [Trace] dans la liste déroulante située en haut du panneau de commande des positions prédéfinies.**

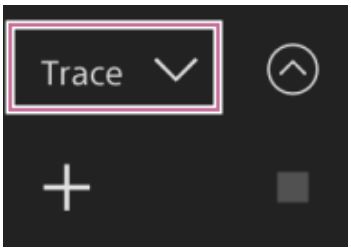

2. **Sélectionnez une miniature contenant l'opération de cadrage que vous souhaitez lire.**

   La touche (Préparer) apparaît sur la miniature.

3. **Appuyez sur la touche (Préparer).**

   La caméra se déplace vers la position de départ de l'opération de cadrage et passe à l'état de veille de lecture.

4. **Appuyez sur la touche (Lecture) sur la miniature.**

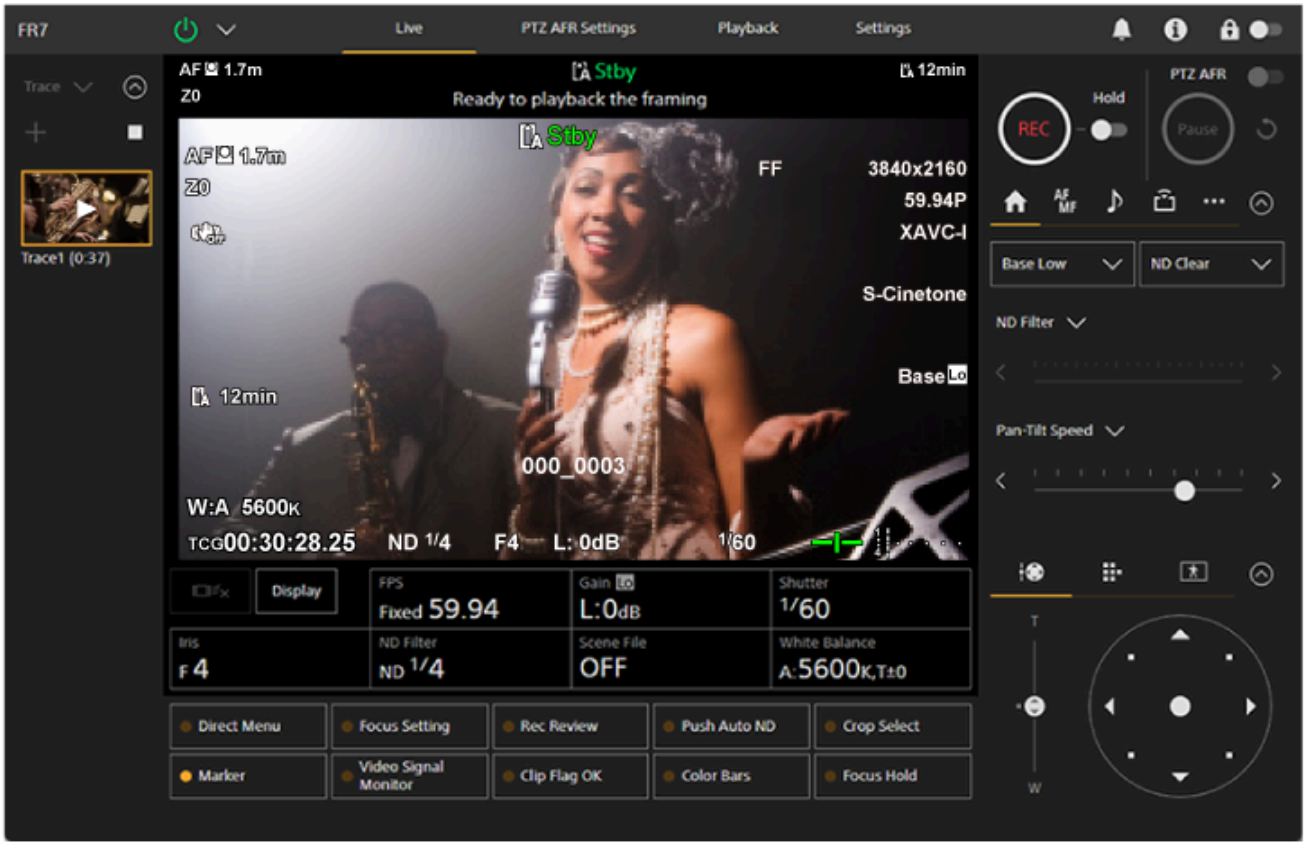

   La lecture de cadrage commence.

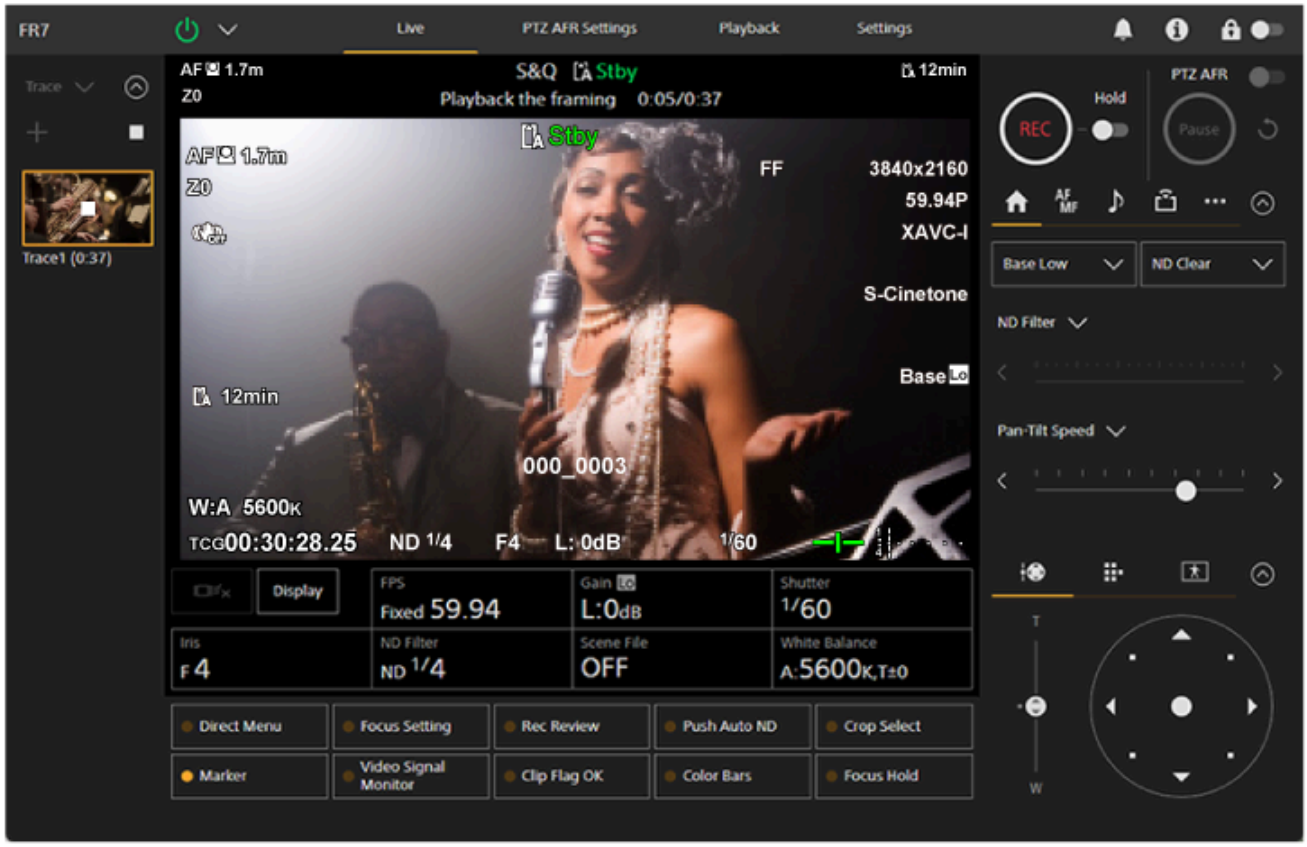

Astuce

- En état de veille de lecture et pendant la lecture, vous pouvez annuler la lecture et revenir au fonctionnement normal en effectuant l'une des opérations suivantes.

  – Appuyez sur la touche ■ (Arrêt) sur la miniature ou dans le panneau de commande des positions prédéfinies.
  – Actionnez la manette de commande.
  – Actionnez le curseur [Zoom].

- Le temps de lecture écoulé s'affiche en haut du panneau d'image de la caméra pendant la lecture.

Note

- Un comportement inattendu peut se produire si le réglage Clear Image Zoom varie entre l'enregistrement et la lecture des opérations de cadrage.
- La lecture de l'opération de zoom n'est pas prise en charge lorsqu'un contrôleur d'objectif est connecté. L'utilisation du zoom arrêtera la lecture des opérations de cadrage.
- Pendant la lecture de l'opération de cadrage, la modification de la limite de la plage de panoramique/inclinaison à l'aide de [Pan-Tilt] > [P/T Range Limit] dans le menu Web n'a aucun effet. Réglez la limite de la plage de panoramique/inclinaison avant d'enregistrer une opération de cadrage.

5-041-957-24(1) Copyright 2022 Sony Corporation

Suppression des opérations de cadrage enregistrées par la caméra à l'aide de l'application Web

Vous pouvez supprimer les opérations de cadrage enregistrées par la caméra à l'aide de l'application Web.

1. **Réglez le mode d'assistance PTZ sur [Trace] dans la liste déroulante située en haut du panneau de commande des positions prédéfinies.**

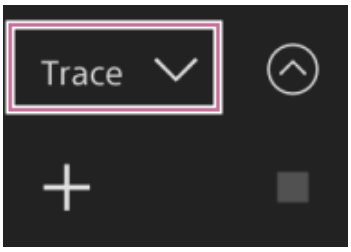

2. **Sélectionnez une miniature contenant l'opération de cadrage que vous souhaitez supprimer.**

   La touche ··· (menu Trace) apparaît sur la miniature.

3. **Appuyez sur la touche ··· (menu Trace).**

   Le menu apparaît.

4. **Sélectionnez [Delete] dans le menu affiché.**

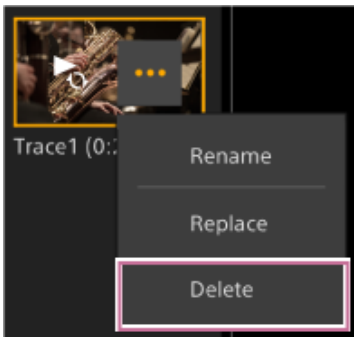

   L'opération de cadrage sélectionnée est supprimée.

5-041-957-24(1) Copyright 2022 Sony Corporation

Enregistrement des opérations de cadrage de la caméra à l'aide de la télécommande infrarouge fournie

Vous pouvez enregistrer les opérations de cadrage de la caméra à l'aide de la télécommande infrarouge fournie.

1. **Accédez à l'écran d'opération en direct de l'application Web.**
2. **Réglez le mode d'assistance PTZ sur [Trace] dans la liste déroulante située en haut du panneau de commande des positions prédéfinies.**
3. **Réglez la position de départ de l'opération de la caméra à l'aide de la télécommande infrarouge.**
4. **Appuyez et maintenez enfoncée la touche PRESET et appuyez sur l'une des touches POSITION1 à 3.**

   La caméra passe à l'état de veille d'enregistrement.
5. **Effectuez l'opération de cadrage que vous souhaitez enregistrer.**
6. **Pour terminer l'enregistrement, appuyez et maintenez enfoncée la touche PRESET, et appuyez sur la touche POSITION sélectionnée à l'étape 4.**

Pour plus de détails sur la lecture d'une opération de cadrage enregistrée, consultez « Lecture des opérations de cadrage de la caméra à l'aide de la télécommande infrarouge fournie ».

Note

- La durée maximale d'enregistrement d'une seule opération de cadrage est de 3 minutes. L'enregistrement s'arrête automatiquement lorsque la durée d'enregistrement atteint 3 minutes.
- Si la caméra est pilotée par un autre dispositif pendant l'enregistrement d'une opération de cadrage, l'opération de l'autre dispositif sera également enregistrée comme faisant partie de l'opération de cadrage.
- Si la qualité d'image est ajustée pendant l'enregistrement d'une opération de cadrage, ce changement n'est pas enregistré.

Rubrique associée

- Lecture des opérations de cadrage de la caméra à l'aide de la télécommande infrarouge fournie

5-041-957-24(1) Copyright 2022 Sony Corporation

Lecture des opérations de cadrage de la caméra à l'aide de la télécommande infrarouge fournie

Vous pouvez lire une opération de cadrage de la caméra à l'aide de la télécommande infrarouge fournie.

1. **Accédez à l'écran d'opération en direct de l'application Web.**

2. **Réglez le mode d'assistance PTZ sur [Trace] dans la liste déroulante située en haut du panneau de commande des positions prédéfinies.**

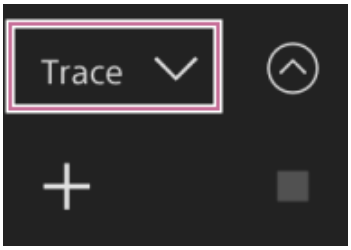

3. **Sélectionnez et appuyez sur l'une des touches POSITION1 à 3 pour laquelle une opération de cadrage a été enregistrée.**

   Le panoramique, l'inclinaison et le zoom de la caméra se déplacent vers la position de départ de la lecture.

4. **Une fois que la caméra s'est déplacée vers la position de départ de la lecture, appuyez à nouveau sur la même touche POSITION.**

   La lecture commence.

Note

- L'utilisation de la fonction panoramique/inclinaison/zoom de la caméra arrêtera la lecture.

Rubrique associée

- Enregistrement des opérations de cadrage de la caméra à l'aide de la télécommande infrarouge fournie

5-041-957-24(1) Copyright 2022 Sony Corporation

À propos du cadrage automatique PTZ

L'appareil est équipé d'une fonction de cadrage automatique PTZ qui reconnaît les personnes et ajuste automatiquement la direction de la caméra et la position du zoom.
Le cadrage automatique PTZ comporte deux modes : le « mode de démarrage manuel du suivi », qui permet de lancer manuellement le suivi d'une personne, et le « mode de démarrage automatique du suivi », qui permet de lancer automatiquement le suivi d'une personne lorsqu'elle entre dans une zone prédéfinie manuellement.
Définissez le mode à utiliser avant d'utiliser cette fonction en suivant la procédure décrite dans « Configuration des réglages initiaux du cadrage automatique PTZ ».

- Pour plus d'informations sur le cadrage automatique PTZ en mode de démarrage manuel du suivi, consultez « Spécification des sujets pour le suivi automatique (mode de démarrage manuel du suivi) ».
- Pour plus d'informations sur le cadrage automatique PTZ en mode de démarrage automatique du suivi, consultez « Sélection de sujets dans une position spécifiée et suivi automatique (mode de démarrage automatique du suivi) ».

Les six états suivants existent pour le cadrage automatique PTZ.

Affichage de l'écran d'opération en direct	État
(Pas d'affichage)	Le cadrage automatique PTZ est désactivé.
[Preparing]	Préparation de l'exécution du cadrage automatique PTZ.
[Return to Start Position]	Déplacement vers la position de départ configurée (uniquement en mode de démarrage automatique du suivi).
[Detecting]	Le sujet à suivre est détecté (uniquement en mode de démarrage automatique du suivi).
[Select Target]	En attente de sélection de la cible de suivi. Appuyez sur une personne à suivre dans le panneau d'image de la caméra.
[Tracking]	La cible est suivie.
[Tracking Paused]	Le suivi est interrompu. Appuyez sur la touche [Resume] ou sur une personne dans le panneau d'image de la caméra pour reprendre le suivi.
[Target Lost]	Le suivi de la cible sélectionnée a été perdu.

Vous pouvez sélectionner une cible de suivi en appuyant sur une personne dans le panneau d'image de la caméra dans les états [Detecting], [Tracking], et [Target Lost].
Vous pouvez contrôler l'état d'exécution du cadrage automatique PTZ à l'aide du témoin de signalisation de l'appareil. Pour plus de détails, consultez « Vérification à distance de l'état du cadrage automatique PTZ ».

Note

- Configurez les réglages suivants dans l'application Web lors de l'utilisation du cadrage automatique.
  - [Pan-Tilt] > [P/T Speed] > [Speed Step] : [Extended]
  - [Pan-Tilt] > [P/T Acceleration] > [Ramp Curve] : 7 à 9
- Pendant le cadrage automatique PTZ, les informations affichées sur l'image de la caméra sont limitées.
- Pendant la mise au point automatique, la personne suivie est la cible de la mise au point. Pour faire la mise au point sur un élément autre que la personne que vous suivez, activez la mise au point manuelle.
- Les réglages relatifs à la mise au point automatique ne peuvent pas être modifiés pendant l'opération de cadrage automatique PTZ.
- Le suivi automatique peut ne pas fonctionner correctement si la mise au point ou l'exposition de la caméra n'est pas réglée correctement, ou en raison de facteurs tels que l'environnement de prise de vue (par exemple, la luminosité), l'angle de prise de vue (angle extrêmement élevé ou faible), ou la densité, la taille, les vêtements, le mouvement ou l'occultation des personnes.
- La fonction de reconnaissance des visages ne fonctionnera pas de manière optimale si les conditions suivantes ne sont pas remplies.

- La personne est orientée face à la caméra
- Expression faciale normale (yeux fermés, pas d'expressions faciales fortes telles que la colère ou des pleurs)
- Le visage n'est pas excessivement recouvert (lunettes de soleil, masque, etc.)

- La vitesse de zoom et la précision réelles varient selon l'objectif. Vérifiez l'opération avant utilisation.
- Si l'objectif est remplacé ou si [Zoom Type], [Imager Scan Mode], [S&Q Motion], [P/T Range Limit], ou [P/T Direction] > [Ceiling] est modifié, modifiez les réglages sur les écrans [Start Position] et [Detection Settings] de l'écran de configuration PTZ AFR. Pour plus de détails, consultez « Configuration des réglages initiaux du cadrage automatique PTZ ».
- Lors de l'utilisation d'une alimentation PoE++, l'enregistrement et le cadrage automatique PTZ ne peuvent pas être utilisés en même temps.
- Le cadrage automatique PTZ ne peut pas être exécuté pendant l'affichage d'une miniature, la lecture, Rec Review, l'affichage des barres de couleur, l'étalonnage de l'objectif et lorsque la sortie HDMI n'est pas possible.
- Immédiatement après avoir activé/désactivé le cadrage automatique PTZ, aucune opération ne sera acceptée pendant quelques secondes.
- Le cadrage automatique PTZ ne peut pas être utilisé si la sortie HDMI est supérieure à 1920×1080. De plus, après avoir modifié les réglages de la sortie vidéo, le cadrage automatique PTZ peut prendre plusieurs dizaines de secondes pour démarrer, veuillez donc prévoir un délai avant l'utilisation.
- Le cadrage automatique PTZ ne peut pas être utilisé si [Stream] > [Stream] > [Stream Setting] > [Setting] est réglé sur [RTSP] et [Stream] [Video Stream] > [Codec 2] est réglé sur une valeur autre que [Off] dans le menu Web.
- Le cadrage automatique PTZ ne peut pas être utilisé si [Stream] > [Stream] > [Stream Setting] > [Setting] est réglé sur [NDI|HX] et [Stream] > [Video Stream] > [Frame Rate 2] est supérieur à 10fps dans le menu Web.

Rubrique associée

- Configuration des réglages initiaux du cadrage automatique PTZ
- Spécification des sujets pour le suivi automatique (mode de démarrage manuel du suivi)
- Sélection de sujets dans une position spécifiée et suivi automatique (mode de démarrage automatique du suivi)
- Vérification à distance de l'état du cadrage automatique PTZ

5-041-957-24(1) Copyright 2022 Sony Corporation

Configuration des réglages initiaux du cadrage automatique PTZ

Cette rubrique décrit comment configurer les réglages initiaux du cadrage automatique PTZ.

1. **Appuyez sur l'onglet [PTZ AFR Settings].**

   L'écran [Initial Setup] de l'écran de configuration PTZ AFR s'affiche.

2. **Vérifiez la description sur l'écran et appuyez sur la touche [Start].**

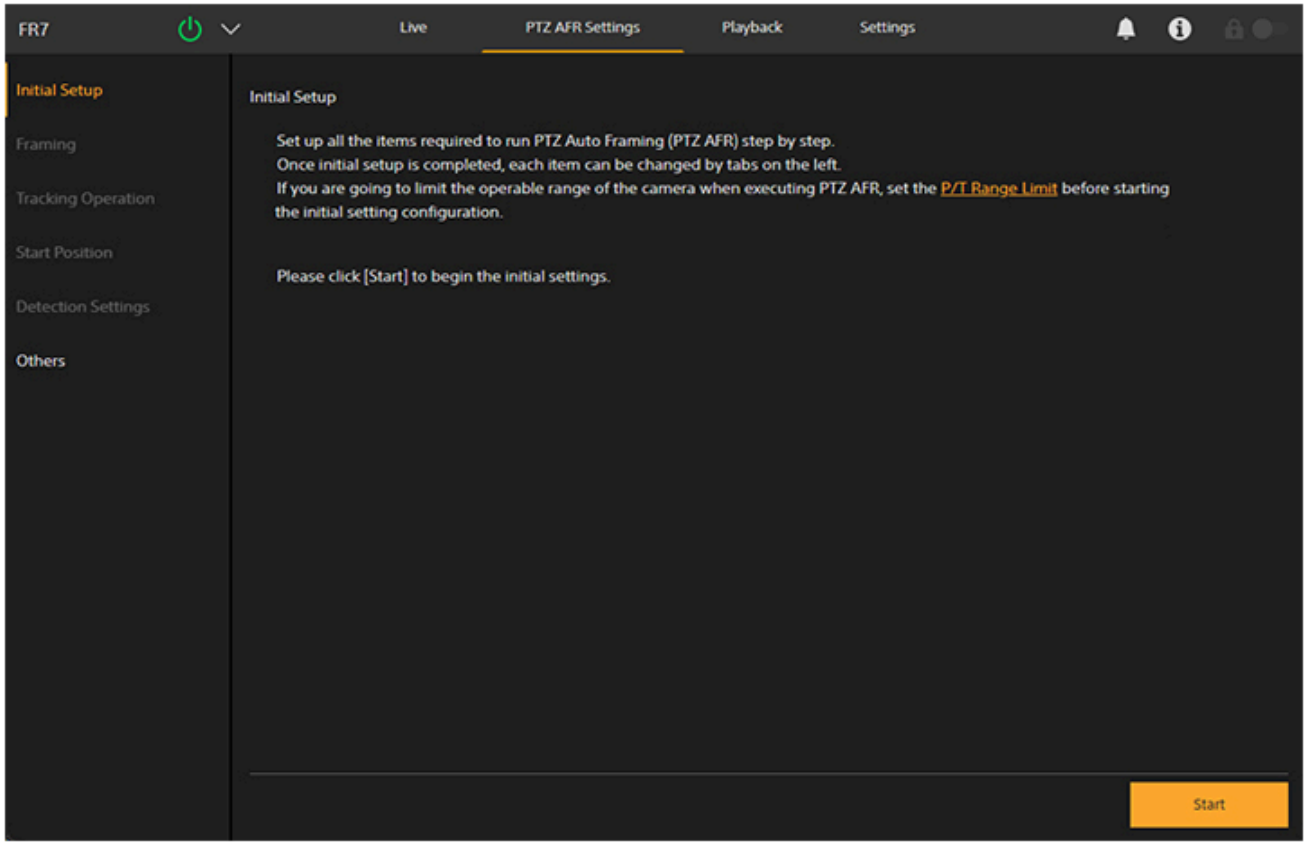

Astuce

- La touche [Start] ne s'affiche que lors de la première configuration des réglages.

La configuration des réglages de cadrage automatique PTZ démarre.

3. **Réglez la composition de cadrage automatique PTZ souhaitée sur l'écran [Framing].**

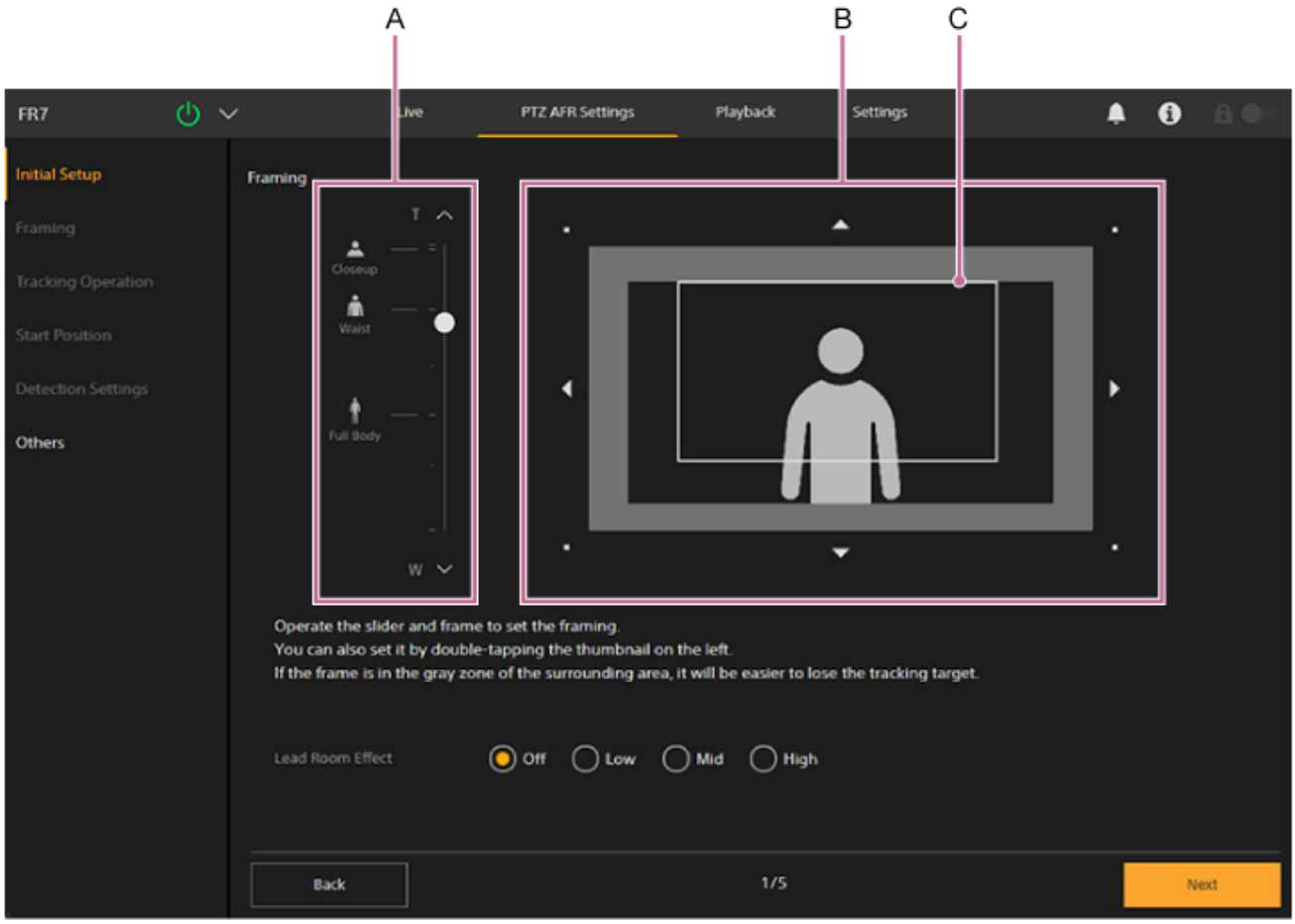

A : curseur de taille du corps humain
B : panneau de réglage de la composition
C : cadre de composition
Ajustez la taille et la position de la personne dans l'image.
[Lead Room Effect] : définit l'intensité de l'effet qui crée un espace blanc dans le composition en fonction de l'orientation du visage.

Astuce

- En double-cliquant sur une icône à gauche du curseur de taille du corps humain, le cadre de composition s'adapte automatiquement à la taille (zoom) et à la position de la personne associée à cette icône.

Note

- Si le cadre blanc de composition chevauche la zone grise, il devient difficile de suivre les personnes se déplaçant en sens inverse.
- Lorsque la personne est cadrée de façon à paraître grande dans l'image, il devient plus complexe de la suivre si elle se déplace rapidement. Dans ce cas, réduisez la taille de la personne dans l'image et positionnez-la de manière à lui laisser suffisamment d'espace pour se déplacer librement.

4 Une fois la configuration terminée, appuyez sur la touche [Next].

L'écran de configuration suivant s'affiche.

5 Réglez le mode de suivi sur l'écran [Tracking Operation].

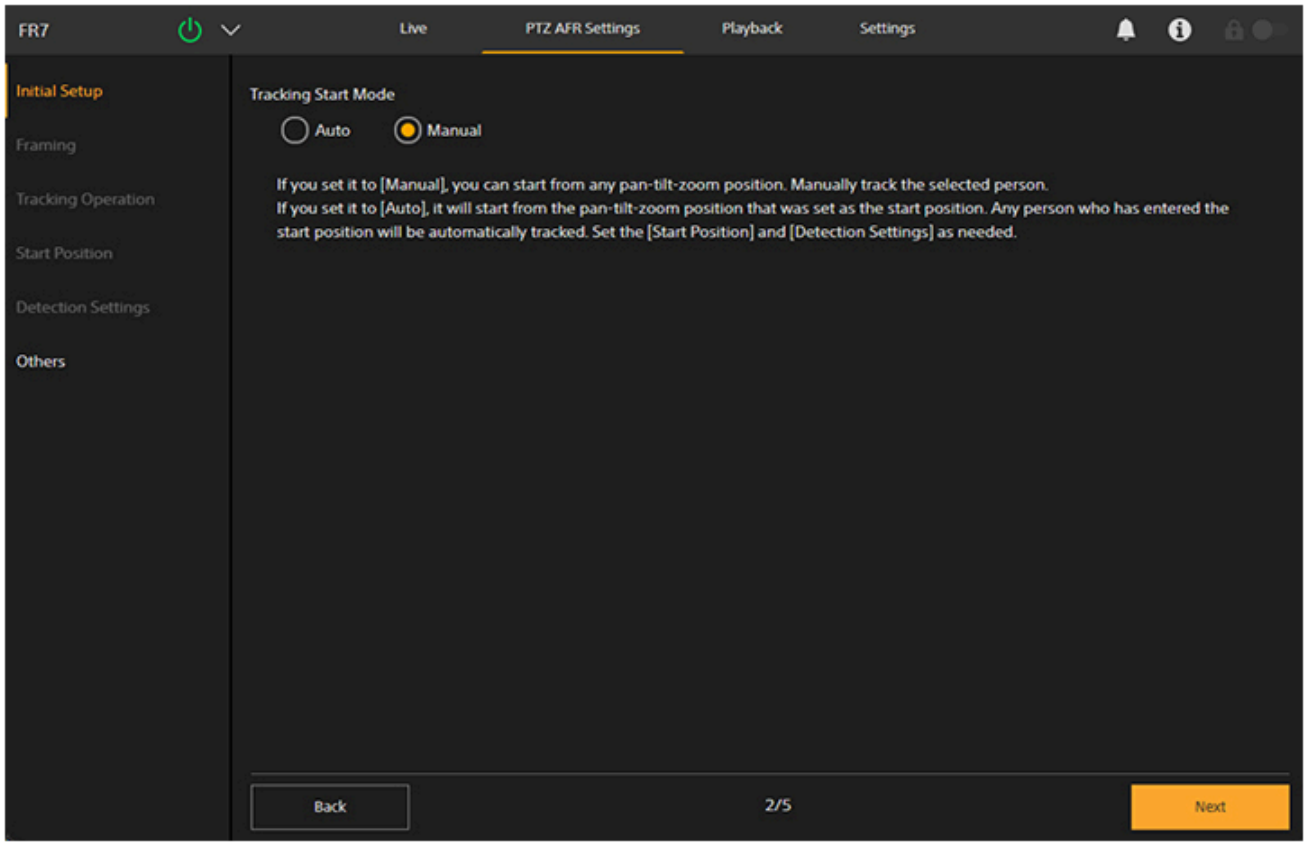

Définit le mode de démarrage du suivi.

- [Auto] : dans ce mode, le suivi d'une personne démarre automatiquement lorsqu'une personne entre dans la zone de détection spécifiée dans le champ de vision configuré pour la position de départ (mode de démarrage automatique du suivi). Lorsque ce réglage est sélectionné, la configuration de l'écran [Start Position] et [Detection Settings] est requise.
- [Manual] : dans ce mode, le suivi ne démarre pas tant que vous n'avez pas spécifié manuellement la personne à suivre (mode de démarrage manuel du suivi).

6 Une fois la configuration terminée, appuyez sur la touche [Next].

L'écran de configuration suivant s'affiche.

- Lorsque [Auto] est sélectionné, passez à l'étape 7.
- Lorsque [Manual] est sélectionné, passez à l'étape 11.

7 Définissez la position de départ du suivi automatique sur l'écran [Start Position].

Configurez la position de départ utilisée lorsque le cadrage automatique PTZ est en mode de démarrage automatique du suivi. Ce réglage n'est pas nécessaire pour le mode de démarrage manuel du suivi.
La caméra revient à la position de départ lorsque vous appuyez sur la touche (Redémarrer) sur l'écran d'opération en direct ou si le suivi de la personne que vous suiviez est interrompu.

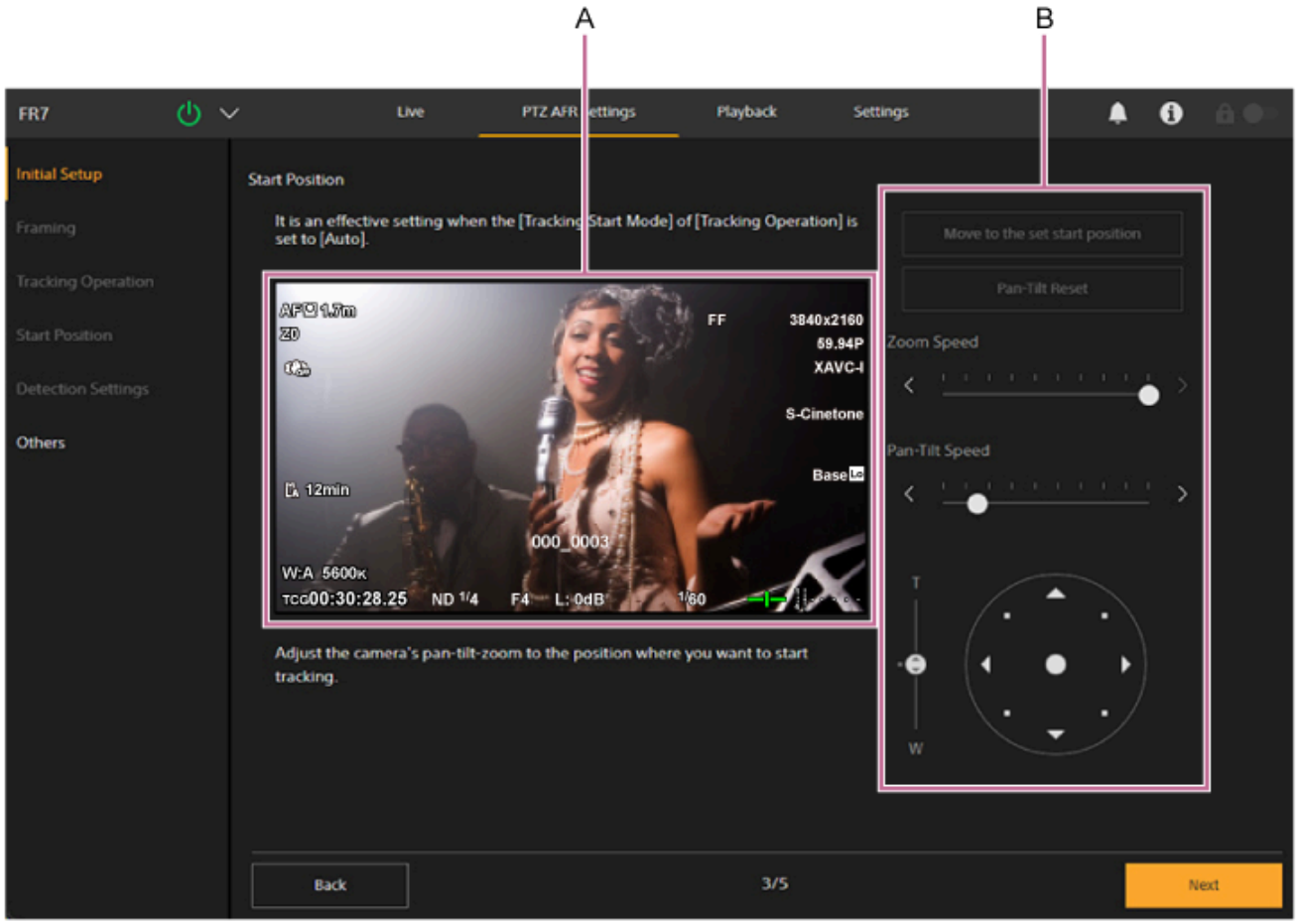

A : panneau d'image de la caméra
B : panneau de commande du cadrage
Réglez la position de départ.

- Réglez la position de départ à l'aide du panneau de commande du cadrage pour effectuer un panoramique, une inclinaison et un zoom sur l'image de la caméra tout en surveillant l'image de la caméra sur le panneau d'image de la caméra. Vous pouvez régler la vitesse de transition de panoramique/inclinaison et de zoom à l'aide des curseurs.
- Par défaut, la touche [Move to the set start position] est désactivée. Elle est activée une fois la configuration initiale terminée. Appuyez sur cette touche pour passer à la position de départ actuellement configurée.
- Appuyez sur la touche [Pan-Tilt Reset] pour réinitialiser le panoramique/l'inclinaison. Appuyez sur la touche lorsque le témoin POWER et le témoin NETWORK clignotent simultanément sur le panneau avant ou lorsque [Execute Pan-Tilt Reset] est affiché dans le panneau de commande du cadrage.

Note

- La reconfiguration est requise dans les cas suivants.
  - Lorsque l'objectif est remplacé ou lorsque [Imager Scan Mode] est modifié
  - Lorsque [Rec Format] > [Video Format] passe de 1920×1080 à 3840×2160 pendant l'opération Clear Image Zoom
  - Lorsque le réglage [Zoom Type] est modifié
  - Lorsque [S&Q Motion] > [Frame Rate] est réglé sur une valeur supérieure à 60fps
  - Lorsque [P/T Range Limit] est modifié
  - Lorsque [P/T Direction] > [Direction] > [Ceiling] est modifié

8 Une fois la configuration terminée, appuyez sur la touche [Next].

L'écran de configuration suivant s'affiche.

9 Définissez les réglages détaillés relatifs au démarrage automatique du suivi sur l'écran [Detection Settings].

Ce réglage n'est pas nécessaire pour le mode de démarrage manuel du suivi.

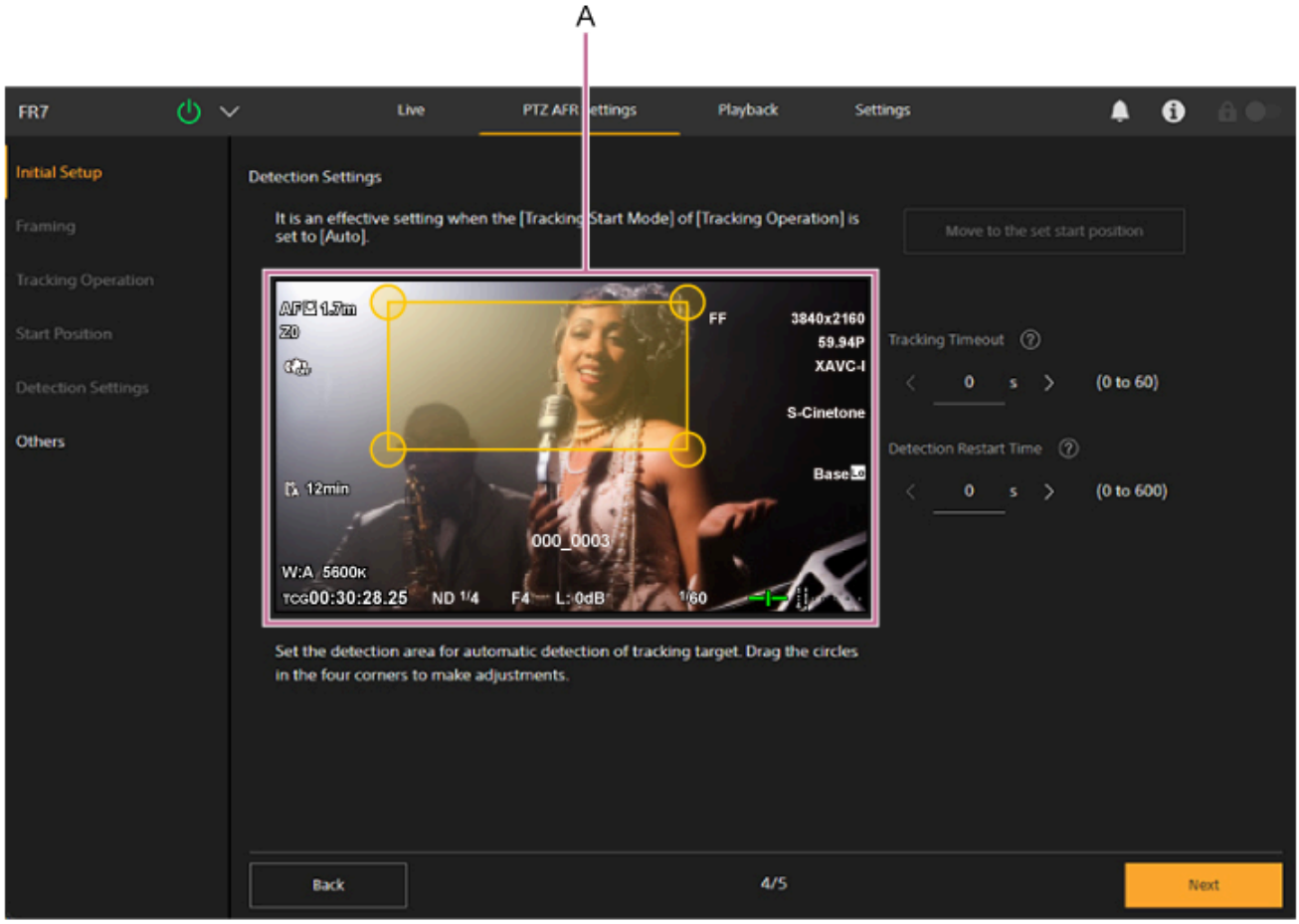

A : panneau de configuration de la plage de détection
Définit la plage de détection de la personne cible à suivre.

- Réglez la plage de suivi en faisant glisser les cercles aux quatre coins du cadre orange dans le panneau de configuration de la plage de détection tout en surveillant l'image de la caméra. Une personne pénétrant dans cette plage deviendra la cible du suivi automatique.
- Par défaut, la touche [Move to the set start position] est désactivée. Elle est activée une fois la configuration initiale terminée. Appuyez sur cette touche pour passer à la position de départ actuellement configurée.
- [Tracking Timeout] : réglez le temps de retour à la position de départ si la détection du visage de la cible de suivi est perdue. Réglez sur 0 seconde pour désactiver la fonction de délai d'attente (valeur par défaut : 0 seconde). Ce réglage définit le délai avant que la caméra cesse automatiquement de suivre une personne dont le visage n'est pas visible, comme un spectateur qui vous tourne le dos et qui pourrait être suivi par erreur, et qui revient à la position de départ.
- [Detection Restart Time] : réglez le délai entre le début du suivi automatique et son redémarrage automatique. Réglez sur 0 seconde pour désactiver la fonction de redémarrage automatique (valeur par défaut : 0 seconde). Si vous souhaitez changer la cible de suivi à intervalles réguliers pendant la prise de vue, plutôt que de suivre uniquement une personne en particulier, vous pouvez définir une durée après laquelle le suivi s'arrête automatiquement puis redémarre automatiquement.

Note

- Une reconfiguration sera nécessaire si le réglage de la position de départ est modifié.

10 Une fois la configuration terminée, appuyez sur la touche [Next].

L'écran de configuration suivant s'affiche.

11 Configurez les réglages sur l'écran [Others].

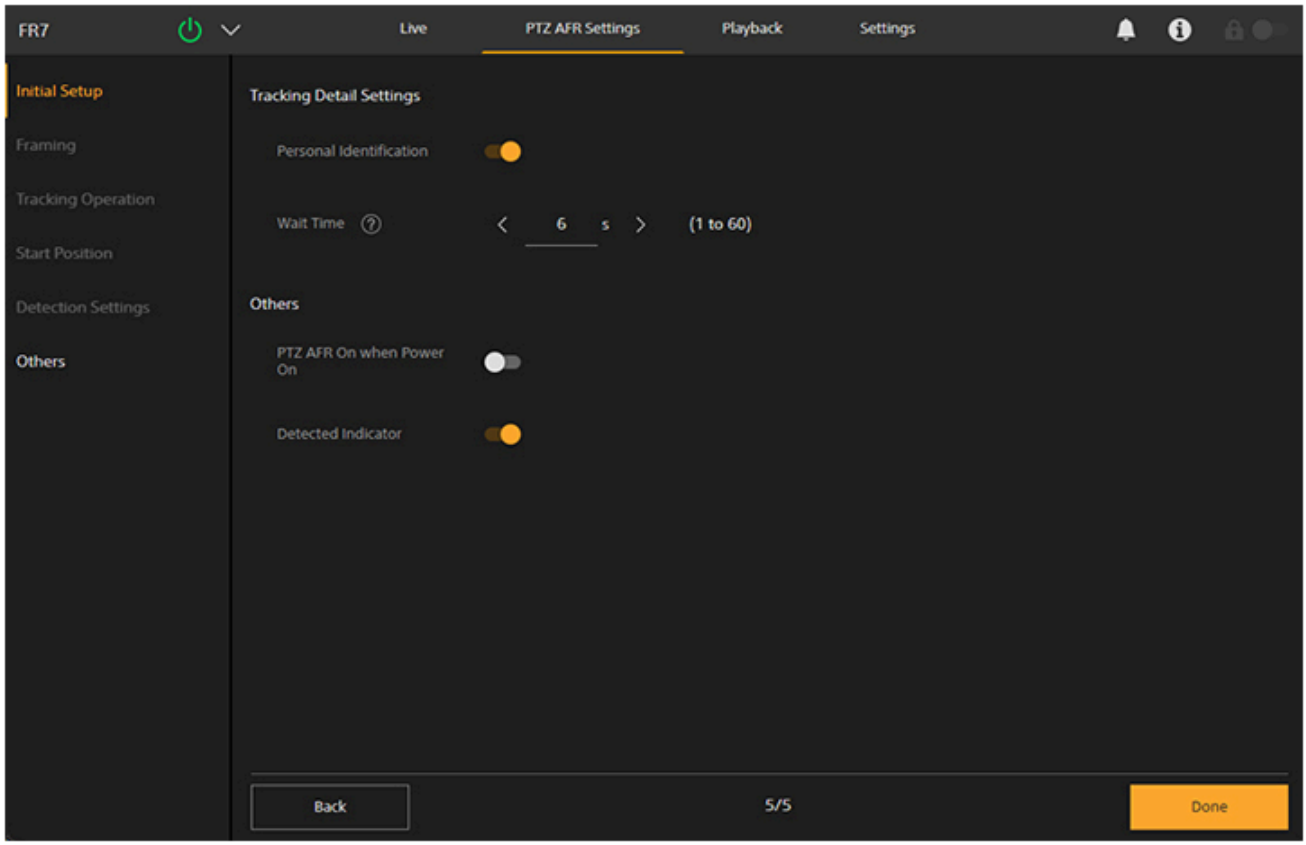

Configurez les réglages suivants, si nécessaire.

- [Personal Identification] : réglez sur la position On pour un fonctionnement normal. Réglez sur la position Off si vous souhaitez que la caméra suive automatiquement une personne à tout moment sans l'identifier.
- [Wait Time] : réglez la durée d'arrêt des opérations de panoramique/inclinaison/zoom et d'attente lorsque la cible de suivi est perdue.
- [PTZ AFR On when Power On] : réglez sur la position On pour activer le cadrage automatique PTZ à la mise sous tension de l'appareil.
- [Detected Indicator] : réglez sur la position On pour afficher un cadre autour du visage d'une personne détectée comme cible ou comme candidat pour le suivi automatique. Ceci affiche également la plage de détection de la position de départ.

12 Une fois la configuration terminée, appuyez sur la touche [Done].

L'écran de complétion suivant s'affiche.

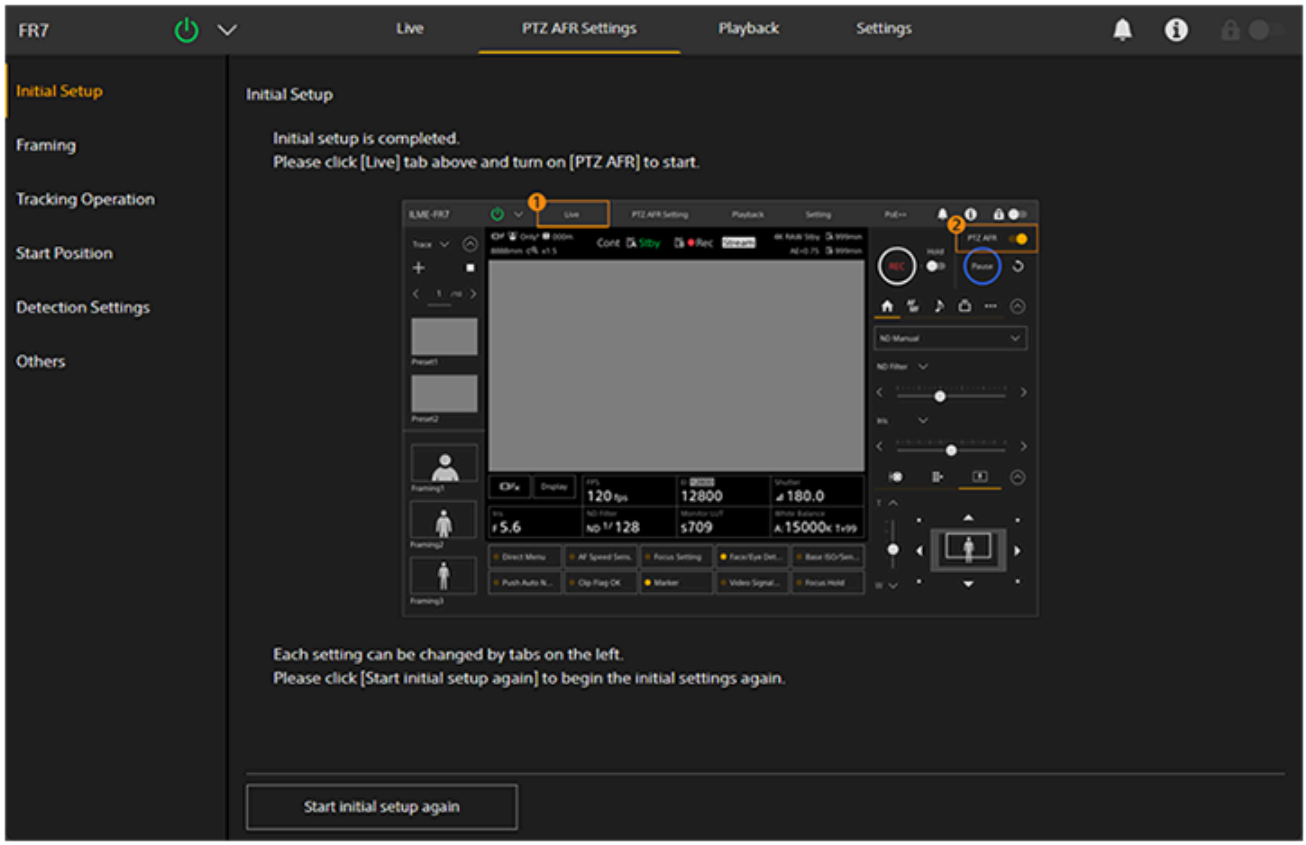

La configuration des réglages initiaux du cadrage automatique PTZ est terminée.

Une fois la configuration initiale terminée, vous pouvez ouvrir chaque page individuellement à partir des éléments situés à gauche de l'écran des réglages PTZ AFR. Si des réglages sont modifiés, appuyez sur la touche [OK] sur chaque page pour appliquer les réglages.

Rubrique associée

- Structure de l'écran des réglages PTZ AFR

5-041-957-24(1) Copyright 2022 Sony Corporation

Spécification des sujets pour le suivi automatique (mode de démarrage manuel du suivi)

Dans ce mode, vous spécifiez manuellement la personne que vous souhaitez suivre pour démarrer le suivi.

1. **Vérifiez que le mode de démarrage du suivi des personnes est réglé sur le mode de démarrage manuel du suivi sur l'écran de configuration PTZ AFR.**

   Pour plus de détails sur le mode de démarrage du suivi, consultez « Configuration des réglages initiaux du cadrage automatique PTZ ».
   Si les réglages initiaux n'ont pas été configurés, l'appareil fonctionne en mode de démarrage manuel du suivi.

2. **Capturez la personne que vous souhaitez suivre dans le panneau de commande du cadrage de l'application Web à l'aide de la caméra.**

   Astuce

   - Vous pouvez également rappeler un réglage de position prédéfinie et utiliser ce cadrage pour capturer une personne.

3. **Réglez le commutateur [PTZ AFR] sur la position On sur l'écran d'opération en direct.**

   La zone autour de la touche [Pause] clignote en bleu.

4. **Appuyez sur une personne à suivre dans le panneau d'image de la caméra.**

   La zone autour de la touche [Pause] s'allume en bleu.
   Pendant le suivi automatique, la touche [Pause] est activée.
   Pendant le cadrage automatique, vous pouvez modifier la personne à suivre à tout moment. Appuyez sur la personne que vous souhaitez suivre pour en faire la cible du suivi.

5. **Appuyez sur la touche [Pause] pour interrompre les opérations de panoramique/inclinaison/zoom liées au suivi automatique, le cas échéant.**

   La zone autour de la touche [Pause] clignote en bleu.

   - Si vous appuyez sur la touche [Pause] pendant le cadrage automatique, l'opération de panoramique/inclinaison/zoom liée au suivi automatique est interrompue et la touche devient une touche [Resume]. Pour reprendre le cadrage automatique, appuyez sur la touche [Resume].
   - Si vous actionnez la manette de commande/le curseur de zoom ou rappelez une position prédéfinie pendant le cadrage automatique, l'opération de panoramique/inclinaison/zoom liée au suivi automatique est interrompue et la touche devient une touche [Resume]. Pour reprendre, appuyez sur la touche [Resume].
   - Vous pouvez également appuyer sur une personne à suivre pour reprendre, au lieu d'utiliser la touche [Resume].

6. **Appuyez sur l'onglet (Réglage de la composition AFR) sur le panneau de commande d'écran en direct pour afficher le panneau de réglage de composition AFR.**

7. **Ajustez la taille de la personne et la position de la composition dans le panneau de réglage de composition AFR.**

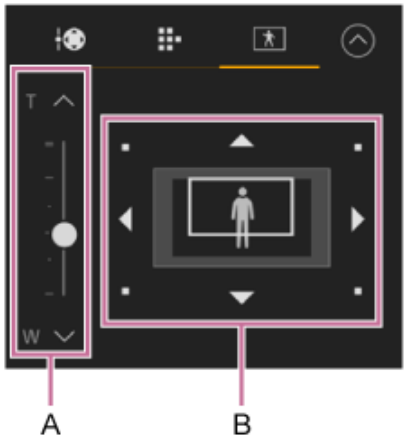

A : curseur de taille du corps humain
B : panneau de réglage de la composition
Ajustez la taille et la position de la personne dans l'image.

- Définissez la taille de la personne dans l'image à l'aide du curseur de taille du corps humain.
- Définissez la position de la personne dans l'image à l'aide du panneau de réglage de la composition. Spécifiez la composition en faisant glisser le cadre de composition blanc.

Note

- Si le cadre blanc de composition chevauche la zone grise environnante, il devient difficile de suivre les personnes se déplaçant en sens inverse. Il faut donc ajuster le cadre de composition de manière à ce que la personne n'entre pas dans la zone grise.
- Lorsque la personne est cadrée de façon à paraître grande dans l'image, il devient plus complexe de la suivre si elle se déplace rapidement. Dans ce cas, réduisez la taille de la personne dans l'image et positionnez-la de manière à lui laisser suffisamment d'espace pour se déplacer librement.

Astuce

- Il est recommandé d'utiliser la mise au point automatique, sauf si vous avez une préférence particulière. Le suivi sera moins efficace si la personne est floue.
- En mode de démarrage manuel du suivi, la touche (Redémarrage) est désactivée.

Rubrique associée

- Configuration des réglages initiaux du cadrage automatique PTZ

5-041-957-24(1) Copyright 2022 Sony Corporation

Sélection de sujets dans une position spécifiée et suivi automatique (mode de démarrage automatique du suivi)

Vous pouvez suivre automatiquement une personne qui apparaît à une position spécifiée.

1. **Vérifiez que le mode de suivi des personnes est réglé sur le mode de démarrage automatique du suivi sur l'écran de configuration PTZ AFR et que les réglages requis pour le suivi automatique ont été configurés.**

   Pour plus de détails, consultez « Configuration des réglages initiaux du cadrage automatique PTZ ».

2. **Réglez le commutateur [PTZ AFR] sur la position On sur l'écran d'opération en direct.**

   La zone autour de la touche [Pause] clignote en bleu.

   L'image de la caméra se déplace automatiquement vers la position de départ. Le suivi automatique démarre lorsqu'une personne entre dans la zone de détection.
   Pendant le suivi automatique, la touche [Pause] est activée et la zone environnante est allumée en bleu.

   - Si la détection de la personne suivie est perdue, vous pouvez appuyer sur la touche (Redémarrer) pour revenir à la position de départ et attendre la détection d'une cible de suivi pour reprendre le suivi. Vous pouvez également actionner manuellement le panoramique/inclinaison/zoom pour amener le sujet à suivre dans le champ de vision et appuyer sur la touche [Resume] pour reprendre le suivi.

Astuce

- Il est recommandé d'utiliser la mise au point automatique, sauf si vous avez une préférence particulière. Le suivi sera moins efficace si la personne est floue.
- Si vous appuyez sur la touche [Pause] pendant le cadrage automatique, l'opération de panoramique/inclinaison/zoom liée au suivi automatique est interrompue et la touche devient une touche [Resume]. Pour reprendre le cadrage automatique, appuyez sur la touche [Resume].
- Si vous actionnez la manette de commande/le curseur de zoom ou rappelez une position prédéfinie pendant le cadrage automatique, l'opération de panoramique/inclinaison/zoom liée au suivi automatique est interrompue et la touche devient une touche [Resume]. Pour reprendre, appuyez sur la touche [Resume].
- Pendant le cadrage automatique, vous pouvez ajuster la composition dans le panneau de réglage de composition AFR. Pour plus de détails, consultez « Spécification des sujets pour le suivi automatique (mode de démarrage manuel du suivi) ».
- Si une cible de suivi est spécifiée manuellement en mode de démarrage automatique du suivi, le suivi de cette personne sera prioritaire. Pour revenir au mode de démarrage automatique du suivi, appuyez sur la touche (Redémarrage).
- Si la caméra perd complètement de vue une personne spécifiée manuellement, elle revient au mode de démarrage automatique du suivi.

Rubrique associée

- Structure de l'écran des réglages PTZ AFR
- Spécification des sujets pour le suivi automatique (mode de démarrage manuel du suivi)

5-041-957-24(1) Copyright 2022 Sony Corporation

Rappel d'un préréglage de composition de cadrage automatique PTZ

Lorsque le cadrage automatique PTZ est activé, trois préréglages de composition sont affichés sur l'écran d'opération en direct. Vous pouvez modifier la composition instantanément en rappelant un préréglage de composition au lieu d'utiliser le panneau de réglage de composition AFR.
L'appareil est livré avec trois préréglages de composition standards.

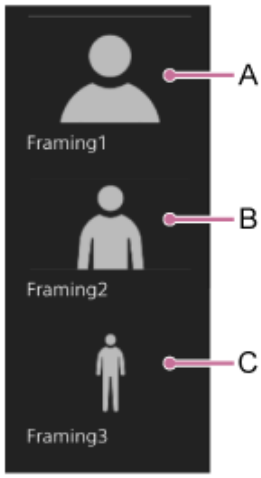

A : plan rapproché
B : plan taille
C : plan en pied

1. **Réglez le commutateur [PTZ AFR] sur la position On sur l'écran d'opération en direct.**

   Le panneau de commande de composition prédéfinie s'affiche sur le côté gauche de l'écran d'opération en direct.

2. **Appuyez sur le préréglage de composition à rappeler.**

   La touche ··· (Menu de cadrage prédéfini) apparaît en haut à droite de l'image.

3. **Appuyez sur la touche ··· (Menu de cadrage prédéfini) et sélectionnez [Recall] dans le menu affiché.**

   Le préréglage de composition sélectionné est rappelé dans le panneau de réglage de composition AFR.

   Astuce
   - Vous pouvez également appuyer deux fois sur un préréglage de composition pour le rappeler.

Renommer un préréglage de composition

Vous pouvez renommer un préréglage de composition. Pour plus de détails, consultez « Renommer un préréglage de composition de cadrage automatique PTZ ».

Modifier un préréglage de composition

Vous pouvez modifier un préréglage de composition. Pour plus de détails, consultez « Passage d'un préréglage de composition de cadrage automatique PTZ à un nouveau préréglage ».

Astuce
- Le nombre de préréglages de composition est de trois (fixe). Ils ne peuvent pas être ajoutés ou supprimés.

Rubrique associée

- Renommer un préréglage de composition de cadrage automatique PTZ
- Passage d’un préréglage de composition de cadrage automatique PTZ à un nouveau préréglage

5-041-957-24(1) Copyright 2022 Sony Corporation

Renommer un préréglage de composition de cadrage automatique PTZ

1. **Réglez le commutateur [PTZ AFR] sur la position On sur l’écran d’opération en direct.**

   Le panneau de commande de composition prédéfinie s’affiche sur le côté gauche de l’écran d’opération en direct.

2. **Appuyez sur le préréglage de composition à renommer.**

   La touche ··· (Menu de cadrage prédéfini) apparaît en haut à droite de l’image.

3. **Appuyez sur la touche ··· (Menu de cadrage prédéfini) et sélectionnez [Rename] dans le menu affiché.**

4. **Saisissez un nouveau nom de préréglage de composition.**

5-041-957-24(1) Copyright 2022 Sony Corporation

Passage d'un préréglage de composition de cadrage automatique PTZ à un nouveau préréglage

Vous pouvez remplacer un préréglage de composition existant par une nouvelle composition.

1. **Réglez le commutateur [PTZ AFR] sur la position On sur l'écran d'opération en direct.**

   Le panneau de commande de composition prédéfinie s'affiche sur le côté gauche de l'écran d'opération en direct.

2. **Ajustez la taille de la personne et la position dans le panneau de réglage de composition AFR.**

   Pour plus de détails sur le réglage, consultez « Spécification des sujets pour le suivi automatique (mode de démarrage manuel du suivi) ».

3. **Sélectionnez le préréglage de composition à remplacer. Appuyez sur la touche ··· (Menu de cadrage prédéfini) et sélectionnez [Replace] dans le menu affiché.**

   La composition ajustée à l'étape 2 est enregistrée en tant que préréglage de composition.
   Le préréglage de composition est remplacé par la nouvelle composition.

Exemple de remplacement

Astuce

- [Framing] sur l'écran des réglages PTZ AFR et le panneau de réglage de composition AFR sont liés. Pour revenir à la composition par défaut, remplacez la composition en définissant une composition standard dans [Framing].

Rubrique associée

- Spécification des sujets pour le suivi automatique (mode de démarrage manuel du suivi)

5-041-957-24(1) Copyright 2022 Sony Corporation

Vérification à distance de l'état du cadrage automatique PTZ

Vous pouvez contrôler l'état du cadrage automatique PTZ à l'aide du témoin de signalisation de l'appareil.

1. **Réglez [Technical] > [Tally] > [Tally Control] sur [PTZ AFR] dans le menu Web.**

   Le témoin de signalisation change comme suit en fonction de l'état du cadrage automatique PTZ.

Témoin de signalisation	État du cadrage automatique PTZ
Éteint	Le cadrage automatique PTZ est désactivé.
Allumé en vert	Le suivi automatique est en cours.
Clignotant vert	Le cadrage automatique PTZ est activé, mais une intervention de l'opérateur est nécessaire. Vérifiez le message affiché sur le panneau d'image de la caméra de l'écran d'opération en direct et prenez les dispositions nécessaires.

Astuce

- En mode de démarrage automatique du suivi, le témoin de signalisation clignote en vert jusqu'à ce qu'une personne entre dans la zone de détection.

Rubrique associée

- Tally

5-041-957-24(1) Copyright 2022 Sony Corporation

Interchangeable Lens Digital Camera
ILME-FR7 / ILME-FR7K

Écran de réglage de la mise au point

La mise au point est ajustée depuis les sections suivantes de l'écran d'opération en direct.

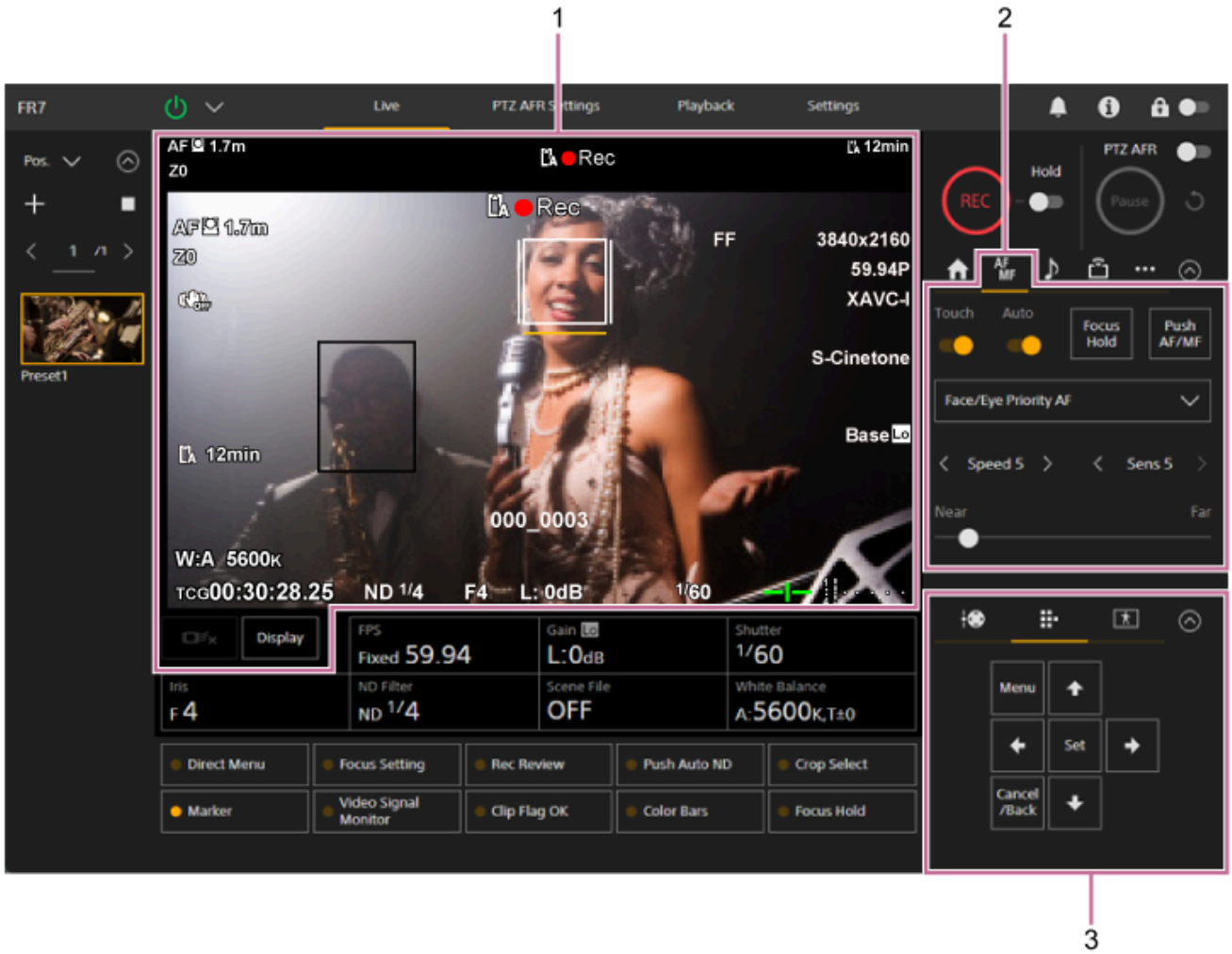

1. **Panneau d'image de la caméra**
   Vous pouvez ajuster la mise au point en touchant l'image de la caméra. Vous pouvez désactiver l'opération tactile dans l'application Web en désactivant le commutateur [Touch Focus] dans l'onglet (Focus) dans le panneau de commande de la caméra.

2. **Panneau de commande de la caméra – onglet (Focus)**

3. **Panneau de commande GUI**

5-041-957-24(1) Copyright 2022 Sony Corporation

Réglage manuel à l'aide de l'application Web

Vous pouvez ajuster la mise au point manuellement, par exemple, dans les cas suivants.

- Sujets partiellement assombris par des gouttelettes d'eau
- Sujets avec un contraste faible par rapport à l'arrière-plan
- Sujets plus éloignés que les sujets proches

Note

- La mise au point manuelle ne peut pas être contrôlée à partir de l'application Web lorsque l'opération de zoom est en cours.

1. **Si l'objectif est pourvu d'un commutateur de sélection de mise au point, réglez le commutateur sur la position « AF/MF » ou « AF ».**

   Note

   - Si le commutateur est réglé sur la position « Full MF » ou « MF », la mise au point de l'objectif ne peut pas être réalisée depuis l'appareil. Consultez « Pour un objectif avec commutateur de mode de mise au point » dans « Vérification des commutateurs d'objectif ».

2. **Faites glisser le commutateur [Auto Focus] à la position de gauche dans le panneau de commande de la caméra pour désactiver la mise au point automatique.**

   Le mode de mise au point manuelle est activé.

   (MF)

3. **Réglez à l'aide du curseur situé en bas de l'onglet (Focus).**

Astuce

- Vous pouvez également utiliser la mise au point automatique lorsque le réglage manuel est la méthode principale d'utilisation. Pour les détails, consultez « Réglage manuel de la cible de mise au point automatique (AF Assist) à l'aide de l'application Web ».

Rubrique associée

- Vérification des commutateurs d'objectif
- Réglage manuel de la cible de mise au point automatique (AF Assist) à l'aide de l'application Web

5-041-957-24(1) Copyright 2022 Sony Corporation

Réglage manuel à l'aide de la télécommande infrarouge fournie

Vous pouvez ajuster la mise au point manuellement avec la télécommande infrarouge fournie.

1. **Appuyez sur la touche MF de la télécommande infrarouge.**

2. **Ajustez la mise au point manuellement à l'aide des touches F (éloigné) et N (rapproché).**

   Pour effectuer la mise au point sur un sujet éloigné, appuyez sur la touche F.
   Pour effectuer la mise au point sur un sujet proche, appuyez sur la touche N.

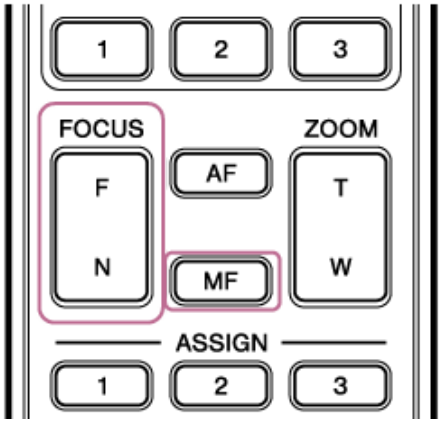

Astuce

- Vous pouvez également utiliser la mise au point automatique lorsque le réglage manuel est la méthode principale d'utilisation. Pour plus de détails, consultez « Mise au point manuelle pendant la mise au point automatique à l'aide de la télécommande infrarouge fournie ».

Rubrique associée

- Mise au point manuelle pendant la mise au point automatique à l'aide de la télécommande infrarouge fournie

5-041-957-24(1) Copyright 2022 Sony Corporation

Mise au point en spécifiant une position de mise au point (mise au point sur un point)

En mode de mise au point manuelle, vous pouvez spécifier la position à laquelle vous souhaitez ajuster la mise au point dans le panneau d'image de la caméra.

1. **Réglez [Shooting] > [Focus] > [Touch Function in MF] sur [Spot Focus] dans le menu Web ou le menu de la caméra.**

2. **Faites glisser le commutateur [Touch Focus] dans l'onglet (Focus) à la position de droite pour l'activer.**

3. **Faites glisser le commutateur [Auto Focus] de l'onglet (Focus) à la position de gauche pour le désactiver.**

4. **Spécifiez la position de mise au point.**

   Le repère de mise au point sur un point apparaît et l'image est ajustée pour se mettre au point sur cette position.

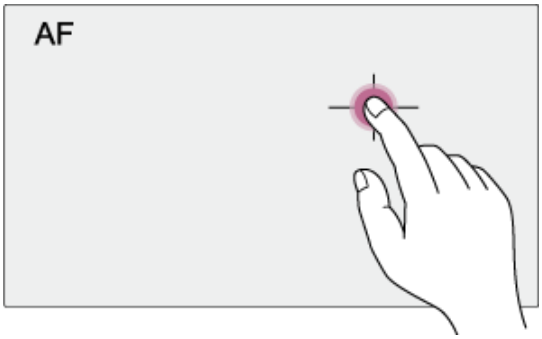

Exemple de spécification de position par opération tactile

Note

- La fonction mise au point sur un point ne fonctionne pas si l'objectif est réglé pour la mise au point manuelle.

Astuce

- En mode de mise au point sur un point, vous pouvez appuyer sur une touche personnalisable attribuée avec [Push AF/MF] pour arrêter temporairement la mise au point sur un point et activer la mise au point automatique pendant que la touche est enfoncée. La mise au point repasse en mode manuel quand vous relâchez la touche.

5-041-957-24(1) Copyright 2022 Sony Corporation

Utilisation temporaire de la mise au point automatique (Push Auto Focus (AF))

En mode de mise au point manuelle, vous pouvez ajuster la mise au point temporairement à l'aide de la mise au point automatique en appuyant sur la touche [Push AF/MF] pour effectuer la mise au point automatique pendant que la touche est enfoncée.
Ceci est utile lorsque vous voulez régler lentement la mise au point d'un sujet à un autre lors de la mise au point manuelle.

1. **Réglez [Shooting] > [Focus] > [Push AF Mode] sur [AF] dans le menu de la caméra.**

2. **Faites glisser le commutateur [Auto Focus] de l'onglet (Focus) à la position de gauche pour le désactiver.**

3. **Appuyez sur la touche [Push AF/MF].**

   La mise au point automatique est activée lorsque la touche est enfoncée.

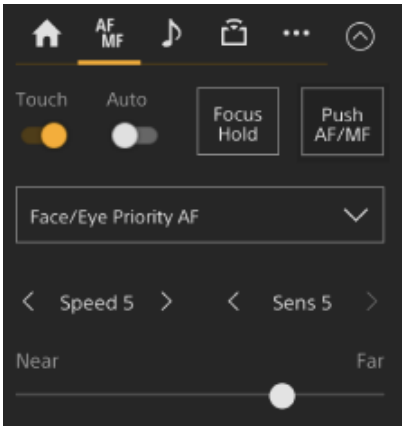

   La mise au point repasse en mode manuel quand vous relâchez la touche de mise au point automatique par pression.

Note

- La fonction de mise au point automatique par pression ne fonctionne pas si l'objectif est réglé pour la mise au point manuelle.

Astuce

- La même opération est possible avec une touche personnalisable à laquelle vous avez attribué [Push AF/MF].

5-041-957-24(1) Copyright 2022 Sony Corporation

Utilisation de la mise au point automatique à prise de vue unique (Push Auto Focus (AF-S))

Vous pouvez appuyer sur la touche [Push AF/MF] en mode de mise au point manuelle pour effectuer automatiquement la mise au point à vitesse élevée.
Cette fonction est pratique lorsque vous effectuez la mise au point sur un sujet avant la prise de vue.

1. **Réglez [Shooting] > [Focus] > [Push AF Mode] sur [Single-shot AF(AF-S)] dans le menu Web ou le menu de la caméra.**

2. **Spécifiez la position pour laquelle vous souhaitez ajuster la mise au point à l'aide de [Shooting] > [Focus] > [Focus Area (AF-S)] dans le menu de la caméra.**

   Astuce

   - Vous pouvez changer la position en appuyant sur la touche personnalisable à laquelle vous avez attribué [Focus Setting] pour afficher un cadre orange autour de la zone de mise au point et en sélectionnant une position par opération tactile.

3. **Faites glisser le commutateur [Auto Focus] de l'onglet (Focus) à la position de gauche pour le désactiver.**

4. **Appuyez sur la touche [Push AF/MF].**

   Si vous relâchez la touche avant la fin de la mise au point, la mise au point automatique par pression s'arrêtera.

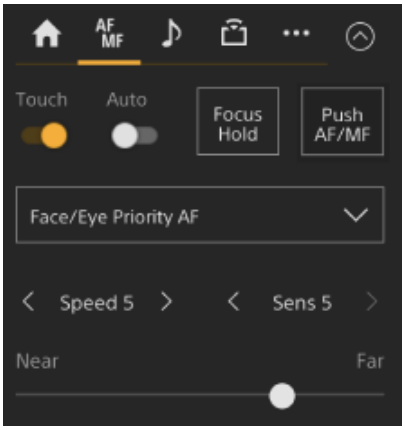

   Durant la mise au point automatique par pression, l'état de la mise au point est indiqué par l'indicateur de mise au point.
   On : la mise au point reste sur la position de mise au point.
   Clignotant : hors mise au point. Puisque la mise au point de l'appareil ne sera pas automatique, modifiez les réglages de composition et de mise au point pour réaliser la mise au point.
   La mise au point repasse en mode manuel quand vous relâchez la touche.

Note

- La fonction de mise au point automatique par pression ne fonctionne pas si l'objectif est réglé pour la mise au point manuelle.
- Le cadre de la zone de mise au point n'est pas masqué lorsque vous utilisez la touche [Display].
- Pendant Clear Image Zoom, la position du cadre [Focus Area (AF-S)] ne peut pas être définie. Pendant l'opération de mise au point automatique par pression, l'opération AF donne également la priorité à la partie centrale.
- La position du cadre [Focus Area (AF-S)] ne peut pas être configurée pendant le cadrage automatique PTZ. L'opération AF donne la priorité au sujet suivi.

Astuce

- La même opération est possible avec une touche personnalisable à laquelle vous avez attribué [Push AF/MF].

- Vous pouvez également attribuer [Push AF Mode] à une touche personnalisable.
- Vous pouvez également attribuer [Focus Area (AF-S)] à une touche personnalisable.
- Vous pouvez afficher/masquer le cadre de la zone de mise au point à l'aide de [Monitoring] > [Display On/Off] > [Focus Area Ind.(AF-S)] dans le menu de la caméra.

5-041-957-24(1) Copyright 2022 Sony Corporation

Réglage automatique à l'aide de l'application Web

L'appareil utilise l'AF à détection de phase pour une mise au point ultra rapide et l'AF de contraste pour une mise au point ultra précise.
La combinaison de ces deux méthodes AF permet une mise au point automatique à vitesse rapide et haute précision.

1. **Si l'objectif est pourvu d'un commutateur de sélection de mise au point, réglez le commutateur sur la position « AF/MF » ou « AF ».**

   Note

   - Si le commutateur est réglé sur la position « Full MF » ou « MF », la mise au point de l'objectif ne peut pas être réalisée depuis l'appareil. Consultez « Pour un objectif avec commutateur de mode de mise au point » dans « Vérification des commutateurs d'objectif ».

2. **Faites glisser le commutateur [Auto Focus] à la position de droite dans le panneau de commande de la caméra pour l'activer.**

   Le mode de mise au point automatique est activé.

   (AF)

Note

- Un objectif prenant en charge la mise au point automatique est requis.
- Vous risquez de ne pas obtenir une bonne précision selon les conditions de prise de vue.
- La mise au point ne peut pas être ajustée automatiquement sur un objectif à monture A.

Astuce

- En mode de mise au point automatique, vous pouvez ajuster Focus à l'aide du curseur de mise au point dans le panneau de commande de la caméra. Pour les détails, consultez « Réglage manuel de la cible de mise au point automatique (AF Assist) à l'aide de l'application Web ».

Rubrique associée

- Vérification des commutateurs d'objectif
- Réglage manuel de la cible de mise au point automatique (AF Assist) à l'aide de l'application Web

5-041-957-24(1) Copyright 2022 Sony Corporation

Réglage automatique à l'aide de la télécommande infrarouge fournie

Vous pouvez ajuster la mise au point automatiquement à l'aide de la télécommande infrarouge fournie.

1. **Appuyez sur la touche AF de la télécommande infrarouge.**

   La mise au point sur le sujet est ajustée automatiquement.

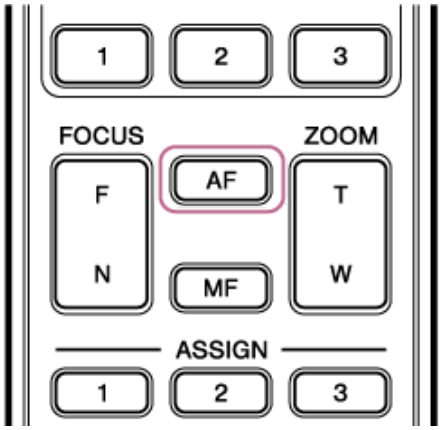

Note

- Vous pouvez également utiliser la mise au point automatique lorsque le réglage manuel est la méthode principale d'utilisation. Pour plus de détails, consultez « Mise au point manuelle pendant la mise au point automatique à l'aide de la télécommande infrarouge fournie ».

Rubrique associée

- Mise au point manuelle pendant la mise au point automatique à l'aide de la télécommande infrarouge fournie

5-041-957-24(1) Copyright 2022 Sony Corporation

Réglage de la zone/position de mise au point automatique (zone de mise au point)

Vous pouvez régler la zone cible pour la mise au point automatique et ajuster la mise au point dans cette zone.

1. **Appuyez sur la touche [Menu] dans le panneau de commande GUI pour ouvrir le menu de la caméra.**

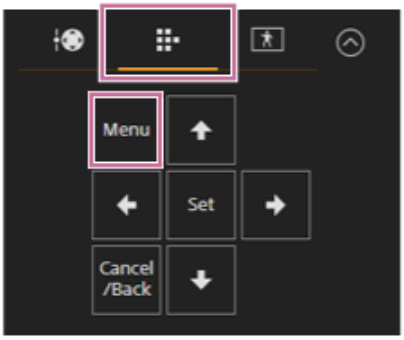

2. **Réglez la zone cible pour la mise au point automatique à l'aide de [Shooting] > [Focus] > [Focus Area] dans le menu de la caméra.**

[Wide] :
Recherche un sujet dans un grand angle de l'image lors de la mise au point. Aucune image ne s'affiche.

[Zone] :
Recherche automatiquement une position de mise au point dans la zone spécifiée.
Après la sélection, spécifiez la position à l'aide des touches fléchées dans le panneau de commande GUI.

Vous pouvez revenir à la position centrale en maintenant enfoncée la touche [Set].
[Flexible Spot] :
Effectue la mise au point sur une position spécifique dans l'image.
Après la sélection, spécifiez la position à l'aide des touches fléchées dans le panneau de commande GUI.

Vous pouvez revenir à la position centrale en maintenant enfoncée la touche [Set].

Note

- Le cadre de la zone de mise au point n’est pas masqué lorsque vous utilisez la touche [Display] dans le panneau d’image de la caméra.

Astuce

- Vous pouvez afficher/masquer le cadre de la zone de mise au point à l’aide de [Monitoring] > [Display On/Off] > [Focus Area Indicator] dans le menu de la caméra.

5-041-957-24(1) Copyright 2022 Sony Corporation

Modification rapide de la zone de mise au point (Réglage de mise au point)

Vous pouvez changer rapidement la position et la taille de la zone de mise au point automatique lors de la prise de vue en attribuant [Focus Setting] à une touche personnalisable.

- Pour les détails sur les touches personnalisables, consultez « Touches personnalisables ».

L'opération varie selon le réglage de la zone de mise au point.

Lorsque [Shooting] > [Focus] > [Focus Area] est réglé sur [Flexible Spot] ou [Zone] depuis le menu de la caméra

- Vous pouvez modifier la position de la zone de mise au point en appuyant sur la touche personnalisable à laquelle vous avez attribué [Focus Setting] et en ajustant à l'aide des touches fléchées dans le panneau de commande GUI. Vous pouvez recentrer la position de la zone de mise au point lorsque vous ajustez la position en appuyant sur la touche [Set].
- Vous pouvez modifier la taille de la zone de mise au point en maintenant enfoncée la touche personnalisable à laquelle vous avez attribué [Focus Setting]. Après avoir modifié la taille, vous pouvez changer la position de la zone de mise au point en appuyant sur la touche [Set]. Lorsque vous avez terminé, appuyez sur une touche personnalisable à laquelle vous avez attribué [Focus Setting] pour revenir à l'écran d'origine.

Lorsque [Shooting] > [Focus] > [Focus Area] est réglé sur [Wide] dans le menu de la caméra

Vous pouvez uniquement modifier la taille de la zone de mise au point en maintenant enfoncée la touche personnalisable à laquelle vous avez attribué [Focus Setting]. Vous pouvez également changer la position en modifiant d'abord le type sur [Flexible Spot] ou [Zone].

Astuce

- Lorsque [Shooting] > [Focus] > [Push AF Mode] est réglé sur [Single-shot AF(AF-S)] dans le menu de la caméra et que le commutateur [Auto Focus] est réglé sur la position off (mode de mise au point manuelle), il est possible de modifier la position de la zone de mise au point [Focus Area (AF-S)].
- Le cadre de la zone de mise au point est affiché en orange lorsque la position de la zone de mise au point peut être modifiée.

Rubrique associée

- Touches personnalisables

5-041-957-24(1) Copyright 2022 Sony Corporation

Interchangeable Lens Digital Camera
ILME-FR7 / ILME-FR7K

Déplacement du cadre de la zone de mise au point par opération tactile (zone de mise au point tactile)

Vous pouvez modifier la position de la zone de mise au point en appuyant sur une touche personnalisable à laquelle vous avez attribué [Focus Setting] pour faire passer l'affichage de la zone de mise au point en orange, puis déplacer le cadre de la zone de mise au point par opération tactile dans le panneau d'image de la caméra.
Touchez l'écran pour déplacer la zone de mise au point, avec la zone de mise au point centrée sur la position touchée. Faites glisser sur l'écran pour déplacer la zone de mise au point à la position tracée par votre doigt.

Astuce

- Vous pouvez activer/désactiver la zone de mise au point tactile dans l'écran de prise de vue à l'aide de la touche personnalisable à laquelle vous avez attribué [Focus Setting].

1. **Touchez n'importe quelle position.**

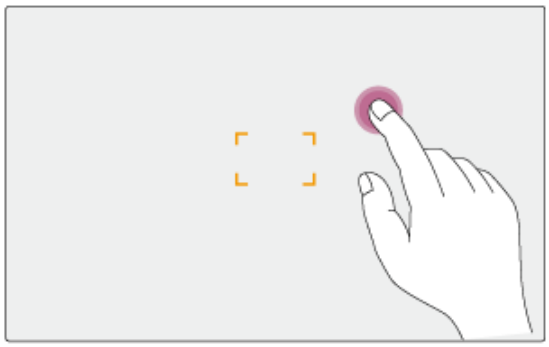

La position touchée correspondra au centre de la zone de mise au point.

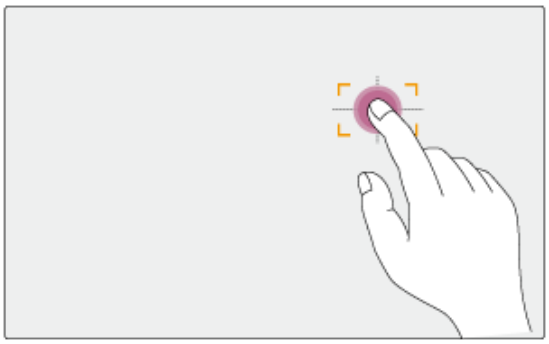

2. **Faire glisser pour déplacer la zone de mise au point, en suivant la position de votre doigt.**

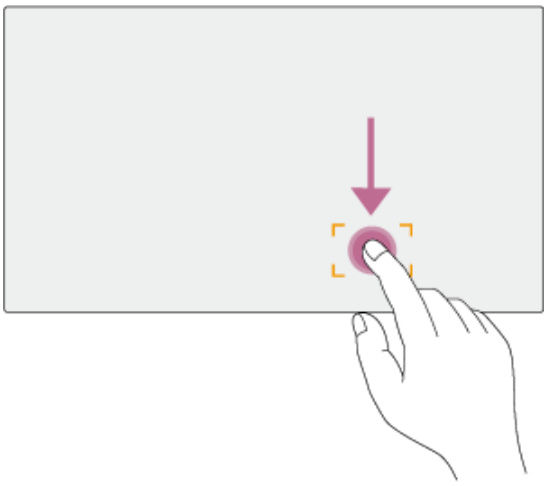

Note

- Si vous touchez une position ou faites glisser la zone de mise au point vers une position qui dépasse la plage de réglage, la zone de mise au point est réglée sur le bord supérieur/inférieur/gauche/droit de la plage de réglage.
- Cette fonction n’est pas disponible dans les circonstances suivantes.
  - Lorsque le commutateur [Touch Focus] est désactivé dans le panneau de commande de la caméra
  - Lorsque le cadre de zone de mise au point est affiché en gris ou n’est pas affiché du tout
  - Lors de l’exécution du cadrage automatique PTZ

5-041-957-24(1) Copyright 2022 Sony Corporation

Réglage de l'opération de mise au point automatique par pression (vitesse de transition AF, sensibilité de changement de sujet AF)

Vous pouvez ajuster l'opération de mise au point automatique par pression en changeant la vitesse de transition et la sensibilité de changement de sujet.

Réglage de la vitesse de transition AF

Vous pouvez régler la vitesse d'entraînement de la mise au point pour les cas où le sujet change à l'aide de la touche [AF Transition Speed] dans le panneau de commande de la caméra.

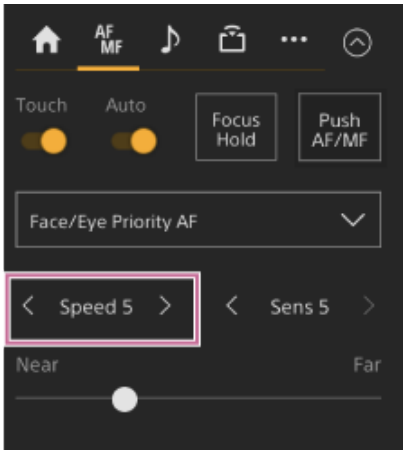

Sélectionnez la vitesse dans une plage de [Speed 1] (lent) à [Speed 7] (rapide) par incréments de 1. Appuyez sur la touche < pour diminuer la valeur (plus lent) ou la touche > pour augmenter la valeur (plus rapide).
Lors d'un réglage sur une vitesse basse, la mise au point se déplace en douceur lorsque le sujet à mettre au point change, ce qui permet la prise de vue avec une expression d'image excellente.
Lors d'un réglage sur une vitesse élevée, la mise au point change rapidement de sujet. Dans l'exemple ci-dessous, la mise au point change rapidement du bâtiment en arrière-plan à la personne marchant en avant-plan. La mise au point passe immédiatement sur le sujet entrant dans le cadre, rendant ce réglage idéal pour la prise de vue documentaire nécessitant une mise au point rapide.

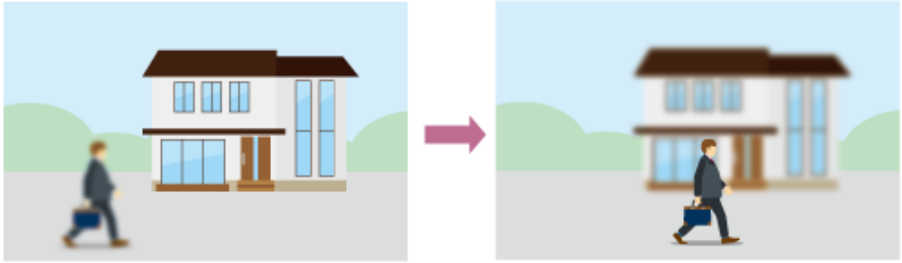

Sensibilité de changement de sujet AF

Vous pouvez régler la sensibilité de changement de sujet à l'aide de la touche [AF Subj. Shift Sens.] dans le panneau de commande de la caméra.

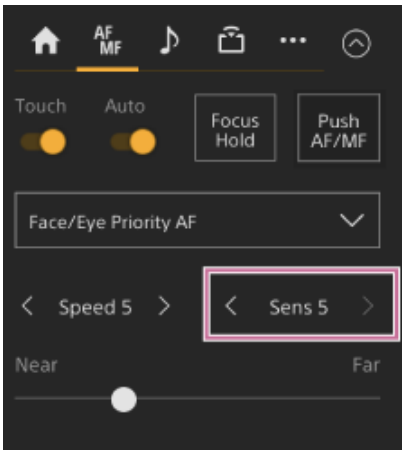

Sélectionnez la sensibilité par incréments de 1 dans une plage de [Sens 1] (verrouillage activé) à [Sens 5] (dynamique). Appuyez sur la touche < pour augmenter la valeur (changement lent) ou la touche > pour diminuer la valeur (changement rapide).
Lors d'un réglage sur une faible sensibilité, la mise au point ne change pas immédiatement même si un autre sujet passe devant le sujet de la mise au point.

Lors d'un réglage sur une sensibilité élevée, la mise au point change pour donner la priorité au sujet en mouvement au premier plan.

Astuce

- Si [AF Speed/Sens.] est attribué à une touche personnalisable, les barres de niveau pour ajuster les valeurs s'affichent dans le panneau d'image de la caméra dans l'ordre suivant à chaque fois que vous appuyez sur la touche, ce qui vous permet de modifier la vitesse de transition AF et les réglages de sensibilité de changement de sujet AF.
  Vitesse de transition AF → Sensibilité de changement de sujet AF → Aucun affichage…

5-041-957-24(1) Copyright 2022 Sony Corporation

Réglage manuel de la cible de mise au point automatique (AF Assist) à l'aide de l'application Web

Après avoir changé et ajusté manuellement la mise au point, vous pouvez passer du contrôle de mise au point à la mise au point automatique pour un réglage précis de la mise au point.

1. **Réglez [Shooting] > [Focus] > [AF Assist] sur [On] dans le menu de la caméra.**

2. **Réglez [Shooting] > [Focus] > [AF Assist Control] sur [On] dans le menu Web.**

3. **Faites glisser le commutateur [Auto Focus] à la position de droite dans le panneau de commande de la caméra pour l'activer.**

   Le mode de mise au point automatique est activé.

4. **Réglez la cible de mise au point à l'aide du curseur [Focus] dans le panneau de commande de la caméra.**

   [Near] : effectuez la mise au point sur un sujet proche.
   [Far] : effectuez la mise au point sur un sujet éloigné.

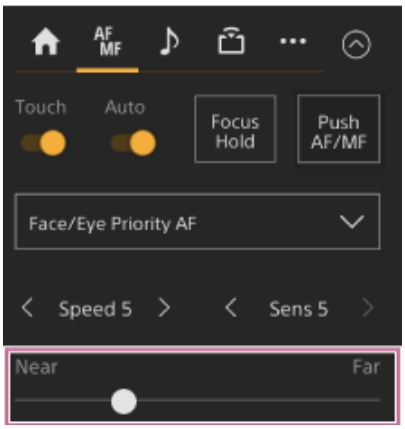

   Dans l'état d'assistance AF, un sujet à une distance configurée avec le curseur [Focus] sera automatiquement mis au point.

Note

- Dans l'état d'assistance AF, déplacer la mise au point devient difficile, quel que soit le réglage [Shooting] > [Focus] > [AF Subj. Shift Sens.] dans le menu de la caméra.
- L'état d'assistance AF est annulé par ce qui suit.
  - Lorsque le sujet mis au point à l'aide du curseur [Focus] n'est plus visible
  - Lors du passage à la mise au point manuelle
  - Lors du démarrage de l'AF de suivi en temps réel

Astuce

- L'état d'assistance AF peut être annulé rapidement en utilisant une touche personnalisable attribuée avec [Push AF/MF].
- L'AF de suivi en temps réel s'arrête quand le curseur [Focus] est utilisé.
- En mode Face/Eye Only AF, la mise au point automatique se fait sur le visage le plus proche de la position de mise au point du curseur [Focus].

5-041-957-24(1) Copyright 2022 Sony Corporation

Mise au point manuelle pendant la mise au point automatique à l’aide de la télécommande infrarouge fournie

Lorsque [Shooting] > [Focus] > [AF Assist] est réglé sur [On] dans le menu de la caméra, vous pouvez utiliser les touches F (éloigné) et N (rapproché) sur la télécommande infrarouge fournie, même pendant la mise au point automatique pour ajuster la mise au point sur un sujet.

5-041-957-24(1) Copyright 2022 Sony Corporation

Utilisation de la mise au point manuelle lors de la mise au point automatique (Mise au point manuelle par pression)

Appuyez sur la touche [Push AF/MF] en mode de mise au point automatique pour effectuer manuellement la mise au point lorsque la touche est enfoncée. La mise au point repasse en mode automatique quand vous relâchez la touche.
Ceci vous permet d'arrêter temporairement la mise au point automatique et de l'effectuer manuellement lorsqu'un élément n'étant pas le sujet de la prise de vue passe devant le sujet.

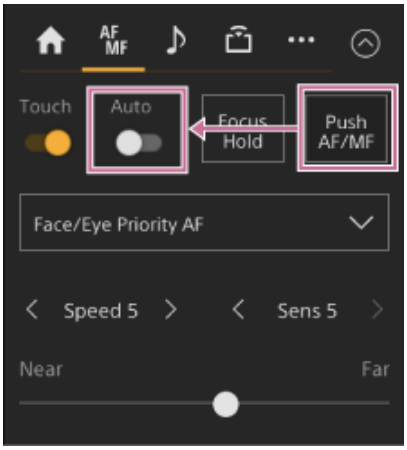

Astuce

- La même opération est possible avec une touche personnalisable à laquelle vous avez attribué [Push AF/MF].

5-041-957-24(1) Copyright 2022 Sony Corporation

Suivi à l'aide de la détection des visages/yeux (Face/Eye Detection AF)

L'appareil peut détecter les visages et les yeux des personnes en tant que cible à suivre et ensuite ajuster la mise au point sur les visages et les yeux au sein de la zone de mise au point.
Lorsque des visages sont détectés, des cadres de détection des visages/yeux gris sont affichés. Lorsque la mise au point automatique est possible, les cadres deviennent blancs et le suivi démarre. Lorsque des yeux sont détectés et que la mise au point est ajustée, le cadre de détection des visages/yeux s'affiche sur les yeux. Lorsque plusieurs personnes sont détectées, le sujet principal est déterminé de manière automatique.
Cette fonction est uniquement disponible lorsque le mode de mise au point est le mode AF ou pendant la mise au point automatique par pression.

Astuce

- Lorsque vous réglez la zone de mise au point sur [Zone] ou [Flexible Spot] et que les visages ou les yeux chevauchent la zone de mise au point spécifiée, les cadres de détection des visages/yeux deviennent blancs et l'appareil effectue la mise au point sur ces visages/yeux.
- Lorsque vous utilisez la mise au point automatique par pression (AF-S), les cadres de détection des visages/yeux pour les visages/yeux ciblés par la mise au point deviennent verts.

Réglage à l'aide de la touche [Face/Eye Detection AF] dans le panneau de commande de la caméra

Appuyez sur la touche [Face/Eye Detection AF] et définissez l'opération AF de détection des visages/yeux.

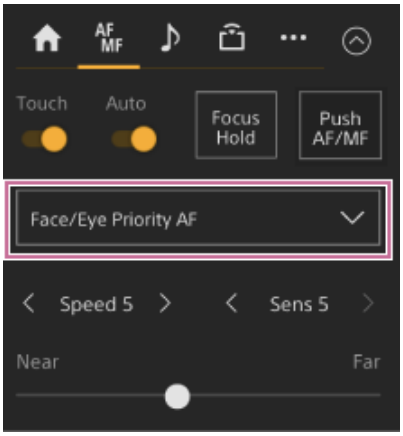

[Face/Eye Only AF] : la caméra détecte les visages/yeux des sujets (personnes), et la mise au point et le suivi se font uniquement sur leurs visages/yeux. Tant qu'aucun visage ou œil n'est détecté, l'AF est temporairement arrêté et l'icône [!] (pause de la mise au point automatique en mode AF uniquement sur les visages/yeux) s'affiche. Ce mode est utile lorsque souhaitez réaliser une mise au point automatique et un suivi uniquement sur les visages/yeux.
[Face/Eye Priority AF] : la caméra détecte les visages/yeux des sujets (personnes) et la mise au point/le suivi se fait en priorité sur les visages/yeux. Si aucun visage ou œil n'est détecté, la mise au point repasse en mode AF (réglage par défaut).
[AF] : la fonction de détection des visages/yeux AF est désactivée.

Note

- Durant la mise au point automatique par pression, [Face/Eye Priority AF] est activé même si [Face/Eye Only AF] est actuellement sélectionné.
- Lorsque le commutateur [Auto Focus] est réglé sur la position off, la fonction AF de détection des visages/yeux est désactivée (sauf pendant l'opération de mise au point automatique par pression).
- Si vous mettez le caméscope hors tension alors que [Face/Eye Only AF] est sélectionné, le mode passe automatiquement à [Face/Eye Priority AF] lorsque le caméscope est ensuite mis sous tension.

Astuce

- Vous pouvez sélectionner l'opération AF de détection des visages/yeux à l'aide de [Shooting] > [Focus] > [Face/Eye Detection AF] dans le menu de la caméra.

Pour masquer les cadres de détection des visages/yeux

Vous pouvez afficher/masquer les cadres de détection de visages/yeux à l'aide de [Monitoring] > [Display On/Off] > [Face/Eye Detection Frame] dans le menu de la caméra.

Note

- Les cadres verts de détection des visages/yeux s'affichent pour les visages et les yeux ciblés par la mise au point à l'aide de la mise au point automatique par pression (AF-S), et ils ne sont pas masqués par l'utilisation de la touche [Display] ni quand [Face/Eye Detection Frame] est réglé sur [Off].

Pour commuter l'opération AF de détection des visages/yeux à l'aide d'une touche personnalisable

Attribuez [Face/Eye Detection AF] à une touche personnalisable. Vous pouvez alors commuter l'opération AF de détection des visages/yeux dans l'ordre [Face/Eye Priority AF], [Face/Eye Only AF] et [AF] à chaque pression de la touche.

Réglage à l'aide du menu direct

Vous pouvez également sélectionner l'opération AF de détection des visages/yeux à l'aide du menu direct.

- Pour plus de détails sur le menu direct, consultez « Utilisation du menu Direct ».

Rubrique associée

- Utilisation du menu Direct

5-041-957-24(1) Copyright 2022 Sony Corporation

Suivi d'un sujet spécifié (Realtime Tracking AF)

Vous pouvez maintenir la mise au point sur un sujet en spécifiant le sujet par une opération tactile ou en sélectionnant un cadre de détection des visages dans le panneau de commande de la caméra.
Lorsqu'un sujet est sélectionné, un cadre de suivi blanc s'affiche et le suivi démarre.

Astuce

- Le suivi se produit dans la zone d'image entière, indépendamment du réglage de la zone de mise au point.
- Lorsque [Shooting] > [Focus] > [Touch Function in MF] est réglé sur [Tracking AF] dans le menu Web ou le menu de la caméra, l'AF de suivi en temps réel est pris en charge même lorsque le mode de mise au point est le mode MF.

Les actions suivantes se produisent pour la cible de suivi, en fonction du réglage du mode de fonctionnement AF de détection des visages/yeux.

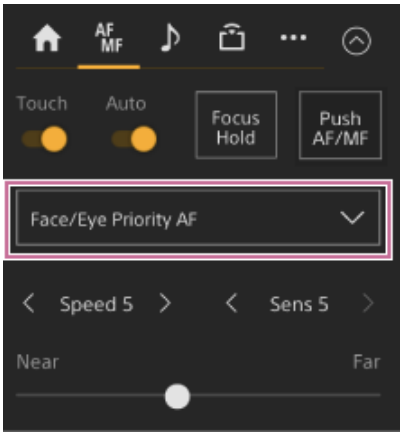

[Face/Eye Only AF] ou [Face/Eye Priority AF] : mise au point et suivi du sujet spécifié.
Si la cible de suivi est une personne et un visage/des yeux sont détectés, la caméra effectue la mise au point sur ce visage/ces yeux.
Lorsque le visages/les yeux d'une cible de suivi sont détectés, le visage de la cible de suivi est enregistré. Une fois qu'il est enregistré, une (icône de visage de suivi enregistré) s'affiche.

Note

- Si l'AF de suivi est démarré lors de la mise au point manuelle, le visage de la cible de suivi n'est pas enregistré.

[AF] : à utiliser pour la mise au point et le suivi d'un sujet spécifié. La détection des visages/yeux ne se produit pas, même si la cible de suivi est une personne.

Note

- La fonction AF de suivi en temps réel ne fonctionne pas si l'objectif est réglé pour la mise au point manuelle.

Démarrage de l'AF de suivi en temps réel

Lorsqu'un sujet spécifique est spécifié comme cible de suivi, le suivi de cette cible démarre.

Pour spécifier par une opération tactile

Faites glisser le commutateur [Touch Focus] sur l'onglet (Focus) dans le panneau de commande de la caméra à la position de droite pour l'activer, puis appuyez sur le sujet cible pour le suivre dans n'importe lequel des états suivants.

- Durant la mise au point manuel ou durant la mise au point manuelle par pression, et lorsque [Shooting] > [Focus] > [Touch Function in MF] est réglé sur [Tracking AF] dans le menu Web ou le menu de la caméra
- Durant la mise au point automatique ou durant la mise au point automatique par pression (AF)

Pour spécifier par sélection de cadre de détection des visages

Déplacez le curseur de sélection de visage (soulignement orange) sur le sujet cible pour le suivre à l'aide des touches fléchées dans le panneau de commande GUI, et appuyez sur la touche [Set].

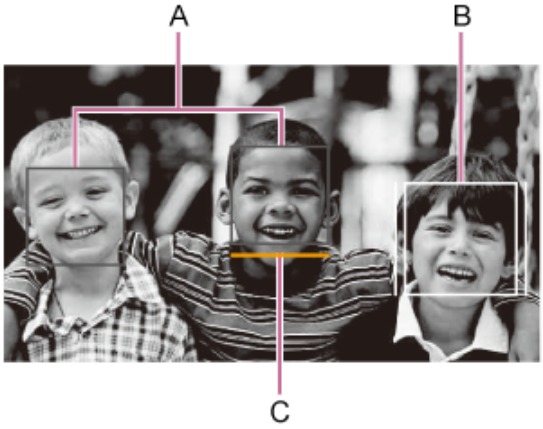

A : cadres de détection de visage (gris)
B : cadre de suivi
C : curseur de sélection de visage (orange)

Note

- Lors de la mise au point manuelle, le suivi ne peut pas être démarré par la sélection de cadre de détection des visages.

Astuce

- Vous pouvez également changer de cible à suivre lors de l'AF de suivi en temps réel.

Arrêt de l'AF de suivi en temps réel

Appuyez sur la touche (arrêt AF de suivi en temps réel).

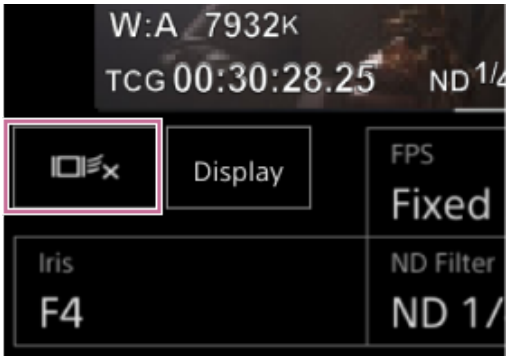

Astuce

- L'AF de suivi en temps réel s'arrêtera dans les cas suivants :
  - Lorsque le commutateur [Auto Focus] ou la commande AUTO/MANUAL sur l'objectif est commuté
  - Lorsque le mode de mise au point est modifié
  - Lorsque l'aide pour AF est exécutée
  - Lorsque le réglage de la zone de mise au point ou l'action de l'AF de détection des visages/yeux est modifié
  - Lorsqu'une touche personnalisable attribuée avec [Push AF/MF] est enfoncée
  - Lorsque la cible de suivi n'est pas comprise dans l'écran de prise de vue ou que le sujet est flou pendant quelques secondes
  - Lorsque le commutateur [PTZ AFR] est commuté

- Lorsqu'un visage de suivi est enregistré (lorsque l'icône (visage de suivi enregistré) s'affiche), l'AF de suivi en temps réel reprend lorsque le visage de suivi enregistré entre dans la zone d'image. Pour effacer le visage de suivi, arrêtez l'AF de suivi en temps réel comme indiqué ci-dessus.

5-041-957-24(1) Copyright 2022 Sony Corporation

Écran de réglage de la luminosité

Vous pouvez ajuster la luminosité en ajustant le diaphragme, le gain, la vitesse d'obturateur, ainsi qu'en ajustant le niveau de luminosité à l'aide des filtres ND dans les panneaux de commande de l'écran d'opération en direct de l'application Web. Vous pouvez également ajuster la luminosité automatiquement.

1. **Panneau de commande de la caméra – onglet (Main)**

2. **Panneau de configuration de base de la caméra**
   Affiche l'état de réglage des fonctions de base requises pour la prise de vue sur les touches. Appuyez sur une touche pour afficher l'écran de configuration correspondant pour chaque fonction dans le panneau de réglage de configuration de base de la caméra ci-dessous.

3. **Panneau de réglage de configuration de base de la caméra**
   Affiche le panneau de réglage pour les éléments de configuration sélectionnés dans le panneau de configuration de base de la caméra.

Note

- Le gain ne peut pas être ajusté lorsque [Shooting Mode] est réglé sur [Cine EI Quick] ou [Cine EI]. De même, la luminosité ne peut pas être ajustée automatiquement en utilisant la vitesse d'obturation lorsque le réglage est sur [Cine EI Quick] ou [Cine EI]. L'ajustement automatique de la luminosité à l'aide du diaphragme et du filtre ND est pris en charge.

Astuce

- Cine EI est un mode pour la prise de vue à une sensibilité de base sans utiliser le gain afin de maximiser la performance du capteur d'image. La luminosité est ajustée à l'aide de l'éclairage et du filtre ND afin d'ajuster la quantité de lumière qui atteint le capteur d'image. Pour plus de détails sur Exposure Index (EI), consultez « Modification de la distribution de zones sombres et lumineuses dans une image enregistrée ».

Rubrique associée

- Modification de la distribution de zones sombres et lumineuses dans une image enregistrée

5-041-957-24(1) Copyright 2022 Sony Corporation

Réglage de la sensibilité de base

Vous pouvez régler la sensibilité de base avant de commencer à ajuster la luminosité.

Lorsque [Shooting Mode] est réglé sur [Custom]

Appuyez sur la touche [ISO/Gain] dans le panneau de configuration de base de la caméra et réglez [Base Sensitivity] dans le panneau de réglage ISO/Gain sur [High] ou [Low].
Sélectionnez [Low] dans des conditions d'éclairage normales et sélectionnez [High] dans des conditions d'éclairage faibles.

Écran lorsque [AGC] est désactivé

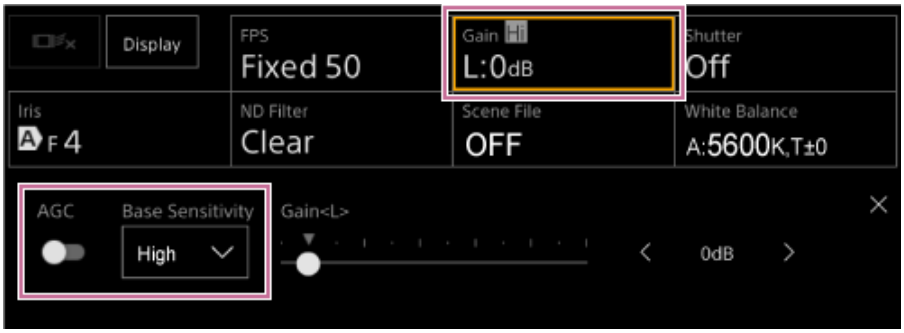

Écran lorsque [AGC] est activé

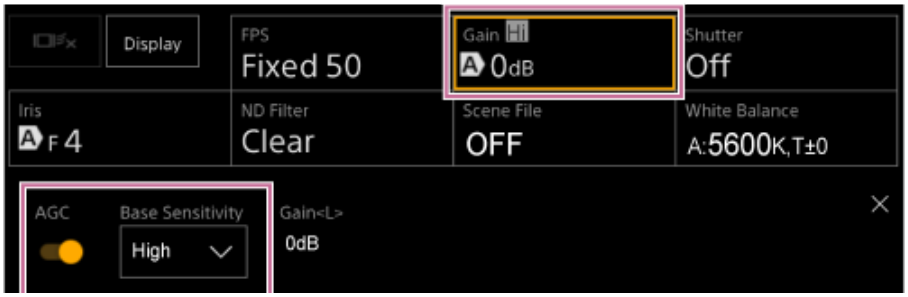

Lorsque [Shooting Mode] est réglé sur [Flexible ISO] ou [Cine EI]

Appuyez sur la touche [Base ISO/Exposure Index] dans le panneau de configuration de base de la caméra et réglez [Base ISO] dans le panneau de réglage Base ISO/Exposure Index sur [ISO 12800] ou [ISO 800].
Sélectionnez [ISO 800] dans des conditions d'éclairage normales et sélectionnez [ISO 12800] dans des conditions d'éclairage faibles.

Astuce

- Vous pouvez également régler ceci sur l'onglet (Main) dans le panneau de commande de la caméra.
- Peut également être réglé à l'aide de [Shooting] > [ISO/Gain/EI] > [Base Sensitivity] ou [Base ISO] dans le menu de la caméra.
- Vous pouvez également attribuer [Base ISO/Sensitivity] à une touche personnalisable.
- En mode de prise de vue [Cine EI Quick], la sensibilité de base est automatiquement réglée en fonction du réglage [Exposure Index].

5-041-957-24(1) Copyright 2022 Sony Corporation

Réglage du niveau cible pour le réglage automatique de la luminosité

Le niveau cible pour le réglage de la luminosité se règle à l'aide du curseur [AE Level] dans le panneau de commande de la caméra.

1. **Appuyez sur l'onglet (Main) dans le panneau de commande de la caméra.**

   Si le curseur [AE Level] n'est pas affiché, sélectionnez l'une des deux touches de sélection de fonction du curseur et sélectionnez le curseur [AE Level] dans la liste.

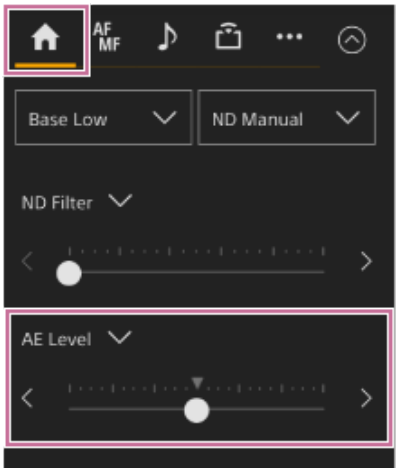

   Le curseur [AE Level] apparaît.

2. **Réglez le niveau cible à l'aide du curseur.**

   Déplacez le bouton du curseur sur la gauche pour rendre l'image plus sombre. Déplacez le bouton du curseur sur la droite pour rendre l'image plus lumineuse.

Astuce

- Peut également être réglé à l'aide de [Shooting] > [Auto Exposure] > [Level] dans le menu de la caméra.

5-041-957-24(1) Copyright 2022 Sony Corporation

Réglage automatique du diaphragme

Vous pouvez ajuster la luminosité automatiquement en fonction du sujet. Un objectif compatible est requis.

1. **Si un objectif avec commutateur Auto Iris est fixé, placez le commutateur sur AUTO.**

2. **Appuyez sur la touche [Iris] dans le panneau de configuration de base de la caméra.**

   Le cadre de la touche [Iris] devient orange.

   Le panneau de réglage de Iris apparaît.

3. **Faites glisser le commutateur [Auto] à la position de droite pour l'activer.**

   Le diaphragme passe en mode de réglage automatique. La valeur de réglage automatique du diaphragme s'affiche sur le côté droit du commutateur.

Note

- Le diaphragme peut être ajusté automatiquement sur un objectif monté en A.

Astuce

- Vous pouvez également attribuer [Auto Iris] à une touche personnalisable.

5-041-957-24(1) Copyright 2022 Sony Corporation

Réglage manuel du diaphragme

Vous pouvez ajuster la luminosité manuellement.

1. **Si un objectif avec commutateur Auto Iris est fixé, placez le commutateur sur AUTO.**

Note

- Quand le commutateur Auto Iris de l'objectif est réglé sur MANUAL, les fonctions [Auto Iris] et [Push Auto Iris] de l'appareil n'ont aucun effet. Les réglages manuels du diaphragme sur l'appareil n'ont aucun effet.

2. **Appuyez sur la touche [Iris] dans le panneau de configuration de base de la caméra.**

Le cadre de la touche [Iris] devient orange.

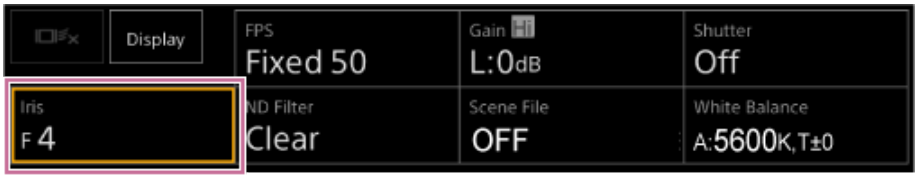

Le panneau de réglage de Iris apparaît.

3. **Faites glisser le commutateur [Auto] à la position de gauche pour le désactiver.**

Le diaphragme commute sur le mode de réglage manuel.

4. **Ajustez le diaphragme à l'aide du curseur [Iris] ou des touches de réglage [Iris].**

Astuce

- Les paramètres du curseur et de la touche de réglage sont liés.
- Vous pouvez également attribuer le diaphragme au curseur dans l'onglet (Main) dans le panneau de commande de la caméra.

Pour ajuster le diaphragme automatiquement et temporairement

Vous pouvez également appuyer sur la touche [Push Auto] dans le panneau de réglage de Iris pour ajuster le diaphragme automatiquement lorsque la touche est enfoncée.

Astuce

- Appuyez sur la touche personnalisable à laquelle la fonction [Push Auto Iris] est attribuée pour ajuster le diaphragme automatiquement lorsque la touche est enfoncée.
  Le diaphragme revient en mode manuel quand vous relâchez la touche.

5-041-957-24(1) Copyright 2022 Sony Corporation

Réglage automatique du gain

Vous pouvez ajuster la luminosité automatiquement à l'aide du réglage du gain lorsque [Shooting Mode] est réglé sur [Custom] ou [Flexible ISO].

1. **Réglez [Project] > [Shooting Mode] sur [Custom] dans le menu Web ou le menu de la caméra.**

2. **Appuyez sur la touche [ISO/Gain] dans le panneau de configuration de base de la caméra.**

   Le cadre de la touche [ISO/Gain] devient orange.

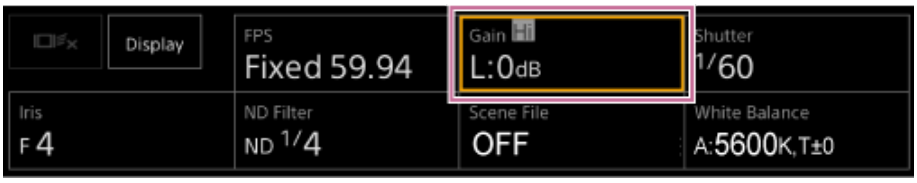

   Le panneau de réglage de ISO/Gain apparaît.

3. **Faites glisser le commutateur [AGC] à la position de droite pour l'activer.**

   Le gain commute sur le mode de réglage automatique. La valeur du gain ajusté automatiquement s'affiche sur le côté droit du commutateur.

Astuce

- Vous pouvez également effectuer la même action en réglant [Shooting] > [Auto Exposure] > [AGC] sur [On] dans le menu de la caméra.
- Vous pouvez également attribuer [AGC] à une touche personnalisable.

5-041-957-24(1) Copyright 2022 Sony Corporation

Réglage manuel du gain

Vous pouvez ajuster la luminosité manuellement à l'aide du réglage du gain lorsque [Shooting Mode] est réglé sur [Custom] ou [Flexible ISO].
Vous pouvez surveiller le gain lorsque vous souhaitez ajuster l'exposition tout en utilisant un réglage de diaphragme fixe ou lorsque vous souhaitez éviter que le gain n'augmente à cause de l'AGC.

1. **Réglez [Project] > [Shooting Mode] sur [Custom] dans le menu Web ou le menu de la caméra.**

2. **Appuyez sur la touche [ISO/Gain] dans le panneau de configuration de base de la caméra.**

   Le cadre de la touche [ISO/Gain] devient orange.

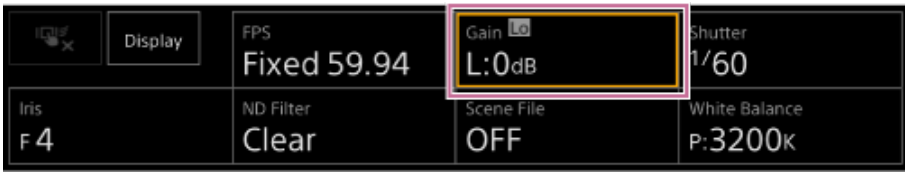

   Le panneau de réglage de ISO/Gain apparaît.

3. **Faites glisser le commutateur [AGC] à la position de gauche pour le désactiver.**

   Le gain commute sur le mode de réglage manuel.

4. **Ajustez le gain à l'aide du curseur [ISO/Gain] ou des touches de réglage [ISO/Gain].**

Astuce

- Les paramètres du curseur et de la touche de réglage sont liés.

Pour ajuster le gain manuellement et temporairement

Vous pouvez également ajuster le gain temporairement en attribuant [ISO/Gain] à une touche de sélection de fonction du curseur dans l'onglet (Main) dans le panneau de commande de la caméra et à l'aide du curseur.
Cela est utile lorsque vous souhaitez régler l'exposition d'un seul incrément sans changer la profondeur de champ.
Le résultat du réglage retourne à la valeur prédéfinie configurée à l'aide de [ISO/Gain<L>] après avoir effectué l'une des opérations suivantes.

- Changer les éléments de réglage ISO/Gain
- Commuter la sensibilité de base
- Régler le commutateur AGC sur la position ON
- Mettre en veille l'alimentation de l'appareil

Pour ajuster le gain manuellement et temporairement à l'aide d'une touche personnalisable

Appuyez sur la touche personnalisable à laquelle la fonction [Push AGC] est attribuée pour ajuster le gain automatiquement lorsque la touche est enfoncée.
Le gain revient en mode manuel quand vous relâchez la touche.
Le résultat du réglage retourne à la valeur prédéfinie configurée à l'aide de [ISO/Gain<L>] après avoir effectué l'une des opérations suivantes.

- Changer les éléments de réglage ISO/Gain
- Commuter la sensibilité de base
- Régler le commutateur AGC sur la position ON
- Mettre en veille l'alimentation de l'appareil

Note

- Cette fonction ne peut pas être exécutée lorsque [Shooting] > [Iris] > [Bokeh Control] est réglé sur [On] dans le menu de la caméra.

5-041-957-24(1) Copyright 2022 Sony Corporation

Réglage automatique de l'obturateur

Vous pouvez ajuster l'obturateur automatiquement en réponse à la luminosité de l'image.

1. **Appuyez sur la touche [Shutter] dans le panneau de configuration de base de la caméra.**

   Le cadre de la touche [Shutter] devient orange.

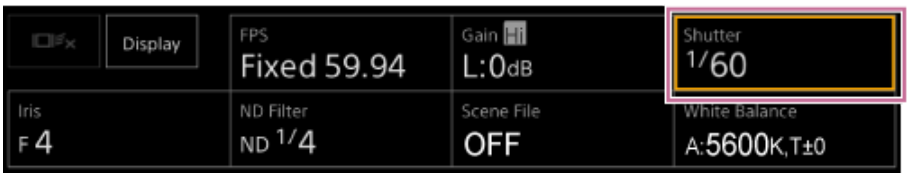

   Le panneau de réglage de Shutter apparaît.

2. **Appuyez sur la touche [Shutter Type] et sélectionnez [Auto] dans la liste.**

Astuce

- Vous pouvez également effectuer la même action en réglant [Shooting] > [Auto Exposure] > [Auto Shutter] sur [On] dans le menu de la caméra.
- Vous pouvez également attribuer [Auto Shutter] à une touche personnalisable.

5-041-957-24(1) Copyright 2022 Sony Corporation

Réglage manuel de l'obturateur

Vous pouvez ajuster l'obturateur manuellement.

1. **Appuyez sur la touche [Shutter] dans le panneau de configuration de base de la caméra.**

   Le cadre de la touche [Shutter] devient orange.

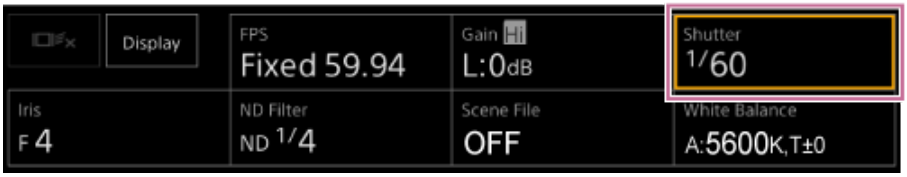

   Le panneau de réglage de Shutter apparaît.

2. **Appuyez sur la touche [Shutter Type] et sélectionnez [Speed] dans la liste.**

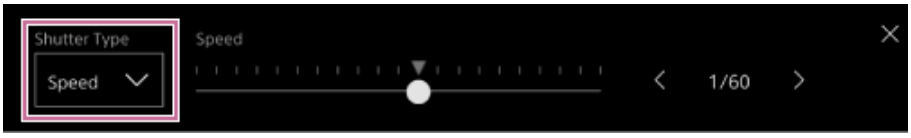

3. **Ajustez l'obturateur à l'aide du curseur [Speed] ou des touches de réglage [Speed].**

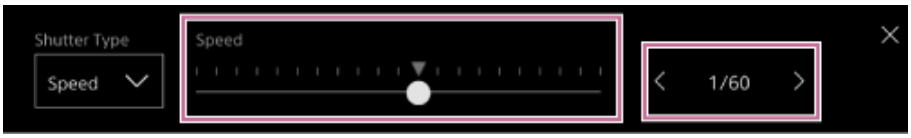

   Pour ajuster la durée d'exposition afin qu'elle corresponde à l'intervalle d'image, sélectionnez [Off] à l'étape 2. Vous pouvez également régler une valeur fixe à l'aide de [ECS] (fréquence) ou l'ajuster automatiquement à l'aide de [Auto].
   Exemple : réglage à l'aide de [ECS] (fréquence)

Astuce

- Les paramètres du curseur et de la touche de réglage sont liés.
- Pour utiliser [Angle] au lieu de [Speed] ou [Off], réglez [Shooting] > [Shutter] > [Mode] sur [Angle] dans le menu de la caméra.

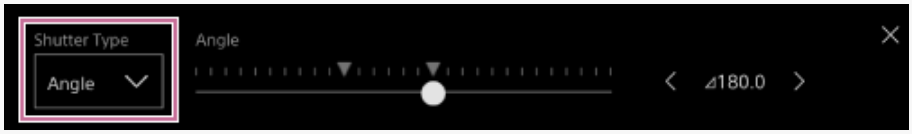

5-041-957-24(1) Copyright 2022 Sony Corporation

À propos du filtre ND

Lorsque l'éclairage est trop fort, vous pouvez régler la luminosité appropriée en changeant le filtre ND.
Lorsque vous filmez un sujet lumineux, une fermeture trop importante du diaphragme peut provoquer un flou de diffraction, qui crée une image commençant à perdre sa netteté (phénomène typique des caméras). Vous pouvez supprimer cet effet pour obtenir de meilleurs résultats de prise de vue en utilisant le filtre ND.
Cet appareil comporte les modes de filtre ND suivants.

Mode prédéfini

- Consultez « Réglage en mode prédéfini ».

Mode variable (réglage automatique)

- Consultez « Réglage automatique en mode variable ».

Mode variable (réglage manuel)

- Consultez « Réglage manuel en mode variable ».

Rubrique associée

- Réglage en mode prédéfini
- Réglage automatique en mode variable
- Réglage manuel en mode variable

5-041-957-24(1) Copyright 2022 Sony Corporation

Réglage en mode prédéfini

Vous pouvez sélectionner trois valeurs de transmittance de filtre ND au préalable et les commuter rapidement lors de la prise de vue.

1. **Réglez [Shooting] > [ND Filter] > [Mode] sur [Preset] dans le menu de la caméra.**

2. **Appuyez sur la touche [ND Filter] dans le panneau de configuration de base de la caméra.**

   Le cadre de la touche [ND Filter] devient orange.

   Le panneau de réglage de ND Filter apparaît.

3. **Appuyez sur la touche [ND Filter] et sélectionnez l'un des éléments suivants dans la liste.**

   [Clear] : pas de filtre ND.
   [Preset1] : transmittance définie par [Shooting] > [ND Filter] > [Preset1] dans le menu de la caméra.
   [Preset2] : transmittance définie par [Shooting] > [ND Filter] > [Preset2] dans le menu de la caméra.
   [Preset3] : transmittance définie par [Shooting] > [ND Filter] > [Preset3] dans le menu de la caméra.

   Lorsqu'un des réglages de [Preset1] à [Preset3] est sélectionné pour le filtre ND, la valeur de transmittance est affichée à côté du nom du filtre ND.

Astuce

- Lorsqu'une touche personnalisable à laquelle est attribué [ND Filter Position] est enfoncée, le filtre ND change suivant la séquence [Clear] → [Preset1] → [Preset2] → [Preset3] → [Clear].

5-041-957-24(1) Copyright 2022 Sony Corporation

Réglage automatique en mode variable

Vous pouvez activer l'ajustement d'exposition automatique à l'aide du filtre ND.

1. **Réglez [Shooting] > [ND Filter] > [Mode] sur [Variable] dans le menu de la caméra.**

2. **Appuyez sur la touche [ND Filter] dans le panneau de configuration de base de la caméra.**

   Le cadre de la touche [ND Filter] devient orange.

   Le panneau de réglage de ND Filter apparaît.

3. **Appuyez sur la touche [ND Filter] et sélectionnez [Auto] dans la liste.**

   La valeur de transmittance du filtre ND réglé automatiquement s'affiche à côté de la touche [ND Filter].

Note

- Lorsque le filtre ND est basculé sur ou depuis [Clear] lors de la prise de vue, le cadre de filtre ND s'affiche sur l'image et le son de fonctionnement est inclus dans l'audio.

Astuce

- Vous pouvez également attribuer [Auto ND Filter] à une touche personnalisable et appuyer sur la touche pour commuter entre [Auto] et [Manual].

5-041-957-24(1) Copyright 2022 Sony Corporation

Réglage manuel en mode variable

Vous pouvez effectuer un ajustement manuel de l'exposition à l'aide du filtre ND.

1. **Réglez [Shooting] > [ND Filter] > [Mode] sur [Variable] dans le menu de la caméra.**

2. **Appuyez sur la touche [ND Filter] dans le panneau de configuration de base de la caméra.**

   Le cadre de la touche [ND Filter] devient orange.

   Le panneau de réglage de ND Filter apparaît.

3. **Appuyez sur la touche [ND Filter] et sélectionnez [Manual] dans la liste.**

4. **Ajustez la transmittance du filtre ND à l'aide du curseur [ND Filter] ou des touches de réglage [ND Filter].**

Astuce

- Les paramètres du curseur et de la touche de réglage sont liés.
- Vous pouvez également ajuster le filtre ND sur l'onglet (Main) dans le panneau de commande de la caméra.

Pour ajuster automatiquement et temporairement

Vous pouvez attribuer [Push Auto ND] à une touche personnalisable, et activer de manière temporaire Auto ND Filter lorsque la touche est enfoncée. Le filtre ND automatique sera de nouveau réglé sur off si vous relâchez la touche.
Réglez le filtre ND sur [Manual].

Note

- Lorsque le filtre ND est basculé sur ou depuis [Clear] lors de la prise de vue, le cadre de filtre ND s'affiche sur l'image et le son de fonctionnement est inclus dans l'audio.

Astuce

- Vous pouvez également attribuer [ND Filter Position] à une touche personnalisable et appuyer sur la touche pour commuter entre [Manual] et [Clear].
- Vous pouvez également appuyer sur la touche [Push Auto] dans le panneau de réglage de ND Filter pour activer Auto ND Filter lorsque la touche est enfoncée.

5-041-957-24(1) Copyright 2022 Sony Corporation

Écran de réglage de la balance des blancs

Vous pouvez ajuster la balance des blancs à l'aide de l'écran d'opération en direct pour obtenir une balance des blancs qui rend l'image plus naturelle.

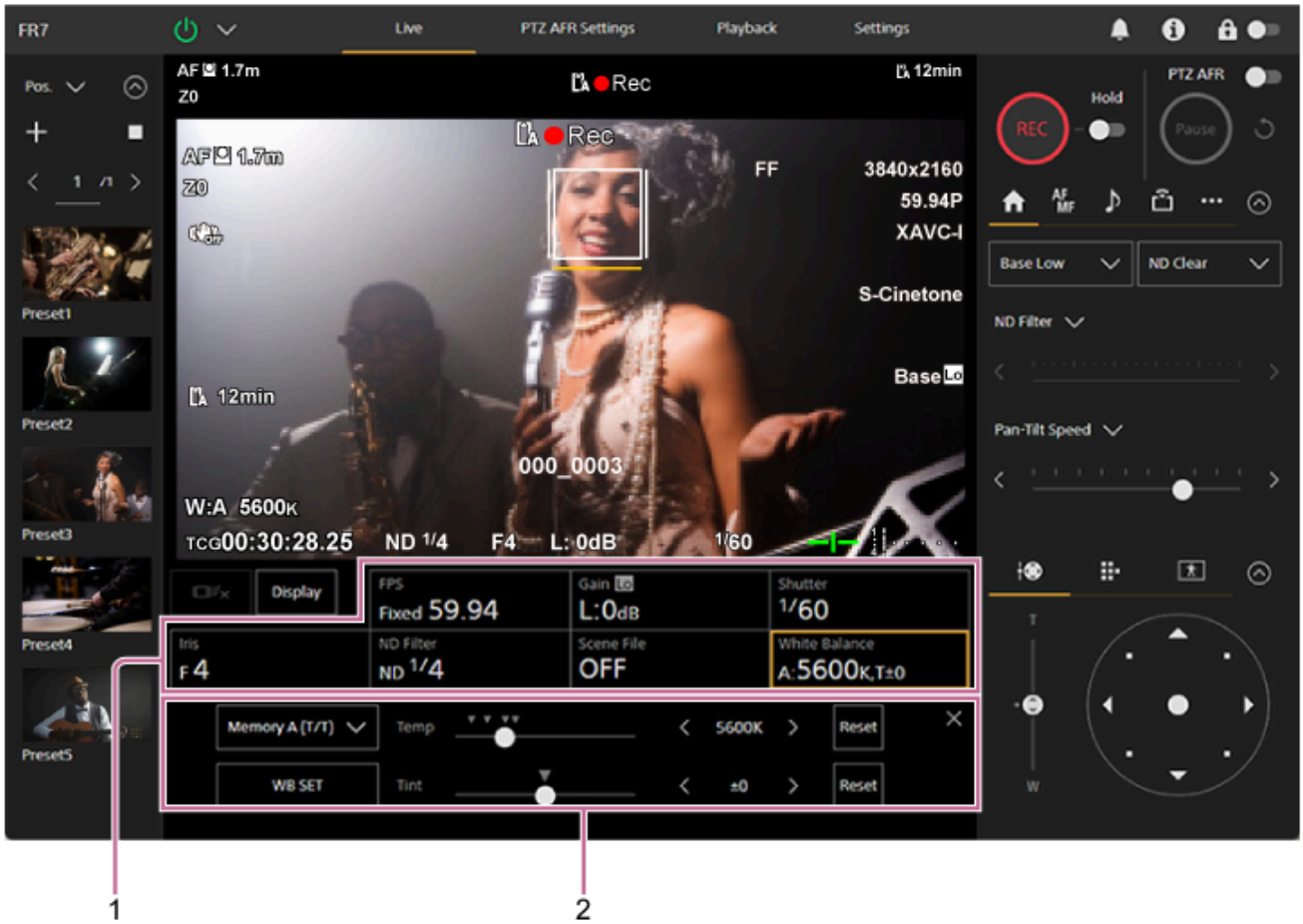

1. **Panneau de configuration de base de la caméra**

2. **Panneau de réglage de configuration de base de la caméra**
   Affiche le panneau de réglage pour les éléments de configuration sélectionnés dans le panneau de configuration de base de la caméra.

5-041-957-24(1) Copyright 2022 Sony Corporation

Réglage automatique de la balance des blancs

Vous pouvez obtenir une balance des blancs ajustée à tout moment à l'aide de ATW (balance des blancs à suivi automatique). Lorsque ATW est activé, la balance des blancs est automatiquement ajustée quand la température de couleur de la source de lumière change.

1. **Appuyez sur la touche [White Balance] dans le panneau de configuration de base de la caméra.**

   Le cadre de la touche [White Balance] devient orange.

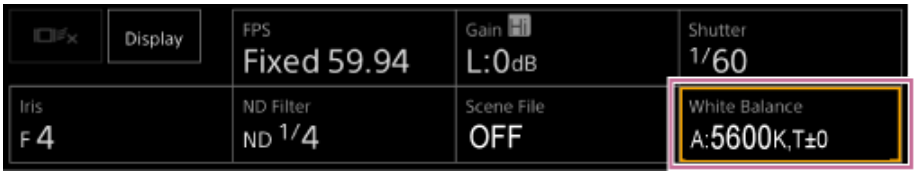

   Le panneau de réglage de White Balance apparaît.

2. **Appuyez sur la touche [White Mode] et sélectionnez [ATW] dans la liste.**

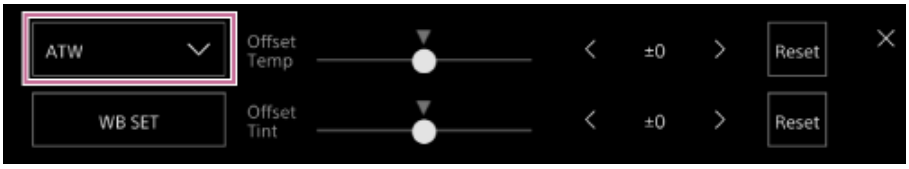

Note

- L'ATW ne peut pas être utilisé lorsque [Shooting Mode] est réglé sur [Cine EI] ou [Cine EI Quick].
- Il peut ne pas être possible de s'ajuster sur la couleur appropriée à l'aide d'ATW, en fonction des conditions d'éclairage et de sujet. Exemples :
  - Quand une couleur unique domine le sujet, comme par exemple le ciel, la mer, la terre ou des fleurs.
  - Quand la température de couleur est extrêmement élevée ou faible.
- Si la vitesse de suivi automatique de l'ATW est lente ou que l'effet approprié ne peut pas être obtenu, appuyez sur la touche [WB SET] pour utiliser la balance des blancs automatique.

Astuce

- Vous pouvez sélectionner la vitesse de réaction lors du mode ATW parmi cinq incréments (1, 2, 3, 4, 5) à l'aide de [Shooting] > [White Setting] > [ATW Speed] dans le menu de la caméra. Plus le nombre est bas, plus la vitesse de réponse sera rapide.
- Vous pouvez geler le réglage de la balance des blancs actuel en attribuant la fonction [ATW Hold] à une touche personnalisable et en appuyant sur la touche personnalisable pour mettre temporairement le mode ATW en pause pendant le mode ATW.

5-041-957-24(1) Copyright 2022 Sony Corporation

Réglage manuel de la balance des blancs

Vous pouvez ajuster manuellement la balance des blancs.

1. **Appuyez sur la touche [White Balance] dans le panneau de configuration de base de la caméra.**

   Le cadre de la touche [White Balance] devient orange.

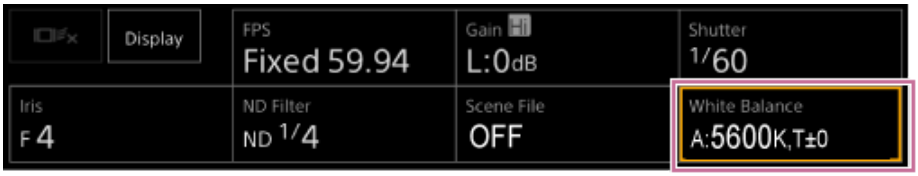

   Le panneau de réglage de White Balance apparaît.

2. **Appuyez sur la touche [White Mode] et sélectionnez l'un des éléments suivants dans la liste.**

   [Memory A (T/T)]

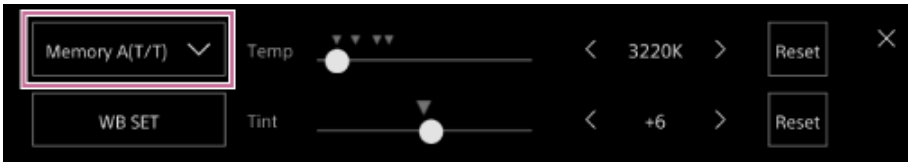

   [Memory A (R/B)]

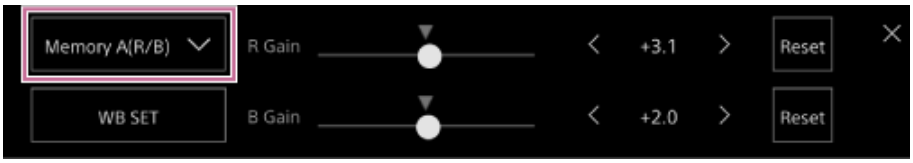

   [Preset]

3. **Réglez la balance des blancs à l'aide des curseurs ou des touches de réglage.**

   Astuce

   - Les paramètres du curseur et de la touche de réglage sont liés.
   - La différence entre [Memory A (T/T)] et [Memory A (R/B)] est que l'axe d'ajustement est différent, mais les résultats d'ajustement sont liés.

   Pour [Memory A (T/T)]
   Ce mode ajuste la balance des blancs sauvegardée dans la mémoire A en ajustant la température de couleur (Temp) et Tint.
   Vous pouvez régler la température de couleur par incréments de 20 K dans une plage de 2000 K à 5600 K. Vous pouvez définir les valeurs supérieures à 5600 K à des intervalles égaux à la quantité de changement de couleur (mired) de 5580 K à 5600 K.
   Appuyer sur la touche [Reset] sur le côté droit de [Temp] ou [Tint] restaure le réglage correspondant à la valeur par défaut.
   Pour [Memory A (R/B)]
   Ce mode ajuste la balance des blancs sauvegardée dans la mémoire A en ajustant R Gain et B Gain.
   Appuyer sur la touche [Reset] restaure le réglage de gain correspondant à la valeur par défaut.
   Pour [Preset]
   Ce mode ajuste la température de couleur sur une valeur préréglée.
   Vous pouvez régler la valeur par incrément à 100 K.

En mode prédéfini, vous pouvez également attribuer [Preset White Select] à une touche personnalisable, et appuyer sur la touche pour passer à une valeur prédéfinie préconfigurée.
[Custom] : 3200 K → 4300 K → 5600 K → 6300 K → 3200 K…
[Flexible ISO], [Cine EI], [Cine EI Quick] : 3200 K → 4300 K → 5500 K → 3200 K…

5-041-957-24(1) Copyright 2022 Sony Corporation

Exécution automatique de la balance des blancs

En mode de mémoire A, la balance des blancs à sauvegarder est ajustée automatiquement.

1. **Appuyez sur la touche [White Balance] dans le panneau de configuration de base de la caméra.**

   Le cadre de la touche [White Balance] devient orange.

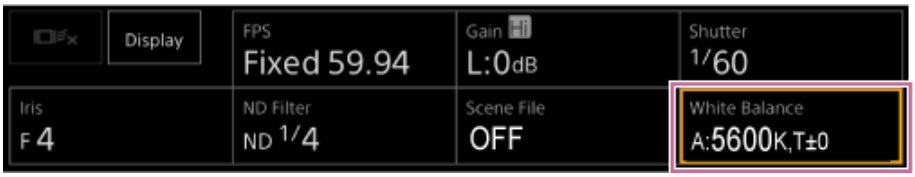

   Le panneau de réglage de White Balance apparaît.

2. **Appuyez sur la touche [White Mode] et sélectionnez [Memory A (T/T)] ou [Memory A (R/B)] dans la liste.**

   [Memory A (T/T)]

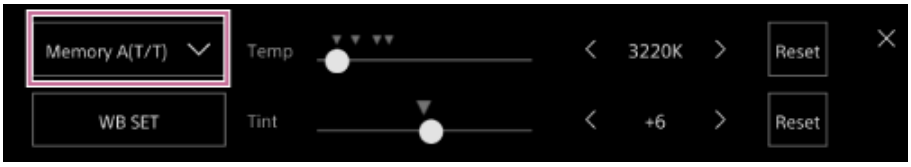

   [Memory A (R/B)]

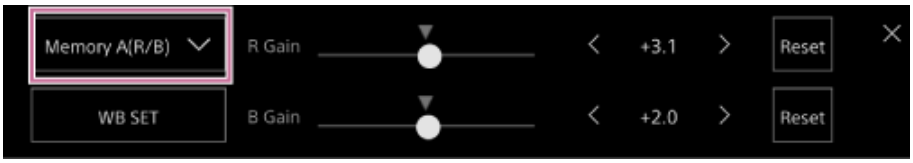

3. **Placez une feuille de papier blanc (ou tout autre objet) dans un lieu présentant la même source et les mêmes conditions de lumière que le sujet, puis effectuez un zoom avant sur le papier pour montrer la zone blanche sur l'écran.**

4. **Réglez la luminosité.**

   Ajustez le diaphragme à l'aide de la procédure indiqué dans « Réglage manuel du diaphragme ».

5. **Appuyez sur la touche [WB SET] sur le panneau de réglage de la balance des blancs.**

   [Memory A (T/T)]

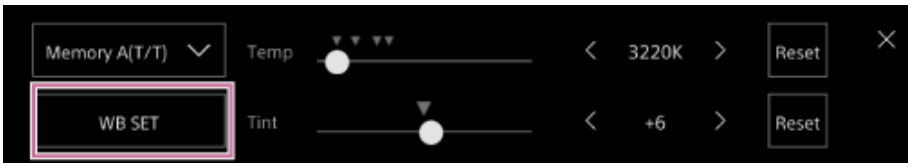

   [Memory A (R/B)]

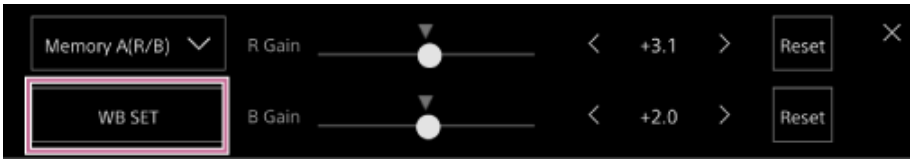

> Si la balance des blancs automatique est utilisée en mode mémoire, le résultat du réglage automatique est sauvegardé dans la mémoire A.

Note

- Si l'ajustement échoue, un message d'erreur s'affiche sur l'écran pendant environ trois secondes. Si le message d'erreur persiste après plusieurs tentatives de réglage de l'équilibre des blancs, contactez votre technicien Sony.

Astuce

- Vous pouvez également l'utiliser en mode ATW. Vous pouvez l'utiliser lorsque vous souhaitez ajuster rapidement la balance des blancs pendant l'opération ATW. Après ajustement, le mode revient à l'opération ATW normale.

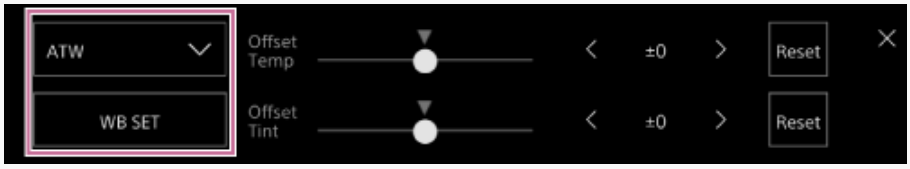

Rubrique associée

- Réglage manuel du diaphragme

5-041-957-24(1) Copyright 2022 Sony Corporation

Écran de configuration audio

Vous pouvez configurer le niveau audio à enregistrer par l'appareil à l'aide de l'écran d'opération en direct de l'application Web. Configurez les commutateurs sur le bloc de connecteur de l'appareil et configurez l'audio à l'aide du menu de la caméra ou du menu Web.

1. **Panneau de commande de la caméra – onglet ♪ (Audio)**

5-041-957-24(1) Copyright 2022 Sony Corporation

Sélection du dispositif d'entrée audio

Réglez les commutateurs suivants en fonction du dispositif connecté au connecteur AUDIO IN.

1. **Lorsqu'un microphone est connecté, réglez le commutateur SETUP 2 sur le bloc de connecteur à l'arrière de l'appareil.**

   CH-1 et CH-2 ont des réglages communs.

Réglage	Description
OFF (par défaut)	Sélectionnez lorsque vous utilisez un microphone dynamique ou d'un microphone alimenté par batterie. Éteint l'alimentation fantôme +48 V et définit l'entrée LINE ou MIC comme source audio CH-1 et CH-2.
ON	Sélectionnez lorsque vous utilisez un microphone compatible avec une alimentation fantôme +48 V. Allume l'alimentation fantôme +48V et définit le microphone compatible avec l'alimentation fantôme comme source audio CH-1 et CH-2.

2. **Réglez le type de dispositif connecté à l'aide de [Audio] > [Audio Input] > [AUDIO IN Select] dans le menu de la caméra.**

3. **Sélectionnez l'entrée audio à l'aide de [Audio] > [Audio Input] > [CH1 Input Select] sur [CH4 Input Select] dans le menu Web ou le menu de la caméra.**

Note

- L'audio n'est pas enregistré en mode Interval Rec ou en mode Slow & Quick Motion.

5-041-957-24(1) Copyright 2022 Sony Corporation

Réglage automatique du niveau d’enregistrement audio

Réglez le canal pour lequel vous souhaitez ajuster le niveau d’enregistrement audio automatiquement sur [Auto] sur la page [Audio] dans le menu Web, ou à l’aide de [Audio] > [Audio Input] > [CH1 Level Control] sur [CH4 Level Control] dans le menu de la caméra. Les canaux spécifiés pour le réglage automatique sont indiqués par une icône (Auto) à côté des canaux correspondants dans l’onglet (Audio) de l’écran d’opération en direct.

5-041-957-24(1) Copyright 2022 Sony Corporation

Réglage manuel du niveau d'enregistrement audio

Vous pouvez ajuster le niveau d'enregistrement audio manuellement.

1. **Réglez le canal pour lequel vous souhaitez ajuster le niveau d'enregistrement audio manuellement sur [Manual] sur la page [Audio] du menu Web, ou à l'aide de [Audio] > [Audio Input] > [CH1 Level Control] sur [CH4 Level Control] dans le menu de la caméra.**

2. **Appuyez sur l'onglet ♪ (Audio) dans le panneau de commande de la caméra.**

3. **Sur l'écran [Audio] du panneau de commande de la caméra, réglez le niveau d'enregistrement audio à l'aide du curseur ou des touches de réglage pour le canal dont vous souhaitez régler le niveau d'enregistrement audio manuellement.**

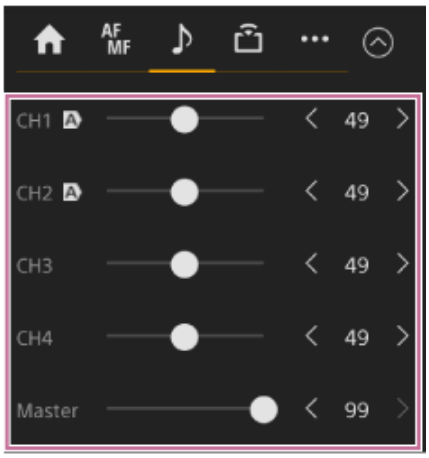

Note

- Les canaux pour lesquels une icône Ⓐ (Auto) s'affiche sont réglés automatiquement. Les modifications des valeurs à l'aide du curseur ou des touches ne sont pas appliquées à l'audio enregistré.

Astuce

- Les paramètres du curseur et de la touche de réglage de chaque rangée sont liés.
- Vous pouvez vérifier le niveau d'entrée audio en temps réel à l'aide de l'affichage du vumètre audio sur l'écran de prise de vue.

5-041-957-24(1) Copyright 2022 Sony Corporation

Utilisation du menu Direct

Vous pouvez vérifier l'état et les réglages de l'appareil affichés en superposition sur l'image de la caméra et sélectionnez et changez les réglages à l'aide des touches de commande GUI ou de la télécommande infrarouge.
Les éléments suivants peuvent être configurés.
[Face/Eye Detection AF]
[SteadyShot]
[White Mode]
[Color Temp]
[Scene File]
[ND Filter Position]
[Auto ND Filter]
Valeur de [ND Filter]
[Auto Iris]
Valeur de [Iris]
[AGC]
Valeur de [Gain]
Valeur de [ISO]
[Exposure Index]
[Shutter Type]
[Auto Shutter]
Valeur de [Shutter]
[Auto Exposure Mode]
[Auto Exposure Level]
[S&Q Motion] et [Frame Rate]

1. **Appuyez sur une touche personnalisable à laquelle est attribuée [Direct Menu] sur la télécommande infrarouge.**

   La touche [Direct Menu] est attribuée à la touche personnalisable 1 par défaut.
   Sur l'écran, vous pouvez uniquement sélectionner avec le curseur orange les éléments pouvant être configurés à l'aide du menu direct.

2. **Déplacez le curseur sur l'élément que vous souhaitez régler à l'aide des touches fléchées dans le panneau de commande GUI et appuyez sur la touche [Set].**

   Un menu s'affiche ou l'élément s'affiche sur un arrière-plan blanc.

3. **Sélectionnez un réglage à l'aide des touches fléchées et appuyez sur la touche [Set].**

   Le menu ou l'arrière-plan blanc disparaît et le nouveau réglage s'affiche avec un curseur orange.
   Appuyez à nouveau sur la touche personnalisable à laquelle la fonction de menu direct est affectée ou attendez 3 secondes sans réaliser d'action pour quitter le menu direct.

Astuce

- Vous pouvez également exécuter la même fonction à l'aide d'une touche attribuable et du panneau de commande GUI de l'application Web.

5-041-957-24(1) Copyright 2022 Sony Corporation

Touches personnalisables

Il y a dix touches personnalisables dans l'application Web de l'appareil auxquelles vous pouvez attribuer des fonctions.
Les touches personnalisables sont affichées sur l'écran des opérations en direct et sur l'écran d'opération de lecture.

Note

- La liste des touches personnalisables ne s'affiche pas lors de la configuration des réglages dans le panneau d'opération de base de la caméra de l'écran d'opération en direct. Pour terminer l'opération, appuyez sur la touche [X] en haut à droite sur le panneau de réglage.

Les fonctions suivantes sont attribuées aux touches par défaut.
Touche 1 : [Direct Menu]
Touche 2 : [Focus Setting]
Touche 3 : [Rec Review]

- Les touches de 1 à 3 sont équivalentes aux touches numérotées sur la télécommande infrarouge fournie.

Touche 4 : [Push Auto ND]
Touche 5 : [Crop Select]
Touche 6 : [Marker]
Touche 7 : [Video Signal Monitor]
Touche 8 : [Clip Flag OK]
Touche 9 : [Color Bars]
Touche Focus Hold : [Focus Hold]

- La touche Focus Hold est équivalente à la touche Focus Hold sur un objectif à monture E.

Pour changer une fonction de touche

Utilisez [Project] > [Assignable Button] dans le menu de la caméra.
Lorsque vous changer une attribution, l'affichage de la liste des touches personnalisables change.
Pour plus de détails sur les fonctions des touches personnalisables, consultez « Assignable Button » dans « Menu de la caméra et réglages détaillés ».

Rubrique associée

- Assignable Button

5-041-957-24(1) Copyright 2022 Sony Corporation

Ralenti et accéléré

Quand le format d'enregistrement est réglé sur les valeurs suivantes, vous pouvez spécifier différentes valeurs pour la fréquence d'images de prise de vue et la fréquence d'images de lecture.
Le tableau suivant indique les fréquences d'images configurables.

Fréquence de système : 59.94/50/29.97/25/23.98, mode Imager Scan : FF

Codec	Format vidéo	Fréquences d'images configurables
RAW	3840×2160P	1–60, 100, 120
RAW & XAVC-I	3840×2160P	1–60, 100, 120
XAVC-I	4096×2160P	1–60
	3840×2160P	1–60, 100, 120
	1920×1080P	1–60, 100, 120, 150, 180, 200, 240
XAVC-L	3840×2160P	1–60, 100, 120
	1920×1080P	1–60, 100, 120, 150, 180, 200, 240

Fréquence de système : 59.94/50/29.97/25/23.98, mode Imager Scan : S35

Codec	Format vidéo	Fréquences d'images configurables
XAVC-I	1920×1080P	1–60, 100, 120
XAVC-L	1920×1080P	1–60, 100, 120

Fréquence de système : 24, mode Imager Scan : FF

Codec	Format vidéo	Fréquences d'images configurables
XAVC-I	4096×2160P	1–60

Note

- Le mode Slow & Quick Motion ne peut pas être réglé pendant l'enregistrement, la lecture ou pendant l'affichage de l'écran de miniatures.
- L'enregistrement audio n'est pas pris en charge en mode ralenti et accéléré.
- La fonction de diaphragme automatique et la fonction d'obturation automatique sont désactivées en mode Slow & Quick Motion.
- La mise au point automatique présente les limites suivantes en mode Slow & Quick Motion.
  - Limites dues au modèle d'objectif, à la fréquence du système et à la fréquence d'images de prise de vue

Objectif Sony	Fréquence du système	AF disponible
Autre que SEL16F28	–	7 fps ou plus pris en charge
SEL16F28	59.94/29.97/23.98	30, 60, 120, 240 fps pris en charge
	50.00/25.00	25, 50, 100, 200 fps pris en charge
	24.00	Non pris en charge

- La fonction de mise au point automatique est temporairement désactivée si le diaphragme est réglé sur F18 ou plus.

- Pour plus de détails sur RAW, consultez « Enregistrement d'une vidéo au format RAW ».

Rubrique associée

- Enregistrement d'une vidéo au format RAW

5-041-957-24(1) Copyright 2022 Sony Corporation

Enregistrement de la vidéo par intermittence (Interval Rec)

La fonction d'enregistrement à intervalles vous permet de capturer de la vidéo par intermittence dans la mémoire interne de l'appareil. Cette fonction est un moyen efficace pour la prise de vue de sujets en mouvement lent.
Lorsque vous commencez l'enregistrement, l'appareil enregistre automatiquement un nombre spécifié d'images (Number of Frames) à un intervalle de temps spécifié (Interval Time).

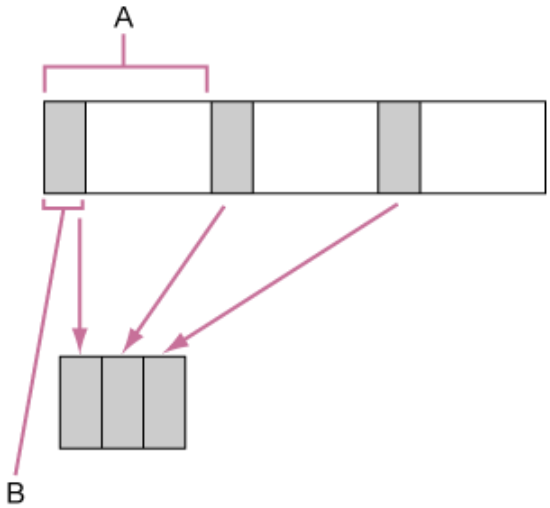

A : intervalle de prise de vue (Interval Time)
B : nombre d'images dans une prise (Number of Frames)

Note

- Il est possible d'utiliser une seule fonction d'enregistrement spéciale, tel que l'enregistrement en mode Interval Rec.
- Si un autre mode d'enregistrement spécial est activé alors que Interval Rec est en cours d'utilisation, ce dernier est automatiquement annulé.
- Le mode Interval Rec est automatiquement activé après avoir modifié les réglages système tel que le format vidéo.
- Les réglages Interval Rec ne peuvent pas être modifiés pendant l'enregistrement ou la lecture ou lorsque l'écran de miniatures s'affiche.

Limitations pendant l'enregistrement

- L'audio n'est pas enregistré.
- Le passage en revue de l'enregistrement (Rec Review) n'est pas possible.

Si l'appareil est mis hors tension pendant l'enregistrement

- Lorsque la source d'alimentation électrique de l'appareil est réglée sur l'état de veille, l'accès au support s'effectue pendant plusieurs secondes pour enregistrer les images sauvegardées dans la mémoire jusqu'à ce moment, puis l'appareil se met automatiquement en état de veille.
- Si le cordon d'alimentation CC est débranché, l'alimentation est coupée à partir de l'adaptateur CA ou que l'alimentation électrique PoE++ est déconnectée, alors les données prises jusqu'à ce point peuvent être perdues (maximum 10 secondes). Veuillez faire preuve de prudence.

Réglage du nombre d'images et de l'intervalle entre les prises

Réglez [Project] > [Interval Rec] > [Setting] sur [On] dans le menu Web, et réglez [Number of Frames] et [Interval Time].
L'appareil quitte le mode Interval Rec lorsqu'il est mis hors tension mais les réglages [Number of Frames] et [Interval Time] sont maintenus. Vous n'aurez pas besoin de les régler de nouveau la fois suivante lorsque vous effectuez une prise de vue en mode Interval Rec.

Astuce

- Ceci peut également être réglé à l'aide de [Project] > [Interval Rec] dans le menu de la caméra.

Démarrage de la prise de vue

Appuyez sur la touche d'enregistrement START/STOP pour démarrer l'enregistrement. « Int●Rec » et « Int●Stby » apparaissent alternativement.

Arrêt de la prise de vue

Arrêtez l'enregistrement.
A la fin de la prise de vue, les données vidéo enregistrées dans la mémoire à ce point sont enregistrées sur le support.
Pour quitter le mode Interval Rec, effectuez l'une des actions suivantes.

- Mettez en veille la source d'alimentation électrique de l'appareil.
- En mode veille de l'enregistrement, réglez [Project] > [Interval Rec] > [Setting] sur [Off].

De même, le mode Interval Rec est automatiquement activé lorsque l'appareil est redémarré.

5-041-957-24(1) Copyright 2022 Sony Corporation

Enregistrement d'images en cache (Picture Cache Rec)

La fonction Picture Cache Rec vous permet de tourner des vidéos à posteriori lorsque vous démarrez l'enregistrement en maintenant une mémoire cache interne d'une durée déterminée lors de la prise de vue.

Réglage de la taille du cache

Réglez [Project] > [Picture Cache Rec] > [Setting] sur [On] dans le menu Web, et réglez la taille du cache à l'aide de [Cache Size].

Réglage [Cache Size]	Durée de cache (approximative)
[Short]	5 secondes
[Medium]	10 secondes
[Long]	20 secondes
[Max]	Valeur maximale pour chaque format d'enregistrement

Note

- La fonction Picture Cache Rec ne peut pas être utilisée en combinaison avec la fonction Interval Rec, l'enregistrement simultané sur 2 fentes ou l'enregistrement proxy. Lorsque Picture Cache Rec est réglé sur On, ces autres modes d'enregistrement spécial sont réglés sur Off.
- Le mode Picture Cache Rec ne peut pas être sélectionné lorsqu'un enregistrement ou Rec Review est en cours.
- Lorsque Picture Cache Rec est réglé sur On, le code temporel est enregistré en mode [Free Run], même s'il est réglé sur [Regen] ou [Rec Run].
- Le réglage [Output Format] ne peut pas être configuré en mode Picture Cache Rec. Si cela se produit, réglez temporairement Picture Cache Rec sur Off, puis modifiez le réglage.

Astuce

- La durée du cache peut être plus courte, selon le format d'enregistrement. Vérifiez le temps affiché dans [Project] > [Picture Cache Rec] > [Cache Rec Time] dans le menu Web.
- Ceci peut également être réglé à l'aide de [Project] > [Picture Cache Rec] dans le menu de la caméra.
- Vous pouvez également commuter [Picture Cache Rec] entre On et Off à l'aide d'une touche personnalisable.

Démarrage de Picture Cache Rec

Lorsque [Picture Cache Rec] est réglé sur On, « ●Cache » (● vert) apparaît.
Lorsque vous appuyez sur la touche d'enregistrement START/STOP, l'enregistrement démarre et la vidéo est inscrite sur les cartes mémoire, en commençant par la vidéo stockée dans la mémoire cache.

Note

- Si vous modifiez le format d'enregistrement ou le look de base, la vidéo dans la mémoire cache stockée jusqu'à présent est effacée, et la mise en cache d'une nouvelle vidéo démarre. Ainsi, il est impossible d'enregistrer des images en mode d'enregistrement de cache d'image avant le changement de format, même si vous commencez immédiatement à enregistrer après avoir changé le format.
- Si Picture Cache Rec est réglé sur On ou Off immédiatement après avoir inséré une carte mémoire, les données de cache peuvent ne pas être enregistrées sur la carte.
- La vidéo est stockée dans la mémoire cache lorsque la fonction Picture Cache Rec est réglée sur On. La vidéo précédant le réglage de la fonction sur On n'est pas mise en cache.
- La vidéo n'est pas stockée dans la mémoire cache tant qu'une carte mémoire est en cours d'accès, comme lors de la lecture, de la fonction Rec Review ou de l'affichage de l'écran des miniatures. Il est impossible d'enregistrer des vidéos en mode d'enregistrement de cache d'image pendant cet intervalle.

Annulation de Picture Cache Rec

Réglez [Project] > [Picture Cache Rec] > [Setting] sur [Off] dans le menu Web ou appuyez sur une touche personnalisable attribuée avec la fonction [Picture Cache Rec].

5-041-957-24(1) Copyright 2022 Sony Corporation

Enregistrement simultané sur les cartes mémoire A et B (2-slot Simul Rec)

Vous pouvez enregistrer simultanément sur la carte mémoire A et la carte mémoire B en réglant [Project] > [Simul Rec] > [Setting] sur [On] dans le menu Web ou le menu de la caméra.

Enregistrement séparé sur la carte mémoire A et la carte mémoire B

Vous pouvez démarrer/arrêter l'enregistrement vers chaque carte mémoire indépendamment à l'aide des touches d'enregistrement START/STOP ou de la touche [2nd Rec START/STOP] de l'onglet ··· (Others).
Par défaut, les deux touches sont réglées pour démarrer/arrêter simultanément l'enregistrement vers les deux cartes mémoire A et B.
Lorsque les touches sont réglées pour contrôler l'enregistrement de différentes cartes mémoire, le contrôle de démarrage/arrêt d'enregistrement [SDI/HDMI Rec Control] suit l'état d'enregistrement du logement A.

Changement de réglage

Réglez les paramètres suivants à l'aide de [Project] > [Simul Rec] > [Rec Button Set] dans le menu de la caméra.

Réglage [Rec Button Set]	Touches et cartes mémoire
Rec Button :<Slot A> <Slot B> 2nd Rec Button : <Slot A> <Slot B>	Démarrez/arrêtez simultanément l'enregistrement vers les cartes mémoire A et B à l'aide de l'une des touches.
Rec Button :<Slot A> 2nd Rec Button : <Slot B>	La touche d'enregistrement START/STOP démarre/arrête l'enregistrement vers la carte mémoire A, et la touche [2nd Rec START/STOP] de l'onglet ··· (Others) démarre/arrête l'enregistrement vers la carte mémoire B.
Rec Button :<Slot B> 2nd Rec Button : <Slot A>	La touche d'enregistrement START/STOP démarre/arrête l'enregistrement vers la carte mémoire B, et la touche [2nd Rec START/STOP] de l'onglet ··· (Others) démarre/arrête l'enregistrement vers la carte mémoire A.

5-041-957-24(1) Copyright 2022 Sony Corporation

Moniteur de signal vidéo

Vous pouvez régler le type de signal vidéo à afficher dans le panneau d'image de la caméra sous forme d'onde, vecteurscope ou histogramme à l'aide de [Monitoring] > [Video Signal Monitor] > [Setting] dans le menu de la caméra.
La ligne orange indique les valeurs réglées de [Level Marker 1] et [Level Marker 2].
Vous pouvez également attribuer la fonction [Video Signal Monitor] à une touche personnalisable.

Affichage de la cible de surveillance

En modes de prises de vue Log, les informations du réglage Color Gamut ou du réglage Monitor LUT s'affichent en haut à droite du moniteur de signal vidéo pour indiquer la cible du moniteur.

5-041-957-24(1) Copyright 2022 Sony Corporation

Balises de plan

Vous pouvez ajouter une balise de plan [OK] à un plan en appuyant sur une touche personnalisable attribuée avec la fonction [Clip Flag OK] et en sélectionnant [Add OK].
Vous pouvez supprimer une balise de plan [OK] en appuyant deux fois sur la touche et en sélectionnant [Delete Clip Flag].

Astuce

- En outre, vous pouvez ajouter une balise de plan à l'aide de [Thumbnail] > [Set Clip Flag] dans le menu de la caméra.
- L'écran des miniatures peut être affiché selon le type de balise de plan (écran des miniatures de plans filtré). Pour plus de détails, consultez « Opérations sur les plans enregistrés » dans « Ecran de miniatures ».

Rubrique associée

- Opérations sur les plans enregistrés

5-041-957-24(1) Copyright 2022 Sony Corporation

Compensation de la respiration

Vous pouvez définir si vous souhaitez effectuer une compensation de la respiration pour l'objectif à l'aide de [Technical] > [Lens] > [Breathing Compensation] dans le menu de la caméra.
Cette fonction corrige le phénomène qui modifie l'angle de vue lorsque la position de mise au point varie.
Lorsque la compensation de la respiration est exécutée, une partie de l'image est recadrée électroniquement pour maintenir un angle de vue constant afin que le phénomène de respiration n'apparaisse pas.

Note

- Lorsque la compensation de la respiration est activée, l'angle de vue et la qualité d'image peuvent être légèrement modifiés.
- Selon l'objectif, il peut être impossible de corriger la modification de l'angle de vue lorsque la compensation de la respiration est activée.
- La compensation n'est pas possible lorsqu'un objectif qui ne prend pas en charge la compensation de la respiration est fixé.
- Cette fonction est réglée sur Off (fixe) dans les cas suivants.
  - Lorsque [Technical] > [Lens] > [Distortion Comp.] est réglé sur [Off] dans le menu de la caméra
  - Lorsque [Shooting] > [S&Q Motion] > [Setting] est réglé sur [On] dans le menu Web ou le menu de la caméra
  - Lorsque [Project] > [Rec Format] > [Codec] est réglé sur [RAW] ou [RAW & XAVC-I] dans le menu Web ou le menu de la caméra

5-041-957-24(1) Copyright 2022 Sony Corporation

Présentation de l'enregistrement proxy

Cette fonction vous permet d'enregistrer des données proxy à faible résolution en même temps que l'enregistrement d'une vidéo de données d'origine haute résolution.

- Pour plus de détails sur les cartes mémoire compatibles, le formatage des cartes mémoire et la vérification de la capacité restante, consultez « Cartes mémoire prises en charge » dans « Préparation des cartes mémoire ».

À propos du fichier enregistré

L'extension du nom de fichier est « .mp4 ».
Le code temporel est enregistré simultanément aussi.

Destination de stockage du fichier enregistré

Le fichier enregistré est stocké dans le répertoire suivant.

Support d'enregistrement	Chemin d'accès
SDXC	/PRIVATE/XDROOT/Sub
CFexpress Type A	/XDROOT/Sub

À propos du nom de fichier

- Le nom de fichier comprend le nom de plan enregistré sur la carte mémoire et un suffixe « S03 ».
- Pour les noms de plan, consultez [TC/Media] > [Clip Name Format] dans le menu de la caméra.

Rubrique associée

- Cartes mémoire prises en charge

5-041-957-24(1) Copyright 2022 Sony Corporation

Enregistrement d'un proxy

Vous pouvez démarrer l'enregistrement lorsque l'enregistrement proxy est activé.

1. **Réglez [Project] > [Proxy Rec] > [Setting] sur [On] dans le menu Web ou le menu de la caméra.**

2. **Insérez une carte mémoire dans un logement de carte CFexpress Type A/SD.**

   Pour les cartes CFexpress, insérez avec l'étiquette orientée vers le haut.
   Pour les cartes SD, insérez avec l'étiquette orientée vers le bas.

   Note

   - Proxy Rec ne peut pas être réglé sur On en même temps que S&Q Motion ou Interval Rec. Lorsque Proxy Rec est réglé sur On, ces autres modes d'enregistrement sont obligatoirement réglés sur Off.

3. **Appuyez sur la touche d'enregistrement START/STOP.**

   L'enregistrement proxy démarre.

   Note

   - Si l'appareil est arrêté ou la carte mémoire enlevée pendant que le système accède à la carte mémoire, l'intégrité des données sur la carte ne peut pas être garantie.
     Toutes les données enregistrées sur la carte mémoire peuvent être supprimées. Assurez-vous toujours que l'indicateur d'accès de la carte mémoire est éteint avant d'arrêter l'appareil ou d'enlever la carte mémoire.
   - Assurez-vous que la carte mémoire ne s'éjecte pas quand vous l'insérez ou la retirez.

Pour arrêter la prise de vue

Arrêtez l'enregistrement.

Pour régler le canal audio pour l'enregistrement proxy

Réglez le canal audio pour l'enregistrement de données proxy à l'aide de [Project] > [Proxy Rec] > [Audio Channel] dans le menu de la caméra.

5-041-957-24(1) Copyright 2022 Sony Corporation

Présentation de l'apparence

Lorsque l'appareil est en mode Custom, vous pouvez ajouter des réglages de noir, de matrice et d'autres paramètres pour créer une « apparence » basée sur l'apparence de base.

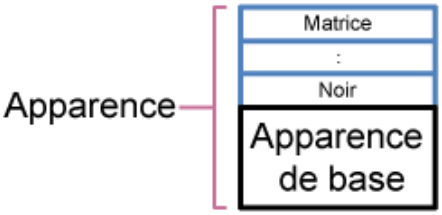

De plus, vous pouvez sélectionner rapidement une autre apparence en enregistrant différentes combinaisons de réglages dans des fichiers de scène.
L'appareil est fourni avec sept apparences prédéfinies au total.

5-041-957-24(1) Copyright 2022 Sony Corporation

Sélection d'une apparence

Cette rubrique décrit comment sélectionner une apparence.

1. **Vérifiez que [Project] > [Base Setting] > [Shooting Mode] est réglé sur [Custom] dans le menu Web ou le menu de la caméra.**

Astuce

- En mode [Custom], la touche [ISO/Gain] et la touche [Scene File] sont affichées dans le panneau de configuration de base de la caméra.

2. **Appuyez sur la touche [Scene File] dans le panneau de configuration de base de la caméra.**

Le cadre de la touche [Scene File] devient orange.

Le panneau de réglage de Scene File apparaît.

3. **Appuyez sur la touche [Scene File] dans le panneau de réglage et sélectionnez un fichier de scène avec l'apparence souhaitée dans la liste.**

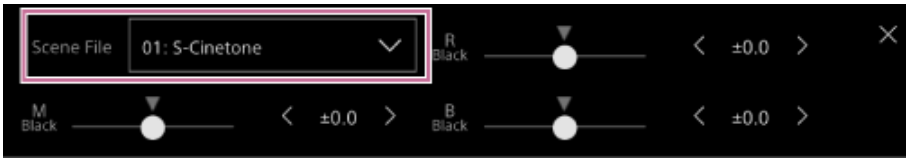

Les préréglages suivants sont configurés par défaut.

[Target Display]	[SDR(BT.709)]	[HDR(HLG)]
Fichier de scène 1	[S-Cinetone]	[HLG Live]
Fichier de scène 2	[Standard]	[HLG Natural]
Fichier de scène 3	[Still]	(Non enregistré)
Fichier de scène 4	[ITU709]	(Non enregistré)
Fichier de scène 5	[709tone]	(Non enregistré)
Fichiers de scène 6 à 16	(Non enregistré)	(Non enregistré)

Astuce

- Vous pouvez également sélectionner une apparence à l'aide de [Paint/Look] > [Scene File] > [Recall] dans le menu de la caméra. Vous pouvez également rappeler une apparence prédéfinie à l'aide de [Scene File] > [Preset Recall].

Note

- Le préréglage du fichier scène 5 est réglé sur [709tone] avec la version de logiciel 2.0 ou ultérieure. Lors de la mise à jour à partir d'une version du logiciel antérieure à 2.0, il est affiché lorsque [Maintenance] > [Reset] > [Factory Default] dans le menu Web est exécuté.

5-041-957-24(1) Copyright 2022 Sony Corporation

Importation d'une apparence de base souhaitée

Vous pouvez importer un fichier 3D LUT, créé sur un ordinateur ou un autre appareil, comme apparence de base. Jusqu'à 16 fichiers peuvent être importés.
Format de fichier : fichier CUBE (*.cube) pour un 3D LUT 17 grid ou 33 grid créé avec Catalyst Browse, RAW Viewer ou DaVinci Resolve* (de Blackmagic Design Pty. Ltd.).

* Vérifié avec Resolve V9.0, V10.0 et V11.0.

- Gamme de couleurs d'entrée/gamma : [S-Gamut3.Cine/S-Log3] ou [S-Gamut3/S-Log3]

1. **Sauvegardez le fichier 3D LUT sur le dispositif exécutant l'application Web.**

2. **Ouvrez [Paint/Look] > [Base Look] dans le menu Web.**

   Une liste d'apparences de base enregistrées apparaît.

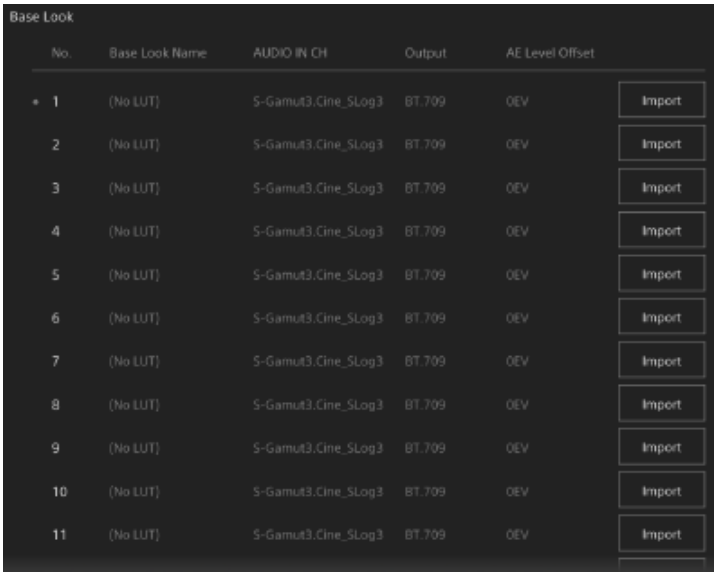

3. **Appuyez sur la touche [Import] dans la rangée où vous souhaitez importer le fichier.**

   La boîte de dialogue de sélection de fichier apparaît.

4. **Sélectionnez le fichier 3D LUT préparé.**

   Le fichier 3D LUT importé devient l'apparence de base de l'appareil.

5. **Sélectionnez le fichier 3D LUT importé à l'aide de [Paint/Look] > [Base Look] > [Select] dans le menu de la caméra.**

6. **Configurez [Paint/Look] > [Base Look] > [Input] et [Output] dans le menu de la caméra pour qu'il corresponde aux attributs du fichier 3D LUT importé.**

Pour ajuster la sous-exposition

Si vous constatez une tendance à la sous-exposition lorsque l'exposition automatique est sélectionnée alors que vous utilisez l'apparence de base importée, réglez l'apparence à l'aide de [Paint/Look] > [Base Look] > [AE Level Offset] dans le menu Web.

Note

- L'importation d'un fichier 3D LUT n'affecte pas l'image. Chargez le fichier 3D LUT importé à l'aide de [Paint/Look] > [Base Look] > [Select] dans le menu de la caméra.
- Si vous ne réglez pas correctement [Input], vous n'obtiendrez pas l'apparence appropriée.
- Les réglages des éléments de menu [Input], [Output] et [AE Level Offset] sont appliqués à l'apparence de base sélectionnée à l'aide de [Select]. Si vous importez plusieurs fichiers 3D LUT, sélectionnez chaque fichier 3D LUT à l'aide de [Select], puis configurez [Input], [Output] et [AE Level Offset] individuellement pour chaque fichier.
- Les réglages [Input], [Output], et [AE Level Offset] configurés sont sauvegardés pour chaque fichier 3D LUT.
- Les options de sélection d'apparence de base/LUT pour les fichiers 3D LUT importés sont communes à [SDR(BT.709)], [HDR(HLG)] et modes de prise de vue Log, mais la conversion de la gamme de couleurs et du gamma n'est pas effectuée en fonction de ces modes.
- Les fichiers 3D LUT ne sont pas supprimés lorsque [Maintenance] > [Reset] > [All Reset (except for Network Settings)] est exécuté dans le menu Web.
- Une icône [!] (erreur de pièce jointe du fichier 3D LUT) affichée devant [Base Look Name] indique que les fichiers 3D LUT ne peuvent pas être joints aux plans enregistrés dans les modes de prise de vue Log. Importez à nouveau le fichier 3D LUT.

5-041-957-24(1) Copyright 2022 Sony Corporation

Personnalisation d'une apparence (Look)

Vous pouvez personnaliser l'apparence en fonction de l'apparence de base à l'aide de curseurs [Master Black], [R Black] et [B Black] dans le panneau de réglage Scene File dans le panneau de configuration de base de la caméra et [Paint/Look] > [Matrix] et d'autres éléments de configuration dans le menu de la caméra.
Raccordez l'appareil à un téléviseur ou à un moniteur, puis réglez la qualité d'image tout en observant l'image sur le téléviseur ou le moniteur.

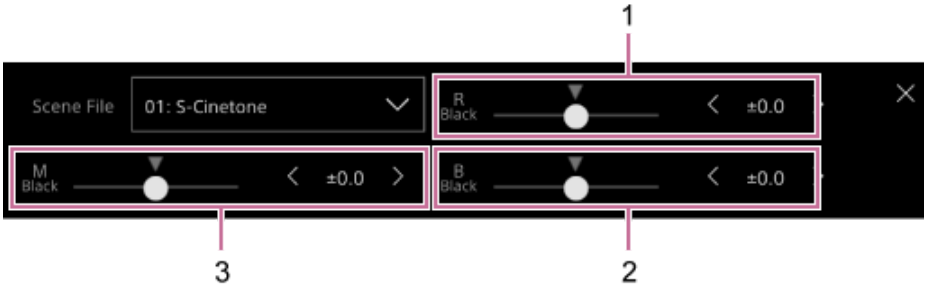

1 : curseur/touches de réglage [R Black]
2 : curseur/touches de réglage [B Black]
3 : curseur/touches de réglage [Master Black]

Note

- Lorsque vous importez un fichier 3D LUT et l'appliquez à l'image, l'apparence souhaitée définie dans le fichier 3D LUT n'est pas obtenue si [Paint/Look] > [Matrix] et des réglages autres que les réglages d'apparence de base sont modifiés dans le menu de la caméra.
- Vous pouvez réinitialiser tous les réglages personnalisés à l'aide de [Paint/Look] > [Reset Paint Settings] > [Reset without Base Look] dans le menu de la caméra.

5-041-957-24(1) Copyright 2022 Sony Corporation

Enregistrement d'une apparence (Look)

Vous pouvez sauvegarder l'apparence actuelle en tant que fichier de scène dans la mémoire interne à l'aide de [Paint/Look] > [Scene File] > [Store] dans le menu de la caméra.
Vous pouvez rapidement rappeler l'apparence actuelle à l'aide du panneau de réglage Scene File ou à l'aide des opérations de menu direct.

Note

- Si vous sélectionnez une autre apparence sans enregistrer l'apparence actuelle, l'apparence actuelle est supprimée.

Astuce

- Vous pouvez écraser les fichiers de scène prédéfinis. Pour restaurer un fichier de scène prédéfini, chargez l'apparence à restaurer à l'aide de [Paint/Look] > [Scene File] > [Preset Recall] dans le menu de la caméra, puis sauvegardez le fichier de à l'aide de [Scene File] > [Store].

Pour supprimer une apparence sauvegardée

Vous pouvez supprimer un fichier de scène sauvegardé dans la mémoire interne à l'aide de [Paint/Look] > [Scene File] > [Delete] dans le menu de la caméra.

Astuce

- Une fois supprimé, le paramètre n'apparaît plus dans le panneau de réglage Scene File, ni dans le menu direct.

5-041-957-24(1) Copyright 2022 Sony Corporation

Suppression d'une apparence de base

Vous pouvez supprimer individuellement les fichiers 3D LUT importés à l'aide de [Paint/Look] > [Base Look] > [Delete] dans le menu de la caméra.
Vous pouvez supprimer tous les fichiers 3D LUT importés à l'aide de [Paint/Look] > [Base Look] > [Delete All] dans le menu de la caméra.

Note

- Avant de supprimer, vérifiez que l'apparence de base n'est pas utilisée par un fichier de scène. Si vous supprimez une apparence de base en cours d'utilisation, l'apparence des fichiers de scène correspondants sera incorrecte.
- Les fichiers 3D LUT importés ne sont pas supprimés lorsque [Maintenance] > [Reset] > [All Reset (except for Network Settings)] est exécuté dans le menu Web.
- Une apparence de base supprimée ne peut plus être utilisée comme LUT en modes de prise de vue Log.

5-041-957-24(1) Copyright 2022 Sony Corporation

Prise de vue avec réglage d'apparence en post-production

Lorsque vous utilisez l'appareil en modes de prise de vue Log[*1] et enregistrez uniformément les gradations des zones sombres aux zones lumineuses, vous pouvez effectuer des réglages précis, par exemple restaurer localement les gradations des zones sombres et des zones lumineuses, en post-production.
Toutefois, lorsque vous visionnez les images enregistrées sur un moniteur classique, le contraste d'ensemble est faible, ce qui complique les réglages de mise au point et d'exposition.
Vous pouvez appliquer un LUT à la cible de moniteur sur l'appareil pour faciliter divers réglages lors de la prise de vue. Vous pouvez également appliquer le LUT utilisé lors de la prise de vue automatique lors de la lecture pour vérifier rapidement le résultat final.
Les LUT sont appliqués par les systèmes suivants. Cependant, vous ne pouvez appliquer qu'un seul LUT.

- Sortie SDI
- Sortie HDMI et diffusion en continu
- Plan proxy enregistré sur un support d'enregistrement
- Plan (principal) haute résolution enregistré sur un support d'enregistrement

*1 Terme générique pour le mode Flexible ISO / mode Cine EI / mode Cine EI Quick

5-041-957-24(1) Copyright 2022 Sony Corporation

Application d'un LUT à une sortie HDMI et à une diffusion en continu

Vous pouvez appliquer un LUT à une sortie HDMI et à une diffusion en continu.

1. **Vérifiez que [Project] > [Base Setting] > [Shooting Mode] est réglé sur [Flexible ISO], [Cine EI] ou [Cine EI Quick] dans le menu Web ou le menu de la caméra.**

Astuce

- En modes de prise de vue Log, la touche [Base ISO/Exposure Index] et la touche [Base Look/LUT] sont affichées dans le panneau de configuration de base de la caméra.

2. **Appuyez sur la touche [Base Look/LUT] dans le panneau de configuration de base de la caméra.**

Le cadre de la touche [Base Look/LUT] devient orange.

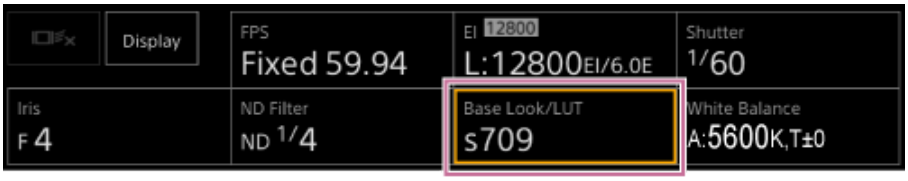

Le panneau de réglage de Base Look/LUT apparaît.

3. **Sélectionnez [HDMI/Stream] > [MLUT].**

Note

- L'image dans le panneau d'image de la caméra de l'application Web est également incluse dans l'image de diffusion en continu.

Astuce

- Ceci peut également être réglé à l'aide de [Shooting] > [LUT On/Off] > [HDMI/Stream] dans le menu de la caméra.
- La sortie SDI peut être réglée de la même façon.
- Pour une vidéo sur un support d'enregistrement, vous pouvez régler ceci à l'aide de [Shooting] > [LUT On/Off] > [Internal Rec] et [Proxy] dans le menu de la caméra.
- Une icône [!] (erreur de pièce jointe du fichier 3D LUT) affichée devant [Base Look/LUT] indique que les fichiers 3D LUT ne peuvent pas être joints aux plans enregistrés dans les modes de prise de vue Log. Importez à nouveau le fichier 3D LUT.
  Cette icône s'affiche également lorsque la pièce jointe échoue en raison d'une congestion temporaire du traitement.

5-041-957-24(1) Copyright 2022 Sony Corporation

Modification d'un LUT

Vous pouvez changer le LUT à appliquer.

1. **Appuyez sur la touche [Base Look/LUT] dans le panneau de configuration de base de la caméra.**

   Le cadre de la touche [Base Look/LUT] devient orange.

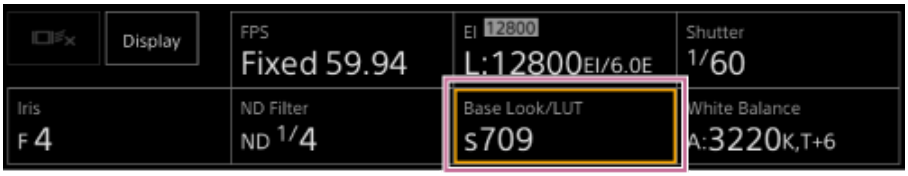

   Le panneau de réglage de Base Look/LUT apparaît.

2. **Appuyez sur la touche [Base Look/LUT] et sélectionnez l'apparence de base à appliquer.**

Astuce

- L'appareil propose [s709], [709(800%)] et [S-Log3] comme LUT prédéfinis.
- Vous pouvez aussi importer et appliquer un fichier 3D LUT. Pour plus de détails, consultez « Importation d'une apparence de base souhaitée » et « Suppression d'une apparence de base ».
- Ceci peut également être réglé à l'aide de [Paint/Look] > [Base Look] > [Select] dans le menu de la caméra.

Rubrique associée

- Importation d'une apparence de base souhaitée
- Suppression d'une apparence de base

5-041-957-24(1) Copyright 2022 Sony Corporation

Modification de la distribution de zones sombres et lumineuses dans une image enregistrée

En modes de prise de vue Cine EI et Cine EI Quick, vous pouvez modifier la distribution des zones sombres et des zones lumineuses si, par exemple, vous souhaitez donner la priorité aux teintes des zones sombres par rapport aux zones lumineuses, en changeant Exposure Index dans la sensibilité de base.

1. **Appuyez sur la touche [Base Look/LUT] dans le panneau de configuration de base de la caméra.**

   Le cadre de la touche [Base Look/LUT] devient orange.

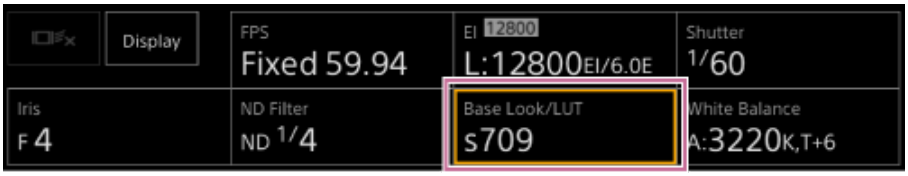

   Le panneau de réglage de Base Look/LUT apparaît.

2. **Sélectionnez [HDMI/Stream] > [MLUT].**

   Un LUT est appliqué à la sortie HDMI et à la diffusion en continu.

3. **Appuyez sur la touche [Base ISO/Exposure Index] dans le panneau de configuration de base de la caméra.**

   Le cadre de la touche [Base ISO/Exposure Index] devient orange.

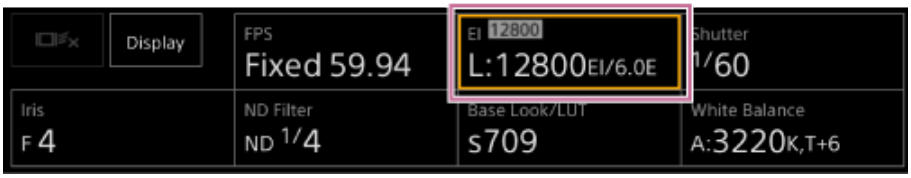

   Le panneau de réglage de Base ISO/Exposure Index apparaît.

4. **Réglez l'index d'exposition selon la distribution de zones sombres et lumineuses souhaitée à l'aide du curseur [Exposure Index] ou des touches de réglage [Exposure Index].**

   Pour [Cine EI]

   Pour [Cine EI Quick]
   La sensibilité de base est réglée automatiquement en fonction de la valeur de Exposure Index.

5 **Ajustez l’éclairage et/ou le filtre ND pour que la sortie de l’image de la caméra de [HDMI/Stream] ait l’exposition appropriée.**

Astuce

- Ceci peut également être réglé à l’aide de [Shooting] > [ISO/Gain/EI] > [Exposure Index] dans le menu de la caméra.
- La sortie SDI peut être utilisée de la même façon.
- La deuxième valeur numérique du réglage indique combien d’incréments d’informations de luminosité sont attribués aux zones lumineuses (luminosité supérieure à 18% de gris). Les zones plus lumineuses que cela sont surexposées.
  Exemple : dans « 400EI/5.0E » des incréments de 5,0 sont attribués au côté lumineux.
- Vous pouvez également vous servir de ceci comme d’un guide pour vérifier la teinte des zones sombres et lumineuses pendant la prise de vue. N’oubliez pas de revenir à la valeur originale EI après avoir vérifié l’exposition. En outre, en mode Cine EI Quick, veillez à éviter tout effet négatif sur la sensibilité de base.

5-041-957-24(1) Copyright 2022 Sony Corporation

Enregistrement d'une vidéo au format RAW

Vous pouvez enregistrer la sortie du signal vidéo RAW du connecteur SDI OUT de l'appareil sur un enregistreur externe compatible. Les formats de sortie RAW pris en charge sont indiqués ci-dessous.

Fréquence du système	[Codec]	[RAW Output Format]
59.94 / 50 / 29.97 / 25 / 23.98	RAW	4096×2160
	RAW	3840×2160
	RAW & XAVC-I	4096×2160
	RAW & XAVC-I	3840×2160
24	RAW	4096×2160
	RAW & XAVC-I	4096×2160

1. **Branchez un enregistreur RAW externe sur le connecteur SDI OUT de l'appareil.**

2. **Réglez [Project] > [Base Setting] > [Shooting Mode] sur [Cine EI], [Cine EI Quick] ou [Flexible ISO] dans le menu Web ou le menu de la caméra.**

3. **Réglez l'angle de vue (FF uniquement) à l'aide de [Project] > [Rec Format] > [Imager Scan Mode] dans le menu Web ou dans le menu de la caméra.**

4. **Réglez [Project] > [Rec Format] > [Codec] sur [RAW] dans le menu Web ou le menu de la caméra.**

   La sélection de [RAW & XAVC-I] permet d'enregistrer simultanément la vidéo sur l'enregistreur RAW externe et la vidéo sur les cartes mémoire dans l'appareil.

5. **Réglez la résolution à l'aide de [Project] > [Rec Format] > [RAW Output Format] dans le menu Web ou le menu de la caméra.**

6. **Vérifiez que l'enregistreur externe est activé, puis appuyez sur la touche d'enregistrement START/STOP sur l'écran d'opération en direct.**

   L'état d'enregistrement d'une vidéo RAW est indiqué par une icône dans le panneau d'image de la caméra.

Note

- Le signal de contrôle d'enregistrement est émis par le connecteur SDI OUT de l'appareil, mais il n'est pas possible d'obtenir l'état de l'enregistreur externe. En conséquence, l'appareil pourrait indiquer qu'un enregistrement vidéo RAW est en cours alors que l'enregistreur

externe n’enregistre pas réellement. Vérifiez l’indicateur sur l’enregistreur externe pour connaître l’état de fonctionnement réel.

Note

- Lorsque l’enregistrement est démarré sur un enregistreur externe sans utiliser la touche d’enregistrement START/STOP sur l’écran d’opération en direct, il est possible que les plans ne soient pas correctement enregistrés.

5-041-957-24(1) Copyright 2022 Sony Corporation

Enregistrement en mode ralenti et accéléré d'une vidéo RAW

Vous pouvez enregistrer une vidéo RAW en mode ralenti et accéléré.

- Pour plus de détails sur les fréquence d'images prises en charge pour la prise de vue, consultez « Ralenti et accéléré ».

Rubrique associée

- Ralenti et accéléré

5-041-957-24(1) Copyright 2022 Sony Corporation

Activation/désactivation de la fonction de contrôle du bokeh

Vous pouvez facilement ajuster le degré de bokeh en liant le filtre ND et le gain à l'opération du diaphragme.

Activation/désactivation de la fonction de contrôle du bokeh

Cette fonction ne peut être activée que lors de l'ajustement manuel de l'exposition. Réglez le filtre ND sur le mode Variable, puis réglez le diaphragme, le gain, l'obturateur et le filtre ND sur l'ajustement manuel.
Vous pouvez activer/désactiver la fonction du contrôle de bokeh à l'aide de [Shooting] > [Iris] > [Bokeh Control] dans le menu de la caméra.
Lorsque la fonction de contrôle du bokeh est réglée sur On, une icône (B) s'affiche sur les indicateurs de filtre ND et de gain.

Note

- Cette fonction est activée uniquement sur les objectifs à monture E qui peuvent communiquer avec l'appareil.
- L'effet maximal de cette fonction peut être obtenu en utilisant un objectif à monture E de Sony.
- La fonction de contrôle du bokeh est réglée sur Off lorsque l'une des opérations suivantes se produit.
  - Lorsque l'appareil est mis hors tension
  - Lorsque le diaphragme, le gain, l'obturateur ou le filtre ND est réglé sur Auto
  - Lorsque le mode de prise de vue est commuté
  - Lorsque le filtre ND est réglé sur le mode d'effacement ou mode prédéfini
  - Lorsque l'objectif est retiré
  - Lorsque l'appareil redémarre, par exemple, après une commutation de la fréquence

Astuce

- Vous pouvez également attribuer la fonction [Bokeh Control] à une touche personnalisable et commuter la fonction de contrôle du bokeh entre On et Off en utilisant la touche.

5-041-957-24(1) Copyright 2022 Sony Corporation

Ajustement du degré de bokeh

Effectuez les réglages des étapes 2 à 4 si nécessaire.

1. **Réglez la fonction de contrôle du bokeh sur On.**
2. **Ouvrez entièrement le diaphragme.**
3. **Réglez le filtre ND sur 1/128.**
4. **Réglez le gain sur 0 dB et utilisez l'éclairage pour obtenir l'exposition adéquate.**
5. **Ajustez la mise au point.**
6. **Ajustez le diaphragme.**

   Le degré de bokeh change.

Note

- L'apparence peut varier en fonction de la vitesse de fonctionnement, de l'objectif, des réglages de prise de vue et du sujet, et la luminosité peut également changer. Il est fortement recommandé d'effectuer un test de la caméra avant la prise de vue.
- La luminosité peut changer lorsque le sens de fonctionnement du diaphragme change, comme par exemple lors de l'ouverture du diaphragme après sa fermeture ou lors de la fermeture du diaphragme après son ouverture. Dans ce cas, ajustez un peu plus que nécessaire au préalable, puis revenez un peu en arrière, vérifiez la luminosité, puis commencez la prise de vue. Par exemple, si vous voulez ouvrir le diaphragme à une ouverture F8 et rendre l'arrière-plan flou, fermez d'abord le diaphragme au-delà de F8, puis revenez à F8, vérifiez la luminosité et commencez la prise de vue.
- Effectuez les opérations de contrôle du bokeh lentement. Si vous devez accélérer l'opération, essayez d'ajuster progressivement tout en vérifiant les changements apportés à l'image.

Astuce

- Lorsque la fonction de contrôle du bokeh est réglée sur On, le filtre ND et le gain fonctionnent ensemble pour compenser les changements d'exposition dus à l'ajustement du diaphragme, ce qui vous permet de changer le degré de bokeh.
- Le contrôle du bokeh est d'abord lié au filtre ND en réponse à l'opération du diaphragme. Lorsque le filtre ND ne peut plus être changé, le gain est lié.
- En mode MF, il est recommandé d'ouvrir d'abord le diaphragme, puis d'ajuster la mise au point.
- Si vous utilisez le filtre ND automatique au lieu de la fonction de contrôle du bokeh, le filtre ND automatique suit le changement de luminosité du sujet.

Affichage pendant l'opération de liaison du gain

Lorsque la fonction de contrôle du bokeh est réglée sur On, le gain peut changer lorsque le diaphragme est ajusté.
Lorsque la liaison du gain est active et que le gain change, un message s'affiche en haut de l'écran et l'icône B (B) sur l'indicateur de gain clignote.

5-041-957-24(1) Copyright 2022 Sony Corporation

Présentation de l'enregistrement et du chargement des données de configuration

Vous pouvez sauvegarder les réglages d'un appareil comme donnée de configuration à l'aide de l'application Web. Ceci vous permet de rappeler rapidement un ensemble de réglages de menu approprié à la situation actuelle.
Avec cet appareil, vous pouvez sauvegarder presque tous les réglages des fonctions de l'appareil, autres que la remarque suivante, comme un fichier ALL (fichier avec tous les réglages).

Note

- Les réglages de fonction réseau et informations d'authentification ne sont pas sauvegardés. Pour plus de détails sur les éléments sauvegardés, consultez « Liste des éléments de menu ».

Rubrique associée

- Liste des éléments de menu

5-041-957-24(1) Copyright 2022 Sony Corporation

Enregistrement d'un fichier ALL

Cette rubrique décrit comment sauvegarder un fichier ALL.

Note

- Un fichier ALL ne peut pas être sauvegardé pendant l'opération de cadrage automatique PTZ. Activez le cadrage automatique PTZ puis sauvegardez un fichier ALL.

1. **Ouvrez [Project] > [All File] dans le menu Web.**

2. **Appuyez sur la touche [Save All File] > [Save].**

   Le navigateur Web téléchargera momentanément un fichier nommé all-file.ALL.

3. **Spécifiez un emplacement et un nom de fichier pour le fichier all-file.ALL téléchargé, puis sauvegardez le fichier.**

   Pour plus de détails sur les opérations, consultez le mode d'emploi de votre dispositif.

5-041-957-24(1) Copyright 2022 Sony Corporation

Chargement d'un fichier ALL

Cette rubrique décrit comment charger un fichier ALL.

Note

- L'appareil redémarrera automatiquement après avoir chargé les données de configuration. Après le redémarrage, rechargez la page dans le navigateur Web.
- Un fichier ALL ne peut pas être chargé pendant l'opération de cadrage automatique PTZ. Activez le cadrage automatique PTZ puis chargez un fichier ALL.

1. **Ouvrez [Project] > [All File] dans le menu Web.**
2. **Appuyez sur la touche [Load All File] > [Load].**

   La boîte de dialogue d'ouverture de fichier s'affiche sur le dispositif exécutant l'application Web.
3. **Ouvrez le fichier que vous souhaitez charger.**

   Pour plus de détails sur les opérations, consultez le mode d'emploi de votre dispositif.
4. **Lorsque l'écran de confirmation du nom du fichier de chargement s'affiche, appuyez sur la touche [OK].**
5. **Lorsque l'écran de résultat de l'exécution apparaît, appuyez sur la touche [OK].**
6. **Attendez que l'appareil redémarre, puis connectez-vous à nouveau à l'application Web.**

5-041-957-24(1) Copyright 2022 Sony Corporation

À propos du transfert de fichiers

Vous pouvez transférer un plan proxy ou un plan original enregistré sur l'appareil vers un serveur sur Internet ou vers un serveur sur le réseau local.

Note

- Lorsque le commutateur d'alimentation est réglé sur l'état de veille, les transferts de fichiers sont suspendus bien que l'appareil soit toujours sous tension.

5-041-957-24(1) Copyright 2022 Sony Corporation

Enregistrement d'une destination de transfert de fichiers

Vous pouvez enregistrer un serveur de destination de transfert avant de commencer un transfert de fichier.

1. **Sélectionnez [Network] > [File Transfer] > [Default Upload Server] > [Server Settings1] (ou [Server Settings2], [Server Settings3]) dans le menu Web.**

Astuce

- Le nom de l'option de sélection changera en fonction de [Display Name] configuré à l'étape suivante.

2. **Configurez les éléments suivants pour [Network] > [FTP Server 1] sur [FTP Server 3] dans le menu Web.**

[Display Name]
Saisissez le nom du serveur à afficher dans la liste des tâches de transfert lors de la sélection d'un serveur de destinations de transfert.
[Service]
Affiche le type de serveur.
[FTP] : serveur FTP
[Host Name]
Saisissez l'adresse et le nom d'hôte du serveur.
[Port]
Saisissez le numéro de port du serveur pour effectuer la connexion.
[User Name]
Saisissez le nom d'utilisateur.
[Password]
Saisissez le mot de passe.
[Passive Mode]
Activez/désactivez le mode passivité.
[Destination Directory]
Saisissez le nom de répertoire sur le serveur de destination.

Note

- Si des caractères non valides sur le serveur de destination sont saisis dans [Destination Directory], les fichiers seront transférés dans le répertoire original de l'utilisateur. Les caractères non valides varient en fonction du serveur.

[Using Secure Protocol]
Indiquez si exécuter ou non le transfert sur FTP sécurisé.
[Root Certificate]
Chargez/effacez un certificat.
[Load] : charge un certificat CA. Charge des certificats au format PEM.
[Clear] : efface un certificat CA.
[None] : vous ne pouvez ni charger ni effacer un certificat.

Note

- Réglez l'horloge de l'appareil sur l'heure correcte avant de charger un certificat CA.
- Lors de l'enregistrement en XAVC-I 4096×2160P/3840×2160P 59.94/50P, [Load] ne peut pas être sélectionné.

[Root Certificate Status] : affiche l'état de chargement du certificat.
[Reset] : réinitialise les réglages Server Settings aux réglages par défaut.

5-041-957-24(1) Copyright 2022 Sony Corporation

Téléchargement d'un plan proxy sur une carte mémoire à partir de l'écran des miniatures

Vous pouvez télécharger des plans proxy sur une carte mémoire individuellement à partir de l'écran des miniatures.

1. **Appuyez sur la touche [Thumbnail] sur l'écran d'opération en direct de l'application Web.**

   L'affichage passe de l'image de la caméra à l'écran des miniatures.

2. **Sélectionnez [Thumbnail] > [Transfer Clip (Proxy)] > [Select Clip] dans le menu de la caméra.**

   Pour transférer l'ensemble des plans proxy simultanément, sélectionnez [Transfer Clip (Proxy)] > [All Clips].
   Les plans peuvent être transférés de l'écran des miniatures ou de l'écran des miniatures de plans filtrés.

3. **Sélectionnez le plan que vous souhaitez transférer à l'aide de la touche [Set], et appuyez sur la touche [Menu].**

   Un écran de confirmation de transfert apparaît.

4. **Sélectionnez [Execute].**

   Les fichiers correspondant au plan sélectionné sont enregistrés comme tâche de transfert et le téléchargement commence.
   Si l'enregistrement de la tâche de transfert réussit, l'écran des résultats du transfert s'affiche.

5. **Appuyez sur la touche [OK].**

Note

- Un maximum de 200 tâches de transfert peuvent être enregistrées.

5-041-957-24(1) Copyright 2022 Sony Corporation

Téléchargement d'un plan original sur une carte mémoire à partir d'un écran des miniatures

Vous pouvez télécharger un plan original sur une carte mémoire à partir d'un écran des miniatures.

1. **Appuyez sur la touche [Thumbnail] sur l'écran d'opération en direct de l'application Web.**

   L'affichage passe de l'image de la caméra à l'écran des miniatures.

2. **Sélectionnez [Thumbnail] > [Transfer Clip] > [Select Clip] dans le menu de la caméra.**

   Pour transférer l'ensemble des plans originaux simultanément, sélectionnez [Transfer Clip] > [All Clips].
   Les plans peuvent être transférés de l'écran des miniatures ou de l'écran des miniatures de plans filtrés.

3. **Sélectionnez le plan que vous souhaitez transférer à l'aide de la touche [Set], et appuyez sur la touche [Menu].**

   Un écran de confirmation de transfert apparaît.

4. **Sélectionnez [Execute].**

   Les fichiers correspondant au plan sélectionné sont enregistrés comme tâche de transfert et le téléchargement commence.
   Si l'enregistrement de la tâche de transfert réussit, l'écran des résultats du transfert s'affiche.

5. **Appuyez sur la touche [OK].**

Note

- Un maximum de 200 tâches de transfert peuvent être enregistrées.

5-041-957-24(1) Copyright 2022 Sony Corporation

Vérification de l'état du transfert de fichiers

Vous pouvez vérifier l'état du transfert de fichiers en sélectionnant [Network] > [File Transfer] > [View Job List] dans le menu de la caméra.

Note

- Un maximum de 200 tâches de transfert peuvent être enregistrées.
- Les tâches de transfert sont conservées lorsque l'appareil est commuté sur l'état de veille, mais jusqu'à 10 minutes de progression récente peuvent être perdues si l'alimentation est désactivée par tout autre moyen.
- Si une erreur se produit lors du transfert de fichiers, le transfert d'un plan ayant le même nom qu'un plan transféré peut ne pas se poursuivre en fonction des paramètres et de l'état du serveur de destination du transfert. Si cela se produit, vérifiez les paramètres et l'état du serveur de destination du transfert.

Astuce

- Si [Network] > [File Transfer] > [Auto Upload (Proxy)] est réglé sur [On] dans le menu de la caméra et qu'une connexion réseau existe, les fichiers proxy sont automatiquement téléchargés sur le serveur spécifié à l'aide de [Default Upload Server] à la fin de l'enregistrement.

5-041-957-24(1) Copyright 2022 Sony Corporation

Téléchargement à l'aide d'un FTP sécurisé

Vous pouvez télécharger des fichiers cryptés à l'aide de FTPS en mode Explicit (FTPES) pour la connexion avec le serveur de fichiers de destination.
Pour un transfert FTP sécurisé, réglez [Using Secure Protocol] sur [On] dans le serveur du fichier de destination puis chargez un certificat.

- Pour plus de détails sur la configuration, consultez « Enregistrement d'une destination de transfert de fichiers ».

Rubrique associée

- Enregistrement d'une destination de transfert de fichiers

5-041-957-24(1) Copyright 2022 Sony Corporation

À propos de la diffusion en continu

L'appareil peut diffuser simultanément la vidéo et l'audio qui est émis par le connecteur HDMI.

Note

- Pour utiliser la diffusion en continu comme vidéo principale, réglez [Monitoring] > [Output Display] > [SDI] sur [On] et [HDMI/Stream] sur [Off] dans le menu Web, et surveillez l'état de la caméra sur un moniteur SDI.
- Si un moniteur connecté au connecteur HDMI ne prend pas en charge le format de sortie HDMI configuré à l'aide du menu [Monitoring] dans le menu Web ou menu de la caméra, l'image de la caméra ne sera pas émise à l'application Web. La vidéo en continu ne peut pas non plus être émise.
- La résolution de la diffusion en continu ne peut pas être supérieure à la résolution du signal de sortie HDMI.
- L'image peut être déformée selon les réglages de codec lorsqu'elle est visionnée par plusieurs utilisateurs.

L'appareil prend en charge les méthodes de diffusion en continu suivantes. Les codecs vidéo disponibles pour la sélection sont indiqués entre parenthèses.

- RTSP (H.264, H.265)
- RTMP (H.264)*1
- SRT-Caller (H.264)
- SRT-Listener (H.264)
- NDI|HX (H.264, H.265)

Configurez le réglage du format de la diffusion en continu, le réglage du codec vidéo et le réglage du codec audio dans cet ordre.

Format de diffusion en continu	Réglage de codec			
	Video Stream 1	Video Stream 2	Video Stream 3	Audio Stream
RTSP	● video 1	●*2 video 2	–	●
RTMP	●	–	–	●*1
SRT	●	–	–	●
NDI|HX	● Main	● Sub	–	●
Application Web	–	–	●	–

● : Activé, – : Désactivé

*1 RTMP peut être sélectionné lorsque [Stream] > [Audio Stream] est réglé sur [On] dans le menu Web.
*2 Lorsque la fréquence de système est de 59.94 ou 50 et que le format de sortie HDMI est de 3840×2160 ou supérieur, la sortie video 2 n'est pas disponible.

Astuce

- L'image dans le panneau d'image de la caméra de l'application Web est également un système de diffusion en continu.

5-041-957-24(1) Copyright 2022 Sony Corporation

Configuration du format pour la diffusion en continu

Réglez le format pour la diffusion en continu à l'aide de [Stream] > [Stream] > [Stream Setting] > [Setting] dans le menu Web.

Lorsque [Setting] est réglé sur [RTSP]

Dans la diffusion en continu RTSP, l'image d'une seule caméra peut être vue simultanément par cinq utilisateurs au maximum.
Vous pouvez configurer jusqu'à deux modes de codec vidéo.
[Port Number]
Règle le numéro de port à utiliser pour la diffusion en continu RTSP. La valeur par défaut est 554.
Changer les réglages redémarrera le serveur RTSP.
[Time Out]
Indique le délai d'attente de la commande Keep-Alive pour la diffusion en continu RTSP. Le délai d'attente peut être configuré dans une plage de 0 à 600 secondes. La valeur par défaut est de 60 secondes.
Lorsqu'il est réglé sur 0 seconde, le délai d'attente en raison de la commande Keep-Alive ne se produit pas.
[Authentication]
Définit si l'authentification est requise ou non.
[Video Port Number 1], [Video Port Number 2]
Indique le numéro de port de communication des données d'image à utiliser pour la monodiffusion en continu RTSP. La valeur par défaut pour Video Port Number 1 est 51000. La valeur par défaut pour Video Port Number 2 est 53000. Spécifiez un numéro pair compris entre 1024 et 65534. Le numéro configuré ici et le numéro impair suivant, obtenu en ajoutant 1, deviennent les deux numéros de ports utilisés pour les communications et le contrôle des données d'image.
[Video Port Number 1] et [Video Port Number 2] correspondent à [Stream] > [Video Stream] > [Video Stream 1] et [Video Stream 2].
[Audio Port Number]
Spécifie le numéro de port de communication des données audio utilisé pour la monodiffusion en continu RTSP. La valeur par défaut est 57000. Spécifiez un numéro pair compris entre 1024 et 65534. Le numéro configuré ici et le numéro impair suivant, obtenu en ajoutant 1, deviennent les deux numéros de ports utilisés pour les communications et le contrôle des données audio.

Lorsque [Setting] est réglé sur [RTMP]

Le mode de codec vidéo qui peut être utilisé pour RTMP est H.264 uniquement. Pour utiliser RTMP, [Stream] > [Audio Stream] doit être réglé sur [On] dans le menu Web.
[Server URL]
Définit l'URL de destination du téléchargement en amont. Spécifiez une chaîne de caractères commençant par « rtmp:// » ou « rtmps:// ».
[Stream Key]
Saisissez la clé de flux obtenue du site que vous utilisez. Appuyer sur la touche [Clear] effacera la saisie.

Note

- Faites preuve de prudence lorsque vous manipulez la clé de flux. Si la clé du flux est connue d'un tiers, il existe un risque d'usurpation du flux.

[Root Certificate]
Importe le certificat racine requis pour la diffusion continue utilisant le protocole RTMPS. Pour importer le certificat racine, appuyez sur la touche [Load] et sélectionnez un certificat racine. Appuyez sur la touche [OK] dans la boîte de dialogue de sélection de fichier pour importer le fichier sélectionné dans l'appareil. S'il existe un certificat racine importé dans l'appareil, le certificat racine sera mis à jour. Pour supprimer un certificat racine importé, appuyez sur la touche [Delete] sur l'écran de configuration. L'état du certificat racine s'affiche dans [Root Certificate Status].

Note

- Importez le certificat racine requis par le service de diffusion en continu.

Lorsque [Setting] est réglé sur [SRT-Caller] ou [SRT-Listener]

Le mode codec vidéo est uniquement H.264.
[Destination]
Affiché lorsque le mode de diffusion en continu est réglé sur [SRT-Caller]. Définit l'URL de destination de la connexion.

[Port Number]
Affiché lorsque le mode de diffusion en continu est réglé sur [SRT-Listener]. Définit le numéro de port sur lequel écouter. La valeur par défaut est 4201.
[Latency]
Définit la latence dans une plage de 20 ms à 8000 ms. La valeur par défaut est 120.
[TTL]
Définit une valeur TTL dans une plage de 1 à 255. La valeur par défaut est 64.
[Encryption]
Sélectionne la méthode de cryptage. Sélectionne Off, AES128, ou AES256. La valeur par défaut est Off.
[Passphrase]
Définit la phrase secrète utilisée pour le cryptage. Appuyer sur la touche [Clear] réinitialisera la phrase secrète configurée.
[ARC]
Pour activer la fonction de contrôle de débit adaptatif, réglez sur On.
Lorsque la fonction de contrôle de débit adaptatif est activée, les interruptions de l'image causés par l'encombrement des lignes de communication peuvent être réduites.

Lorsque [Setting] est réglé sur [NDI|HX]

Une licence NDI|HX est préinstallée dans la version du logiciel 3.00 ou ultérieure.

Note

- L'appareil est conforme à NDI® HX2 de Vizrt NDI AB.
- L'appareil peut transmettre des vidéos via le réseau vers des applications logicielles et du matériel compatibles avec NDI® HX2.

[License]
Affiche les informations de licence.
[Source Name]
Affiche le nom de source.
[Group]
Pour activer la fonction de groupement NDI, réglez sur On.
[Group Name] : définit le nom du groupe NDI. Plusieurs réglages peuvent être configurés en étant séparés par une virgule.
[Discovery Server 1], [Discovery Server 2]
Définit le serveur de découverte NDI 1 et serveur de découverte NDI 2.
[Reliable UDP Mode]
Pour activer le mode Reliable UDP, réglez sur On.
[Multicast Mode]
Pour activer la multidiffusion en continu, réglez sur On.
[Multicast Prefix] : définit le préfixe pour utiliser la multidiffusion en continu.
[Multicast Netmask] : définit le masque de réseau déterminant la plage d'adresses de multidiffusion.
[Multicast TTL] : définit la valeur TTL pour la multidiffusion en continu dans une plage de 1 à 256. La valeur par défaut est 3.
[Multi-TCP Mode]
Pour activer le mode Multi-TCP, réglez sur On.
[Unicast UDP Mode]
Pour activer le mode Unicast UDP, réglez sur On.

À propos des services tiers et du logiciel

Certaines conditions d'utilisation peuvent s'appliquer.

- La disposition de services et de mises à jour du logiciel peut être interrompue ou prendre fin sans préavis.
- La description des services et du logiciel est sujet à modification sans préavis.
- Un abonnement et un enregistrement séparés peuvent être nécessaires.

Sony n'assumera pas de responsabilité concernant toute réclamation par les utilisateurs ou une tiers partie en raison de l'utilisation de services et du logiciel d'autres entreprises.

5-041-957-24(1) Copyright 2022 Sony Corporation

Configuration du codec vidéo pour la diffusion en continu

Réglez le codec vidéo à l'aide de [Stream] > [Video Stream] dans le menu Web.

[Video Stream 1], [Video Stream 2], [Video Stream 3]

Vous pouvez configurer jusqu'à trois modes de codec d'image. Configurez les réglages suivants séparément pour chaque mode d'image.
[Video Stream 3] est utilisé pour l'affichage du panneau d'image de la caméra de l'application Web.

Note

- Lorsque [Stream] > [Stream Setting] > [Setting] est réglé sur [RTMP], [SRT-Caller] ou [SRT-Listener], certains réglages [Video Stream 1], [Video Stream 2] et [Video Stream 3] ([Codec], [Size], [Frame Rate], [Bit Rate Compression Mode]) ont des valeurs par défaut.

[Codec 1], [Codec 2], [Codec 3]
Sélectionnez [H.264], [H.265] ou [Off]. Notez que [Codec 1] ne peut pas être réglé sur [Off]. De même, [Codec 3] est réglé sur [JPEG] (fixe).

Note

- Les symptômes suivants peuvent se produire selon la combinaison de plusieurs réglages, tels que la taille d'image, la fréquence d'images et le débit binaire de [Codec 1], [Codec 2] et [Codec 3].
  - Augmentation de la latence de vidéo.
  - Saut d'image pendant la lecture vidéo.
  - Audio intermittent.
  - Réponse lente de la caméra à différentes commandes.
  - Réponse lente de la caméra aux opérations d'un pupitre de télécommande.
  - Affichage lent de l'écran du moniteur et des opérations de configuration.

  Si vous rencontrez ces symptômes, réduisez les valeurs de la taille d'image, de la fréquence d'images et les paramètres du débit binaire, ou modifiez les valeurs d'autres paramètres de configuration pour résoudre le problème.
- Lorsque [Stream] > [Stream Setting] > [Setting] est réglé sur [RTMP], [SRT-Caller] ou [SRT-Listener], [Codec 1] est réglé sur [H.264] (fixe). [Codec 2] est réglé sur [Off] (fixe).
- Lorsque la taille d'image ou la fréquence du système de la sortie HDMI est modifiée, [Codec 2] est réglé sur [Off].
- Lors de l'exécution du cadrage automatique PTZ, lorsque [Stream] > [Stream] > [Stream Setting] > [Setting] est réglé sur [RTSP] dans le menu Web, [Codec 2] est réglé sur [Off] (fixe).

[Size 1], [Size 2], [Size 3]
Sélectionne la taille d'image à diffuser depuis la caméra.
Les options de taille d'image disponibles varient en fonction de la taille d'image de la sortie HDMI.

Note

- Lorsque la taille d'image ou que la fréquence du système de la sortie HDMI est modifiée, la taille d'image maximale sera sélectionnée.

[Frame Rate 1], [Frame Rate 2], [Frame Rate 3]
Règle la fréquence d'images de l'image.
Les unités « fps » indiquent le nombre d'images diffusées par seconde.
Les options de fréquence d'images disponibles varient en fonction de la taille d'image de la sortie HDMI.

Note

- Lorsque la taille d'image ou que la fréquence du système de la sortie HDMI est modifiée, la fréquence d'image maximale sera sélectionnée.
- Lors de l'exécution du cadrage automatique PTZ, [Frame Rate 2] est limité à 10 fps ou moins.

[I-Picture Mode 1], [I-Picture Mode 2]

Règle la méthode pour spécifier l'intervalle d'insertion d'image I pour H.264 et H.265 depuis [Time] et [Frame].
Impossible de régler pour [Codec 3].
[Time] : règle l'intervalle d'insertion d'image I comme une durée.
[Frame] : règle l'intervalle d'insertion d'image I en nombre d'images.

[I-Picture Interval 1], [I-Picture Interval 2]

Règle l'intervalle d'insertion d'image I en unités de secondes. Règle une valeur d'une plage de 1 à 5 secondes. La valeur par défaut est de 1 seconde.
Impossible de régler pour [Codec 3].

[I-Picture Ratio 1], [I-Picture Ratio 2]

Règle l'intervalle d'insertion d'image I pour H.264 et H.265 en nombre d'images dans une plage de 15 à 300. La valeur par défaut est de 300 images.
Impossible de régler pour [Codec 3].

[Profile 1], [Profile 2]

Règle le profil du codec d'image H.264 ou H.265.
[H.264] : sélectionnez le profil [high], [main] ou [baseline].
[H.265] : sélectionnez le profil [main] ou [main10]. Lorsque deux codecs vidéo sont activés, seule l'option de sélection du profil [main] est disponible.
L'efficacité de la compression d'image augmente dans l'ordre [high], [main] et [baseline]. Sélectionnez un profil pris en charge par votre système.
Lorsque [H.265] est réglé sur [main10], l'opération est dans [main10] lorsque la sortie HDMI est YCrCb ou dans [main] lorsque la sortie HDMI est RGB.
Impossible de régler pour [Codec 3].

[Bit Rate Compression Mode 1], [Bit Rate Compression Mode 2]

Sélectionnez [CBR] ou [VBR].
Pour maintenir un débit binaire constant, sélectionnez [CBR]. Pour maintenir une qualité d'image, sélectionnez [VBR].
Impossible de régler pour [Codec 3].

Note

- La fréquence d'images et le débit binaire actuellement en diffusion en continu peuvent différer des valeurs réglées, selon la taille d'image, le contexte de prise de vue, l'environnement réseau et d'autres facteurs.
- Lorsque [Stream] > [Stream Setting] > [Setting] est réglé sur [RTMP], [SRT-Caller] ou [SRT-Listener], [Bit Rate Compression Mode 1] est réglé sur [CBR] (fixe).

[Bit Rate 1], [Bit Rate 2]

Vous pouvez configurer le débit binaire par flux vidéo lorsque [Bit Rate Compression Mode] est réglé sur [CBR]. Régler un débit binaire élevé vous permet de diffuser en continu une qualité d'image élevée.
Impossible de régler pour [Codec 3].

[Quality 1], [Quality 2], [Quality 3]

Règle la qualité d'image dans une plage de 1 à 10. Une valeur de 10 définit la meilleure qualité d'image. La valeur par défaut est 6.
Pour [Quality 1] et [Quality 2], vous pouvez régler la qualité d'image H.264 en réglant [Bit Rate Compression Mode] sur [VBR] et [Codec] sur [H.264]. Vous pouvez configurer la qualité d'image H.265 en réglant [Bit Rate Compression Mode] sur [VBR] et [Codec] sur [H.265].

5-041-957-24(1) Copyright 2022 Sony Corporation

Réglage du codec audio pour la diffusion en continu

Réglez le codec audio à l'aide de [Stream] > [Audio Stream] dans le menu Web.

[Setting]

Pour activer la diffusion audio en continu, réglez sur On.

Note

- Pour sélectionner RTMP, réglez toujours sur On au préalable.

[Codec]

Sélectionne le type de codec à utiliser pour la diffusion audio en continu.

[AAC (256kbps)] : sélectionnez pour privilégier la qualité du son.

[AAC (128kbps)] : sélectionnez pour privilégier la capacité des données.

Ce réglage n'a aucun effet sur le plan enregistré par l'appareil ou sur le signal audio intégré dans le signal de sortie HDMI/SDI.

5-041-957-24(1) Copyright 2022 Sony Corporation

Démarrage/Arrêt de la diffusion en continu

Pour [RTSP], [SRT-Listener] et [NDI|HX]

L'appareil attend une demande de diffusion en continu.
Lancez une application client pour visionner la diffusion en continu et accédez à l'URL indiquée dans le tableau suivant.
Saisissez les valeurs pour le nom d'utilisateur et le mot de passe qui sont configurés dans l'appareil.

Format de diffusion en continu		URL
RTSP	Video Stream 1	rtsp://<camera_address>:<Port>/video1
	Video Stream 2	rtsp://<camera_address>:<Port>/video2
SRT-Listener		srt://<camera_address>:<Port>
NDI|HX		Consultez le mode d'emploi du dispositif client compatible NDI|HX.

<camera_address> : adresse IP de l'appareil
<Port> : port d'écoute configuré à l'aide de [Port Number]

Note

- La lecture dans toutes les applications ou dispositifs n'est pas garantie.

Pour [RTMP] et [SRT-Caller]

Appuyez sur la touche [Stream now] sur l'onglet (Stream) de l'écran d'opération en direct pour démarrer la diffusion en continu. La touche passe à [Stop stream] et l'icône [Stream] apparaît en haut du panneau d'image de la caméra.
Appuyez sur la touche [Stop stream] pendant la diffusion en continu pour l'arrêter. La touche revient à [Stream now] et l'icône [Stream] en haut du panneau d'image de la caméra disparaît.

Note

- La lecture dans toutes les applications ou dispositifs n'est pas garantie.

5-041-957-24(1) Copyright 2022 Sony Corporation

Ecran de miniatures

Lorsque vous appuyez sur la touche [Thumbnail] sur l'écran d'opération de lecture ou la touche THUMBNAIL sur la télécommande infrarouge, les plans enregistrés sur la carte mémoire sont affichés dans le panneau d'image de la caméra. Cet affichage dans le panneau d'image de la caméra est désigné sous le nom d'écran des miniatures.
Vous pouvez sélectionner un plan dans l'écran de miniatures et démarrer la lecture de ce plan.
Appuyez sur la touche [Thumbnail] durant l'affichage de l'écran des miniatures ferme l'écran des miniatures et revient à l'affichage de l'image de prise de vue.

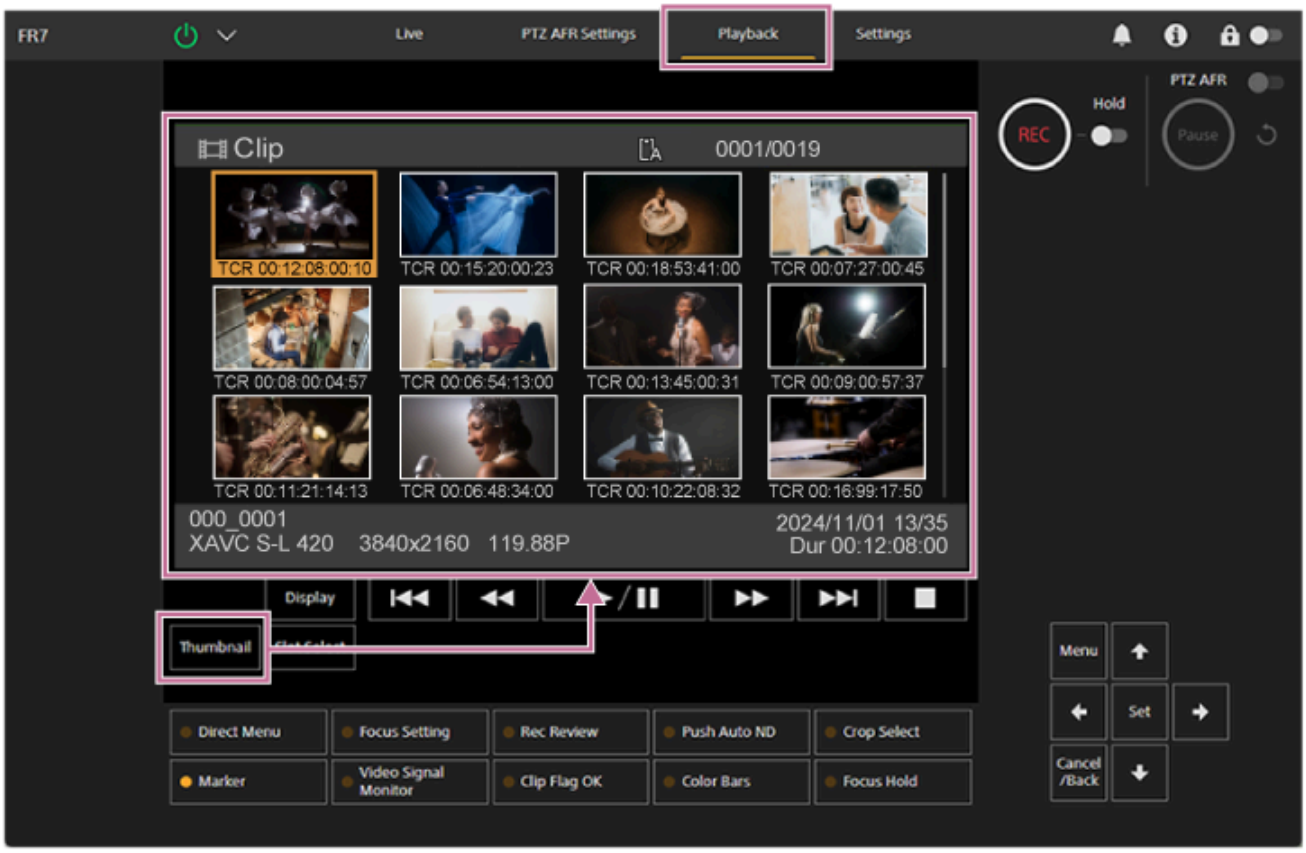

Note

- Seuls les plans enregistrés au format d'enregistrement actuellement sélectionné sont affichés dans l'écran de miniatures. Si un plan enregistré que vous vous attendiez à voir n'est pas affiché, vérifiez le format d'enregistrement. Gardez ceci à l'esprit avant de formater (initialiser) le support.

Disposition de l'écran

La miniature d'un plan sélectionné est affichée sur un arrière-plan orange.
Les informations du plan sélectionné sont affichées au bas de l'écran.

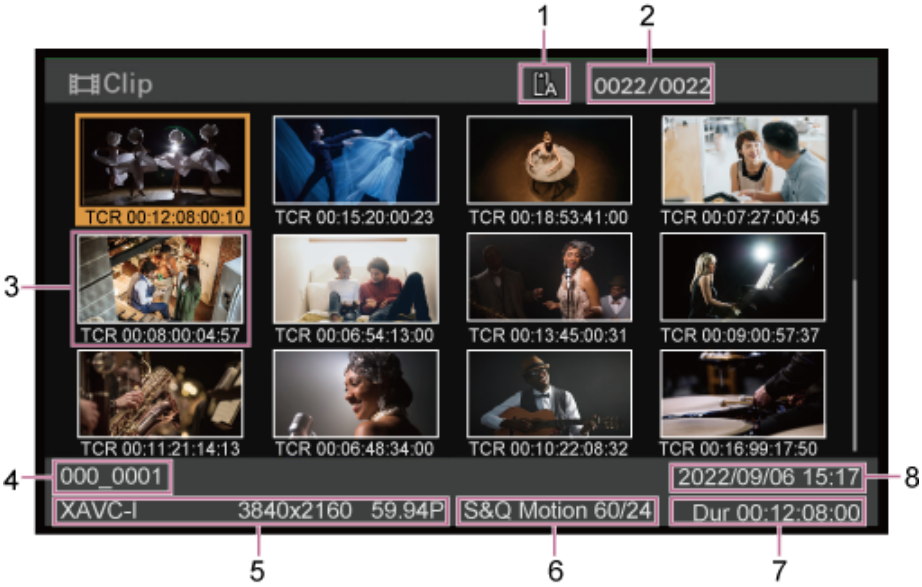

1. **Carte mémoire sélectionnée**
   Une icône de verrouillage s'affiche si la carte mémoire est protégée en écriture.

2. **Numéro de plan/nombre total de plans**

3. **Miniature (image d'index)**
   Affiche l'image d'index d'un plan. Lorsqu'un plan est enregistré, sa première image est automatiquement définie comme image d'index.
   Les informations du plan/de l'image sont affichées sous la miniature. Vous pouvez changer les informations affichées à l'aide de [Thumbnail] > [Customize View] > [Thumbnail Caption] dans le menu de la caméra.

4. **Nom de plan**
   Affiche le nom du plan sélectionné.

5. **Format d'enregistrement**
   Affiche le format de fichier du plan sélectionné.

6. **Informations d'enregistrement spécial**
   Affiche le mode d'enregistrement uniquement si le plan a été enregistré à l'aide d'un mode d'enregistrement spécial.
   Pour les plans en ralenti et accéléré, la fréquence d'images est affichée à droite.

7. **Durée du plan**

8. **Date de création**

5-041-957-24(1) Copyright 2022 Sony Corporation

Lecture de plans enregistrés

Lorsque l'appareil est en mode de veille d'enregistrement (Stby), vous pouvez lire les plans enregistrés.
Cette rubrique décrit comment lire les plans enregistrés à l'aide du panneau de commande GUI.

1. **Insérez la carte mémoire à lire.**

2. **Appuyez sur la touche [Thumbnail].**

   Les miniatures des plans apparaissent.

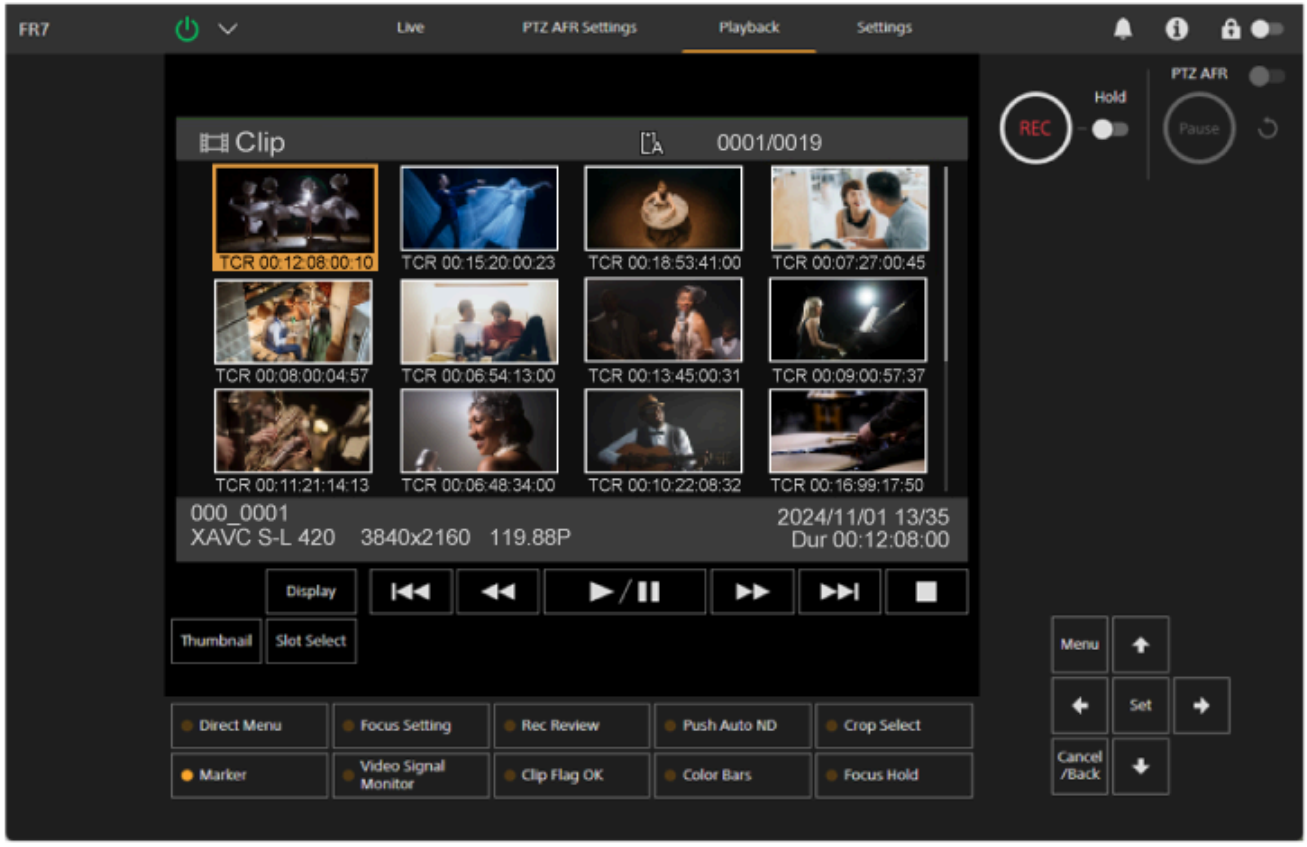

3. **Utilisez les touches fléchées dans le panneau de commande GUI pour déplacer le curseur vers la miniature du plan que vous souhaitez lire.**

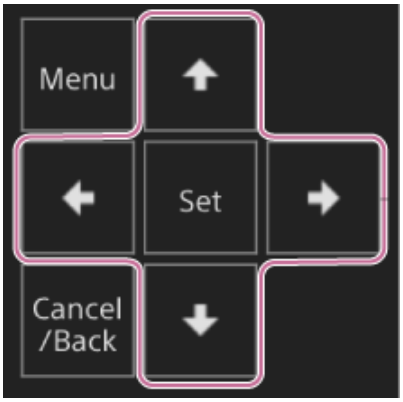

Note

- Les plans ne peuvent pas être sélectionnés par une opération tactile.

4 Appuyez sur la touche [Set] dans le panneau de commande GUI.

La lecture commence au début du plan sélectionné.

5 Utilisez le panneau de commande de lecture.

Touche	Fonction
Touche (Lecture/Pause)	Lit un plan. Pendant la lecture, met en pause le plan.
Touche (Lecture accélérée avant), Touche (Lecture accélérée arrière)	Lit un plan à une vitesse élevée. Lorsque la touche est enfoncée, la vitesse de lecture change en trois étapes.
Touche (Précédent), Touche (Suivant)	Passe au début du plan ou au plan précédent/suivant.
Touche (Arrêt)	Permet d'arrêter la lecture et de passer à l'écran de prise de vue.

Astuce

- Vous pouvez également contrôler l'opération à l'aide du panneau de commande GUI.
  - Lecture : appuyez sur la touche [Set].
  - Pause de lecture : appuyez sur la touche [Set] pendant la lecture. Appuyez de nouveau sur la molette pour revenir à la lecture normale.
  - Passe au début du plan/du plan suivant : appuyez sur la touche gauche/droite.
  - Lecture accélérée avant/arrière : appuyez et maintenez enfoncée les touches gauche/droite. La lecture revient à vitesse normale lorsque vous relâchez la touche.
  - Arrêt de lecture : appuyez sur la touche [Cancel/Back].

Note

- Il peut y avoir une interruption temporaire de l'image ou une image fixe entre les plans. Vous ne pouvez pas utiliser l'appareil durant cette période.
- Lorsque vous sélectionnez un plan dans l'écran de miniatures et commencez la lecture, il peut y avoir une déformation temporaire de l'image au début du plan. Pour voir le début du plan sans déformation, mettez la lecture en pause, appuyez sur la touche (Précédent) pour revenir au début du plan, et redémarrez la lecture.

5-041-957-24(1) Copyright 2022 Sony Corporation

Opérations sur les plans enregistrés

Sur l'écran des miniatures, vous pouvez utiliser des plans ou vérifier les propriétés d'un plan à l'aide du menu [Thumbnail] dans le menu de la caméra.
Appuyez sur la touche [Menu] sur l'écran d'opération de lecture pour afficher le menu de la caméra dans le panneau d'image de la caméra.
Vous pouvez effectuer les opérations suivantes à l'aide du menu [Thumbnail] dans le menu de la caméra.

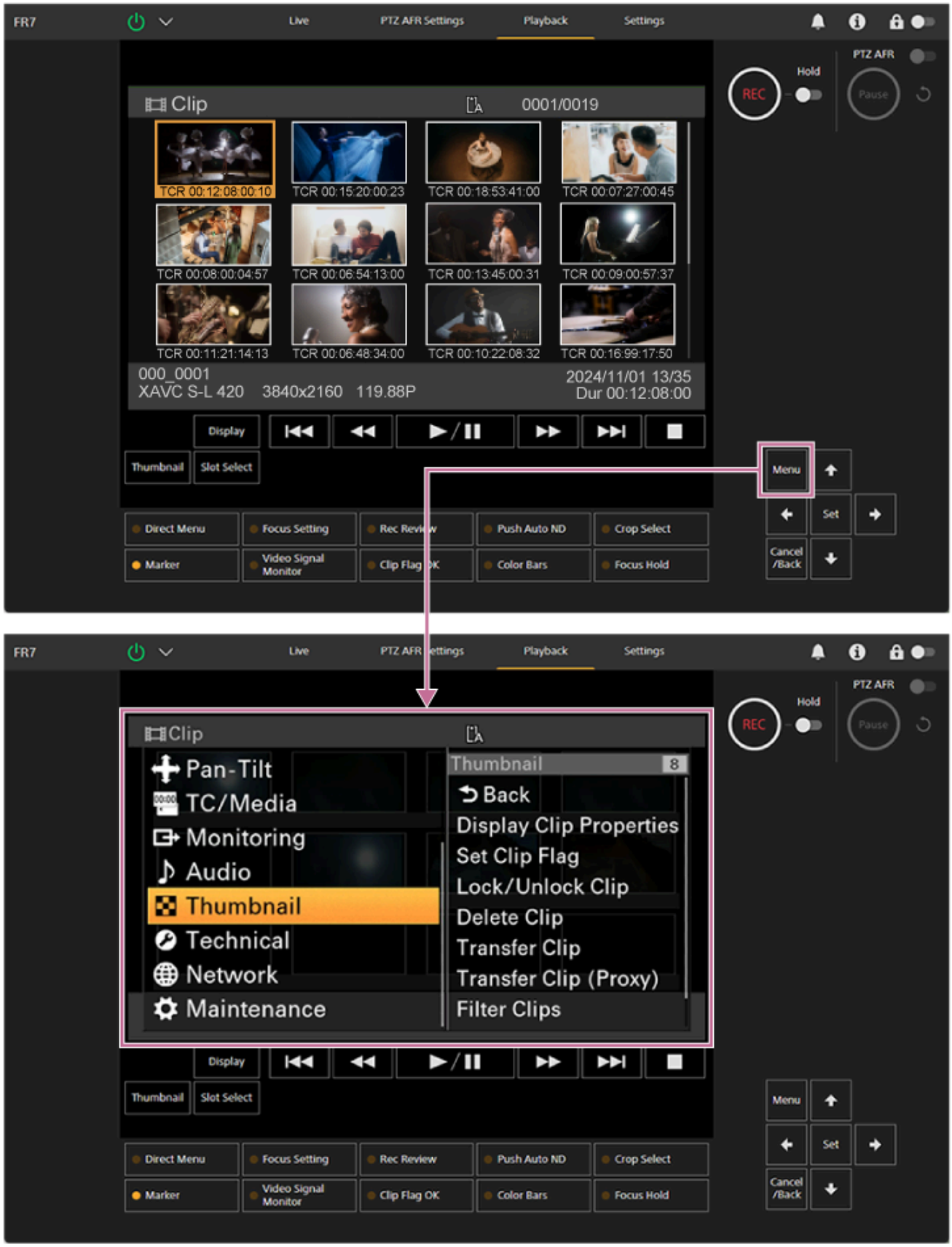

Astuce

- Vous pouvez également appuyer sur la touche [Menu] sur l'écran d'opération en direct pour afficher le menu de la caméra.

Opérations à l'aide du menu [Thumbnail] dans le menu de la caméra

Sélectionnez une fonction à utiliser à l'aide des touches fléchées dans le panneau de commande GUI et appuyez sur la touche [Set]. Appuyez sur la touche [Cancel/Back] pour retourner à l'écran précédent.

Note

- Certains éléments ne peuvent pas être sélectionnés, selon l'état lorsque le menu a été affiché.

Éléments de menu destinés aux opérations sur les plans

Le menu [Thumbnail] dans le menu de la caméra comprend les éléments de menu suivants liés aux opérations sur les plans.
[Display Clip Properties]
[Set Clip Flag]
[Lock/Unlock Clip]
[Delete Clip]
[Transfer Clip]
[Transfer Clip (Proxy)]
[Filter Clips]
[Customize View]

- Pour plus de détails sur chaque élément de menu, consultez « Menu [Thumbnail] ».

Pour afficher l'écran de propriétés de plans

Sélectionnez [Thumbnail] > [Display Clip Properties] dans le menu de la caméra pour afficher l'écran de propriétés de plan.
Appuyez sur la touche ⏮ (Précédent) ou la touche ⏭ (Suivant) pour passer au plan précédent/suivant.

Pour ajouter des balises de plan

Vous pouvez ajouter des balises (repères OK, NG ou KP) aux plans pour filtrer l'affichage des plans en fonction des balises.
Sélectionnez la miniature du plan auquel vous souhaitez ajouter la balise de plan, puis sélectionnez la balise de plan [Thumbnail] > [Set Clip Flag] dans le menu de la caméra.

Réglage	Balise de plan ajoutée
[Add OK]	OK
[Add NG]	NG
[Add KEEP]	KP

Astuce

- Vous pouvez également utiliser une touche personnalisable à laquelle la fonction de balise de plan est attribuée pour ajouter des balises de plan.

Pour afficher l'écran des miniatures de plan filtré

Sélectionnez [Thumbnail] > [Filter Clips] dans le menu de la caméra et sélectionnez un type de balise de plan pour afficher uniquement les plans qui possèdent la balise spécifiée.
Pour afficher tous les plans, sélectionnez [All].
Vous pouvez également appuyer sur la touche [Display] pour trier l'affichage des miniatures selon les balises.

Pour supprimer des plans

Vous pouvez supprimer des plans de cartes mémoire.
Sélectionnez [Thumbnail] > [Delete Clip] > [Select Clip] ou [All Clips] dans le menu de la caméra.
[Select Clip] : supprime le plan sélectionné. Il est possible de sélectionner plusieurs plans.
[All Clips] : supprime tous les plans affichés.

Pour modifier des informations affichées sur l'écran des miniatures

Vous pouvez modifier les informations de plans/images affichées sous la miniature.
Sélectionnez [Thumbnail] > [Customize View] > [Thumbnail Caption] dans le menu de la caméra et sélectionnez les informations à afficher.
[Date Time] : affiche la date et l'heure à laquelle le plan a été créé et modifié pour la dernière fois.
[Time Code] : affiche le code temporel.
[Duration] : affiche la durée du plan.
[Sequential Number] : affiche un numéro séquentiel sur chaque miniature.

5-041-957-24(1) Copyright 2022 Sony Corporation

Configuration du menu de la caméra

Lorsque vous appuyez sur la touche [Menu] dans le panneau de commande GUI ou la touche MENU sur la télécommande infrarouge, le menu de la caméra pour configurer les réglages requis pour la prise de vue et la lecture est affiché sur le panneau d'image de la caméra.

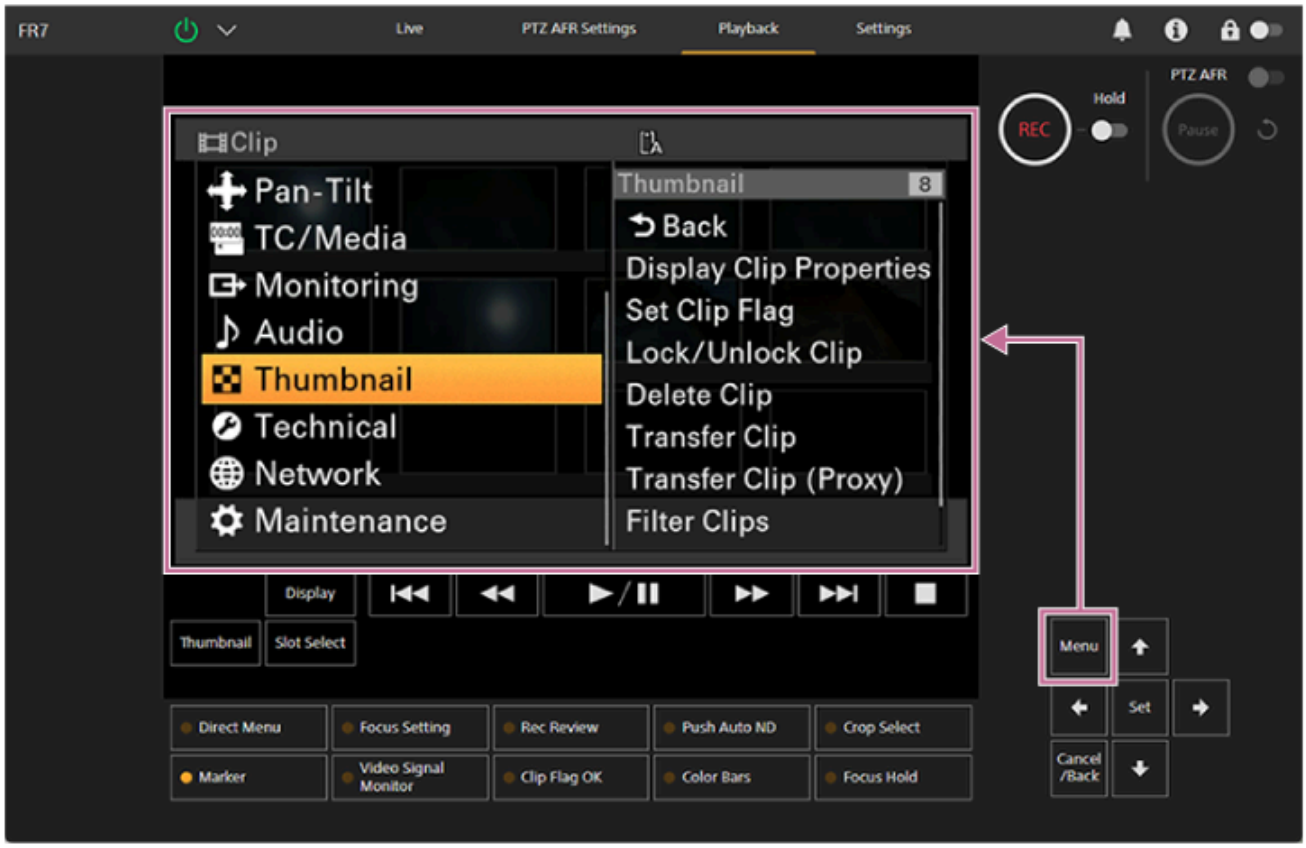

Le menu se compose des menus suivants.

Configuration du menu

Menu [User]
Contient des éléments de menu configurés par l'utilisateur.
Peut être modifié à l'aide de [Edit User Menu].
Menu [Edit User]
Contient des éléments de menu pour modifier le menu [User].
Menu [Shooting]
Contient des réglages liés à la prise de vue.
Menu [Project]
Contient des réglages de base du projet.
Menu [Paint/Look]
Contient des réglages liés à la qualité d'image.
Menu [Pan-Tilt]
Contient les réglages liés au panoramique/inclinaison.
Menu [TC/Media]
Contient des réglages liés aux codes temporels et au support d'enregistrement.
Menu [Monitoring]
Contient des réglages liés à la sortie vidéo et à l'affichage de l'écran.
Menu [Audio]
Contient des réglages liés à l'audio.
Menu [Thumbnail]
Contient des réglages liés à l'affichage de miniatures.

Menu [Technical]
Contient des réglages liés aux éléments techniques.
Menu [Network]
Contient des réglages liés aux réseaux.
Menu [Maintenance]
Contient des réglages liés aux appareils, par exemple l'horloge et la langue.

Configuration et hiérarchie du menu de la caméra

Niveau 1	Niveau 2
User (Réglages par défaut)	Base Setting
	Focus
	S&Q Motion
	LUT On/Off
	Simul Rec
	Proxy Rec
	Interval Rec
	Picture Cache Rec
	Assignable Button
	Scene File
	Base Look
	P/T Acceleration
	Clip Name Format
	Format Media
	Video Signal Monitor
	Marker
	Zoom
	Lens
	Edit User Menu

Niveau 1	Niveau 2
Shooting	ISO/Gain/EI
	ND Filter
	Shutter
	Iris
	Auto Exposure
	White
	White Setting
	Offset White
	Focus
	S&Q Motion
	LUT On/Off
	Noise Suppression
	Flicker Reduce
	SteadyShot
Project	Base Setting
	Rec Format
	Cine EI/Flex.ISO Set
	Simul Rec
	Proxy Rec
	Interval Rec
	Picture Cache Rec
	SDI/HDMI Rec Control
	Assignable Button
Paint/Look	Scene File
	Base Look
	Reset Paint Settings
	Black
	Knee
	Detail
	Matrix
	Multi Matrix
Pan-Tilt	P/T Acceleration

Niveau 1	Niveau 2
TC/Media	Timecode
	TC Display
	Users Bit
	HDMI TC Out
	Clip Name Format
	Update Media
	Format Media
	Media Life
Monitoring	Output Format
	Display On/Off
	Video Signal Monitor
	Marker
Audio	Audio Input
	Audio Output
Thumbnail	Display Clip Properties
	Set Clip Flag
	Lock/Unlock Clip
	Delete Clip
	Transfer Clip
	Transfer Clip (Proxy)
	Filter Clips
	Customize View
Technical	Color Bars
	Genlock
	Tally
	Rec Review
	Zoom
	Lens
	APR
Network	Wired LAN
	File Transfer
Maintenance	Language
	Clock Set
	Hours Meter

5-041-957-24(1) Copyright 2022 Sony Corporation

Fonctionnement du menu de la caméra

Lorsque vous appuyez sur la touche [Menu] dans le panneau de commande GUI ou la touche MENU sur la télécommande infrarouge, le menu de la caméra pour configurer les réglages requis pour la prise de vue et la lecture est affiché sur le panneau d'image de la caméra.
Ce menu fonctionne à l'aide des touches dans le panneau de commande GUI.

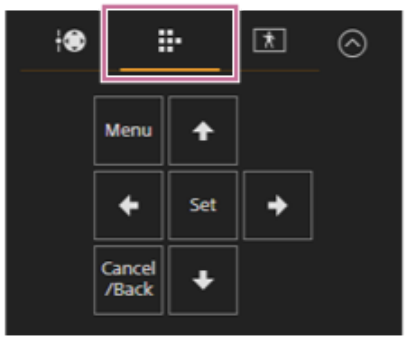

Touche [Menu] : appuyez pour afficher le menu de la caméra. Appuyez à nouveau lorsque le menu de la caméra est affiché pour le masquer.
Touches fléchées : appuyez sur les touches fléchées pour déplacer le curseur vers le haut/bas/la gauche/droite dans le menu de la caméra pour sélectionner des éléments ou des réglages de menu.
Touche [Set] : appuyez pour appliquer l'élément sélectionné.
Touche [Cancel/Back] : appuyez pour revenir au menu précédent. Toute modification incomplète est annulée.

Note

- Certains éléments ne peuvent pas être sélectionnés, selon l'état lorsque le menu a été affiché.

Réglage d'éléments de menu

Déplacez le curseur sur l'élément que vous souhaitez régler à l'aide des touches fléchées dans le panneau de commande GUI et appuyez sur la touche [Set] pour appliquer les réglages.

- La zone de sélection d'élément de menu affiche jusqu'à huit lignes. Si les options disponibles pour un élément ne peuvent pas être affichées en même temps, faites défiler l'affichage en déplaçant le curseur vers le haut/bas.
- Pour les sous-éléments avec une grande plage de réglages (par exemple −99 à +99), la zone des réglages n'est pas affichée. Le paramètre actuel est mis en surbrillance pour indiquer que la valeur peut être changée.
- Le fait de sélectionner [Execute] pour une fonction permet d'exécuter la fonction correspondante.
- Le fait de sélectionner un élément qui nécessite confirmation avant exécution cache temporairement le menu et affiche un message de confirmation. Vérifiez le message, puis sélectionnez l'exécution ou l'annulation de la fonction.

5-041-957-24(1) Copyright 2022 Sony Corporation

Saisie d'une chaîne de caractères

Quand vous sélectionnez un élément, tel qu'un nom de fichier, qui exige la saisie de caractères, l'écran de saisie de caractères s'affiche.

1. **Appuyez sur les touches fléchées dans le panneau de commande GUI pour sélectionner le type de caractère et appliquer le réglage.**

   [ABC] : lettres majuscules
   [abc] : lettres minuscules
   [123] : caractères numériques
   [!#$] : caractères spéciaux

2. **Sélectionnez un caractère et appuyez sur la touche [Set] pour appliquer le réglage.**

   Le curseur passe au champ suivant.
   [Space] : saisit une espace au niveau du curseur.
   [←] [→] : permet de déplacer la position du curseur.
   [BS] : permet de supprimer le caractère à gauche du curseur (espacement arrière).

3. **Lorsque vous avez terminé, appuyez sur la touche [Done] pour appliquer le réglage.**

   La chaîne de caractères est confirmée et l'écran de saisie de caractères disparaît.

5-041-957-24(1) Copyright 2022 Sony Corporation

User

Cette rubrique décrit la fonction et les réglages des éléments de chaque menu.

Élément	Description
Base Setting	Élément Project > Base Setting
Focus	Élément Shooting > Focus
S&Q Motion	Élément Shooting > S&Q Motion
LUT On/Off	Élément Shooting > LUT On/Off
Simul Rec	Élément Project > Simul Rec
Proxy Rec	Élément Project > Proxy Rec
Interval Rec	Élément Project > Interval Rec
Picture Cache Rec	Élément Project > Picture Cache Rec
Assignable Button	Élément Project > Assignable Button
Scene File	Élément Project > Scene File
Base Look	Élément Paint/Look > Base Look
P/T Acceleration	Élément Pan-Tilt > P/T Acceleration
Clip Name Format	Élément TC/Media > Clip Name Format
Format Media	Élément TC/Media > Format Media
Video Signal Monitor	Élément Monitoring > Video Signal Monitor
Marker	Élément Monitoring > Marker
Zoom	Élément Technical > Zoom
Lens	Élément Technical > Lens
Edit User Menu	Affiche le menu Edit User.

Note

- Vous pouvez ajouter et supprimer des éléments de menu dans le menu [User] à l'aide du menu [Edit User]. Jusqu'à 20 éléments peuvent être configurés.

5-041-957-24(1) Copyright 2022 Sony Corporation

Edit User

Le menu [Edit User] est affiché au niveau supérieur quand [Edit User Menu] est sélectionné dans le menu [User].

Élément	Réglage de sous-éléments	Réglage par défaut	Description
Add Item Ajouter un élément au menu [User]	–	–	Ajoute un élément de menu de niveau 2 au menu [User].
Customize Reset Réinitialiser les éléments dans le menu [User]	–	–	Restaure les éléments de menu enregistré dans le menu [User] aux réglages par défaut.
Élément de menu de niveau 2 sélectionné pendant la modification	Delete	–	Supprime l'élément de menu de niveau 2 enregistré du menu [User].
	Move	–	Réorganise les éléments de menu enregistrés du menu [User].
	Edit Sub Item	–	Modifie (enregistrer/supprimer) les sous-éléments de menu de niveau 3 enregistrés dans le menu [User].

5-041-957-24(1) Copyright 2022 Sony Corporation

ISO/Gain/EI

Définit les réglages de gain.

Élément	Réglage de sous-éléments	Réglage par défaut	Description
Mode	ISO/dB	dB	Sélectionne le mode de réglage du gain.
ISO/Gain<L>	• Pour plus de détails sur les réglages, consultez « Réglages et valeurs par défaut d'ISO/Gain ».	_	Règle la valeur prédéfinie de gain <L>.
Exposure Index<L>	**Lorsque Base ISO est réglé sur ISO 800 :** 200EI / 4.0E 250EI / 4.3E 320EI / 4.7E 400EI / 5.0E 500EI / 5.3E 640EI / 5.7E 800EI / 6.0E 1000EI / 6.3E 1250EI / 6.7E 1600EI / 7.0E 2000EI / 7.3E 2500EI / 7.7E 3200EI / 8.0E **Lorsque Base ISO est réglé sur ISO 12800 :** 3200EI / 4.0E 4000EI / 4.3E 5000EI / 4.7E 6400EI / 5.0E 8000EI / 5.3E 10000EI / 5.7E 12800EI / 6.0E 16000EI / 6.3E 20000EI / 6.7E 25600EI / 7.0E 32000EI / 7.3E 40000EI / 7.7E 51200EI / 8.0E	**Lorsque Base ISO est réglé sur ISO 800 :** 800EI / 6.0E **Lorsque Base ISO est réglé sur ISO 12800 :** 12800EI / 6.0E	Définit la valeur de Exposure Index<L>.
Shockless Gain	On / Off	Off	Active/désactive la fonction Shockless gain.
Base Sensitivity	High / Low	Low	Règle la sensibilité de base pour le mode Custom.
Base ISO	ISO 12800 / ISO 800	ISO 800	Règle la sensibilité ISO de base pour le mode Cine EI/Flexible ISO.

Rubrique associée

- Réglages et valeurs par défaut d'ISO/Gain

5-041-957-24(1) Copyright 2022 Sony Corporation

ND Filter

Règle les valeurs prédéfinies pour le filtre ND.

Élément	Réglage de sous-éléments	Réglage par défaut	Description
Mode	Preset / Variable	Variable	Sélectionne le mode filtre ND.
Preset1	1/4 / 1/8 / 1/16 / 1/32 / 1/64 / 1/128	1/4	Règle la valeur prédéfinie 1 pour le filtre ND.
Preset2	1/4 / 1/8 / 1/16 / 1/32 / 1/64 / 1/128	1/16	Règle la valeur prédéfinie 2 pour le filtre ND.
Preset3	1/4 / 1/8 / 1/16 / 1/32 / 1/64 / 1/128	1/64	Règle la valeur prédéfinie 3 pour le filtre ND.

5-041-957-24(1) Copyright 2022 Sony Corporation

Shutter

Règle le fonctionnement de l'obturateur électronique.
Utilisé pour filmer de manière nette des sujets se déplaçant rapidement.

Élément	Réglage de sous-éléments	Réglage par défaut	Description
Mode	Speed / Angle	Speed	Permet de sélectionner le mode pour régler la vitesse d'obturateur en secondes (Speed) ou comme un angle d'obturateur (Angle).
Shutter Speed On/Off	On / Off	Off	Définit si, lorsque le mode Speed est sélectionné, la durée d'exposition suit la valeur de [Shutter Speed] ou est réglée pour l'exposition totale.
Shutter Speed	64F à 1/8000 Les réglages disponibles varient en fonction de la fréquence d'images du format vidéo sélectionné. **59.94P :** 64F / 32F / 16F / 8F / 7F / 6F / 5F / 4F / 3F / 2F / 1/50 / 1/60 / 1/100 / 1/120 / 1/125 / 1/250 / 1/500 / 1/1000 / 1/2000 / 1/4000 / 1/8000 **50P :** 64F / 32F / 16F / 8F / 7F / 6F / 5F / 4F / 3F / 2F / 1/50 / 1/60 / 1/100 / 1/120 / 1/125 / 1/250 / 1/500 / 1/1000 / 1/2000 / 1/4000 / 1/8000 **29.97P :** 64F / 32F / 16F / 8F / 7F / 6F / 5F / 4F / 3F / 2F / 1/30 / 1/40 / 1/50 / 1/60 / 1/100 / 1/120 / 1/125 / 1/250 / 1/500 / 1/1000 / 1/2000 / 1/4000 / 1/8000 **25P :** 64F / 32F / 16F / 8F / 7F / 6F / 5F / 4F / 3F / 2F / 1/25 / 1/33 / 1/50 / 1/60 / 1/100 / 1/120 / 1/125 / 1/250 / 1/500 / 1/1000 / 1/2000 / 1/4000 / 1/8000 **24P/23.98P :** 64F / 32F / 16F / 8F / 7F / 6F / 5F / 4F / 3F / 2F / 1/24 / 1/32 / 1/48 / 1/50 / 1/60 / 1/96 / 1/100 / 1/120 / 1/125 / 1/250 / 1/500 / 1/1000 / 1/2000 / 1/4000 / 1/8000	**59.94P :** 1/60 **50P :** 1/50 **29.97P :** 1/30 **25P :** 1/25 **24P/23.98P :** 1/24	Règle la vitesse d'obturateur lorsque le mode Speed est sélectionné.
Shutter Angle	64F / 32F / 16F / 8F / 7F / 6F / 5F / 4F / 3F / 2F / 360.0° / 300.0° / 270.0° / 240.0° / 216.0° / 210.0° / 180.0° / 172.8° / 150.0° / 144.0° / 120.0° / 90.0° / 86.4° / 72.0° / 45.0° / 30.0° / 22.5° / 11.25° / 5.6°	180.0°	Règle l'angle d'obturateur lorsque le mode Angle est sélectionné.
ECS On/Off	On / Off	Off	Permet d'activer/de désactiver la fonction d'atténuation de balayage étendue.
ECS Frequency	23.99 à 8000 Les réglages disponibles varient en fonction de la fréquence d'images du format d'enregistrement sélectionné.	**59.94P :** 60.00 **50P :** 50.00 **29.97P :** 30.00 **23.98P :** 23.99 **25P :** 25.02 **24P :** 24.02	Règle la fréquence d'ECS quand Mode est réglé sur ECS.

5-041-957-24(1) Copyright 2022 Sony Corporation

Iris

Définit les réglages du diaphragme.

Élément	Réglage de sous-éléments	Réglage par défaut	Description
Bokeh Control	On / Off	Off	Active/désactive la fonction de contrôle du bokeh.

5-041-957-24(1) Copyright 2022 Sony Corporation

Auto Exposure

Définit les réglages d'ajustement de l'exposition automatique.

Élément	Réglage de sous-éléments	Réglage par défaut	Description
Level	+3.0 / +2.75 / +2.5 / +2.25 / +2.0 / +1.75 / +1.5 / +1.25 / +1.0 / +0.75 / +0.5 / +0.25 / ±0 / −0.25 / −0.5 / −0.75 / −1.0 / −1.25 / −1.5 / −1.75 / −2.0 / −2.25 / −2.5 / −2.75 / −3.0	±0	Règle le niveau de luminosité pour l'exposition détectée de manière automatique.
Mode	Backlight / Standard / Spotlight	Standard	Règle le mode de fonctionnement du réglage d'exposition automatique. **Backlight :** mode Backlight (mode qui atténue l'obscurité d'un sujet lorsque le sujet est rétroéclairé) **Standard :** mode Standard **Spotlight :** mode Spotlight (mode qui atténue les blancs écrêtés lorsque le sujet est éclairé par la lumière d'un spot)
Speed	−99 à +99	±0	Règle la vitesse de réglage du réglage d'exposition automatique.
AGC	On / Off	Off	Active/désactive la fonction AGC (commande de gain automatique).
AGC Limit	• Pour plus de détails sur les réglages, consultez « Réglages et valeurs par défaut d'AGC Limit ».	–	Règle le gain maximum de la fonction AGC.
AGC Point	F2.8 / F4 / F5.6	F2.8	Règle le numéro F du diaphragme là où démarre l'opération de commande de gain automatique lorsque la fonction AGC est réglée sur On.
Auto Shutter	On / Off	Off	Active/désactive la fonction de commande d'obturateur automatique.
A.SHT Limit	1/100 / 1/150 / 1/200 / 1/250 / 1/2000	1/2000	Règle la vitesse d'obturateur la plus rapide de la fonction d'obturateur automatique.
A.SHT Point	F5.6 / F8 / F11 / F16	F11	Règle le numéro F du diaphragme là où démarre l'opération de commande d'obturateur automatique.
Clip High light	On / Off	Off	Active/désactive la fonction qui ignore les zones les plus lumineuses pour fournir une réponse plus plate avec une luminance élevée.
Detect Window	1 / 2 / 3 / 4 / 5 / 6 / Custom	1	Règle la plage d'intégrateur de lumière pour l'ajustement automatique de l'exposition en fonction de la luminosité du sujet. (Non disponible en cas de réglage manuel de la pose)
Detect Window Indication	On / Off	Off	Active/désactive l'indication de la plage d'intégrateur de lumière.

Élément	Réglage de sous-éléments	Réglage par défaut	Description
Custom Width	40 à 999	500	Permet de régler la largeur de la plage d'intégrateur de lumière.
Custom Height	70 à 999	500	Permet de régler la hauteur de la plage d'intégrateur de lumière.
Custom H Position	−479 à +479	±0	Permet de régler la position horizontale de la plage d'intégrateur de lumière.
Custom V Position	−464 à +464	±0	Permet de régler la position verticale de la plage d'intégrateur de lumière.

Rubrique associée

- Réglages et valeurs par défaut d'AGC Limit

5-041-957-24(1) Copyright 2022 Sony Corporation

White

Définit les réglages de la balance des blancs.

Élément	Réglage de sous-éléments	Réglage par défaut	Description
Preset White	2000K à 15000K	3200K	Règle la valeur prédéfinie de la balance des blancs.
Color Temp <A>	2000K à 15000K	3200K	Règle la température de couleur de la balance des blancs stockée dans la mémoire A. **Note** • Comme Color Temp est écrêté à 2000K et 15000K pendant l'opération R Gain/B Gain, il n'est pas possible d'afficher la valeur correcte de Color Temp pour la valeur R Gain/B Gain.
Tint<A>	−99 à +99	±0	Permet de régler la valeur de teinte de la balance des blancs stockée dans la mémoire des blancs A. **Note** • Comme Tint est écrêté à ±99 pendant l'opération R Gain/B Gain, il n'est pas possible d'afficher la valeur correcte de teinte pour la valeur R Gain/B Gain.
R Gain <A>	−99.0 à +99.0	±0.0	Règle la valeur de gain R de la balance des blancs stockée dans la mémoire A.
B Gain <A>	−99.0 à +99.0	±0.0	Règle la valeur de gain B de la balance des blancs stockée dans la mémoire A.

5-041-957-24(1) Copyright 2022 Sony Corporation

White Setting

Ajuste les réglages de la balance des blancs.

Élément	Réglage de sous-éléments	Réglage par défaut	Description
Shockless White	Off / 1 / 2 / 3	2	Règle la vitesse de réaction de la balance des blancs en cas de commutation du mode de balance des blancs. **Off :** commute instantanément. **1 à 3 :** plus la valeur est élevée, plus la commutation est lente.
ATW Speed	1 / 2 / 3 / 4 / 5	3	Règle la vitesse de réaction en mode ATW. La vitesse de réaction la plus rapide est 1, la vitesse de réaction la plus lente est 5.

5-041-957-24(1) Copyright 2022 Sony Corporation

Offset White

Définit les réglages de correction de la balance des blancs.

Élément	Réglage de sous-éléments	Réglage par défaut	Description
Offset White <A>	On / Off	Off	Permet de choisir d'ajouter (On) ou non (Off) une valeur de décalage à la balance des blancs dans la mémoire A.
Offset Color Temp<A>	−99 à +99	±0	Règle la correction de température de couleur à ajouter à la balance des blancs dans la mémoire A quand [Offset White <A>] est réglé sur On.
Offset Tint<A>	−99 à +99	±0	Règle la correction de valeur Tint à ajouter à la balance des blancs dans la mémoire A quand [Offset White <A>] est réglé sur On.
Offset White<ATW>	On / Off	On	Permet de choisir d'ajouter (On) ou de ne pas ajouter (Off) une valeur de correction à la balance des blancs ATW.
Offset Color Temp<ATW>	−99 à +99	±0	Règle la correction de température de couleur à ajouter à la balance des blancs ATW quand [Offset White<ATW>] est réglé sur On.
Offset Tint<ATW>	−99 à +99	±0	Règle la correction de valeur Tint à ajouter à la balance des blancs ATW quand [Offset White<ATW>] est réglé sur On.

5-041-957-24(1) Copyright 2022 Sony Corporation

Focus

Définit les réglages de mise au point.

Élément	Réglage de sous-éléments	Réglage par défaut	Description
AF Transition Speed	1(Slow) / 2 / 3 / 4 / 5 / 6 / 7(Fast)	5	Permet de régler la vitesse d'entraînement de la mise au point pour le changement de sujet lors de la mise au point automatique.
AF Subj. Shift Sens.	1(Locked On) / 2 / 3 / 4 / 5(Responsive)	5(Responsive)	Permet de régler la sensibilité de la mise au point en cas de changement de sujet pendant la mise au point automatique.
Focus Area	Wide / Zone / Flexible Spot	Wide	Règle la zone cible pour la mise au point automatique et la mise au point automatique par pression (AF). ● Consultez « Réglage automatique de la mise au point (Auto Focus) » et « Réglage de la zone/position de mise au point automatique (zone de mise au point) ». **Wide :** recherche un sujet dans un grand angle de l'image lors de la mise au point. **Zone :** recherche automatiquement un point de mise au point dans la zone spécifiée. **Flexible Spot :** effectue la mise au point sur une position spécifique dans l'image.
Focus Area (AF-S)	Flexible Spot	Flexible Spot	Règle la zone cible pour la mise au point automatique par pression (AF-S).
Face/Eye Detection AF	Face/Eye Only AF / Face/Eye Priority AF / Off	Face/Eye Priority AF	Active/désactive la détection des visages AF. ● Consultez « Suivi à l'aide de la détection des visages/yeux (Face/Eye Detection AF) ».
Push AF Mode	AF / Single-shot AF(AF-S)	AF	Règle le mode de mise au point automatique par pression.
Touch Function in MF	Tracking AF / Spot Focus	Tracking AF	Définit l'opération lorsque l'image de la caméra est touchée sur l'écran d'opération en direct de l'application Web en mode MF.
AF Assist	On / Off	On	Lors d'un réglage sur On, il est possible d'écraser temporairement la mise au point automatique et d'effectuer la mise au point manuellement. ● Consultez « Réglage manuel de la cible de mise au point automatique (AF Assist) à l'aide de l'application Web » et « Mise au point manuelle pendant la mise au point automatique à l'aide de la télécommande infrarouge fournie. »

Rubrique associée

- Réglage de la zone/position de mise au point automatique (zone de mise au point)
- Suivi à l'aide de la détection des visages/yeux (Face/Eye Detection AF)
- Réglage manuel de la cible de mise au point automatique (AF Assist) à l'aide de l'application Web
- Mise au point manuelle pendant la mise au point automatique à l'aide de la télécommande infrarouge fournie

5-041-957-24(1) Copyright 2022 Sony Corporation

S&Q Motion

Définit les réglages du mode Slow & Quick Motion (consultez « Ralenti et accéléré »).

Élément	Réglage de sous-éléments	Réglage par défaut	Description
Setting	On / Off	Off	Active/désactive le mode d'enregistrement ralenti et accéléré.
Frame Rate	1fps à 60fps / 100fps / 120fps / 150fps / 180fps / 200fps / 240fps	–	Règle la fréquence d'images pour la prise de vue au ralenti et accéléré. **Note** • Les réglages disponibles varient en fonction de la fréquence du système, du codec et du format vidéo sélectionnés.

Rubrique associée

- Ralenti et accéléré

5-041-957-24(1) Copyright 2022 Sony Corporation

LUT On/Off

Définit les réglages LUT.

Élément	Réglage de sous-éléments	Réglage par défaut	Description
SDI	MLUT On / MLUT Off	MLUT Off	Sélectionne si appliquer ou non Monitor LUT à la sortie vidéo SDI.
HDMI/Stream	MLUT On / MLUT Off	MLUT Off	Sélectionne si appliquer ou non Monitor LUT à la sortie vidéo HDMI et de diffusion en continu.
Proxy	MLUT On / MLUT Off	MLUT Off	Sélectionne si appliquer ou non Monitor LUT à la vidéo d'enregistrement proxy.
Internal Rec	MLUT On / MLUT Off	MLUT Off	Sélectionne si appliquer ou non Monitor LUT à la vidéo d'enregistrement principal.
LUT On/Off Button Target	SDI / HDMI/Stream / SDI & HDMI/Stream	HDMI/Stream	Sélectionne la sortie de la cible contrôlée par une touche personnalisable à laquelle est attribué LUT On/Off.

5-041-957-24(1) Copyright 2022 Sony Corporation

Noise Suppression

Définit les réglages de suppression de bruit.

Astuce

- Les réglages [Setting(Custom)] et [Level(Custom)] sont reflétés dans le réglage [Target Display].

Élément	Réglage de sous-éléments	Réglage par défaut	Description
Setting(Custom)	On / Off	On	Active/désactive la fonction de suppression de bruit en mode Custom.
Level(Custom)	Low / Mid / High	Mid	Permet de régler le niveau de suppression de bruit en mode Custom.
Setting (Cine EI/Flex. ISO)	On / Off	Off	Active/désactive la fonction de suppression de bruit en modes de prise de vue Log.
Level (Cine EI/Flex. ISO)	Low / Mid / High	Mid	Règle le niveau de suppression de bruit en modes de prise de vue Log.

5-041-957-24(1) Copyright 2022 Sony Corporation

Flicker Reduce

Définit les réglages de correction de scintillement.

Élément	Réglage de sous-éléments	Réglage par défaut	Description
Mode	Auto / On / Off	Off	Règle le mode de correction de scintillement.
Frequency	50Hz / 60Hz	60Hz	Règle la fréquence de la source d'alimentation qui fournit l'éclairage qui cause le scintillement.

5-041-957-24(1) Copyright 2022 Sony Corporation

SteadyShot

Définit les réglages de stabilisation d'image.

Élément	Réglage de sous-éléments	Réglage par défaut	Description
Setting	Active / Standard / Off	Off	Règle la fonction de stabilisation d'image. **Note** • Activé lorsqu'un objectif compatible est fixé. • Lors d'un réglage sur Active ou Standard, un comportement inattendu peut se produire pendant l'opération de panoramique/inclinaison.

5-041-957-24(1) Copyright 2022 Sony Corporation

Base Setting

Définit les réglages de base.

Élément	Réglage de sous-éléments	Réglage par défaut	Description
Shooting Mode	Custom / Flexible ISO / Cine EI Quick / Cine EI	Custom	Règle le mode de prise de vue. ● Consultez « Réglage du mode de prise de vue » dans « Configuration des opérations de base ».
Target Display	SDR(BT.709) / HDR(HLG)	SDR(BT.709)	Règle la gamme de couleurs de l'enregistrement/la sortie en mode Custom.

Rubrique associée

- Configuration des opérations de base

5-041-957-24(1) Copyright 2022 Sony Corporation

Rec Format

Définit les réglages du format d'enregistrement.

Élément	Réglage de sous-éléments	Réglage par défaut	Description
Frequency	59.94 / 50 / 29.97 / 25 / 24 / 23.98	59.94	Sélectionne la fréquence du système.
Imager Scan Mode	FF / S35	FF	Sélectionne la taille de l'imageur.
Codec	RAW / RAW & XAVC-I / XAVC-I / XAVC-L	XAVC-I	Règle le codec d'enregistrement/de lecture de plan. **Note** • Lorsque [Imager Scan Mode] est réglé sur [S35], [RAW] et [RAW & XAVC-I] ne peuvent pas être sélectionnés.
RAW Output Format	Les réglages disponibles varient en fonction du réglage [Frequency]. • Consultez « Réglages [RAW Output Format] » ci-dessous.	–	Définit la taille de l'image RAW à émettre vers un enregistreur RAW externe. **Note** • Lorsque [Codec] est réglé sur [RAW & XAVC-I], le réglage [Video Format] change en lien avec le réglage [RAW Output Format].
Video Format	Les réglages disponibles varient selon les réglages [Frequency], [Imager Scan Mode] et [Codec]. • Consultez « Réglages [Video Format] » ci-dessous.	–	Règle la taille de l'image et le débit binaire.

Réglages [RAW Output Format]

Frequency	Imager Scan Mode	Codec	Réglage
59.94 / 50 / 29.97 / 25 / 23.98	FF	RAW / RAW & XAVC-I	4096×2160 **3840×2160**
24	FF	RAW / RAW & XAVC-I	**4096×2160**

- Les valeurs par défaut sont affichées en gras.
- Les conditions dans lesquelles le réglage [RAW Output Format] ne peut pas être défini ont été omises.

Réglages [Video Format]

Frequency	Imager Scan Mode	Codec	Réglage
59.94 / 50 / 29.97 / 25 / 23.98	FF	RAW	–
		RAW & XAVC-I	4096×2160P **3840×2160P**
		XAVC-I	4096×2160P **3840×2160P** 1920×1080P
		XAVC-L	**3840×2160P** 1920×1080P 50 1920×1080P 35
	S35	XAVC-I	**1920×1080P**
		XAVC-L	**1920×1080P 50** 1920×1080P 35
24	FF	RAW	–
		RAW & XAVC-I / XAVC-I	**4096×2160P**

- Les valeurs par défaut sont affichées en gras.

5-041-957-24(1) Copyright 2022 Sony Corporation

Cine EI/Flex.ISO Set

Définit les modes de prise de vue Log (consultez « Réglage du mode de prise de vue » dans « Configuration des opérations de base »).

Élément	Réglage de sous-éléments	Réglage par défaut	Description
Color Gamut	S-Gamut3/SLog3 / S-Gamut3.Cine/SLog3	S-Gamut3.Cine/SLog3	Règle la gamme de couleurs pour les modes de prise de vue Log ([Flexible ISO], [Cine EI Quick], [Cine EI]).
Embed LUT File	On / Off	On	Active/désactive l'enregistrement des métadonnées du fichier 3D LUT (fichier CUBE).

Rubrique associée

- Configuration des opérations de base

5-041-957-24(1) Copyright 2022 Sony Corporation

Simul Rec

Définit les réglages du mode d'enregistrement simultané sur 2 fentes (consultez « Enregistrement simultané sur les cartes mémoire A et B (2-slot Simul Rec) »).

Élément	Réglage de sous-éléments	Réglage par défaut	Description
Setting	On / Off	Off	Active/désactive la fonction d'enregistrement simultané sur 2 fentes.
Rec Button Set	Rec Button : <Slot A> <Slot B> 2nd Rec Button : <Slot A> <Slot B> / Rec Button : <Slot A> 2nd Rec Button : <Slot B> / Rec Button : <Slot B> 2nd Rec Button : <Slot A>	Rec Button : <Slot A> <Slot B> 2nd Rec Button : <Slot A> <Slot B>	Assigne les touches d'enregistrement utilisées pour contrôler chaque support d'enregistrement.

5-041-957-24(1) Copyright 2022 Sony Corporation

Proxy Rec

Définit les réglages du mode d’enregistrement proxy (consultez « Enregistrement du proxy »).

Élément	Réglage de sous-éléments	Réglage par défaut	Description
Setting	On / Off	Off	Active/désactive le mode d’enregistrement proxy.
Audio Channel	CH1/CH2 / CH3/CH4	CH1/CH2	Sélectionne le canal audio pour enregistrer les données proxy.

5-041-957-24(1) Copyright 2022 Sony Corporation

Interval Rec

Définit les réglages du mode d'enregistrement à intervalle (consultez « Enregistrement de la vidéo par intermittence (Interval Rec) »).

Élément	Réglage de sous-éléments	Réglage par défaut	Description
Setting	On / Off	Off	Active/désactive le mode d'enregistrement à intervalle. (Le réglage de ce mode sur On met tous les autres modes spéciaux sur Off.)
Interval Time	1 / 2 / 3 / 4 / 5 / 6 / 7 / 8 / 9 / 10 / 15 / 20 / 30 / 40 / 50 (sec) 1 / 2 / 3 / 4 / 5 / 6 / 7 / 8 / 9 / 10 / 15 / 20 / 30 / 40 / 50 (min) 1 / 2 / 3 / 4 / 6 / 12 / 24 (heure)	1	Définit l'intervalle entre les enregistrements en mode d'enregistrement Interval Rec (lorsque Interval Rec est réglé sur On).
Number of Frames	1frame / 2frames / 3frames / 6frames / 9frames / 12frames Les réglages disponibles varient en fonction de la fréquence d'images du format vidéo sélectionné. **59.94P/50P :** 2frames / 6frames / 12frames **29.97P/25P/24P/23.98P :** 1frame / 3frames / 6frames / 9frames	**59.94P/50P :** 2frames **29.97P/25P/24P/23.98P :** 1frame	Définit le nombre d'images à enregistrer par prise en mode d'enregistrement Interval Rec (lorsque Interval Rec est réglé sur On).

5-041-957-24(1) Copyright 2022 Sony Corporation

Picture Cache Rec

Définit les réglages du mode d'enregistrement de cache d'image (consultez « Enregistrement d'images en cache (Picture Cache Rec) »).

Élément	Réglage de sous-éléments	Réglage par défaut	Description
Setting	On / Off	Off	Active/désactive la fonction de cache d'image.
Cache Size	Short / Medium / Long / Max	Max	Règle le temps pour l'accumulation d'images dans la mémoire de cache d'image (temps d'enregistrement de cache d'image).
Cache Rec Time	–	–	Affiche le temps pour l'accumulation d'images dans la mémoire de cache d'image (temps d'enregistrement de cache d'image).

Rubrique associée

- Enregistrement d'images en cache (Picture Cache Rec)

5-041-957-24(1) Copyright 2022 Sony Corporation

SDI/HDMI Rec Control

Définit les réglages de contrôle d'enregistrement SDI/HDMI.

Élément	Réglage de sous-éléments	Réglage par défaut	Description
Setting	Off / SDI/HDMI Remote I/F / Parallel Rec	Off	Définit le contrôle de démarrage/d'arrêt d'enregistrement d'un dispositif externe connecté via le signal de sortie SDI/HDMI. **Off :** ne pas utiliser la télécommande. **SDI/HDMI Remote I/F :** contrôle d'arrêt/de démarrage d'enregistrement d'un dispositif externe connecté, quand aucun support n'est inséré dans l'appareil. Pas de synchronisation avec la précision d'images pour le support de l'appareil. **Parallel Rec :** contrôle d'arrêt/de démarrage d'enregistrement d'un dispositif externe connecté, quand un support est inséré dans l'appareil. Synchronisation avec la précision d'images pour le support de l'appareil. **Note** • Pour le contrôle à l'aide du signal de sortie HDMI, réglez [TC/Media] > [HDMI TC Out] > [Setting] sur [On] dans le menu de la caméra.

5-041-957-24(1) Copyright 2022 Sony Corporation

Assignable Button

Règle les attributions de fonction des touches personnalisables (<1> à <9>) et [Focus Hold Button].
Les fonctions suivantes peuvent être attribuées.
[Off] : aucune attribution de fonction.
[Base ISO/Sensitivity] : commute la sensibilité de base du capteur d'image.
[AGC] : active/désactive la fonction AGC.
[Push AGC] : active la fonction AGC tant que la touche est enfoncée.
[ND Filter]

- En mode variable : règle la transmittance du filtre ND. Appuyez et maintenez enfoncé pour commuter entre Clear/Manual/Auto.
- En mode prédéfini : appuyer et maintenir enfoncé pour commuter le préréglage.

[ND Filter Position] : commute les filtres ND.
[Auto ND Filter] : active/désactive la fonction de filtre ND automatique.
[Push Auto ND] : active la fonction de filtre ND automatique tant que la touche est enfoncée.
[Auto Iris] : active/désactive la fonction de diaphragme.
[Push Auto Iris] : active la fonction de diaphragme automatique tant que la touche est enfoncée.
[Bokeh Control] : active/désactive la mode de contrôle du bokeh.
[Auto Shutter] : active/désactive la fonction d'obturation automatique.
[AE Level/Mode] : ajuste le niveau AE. Maintenir enfoncé pour changer de mode AE.
[Backlight] : commute entre Backlight et Standard.
[Spotlight] : commute entre Spotlight et Standard.
[Preset White Select] : commute la valeur de mode prédéfinie de la balance des blancs.
[ATW] : active/désactive la fonction ATW.
[ATW Hold] : met la fonction ATW en pause.
[AF Speed/Sens.] : commute le réglage de la vitesse de transition AF et le réglage de la sensibilité de changement de sujet AF.
[Focus Setting] : règle la zone de mise au point.
[Face/Eye Detection AF] : commute les réglages de l'AF de détection des visages/yeux.
[Push AF Mode] : change le réglage du mode Push AF.
[Push AF/MF] : en mode de mise au point MF, active AF tant que la touche est enfoncée. En mode de mise au point AF, active MF tant que la touche est enfoncée.
[Focus Hold] : en mode de mise au point AF, la mise au point est fixée tant que la touche est enfoncée.
[S&Q Motion] : active/désactive la fonction d'enregistrement ralenti et accéléré. Règle la fréquence d'images de prise de vue si elle est maintenue enfoncée.
[LUT On/Off] : active/désactive la fonction LUT. La cible de commutation est réglée à l'aide de [Shooting] > [LUT On/Off] > [LUT On/Off Button Target].
[SteadyShot] : commute entre Active, Standard, et Off.
[Crop Select] : commute Imager Scan Mode. La commutation est activée dans la plage sans changer le format d'enregistrement.
[Rec] : démarre/arrête l'enregistrement.
[Picture Cache Rec] : active/désactive le mode d'enregistrement de cache d'image.
[Rec Review] : active/désactive la fonction du passage en revue de l'enregistrement.
[Clip Flag OK] : exécute Add OK. Appuyez deux fois pour exécuter Delete Clip Flag.
[Clip Flag NG] : exécute Add NG. Appuyez deux fois pour exécuter Delete Clip Flag.
[Clip Flag Keep] : exécute Add KEEP. Appuyez deux fois pour exécuter Delete Clip Flag.
[Slot Select] : commute entre les logements de mémoire (A) et (B).
[Color Bars] : active/désactive les barres de couleur.
[DURATION/TC/U-BIT] : commute entre Time Code, Users Bit, et Duration.
[Display] : active/désactive les indicateurs de l'écran.
[Lens Info] : commute l'indicateur de profondeur de champ.
[Video Signal Monitor] : commute le moniteur de signal vidéo (tel que le moniteur de forme d'onde).
[Marker] : active/désactive la fonction de repère.
[Thumbnail] : affiche/quitte l'écran des miniatures.
[Auto Upload (Proxy)] : active/désactive le transfert automatique de fichiers proxy.
[Direct Menu] : affiche/quitte le menu direct.
[User Menu] : affiche/quitte le menu User.

5-041-957-24(1) Copyright 2022 Sony Corporation

Scene File

Définit les réglages liés aux fichiers de scène (consultez « Prise de vue avec l'apparence souhaitée (Look) »).

Élément	Réglage de sous-éléments	Réglage par défaut	Description
Recall	–	–	Charge un fichier de scène stocké dans la mémoire interne et applique les réglages en tant que réglages de qualité d'image actuels.
Store	–	–	Enregistre l'état de qualité d'image actuel sous forme de fichier de scène dans la mémoire interne.
Delete	–	–	Supprime un fichier de scène stocké dans la mémoire interne.
Preset Recall	**Lorsque Shooting Mode est réglé sur Custom et Target Display est réglé sur SDR(BT.709) :** S-Cinetone / Standard / Still / ITU709/ 709tone **Lorsque Shooting Mode est réglé sur Custom et Target Display est réglé sur HDR(HLG) :** HLG Live / HLG Natural	–	Applique les réglages de qualité d'image prédéfinis (non réinscriptibles) en tant que réglages de qualité d'image actuels.

5-041-957-24(1) Copyright 2022 Sony Corporation

Base Look

Définit les réglages liés à l'apparence de base.

Élément	Réglage de sous-éléments	Réglage par défaut	Description
Select	**Lorsque Shooting Mode est réglé sur Custom et Target Display est réglé sur SDR(BT.709) :** S-Cinetone / Standard / Still / ITU709 / 709tone / User1 à User16 **Lorsque Shooting Mode est réglé sur Custom et Target Display est réglé sur HDR(HLG) :** HLG Live / HLG Natural / User1 à User16 **Lorsque Shooting Mode est réglé sur les modes de prise de vue Log :** s709 / 709(800) / S-Log3 / User1 à User16	**Lorsque Shooting Mode est réglé sur Custom et Target Display est réglé sur SDR(BT.709) :** S-Cinetone **Lorsque Shooting Mode est réglé sur Custom et Target Display est réglé sur HDR(HLG) :** HLG Live **Lorsque Shooting Mode est réglé sur les modes de prise de vue Log :** s709	Permet de sélectionner une apparence de base.
Delete	–	–	Supprime l'apparence de base sélectionnée.
Delete All	–	–	Supprime toutes les apparences de base.
Input	S-Gamut3/SLog3 / S-Gamut3.Cine/SLog3	S-Gamut3.Cine/SLog3	Définit la gamme d'entrée de l'apparence de base sélectionnée à l'aide de [Select].
Output	BT.709 / HLG	BT.709	Définit la gamme de couleurs de sortie de l'apparence de base sélectionnée à l'aide de [Select].
AE Level Offset	0EV / 1/3EV / 2/3EV / 1EV / 4/3EV / 5/3EV / 2EV	0EV	Définit la valeur de référence d'exposition de l'apparence de base sélectionnée à l'aide de [Select].

5-041-957-24(1) Copyright 2022 Sony Corporation

Reset Paint Settings

Réinitialise les réglages du menu [Paint/Look], à l’exclusion de l’apparence de base.

Élément	Réglage de sous-éléments	Réglage par défaut	Description
Reset without Base Look	Execute / Cancel	–	Réinitialise les réglages du menu [Paint/Look], à l’exclusion de l’apparence de base. **Execute :** exécute la fonction.

5-041-957-24(1) Copyright 2022 Sony Corporation

Black

Définit les réglages des noirs.

Élément	Réglage de sous-éléments	Réglage par défaut	Description
Master Black	−99.0 à +99.0	±0.0	Règle le niveau de noir maître.
R Black	−99.0 à +99.0	±0.0	Règle le niveau de noir R.
B Black	−99.0 à +99.0	±0.0	Règle le niveau de noir B.

5-041-957-24(1) Copyright 2022 Sony Corporation

Knee

Définit les réglages de correction de courbe.

Élément	Réglage de sous-éléments	Réglage par défaut	Description
Setting	**Lorsque Target Display est réglé sur SDR(BT.709) :** On / Off / --- **Lorsque Target Display est réglé sur HDR(HLG) :** On / Off / ---	**Lorsque Target Display est réglé sur SDR(BT.709) :** Off **Lorsque Target Display est réglé sur HDR(HLG) :** Off	Active/désactive la fonction de correction de courbe. **Note** ● Activé uniquement lorsque [Base Look] > [Select] est réglé sur [Standard], [ITU709], [709tone], [HLG Live] ou [HLG Natural].
Auto Knee	**Lorsque Target Display est réglé sur SDR(BT.709) :** On / Off / --- **Lorsque Target Display est réglé sur HDR(HLG) :** On / Off / ---	**Lorsque Target Display est réglé sur SDR(BT.709) :** On **Lorsque Target Display est réglé sur HDR(HLG) :** Off	Active/désactive la fonction de coude automatique. **Note** ● Activé uniquement lorsque [Base Look] > [Select] est réglé sur [Standard], [ITU709] ou [709tone].
Point	75% à 109%	90%	Règle le point de courbe.
Slope	−99 à +99	±0	Règle la pente de courbe.

5-041-957-24(1) Copyright 2022 Sony Corporation

Detail

Définit les réglages d'ajustement des détails.

Élément	Réglage de sous-éléments	Réglage par défaut	Description
Setting	On / Off	On	Active/désactive la fonction de détails.
Level	−7 à +7	±0	Règle le niveau de détail.
Manual Setting	On / Off / ---	Off	Active/désactive la fonction de réglage manuel des détails.
H/V Ratio	−2 à +2	±0	Règle l'équilibre entre les détails horizontaux (H) et verticaux (V) pour le réglage manuel des détails. **Note** ● Cet élément varie selon la version du logiciel.*1
B/W Balance	Type1 / Type2 / Type3 / Type4 / Type5	Type3	Définit l'équilibre entre les détails de noir (B) pour les zones de faible luminance et les détails de blanc (W) pour les zones de forte luminance pour le réglage manuel des détails.
Limit	0 à 7	7	Règle le niveau de limite de détails pour le réglage manuel des détails.
Crispening	0 à 7	0	Règle le niveau de netteté pour le réglage manuel des détails.
High Light Detail	0 à 4	0	Règle le niveau des détails des zones de forte luminance pour le réglage manuel des détails.

*1 Dans la version 1.00 du logiciel, l'élément de menu est [V/H Balance]. Dans la version du logiciel 1.10 ou plus récente, l'élément de menu est [H/V Ratio]. La plage de réglage reste inchangée de −2 à 0 à +2, toutefois, l'effet sur la qualité de l'image est différent.
Version 1.00 du logiciel : plus la valeur réglée est élevée, plus il y a de détails horizontaux (H).
Version 1.10 du logiciel ou plus récente : plus la valeur réglée est élevée, plus il y a de détails verticaux (V).
Après la mise à jour de la version du logiciel 1.00 à la version 1.10 ou plus récente, les [All File], [Scene File], et les autres réglages sont conservés mais avec une polarité inversée (la qualité de l'image est conservée).
Si vous avez enregistré l'élément de menu [V/H Balance] dans le menu [User], il sera automatiquement remplacé par l'élément de menu [H/V Ratio] dans le menu [User] après la mise à jour du logiciel.

5-041-957-24(1) Copyright 2022 Sony Corporation

Matrix

Définit les réglages de correction de matrice.

Élément	Réglage de sous-éléments	Réglage par défaut	Description
User Matrix	On / Off	Off	Active ou désactive la fonction de correction de matrice utilisateur.
User Matrix Level	−99 à +99	±0	Ajuste la saturation de couleur de l'image entière.
User Matrix Phase	−99 à +99	±0	Ajuste la nuance de couleur (phase) de l'image entière.
User Matrix R-G	−99 à +99	±0	Règle une matrice utilisateur R-V définie par l'utilisateur.
User Matrix R-B	−99 à +99	±0	Règle une matrice utilisateur R-B définie par l'utilisateur.
User Matrix G-R	−99 à +99	±0	Règle une matrice utilisateur V-R définie par l'utilisateur.
User Matrix G-B	−99 à +99	±0	Règle une matrice utilisateur V-B définie par l'utilisateur.
User Matrix B-R	−99 à +99	±0	Règle une matrice utilisateur B-R définie par l'utilisateur.
User Matrix B-G	−99 à +99	±0	Règle une matrice utilisateur B-V définie par l'utilisateur.

5-041-957-24(1) Copyright 2022 Sony Corporation

Multi Matrix

Définit les réglages de correction de matrice multiple.

Élément	Réglage de sous-éléments	Réglage par défaut	Description
Setting	On / Off	Off	Active/désactive la fonction de correction de matrice multiple.
Area Indication	On / Off	Off	Active/désactive la fonction d'affichage qui identifie la zone cible correspondant à l'axe de couleur cible pour l'ajustement sélectionné dans [Axis]. Les parties de l'image capturée en dehors de la zone cible sont affichées en monochrome. **Astuce** ● Sur l'écran de configuration de la correction de matrice multiple, vous pouvez activer/désactiver [Area Indication] à l'aide de la touche [Display]. **Note** ● [Area Indication] est appliqué à toutes les sorties vidéo. Tenez-en compte lors de l'utilisation d'un signal de sortie vidéo comme signal principal.
Area Indication Control	Menu Only / Menu & RCP	Menu Only	Définit l'interface qui peut contrôler [Area Indication].
Reset	Execute / Cancel	–	Réinitialise la teinte et la saturation de chaque couleur d'axe aux valeurs par défaut.
Axis	B / B+ / MG− / MG / MG+ / R / R+ / YL− / YL / YL+ / G− / G / G+ / CY / CY+ / B−	B	Sélectionne l'axe.
Hue	−99 à +99	±0	Règle la teinte de la couleur utilisée pour la correction de matrice multiple.
Saturation	−99 à +99	±0	Règle la saturation de la couleur utilisée pour la correction de matrice multiple.

5-041-957-24(1) Copyright 2022 Sony Corporation

P/T Acceleration

Définit les réglages liés à l’accélération des opérations de panoramique/inclinaison.

Élément	Réglage de sous-éléments	Réglage par défaut	Description
Ramp Curve	1 à 9	8	Sélectionne l’accélération/décélération pour les opérations de panoramique/inclinaison. Plus le chiffre est élevé, plus l’accélération est élevée.

5-041-957-24(1) Copyright 2022 Sony Corporation

Timecode

Définit les réglages de code temporel.

Élément	Réglage de sous-éléments	Réglage par défaut	Description
Mode	Preset / Regen / Clock	Preset	Règle le mode de fonctionnement du code temporel. **Preset :** commence à fonctionner à partir d'une valeur prédéfinie. **Regen :** commence à fonctionner à partir du code temporel de la fin du plan précédent. **Clock :** utilise l'horloge interne comme code temporel.
Run	Rec Run / Free Run	Rec Run	**Rec Run :** fonctionne uniquement en cours d'enregistrement. **Free Run :** fonctionne en permanence, quelle que soit l'opération d'enregistrement.
Setting	–	–	Règle le code temporel sur une valeur arbitraire. **Set :** règle la valeur.
Reset	Execute / Cancel	–	Réinitialise le code temporel sur 00:00:00:00. **Execute :** exécute la fonction.
TC Format	DF / NDF	DF	Règle le format de code temporel. **DF :** mode temps réel **NDF :** mode temps non réel

5-041-957-24(1) Copyright 2022 Sony Corporation

TC Display

Définit les réglages d'affichage des données temporelles.

Élément	Réglage de sous-éléments	Réglage par défaut	Description
Display Select	Timecode / Users Bit / Duration	Timecode	Commute l'affichage des données temporelles.

5-041-957-24(1) Copyright 2022 Sony Corporation

Users Bit

Définit les réglages liés aux bits d'utilisateur.

Élément	Réglage de sous-éléments	Réglage par défaut	Description
Mode	Fix / Time	Fix	Règle le mode de bit d'utilisateur. **Fix :** utilise une valeur fixe arbitraire dans les bits d'utilisateur. **Time :** utilise l'heure, les minutes et les secondes actuelles dans les bits d'utilisateur.
Setting	–	–	Règle les bits d'utilisateur sur une valeur arbitraire.

5-041-957-24(1) Copyright 2022 Sony Corporation

HDMI TC Out

Définit les réglages liés à la sortie du code temporel lors de l'utilisation de HDMI.

Élément	Réglage de sous-éléments	Réglage par défaut	Description
Setting	On / Off	Off	Règle s'il faut envoyer le code temporel vers des dispositifs à d'autres fins à l'aide de la sortie HDMI.

5-041-957-24(1) Copyright 2022 Sony Corporation

Clip Name Format

Configure les réglages relatifs à l'attribution d'un nom et à la suppression de plan.
Lorsque [Auto Naming] est réglé sur [Cam ID + Reel#], les quatre premiers caractères des noms de plan sont déterminés pour chaque support d'enregistrement. Lorsqu'un nouveau support d'enregistrement est inséré, ou lorsque le dernier plan sur le support d'enregistrement ne correspond pas aux réglages [Camera ID] ou [Reel Number], le nom de plan clignote pour vous en informer.
Lorsque [Auto Naming] est réglé sur [Title], vous pouvez utiliser une chaîne de caractères arbitraire comme première partie des noms de plan.

Élément	Réglage de sous-éléments	Réglage par défaut	Description
Auto Naming	Cam ID + Reel# / Title		Sélectionne le format d'attribution de nom de plan. **Cam ID + Reel# :** ID caméra + numéro de bobine +numéro de prise de vue + date + chaîne aléatoire **Title :** chaîne arbitraire spécifiée par [Title Prefix] + numéro de plan
Camera ID	A à Z	A	Règle l'ID caméra utilisé lors de la génération de noms de plan. **Note** ● Configurable uniquement lorsque [Auto Naming] est réglé sur [Cam ID + Reel#].
Reel Number	001 à 999	001	Définit la partie du numéro de bobine utilisé lors de la génération des noms de plan. **Note** ● Configurable uniquement lorsque [Auto Naming] est réglé sur [Cam ID + Reel#].
Camera Position	C / L / R	C	Définit la première partie de caractères du numéro de bobine utilisé lors de la génération des noms de plan. **Note** ● Configurable uniquement lorsque [Auto Naming] est réglé sur [Cam ID + Reel#].
Title Prefix	nnn_ (nnn correspond aux 3 derniers chiffres du numéro de série) (Affichage de 7 caractères max.)	nnn	Règle la partie de titre (4 à 46 caractères) du nom de plan. Ouvre un écran de saisie de chaîne de caractères. ● Pour plus de détails sur le réglage des titres et l'écran de saisie de caractères, consultez « Pour définir le titre » ci-dessous et « Saisie d'une chaîne de caractères ». **Note** ● Configurable uniquement lorsque [Auto Naming] est réglé sur [Title].
Number Set	0001 à 9999	0001	Règle le suffixe numérique à 4 chiffres du nom de plan. **Note** ● Configurable uniquement lorsque [Auto Naming] est réglé sur [Title].

Pour définir [Title Prefix]

1. **Sélectionnez le caractère à insérer à la position du curseur dans la zone [Title Prefix] depuis la zone de sélection des caractères à l'aide des touches fléchées dans le panneau de commande GUI (le caractère est mis en surbrillance), puis appuyez sur la touche [Set] dans le panneau de commande GUI.**

   Le caractère sélectionné est inséré et le curseur se déplace vers la droite.

2. **Recommencez l'étape 1 pour définir le titre.**

   Utilisez [BS] selon les besoins.

3. **Après avoir défini le titre, appuyez sur la touche [Done] pour fermer l'écran de saisie de caractères.**

   - Pour plus de détails sur l'opération dans l'écran de saisie de caractères, consultez « Saisie d'une chaîne de caractères. »

   Les caractères suivants peut être sélectionnés.
   !#$%()+,-.;=@[ ]^_~ espace
   0123456789
   abcdefghijklmnopqrstuvwxyz
   ABCDEFGHIJKLMNOPQRSTUVWXYZ

Rubrique associée

- Saisie d'une chaîne de caractères

5-041-957-24(1) Copyright 2022 Sony Corporation

Update Media

Met à jour le fichier de gestion sur les cartes mémoire (consultez « Restauration de cartes mémoire »).

Élément	Réglage de sous-éléments	Réglage par défaut	Description
Media(A)	Execute / Cancel	–	Met à jour le fichier de gestion sur la carte mémoire dans le logement A. **Execute :** exécute la fonction.
Media(B)	Execute / Cancel	–	Met à jour le fichier de gestion sur la carte mémoire dans le logement B. **Execute :** exécute la fonction.

Rubrique associée

- Restauration de cartes mémoire

5-041-957-24(1) Copyright 2022 Sony Corporation

Format Media

Formate (initialise) les cartes mémoire (consultez « Formatage (initialisation) de cartes mémoire »).

Élément	Réglage de sous-éléments	Réglage par défaut	Description
Media(A)	Full Format / Quick Format / Cancel	–	Formate la carte mémoire insérée dans le logement A.
Media(B)	Full Format / Quick Format / Cancel	–	Formate la carte mémoire insérée dans la logement B.

Rubrique associée

- Formatage (initialisation) de cartes mémoire

5-041-957-24(1) Copyright 2022 Sony Corporation

Media Life

Affiche la durée de vie restante des cartes mémoire.

Élément	Réglage de sous-éléments	Réglage par défaut	Description
Media(A)	–	–	Affiche la durée de vie restante de la carte mémoire dans le logement A.
Media(B)	–	–	Affiche la durée de vie restante de la carte mémoire dans le logement B.

Note

- Nécessite des cartes mémoire qui prennent en charge l'affichage de la durée de vie restante.

5-041-957-24(1) Copyright 2022 Sony Corporation

Output Format

Définit les réglages du format de sortie.

Élément	Réglage de sous-éléments	Réglage par défaut	Description
SDI	Pour plus de détails sur les réglages, consultez « Formats de sortie et limites ».	–	Règle la résolution de sortie SDI et HDMI.
HDMI		–	

Rubrique associée

- Formats de sortie et limites

5-041-957-24(1) Copyright 2022 Sony Corporation

Display On/Off

Définit les réglages de l'élément d'affichage.
Pour afficher un élément d'affichage, sélectionnez On. Pour masquer un élément d'affichage, sélectionnez Off.

Élément	Réglage de sous-éléments	Réglage par défaut
File Transfer Status	On / Off	On
Rec/Play Status	On / Off	On
RAW Output Control Status	On / Off	On
Tally	On / Off	On
Focus Mode	On / Off	On
Focus Position	On / Off	On
Focus Area Indicator	On / Off	On
Focus Area Ind.(AF-S)	On / Off	On
Face/Eye Detection Frame	On / Off	On
Lens Info	On / Off	Off
Imager Scan Mode	On / Off	On
Rec Format	On / Off	On
Frame Rate	On / Off	On
Zoom Position	On / Off	On
SteadyShot	On / Off	On
Base Look/Rec Look	On / Off	On
SDI/HDMI Rec Control	On / Off	On
Monitoring Look	On / Off	On
Proxy Status	On / Off	On
Base ISO/Sensitivity	On / Off	On
Media Status	On / Off	On
Clip Name	On / Off	On
White Balance	On / Off	On
Scene File	On / Off	On
Focus Indicator	On / Off	On
Auto Exposure Mode	On / Off	On
Auto Exposure Level	On / Off	On
Timecode	On / Off	On

Élément	Réglage de sous-éléments	Réglage par défaut
ND Filter	On / Off	On
Iris	On / Off	On
ISO/Gain/EI	On / Off	On
Shutter	On / Off	On
Level Gauge	On / Off	On
Audio Level Meter	On / Off	On
Video Level Warning	On / Off	On
Clip Number	On / Off	On
Notice Message	On / Off	On

5-041-957-24(1) Copyright 2022 Sony Corporation

Video Signal Monitor

Définit les réglages du moniteur de signal vidéo.

Élément	Réglage de sous-éléments	Réglage par défaut	Description
Setting	Off / Waveform / Vector / Histogram	Off	Règle le type de moniteur de signal vidéo.
Level Marker 1	0% à 109%	70%	Règle le niveau du marqueur du niveau de luminance 1.
Level Marker 2	0% à 109%	100%	Règle le niveau du marqueur du niveau de luminance 2.

5-041-957-24(1) Copyright 2022 Sony Corporation

Marker

Définit les réglages d'affichage de repère.

Élément	Réglage de sous-éléments	Réglage par défaut	Description
Setting	On / Off	On	Active/désactive l'affichage de tous les repères.
Color	White / Yellow / Cyan / Green / Magenta / Red / Blue	White	Sélectionne la couleur du signal de repère.
Center Marker	1 / 2 / 3 / 4 / Off	Off	Sélectionne le repère central.
Safety Zone	On / Off	Off	Active/désactive le repère de la zone de sécurité.
Safety Area	80% / 90% / 92.5% / 95%	90%	Sélectionne la taille du repère de la zone de sécurité (en tant que pourcentage de la taille totale de l'écran).
Aspect Marker	Line / Mask / Off	Off	Sélectionne le type de repère de format.
Aspect Mask	0 à 15	12	Règle le niveau du signal vidéo en dehors du repère.
Aspect Safety Zone	On / Off	Off	Active/désactive le repère de la zone de sécurité de format.
Aspect Safety Area	80% / 90% / 92.5% / 95%	90%	Sélectionne la taille du repère de la zone de sécurité de format (en tant que pourcentage de la taille totale de l'écran).
Aspect Select	1:1 / 4:3 / 13:9 / 14:9 / 15:9 / 16:9 / 17:9 / 1.66:1 / 1.85:1 / 2.35:1 / 2.39:1 / Custom	2.39:1	Règle le mode en affichant le repère de format.
Custom Aspect Ratio	Permet de saisir une valeur arbitraire.	01.00:01.00	Règle le rapport d'aspect sur une valeur arbitraire. **Note** • Activé lorsque [Aspect Select] est réglé sur [Custom].
Guide Frame	On / Off	Off	Active/désactive l'affichage du cadre guide.
100% Marker	On / Off	Off	Active/désactive le repère 100%.
User Box	On / Off	Off	Active/désactive l'affichage du repère de cadre utilisateur.
User Box Width	3 à 479	240	Règle la largeur du repère de cadre utilisateur (distance du centre aux bords gauche et droit).
User Box Height	3 à 269	135	Règle la hauteur du repère de cadre utilisateur (distance du centre aux bords haut et bas).
User Box H Position	−476 à +476	0	Définit la position horizontale du centre du repère de cadre utilisateur.
User Box V Position	−266 à +266	0	Définit la position verticale du centre du repère de cadre utilisateur.

5-041-957-24(1) Copyright 2022 Sony Corporation

Audio Input

Définit les réglages d'entrée audio.

Élément	Réglage de sous-éléments	Réglage par défaut	Description
AUDIO IN Select	MIC / LINE	MIC	Sélectionne le type de dispositif connecté au connecteur AUDIO IN.
Phantom Power +48V	On / Off	Off	Affiche l'état de l'alimentation fantôme +48 V.
CH1 Input Select	AUDIO IN CH1	AUDIO IN CH1	Affiche la source d'entrée pour l'enregistrement sur le canal 1.
CH2 Input Select	AUDIO IN CH1 / AUDIO IN CH2	AUDIO IN CH2	Commute la source d'entrée pour l'enregistrement sur le canal 2.
CH3 Input Select	Off / AUDIO IN CH1	AUDIO IN CH1	Commute la source d'entrée pour l'enregistrement sur le canal 3.
CH4 Input Select	Off / AUDIO IN CH1 / AUDIO IN CH2	AUDIO IN CH2	Commute la source d'entrée pour l'enregistrement sur le canal 4.
AUDIO IN CH1 MIC Ref.	−80dB / −70dB / −60dB / −50dB / −40dB / −30dB	−50dB	Règle le niveau d'enregistrement de référence pour l'entrée du microphone XLR à partir de AUDIO IN CH1.
AUDIO IN CH2 MIC Ref.	−80dB / −70dB / −60dB / −50dB / −40dB / −30dB	−50dB	Règle le niveau d'enregistrement de référence pour l'entrée du microphone XLR à partir de AUDIO IN CH2.
Line Input Reference	+4dB / 0dB / −3dB / EBUL	+4dB	Sélectionne le niveau d'entrée de référence lorsque [AUDIO IN Select] est réglé sur LINE.
Reference Level	−20dB / −18dB / −16dB / −12dB / EBUL	−20dB	Sélectionne le niveau d'enregistrement du signal de tonalité de référence de 1 kHz.
CH1 Wind Filter	On / Off	Off	Active/désactive le filtre de réduction anti-vent pour l'enregistrement sur le canal 1.
CH2 Wind Filter	On / Off	Off	Active/désactive le filtre de réduction anti-vent pour l'enregistrement sur le canal 2.
CH3 Wind Filter	On / Off	Off	Active/désactive le filtre de réduction anti-vent pour l'enregistrement sur le canal 3.
CH4 Wind Filter	On / Off	Off	Active/désactive le filtre de réduction anti-vent pour l'enregistrement sur le canal 4.
CH1 Level Control	Auto / Manual	Auto	Sélectionne l'ajustement automatique ou l'ajustement manuel du niveau d'entrée audio l'enregistrement sur le canal 1.
CH2 Level Control	Auto / Manual	Auto	Sélectionne l'ajustement automatique ou l'ajustement manuel du niveau d'entrée audio l'enregistrement sur le canal 2.
CH3 Level Control	Auto / Manual	Auto	Sélectionne l'ajustement automatique ou l'ajustement manuel du niveau d'entrée audio l'enregistrement sur le canal 3.

Élément	Réglage de sous-éléments	Réglage par défaut	Description
CH4 Level Control	Auto / Manual	Auto	Sélectionne l'ajustement automatique ou l'ajustement manuel du niveau d'entrée audio l'enregistrement sur le canal 4.
CH1 Input Level	0 à 99	49	Règle le niveau d'entrée pour l'enregistrement du canal 1.
CH2 Input Level	0 à 99	49	Règle le niveau d'entrée pour l'enregistrement du canal 2.
CH3 Input Level	0 à 99	49	Règle le niveau d'entrée pour l'enregistrement du canal 3.
CH4 Input Level	0 à 99	49	Règle le niveau d'entrée pour l'enregistrement du canal 4.
Master Input Level	0 à 99	99	Règle le niveau d'entrée audio maître.
Limiter Mode	Off / −6dB / −9dB / −12dB / −15dB / −17dB	Off	Sélectionne la caractéristique du limiteur pour les forts signaux d'entrée lors du réglage manuel du niveau d'entrée audio.
CH1&2 AGC Mode	Mono / Stereo	Stereo	Règle le mode de réglage automatique de niveau pour le canal d'enregistrement 1 et canal 2. Lors d'un réglage sur Stereo, AGC est relié entre les canaux.
CH3&4 AGC Mode	Mono / Stereo	Stereo	Règle le mode de réglage automatique de niveau pour le canal d'enregistrement 3 et canal 4. Lors d'un réglage sur Stereo, AGC est relié entre les canaux.
AGC Spec	−6dB / −9dB / −12dB / −15dB / −17dB	−6dB	Sélectionne la caractéristique AGC.
1kHz Tone on Color Bars	On / Off	Off	Active/désactive le signal de tonalité de référence de 1 kHz lors de l'affichage des barres de couleur. **Note** • Lors d'un réglage sur [On], le signal de tonalité de référence de 1 kHz est réglé pour l'enregistrement sur le canal 3 et canal 4, même si [CH3 Input Select] et [CH4 Input Select] sont réglés sur [Off].

5-041-957-24(1) Copyright 2022 Sony Corporation

Audio Output

Définit les réglages de sortie audio.

Élément	Réglage de sous-éléments	Réglage par défaut	Description
HDMI/Stream Output CH	CH1/CH2 / CH3/CH4	CH1/CH2	Règle la combinaison des canaux audio pour HDMI/la sortie en diffusion continu.

5-041-957-24(1) Copyright 2022 Sony Corporation

Display Clip Properties

Affiche l’écran de propriétés de plans.

Élément	Réglage de sous-éléments	Réglage par défaut	Description
Display Clip Properties	–	–	Affiche l’écran de propriétés de plans.

5-041-957-24(1) Copyright 2022 Sony Corporation

Set Clip Flag

Définit les réglages de balise de plan.

Élément	Réglage de sous-éléments	Réglage par défaut	Description
Add OK	–	–	Ajoute une balise OK.
Add NG	–	–	Ajoute une balise NG.
Add KEEP	–	–	Ajoute une balise KEEP.
Delete Clip Flag	–	–	Supprime toutes les balises.

5-041-957-24(1) Copyright 2022 Sony Corporation

Lock/Unlock Clip

Définit les réglages de protection de plan.

Élément	Réglage de sous-éléments	Réglage par défaut	Description
Select Clip	–	–	Sélectionne et verrouille/déverrouille un plan.
Lock All Clips	–	–	Verrouille tous les plans.
Unlock All Clips	–	–	Déverrouille tous les plans.

5-041-957-24(1) Copyright 2022 Sony Corporation

Delete Clip

Supprime les plans.

Élément	Réglage de sous-éléments	Réglage par défaut	Description
Select Clip	–	–	Supprime le plan sélectionné.
All Clips	–	–	Supprime tous les plans.

5-041-957-24(1) Copyright 2022 Sony Corporation

Transfer Clip

Transfère des plans.

Élément	Réglage de sous-éléments	Réglage par défaut	Description
Select Clip	–	–	Transfert les plans sélectionnés.
All Clips	–	–	Transfert tous les plans. **Note** • Un maximum de 200 tâches de transfert peuvent être enregistrées.

5-041-957-24(1) Copyright 2022 Sony Corporation

Transfer Clip (Proxy)

Transfère des plans proxy.

Élément	Réglage de sous-éléments	Réglage par défaut	Description
Select Clip	–	–	Transfère les plans proxy correspondant aux plans sélectionnés.
All Clips	–	–	Transfère les plans proxy correspondant à tous les plans. **Note** ● Un maximum de 200 tâches de transfert peuvent être enregistrées.

5-041-957-24(1) Copyright 2022 Sony Corporation

Filter Clips

Définit les réglages des plans à afficher.

Élément	Réglage de sous-éléments	Réglage par défaut	Description
OK	–	–	Affiche uniquement les plans comportant une balise OK.
NG	–	–	Affiche uniquement les plans comportant une balise NG.
KEEP	–	–	Affiche uniquement les plans comportant une balise KEEP.
None	–	–	Affiche uniquement les plans ne comportant pas de balise.
All	–	–	Affiche tous les plans, que des balises soient présentes ou non.

5-041-957-24(1) Copyright 2022 Sony Corporation

Customize View

Bascule l'affichage de l'écran de miniatures.

Élément	Réglage de sous-éléments	Réglage par défaut	Description
Thumbnail Caption	Date Time / Time Code / Duration / Sequential Number	Time Code	Commute l'information affichée sous les miniatures.

5-041-957-24(1) Copyright 2022 Sony Corporation

Color Bars

Définit les réglages de barres de couleur.

Élément	Réglage de sous-éléments	Réglage par défaut	Description
Setting	On / Off	Off	Active/désactive les barres de couleur.
Type	ARIB / 100% / 75% / SMPTE	ARIB	Sélectionne le type de barres de couleur.

5-041-957-24(1) Copyright 2022 Sony Corporation

Genlock

Configure l'affichage de l'état genlock (consultez « Synchronisation de la phase du signal vidéo (Genlock) »).

Élément	Réglage de sous-éléments	Réglage par défaut	Description
Reference	Internal / External(HD) / External(SD)	–	Affiche le type de signal de référence genlock.

Rubrique associée

- Synchronisation de la phase du signal vidéo (Genlock)

5-041-957-24(1) Copyright 2022 Sony Corporation

Tally

Définit les réglages du témoin d'enregistrement/de signalisation (consultez « Connexion d'un signal tally »).

Élément	Réglage de sous-éléments	Réglage par défaut	Description
Tally Lamp Brightness	High / Low / Off	High	Définit la luminosité du témoin d'enregistrement/de signalisation.
G Tally Lamp	Enable / Disable	Enable	Active/désactive le témoin de signalisation G.
Tally Control	External / Internal / PTZ AFR	Internal	Sélectionne la cible pour accepter les informations de contrôle du témoin d'enregistrement/de signalisation de l'appareil. **External :** contrôle de signalisation depuis l'extérieur de la caméra. **Internal :** contrôle via l'opération d'enregistrement de la caméra. **PTZ AFR :** contrôle via l'état de fonctionnement du PTZ AFR.

Rubrique associée

- Connexion d'un signal tally

5-041-957-24(1) Copyright 2022 Sony Corporation

Rec Review

Définit les réglages du passage en revue de l'enregistrement (consultez « Passage en revue de l'enregistrement (Rec Review) »).

Élément	Réglage de sous-éléments	Réglage par défaut	Description
Setting	3s / 10s / Clip	3s	Définit le temps pour la lecture de plans venant d'être enregistrés pour la révision de l'enregistrement.

Rubrique associée

- Passage en revue de l'enregistrement (Rec Review)

5-041-957-24(1) Copyright 2022 Sony Corporation

Zoom

Définit les réglages de zoom (« Réglage du zoom »).

Élément	Réglage de sous-éléments	Réglage par défaut	Description
Zoom Type	Optical Zoom Only / On(Clear Image Zoom)	Optical Zoom Only	Définit le type de zoom.

5-041-957-24(1) Copyright 2022 Sony Corporation

Lens

Définit les réglages liés aux objectifs.

Élément	Réglage de sous-éléments	Réglage par défaut	Description
Lens Calibration	Execute / Cancel	–	Exécute la fonction qui corrige les différences dans la position du zoom en raison de différences dans les objectifs individuels lors de l'utilisation d'un objectif zoom motorisé.
Zoom Ring Direction	Left(W)/Right(T) / Right(W)/Left(T)	Left(W)/Right(T)	Règle la direction du fonctionnement de la bague de zoom. **Note** • Activé uniquement lors de l'utilisation d'un objectif à monture E prenant en charge le changement de direction de la bague de zoom.
Shading Compensation	Auto / Off	Auto	Définit la compensation automatique d'ombrage.
Chroma Aberration Comp.	Auto / Off	Auto	Définit la compensation automatique d'aberrations chromatiques.
Distortion Comp.	Auto / Off	Auto	Définit la compensation automatique de distorsion.
Breathing Compensation	Auto / Off	Off	Définit la compensation de la respiration de l'objectif. • Consultez « Compensation de la respiration ».
Distance Display	Meter / Feet	Meter	Configure les unités d'affichage pour les informations d'objectif et la position de mise au point.
Zoom Position Display	Focal Length / Number / Bar	Focal Length	Définit le format d'affichage de position de zoom.

Rubrique associée

- Compensation de la respiration

5-041-957-24(1) Copyright 2022 Sony Corporation

APR

Exécute l'APR.

Élément	Réglage de sous-éléments	Réglage par défaut	Description
APR	Execute / Cancel	–	Exécute l'APR (restauration automatique des pixels) pour l'ajustement automatique du capteur d'images. **Execute :** exécute la fonction. **Note** ● Fixez toujours le capuchon de l'objectif avant d'exécuter l'APR.

5-041-957-24(1) Copyright 2022 Sony Corporation

Wired LAN

Définit les réglages liés aux connexions LAN filaires.

Élément	Réglage de sous-éléments	Réglage par défaut	Description
HTTP Port	–	80	Affiche le port d'accès HTTP.
Detail Settings	–	–	Affiche les propriétés de la connexion par LAN filaire.
	DHCP On / Off	On	Affiche si DHCP est activé (On) ou désactivé (Off).
	IP Address	–	Affiche l'adresse IP de l'appareil lorsque [DHCP] est réglé sur [Off].
	Subnet Mask	–	Affiche le masque de sous-réseau de l'appareil lorsque [DHCP] est réglé sur [Off].
	Gateway	–	Affiche la passerelle par défaut lorsque [DHCP] est réglé sur [Off].
	DNS Auto On / Off	On	Affiche le réglage d'acquisition automatique DNS.

5-041-957-24(1) Copyright 2022 Sony Corporation

File Transfer

Définit les réglages liés aux transferts de fichiers (consultez « À propos du transfert de fichiers »).

Élément	Réglage de sous-éléments	Réglage par défaut	Description
Auto Upload (Proxy)	On / Off	Off	Active/désactive le téléchargement automatique de fichiers proxy.
Default Upload Server	Server Settings1 à 3 > Display Name	–	Sélectionne le serveur de téléchargement pour les fichiers. Le serveur sélectionné ici devient la destination de téléchargement automatique pour les fichiers proxy et la destination de téléchargement pour les fichiers à partir de l'écran des miniatures. Affiche les réglages [Display Name] configuré dans [Server Settings1 à 3].
Clear Completed Jobs	Execute / Cancel	–	Supprime de la liste les tâches de transfert terminées. **Execute :** exécute la fonction.
Clear All Jobs	Execute / Cancel	–	Supprime de la liste toutes les tâches de transfert. **Execute :** exécute la fonction.
View Job List	–	–	Affiche la liste des tâches de transfert.

Rubrique associée

- À propos du transfert de fichiers

5-041-957-24(1) Copyright 2022 Sony Corporation

Language

Règle la langue d’affichage.

Élément	Réglage de sous-éléments	Réglage par défaut	Description
Select	–	–	Règle la langue d’affichage. **Set :** règle la valeur.

5-041-957-24(1) Copyright 2022 Sony Corporation

Clock Set

Définit les réglages de l'horloge interne.

Note

- Lorsque ce réglage est modifié dans le menu de la caméra, mettez l'appareil hors tension puis redémarrez-le. Un comportement inattendu peut se produire si la mise en veille est effectuée à l'aide de la télécommande infrarouge ou de l'application Web.

Élément	Réglage de sous-éléments	Réglage par défaut	Description
Time Zone	UTC − 12:00 à UTC + 14:00	–	Règle le décalage horaire par rapport au temps universel, par incréments de 30 minutes.
Date Mode	YYMMDD / MMDDYY / DDMMYY	YYMMDD	Sélectionne le format d'affichage pour les dates. **YYMMDD :** année, mois, jour **MMDDYY :** mois, jour, année **DDMMYY :** jour, mois, année
12H/24H	12H / 24H	24H	Sélectionne le format d'affichage de l'horloge. **12H :** mode 12 heures **24H :** mode 24 heures
Date	–	–	Règle la date actuelle. **Set :** règle la valeur.
Time	–	–	Règle l'heure actuelle. **Set :** règle la valeur.

5-041-957-24(1) Copyright 2022 Sony Corporation

Hours Meter

Affiche la durée de fonctionnement cumulée.

Élément	Réglage de sous-éléments	Réglage par défaut	Description
Hours(System)	–	–	Affiche les heures d’utilisation cumulées (ne peut pas être réinitialisé).
Hours(Reset)	–	–	Affiche les heures d’utilisation cumulées (peut être réinitialisé).
Reset	Execute / Cancel	–	Réinitialise la durée de fonctionnement cumulée à 0. **Execute :** exécute la fonction.

5-041-957-24(1) Copyright 2022 Sony Corporation

Réglages et valeurs par défaut d'ISO/Gain

La plage des valeurs par défaut et des réglages [ISO/Gain<L>] varient en fonction des réglages [Mode], [Base Look] > [Select] et [Base Sensitivity].
Les valeurs par défaut dans les tableaux sont affichées en gras.

Lorsque [Mode] est réglé sur [ISO]

Lorsque [Base Look] > [Select] est réglé sur [S-Cinetone], [Standard], [ITU709], [709tone] ou [Still]

Lorsque [ISO/Gain/EI] > [Base Sensitivity] est réglé sur [Low]	Lorsque [ISO/Gain/EI] > [Base Sensitivity] est réglé sur [High]
ISO 320 ISO 400 ISO 500 ISO 640 ISO 800 ISO 1000 ISO 1250 ISO 1600 ISO 2000 ISO 2500 ISO 3200 ISO 4000 ISO 5000 ISO 6400 ISO 8000 ISO 10000 ISO 12800 ISO 16000 ISO 20000 ISO 25600	**ISO 5000** ISO 6400 ISO 8000 ISO 10000 ISO 12800 ISO 16000 ISO 20000 ISO 25600 ISO 32000 ISO 40000 ISO 51200 ISO 64000 ISO 80000 ISO 102400 ISO 128000 ISO 160000 ISO 204800 ISO 256000 ISO 320000 ISO 409600

Lorsque [Base Look] > [Select] est réglé sur [HLG Live] ou [HLG Natural]

Lorsque [ISO/Gain/EI] > [Base Sensitivity] est réglé sur [Low]	Lorsque [ISO/Gain/EI] > [Base Sensitivity] est réglé sur [High]
ISO 800 ISO 1000 ISO 1250 ISO 1600 ISO 2000 ISO 2500 ISO 3200 ISO 4000 ISO 5000 ISO 6400 ISO 8000 ISO 10000 ISO 12800 ISO 16000 ISO 20000 ISO 25600	**ISO 128000** ISO 16000 ISO 20000 ISO 25600 ISO 32000 ISO 40000 ISO 51200 ISO 64000 ISO 80000 ISO 102400 ISO 128000 ISO 160000 ISO 204800 ISO 256000 ISO 320000 ISO 409600

Lorsque [Base Look] > [Select] est réglé sur [User1] à [User16]

Lorsque [ISO/Gain/EI] > [Base Sensitivity] est réglé sur [Low]	Lorsque [ISO/Gain/EI] > [Base Sensitivity] est réglé sur [High]
ISO 800 ISO 1000 ISO 1250 ISO 1600 ISO 2000 ISO 2500 ISO 3200 ISO 4000 ISO 5000 ISO 6400 ISO 8000 ISO 10000 ISO 12800 ISO 16000 ISO 20000 ISO 25600	**ISO 12800** ISO 16000 ISO 20000 ISO 25600 ISO 32000 ISO 40000 ISO 51200 ISO 64000 ISO 80000 ISO 102400 ISO 128000 ISO 160000 ISO 204800 ISO 256000 ISO 320000 ISO 409600

Lorsque [Mode] est réglé sur [dB]

Une valeur dans une plage de −3dB à +30dB par incrément de 1dB peut être configurée.
La valeur par défaut est 0dB.

5-041-957-24(1) Copyright 2022 Sony Corporation

Réglages et valeurs par défaut d'AGC Limit

La plage des valeurs par défaut et des réglages du menu [AGC Limit] varient en fonction des réglages [Mode], [Base Look] > [Select] et [Base Sensitivity].
Les valeurs par défaut dans les tableaux sont affichées en gras.

Lorsque [Mode] est réglé sur [ISO]

Lorsque [Base Look] > [Select] est réglé sur [S-Cinetone], [Standard], [ITU709], [709tone] ou [Still]

Lorsque [ISO/Gain/EI] > [Base Sensitivity] est réglé sur [Low]	Lorsque [ISO/Gain/EI] > [Base Sensitivity] est réglé sur [High]
ISO 400 ISO 500 ISO 640 ISO 800 ISO 1000 ISO 1250 ISO 1600 **ISO 2000** ISO 2500 ISO 3200 ISO 4000 ISO 5000 ISO 6400 ISO 8000 ISO 10000 ISO 12800 ISO 16000 ISO 20000 ISO 25600	ISO 6400 ISO 8000 ISO 10000 ISO 12800 ISO 16000 ISO 20000 ISO 25600 **ISO 32000** ISO 40000 ISO 51200 ISO 64000 ISO 80000 ISO 102400 ISO 128000 ISO 160000 ISO 204800 ISO 256000 ISO 320000 ISO 409600

Lorsque [Base Look] > [Select] est réglé sur [HLG Live] ou [HLG Natural]

Lorsque [ISO/Gain/EI] > [Base Sensitivity] est réglé sur [Low]	Lorsque [ISO/Gain/EI] > [Base Sensitivity] est réglé sur [High]
ISO 1000 ISO 1250 ISO 1600 ISO 2000 ISO 2500 ISO 3200 ISO 4000 **ISO 5000** ISO 6400 ISO 8000 ISO 10000 ISO 12800 ISO 16000 ISO 20000 ISO 25600	ISO 16000 ISO 20000 ISO 25600 ISO 32000 ISO 40000 ISO 51200 ISO 64000 **ISO 80000** ISO 102400 ISO 128000 ISO 160000 ISO 204800 ISO 256000 ISO 320000 ISO 409600

Lorsque [Base Look] > [Select] est réglé sur [User1] à [User16]

Lorsque [ISO/Gain/EI] > [Base Sensitivity] est réglé sur [Low]	Lorsque [ISO/Gain/EI] > [Base Sensitivity] est réglé sur [High]
ISO 1000 ISO 1250 ISO 1600 ISO 2000 ISO 2500 ISO 3200 ISO 4000 **ISO 5000** ISO 6400 ISO 8000 ISO 10000 ISO 12800 ISO 16000 ISO 20000 ISO 25600	ISO 16000 ISO 20000 ISO 25600 ISO 32000 ISO 40000 ISO 51200 ISO 64000 **ISO 80000** ISO 102400 ISO 128000 ISO 160000 ISO 204800 ISO 256000 ISO 320000 ISO 409600

Lorsque [Mode] est réglé sur [dB]

Sélectionnez entre 3dB / 6dB / 9dB / 12dB / 15dB / 18dB / 21dB / 24dB / 27dB / 30dB.
La valeur par défaut est 15dB.

5-041-957-24(1) Copyright 2022 Sony Corporation

Réglages de qualité d'image sauvegardés pour chaque mode de prise de vue

L'état actuel des éléments de configuration liés à la qualité d'image est sauvegardé pour chacun des modes de prise de vue suivants. Lorsque vous changez de mode de prise de vue, les réglages correspondants qui sont sauvegardés pour le mode de prise de vue cible sont appliqués.

- Affichage cible en Mode Custom SDR(BT.709)
- Affichage cible en Mode Custom HDR(HLG)
- Prise de vue Log (Cine EI, Cine EI Quick, Flexible ISO)

Les éléments de configuration relatifs à la qualité d'image qui sont sauvegardés pour chaque mode de prise de vue sont indiqués dans les tableaux suivants.
« Oui » indique les réglages sauvegardés et « Non » indique les réglages non sauvegardés. « Oui » sur plusieurs colonnes indique des réglages communs.

Élément			Mode de prise de vue				
			Custom		Flexible ISO	Cine EI Quick	Cine EI
			SDR(BT.709)	HDR(HLG)			
Menu Shooting	ISO/Gain/EI	ISO/Gain	Oui[1)]		Oui	Non	
		Exposure Index	Non		Non	Oui	Oui
		Base Sensitivity	Oui		Non		
		Base ISO	Non		Oui[4)]	Non[3)]	Oui[4)]
	White	Preset White	Oui		Oui		
		Autre que ci-dessus	Oui				
	White Setting		Oui				
	Offset White		Oui		Non		
	LUT On/Off		Non		Oui		
	Noise Suppression	Setting(Custom)	Oui	Oui	Non		
		Level(Custom)	Oui	Oui	Non		
		Setting (Cine EI/Flex. ISO)	Non		Oui		
		Level (Cine EI/Flex. ISO)	Non		Oui		

Élément			Mode de prise de vue				
			Custom		Flexible ISO	Cine EI Quick	Cine EI
			SDR(BT.709)	HDR(HLG)			
Menu Paint/Look	Base Look	Select	Oui	Oui	Oui		
		Input[2]	Oui				
		Output[2]	Oui				
		AE Level Offset[2]	Oui				
	Black		Oui	Oui	Non		
	Knee	Auto Knee	Oui	Non	Non		
		Autre que ci-dessus	Oui	Oui	Non		
	Detail		Oui	Oui	Non		
	Matrix		Oui	Oui	Non		
	Multi Matrix		Oui	Oui	Non		

1) Les réglages de sensibilité ISO distincts sont sauvegardés pour SDR(BT.709) et HDR(HLG) en mode Custom.
2) Les réglages sont sauvegardés pour chaque Base Look, et ne dépendent pas du mode de prise de vue.
3) La sensibilité ISO de base change en lien avec le réglage de Exposure Index.
4) Valeur de réglage commune en modes de prise de vue Flexible ISO et Cine EI.

5-041-957-24(1) Copyright 2022 Sony Corporation

Configuration du menu Web

Appuyez sur l'onglet de commutation de l'écran d'opération [Settings] pour afficher l'écran des réglages.
Utilisez l'écran des réglages pour configurer les différents éléments de configuration de l'appareil, y compris les réglages initiaux, réglages réseau, réglages de prise de vue/lecture, à l'aide du menu Web.

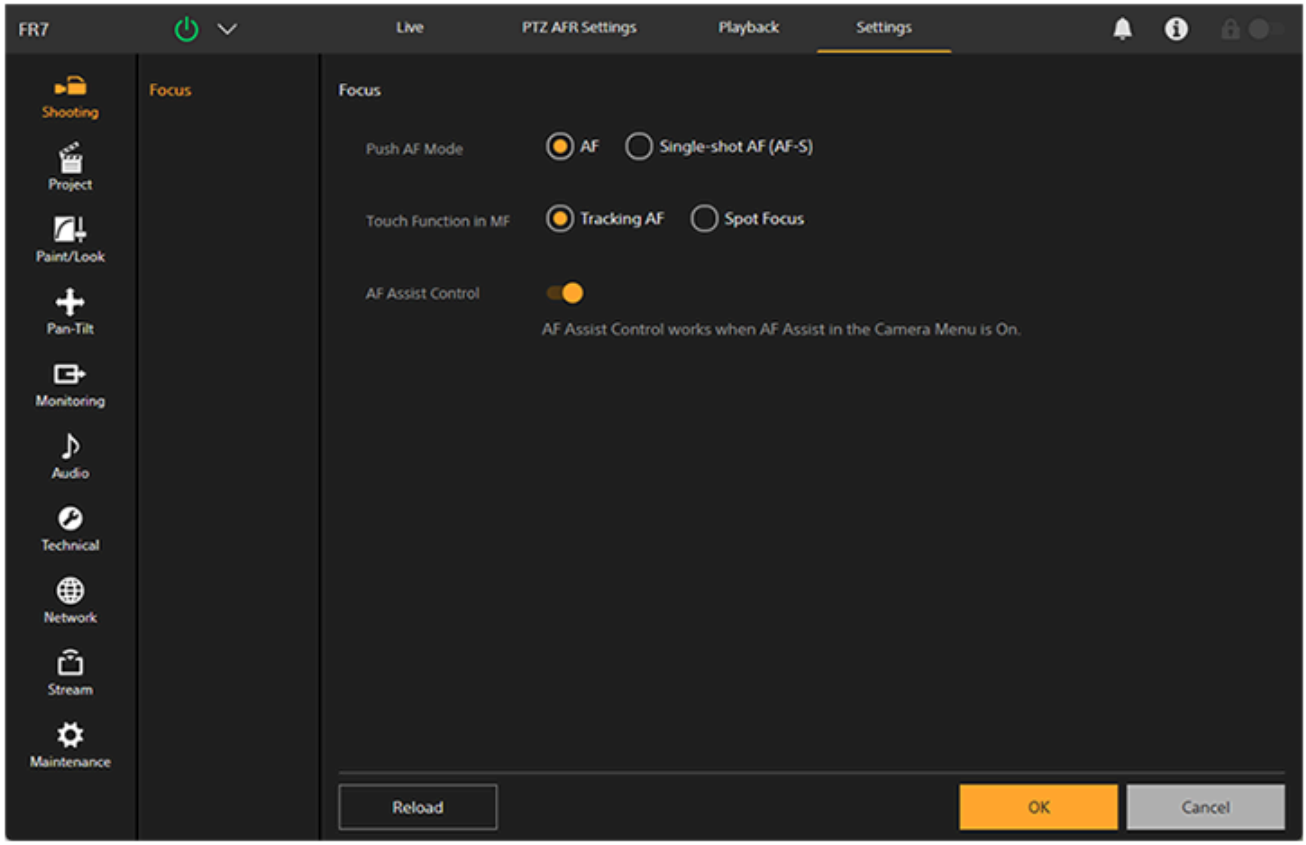

Le menu se compose des menus suivants.

Configuration et hiérarchie des menus

Niveau 1	Description niveau 1	Niveau 2
Shooting	Contient des réglages liés à la prise de vue.	Focus
Project	Contient des réglages de base du projet.	Base Setting
		Rec Format
		Simul Rec
		Proxy Rec
		Interval Rec
		Picture Cache Rec
		All File
Paint/Look	Contient des réglages liés à la qualité d'image.	Base Look

Niveau 1	Description niveau 1	Niveau 2
Pan-Tilt	Contient les réglages liés au panoramique/inclinaison.	P/T Speed
		P/T Acceleration
		P/T Range Limit
		P/T Direction
		P/T Preset
Monitoring	Contient des réglages liés à la sortie vidéo et à l’affichage de l’écran.	Output Format
		Output Display
Audio	Contient des réglages liés à l’audio.	Audio
Technical	Contient des réglages liés aux éléments techniques.	Tracking Data Output
		Tracking Data
		Tally
		IR Remote
		RCP/MSU
		Lens Controller
Network	Contient des réglages liés aux réseaux.	Camera Name
		User
		Wired LAN
		File Transfer
		FTP Server 1
		FTP Server 2
		FTP Server 3
		SSL
		SSH
		Referer Check
		Brute Force Attack Protection
Stream	Contient des réglages liés à la diffusion en continu.	Stream
		Video Stream
		Audio Stream

Niveau 1	Description niveau 1	Niveau 2
Maintenance	Contient des réglages liés aux appareils, par exemple l’horloge et la langue.	Language
		Accessibility
		Clock Set
		Reset
		Information
		System Log
		HTTP Access Log
		Service
		Software

Note

- [Accessibility] est uniquement disponible pour les modèles destinés à l’Amérique du Nord.

5-041-957-24(1) Copyright 2022 Sony Corporation

Opérations du menu Web

Appuyez sur l'onglet de commutation de l'écran d'opération [Settings] pour afficher l'écran des réglages et configurer les différents éléments de configuration de l'appareil, y compris les réglages initiaux, réglages réseau, réglages de prise de vue/lecture, à l'aide du menu Web.
Configurez les réglages dans le menu Web sur une tablette par opération tactile ou sur un ordinateur par opération de la souris.
Appuyez sur le menu relatif aux éléments que vous souhaitez configurer pour afficher les éléments de configuration et leurs réglages.

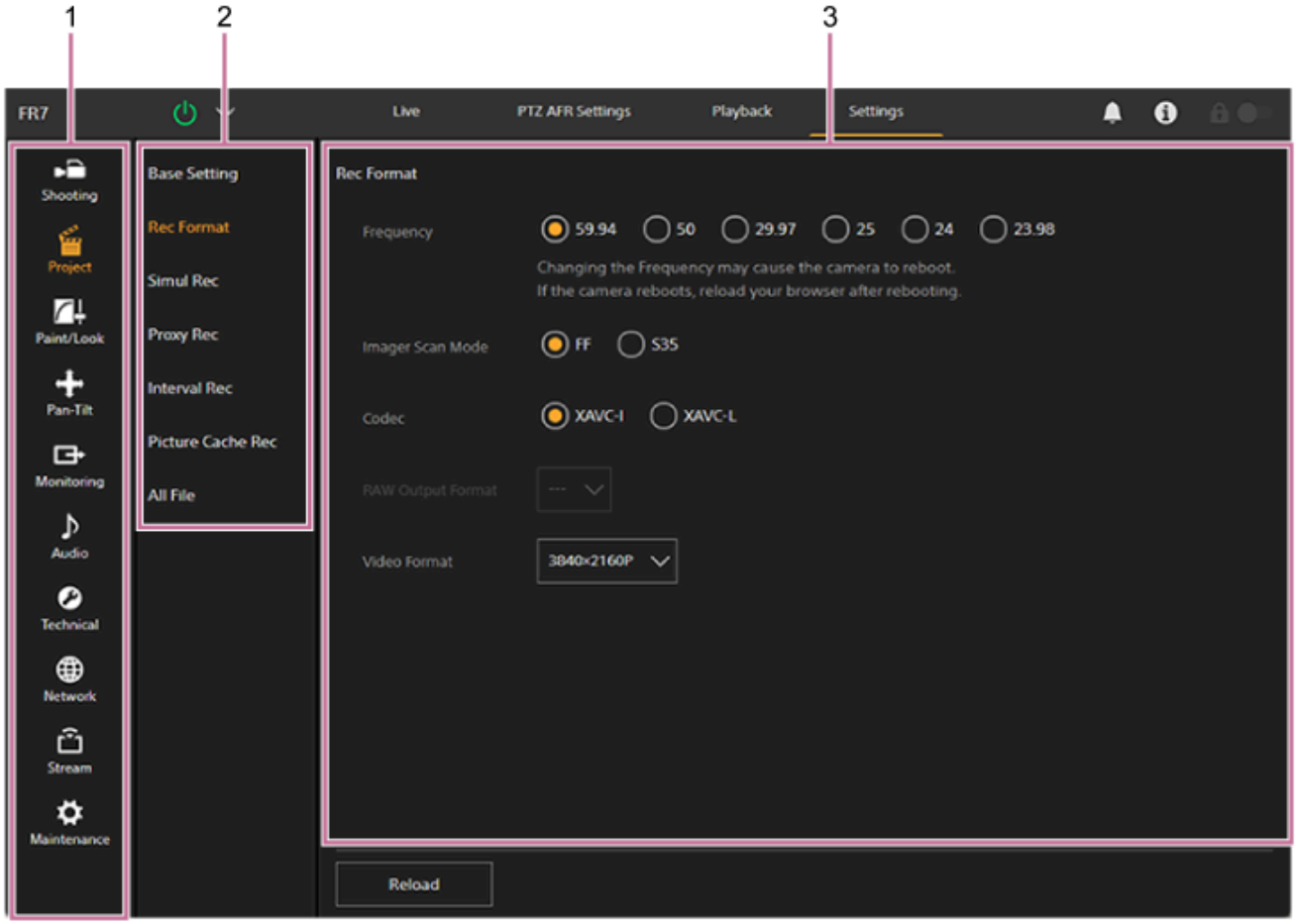

1. Menu (niveau 1)
2. Menu (niveau 2)
3. Réglage

Méthode de configuration

Sélection des valeurs

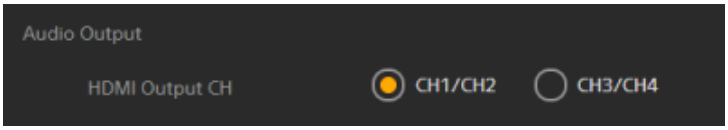

Appuyez sur la touche radio pour sélectionner un élément. La touche radio d'un élément sélectionné s'affiche en orange.

Élément On/Off

Appuyez sur le commutateur pour activer/désactiver l'élément. Le commutateur apparaît en orange lorsque l'élément est activé et en blanc s'il est désactivé.

Sélection de valeurs à partir d'une liste

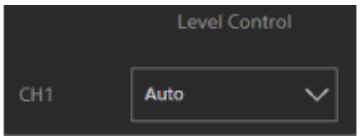

Appuyez sur la touche de la liste déroulante et sélectionnez un élément dans la liste affichée.

Sélection d'une valeur numérique

Appuyez sur < ou > pour modifier la valeur numérique. Si la valeur numérique est soulignée, vous pouvez également saisir une valeur numérique directement.

Entrée d'un nombre/caractère

Configuration sur un autre écran

Appuyez sur la touche pour effectuer les opérations de configuration sur un autre écran.

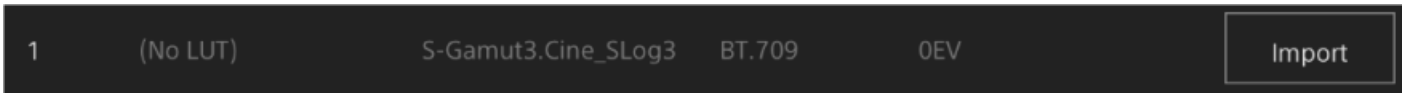

Message d'assistance

Des informations vous aidant à configurer certains réglages et des messages pertinents sont affichés.

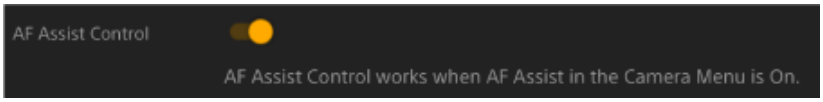

Sauvegarde d'un réglage

Lorsque vous avez terminé de configurer un réglage, appuyez sur la touche [OK] pour le sauvegarder.
Appuyez sur la touche [Cancel] pour ignorer les modifications apportées à un réglage et le faire revenir au réglage précédent.
Appuyez sur la touche [Reload] pour mettre à jour l'affichage de l'écran.

Note

- Si vous appuyez sur la touche [Reload] avant d'avoir sauvegardé un réglage, les modifications apportées au réglage seront ignorées.
- Si vous changez de page avant d'avoir sauvegardé un réglage, les modifications apportées au réglage seront ignorées.

5-041-957-24(1) Copyright 2022 Sony Corporation

Focus

Définit les réglages de mise au point.

Élément	Réglage de sous-éléments	Réglage par défaut	Description
Push AF Mode	AF / Single-shot AF(AF-S)	AF	Règle le mode de mise au point automatique par pression.
Touch Function in MF	Tracking AF / Spot Focus	Tracking AF	Règle l'opération lorsque l'écran d'image de la caméra est touchée en mode MF.
AF Assist Control	On / Off	On	Lors d'un réglage sur [On], vous pouvez utiliser le curseur de mise au point depuis l'application Web pendant la mise au point automatique pour ajuster la position de la mise au point. ● Pour les détails, consultez « Réglage manuel de la cible de mise au point automatique (AF Assist) à l'aide de l'application Web ». **Note** ● Cet élément n'est activé que lorsque [AF Assist] est réglé sur [On] dans le menu de la caméra.

Rubrique associée

- Réglage manuel de la cible de mise au point automatique (AF Assist) à l'aide de l'application Web

5-041-957-24(1) Copyright 2022 Sony Corporation

Base Setting

Définit les réglages de base.

Élément	Réglage de sous-éléments	Réglage par défaut	Description
Shooting Mode	Custom / Flexible ISO / Cine EI Quick / Cine EI	Custom	Règle le mode de prise de vue. ● Consultez « Mode de prise de vue » dans « Configuration des opérations de base ».
Target Display	SDR(BT.709) / HDR(HLG)	SDR(BT.709)	Règle la gamme de couleurs de l'enregistrement/la sortie en mode Custom.

Rubrique associée

- Configuration des opérations de base

5-041-957-24(1) Copyright 2022 Sony Corporation

Rec Format

Définit les réglages du format d'enregistrement.

Élément	Réglage de sous-éléments	Réglage par défaut	Description
Frequency	59.94 / 50 / 29.97 / 25 / 24 / 23.98	59.94	Sélectionne la fréquence du système. **Note** ● Si la fréquence est modifiée, la caméra redémarrera. Après le redémarrage, rechargez la page dans le navigateur Web.
Imager Scan Mode	FF / S35	FF	Sélectionne la taille de l'imageur.
Codec	RAW / RAW & XAVC-I / XAVC-I / XAVC-L	XAVC-I	Règle le codec d'enregistrement/de lecture de plan. **Note** ● Lorsque [Imager Scan Mode] est réglé sur [S35], [RAW] et [RAW & XAVC-I] ne peuvent pas être sélectionnés.
RAW Output Format	Les réglages disponibles varient en fonction du réglage [Frequency]. ● Consultez « Réglages [RAW Output Format] » ci-dessous.	–	Définit la taille de l'image RAW à émettre vers un enregistreur RAW externe. **Note** ● Lorsque [Codec] est réglé sur [RAW & XAVC-I], le réglage [Video Format] change en lien avec le réglage [RAW Output Format].
Video Format	Les réglages disponibles varient selon les réglages [Frequency], [Imager Scan Mode] et [Codec]. ● Consultez « Réglages [Video Format] » ci-dessous.	–	Définit la taille de l'image.

Réglages [RAW Output Format]

Frequency	Imager Scan Mode	Codec	Réglage
59.94 / 50 / 29.97 / 25 / 23.98	FF	RAW / RAW & XAVC-I	4096×2160 **3840×2160**
24	FF	RAW / RAW & XAVC-I	**4096×2160**

- Les valeurs par défaut sont affichées en gras.
- Les conditions dans lesquelles le réglage [RAW Output Format] ne peut pas être défini ont été omises.

Réglages [Video Format]

Frequency	Imager Scan Mode	Codec	Réglage
59.94 / 50 / 29.97 / 25 / 23.98	FF	RAW	–
		RAW & XAVC-I	4096×2160P **3840×2160P**
		XAVC-I	4096×2160P **3840×2160P** 1920×1080P
		XAVC-L	**3840×2160P** 1920×1080P 50 1920×1080P 35
	S35	XAVC-I	**1920×1080P**
		XAVC-L	**1920×1080P 50** 1920×1080P 35
24	FF	RAW	–
		RAW & XAVC-I / XAVC-I	**4096×2160P**

- Les valeurs par défaut sont affichées en gras.

5-041-957-24(1) Copyright 2022 Sony Corporation

Simul Rec

Définit les réglages du mode d'enregistrement simultané sur 2 fentes (consultez « Enregistrement simultané sur les cartes mémoire A et B (2-slot Simul Rec) »).

Élément	Réglage de sous-éléments	Réglage par défaut	Description
Setting	On / Off	Off	Active/désactive la fonction d'enregistrement simultané et définit le support de destination d'enregistrement.
Rec Button	Slot A / Slot B / Slot A/Slot B	Slot A/Slot B	Affiche l'attribution des touches d'enregistrement pour chaque support d'enregistrement. Réglez [Project] > [Simul Rec] > [Rec Button Set] dans le menu de la caméra.
2nd Rec Button	Slot A / Slot B / Slot A/Slot B	Slot A/Slot B	

Rubrique associée

- Enregistrement simultané sur les cartes mémoire A et B (2-slot Simul Rec)

5-041-957-24(1) Copyright 2022 Sony Corporation

Proxy Rec

Définit les réglages du mode d’enregistrement proxy (consultez « Enregistrement du proxy »).

Élément	Réglage de sous-éléments	Réglage par défaut	Description
Setting	On / Off	Off	Active/désactive le mode d’enregistrement proxy.

5-041-957-24(1) Copyright 2022 Sony Corporation

Interval Rec

Définit les réglages du mode d'enregistrement à intervalle (consultez « Enregistrement de la vidéo par intermittence (Interval Rec) »).

Élément	Réglage de sous-éléments	Réglage par défaut	Description
Setting	On / Off	Off	Active/désactive le mode d'enregistrement à intervalle. (Le réglage de ce mode sur On met tous les autres modes spéciaux sur Off.)
Interval Time	1 / 2 / 3 / 4 / 5 / 6 / 7 / 8 / 9 / 10 / 15 / 20 / 30 / 40 / 50 (sec) 1 / 2 / 3 / 4 / 5 / 6 / 7 / 8 / 9 / 10 / 15 / 20 / 30 / 40 / 50 (min) 1 / 2 / 3 / 4 / 6 / 12 / 24 (heure)	1	Définit l'intervalle entre les enregistrements en mode d'enregistrement Interval Rec (lorsque Interval Rec est réglé sur On).
Number of Frames	1frame / 2frames / 3frames / 6frames / 9frames / 12frames Les réglages disponibles varient en fonction de la fréquence d'images du format vidéo sélectionné. **59.94P/50P :** 2frames / 6frames / 12frames **29.97P/25P/24P/23.98P :** 1frame / 3frames / 6frames / 9frames	**59.94P/50P :** 2frames **29.97P/25P/24P/23.98P :** 1frame	Définit le nombre d'images à enregistrer par prise en mode d'enregistrement Interval Rec (lorsque Interval Rec est réglé sur On).

Rubrique associée

- Enregistrement de la vidéo par intermittence (Interval Rec)

5-041-957-24(1) Copyright 2022 Sony Corporation

Picture Cache Rec

Définit les réglages du mode d'enregistrement de cache d'image (consultez « Enregistrement d'images en cache (Picture Cache Rec) »).

Élément	Réglage de sous-éléments	Réglage par défaut	Description
Setting	On / Off	Off	Active/désactive la fonction de cache d'image.
Cache Size	Short / Medium / Long / Max	Max	Règle le temps pour l'accumulation d'images dans la mémoire de cache d'image (temps d'enregistrement de cache d'image).
Cache Rec Time	–	–	Affiche le temps pour l'accumulation d'images dans la mémoire de cache d'image (temps d'enregistrement de cache d'image).

Rubrique associée

- Enregistrement d'images en cache (Picture Cache Rec)

5-041-957-24(1) Copyright 2022 Sony Corporation

All File

Effectue les opérations de fichier ALL (consultez « Enregistrement et chargement des données de configuration »).

Élément	Réglage de sous-éléments	Réglage par défaut	Description
Load All File	–	–	Charge un fichier ALL sur l'appareil depuis le dispositif exécutant l'application Web. **Note** • Lorsqu'un fichier ALL est chargé dans l'appareil, celui-ci redémarrera. Après le redémarrage, rechargez la page dans le navigateur Web. • Un fichier ALL ne peut pas être chargé pendant l'opération de cadrage automatique PTZ. Activez le cadrage automatique PTZ puis chargez un fichier ALL.
Save All File	–	–	Sauvegardez les réglages de l'appareil sur le dispositif exécutant l'application Web en tant que fichier ALL. **Note** • Un fichier ALL ne peut pas être sauvegardé pendant l'opération de cadrage automatique PTZ. Activez le cadrage automatique PTZ puis sauvegardez un fichier ALL.

5-041-957-24(1) Copyright 2022 Sony Corporation

Base Look

Il est possible de charger une apparence de base sur l'appareil.
Une liste des apparences de base s'affiche à l'écran. L'apparence de base actuellement appliquée est indiquée par un symbole ● à gauche du numéro de l'apparence de base.

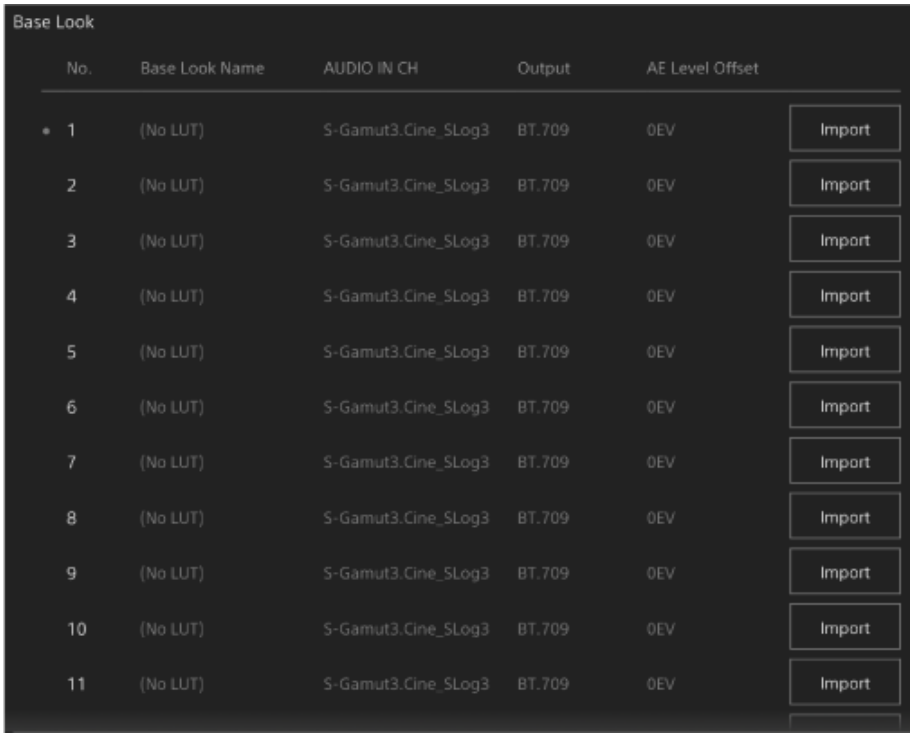

[No.] : numéro de l'apparence de base
[Base Look Name] : nom de l'apparence de base
[Input] : signal d'entrée de l'apparence de base
[Output] : signal de sortie de l'apparence de base
[AE Level Offset] : valeur de décalage de la référence d'exposition de l'apparence de base

Pour ajouter une apparence de base

Appuyez sur la touche [Import] pour importer une nouvelle apparence de base. Suivez les instructions qui s'affichent à l'écran.
Après l'importation, réglez les valeurs appropriées pour [Input], [Output], et [AE Level Offset]. Pour plus de détails, consultez « Importation d'une apparence de base souhaitée ».

Rubrique associée

- Importation d'une apparence de base souhaitée

5-041-957-24(1) Copyright 2022 Sony Corporation

P/T Speed

Définit les réglages liés à la vitesse de panoramique/inclinaison.

Élément	Réglage de sous-éléments	Réglage par défaut	Description
Speed Step	Normal / Extended	Extended	Définit le nombre de pas de vitesse d'entraînement de panoramique/inclinaison. **Normal :** la vitesse peut être réglée à l'aide d'une échelle à 24 niveaux. Utilisez ce réglage pour assurer la compatibilité avec les caméras télécommandées Sony existantes. **Extended :** la vitesse peut être réglée à l'aide d'une échelle à 50 niveaux.
Speed Mode	Normal / Slow	Normal	Définit le mode de vitesse d'entraînement de panoramique/inclinaison. Activé uniquement lorsque [Speed Step] est réglé sur [Normal]. **Normal :** fonctionne sur la plage à vitesse normale (de minimum à maximum (60 degrés/seconde)). **Slow :** fonctionne sur la plage à vitesse réduite (de minimum à maximum (40 degrés/seconde)).

5-041-957-24(1) Copyright 2022 Sony Corporation

P/T Acceleration

Définit les réglages liés à la vitesse de panoramique/inclinaison.

Élément	Réglage de sous-éléments	Réglage par défaut	Description
Acceleration	1 à 9	8	Sélectionne l'accélération/décélération pour les opérations de panoramique/inclinaison. Plus le chiffre est élevé, plus l'accélération est élevée.

5-041-957-24(1) Copyright 2022 Sony Corporation

P/T Range Limit

Définit les réglages liés à la limitation de la plage de panoramique/inclinaison.
Réglez les limites de la plage d'opération de panoramique/inclinaison à l'aide de l'écran suivant.

Note

- Lorsque l'appareil est mis sous tension ou que la réinitialisation de panoramique/inclinaison est exécutée, ce réglage de limite de plage est ignoré. Cette fonction ne peut pas être utilisée pour éviter des obstacles près de l'appareil.

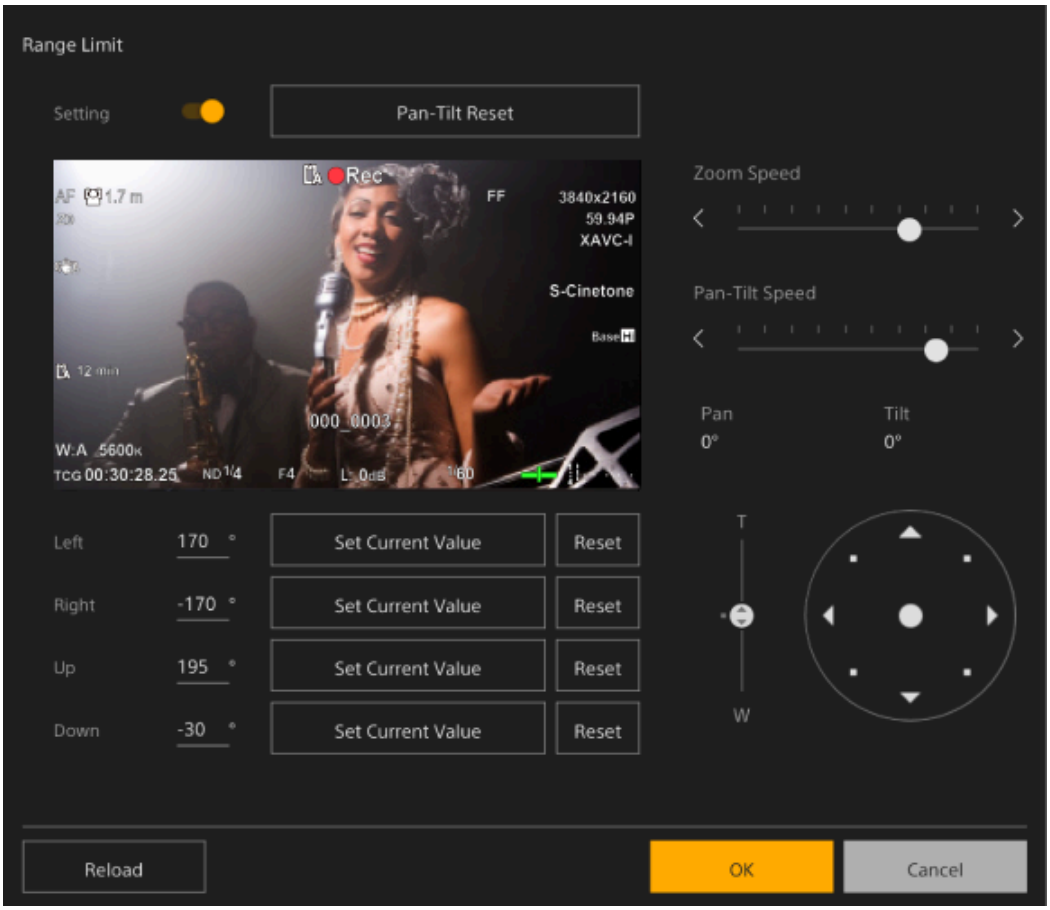

1. **Réglez le commutateur [Setting] sur la position On.**

   La fonction de limitation de la plage d'opération de panoramique/inclinaison devient active.

2. **Vérifiez l'image à l'aide des commandes de panoramique/inclinaison de la caméra.**

3. **Pour régler les positions auxquelles limiter l'opération, appuyez sur les touches [Left], [Right], [Up], [Down] > [Set Current Value] aux positions désirées.**

   [Left] : côté gauche de la caméra
   [Right] : côté droit de la caméra
   [Up] : côté supérieur de la caméra
   [Down] : côté inférieur de la caméra

Les positions limites sont définies et affichées sous forme de valeurs numériques (angle).
Pour annuler une limite, appuyez sur la touche [Reset] une fois sur sa position.

4 Appuyez sur la touche [OK].

Le fonctionnement de panoramique/inclinaison devra rester entre les positions limites configurées.

Note

- Les positions de la caméra en dehors des positions limites ne peuvent pas être sauvegardées comme préréglage.
- Si le réglage [Pan-Tilt] > [P/T Direction] > [Ceiling] est modifié, les réglages de positions limites retourneront à leurs valeurs par défaut.
- Ce réglage ne peut pas être changé durant la lecture, l'affichage d'une miniature, lors d'une erreur de panoramique/inclinaison, lorsque panoramique/inclinaison n'est pas initialisé ou est bloqué.

5-041-957-24(1) Copyright 2022 Sony Corporation

P/T Direction

Définit les réglages liés à la direction de panoramique/inclinaison.

Élément	Réglage de sous-éléments	Réglage par défaut	Description
Ceiling	On / Off	Off	Lorsque l'appareil est monté sur un bureau, réglez sur [Off]. Lorsque l'appareil est monté au plafond, réglez sur [On]. Lorsque [Ceiling] est réglé sur [On], [Pan Direction] est automatiquement réglé sur [Opposite].
Pan Direction	Normal / Opposite	Normal	Définit la direction d'entraînement de panoramique. Lorsque le réglage est modifié, la direction d'entraînement s'inverse.
Tilt Direction	Normal / Opposite	Normal	Définit la direction d'entraînement d'inclinaison. Lorsque le réglage est modifié, la direction d'entraînement s'inverse.

Note

- À l'application d'un réglage [Ceiling] modifié, toutes les positions prédéterminées sont effacées étant donné que les coordonnées panoramique/inclinaison sont inversées.

La plage d'entraînement panoramique/inclinaison change comme indiqué dans le schéma suivant en fonction du réglage [Ceiling].

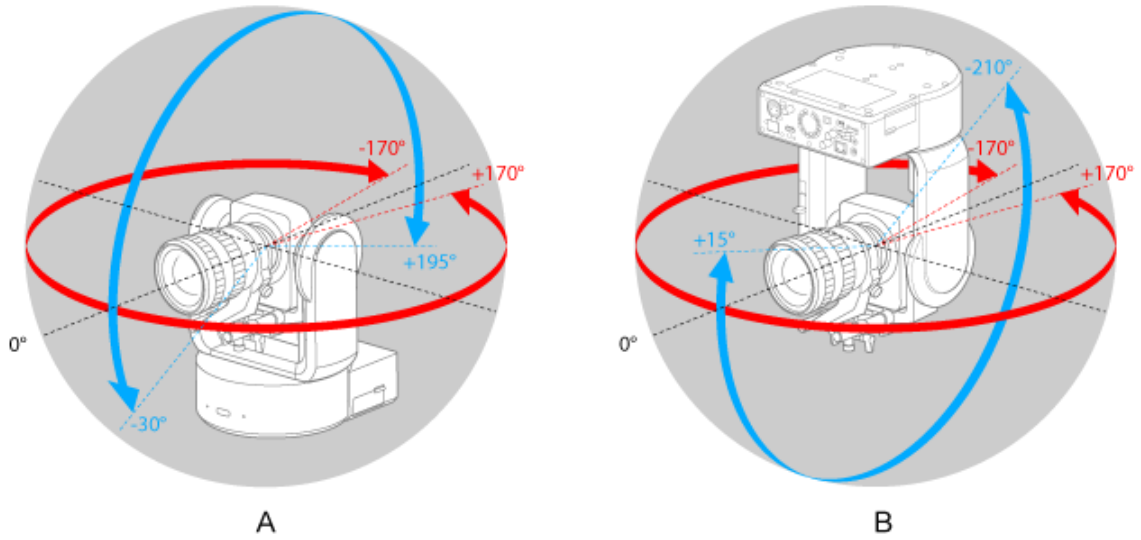

A : lorsque [Ceiling] est réglé sur [Off]
B : lorsque [Ceiling] est réglé sur [On]

5-041-957-24(1) Copyright 2022 Sony Corporation

P/T Preset

Définit les réglages liés aux préréglages de la caméra.

Pan-Tilt

Définit la vitesse pour les préréglages.

Élément	Réglage de sous-éléments	Réglage par défaut	Description
Pan-Tilt Speed Setting Way	Separate / Common	Separate	Définit si les vitesses préréglées sont configurées séparément ou à l'aide d'un réglage commun.
Pan-Tilt Speed for Common	1 à 50	50	Définit la vitesse commune aux préréglages. **Note** ● Une valeur de lecture maximale de 24 s'applique si une valeur de 25 ou plus est configurée lorsque [Pan-Tilt] > [P/T Speed] > [Speed Step] est réglé sur [Normal].

Default

Définit les valeurs par défaut qui sont configurées lorsqu'une position prédéfinie est sauvegardée.

Élément	Réglage de sous-éléments	Réglage par défaut	Description
Pan-Tilt Speed Unit	Speed Table / Time	Speed Table	Définit si les unités de vitesse des positions prédéfinies sont configurées à l'aide d'un tableau de vitesses ou comme une durée lors de la restauration des positions prédéfinies.
Pan-Tilt Speed for Separate	1 à 50	50	Définit la vitesse des préréglages lorsque la méthode de sélection de la vitesse des préréglages est réglée sur [Separate].
Pan-Tilt Time for Separate	1.0 à 99.0	1	Définit la vitesse des préréglages lorsque [Pan-Tilt Speed Unit] est réglé sur [Time].
Zoom Sync	On / Off	On	Définit si l'opération de panoramique/inclinaison et l'opération de zoom sont synchronisées lors de la restauration d'une position prédéfinie.
Zoom Speed	0 à 32767	32767	Définit la vitesse de zoom.
Focus Recall	On / Off	On	Définit si les réglages de mise au point sont restaurés.
MF Speed	0 à 32767	32767	Définit la vitesse de mise au point pour la mise au point manuelle.

5-041-957-24(1) Copyright 2022 Sony Corporation

Output Format

Définit les réglages du format de sortie.

Élément	Réglage de sous-éléments	Réglage par défaut	Description
SDI	Pour plus de détails sur les réglages, consultez « Formats de sortie et limites ».	–	Règle la résolution de sortie SDI et HDMI.
HDMI		–	

Rubrique associée

- Formats de sortie et limites

5-041-957-24(1) Copyright 2022 Sony Corporation

Output Display

Définit des réglages liés aux signaux de sortie.

Élément	Réglage de sous-éléments	Réglage par défaut	Description
SDI	On / Off	Off	Définit si le menu et l'état sont intégrés dans le signal de sortie SDI.
HDMI/Stream	On / Off	On	Définit si le menu et l'état sont intégrés dans le signal de sortie HDMI. **Note** • Ce réglage s'applique également à l'image du signal de sortie HDMI, à l'image de sortie de diffusion en continu et à l'image du panneau d'image de la caméra de l'application Web.

5-041-957-24(1) Copyright 2022 Sony Corporation

Audio Input

Définit les réglages liés aux entrées audio CH1 à CH4.

Élément	Réglage de sous-éléments	Réglage par défaut	Description
Level Control	Auto / Manual	Auto	Sélectionne l'ajustement automatique ou l'ajustement manuel du niveau d'entrée audio.
Level	0 à 99	49	Définit le niveau d'entrée.
Input Select	AUDIO IN CH1 / AUDIO IN CH2 / Off	**CH1 et CH3 :** AUDIO IN CH1 **CH2 et CH4 :** AUDIO IN CH2	Sélectionne la source d'entrée audio. **Note** • CH1 est réglé sur [AUDIO IN CH1] (fixe).
Wind Filter	On / Off	Off	Active/désactive la filtre de réduction du bruit du vent.

Règle le niveau d'entrée audio maître. Le niveau d'entrée audio maître s'applique aux canaux 1 à 4.

Élément	Réglage de sous-éléments	Réglage par défaut	Description
Master	0 à 99	99	Définit le niveau d'entrée maître.

5-041-957-24(1) Copyright 2022 Sony Corporation

Audio Output

Définit les réglages liés à la sortie audio.

Élément	Réglage de sous-éléments	Réglage par défaut	Description
HDMI/Stream Output CH	CH1/CH2 / CH3/CH4	CH1/CH2	Règle la combinaison des canaux audio pour HDMI/la sortie en diffusion continu.

Note

- Ce réglage s'applique également à l'audio de la sortie en diffusion en continu.

5-041-957-24(1) Copyright 2022 Sony Corporation

Tracking Data Output

Définit les réglages relatifs à la sortie des informations de suivi.

Destinations

Élément	Réglage de sous-éléments	Réglage par défaut	Description
IPv4 Address	Adresse IPv4	–	Définit l'adresse IP de destination des informations de suivi.
Port	1024 à 65534	40000	Définit le numéro de port de destination des informations de suivi.
Output	On / Off	Off	Active/désactive la sortie des informations de suivi.

5-041-957-24(1) Copyright 2022 Sony Corporation

Tracking Data

Définit les réglages relatifs au contenu des informations de suivi.

Camera ID

Élément	Réglage de sous-éléments	Réglage par défaut	Description
Camera ID	0 à 255	255	Règle l'ID de l'appareil.

Camera Position

Élément	Réglage de sous-éléments	Réglage par défaut	Description
X	−131072.0 à 131071.9	0.0	Définit la coordonnée X de la caméra (unité : 1 mm)
Y	−1310720 à 1310719	0.0	Définit la coordonnée Y de la caméra (unité : 1 mm)
Z	−1310720 à 1310719	0.0	Définit la coordonnée Z de la caméra (unité : 1 mm)

5-041-957-24(1) Copyright 2022 Sony Corporation

Tally

Définit les réglages du témoin d'enregistrement/de signalisation (consultez « Connexion d'un signal tally »).

Tally

Définit les réglages liés au témoin d'enregistrement/de signalisation.

Élément	Réglage de sous-éléments	Réglage par défaut	Description
Tally Lamp Brightness	High / Low / Off	High	Définit la luminosité du témoin d'enregistrement/de signalisation.
G Tally Lamp	Enable / Disable	Enable	Active/désactive le témoin de signalisation G.
Tally Control	External / Internal / PTZ AFR	Internal	Sélectionne la cible pour accepter les informations de contrôle du témoin d'enregistrement/de signalisation de l'appareil.

TSL UMD

Définit la méthode de contrôle de signalisation à l'aide du protocole TSL UMD.

Élément	Réglage de sous-éléments	Réglage par défaut	Description
Setting	On / Off	Off	Active/désactive le contrôle de signalisation à l'aide du protocole TSL UMD.
Index	0 à 65534	1	Définit le numéro d'index pour la réception du contrôle de signalisation à l'aide du protocole TSL UMD.
Port Number	1024 à 65534	8900	Définit le numéro de port pour la réception du contrôle de signalisation à l'aide du protocole TSL UMD.

Rubrique associée

- Connexion d'un signal tally

5-041-957-24(1) Copyright 2022 Sony Corporation

IR Remote

Définit les réglages liés à la télécommande infrarouge.

Élément	Réglage de sous-éléments	Réglage par défaut	Description
Setting	On / Off	On	Active/désactive le fonctionnement de l'appareil depuis la télécommande infrarouge.
Pan-Tilt Speed	Normal / Max	Normal	Définit la vitesse des opérations de panoramique/inclinaison envoyées depuis la télécommande infrarouge.

5-041-957-24(1) Copyright 2022 Sony Corporation

RCP/MSU

Configure un réglage quand un RCP/MSU (option) est connecté.
Pour plus de détails, reportez-vous à « Connexion d'un RCP/MSU (option) ».

Élément	Réglage de sous-éléments	Réglage par défaut	Description
CNS Mode	Off / Bridge / MCS / PC Control	Off	Permet de régler le mode de connexion pour le RCP/MSU.
Master IP Address	Adresse IPv4	0.0.0.0	Permet de régler l'adresse IP de l'appareil maître lors de la création d'un système multi-caméras sur le réseau local.
Camera No.	Camera No. (1 à 96)	1	Permet de régler un nombre unique de caméras dans le système lors de la création d'un système multi-caméras sur le réseau local.

Note

- Configurez les réglages sur le RCP/MSU si besoin.
- Un MSU est nécessaire pour un système multi-caméras.
- Lors de l'utilisation de plusieurs appareils MSU, réglez un appareil MSU comme maître et réglez les autres appareils MSU comme clients.

5-041-957-24(1) Copyright 2022 Sony Corporation

Lens Controller

Définit les réglages d'un contrôleur d'objectif connecté (option).
Pour plus de détails, consultez « Connexion d'un contrôleur d'objectif ».

Élément	Réglage de sous-éléments	Réglage par défaut	Description
Setting	On / Off	Off	Permet d'utiliser ou non le contrôleur d'objectif (option).
Mode	0 à 15	0	Définit le mode de fonctionnement du contrôleur d'objectif (option). Les valeurs comprises dans une plage entre 0 et 15 sont disponibles, mais les valeurs réelles pouvant être sélectionnées varient en fonction du contrôleur d'objectif (option). Pour plus de détails, consultez le mode d'emploi du contrôleur d'objectif.
Reverse	On / Off	Off	Inverse le sens de rotation du contrôleur d'objectif (option).
Initialize	–	–	Initialise le contrôleur d'objectif (option).

Note

- Lorsque [Setting] est modifié, l'appareil redémarrera. Rechargez la page dans le navigateur Web.

Astuce

- Lors de l'utilisation du cadrage automatique PTZ, réglez l'accélération/décélération au maximum. Notez également que la précision varie en fonction de l'objectif. Vérifiez l'opération avant utilisation.

5-041-957-24(1) Copyright 2022 Sony Corporation

Camera Name

Définit les réglages liés au nom de la caméra (nom de l'appareil).

Élément	Réglage de sous-éléments	Réglage par défaut	Description
Camera Name	–	FR7	Attribue un nom de caméra.

Jusqu'à huit (0 à 8) des caractères suivants peuvent être saisis pour Camera Name.
Caractères alphanumériques
Symboles (espace !#$`*+-./;<=>?@[\]^_`{|})

5-041-957-24(1) Copyright 2022 Sony Corporation

User

Définit les réglages relatifs à l'accès de l'appareil par l'utilisateur.

Réglages liés aux utilisateurs administrateurs (Administrator) (requis)

Élément	Réglage de sous-éléments	Réglage par défaut	Description
User Name	–	admin	Définit le nom d'utilisateur.
Current Password	–	–	Lorsque vous changez le mot de passe, saisissez le mot de passe actuel.
New Password	–	–	Saisissez le nouveau mot de passe.
Re-Type Password	–	–	Saisissez encore le nouveau mot de passe pour confirmation.

Réglages liés aux utilisateurs généraux (User 1 à User 9) (en option)

Élément	Réglage de sous-éléments	Réglage par défaut	Description
User Name	–	–	Définit le nom d'utilisateur.
Current Password	–	–	Lorsque vous changez le mot de passe, saisissez le mot de passe actuel.
New Password	–	–	Saisissez le nouveau mot de passe.
Re-Type Password	–	–	Saisissez encore le nouveau mot de passe pour confirmation.

5-041-957-24(1) Copyright 2022 Sony Corporation

Wired LAN

Status

Affiche l'état du réseau.

Élément	Réglage de sous-éléments	Réglage par défaut	Description
Host Name	–	–	Affiche le nom de l'hôte.
MAC Address	–	–	Affiche l'adresse MAC de l'appareil.
Ethernet Status	–	–	Affiche la vitesse de communication actuelle.
IP Address	–	–	Affiche l'adresse IP de l'appareil.
Subnet Mask	–	–	Affiche le masque de sous-réseau de l'appareil.
Gateway	–	–	Affiche la passerelle IPv4 par défaut de l'appareil.
Primary DNS Server	–	–	Affiche le serveur DNS primaire de l'appareil.
Secondary DNS Server	–	–	Affiche le serveur DNS secondaire de l'appareil.
IPv6 Address 1	–	–	Affiche l'adresse IPv6 1 de l'appareil.
IPv6 Address 2	–	–	Affiche l'adresse IPv6 2 de l'appareil.
IPv6 Gateway	–	–	Affiche la passerelle IPv6 par défaut de l'appareil.
Link-local IPv6 Address	–	–	Affiche l'adresse de lien local IPv6 de l'appareil.

IPv4

Définit les réglages liés au réseau IPv4.

Élément	Réglage de sous-éléments	Réglage par défaut	Description
DHCP	On / Off	On	Active/désactive la fonction [DHCP].
IP Address	–	–	Définit l'adresse IPv4 lorsque [DHCP] est réglé sur Off.
Subnet Mask	–	–	Définit le masque de sous-réseau lorsque [DHCP] est réglé sur Off.
Gateway	–	–	Définit la passerelle par défaut IPv4 lorsque [DHCP] est réglé sur Off.

IPv6

Définit les réglages liés au réseau IPv6.

Élément	Réglage de sous-éléments	Réglage par défaut	Description
Obtain an IP Address Automatically	On / Off	On	Active/désactive l'acquisition automatique de l'adresse IPv6.

Élément	Réglage de sous-éléments	Réglage par défaut	Description
IP Address	–	–	Définit l’adresse IPv6 lorsque [Obtain an IP Address Automatically] est réglé sur Off.
Prefix Length	–	–	Définit le préfixe lorsque [Obtain an IP Address Automatically] est réglé sur Off.
Gateway	–	–	Définit la passerelle par défaut IPv6 lorsque [Obtain an IP Address Automatically] est réglé sur Off.

Common

Définit les réglages liés aux réseaux IPv4/IPv6.

Élément	Réglage de sous-éléments	Réglage par défaut	Description
HTTP Port	80, 1024 à 65534	80	Définit le numéro de port HTTP.
DNS Auto	On / Off	On	Définit si obtenir ou non les adresses DNS depuis le serveur DHCP.
Primary DNS Server	Adresse IPv4/IPv6	–	Définit le serveur DNS primaire par défaut lorsque [DNS Auto] est réglé sur Off.
Secondary DNS Server	Adresse IPv4/IPv6	–	Définit le serveur DNS secondaire par défaut lorsque [DNS Auto] est réglé sur Off.

5-041-957-24(1) Copyright 2022 Sony Corporation

File Transfer

Définit les réglages liés aux transferts de fichiers.

Élément	Réglage de sous-éléments	Réglage par défaut	Description
Auto Upload (Proxy)	On / Off	Off	Active/désactive le téléchargement automatique de fichiers proxy.
Default Upload Server	Server Settings1 à 3 > Display Name	Server Settings1	Sélectionne le serveur de téléchargement pour les fichiers. Le serveur sélectionné ici devient la destination de téléchargement automatique pour les fichiers proxy et la destination de téléchargement pour les fichiers à partir de l'écran des miniatures. Affiche les réglages [Display Name] configuré dans [Server Settings1 à 3].

5-041-957-24(1) Copyright 2022 Sony Corporation

FTP Server 1 à 3

Définit les réglages liés aux transferts de fichiers FTP.
Les réglages sont communs aux FTP Server 1 à 3.

Élément	Réglage de sous-éléments	Réglage par défaut	Description
Display Name	–	–	Règle le nom d'affichage indiqué dans le menu de configuration de destination de transfert.
Service	–	–	Permet d'afficher le type de serveur.
Host Name	–	–	Règle le nom d'hôte du serveur de destination de transfert.
Port	21, 990, 1024 à 65534	21	Règle le numéro de port du serveur de destination de transfert.
User Name	–	–	Règle le nom d'utilisateur pour l'authentification de la connexion au serveur de destination de transfert.
Password	–	–	Règle le mot de passe d'authentification de la connexion au serveur de destination de transfert.
Passive Mode	On / Off	Off	Active/désactive le mode passivité.
Destination Directory	–	–	Définit le nom du répertoire de destination de transfert.
Using Secure Protocol	On / Off	Off	Définit l'utilisation (On) ou non (Off) d'un transfert FTP sécurisé.
Root Certificate	–	–	Charge le certificat racine pour un transfert FTP sécurisé. Appuyez sur la touche [Load] et sélectionnez un certificat racine sur l'écran affiché. Appuyez sur la touche [Delete] pour supprimer le certificat racine chargé.
Root Certificate Status	–	–	Affiche l'état de chargement du certificat racine.
Reset	–	–	Réinitialise les réglages [Server Settings] aux valeurs par défaut.

5-041-957-24(1) Copyright 2022 Sony Corporation

SSL

Définit les réglages liés aux SSL.

SSL

Active/désactive la fonction SSL.

Élément	Réglage de sous-éléments	Réglage par défaut	Description
Function	Disable / Enable / Enable (Allow HTTP connection for some clients)	Disable	Active/désactive la fonction SSL.

SSL Server Authentication

Définit les réglages liés à l'authentification du serveur SSL.

Élément	Réglage de sous-éléments	Réglage par défaut	Description
Certificate Options	Use a self-signed certificate (For test use) / Use an external certificate	–	Définit la méthode d'installation du certificat du serveur SSL.
Status	–	–	Affiche la validité du certificat du serveur SSL lorsque [Certificate Options] est réglé sur [Use a self-signed certificate (For test use)].
Issuer DN	–	–	Affiche le nom unique de l'émetteur du certificat du serveur SSL lorsque [Certificate Options] est réglé sur [Use a self-signed certificate (For test use)].
Subject DN	–	–	Affiche le nom unique du sujet du certificat du serveur SSL lorsque [Certificate Options] est réglé sur [Use a self-signed certificate (For test use)].
Available Period	–	–	Affiche la période de validité du certificat du serveur SSL lorsque [Certificate Options] est réglé sur [Use a self-signed certificate (For test use)].
Extended Key Usage	–	–	Affiche la méthode d'utilisation de la clé étendue lorsque [Certificate Options] est réglé sur [Use a self-signed certificate (For test use)].
Delete	–	–	Cette touche s'affiche lorsque [Certificate Options] est réglé sur [Use a self-signed certificate (For test use)]. Supprime le certificat du serveur SSL installé.
Import	–	–	Installe un certificat externe du serveur SSL depuis une liste lorsque [Certificate Options] est réglé sur [Use an external certificate].
Private Key Password	–	–	Définit le mot de passe pour les informations de clé privée du certificat du serveur SSL lorsque [Certificate Options] est réglé sur [Use an external certificate].
Reset	–	–	Cette touche supprime le mot de passe de la clé privée pour en saisir un nouveau.

Élément	Réglage de sous-éléments	Réglage par défaut	Description
Self-Signed Certificate Generation	–	–	Appuyez sur la touche [Generate] pour générer un certificat auto-signé lorsque [Certificate Options] est réglé sur [Use a self-signed certificate (For test use)].

5-041-957-24(1) Copyright 2022 Sony Corporation

SSH

Définit les réglages liés au SSH.

Note

- Le SSH doit être activé pour utiliser l'appareil dans des applications utilisant Camera Remote SDK. N'activez que les applications auxquelles vous faites confiance. Sony ne peut être tenu responsable de toute perte résultant de l'utilisation de l'application.

Élément	Réglage de sous-éléments	Réglage par défaut	Description
Setting	On / Off	Off	Active/désactive la fonction SSH.
User Name	–	–	Définit/affiche le nom d'utilisateur.
Password	–	–	Définit le mot de passe.

5-041-957-24(1) Copyright 2022 Sony Corporation

Referer Check

Définit les réglages liés à la vérification de Referer.

Élément	Réglage de sous-éléments	Réglage par défaut	Description
Setting	On / Off	On	Active/désactive la fonction de vérification de Referer.

Exception List

Définit les réglages liés à la liste des exceptions de la vérification de Referer.

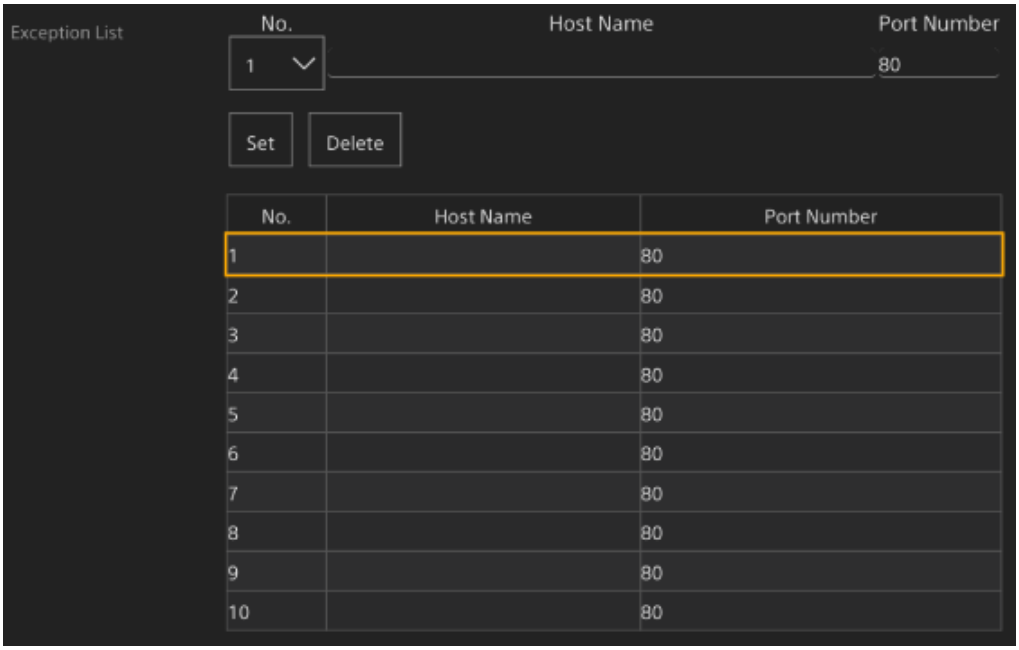

Élément	Réglage de sous-éléments	Réglage par défaut	Description
No.	1 à 10	–	Définit le nombre d'exceptions de la liste.
Host Name	–	–	Définit le nom d'hôte de l'exception.
Port Number	–	–	Définit le numéro de port de l'exception.
Set	–	–	Appuyez pour enregistrer l'exception configurée dans la liste des exceptions.
Delete	–	–	Sélectionnez l'exception que vous souhaitez supprimer et appuyez sur la touche pour supprimer l'exception sélectionnée de la liste des exceptions.

5-041-957-24(1) Copyright 2022 Sony Corporation

Brute Force Attack Protection

Définit les réglages liés à la protection contre les attaques violentes.

Élément	Réglage de sous-éléments	Réglage par défaut	Description
Setting	On / Off	On	Active/désactive la fonction [Brute Force Attack Protection].
Count	3 à 100	8	Définit le nombre de tentatives considéré comme une attaque. Activé lorsque [Setting] est réglé sur On.
Release Mode	Always / Timer	Timer	Définit les conditions de libération. Activé lorsque [Setting] est réglé sur On. **Always :** ne pas supprimer de la liste des attaquants. **Timer :** supprimer de la liste des attaquants à la fin du temps de libération déterminé à l'aide de [Release Time].
Release Time	30 à 86400 s	60	Définit le temps de libération. Activé lorsque [Setting] est réglé sur On. Lorsque Release Mode est réglé sur [Timer], les informations sont supprimées de la liste des attaquants à la fin du temps de libération.

Lorsqu'un attaquant est détecté, la liste d'informations des attaquants s'affiche.

5-041-957-24(1) Copyright 2022 Sony Corporation

Stream

Définit les réglages de la diffusion en continu (consultez « À propos de la diffusion en continu »).

Stream Setting

Définit les réglages liés au protocole de diffusion en continu.

Élément	Réglage de sous-éléments	Réglage par défaut	Description
Setting	RTSP / RTMP / SRT-Caller / SRT-Listener / NDI|HX / Off	RTSP	Sélectionne le protocole de diffusion en continu.

Note

- Pour utiliser RTMP, réglez [Stream] > [Audio Stream] > [Setting] sur [On] au préalable.

RTSP

Les éléments suivants sont affichés lorsque [Stream Setting] est réglé sur [RTSP].
Définit les réglages liés à la diffusion en continu RTSP.

Élément	Réglage de sous-éléments	Réglage par défaut	Description
Port Number	554, 1024 à 65534	554	Définit le numéro de port RTSP.
Time Out	0 à 600	60	Définit le délai d'attente de la commande Keep Alive pour la diffusion en continu RTSP.
Authentication	On / Off	On	Active/désactive la fonction d'authentification RTSP.
Video Port Number 1	1024 à 65534	51000	Définit le numéro de port pour l'envoi de la vidéo 1 pour la monodiffusion en continu RTSP.
Video Port Number 2	1024 à 65534	53000	Définit le numéro de port pour l'envoi de la vidéo 2 pour la monodiffusion en continu RTSP.
Audio Port Number	1024 à 65534	57000	Définit le numéro de port depuis lequel envoyer l'audio pour la monodiffusion en continu RTSP.

RTMP

Les éléments suivants sont affichés lorsque [Stream Setting] est réglé sur [RTMP].
Définit les réglages liés à la diffusion en continu RTMP.

Élément	Réglage de sous-éléments	Réglage par défaut	Description
Server URL	–	–	Définit l'URL de destination de la connexion RTMP ou RTMPS.
Stream Key	–	–	Définit la clé de flux obtenue du côté serveur RTMP.

Élément	Réglage de sous-éléments	Réglage par défaut	Description
Root Certificate	–	–	Charge le certificat racine nécessaire à la connexion avec le serveur RTMP. Appuyez sur la touche [Load] et sélectionnez un certificat racine sur l'écran affiché. Appuyez sur la touche [Delete] pour supprimer le certificat racine chargé. L'état est affiché dans [Root Certificate Status].

SRT

Les éléments suivants sont affichés lorsque [Stream Setting] est réglé sur [SRT-Caller] ou [SRT-Listener].
Définit les réglages liés à la diffusion en continu SRT.

Élément	Réglage de sous-éléments	Réglage par défaut	Description
Destination	–	–	Définit l'URL de destination de connexion lorsque l'appareil fonctionne en tant qu'encodeur (appelant).
Port Number	1024 à 65534	4201	Définit le numéro de port pour recevoir lorsque l'appareil fonctionne en tant que décodeur (auditeur).
Latency	20 à 8000 ms	120	Définit la latence.
TTL	1 à 255	64	Définit la valeur TTL.
Encryption	Off / AES128 / AES256	Off	Active/désactive le cryptage et définit la méthode de cryptage.
Passphrase	0 ou chaîne de 10 à 79 caractères	0	Définit la phrase secrète utilisée pour le cryptage. Appuyez sur Reset pour effacer la phrase secrète saisie.
ARC	On / Off	On	Active/désactive la fonction Adaptive Rate Control.

NDI|HX

Les éléments suivants sont affichés lorsque [Stream Setting] est réglé sur [NDI|HX].
Définit les réglages liés à NDI|HX.

Élément	Réglage de sous-éléments	Réglage par défaut	Description
License	–	–	Affiche l'état d'installation de la clé de licence NDI.
Source Name	–	–	Affiche le nom de la source NDI.
Group	On / Off	Off	Active/désactive la fonction de groupe NDI.
Group Name	–	–	Affiché lorsque la fonction de groupe NDI est réglée sur On. Définit le nom du groupe.
Discovery Server 1	–	–	Définit le serveur 1 NDI discovery.
Discovery Server 2	–	–	Définit le serveur 2 NDI discovery.
Multicast Mode	On / Off	Off	Active/désactive la multidiffusion en continu.
Multicast Prefix	239.255.0.0	239.255.0.0	Affiché lorsque [Multicast Mode] est réglé sur On. Définit le préfixe pour utiliser la multidiffusion en continu.

Élément	Réglage de sous-éléments	Réglage par défaut	Description
Multicast Netmask	255.255.0.0	255.255.0.0	Affiché lorsque [Multicast Mode] est réglé sur On. Définit le masque de réseau déterminant la plage d'adresses de multidiffusion.
Multicast TTL	1 à 255	3	Affiché lorsque [Multicast Mode] est réglé sur On. Définit la valeur TTL pour la multidiffusion en continu.
Multi-TCP Mode	On / Off	Off	Active/désactive le mode Multi-TCP.
Unicast UDP Mode	On / Off	On	Active/désactive le mode Unicast UDP.

Rubrique associée

- À propos de la diffusion en continu

5-041-957-24(1) Copyright 2022 Sony Corporation

Video Stream

Définit les réglages liés aux codecs vidéo de la diffusion en continu.

Video Stream 1

Définit les réglages liés au codec vidéo 1.

Élément	Réglage de sous-éléments	Réglage par défaut	Description
Codec 1	H.264 / H.265	H.264	Définit le codec de l'image 1.
Size 1	4096×2160 / 3840×2160 / 2048×1080 / 1920×1080 / 1280×720 / 640×360	1920×1080	Définit la taille d'image de l'image 1.
Frame Rate 1	● Pour plus de détails concernant la fréquence d'images prise en charge, consultez « Configuration du codec vidéo pour la diffusion en continu ».	–	Définit la fréquence d'images de l'image 1.
I-Picture Mode 1	Time / Frame	Time	Définit l'intervalle d'insertion d'image IDR-Frame pour l'image 1 en unités de temps ou nombres de trames.
I-Picture Interval 1	1 / 2 / 3 / 4 / 5 s	1	Affiché lorsque [I-Picture Mode 1] est réglé sur Time. Définit l'intervalle d'insertion IDR-Frame pour H.264 et H.265 en unités de temps.
I-Picture Ratio 1	15 à 300 images	30	Affiché lorsque [I-Picture Mode 1] est réglé sur Frame. Définit l'intervalle d'insertion IDR-Frame pour H.264 et H.265 en nombre de trames.
Profile 1	**H.264 :** high / main / baseline **H.265 :** main / main10	**H.264 :** high	Définit le profil H.264 ou H.265.
Bit Rate Compression Mode 1	CBR / VBR	VBR	Définit le mode de compression du débit binaire de l'image 1.
Bit Rate 1	512 / 768 / 1000 / 2000 / 3000 / 4000 / 5000 / 6000 / 7000 / 8000 / 16000 / 24000 / 32000 / 50000 / 64000 / 80000 kbps	16000	Affiché lorsque [Bit Rate Compression Mode 1] est réglé sur On. Définit la valeur cible du débit binaire lorsque le mode de compression du débit binaire est réglé sur CBR.
Quality 1	1 / 2 / 3 / 4 / 5 / 6 / 7 / 8 / 9 / 10	6	Définit la qualité H.264 ou H.265.

Video Stream 2

Définit les réglages liés au codec vidéo 2.

Élément	Réglage de sous-éléments	Réglage par défaut	Description
Codec 2	H.264 / H.265 / Off	Off	Définit le codec de l'image 2.
Size 2	4096×2160 / 3840×2160 / 2048×1080 / 1920×1080 / 1280×720 / 640×360 / 512×270	1920×1080	Définit la taille d'image de l'image 2.
Frame Rate 2	● Pour plus de détails concernant la fréquence d'images prise en charge, consultez « Configuration du codec vidéo pour la diffusion en continu ».	–	Affiché lorsque [Codec 2] n'est pas réglé sur Off. Définit la fréquence d'images de l'image 2.
I-Picture Mode 2	Time / Frame	Time	Affiché lorsque [Codec 2] n'est pas réglé sur Off. Définit l'intervalle d'insertion d'image IDR-Frame pour l'image 2 en unités de temps ou nombres de trames.
I-Picture Interval 2	1 / 2 / 3 / 4 / 5 s	1	Affiché lorsque [Codec 2] n'est pas réglé sur Off et [I-Picture Mode 2] est réglé sur [Time]. Définit l'intervalle d'insertion IDR-Frame pour H.264 et H.265 en unités de temps.
I-Picture Ratio 2	15 à 300 images	30	Affiché lorsque [Codec 2] n'est pas réglé sur Off et [I-Picture Mode 2] est réglé sur [Frame]. Définit l'intervalle d'insertion IDR-Frame pour H.264 et H.265 en nombre de trames.
Profile 2	**H.264 :** high / main / baseline **H.265 :** main	–	Définit le profil H.264 ou H.265.
Bit Rate Compression Mode 2	CBR / VBR	VBR	Affiché lorsque [Codec 2] n'est pas réglé sur Off. Définit le mode de compression du débit binaire de l'image 2.
Bit Rate 2	512 / 768 / 1000 / 2000 / 3000 / 4000 / 5000 / 6000 / 7000 / 8000 / 16000 / 24000 / 32000 / 50000 / 64000 / 80000 kbps	8000	Affiché lorsque [Codec 2] n'est pas réglé sur Off et [Bit Rate Compression Mode 2] est réglé sur [On]. Définit la valeur cible du débit binaire lorsque le mode de compression du débit binaire est réglé sur CBR.
Quality 2	1 / 2 / 3 / 4 / 5 / 6 / 7 / 8 / 9 / 10	6	Affiché lorsque [Codec 2] est réglé sur H.264 et [Bit Rate Compression Mode 2] est réglé sur Off. Définit la qualité H.264 ou H.265.

Video Stream 3

Définit les réglages liés au codec vidéo 3.

Élément	Réglage de sous-éléments	Réglage par défaut	Description
Codec 3	JPEG	JPEG	Définit le codec de l'image 3.
Size 3	1280×720 / 1024×540 / 640×360	1280×720	Définit la taille d'image de l'image 3.

Élément	Réglage de sous-éléments	Réglage par défaut	Description
Frame Rate 3	• Pour plus de détails concernant la fréquence d'images prise en charge, consultez « Configuration du codec vidéo pour la diffusion en continu ».	–	Définit la fréquence d'images de l'image 3.
Quality 3	1 / 2 / 3 / 4 / 5 / 6 / 7 / 8 / 9 / 10	6	Définit la qualité.

Rubrique associée

- Configuration du codec vidéo pour la diffusion en continu

5-041-957-24(1) Copyright 2022 Sony Corporation

Audio Stream

Définit les réglages liés aux codecs audio de la diffusion en continu.

Élément	Réglage de sous-éléments	Réglage par défaut	Description
Setting	On / Off	Off	Active/désactive l'audio de la diffusion en continu.
Codec	AAC (128kbps) / AAC (256kbps)	AAC (128kbps)	Affiché lorsque [Setting] est réglé sur On. Définit le codec audio pour la diffusion en continu.

5-041-957-24(1) Copyright 2022 Sony Corporation

Language

Règle la langue d'affichage.

Élément	Réglage de sous-éléments	Réglage par défaut	Description
Language	–	–	Règle la langue d'affichage.

Note

- Les langues disponibles peuvent varier selon le pays ou la région.

5-041-957-24(1) Copyright 2022 Sony Corporation

Accessibility

Définit les réglages liés à la lecture audio (texte en paroles).

Élément	Réglage de sous-éléments	Réglage par défaut	Description
Screen Reader	On / Off	Off	Active/désactive la fonction de lecteur d'écran dans le panneau d'image de la caméra de l'application Web.
Speech Rate	Slow2 / Slow1 / Normal / Fast1 / Fast2 / Fast3 / Fast4	Normal	Définit la vitesse de la fonction de lecteur d'écran. Un extrait test est lu à haute voix à la vitesse configurée.
Speech Volume	1 à 15	7	Définit le volume de la fonction de lecteur d'écran de l'application Web. Un extrait test est lu à haute voix au volume configuré.

Note

- Cette fonction est uniquement disponible pour les modèles vendus en Amérique du Nord. La fonction lecteur d'écran ne peut être utilisée que lorsque la langue est définie sur anglais (à la date de sortie).
- Active la fonction lecteur d'écran du navigateur Web sur le dispositif exécutant l'application Web.

5-041-957-24(1) Copyright 2022 Sony Corporation

Clock Set

Définit les réglages de l'horloge interne.

Élément	Réglage de sous-éléments	Réglage par défaut	Description
Current Date & Time	–	–	Affiche l'heure actuelle configurée sur l'appareil.
PC Clock	–	–	Affiche l'heure actuelle de la tablette ou de l'ordinateur utilisée pour la configuration.
Date & Time Format	yyyy-mm-dd hh:mm:ss / mm-dd-yyyy hh:mm:ss / dd-mm-yyyy hh:mm:ss	yyyy-mm-dd	Définit le format d'affichage pour la date et l'heure.
12 h / 24 h	12 h / 24 h	24 h	Définit le format d'affichage de l'heure sur 12 heures ou 24 heures.
Time Setting	Keep current setting / Synchronize with PC / Manual setting / Synchronize with NTP	–	Définit la méthode de configuration pour la date et l'heure.
yy-mm-dd hh:mm:ss	yy : 19 à 37 mm : 01 à 12 dd : 01 à 31 hh : 00 à 23 mm : 00 à 59 ss : 00 à 59 (secondes)	–	Affiché lorsque [Time Setting] est réglé sur Manual setting. Définit la date et de l'heure manuellement.
NTP Auto	On / Off	Off	Affiché lorsque [Time Setting] est réglé sur Synchronize with NTP. Définit si obtenir ou non l'adresse IP du serveur NTP depuis le serveur DHCP.
NTP Server	Adresse ou nom d'hôte IPv4/IPv6	–	Affiché lorsque [Time Setting] est réglé sur [Synchronize with NTP] et [NTP Auto] est réglé sur Off. Spécifie le serveur NTP utilisé pour la synchronisation temporelle.
Time Zone	UTC − 12:00 à UTC + 14:00	–	Sélectionne le fuseau horaire.

5-041-957-24(1) Copyright 2022 Sony Corporation

Reset

Initialise l'appareil.

Reboot

Redémarre l'appareil.

Élément	Réglage de sous-éléments	Réglage par défaut	Description
Reboot	Execute	–	Redémarre l'appareil. **Execute :** exécute la fonction. **Note** ● Après le redémarrage, rechargez la page dans le navigateur Web.

Reset

Réinitialise les réglages de l'appareil.

Élément	Réglage de sous-éléments	Réglage par défaut	Description
All Reset (except for Network Settings)	Execute	–	Réinitialise les réglages de l'appareil (sauf les réglages réseau). **Execute :** exécute la fonction. **Note** ● Les apparences de base et les fichiers LUT ne sont pas supprimés.
Network Reset	Execute	–	Réinitialise les réglages réseau de l'appareil. **Execute :** exécute la fonction. **Note** ● Après l'exécution de Network Reset, l'appareil redémarrera. Après le redémarrage, rechargez la page dans le navigateur Web.
Factory Default	Execute	–	Réinitialise les réglages de l'appareil à leur état par défaut. **Execute :** exécute la fonction. **Note** ● Après l'exécution de Factory Default, l'appareil redémarrera. Après le redémarrage, rechargez la page dans le navigateur Web.

5-041-957-24(1) Copyright 2022 Sony Corporation

Information

Affiche les informations relatives à la caméra et à l'objectif. Permet également de mettre à jour le logiciel.

Camera

Affiche les informations de la caméra et les mises à jour du logiciel.

Élément	Réglage de sous-éléments	Réglage par défaut	Description
Model Name	–	–	Affiche le nom de modèle de la caméra.
Serial Number	–	–	Affiche le numéro de série de la caméra.
Version Number	–	–	Affiche la version du logiciel de la caméra.
Version Up	–	–	Appuyez sur la touche [Choose File] et suivez les instructions qui s'affichent à l'écran pour mettre à jour le logiciel de la caméra. **Note** • Après la mise à jour, l'appareil redémarrera. Après le redémarrage, rechargez la page dans le navigateur Web.

Lens

Affiche les informations de l'objectif et les mises à jour du logiciel.

Élément	Réglage de sous-éléments	Réglage par défaut	Description
Model Name	–	–	Affiche le nom de modèle de l'objectif.
Serial Number	–	–	Affiche le numéro de série de l'objectif.
Version Number	–	–	Affiche la version du logiciel de l'objectif.
Version Up	–	–	Appuyez sur la touche [Choose File] et suivez les instructions qui s'affichent à l'écran pour mettre à jour le logiciel de l'objectif. • Pour plus de détails, consultez « Mise à jour du logiciel de l'objectif à monture E ». **Note** • Après la mise à jour de l'objectif, l'appareil redémarrera. Après le redémarrage, rechargez la page dans le navigateur Web.

Rubrique associée

- Mise à jour du logiciel de l’objectif à monture E

5-041-957-24(1) Copyright 2022 Sony Corporation

System Log

Définit les réglages liés au journal système.

Élément	Réglage de sous-éléments	Réglage par défaut	Description
Log Level	Critical, Warning & Info / Critical & Warning / Critical	Critical, Warning & Info	Définit le niveau pour ajouter une archive au journal système.
Log Size	200 à 1024	1024	Définit la taille du journal à sauvegarder dans le journal système.
Download as File	–	–	Appuyez sur la touche [Download] et sauvegardez le journal système sur une tablette ou un ordinateur depuis l'écran affiché.

Le journal obtenu s'affichera comme indiqué ci-dessous.

```
[INFO ] 2022-02-07 12:58:20 MODEL-NAME|9100030 Log configuration (level, size) has been changed. (Success)
[INFO ] 2022-02-07 12:58:48 MODEL-NAME|9100030 System started.
[INFO ] 2022-02-09 12:27:32 MODEL-NAME|9100030 System started.
[INFO ] 2022-02-09 12:28:56 MODEL-NAME|9100030 System started.
[INFO ] 2022-02-09 12:29:20 MODEL-NAME|9100030 Start firmware update sequence.
[WARNING ] 2022-02-09 12:29:20 MODEL-NAME|9100030 Entering external sync state.
[INFO ] 2022-02-09 12:40:47 MODEL-NAME|9100030 System rebooting.
[CRITICAL] 2022-02-09 12:54:11 MODEL-NAME|9100030 Camera block boot-up sequence failed.
[INFO ] 2022-02-09 12:54:18 MODEL-NAME|9100030 System started.
[INFO ] 2022-02-09 13:10:24 MODEL-NAME|9100030 System started.
[WARNING ] 2022-02-09 13:54:39 MODEL-NAME|9100030 Entering external sync state.
[INFO ] 2022-02-09 13:54:40 MODEL-NAME|9100030 It has turned into stand-by state.
[WARNING ] 2022-02-09 13:56:01 MODEL-NAME|9100030 Returned from external sync state.
[INFO ] 2022-02-09 13:56:08 MODEL-NAME|9100030 It has turned into power-on state.
[INFO ] 2022-02-15 09:46:50 MODEL-NAME|9100030 System started.
[INFO ] 2022-02-15 10:04:32 MODEL-NAME|9100030 System started.
[INFO ] 2022-02-15 10:05:52 MODEL-NAME|9100030 Start firmware update sequence.
[WARNING ] 2022-02-15 10:05:53 MODEL-NAME|9100030 Entering external sync state.
[INFO ] 2022-02-15 10:17:23 MODEL-NAME|9100030 System rebooting.
[INFO ] 2022-02-15 10:27:05 MODEL-NAME|9100030 System started.
[INFO ] 2022-02-15 10:34:01 MODEL-NAME|9100030 System started.
```

Rubrique associée

- Mise à jour du logiciel de l'objectif à monture E

5-041-957-24(1) Copyright 2022 Sony Corporation

HTTP Access Log

Définit les réglages liés au journal d’accès HTTP.

Élément	Réglage de sous-éléments	Réglage par défaut	Description
Log Level	Critical, Warning & Info / Critical & Warning / Critical	Critical, Warning & Info	Définit le niveau pour ajouter une archive au journal d’accès HTTP.
Log Size	200 à 1024	1024	Définit la taille du journal à sauvegarder dans le journal d’accès HTTP.
Download as File	–	–	Appuyez sur la touche [Download] et sauvegardez le journal d’accès HTTP sur une tablette ou un ordinateur depuis l’écran affiché.

5-041-957-24(1) Copyright 2022 Sony Corporation

Service

Obtient les informations de dispositif concernant l'appareil. À utiliser en cas de contact avec votre technicien Sony.

Élément	Réglage de sous-éléments	Réglage par défaut	Description
I agree to download device information.	–	–	Cochez ici pour autoriser l'obtention des informations de dispositif, et appuyez sur la touche [OK]. Appuyez sur la touche [Download] affichée. Le navigateur Web téléchargera momentanément un fichier nommé deviceinformation.dat. **Note** • Après le téléchargement, l'appareil redémarrera. Redémarrez l'appareil manuellement s'il ne redémarre pas automatiquement. Après le redémarrage, rechargez la page dans le navigateur Web.

5-041-957-24(1) Copyright 2022 Sony Corporation

Software

Affiche la licence du logiciel.

5-041-957-24(1) Copyright 2022 Sony Corporation

Connexion des moniteurs externes et des dispositifs d'enregistrement

Pour afficher les images enregistrées/lues sur un moniteur externe, réglez le type de sortie vidéo pour le moniteur externe et utilisez un câble approprié pour le moniteur à raccorder.
Vous pouvez également raccorder un enregistreur externe et enregistrer le signal de sortie venant de l'appareil.
Vous pouvez afficher les mêmes informations visibles depuis le panneau d'image de la caméra, telles que les informations d'état et les menus, sur un moniteur externe. Définissez le type de système souhaité pour l'affichage de l'écran dans On à l'aide de [Monitoring] > [Output Display] dans le menu Web.

Note

- Si un moniteur connecté au connecteur HDMI ne prend pas en charge le format de sortie HDMI configuré à l'aide du menu [Monitoring] dans le menu Web ou menu de la caméra, l'image de la caméra ne sera pas émise à l'application Web. La vidéo en continu ne peut pas non plus être émise. Le cadrage automatique PTZ ne fonctionne pas non plus.
- Vous pouvez régler [Output Display] > [SDI] et [HDMI/Stream] sur [Off], mais il sera alors impossible d'utiliser le menu de la caméra et les fonctions liées à l'affichage de l'écran. De plus, les notifications d'erreur de l'appareil seront limitées aux témoins (allumés ou clignotants) de l'appareil et à l'affichage des marques de notification en haut à droite de l'application Web. Pour consultez l'état détaillé, réglez [Output Display] sur [On].

Astuce

- [Output Display] > [SDI] est réglé sur [Off] et [HDMI/Stream] est réglé sur [On] par défaut. Pour utiliser la diffusion en continu en tant que vidéo principale, réglez [SDI] sur [On] et [HDMI/Stream] sur [Off], et surveillez l'état de la caméra sur un moniteur SDI.

Connecteur SDI OUT (type BNC)

Définissez le format de sortie à l'aide du menu [Monitoring] dans le menu Web ou le menu de la caméra.
Utilisez un câble coaxial de 75 Ω disponible dans le commerce pour le branchement.

Note

- Vérifiez que le branchement entre l'appareil et le dispositif externe est mis à la terre avant d'allumer les dispositifs.

Il est recommandé d'allumer l'appareil et le dispositif externe après avoir branché le câble coaxial de 75 Ω.
Si le dispositif externe doit être raccordé à l'appareil pendant qu'il est allumé, raccordez d'abord le câble coaxial de 75 Ω au dispositif externe, puis raccordez-le à l'appareil.

Pour commencer l'enregistrement sur l'appareil et sur le dispositif externe de manière simultanée

Lorsque la sortie de signal SDI est activée, réglez [Project] > [SDI/HDMI Rec Control] > [Setting] sur [SDI/HDMI Remote I/F] ou [Parallel Rec] dans le menu de la caméra pour activer la sortie d'un signal de déclenchement REC vers le dispositif externe raccordé au connecteur SDI OUT. Cela permettra de synchroniser l'enregistrement sur le dispositif externe avec l'appareil.

Note

- Si un dispositif externe raccordé ne prend pas en charge le signal de déclenchement REC, le dispositif ne peut pas être utilisé.
- Lorsque [Project] > [SDI/HDMI Rec Control] > [Setting] est réglé sur [SDI/HDMI Remote I/F] dans le menu de la caméra, seul le signal de déclenchement REC est émis lorsqu'aucun support d'enregistrement n'est inséré et que la touche d'enregistrement START/STOP est utilisée.

Connecteur HDMI OUT (connecteur de type A)

Définissez le réglage de sortie On/Off ainsi que le format de sortie depuis le menu [Monitoring] dans le menu de la caméra.

Pour commencer l'enregistrement sur l'appareil et sur le dispositif externe de manière simultanée

Lorsque la sortie de signal HDMI est activée, réglez [TC/Media] > [HDMI TC Out] > [Setting] sur [On] et [Project] > [SDI/HDMI Rec Control] > [Setting] sur [SDI/HDMI Remote I/F] ou [Parallel Rec] dans le menu de la caméra pour activer la sortie d'un signal de déclenchement REC vers le dispositif externe raccordé au connecteur HDMI OUT. Cela permettra de synchroniser l'enregistrement sur le dispositif externe avec l'appareil.

Note

- Si un dispositif externe raccordé ne prend pas en charge le signal de déclenchement REC, le dispositif ne peut pas être utilisé.
- Lorsque [Project] > [SDI/HDMI Rec Control] > [Setting] est réglé sur [SDI/HDMI Remote I/F] dans le menu de la caméra, seul le signal de déclenchement REC est émis lorsqu'aucun support d'enregistrement n'est inséré et que la touche d'enregistrement START/STOP est utilisée.

5-041-957-24(1) Copyright 2022 Sony Corporation

Connexion d'un RCP/MSU/CNA-2

Certaines fonctions de l'appareil peuvent être contrôlées à distance en connectant à l'appareil un panneau de télécommande (RCP) tel que le RCP-3500/3501, une unité centrale de réglage (MSU) tel que le MSU-3500 ou un adaptateur réseau de contrôle de caméra tel que le CNA-2 avec un câble LAN.
La méthode de connexion varie selon la configuration des dispositifs connexes et de l'application.

- Pour plus de détails sur une connexion un-à-un entre l'appareil et un RCP, reportez-vous à « Connexion un-à-un entre l'appareil et un RCP ».
- Pour plus de détails sur la connexion de plusieurs caméras à l'aide d'un MSU ou d'un logiciel de commande de caméra, reportez-vous à « Utilisation de l'appareil dans un environnement multi-caméras avec un MSU/logiciel de commande à distance de la caméra ».

Rubrique associée

- Connexion un-à-un entre l'appareil et un RCP
- Utilisation de l'appareil dans un environnement multi-caméras avec un MSU/CNA-2/logiciel de commande à distance de la caméra

5-041-957-24(1) Copyright 2022 Sony Corporation

Interchangeable Lens Digital Camera
ILME-FR7 / ILME-FR7K

Connexion un-à-un entre l'appareil et un RCP

Note

- Reportez-vous à « Liste des fonctions prises en charge » et configurez l'appareil afin qu'il corresponde aux conditions de fonctionnement pour les fonctions que vous souhaitez utiliser, puis activez la connexion avec un RCP à l'aide de la procédure suivante.

1. **Mettez chaque dispositif sous tension.**

2. **Réglez [Technical] > [RCP/MSU] > [CNS Mode] sur [Bridge] dans le menu Web de la caméra.**

3. **Configurez les réglages suivants sur le RCP.**

   1. Réglez le mode de connexion sur le mode Bridge.
   2. Enregistrez l'adresse IP de la caméra.

   Pour plus de détails sur la configuration, consultez le mode d'emploi du RCP.

Rubrique associée

- Listes des fonctions prises en charge

5-041-957-24(1) Copyright 2022 Sony Corporation

Utilisation de l'appareil dans un environnement multi-caméras avec un MSU/CNA-2/logiciel de commande à distance de la caméra

Vous pouvez connecter plusieurs caméras à l'aide d'un MSU ou d'un logiciel de commande à distance de la caméra.

Note

- Reportez-vous à « Liste des fonctions prises en charge » et configurez l'appareil afin qu'il corresponde aux conditions de fonctionnement pour les fonctions que vous souhaitez utiliser, puis activez la connexion avec un MSU ou un logiciel de commande à distance de la caméra à l'aide de la procédure suivante.

1. **Mettez chaque dispositif sous tension.**

2. **Configurez les réglages du réseau système à l'aide du MSU ou du logiciel de commande à distance de la caméra.**

   Pour plus de détails sur la configuration, consultez le mode d'emploi du MSU ou du logiciel de commande à distance de la caméra.

3. **Configurez les réglages suivants à l'aide de [Technical] > [RCP/MSU] dans le menu Web de la caméra.**

   1. Si vous utilisez une MSU ou un CNA-2, réglez [CNS Mode] sur [MCS]. Si vous utilisez un logiciel de commande à distance de la caméra, réglez [CNS Mode] sur [PC Control].
   2. Réglez l'adresse IP du MSU maître ou du logiciel de commande à distance de la caméra dans [Master IP Address].
   3. Réglez le numéro de caméra pour lequel la caméra sera enregistrée dans [Camera No.].

Rubrique associée

- Listes des fonctions prises en charge

5-041-957-24(1) Copyright 2022 Sony Corporation

Listes des fonctions prises en charge

Le tableau suivant présente les fonctions prises en charge et leurs conditions de fonctionnement correspondantes.

Panneau d'opération	Fonctions de l'appareil	Conditions de fonctionnement
IRIS	Réglage manuel du diaphragme	–
AUTO IRIS	Activation/Désactivation Auto Iris	–
ND	Ajustement de la transmittance en mode ND variable et commutation de la position prédéfinie	–
MASTER GAIN	Réglage manuel du gain (appareils 3 dB)	Activé quand le mode de prise de vue est réglé sur le mode Custom et que [Shooting] > [ISO/Gain/EI] > [Mode] est réglé sur [dB] dans le menu de la caméra.
WHITE (R/B)	Réglage manuel de la balance des blancs (R Gain/B Gain)	Activé lorsque [White Mode] est réglé sur [Memory A (R/B)] ou [Memory A (T/T)].
WHITE (Color Temp)	Réglage de la balance des blancs (teinte/température de couleur) • RCP > [Color Temp] : température de couleur de la balance des blancs • RCP > [Balance] : valeur de teinte de la balance des blancs	
AWB	Ajustement automatique de la balance des blancs	–
ATW	Activation/Désactivation de la fonction ATW (balance des blancs à suivi automatique)	Activé quand le mode de prise de vue est réglé sur le mode Custom
BLACK R/B	Réglage de la balance des noirs	Activé quand le mode de prise de vue est réglé sur le mode Custom

<table>
<tr><th>Panneau d’opération</th><th>Fonctions de l’appareil</th><th>Conditions de fonctionnement</th></tr>
<tr><td>MASTER BLACK</td><td>Réglage du niveau de noir maître</td><td rowspan="6">• Activé quand le mode de prise de vue est réglé sur le mode Custom
• H/V Ratio et Crispening sont activés quand [Paint/Look] > [Detail] > [Manual Setting] est réglé sur [On] dans le menu de la caméra.
• Pour activer/désactiver la fonction d’affichage qui permet de distinguer les zones ciblées par la correction de matrice multiple à partir d’un RCP, réglez [Paint/Look] > [Multi Matrix] > [Area Indication Control] sur [Menu & RCP] dans le menu de la caméra.
• La fonction d’affichage qui permet de distinguer les zones ciblées par la correction de matrice multiple et BARS fonctionne uniquement en mode Bridge.</td></tr>
<tr><td>DETAIL</td><td>• Activation/Désactivation de la fonction de détails
• Réglage du niveau de détail
• Réglage H/V Ratio
• Réglage Crispening</td></tr>
<tr><td>User Matrix</td><td>• Activation/Désactivation de la fonction de correction de matrice utilisateur
• Réglage des valeurs de correction de la matrice (R-G/R-B/G-R/G-B/B-R/B-G)</td></tr>
<tr><td>Multi Matrix</td><td>• Activation/Désactivation de la fonction de correction de matrice multiple
• Réglage de la teinte et de la saturation de la couleur utilisées pour la correction de matrice multiple
• Activation/Désactivation de la fonction d’affichage des zones ciblées par la correction de matrice multiple</td></tr>
<tr><td>Knee</td><td>Activation/Désactivation de la fonction de correction de courbe
Activation/Désactivation de la fonction de courbe automatique
Activation/Désactivation du point de courbe et de la pente de courbe</td></tr>
<tr><td>BARS</td><td>Active/désactive les barres de couleur</td></tr>
<tr><td>SHUTTER</td><td>• Activation/Désactivation de la fonction d’obturation
• Réglage de la valeur de la vitesse d’obturation
(Activation/Désactivation de l’obturation automatique, réglage de l’obturation lente, réglage ECS non pris en charge.)
Note
• Les réglages de l’obturation RCP peuvent ne pas s’afficher en fonction de la valeur de la vitesse d’obturation configurée.
• Les réglages de l’obturation RCP peuvent ne pas s’afficher correctement si l’obturation ne peut pas être actionnée à partir de RCP.</td><td>Lorsque l’obturation automatique est activée, elle continue à fonctionner même si vous activez/désactivez l’obturation ou si vous modifiez la valeur de la vitesse d’obturation à partir de RCP.
Lorsque l’obturation est réglée sur [Angle], l’activation/désactivation de l’obturation ou la modification du réglage de la vitesse d’obturation à partir de RCP n’est pas prise en charge.</td></tr>
<tr><td>CALL/Tally</td><td>Prend en charge l’affichage de la fonction CALL/Tally</td><td>Activé lorsque [Technical] > [Tally] > [Tally Control] est réglé sur [External] dans le menu Web.</td></tr>
</table>

Note

- Après la configuration de l’appareil pour qu’il réponde aux conditions de fonctionnement de la fonction que vous souhaitez utiliser, activez la connexion entre l’appareil et le RCP/MSU/CNA-2. Si les conditions de fonctionnement sont ajustées une fois que la connexion est activée, un comportement inattendu peut se produire.

5-041-957-24(1) Copyright 2022 Sony Corporation

Interchangeable Lens Digital Camera
ILME-FR7 / ILME-FR7K

À propos des opérations à l'aide du pupitre de télécommande RM-IP500 (en option)

Il est possible de commander l'appareil à l'aide d'un pupitre de télécommande Sony RM-IP500 fonctionnant avec la version 2.2 ou ultérieure du logiciel. Les dispositifs communiquent via VISCA over IP (LAN).
Selon l'élément cible à commander, il peut être nécessaire de voir l'affichage de l'écran de l'appareil. Préparez un moniteur pouvant être utilisé pour vérifier l'affichage de l'écran.
Les opérations suivantes sont prises en charge par le pupitre de télécommande RM-IP500.

- Sélection de la caméra cible
- Réglage du cadrage (panoramique, inclinaison, zoom)
- Réglage de la mise au point (sauf les opérations tactiles)
- Enregistrement et rappel des positions prédéfinies
- Commande du menu de l'appareil (sauf le menu Web)
- Réglage de la luminosité
- Réglage de la balance des blancs
- Réglage de la balance des noirs
- Réglage du niveau d'entrée audio
- Démarrage/arrêt de l'enregistrement
- Exécution des fonctions des touches personnalisables de l'appareil
- Opérations d'initialisation du contrôleur d'objectif
- Opération de cadrage automatique PTZ
  * Fonction dans la version 2.30 et ultérieure du RM-IP500.

Pour obtenir plus de détails sur le fonctionnement du RM-IP500, consultez le mode d'emploi du RM-IP500.

Note

- Lorsque la touche PRESET est enfoncée pendant l'opération de panoramique/inclinaison du cadrage automatique, la première pression met en pause le cadrage automatique. Assurez-vous que les opérations de panoramique/inclinaison sont arrêtées, puis appuyez à nouveau sur la touche PRESET pour rappeler un préréglage.

Astuce

- Lors de l'utilisation du RM-IP500, utilisez l'étiquette de fonctions de cet appareil fourni avec le RM-IP500.

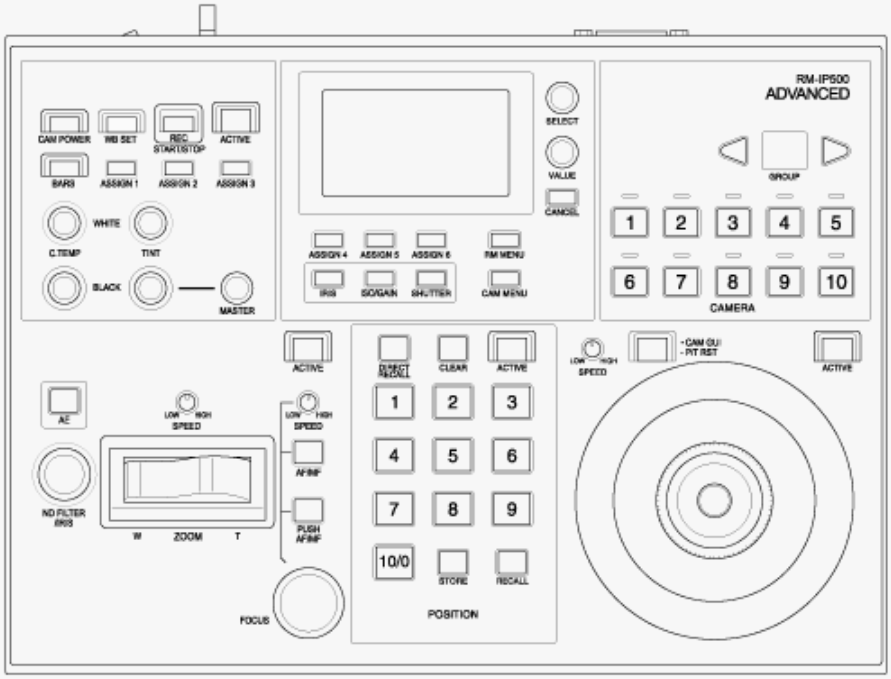

RM-IP500 (à utiliser avec l'étiquette de fonctions pour cet appareil)

5-041-957-24(1) Copyright 2022 Sony Corporation

Connexion d'un pupitre de télécommande RM-IP500

1. **Mettez le commutateur SETUP 3 de l'appareil sur la position ON pour activer la communication VISCA over IP.**

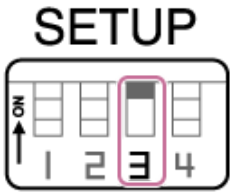

Note

- Le réglage du commutateur est appliqué lors de la prochaine mise sous tension de l'appareil.

2. **Connectez le RM-IP500 au même réseau que l'appareil.**

3. **Suivez la procédure du mode d'emploi du RM-IP500 pour configurer la connexion VISCA over IP (LAN) sur le RM-IP500.**

   Attribuez cet appareil en utilisant le menu RM > AUTO IP SETUP > ASSIGN CAM.

4. **Attribuez des fonctions de cet appareil à des touches et des boutons, si nécessaire, à l'aide des éléments de menu RM suivants du RM-IP500.**

   SW ASSIGN
   AE CONFIG2
   WB MODE

- Pour les détails sur l'attribution des fonctions, consultez le mode d'emploi du RM-IP500.

5-041-957-24(1) Copyright 2022 Sony Corporation

À propos de Camera Remote SDK

Le Camera Remote SDK (Software Development Kit) est un environnement de développement fourni aux développeurs de logiciels pour développer des solutions et des applications utilisant les caméras Sony. Ce SDK permet aux développeurs de contrôler à distance les caméras Sony depuis un PC hôte et de développer des applications uniques pour la prise de vue et le transfert d'images. Le SDK offre également de nombreuses fonctions, telles que la modification des réglages de la caméra, le démarrage/arrêt d'enregistrement, la surveillance de l'affichage en direct, et bien plus encore.
Pour plus de détails, consultez la page Web suivante.
https://www.sony.net/CameraRemoteSDK/

5-041-957-24(1) Copyright 2022 Sony Corporation

À propos de la synchronisation avec un dispositif externe

Pendant une prise de vue avec plusieurs appareils, ces derniers peuvent être synchronisés sur un signal de référence spécifique ou un code temporel via le connecteur GENLOCK des appareils.

- Pour plus de détails sur le genlock, consultez « Synchronisation de la phase du signal vidéo (Genlock) ».
- Pour plus de détails sur la synchronisation des codes temporels, consultez « Verrouillage du code temporel sur d'autres dispositifs ».

Rubrique associée

- Synchronisation de la phase du signal vidéo (Genlock)
- Verrouillage du code temporel sur d'autres dispositifs

5-041-957-24(1) Copyright 2022 Sony Corporation

Synchronisation de la phase du signal vidéo (Genlock)

Vous pouvez fournir un signal de référence au connecteur GENLOCK pour activer le genlock.
Les signaux de référence d'entrée pouvant être utilisés varient en fonction de la fréquence du système du format d'enregistrement sélectionné.

Fréquence du système du format d'enregistrement	Signaux de référence d'entrée pris en charge
59.94P	1920×1080 59.94i 720×486 59.94i
50P	1920×1080 50i 720×576 50i
29.97P	1920×1080 59.94i 720×486 59.94i
25P	1920×1080 50i 720×576 50i
24P	1920×1080 24PsF 1920×1080 24P
23.98P	1920×1080 23.98PsF 1920×1080 23.98P
59.94i	1920×1080 59.94i 720×486 59.94i
50i	1920×1080 50i 720×576 50i

Vous pouvez vérifier l'état de la synchronisation externe à l'aide de [Technical] > [Genlock] > [Reference] dans le menu de la caméra.

Note

- Si le signal de référence est instable, le genlock ne peut pas être obtenu.
- La sous-porteuse n'est pas synchronisée.
- Lors de l'utilisation d'une synchronisation externe dans un environnement bruyant, il est recommandé d'utiliser la synchronisation à trois niveaux en raison de sa forte immunité au bruit.

5-041-957-24(1) Copyright 2022 Sony Corporation

Verrouillage du code temporel sur d'autres dispositifs

Réglez l'appareil fournissant le code temporel sur un mode dans lequel la sortie de code temporel continue à défiler (comme Free Run ou Clock).

1. **Réglez les réglages suivants dans [TC/Media] > [Timecode] dans le menu de la caméra.**

   Réglez [Mode] sur [Preset].
   Réglez [Run] sur [Free Run].

2. **Appuyez sur une touche personnalisable attribuée avec la fonction [DURATION/TC/U-BIT] pour afficher le code temporel sur l'écran.**

3. **Envoyez un signal vidéo de référence HD ou SD au connecteur GENLOCK et le code temporel de référence au connecteur TC IN.**

   Le générateur de code temporel de l'appareil acquiert le verrou avec le code temporel de référence et « EXT-LK » apparaît à l'écran.
   Une fois que 10 secondes environ se sont écoulées après le verrouillage du code temporel, l'état de verrouillage externe est maintenu, même si la source de code temporel de référence externe est déconnectée.

Note

- Vérifiez que le code temporel de référence et le signal vidéo de référence fournis sont en relation de phase conforme à la norme de code temporel SMPTE.
- Lors de l'utilisation d'un verrou externe, le code temporel acquiert instantanément le verrou avec le code temporel externe et la valeur de code temporel externe apparaît dans la zone d'affichage des données temporelles. Cependant, ne commencez pas immédiatement l'enregistrement. Patientez quelques secondes le temps que le générateur de code temporel se stabilise avant l'enregistrement.
- Si la fréquence du signal vidéo de référence et la fréquence d'images sur l'appareil ne sont pas les mêmes, un verrou ne peut pas être acquis et l'appareil ne fonctionnera pas correctement. Si cela se produit, le code temporel n'acquerra pas de verrou correctement avec le code temporel externe.
- Si la source de code temporel externe est déconnectée, le code temporel peut changer d'une image par heure, par rapport au code temporel de référence.

Pour déverrouiller le verrou externe

Modifiez le réglage [TC/Media] > [Timecode] dans le menu de la caméra.
La synchronisation externe se déclenche également en cas de modification de la fréquence du système et lorsque vous démarrez un enregistrement en mode d'enregistrement spécial (Slow & Quick Motion ou Interval Rec).

5-041-957-24(1) Copyright 2022 Sony Corporation

Connexion d'un microphone externe ou d'un dispositif audio externe

Vous pouvez entrer le signal depuis un microphone externe ou un dispositif audio externe et intégrer l'audio dans la vidéo enregistrée ou la vidéo de sortie de l'appareil.

1. **Connectez un microphone externe ou un dispositif audio externe à l'aide d'un câble XLR.**

   Lorsque l'audio est réglé sur [LINE] à l'aide de [Audio] > [Audio Input] > [AUDIO IN Select] dans le menu de la caméra, le connecteur AUDIO IN fonctionne comme le connecteur AUDIO IN CH-1 et le connecteur AUDIO IN CH-2.

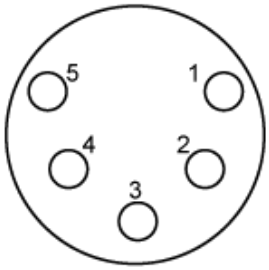

N° de broche	Fonction
1	GND
2	AUDIO IN CH-1+ (HOT)
3	AUDIO IN CH-1− (COLD)
4	AUDIO IN CH-2+ (HOT)
5	AUDIO IN CH-2− (COLD)

2. **Mettez l'appareil hors tension et connectez le câble XLR au connecteur AUDIO IN.**

3. **Réglez le commutateur SETUP 2 pour autoriser l'alimentation fantôme si nécessaire.**

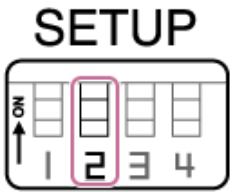

Réglez l'alimentation +48 V (alimentation fantôme) comme décrit ci-dessous.
Commutateur 2
Définit si l'alimentation +48 V (alimentation fantôme) est activée ou non lorsque le dispositif d'entrée audio est connecté.

Réglage	Description
OFF (par défaut)	Éteint l'alimentation fantôme +48 V et définit l'entrée LINE ou MIC comme source audio CH-1 et CH-2.
ON	Allume l'alimentation fantôme +48V et définit le microphone compatible avec l'alimentation fantôme comme source audio CH-1 et CH-2.

Note

- Mettre ce commutateur sur la position ON et connecter un microphone qui n’est pas compatible avec une source de +48 V peut endommager le dispositif connecté. Vérifiez le réglage avant de connecter le dispositif.

4 Mettez l’appareil sous tension et réglez le type de dispositif connecté à l’aide de [Audio] > [Audio Input] > [AUDIO IN Select] dans le menu de la caméra.

5-041-957-24(1) Copyright 2022 Sony Corporation

Gestion/Montage de plans à l'aide d'un ordinateur

Vous pouvez gérer/monter des plans à l'aide d'un ordinateur.

Importation de plans depuis un lecteur de carte (en option)

Connectez un lecteur de carte CFexpress Type A ou un lecteur de carte SD à votre ordinateur et utilisez un logiciel prenant en charge le format d'enregistrement de cet appareil, comme Catalyst Browse, pour importer des plans.

Utilisation d'un système de montage non linéaire

Dans un système de montage non linéaire, un logiciel de montage (en option) qui prend en charge les formats enregistrés par l'appareil est nécessaire.

5-041-957-24(1) Copyright 2022 Sony Corporation

Sortie d'un signal de fibre optique

Vous pouvez faire sortir un signal au format SDI converti en signal optique en connectant un module SFP+ (en option) au connecteur OPTICAL de l'appareil. Utilisez un module SFP+ correspondant à la bande de signal de chaque format.

Bande de signal

- 4K (59.94p, 50p) : 12G
- 4K (autre que 59.94p, 50p) : 6G
- HD (59.94p, 50p) : 3G
- HD (autre que 59.94p, 50p) : 1.5G

Note

- Utilisez un module conforme aux normes suivantes.
  - Normes SFF
    SFF-8083/SFF-8418/SFF-8419*/SFF-8432/SFF-8433/SFF-8071/SFF-8472
    * Niveau de puissance I (1,0 W)
  - Normes SDI
    ST297/ST292/ST424/ST425/ST2081/ST2082
- Le même signal que le connecteur de sortie SDI est envoyé au module SFP+.
- L'appareil ne prend pas en charge l'entrée de signal de fibre optique.
- Utilisez un module SFP+ pour la sortie de signal de fibre optique. Pour plus de détails sur les modules SFP+ vérifiés, contactez votre revendeur ou votre technicien Sony.

5-041-957-24(1) Copyright 2022 Sony Corporation

Connexion d'un signal tally

Cette section décrit la procédure de contrôle du signal tally.

Activation du témoin de signalisation à l'aide d'un signal provenant du pupitre de télécommande

Vous pouvez allumer le témoin de signalisation grâce à une commande VISCA over IP depuis un dispositif externe, comme le RM-IP500.
Réglez [Technical] > [Tally] > [Tally Control] sur [External] dans le menu Web ou le menu de la caméra.

Activation du témoin de signalisation depuis un dispositif externe

Vous pouvez allumer le témoin de signalisation de l'appareil en rouge ou en vert depuis un dispositif externe, comme le RM-IP500 ou un commutateur-mélangeur. Vous pouvez contrôler le témoin à l'aide des commandes transmises sur le réseau ou à l'aide de l'entrée de signaux tally depuis le connecteur OPTION de l'appareil.
Réglez [Technical] > [Tally] > [Tally Control] sur [External] dans le menu Web ou le menu de la caméra.
Lors de l'entrée d'un signal tally dans le connecteur OPTION, court-circuitez la broche 7 à la terre GND (broche 4 ou 5) pour allumer le témoin de signalisation en vert, ou court-circuitez la broche 8 à la terre GND (broche 4 ou 5) pour allumer le témoin de signalisation en rouge.

Note

- Lorsque [Tally Control] est réglé sur [External], l'état de l'enregistrement de l'appareil n'est pas indiqué par le témoin de signalisation.
- Lorsque deux entrées de témoin, rouge et vert, sont reçues simultanément, le témoin de signalisation de l'appareil s'allume en rouge.

Caractéristiques techniques des broches du connecteur OPTION

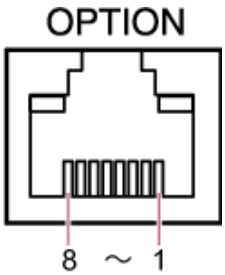

N° de broche	Direction du signal	Caractéristiques techniques du signal
1	–	Signal TX RS-232C (pour le contrôleur d'objectif)
2	–	Signal RX RS-232C (pour le contrôleur d'objectif)
3	OUT	• Sortie du témoin de signalisation vert • Sortie de faible niveau lorsque le témoin de signalisation s'allume en vert. • Hi-Z (sortie collecteur ouvert) lorsque le témoin de signalisation n'est pas allumé en vert.
4	–	GND (Terre)
5	–	GND (Terre)
6	OUT	• Sortie du témoin de signalisation rouge • Sortie de faible niveau lorsque le témoin de signalisation s'allume en rouge. • Hi-Z (sortie collecteur ouvert) lorsque le témoin de signalisation n'est pas allumé en rouge.

N° de broche	Direction du signal	Caractéristiques techniques du signal
7	IN	Entrée de contrôle externe du témoin de signalisation vert Un court-circuit à la terre (broche 4 ou 5) fait s'allumer le témoin de signalisation de l'appareil en vert.
8	IN	Entrée de contrôle externe du témoin de signalisation rouge Un court-circuit à la terre (broche 4 ou 5) fait s'allumer le témoin de signalisation de l'appareil en rouge.

Activation du témoin de signalisation d'un dispositif externe à l'aide d'un signal provenant de l'appareil

Vous pouvez allumer le témoin de signalisation d'un dispositif externe à l'aide d'un signal provenant de l'appareil en connectant les broches 3 et 6 du connecteur OPTION comme indiqué ci-dessous.

Exemple de connexion des broches 3 et 6 du connecteur OPTION

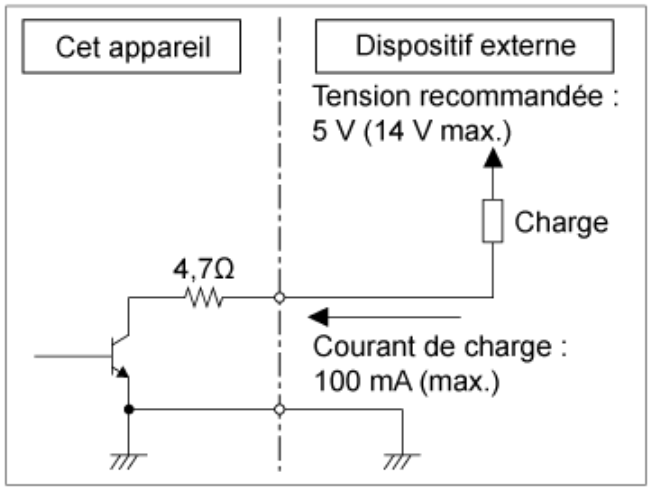

Note

- N'appliquez pas une tension aux broches 7 et 8.
- Ne connectez pas un dispositif externe pouvant appliquer une tension au connecteur OPTION.
- Si un courant d'appel ou une tension inverse supérieur(e) à la puissance nominale est appliqué(e) aux broches 3 et 6, cela peut entraîner un dysfonctionnement, de la fumée ou un incendie.
- Réglez le signal de sortie à l'aide de [Technical] > [Tally] > [Tally Control] dans le menu Web ou le menu de la caméra.
  [Internal] : état de l'opération d'enregistrement de l'appareil
  [External] : OR-logique des signaux tally rouge/vert reçus de l'appareil via le signal IN ou le pupitre de télécommande.

5-041-957-24(1) Copyright 2022 Sony Corporation

Sortie des données de suivi

L'appareil peut émettre des informations de suivi du diaphragme, de la mise au point et du panoramique/inclinaison/zoom synchronisées avec un signal de synchronisation.
Cette fonction génère le protocole free-d à la norme du secteur.

1 Accédez à l'application Web.

2 Définissez la méthode de sortie des données de suivi.

1. Réglez l'ID de l'appareil dans [Technical] > [Tracking Data] > [Camera ID] dans le menu Web.
2. Spécifiez l'adresse IP de destination de sortie dans [Destinations] > [1] > [IPv4 Address].
3. Spécifiez le numéro de port de la destination de sortie dans [Destinations] > [1] > [Port].
4. Réglez [Destinations] > [1] > [Output] sur [On].
5. Appuyez sur la touche [OK].

Astuce

- Pour définir deux destinations de sortie ou plus, répétez l'étape 2, sous-étapes 3 à 6, pour [Destinations] > [2], [3], et [4] pour chaque destination de sortie supplémentaire.
- Les destinations de sortie des données de suivi peuvent être configurées en utilisant uniquement IPv4.
- Vous pouvez définir les coordonnées de la caméra pour la position XYZ des données de suivi en utilisant [Tracking Data] > [Camera Position] > [X][Y][Z].

Format de sortie des données

Astuce

- Les détails techniques sont fournis dans le « free-d Integration manual for AR/VR systems ». Contactez votre représentant commercial Sony.

Les données de suivi émises par l'appareil comprennent les données, conformément au format spécifié dans le Type D1 du protocole free-d.

Note

- Il se peut que les données de suivi soient retardées ou que les valeurs ne soient pas mises à jour dans les situations suivantes :
  - Lors l'activation de la fonction S&Q Motion
  - Lors de l'affichage du menu de la caméra
  - Lors de l'affichage de l'écran des miniatures
  - Lors de la lecture de plans enregistrés
  - Lors de l'affichage du menu Web
- Réglez [Output] sur [Off] pour les destinations auxquelles les données de suivi ne doivent pas être envoyées.
- Lors de la diffusion vers plusieurs clients, un retard constant se produit au moment de la transmission vers la deuxième destination et toutes les destinations suivantes par rapport au signal genlock. (Le retard augmente pour chaque client suivant. La latence peut augmenter en fonction de l'environnement réseau.)

5-041-957-24(1) Copyright 2022 Sony Corporation

Connexion d’un contrôleur d’objectif

Vous pouvez actionner le zoom d’un objectif zoom manuel à partir de l’application Web, de la RM-IP500 (option) ou de la télécommande infrarouge en connectant un contrôleur d’objectif disponible dans le commerce (option) et compatible avec cet appareil.
Pour plus de détails sur la connexion d’un contrôleur d’objectif, consultez le mode d’emploi du contrôleur d’objectif.
Pour plus de détails sur le réglage du zoom à l’aide d’un contrôleur d’objectif, consultez « Réglage du zoom à l’aide du contrôleur d’objectif ».

Note

- Avant d’utiliser un contrôleur d’objectif, lisez attentivement le mode d’emploi du contrôleur d’objectif et assurez-vous de bien comprendre son utilisation. Sony ne sera pas responsable des réclamations de toute nature quelle qu’elle soit résultant de l’utilisation d’un contrôleur d’objectif.
- La fonction Clear Image Zoom n’est pas disponible lorsqu’un contrôleur d’objectif est activé. Il est recommandé de régler le rapport Clear Image Zoom sur 1,0× ou de désactiver Clear Image Zoom.
- Lorsque le contrôleur d’objectif est activé, les opérations de cadrage de la caméra ne peuvent pas être enregistrées ou lues.

Rubrique associée

- Réglage du zoom à l’aide du contrôleur d’objectif

5-041-957-24(1) Copyright 2022 Sony Corporation

Réglage du zoom à l'aide du contrôleur d'objectif

Utilisez la procédure suivante pour fixer un contrôleur d'objectif (option) et ajuster le zoom.

1. **Connectez un contrôleur d'objectif au connecteur OPTION sur le bloc de connecteur de l'appareil.**

   Pour plus de détails sur la fixation, consultez le mode d'emploi du contrôleur d'objectif.

2. **Configurez le contrôleur d'objectif pour votre objectif zoom.**

   Pour plus de détails, consultez le mode d'emploi du contrôleur d'objectif.

3. **Verrouillez le panoramique/l'inclinaison de l'appareil et fixez l'objectif zoom.**

   Pour plus de détails, consultez « Fixation d'un objectif ».

4. **Ajustez le contrôleur d'objectif de manière à ce qu'il puisse faire fonctionner l'objectif zoom.**

5. **Maintenez l'équilibre avant/arrière de la tête de caméra pour que la base coulissante soit à l'horizontale.**

   Pour plus de détails, consultez le mode d'emploi du contrôleur d'objectif et « Fixation d'un objectif ».

6. **Réglez [Technical] > [Lens Controller] > [Setting] sur [On] dans le menu Web et appuyez sur la touche [OK].**

   L'appareil redémarrera. Attendez que l'opération de réinitialisation du panoramique/inclinaison soit terminée.

7. **Appuyez sur la touche Initialize (Initialisation du contrôleur d'objectif) dans l'onglet ··· (Others) dans le panneau de commande de la caméra sur l'écran d'opération en direct de l'application Web.**

   Le contrôleur d'objectif se déplace pour détecter la plage de zoom. Pour plus de détails, consultez le mode d'emploi du contrôleur d'objectif.
   Lorsque l'indication (Erreur du contrôleur d'objectif) passe à (Contrôleur d'objectif prêt) en haut à gauche du panneau d'image de la caméra, la préparation est terminée.

   Note

   - Notez la plage de fonctionnement de l'objectif lors de l'initialisation du contrôleur d'objectif.

8. **Ajustez le zoom à l'aide du curseur [Zoom] dans l'application Web ou des touches de commande de zoom de la télécommande infrarouge.**

Pour vérifier l'état du contrôleur d'objectif

Appuyez sur la touche (État de la caméra) dans la zone commune de l'écran de l'application Web pour afficher l'écran d'état de la caméra.

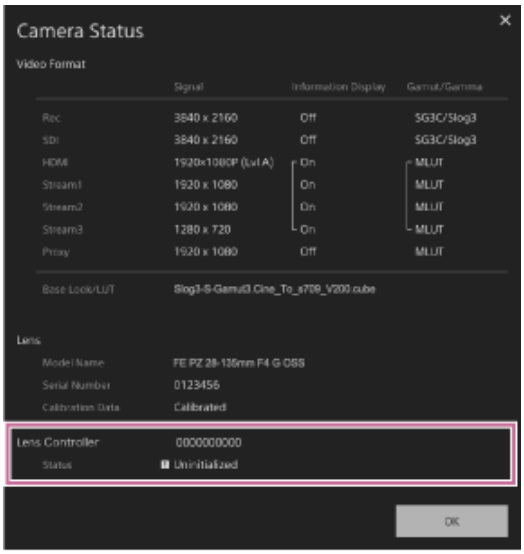

Vous pouvez vérifier l’état du contrôleur d’objectif sur cet écran.

État	Description
Off	Utilisez le zoom motorisé dans un objectif à monture E.
Communication Error	Une erreur de communication s’est produite entre l’appareil et le contrôleur d’objectif. Vérifiez la connexion entre l’appareil et le contrôleur d’objectif, puis consultez le mode d’emploi du contrôleur d’objectif et initialisez le contrôleur d’objectif.
Uninitialized	Exécutez l’initialisation.
Initializing	Attendez que l’initialisation soit terminée.
Initialization Failed	Vérifiez la connexion entre l’appareil et le contrôleur d’objectif, puis consultez le mode d’emploi du contrôleur d’objectif et initialisez le contrôleur d’objectif.
Working	Contrôlez le zoom à l’aide du contrôleur d’objectif.
Rotation Error	La plage de mouvement du zoom mémorisée et la plage de mouvement de l’objectif peuvent ne pas correspondre. Initialisez le contrôleur d’objectif.
System Error	Vérifiez la connexion entre l’appareil et le contrôleur d’objectif, consultez le mode d’emploi du contrôleur d’objectif et initialisez le contrôleur d’objectif, ou mettez l’appareil et le contrôleur d’objectif sous tension de façon cyclique.
Unknown Error	

Note

- Lorsque vous changez d’objectif, initialisez le contrôleur d’objectif.
- La fonction Clear Image Zoom n’est pas disponible lorsqu’un contrôleur d’objectif est activé. Il est recommandé de régler le rapport Clear Image Zoom sur 1,0× ou de désactiver Clear Image Zoom.

Astuce

- Lors de l’utilisation du cadrage automatique PTZ, réglez l’accélération/décélération au maximum. Notez également que la précision varie en fonction de l’objectif. Vérifiez l’opération avant utilisation.

5-041-957-24(1) Copyright 2022 Sony Corporation

Interchangeable Lens Digital Camera
ILME-FR7 / ILME-FR7K

Précautions d'utilisation

Avis de confidentialité

La fonction de suivi de la caméra utilise l'IA et la technologie de reconnaissance faciale pour identifier automatiquement les sujets et contrôler les fonctions de panoramique, d'inclinaison et de zoom afin de maintenir le sujet dans l'image. Cette fonction traite les données « biométriques » faciales des sujets sélectionnés comme cibles de suivi par l'utilisateur. Ces données de reconnaissance sont stockées dans la caméra pour une durée déterminée et ne sont pas envoyées à Sony. Aucune autre information relative au squelette ou au visage n'est stockée dans la caméra. Ces données de reconnaissance peuvent être supprimées en mettant la caméra hors tension, en la mettant en veille ou en arrêtant la fonction de suivi.
En utilisant cette fonction de la caméra, vous acceptez d'être responsable de la collecte et de l'utilisation des images et des données des sujets conformément aux lois applicables en matière de protection des données. Il est recommandé d'informer les sujets de la technologie de suivi et de reconnaissance faciale utilisée par cette caméra avant de filmer. Si vous avez des questions, contactez le service clientèle de Sony.

Notes d'utilisation

- Lorsque vous filmez avec cette caméra, respectez la vie privée d'autrui et conformez-vous aux lois, réglementations et normes morales locales relatives à la confidentialité des lieux où vous filmez.
- N'utilisez pas cette caméra à des fins illégales ou inappropriées.
- N'utilisez pas cette caméra pour diffamer, abuser, harceler, traquer, menacer ou violer les droits légaux d'autrui, y compris les droits relatifs à la confidentialité et à la publicité.
- Cette caméra n'est pas destinée à des applications militaires ou policières.

Précautions à prendre lors du transport et de l'emballage

Lors du transport ou de l'emballage de l'appareil, respectez les conditions suivantes et évitez de le soumettre à de fortes vibrations ou à des chocs.

- Retirez l'objectif et fixez le bouchon du boîtier.
- Après avoir déplacé la tête de caméra (A) vers l'avant, tournez le levier de verrouillage de la tête de caméra (B) dans la direction de la flèche pour verrouiller la tête de caméra.

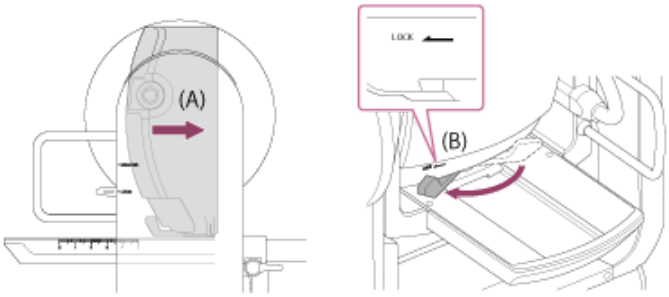

- Orientez la tête de caméra de manière à ce qu'elle soit vers l'avant et verrouillez-la à l'aide du levier de verrouillage de panoramique/inclinaison.

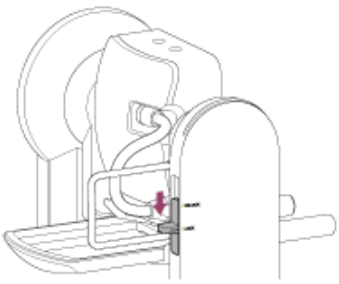

- Retirez les câbles de connexion.

Condensation

Si l'appareil est soudainement déplacé d'un endroit froid à un endroit chaud, ou si la température ambiante augmente brusquement, de l'humidité peut se former sur la surface externe de l'appareil et/ou à l'intérieur de l'appareil. Ce phénomène est connu sous le nom de condensation. Si de la condensation se produit, mettez l'appareil hors tension et patientez le temps que la condensation disparaisse avant d'utiliser l'appareil. L'utilisation de l'appareil avec de la condensation pourrait endommager l'appareil.

Phénomènes spécifiques aux capteurs d'images CMOS de caméra

Note

- Les phénomènes suivants, qui peuvent se produire sur les images, sont propres aux capteurs d'images. Ils n'indiquent en aucun cas un dysfonctionnement.

- **Taches blanches**
  Bien que les capteurs soient fabriqués à l'aide de technologies de haute précision, il peut arriver (dans de rares cas) que des petites taches blanches apparaissent sur l'écran, celles-ci sont causées par les rayons cosmiques, etc.
  Ceci est un phénomène relatif aux capteurs d'image et ne représente pas un mauvais fonctionnement. Exécutez régulièrement APR.
  Les taches blanches sont surtout visibles dans les cas suivants :
  - Lors du fonctionnement à haute température ambiante
  - Lorsque vous avez augmenté le gain (la sensibilité)

- **Scintillement**
  Si la prise de vue est effectuée sous un éclairage fluorescent, des lampes au sodium, à vapeur de mercure ou LED, l'écran peut scintiller ou les couleurs peuvent varier.

Unités de lecture de panoramique/inclinaison et de l'objectif

Si l'objectif et le mécanisme d'entraînement panoramique/inclinaison ne sont pas utilisés pendant une durée prolongée, la viscosité de la graisse appliquée à l'intérieur peut augmenter, empêchant le mécanisme de bouger. Actionnez le mécanisme de pivotement panoramique/inclinaison et l'objectif régulièrement.

Concernant les pièces consommables

- Le ventilateur et la batterie rechargeable intégrée sont des consommables qui doivent être régulièrement remplacés.
  Lorsque vous utilisez l'appareil à température ambiante, le cycle de remplacement est d'environ 5 ans. Mais, ce cycle de remplacement ne représente qu'une indication et ne garantit pas la durée de vie de ces consommables.
  Pour plus de détails sur le remplacement de ces pièces, veuillez contacter votre revendeur.

- La durée de vie l'adaptateur CA et du condensateur électrolytique est de 5 ans environ, sous des températures de fonctionnement normales et pour un usage normal (8 heures par jour, 25 jours par mois). Si l'utilisation dépasse la fréquence d'utilisation normale, la durée de vie peut être réduite en conséquence.

Des inspections périodiques sont recommandées pour que l'appareil continue à fonctionner correctement et pour prolonger la durée de son utilisation. Pour plus de détails sur les inspections, veuillez contacter un technicien Sony.

A propos de la batterie rechargeable intégrée

L'appareil possède une batterie rechargeable intégrée afin de stocker la date, l'heure et d'autres réglages, même lorsque l'appareil est éteint. La batterie rechargeable intégrée sera chargée après 24 h si l'appareil est connecté à une prise électrique grâce à l'adaptateur CA, ou s'il est alimenté via PoE++, que l'appareil soit allumé ou éteint. La batterie rechargeable sera entièrement déchargée après environ 2 mois si l'adaptateur CA n'est pas branché à une source d'alimentation. Utilisez votre appareil après avoir chargé la batterie. Néanmoins, même si la batterie rechargeable n'est pas chargée, le fonctionnement de l'appareil n'est pas affecté tant que vous n'avez pas besoin d'enregistrer la date.

Emplacements d'utilisation et de stockage

Stockez dans un lieu aéré et de niveau.
Évitez d'utiliser ou de stocker l'unité dans les endroits suivants.

- Lieux où l'appareil pourrait être mouillé (même sous une corniche).
- À l'extérieur et dans les lieux où la température dépasse 40 °C (104 °F)
  N'oubliez pas qu'en été, dans les climats chauds, la température à l'intérieur d'un véhicule aux vitres fermées peut facilement dépasser 50 °C (122 °F).
- Lieux où la température est inférieure à 0 °C (32 °F).
- Les endroits humides ou poussiéreux. Lieux où l'appareil pourrait recevoir la pluie
- Lieux soumis à des vibrations ou à des chocs.
- Lieux dans lesquels sont générés des rayons X, des radiations et des champs magnétiques puissants.

- À proximité d'émetteurs radio ou de télévision générant de puissants champs magnétiques
- Sous la lumière directe du soleil ou à proximité de chauffages pendant de longues périodes

Remarque sur les faisceaux laser

Les faisceaux laser peuvent endommager le capteur d'image CMOS. Si vous filmez une scène comprenant un faisceau laser, veillez à ce que celui-ci ne soit pas dirigé directement vers le capteur d'image CMOS de la caméra. En particulier, les faisceaux laser haute puissance provenant de dispositifs médicaux ou d'autres dispositifs peuvent causer des dommages dus à la lumière réfléchie et à la lumière diffuse.

Pour empêcher les interférences électromagnétiques dues aux dispositifs de communication portables

L'utilisation des téléphones portables et d'autres dispositifs de communication à proximité de cet appareil peut provoquer des dysfonctionnements et des interférences avec les signaux audio et vidéo. Il est recommandé de désactiver les dispositifs de communication portables à proximité de cet appareil.

Ne placez pas ce produit près d'appareils médicaux

Ce produit (y compris les accessoires) comporte un ou des aimants qui peuvent perturber les stimulateurs cardiaques, les valves de dérivation programmables pour le traitement de l'hydrocéphalie ou d'autres appareils médicaux. Ne placez pas ce produit près de personnes utilisant ce type d'appareil médical. Consultez votre médecin avant d'utiliser ce produit si vous utilisez ce type d'appareil médical.

Mesures de sécurité

- SONY NE PEUT ÊTRE TENUE RESPONSABLE DE TOUT DOMMAGE, DE QUELQUE NATURE QUE CE SOIT, RÉSULTANT D'UNE INCAPACITÉ À METTRE EN PLACE DES MESURES DE SÉCURITÉ ADAPTÉES POUR LES DISPOSITIFS DE TRANSMISSION, DE FUITES DE DONNÉES INÉVITABLES DUES AUX SPÉCIFICATIONS DE TRANSMISSION OU DE TOUT AUTRE PROBLÈME DE SÉCURITÉ.
- Selon l'environnement d'exploitation, il est possible que des tiers non autorisés sur le réseau puissent accéder à l'appareil. Avant de connecter l'appareil au réseau, vérifiez que le réseau est bien protégé.
- Pour des raisons de sécurité, lors de l'utilisation de cet appareil connecté au réseau, il est fortement recommandé d'accéder à la fenêtre de commande via un navigateur Web et de modifier la limitation d'accès des valeurs d'usine préréglées. Il est recommandé de définir un mot de passe avec une chaîne de caractères suffisamment longue, difficile à deviner par les autres, et de le stocker en toute sécurité.
- Lorsque vous connectez ce produit à un réseau, connectez-le via un système fournissant une fonction de protection, tel qu'un routeur ou un pare-feu. Si vous vous connectez sans cette protection, des problèmes de sécurité pourraient survenir.

Alimentation

- Cet appareil n'est pas équipé d'un commutateur d'alimentation. Pour éteindre l'appareil, vérifiez que toutes les opérations sont terminées et que l'appareil est en état de veille de l'alimentation électrique, puis débranchez l'adaptateur CA. Lors de l'utilisation d'une alimentation PoE++, débranchez le câble LAN.
- Si possible, utilisez une source d'alimentation depuis laquelle il est facile de brancher et débrancher la fiche d'alimentation.
- Si vous utilisez une prise dans un lieu poussiéreux, nettoyez la zone autour de la prise régulièrement pour éviter les marques de claquage.
- Débranchez la source d'alimentation électrique lorsqu'elle n'est pas utilisée.

Précautions concernant les parties mobiles

- Assurez-vous que des corps étrangers ne pénètrent pas les parties mobiles.
- N'appliquez pas un poids trop important en bougeant manuellement les parties mobiles. Cela pourrait entraîner un dysfonctionnement.
- N'obstruez pas le mouvement des parties mobiles. Cela pourrait provoquer une blessure ou un dysfonctionnement.
- Les parties mobiles peuvent ne pas fonctionner normalement si l'appareil n'est pas utilisé durant une période prolongée. Utilisez régulièrement les fonctions panoramique/inclinaison de l'appareil.

Précautions pour le fonctionnement en continu

- L'appareil peut être alimenté 24 heures/24, 365 jours par an (état de veille).
- Effectuez toujours un test de prise de vue et vérifiez que l'appareil fonctionne normalement.
  - La prise de vue en continu pendant des périodes supérieures à 24 heures n'est pas garantie.
  - Si la prise de vue dure plus de 24 heures, mettez l'appareil en veille, puis redémarrez-le.
- Notez que Sony ne sera pas responsable d'une compensation quelle qu'elle soit pour le contenu des images si vous n'êtes pas en mesure de filmer en raison d'un dysfonctionnement lors de l'utilisation de cet appareil.

- Vérifiez toujours que l’appareil fonctionne correctement avant l’utilisation. SONY NE PEUT ÊTRE TENUE RESPONSABLE DE TOUT DOMMAGE, DE QUELQUE NATURE QUE CE SOIT, Y COMPRIS MAIS SANS LIMITATION, LA COMPENSATION OU LE REMBOURSEMENT SUITE À LA PERTE DES BÉNÉFICES PRÉSENTS ET À VENIR RÉSULTANT D’UN DYSFONCTIONNEMENT DE CET APPAREIL NI PENDANT LA PÉRIODE DE GARANTIE OU UNE FOIS LE DÉLAI DE GARANTIE EXPIRÉ OU POUR TOUTE AUTRE RAISON QUE CE SOIT.
- SONY N’ASSUMERA PAS DE RESPONSABILITÉ POUR LES RÉCLAMATIONS, QUELLE QU’ELLES SOIENT, EFFECTUÉES PAR LES UTILISATEURS DE CET APPAREIL OU PAR DES TIERCES PARTIES.
- SONY N’ASSUMERA PAS DE RESPONSABILITÉ POUR LA CESSATION OU L’INTERRUPTION DE TOUT SERVICE LIÉ À CET APPAREIL, RÉSULTANT DE QUELQUE CIRCONSTANCE QUE CE SOIT.

Précaution concernant la fonction d’enregistrement

- Effectuez toujours un essai d’enregistrement pour vérifier que l’enregistrement s’est fait correctement. SONY N’ASSUMERA PAS DE RESPONSABILITÉ POUR LES DOMMAGES DE QUELQUE SORTE QU’ILS SOIENT, INCLUANT MAIS NE SE LIMITANT PAS À LA COMPENSATION OU AU REMBOURSEMENT, SUITE AU MANQUEMENT DE CET APPAREIL OU DE SON SUPPORT D’ENREGISTREMENT, OU DE TOUT AUTRE SUPPORT OU SYSTÈME DE MÉMOIRE À ENREGISTRER UN CONTENU DE TOUT TYPE.
- Vérifiez toujours que l’appareil fonctionne correctement avant l’utilisation. SONY NE PEUT ÊTRE TENUE RESPONSABLE DE TOUT DOMMAGE, DE QUELQUE NATURE QUE CE SOIT, Y COMPRIS MAIS SANS LIMITATION, LA COMPENSATION OU LE REMBOURSEMENT SUITE À LA PERTE DES BÉNÉFICES PRÉSENTS ET À VENIR RÉSULTANT D’UN DYSFONCTIONNEMENT DE CET APPAREIL NI PENDANT LA PÉRIODE DE GARANTIE OU UNE FOIS LE DÉLAI DE GARANTIE EXPIRÉ OU POUR TOUTE AUTRE RAISON QUE CE SOIT.
- SONY N’ASSUMERA PAS DE RESPONSABILITÉ POUR LES RÉCLAMATIONS, QUELLE QU’ELLES SOIENT, EFFECTUÉES PAR LES UTILISATEURS DE CET APPAREIL OU PAR DES TIERCES PARTIES.
- SONY N’ASSUMERA PAS DE RESPONSABILITÉ POUR LA PERTE, LA RÉPARATION OU LA REPRODUCTION DE TOUTES DONNÉES ENREGISTRÉES SUR LE SYSTÈME DE MÉMOIRE INTÉRIEUR, LE SUPPORT D’ENREGISTREMENT OU TOUT AUTRE SUPPORT OU SYSTÈME DE MÉMOIRE.
- SONY N’ASSUMERA PAS DE RESPONSABILITÉ POUR LA CESSATION OU L’INTERRUPTION DE TOUT SERVICE LIÉ À CET APPAREIL, RÉSULTANT DE QUELQUE CIRCONSTANCE QUE CE SOIT.

5-041-957-24(1) Copyright 2022 Sony Corporation

Formats de sortie et limites

Cette section décrit les formats de sortie et limites.

Note

- La résolution du format de sortie est limitée par les réglages [Project] > [Rec Format] > [Frequency], [Codec], et [Video Format] accessibles depuis le menu Web ou le menu de la caméra.
- La résolution du format de sortie est également limitée par l'association à la fréquence d'images S&Q. En plus du tableau des formats de sortie du connecteur SDI OUT/HDMI OUT ci-dessous, la sortie HDMI passe en Full HD ou inférieur lorsque toutes les conditions suivantes sont réunies.
  - [Shooting] > [S&Q Motion] > [Setting] est réglé sur [On]
  - [Shooting] > [S&Q Motion] > [Frame Rate] est supérieur à 60fps
- Lorsque les conditions ci-dessus sont réunies, les options de sélection 4096×2160P et 3840×2160P de la sortie HDMI pour [Monitoring] > [Output Format] > [SDI/HDMI] sont grisées et ne peuvent pas être sélectionnées.
- L'image n'est pas émise si une résolution supérieure à celle de l'image de lecture est configurée.

Formats de sortie du connecteur SDI OUT/HDMI OUT

Lorsque la fréquence de système est de 50/59.94 Hz

Réglage		Format de sortie sélectionnable	
Mode d'enregistrement/lecture	**Résolution de sortie RAW/ Résolution d'enregistrement interne**	**SDI**	**HDMI**
RAW RAW & XAVC-I	4096×2160 (RAW)	(4096×2160 RAW)	4096×2160P 3840×2160P 1920×1080P (par défaut) 1920×1080i
	3840×2160 (RAW)	(3840×2160 RAW)	3840×2160P 1920×1080P (par défaut) 1920×1080i

Réglage		Format de sortie sélectionnable	
Mode d'enregistrement/lecture	Résolution de sortie RAW/ Résolution d'enregistrement interne	SDI	HDMI
XAVC-I XAVC-L	4096×2160	4096×2160 (2SI)[1]	4096×2160P 1920×1080P 1920×1080i
		3840×2160 (2SI)	3840×2160P 1920×1080P 1920×1080i
		1920×1080P (Level A) (par défaut)	1920×1080P (par défaut) 1920×1080i
		1920×1080P (Level B)	1920×1080P 1920×1080i
	3840×2160	3840×2160 (2SI)	3840×2160P 1920×1080P 1920×1080i
		1920×1080P (Level A) (par défaut)	1920×1080P (par défaut) 1920×1080i
		1920×1080P (Level B)	1920×1080P 1920×1080i
		1920×1080i	1920×1080i
	1920×1080	1920×1080P (Level A) (par défaut)	1920×1080P (par défaut) 1920×1080i
		1920×1080P (Level B)	1920×1080P 1920×1080i
		1920×1080i	1920×1080i
		(Sortie arrêtée)	720×480P[2] 720×576P[3]

1) L'affichage de l'écran ne peut pas être superposé.
2) Lorsque la fréquence de système est de 59.94
3) Lorsque la fréquence de système est de 50

Lorsque la fréquence de système est de 25/29.97 Hz

Réglage		Output Format (résolution de sortie)	
Mode d'enregistrement/lecture	Résolution de sortie RAW/ Résolution d'enregistrement interne	SDI	HDMI
RAW RAW & XAVC-I	4096×2160 (RAW)	(4096×2160 RAW)	4096×2160P 3840×2160P 1920×1080P 1920×1080i (par défaut)
	3840×2160 (RAW)	(3840×2160 RAW)	3840×2160P 1920×1080P 1920×1080i (par défaut)

Réglage		Output Format (résolution de sortie)	
Mode d’enregistrement/lecture	Résolution de sortie RAW/ Résolution d’enregistrement interne	SDI	HDMI
XAVC-I XAVC-L	4096×2160	4096×2160 (2SI)	4096×2160P 1920×1080P
		3840×2160 (2SI)	3840×2160P 1920×1080P
		1920×1080P	1920×1080P
		1920×1080PsF (par défaut)	1920×1080i (par défaut)
	3840×2160	3840×2160 (2SI)	3840×2160P 1920×1080P
		1920×1080P	1920×1080P
		1920×1080PsF (par défaut)	1920×1080i (par défaut)
	1920×1080	1920×1080P 1920×1080PsF	1920×1080P 1920×1080i

Lorsque la fréquence de système est de 23.98 Hz

Réglage		Output Format (résolution de sortie)	
Mode d’enregistrement/lecture	Résolution de sortie RAW/ Résolution d’enregistrement interne	SDI	HDMI
RAW RAW & XAVC-I	4096×2160 (RAW)	(4096×2160 RAW)	4096×2160P 3840×2160P 1920×1080P (par défaut)
	3840×2160 (RAW)	(3840×2160 RAW)	3840×2160P 1920×1080P (par défaut)
XAVC-I XAVC-L	4096×2160	4096×2160 (2SI)	4096×2160P 1920×1080P
		3840×2160 (2SI)	3840×2160P 1920×1080P
		1920×1080P (par défaut)	1920×1080P (par défaut)
		1920×1080PsF	1920×1080P
	3840×2160	3840×2160 (2SI)	3840×2160P 1920×1080P
		1920×1080P (par défaut)	1920×1080P (par défaut)
		1920×1080PsF	1920×1080P
	1920×1080	1920×1080P (par défaut)	1920×1080P (par défaut)
		1920×1080PsF	1920×1080P

Lorsque la fréquence de système est de 24 Hz

Réglage		Output Format (résolution de sortie)	
Mode d’enregistrement/lecture	**Résolution de sortie RAW/ Résolution d’enregistrement interne**	**SDI**	**HDMI**
RAW RAW & XAVC-I	4096×2160 (RAW)	(4096×2160 RAW)	4096×2160P 1920×1080P (par défaut)
XAVC-I	4096×2160	4096×2160 (2SI) 1920×1080P (par défaut)	4096×2160P 1920×1080P (par défaut)

5-041-957-24(1) Copyright 2022 Sony Corporation

Dépannage

Alimentation

Symptôme	Cause	Solution
L'appareil ne se met pas sous tension.	L'adaptateur CA n'est pas bien branché au connecteur DC IN.	Insérez à fond le cordon d'alimentation.
	Le cordon d'alimentation CA n'est pas bien inséré dans l'adaptateur CA ou la prise CA.	Insérez à fond le cordon d'alimentation.
	Le câble LAN n'est pas bien connecté entre le dispositif d'alimentation électrique PoE++ et l'appareil.	Vérifiez que le câble est inséré jusqu'à ce qu'il se verrouille.
	Le câble LAN est connecté au connecteur OPTION, mais pas au connecteur LAN.	Connectez le câble LAN au connecteur LAN correctement.
	L'appareil est connecté à un dispositif d'alimentation électrique qui ne prend pas en charge PoE++ (conforme à la norme IEEE802.3bt, Type 4, Classe 8).	Connectez l'appareil à un dispositif d'alimentation électrique qui prend en charge PoE++ (conforme à la norme IEEE802.3bt, Type 4, Classe 8).
	La consommation électrique totale dépasse la puissance maximale du dispositif d'alimentation électrique PoE++.	Consultez le mode d'emploi du dispositif d'alimentation électrique PoE++.
	Un câble réseau avec une catégorie de puissance qui ne prend pas en charge l'alimentation électrique PoE++ est connecté.	Utilisez un câble réseau de catégorie 5e ou supérieure connecté au connecteur LAN.
	La caméra, le dispositif d'alimentation électrique PoE++ et les périphériques ne sont pas connectés à la terre.	Connectez la caméra, le dispositif d'alimentation nominale PoE++ et les périphériques à la terre.

Sortie d'image

Symptôme	Cause	Solution
Aucune image n'est émise.	Les dispositifs connectés ne sont pas connectés correctement.	Connectez les dispositifs connectés correctement.
	La configuration initiale n'est pas terminée.	Terminez la configuration initiale à l'aide de l'application Web.
Aucune image n'est émise du connecteur HDMI.	Un signal non pris en charge par le dispositif de destination de sortie HDMI est configuré.	Modifiez le réglage du format de sortie HDMI ou utilisez un dispositif qui prend en charge le signal de sortie.
	Un câble qui ne prend pas en charge la sortie HDMI standard est utilisé.	Utilisez un câble qui prend en charge la sortie HDMI standard utilisée.

Symptôme	Cause	Solution
Aucune image n’est émise du connecteur SDI.	Un câble qui ne prend pas en charge la sortie SDI standard est utilisé.	Utilisez un câble qui prend en charge la sortie SDI utilisée.
	Le moniteur connecté au connecteur SDI ne prend pas en charge le signal de sortie.	Utilisez un moniteur qui prend en charge la sortie SDI standard.
	Le format d’enregistrement est réglé pour la sortie RAW.	Modifiez le format d’enregistrement à un réglage autre que la sortie RAW.
	La sortie HDMI est réglée sur résolution SD.	Réglez la sortie HDMI sur une résolution autre que SD.
Aucune image n’est émise de la fibre optique ou l’image est déformée.	Le module utilisé n’est pas conforme aux normes SFF ou SMPTE, ou ne satisfait pas au niveau de puissance I (1,0 W).	Consultez « Sortie d’un signal de fibre optique. »
Aucune image n’est émise ou ni déformée lors de l’utilisation d’une synchronisation externe.	Un signal de synchronisation externe compatible au format du signal vidéo configuré n’est pas émis.	Entrez un signal de synchronisation externe compatible au format du signal vidéo.
Il y a du bruit dans l’audio.	La caméra, le dispositif d’alimentation électrique PoE++ et les périphériques ne sont pas connectés à la terre.	Connectez l’appareil, le dispositif d’alimentation nominale PoE++ et les périphériques à la terre.
	L’appareil est utilisé dans un environnement avec des dispositifs qui génèrent des champs électriques et magnétiques puissants (comme les antennes des émetteurs TV/radio, les émetteurs de radio-amateur, les moteurs de climatiseur, les transformateurs d’alimentation).	Maintenez éloigné des dispositifs qui génèrent des champs électriques et magnétiques puissants.
	L’objectif, le support d’objectif et l’unité de lecture sont en contact avec l’appareil ou un objet dans le milieu environnant et un bruit anormal est émis.	• Fixez l’objectif correctement. • Vérifiez qu’il n’y a aucun obstacle à proximité de la caméra.

Pupitre de télécommande

Télécommande infrarouge

Symptôme	Cause	Solution
La télécommande infrarouge ne fonctionne pas lorsqu’elle est actionnée.	L’utilisation de la télécommande infrarouge est désactivée.	Réglez [Technical] > [IR Remote] > [Setting] sur [On] dans le menu Web.
	La pile est déchargée ou la polarité de la pile est incorrecte.	Faites fonctionner la télécommande infrarouge à proximité du capteur infrarouge de l’appareil. Si la LED d’alimentation clignote, remplacez la pile.
	La configuration initiale n’est pas terminée.	Terminez la configuration initiale à l’aide de l’application Web.
La vitesse d’opération de panoramique/inclinaison est lente.	La vitesse panoramique/inclinaison de la télécommande infrarouge est réglée sur le mode normal.	Réglez [Technical] > [IR Remote] > [Pan-Tilt Speed] sur [Max] dans le menu Web.
L’opération a ciblé une caméra autre que la caméra souhaitée.	Le signal infrarouge a été reçu d’une caméra autre que la caméra souhaitée.	Réglez [Technical] > [IR Remote] > [Setting] sur [Off] dans le menu Web de la caméra que vous ne souhaitez pas contrôler.

RM-IP500

Symptôme	Cause	Solution
La caméra ne peut pas être commandée par le pupitre de télécommande RM-IP500.	L'alimentation de la caméra n'est pas connectée.	Vérifiez que le témoin POWER de l'appareil s'allume en vert ou en orange.
	La caméra ou le pupitre de télécommande n'est pas connecté au réseau.	Vérifiez les connexions de l'appareil et du pupitre de télécommande.
	La configuration initiale de la caméra n'est pas terminée.	Terminez la configuration initiale à l'aide de l'application Web.
	La communication VISCA over IP n'est pas activée.	Mettez le commutateur SETUP 3 sur la position ON sur le panneau de connecteur de l'appareil et redémarrez l'appareil.
	L'adresse IP de la caméra a changé.	Vérifiez l'adresse IP de la caméra à l'aide de [Network] > [Wired LAN] dans le menu Web ou le menu de la caméra.
L'adresse IP de la caméra a changé en utilisant AUTO IP SETUP sur le pupitre de télécommande RM-IP500.	Au moins 20 minutes se sont écoulées depuis le démarrage de la caméra.	Redémarrez l'appareil. L'adresse IP peut être changée en utilisant AUTO IP SETUP durant les 20 premières minutes après le démarrage de l'appareil.

Application Web

Symptôme	Cause	Solution
Impossible de se connecter à l'aide d'un navigateur Web.	Aucun câble LAN de catégorie 5e ou supérieure n'est connecté.	Connectez un câble LAN de catégorie 5e ou supérieure.
	Connexion LAN incorrecte ou le réseau connecté ne fonctionne pas normalement.	Vérifiez que la LED Link pour le connecteur LAN est allumée. Si la LED Link n'est pas allumée, contactez votre administrateur réseau.
	L'alimentation de la caméra n'est pas connectée.	Consultez la section « Alimentation » ci-dessus.
	Une adresse IP valide n'est pas configurée pour l'appareil.	Effectuez une réinitialisation du réseau. ● Pour plus de détails sur la réinitialisation des réglages du réseau, consultez « Réinitialisation des réglages de l'appareil ».
		Réglez l'appareil en mode d'adresse IP fixe et connectez-le directement à un ordinateur réglé sur 192.160.0.200 ou une autre adresse unique. Spécifiez 192.160.0.100 dans un navigateur Web pour ouvrir l'application Web. ● Pour plus de détails, consultez « Connexion de l'appareil à un périphérique réseau via une connexion filaire ».
	L'adresse IP configurée est en cours d'utilisation sur un autre dispositif.	Vérifiez que les adresses IP des périphériques sont uniques.
		Tout d'abord, connectez l'appareil directement à un ordinateur sur lequel un navigateur Web est ouvert, puis démarrez l'appareil en mode d'adresse IP fixe. ● Pour plus de détails, consultez « Connexion de l'appareil à un périphérique réseau via une connexion filaire ».
	Un conflit d'adresse IP s'est produit parce qu'un dispositif configuré en mode d'adresse IP fixe était connecté au même réseau.	Mettez le commutateur SETUP 4 (mode d'adresse IP fixe) sur la position OFF sur l'appareil et redémarrez l'appareil.
	Le masque de sous-réseau configuré ne correspond pas au sous-réseau utilisé.	Effectuez une réinitialisation du réseau. ● Pour plus de détails sur la réinitialisation des réglages du réseau, consultez « Réinitialisation des réglages de l'appareil ».
	L'appareil est en cours d'accès sur le même réseau local via un serveur proxy.	Modifiez la configuration pour qu'un serveur proxy ne soit pas utilisé.
	La passerelle par défaut configurée pour l'appareil est incorrecte.	Effectuez une réinitialisation du réseau. ● Pour plus de détails sur la réinitialisation des réglages du réseau, consultez « Réinitialisation des réglages de l'appareil ».

Symptôme	Cause	Solution
	L'URL saisie est incorrecte.	Saisissez l'URL correcte et réessayez. ● Pour plus de détails sur l'URL de l'application Web, consultez « Accès à l'application Web depuis un navigateur Web ».
	Le port HTTP est incorrect.	Affichez le menu de la caméra sur un moniteur externe et vérifiez le réglage de [Network] > [Wired LAN] > [HTTP Port]. Si une valeur autre que 80 est configurée, ajoutez le numéro de port HTTP au nom d'hôte ou de l'adresse IP saisie dans le navigateur Web. Exemple : si le port HTTP est réglé sur 8080, saisissez http://<Adresse IP>:8080
	Le numéro de port HTTP de l'appareil est filtré ou bloqué.	Modifiez le numéro de port HTTP de l'appareil à un port qui n'est pas filtré ou bloqué.
	L'ancien cache du navigateur Web a un effet négatif.	Supprimez le cache du navigateur Web.
Impossible de se connecter à l'application Web à l'aide du code 2D (code QR).	Le dispositif en cours d'utilisation ne prend pas en charge mDNS.	Utilisez un dispositif qui prend en charge mDNS. Si vous utilisez un appareil ne prenant pas en charge mDNS, saisissez l'adresse IP directement sur le navigateur Web.
	La tablette ou l'ordinateur est connecté à un réseau différent de celui de la caméra.	Connectez la tablette ou l'ordinateur au même réseau que celui de l'appareil.
Impossible de se connecter à l'application Web en saisissant manuellement l'URL.	Le dispositif en cours d'utilisation ne prend pas en charge mDNS.	Utilisez un dispositif qui prend en charge mDNS.
	La tablette ou l'ordinateur est connecté à un réseau différent de celui de la caméra.	Connectez la tablette ou l'ordinateur au même réseau que celui de l'appareil.
L'écran d'authentification s'affiche en permanence.	Le nom d'utilisateur ou le mot de passe correct n'a pas été saisi.	Saisissez le nom d'utilisateur et le mot de passe enregistrés. Si vous avez oublié les informations utilisateur enregistrées, consultez « Commutateur RESET » dans « Bloc de connecteur » afin d'initialiser les informations utilisateur pour la connexion réseau.
	Le nom d'utilisateur et le mot de passe peuvent avoir été modifiés par un utilisateur qui s'est connecté à l'aide d'un autre navigateur Web.	Vérifiez le nom d'utilisateur et le mot de passe correct avec l'administrateur de l'appareil.
L'image de la caméra n'est pas affichée sur l'application Web.	La sortie HDMI de la caméra est réglée sur 720×480 ou 720×576.	Modifiez la résolution de la sortie HDMI de l'appareil.
	Un moniteur HDMI qui ne prend pas en charge le signal de sortie HDMI de la caméra est connecté.	Supprimez le moniteur HDMI ou utilisez un moniteur HDMI qui prend en charge les réglages de sortie HDMI.
	L'appareil a été redémarré et la session a été déconnectée.	Attendez environ une minute et rechargez le navigateur Web.
	L'ancien cache du navigateur Web a un effet négatif.	Supprimez le cache du navigateur Web.

Symptôme	Cause	Solution
La résolution d'image de la caméra affichée dans l'application Web est faible.	La résolution du flux vidéo 3 utilisé par l'application Web est faible.	Augmentez la valeur à l'aide de [Stream] > [Video Stream] > [Size 3] dans le menu Web.
Le menu de la caméra n'apparaît pas lorsque vous appuyez sur la touche [Menu].	Le menu de la caméra est configuré pour ne pas être incorporé dans le signal de sortie HDMI.	Réglez [Monitoring] > [Output Display] > [HDMI/Stream] sur [On] dans le menu Web.
La valeur d'un réglage dans l'écran des réglages n'est pas mise à jour/affichée correctement.	L'écran des réglages de l'application Web ne reflète pas automatiquement les réglages modifiés dans une autre application Web.	Appuyez sur la touche [Reload] en bas de l'écran des réglages de l'application Web. Les valeurs des réglages sur l'écran de configuration affiché sont rechargées et mises à jour.
	Les réglages des fichiers Internet temporaires ont un effet négatif.	Supprimez le cache du navigateur Web.
Impossible de télécharger le fichier de configuration ou le journal.	La fonction du navigateur Web de téléchargement de fichier est désactivée.	Activez la fonction du navigateur Web de téléchargement de fichier.
L'écran des réglages de l'application Web est accessible, mais il est impossible d'effectuer des opérations sur l'écran d'opération en direct et sur l'écran d'opération de lecture.	L'écran d'opération de l'application Web est verrouillé.	Réglez le commutateur de verrouillage d'opération en haut à droite dans l'application Web à la position (Opération déverrouillée).
L'écran de l'application Web prend un certain temps pour s'afficher.	L'image en diffusion continue de l'appareil est visualisée par plusieurs utilisateurs simultanément.	Réduisez le nombre d'utilisateurs qui peuvent accéder à l'application Web simultanément.
L'image est déformée ou saccadée.	L'information vidéo n'est pas transmise correctement en raison d'encombrement dans le chemin de communication.	Réduisez le débit binaire de la diffusion en continu, réglez [Video Stream 3] > [Size] sur la plus petite option, ou réduisez le débit pour créer une marge entre les bandes de communications.
	Plusieurs navigateurs Web sont en cours d'exécution sur la tablette et occupent de la mémoire.	Fermez tous les navigateurs Web qui fonctionnent en arrière-plan.
	Il y a trop d'onglets ouverts dans le navigateur Web, ce qui ralentit le fonctionnement.	Fermez les onglets qui ne sont pas utilisés.
	L'accumulation excessive dans le cache du navigateur Web et l'historique de navigation ralentit le fonctionnement.	Supprimez le cache du navigateur Web.

Prise de vue

Caméra

Symptôme	Cause	Solution
L'image semble déformée au début et à la fin de l'opération de panoramique/inclinaison.	L'image peut être déformée si la fonction de stabilisation d'image de l'objectif est activée.	Désactivez la fonction de stabilisation d'image de l'objectif.
L'angle de vue a changé sans l'intervention d'un utilisateur.	Une respiration de l'objectif s'est produite.	Consultez « Compensation de la respiration ».

Symptôme	Cause	Solution
Impossible d’utiliser la mise au point, le zoom ou le diaphragme.	Le réglage des commutateurs sur l’objectif peut être incorrect.	Consultez « Vérification des commutateurs d’objectif ».

Panoramique/inclinaison

Symptôme	Cause	Solution
Impossible de réinitialiser le panoramique/inclinaison.	Le levier de verrouillage de panoramique/inclinaison est en position LOCK.	Faites glisser le levier de verrouillage de panoramique/inclinaison en position UNLOCK.
La caméra ne s’arrête pas dans la position prévue.	Le bloc de caméra est déséquilibré.	Déplacez le bloc de caméra vers l’avant/l’arrière sur la position appropriée comme indiqué dans « Fixation d’un objectif », puis remettez l’appareil sous tension.
	Un objectif qui ne prend pas en charge le panoramique/inclinaison est fixé.	Consultez les informations sur la compatibilité de l’objectif et fixez un objectif qui prend en charge le panoramique/inclinaison, puis remettez l’appareil sous tension.
	Impossible d’exécuter la réinitialisation de panoramique/inclinaison.	Exécutez une réinitialisation de panoramique/inclinaison comme indiqué dans « Réinitialisation de panoramique/inclinaison ».
	Une force inattendue a été exercée sur la tête de caméra, provoquant une erreur de commande de panoramique/inclinaison.	
La caméra ne revient pas à l’avant lorsque la touche [Home] (panoramique/inclinaison initiale) est enfoncée.	Le mode montage au plafond a été activé.	Réglez [Pan-Tilt] > [P/T Direction] > [Ceiling] dans le menu Web en fonction de l’installation réelle, puis remettez l’appareil sous tension. Lorsque la caméra est montée au plafond, le bloc de connecteur sera à l’avant de la caméra.
L’opération de panoramique/inclinaison est restreinte.	La limite de plage de panoramique/inclinaison est configurée.	Effacez les réglages de limite de plage de panoramique/inclinaison si nécessaire comme indiqué dans « P/T Range Limit ».
	Une force inattendue a été exercée à la tête de caméra, provoquant une erreur de panoramique/inclinaison.	Exécutez une réinitialisation de panoramique/inclinaison comme indiqué dans « Réinitialisation de panoramique/inclinaison ».
L’opération de panoramique/inclinaison s’est déplacée dans la direction opposée.	Le réglage du mode montage au plafond est différent de l’état de montage réel.	Réglez [Pan-Tilt] > [P/T Direction] > [Ceiling] dans le menu Web en fonction de l’installation réelle.
	Les réglages liés à la direction de panoramique/inclinaison ont changé.	Vérifiez les réglages [Pan-Tilt] > [P/T Direction] dans le menu Web.
L’image ne se déplace pas de manière fluide au début et à la fin de l’opération de panoramique/inclinaison.	Le réglage d’accélération/décélération de l’opération de panoramique/inclinaison est trop élevé.	Réduisez le réglage d’accélération/décélération de l’opération de panoramique/inclinaison pour rendre le mouvement plus fluide au début et à la fin de l’opération de panoramique/inclinaison à l’aide de [Pan-Tilt] > [P/T Acceleration] > [Ramp Curve] dans le menu Web ou le menu de la caméra. Notez que cela signifie que l’objectif prend plus de temps pour atteindre la vitesse maximale.

Symptôme	Cause	Solution
L’opération de panoramique/inclinaison s’est arrêtée.	Le bloc de caméra est déséquilibré.	Déplacez le bloc de caméra vers l’avant/l’arrière sur la position appropriée comme indiqué dans « Fixation d’un objectif », puis remettez l’appareil sous tension.
	Le réglage de la courbe de rampe (accélération/décélération) est trop élevé pour l’objectif fixé.	Si un grand objectif est fixé, réduisez la valeur de [Pan-Tilt] > [P/T Acceleration] > [Ramp Curve] dans le menu Web ou le menu de la caméra.
	Un grand objectif est utilisé.	Contactez votre technicien Sony.
L’appareil est bloqué lorsque le panoramique/inclinaison est utilisé.	Le levier de serrage de la vis de fixation de la base du support d’objectif heurte la caméra.	Pivotez le levier de serrage de la vis de fixation de la base du support d’objectif pour qu’il pointe vers le haut.
	Le levier de serrage du support d’objectif heurte la caméra.	Pivotez le levier de serrage du support d’objectif pour qu’il pointe vers le haut.
	Le levier de verrouillage de la tête de caméra heurte la caméra.	Vérifiez que le levier de verrouillage de la tête de caméra est complètement en position LOCK.
Un bruit anormal se produit pendant l’opération de panoramique/inclinaison.	La caméra est déséquilibrée.	Déplacez la tête de caméra vers l’avant/l’arrière sur la position appropriée pour que la base de la glissière soit à l’horizontale.
	Le réglage de la courbe de rampe (accélération/décélération) est trop élevé pour l’objectif fixé.	Si un grand objectif est fixé, réduisez la valeur de [Pan-Tilt] > [P/T Acceleration] > [Ramp Curve] dans le menu Web ou le menu de la caméra.
	La tête de caméra n’est pas bien fixée et il y a un bruit de mouvement pendant l’opération.	Réglez le levier de verrouillage de la tête de caméra sur la position LOCK.
Le cadrage est décalé lors de la lecture d’une position prédéfinie.	La température de l’environnement peut avoir changé de manière significative entre le moment où une position prédéfinie a été sauvegardée et le moment où elle est lue.	Sauvegardez à nouveau la position prédéfinie.
	L’étalonnage de l’objectif n’est pas effectué.	Lancez l’étalonnage à l’aide de [Technical] > [Lens] > [Lens Calibration] dans le menu de la caméra.
	L’objectif installé est différent de celui qui était installé lors de la sauvegarde du préréglage. Ou la position de zoom pour le zoom manuel est différente.	Sauvegardez à nouveau la position prédéfinie.
Le panoramique/inclinaison et le zoom ne sont pas synchronisés lorsqu’une position prédéfinie est rappelée.	La plage de vitesse de zoom de l’objectif est en dehors de la plage de vitesse du mouvement de panoramique/inclinaison.	Ajustez la vitesse ou la durée du mouvement de panoramique/inclinaison afin que la plage se situe dans la plage de vitesse du zoom.

Symptôme	Cause	Solution
Le panneau de commande du cadrage de l'application Web est grisé et ne peut pas être utilisé.	L'opération de panoramique/inclinaison est indisponible pendant l'affichage de l'écran des miniatures et pendant la lecture.	Affichez l'écran de contrôle de la lecture et quittez l'affichage de l'écran des miniatures ou arrêtez la lecture.
	L'opération de panoramique/inclinaison est indisponible lorsque l'image de la caméra ne peut pas être affichée dans l'application Web.	Consultez « Application Web » dans « Dépannage. »
	Le levier de verrouillage de panoramique/inclinaison est en position LOCK.	Faites glisser le levier de verrouillage de panoramique/inclinaison en position UNLOCK.
« Execute Pan-Tilt Reset » est affiché sous le panneau de commande du cadrage dans l'application Web.	Une force inattendue a été exercée à la tête de caméra, provoquant une erreur de panoramique/inclinaison.	Exécutez une réinitialisation de panoramique/inclinaison comme indiqué dans « Réinitialisation de panoramique/inclinaison ».

Cadrage automatique PTZ

Symptôme	Cause	Solution
Le cadrage automatique PTZ ne peut pas être activé.	Un objectif à monture E qui peut communiquer avec l'appareil n'est pas fixé.	Fixez un objectif à monture E qui peut communiquer avec l'appareil.
	Le format de sortie HDMI est supérieur à 1920×1080.	Modifiez le format de sortie HDMI à 1920×1080 ou inférieur.
	Les réglages du flux sont [RTSP] et [Video Stream] > [Codec 2] est réglé sur une valeur autre que [Off].	Réglez [Stream] > [Video Stream] > [Codec 2] sur [Off] dans le menu Web.
	Les réglages du flux sont [NDI|HX] et [Video Stream] > [Frame Rate 2] est réglé sur une valeur supérieure à 10fps.	Réglez [Stream] > [Video Stream] > [Frame Rate 2] sur 10fps ou moins.
	L'enregistrement, la lecture ou le formatage d'une carte mémoire a été effectué lors de l'utilisation d'une alimentation PoE++.	Arrêtez l'enregistrement, la lecture ou le formatage d'une carte mémoire puis effectuez l'opération.
	L'opération de panoramique/inclinaison/zoom ne s'arrête pas.	Activez à nouveau le cadrage automatique PTZ après avoir arrêté la fonction panoramique/inclinaison/zoom.
Le suivi ne démarre pas.	Aucune cible de suivi n'a été sélectionnée.	Appuyez sur une personne.
Le cadre du visage d'une personne est vert mais il n'est pas suivi.	L'opération est interrompue.	Appuyez sur la touche [Resume] du panneau de commande PTZ AFR ou appuyez sur la personne que vous souhaitez suivre.
L'image est légèrement floue.	[Speed Step] est réglé sur [Normal].	Réglez [Speed Step] sur [Extended].
La réponse au suivi est lente. Le début du mouvement est retardé.	[Ramp Curve] est réglé sur 6 ou moins.	Réglez [Ramp Curve] sur 7 ou plus.

Symptôme	Cause	Solution
La réponse au zoom est lente en utilisant un contrôleur d'objectif (option).	Le mode de fonctionnement du contrôleur d'objectif (option) est réglé pour une accélération et une décélération en douceur.	Réglez le mode de fonctionnement pour une accélération/décélération maximale à l'aide de [Lens Controller] – [Mode].
Le suivi est perturbé.	La taille de la personne est trop grande dans la composition.	Réduisez la taille de la personne, par exemple, afin de laisser plus d'espace dans le sens du mouvement.
Le suivi s'arrête soudainement.	[Personal Identification] est activé et la reconnaissance faciale fonctionne.	Si l'opération est involontaire, désactivez [Personal Identification].
Le suivi passe à une personne ayant un visage similaire lorsqu'elle apparaît à l'écran.	[Personal Identification] est activé et la reconnaissance faciale fonctionne.	Si l'opération est involontaire, désactivez [Personal Identification].
La caméra ne se déplace pas vers la positon prédéfinie.	Le suivi automatique à l'aide du cadrage automatique PTZ est activé.	Lorsque la touche PRESET est enfoncée pendant l'opération de panoramique/inclinaison du cadrage automatique, la première pression met en pause le cadrage automatique. Assurez-vous que les opérations de panoramique/inclinaison sont arrêtées, puis appuyez à nouveau sur la touche PRESET pour rappeler un préréglage.
Impossible de faire la mise au point sur la cible de suivi ou sur d'autres personnes en raison de la présence de plusieurs personnes dans le champ de vision.	La mise au point automatique est activée.	Utilisez la mise au point manuelle.

Enregistrement / lecture

Symptôme	Cause	Solution
L'enregistrement ne démarre pas lorsque vous appuyez sur la touche d'enregistrement START/STOP.	La carte mémoire est pleine.	Remplacez la carte mémoire par une autre possédant suffisamment d'espace.
	La carte mémoire nécessite une restauration.	Restaurez la carte mémoire comme indiqué dans « Restauration de cartes mémoire ».
	Le témoin d'enregistrement/de signalisation est configuré comme un témoin de signalisation, l'état d'enregistrement ne peut donc pas être déterminé par le témoin.	Configurez le témoin d'enregistrement/de signalisation pour fonctionner comme un témoin d'enregistrement comme indiqué dans « Connexion d'un signal tally ».
L'enregistrement audio est impossible.	Aucun microphone n'est connecté.	Connectez un microphone ou un dispositif audio au connecteur AUDIO IN sur le bloc de connecteur.
	Le réglage [Master Input Level] est réglé sur la valeur minimale.	Ajustez [Master Input Level].
Le son enregistré est déformé.	Le réglage du niveau d'entrée audio est trop élevé.	Ajustez [CH1 Input Level] sur [CH4 Input Level] et [Master Input Level].
		Lors de l'utilisation d'un microphone dans un environnement bruyant, tel qu'une salle de concert, réglez d'abord [AUDIO IN CH1 MIC Ref.] et [AUDIO IN CH2 MIC Ref.].
L'enregistrement audio présente un niveau sonore élevé.	Le réglage du niveau d'entrée audio est trop faible.	Ajustez les réglages [Audio Input Level] et [Audio] > [Audio] > [Audio Input] > [AUDIO IN CH1 MIC Ref.] ou [AUDIO IN CH2 MIC Ref.].

Symptôme	Cause	Solution
Impossible de lire les plans.	Le plan est en cours de modification.	La lecture des plans est impossible si vous avez modifié les noms de fichiers ou les dossiers ou si le plan est en cours d'utilisation sur un ordinateur. Il ne s'agit pas d'un dysfonctionnement.
	Le plan a été enregistré à l'aide d'une caméra différente de cet appareil.	Il se peut que les plans enregistrés à l'aide d'une caméra différente de cet appareil soient illisibles ou s'affichent dans une taille incorrecte. Il ne s'agit pas d'un dysfonctionnement.

Transfert de fichiers

Symptôme	Cause	Solution
Échec de téléchargement du fichier.	Le nom d'utilisateur et le mot de passe sur le serveur ne sont pas corrects.	Il se peut que le nom d'utilisateur et le mot de passe sur le serveur ne soient pas corrects. Saisissez les entrées correctes.

Diffusion en continu IP

Symptôme	Cause	Solution
La diffusion en continu n'est pas disponible.	Le nom d'utilisateur ou le mot de passe saisi dans l'application client pour visualiser la diffusion en continu depuis l'appareil est incorrect.	Si le format de la diffusion en continu de l'appareil est réglé sur [RTSP], [SRT-Listener] ou [NDI|HX], il est nécessaire de saisir le nom d'utilisateur et le mot de passe définis pour cet appareil dans l'application client. Saisissez le nom d'utilisateur et le mot de passe corrects.
	Le protocole de la diffusion en continu n'est pas défini.	Sélectionnez le protocole cible à l'aide de [Stream] > [Stream Setting] dans le menu Web.
	Six sessions RTSP ou plus ont été réglées.	Réglez le nombre de sessions à cinq ou moins.
	Le numéro de port UDP n'est pas réglé correctement.	Vérifiez le numéro de port et d'autres réglages pour le protocole cible à l'aide de [Stream] > [Stream] > [Stream Setting] dans le menu Web.
	La communication UDP est bloquée.	Vérifiez les réglages du logiciel de sécurité.
L'audio n'est pas diffusé.	La diffusion en continu de la sortie audio est réglée sur [Off].	Réglez [Stream] > [Audio Stream] > [Setting] sur [On] dans le menu Web.
La diffusion en continu a été déconnectée.	Le réglage du protocole ou les réglages de codec de la diffusion en continu ont été modifiés pendant la diffusion en continu.	Réglez le réglage de protocole et les réglages de codec de la diffusion en continu avant de démarrer la diffusion en continu.
La taille d'image de [Video Stream 1] ne peut pas être réglée sur 4096×2160 ou 3840×2160.	La taille d'image est de 1920×1080 lorsque [Output Format] est réglé sur HDMI.	La taille d'image pour la diffusion en continu ne peut pas être supérieure à la taille d'image HDMI. Modifiez la taille d'image HDMI à l'aide de [Monitoring] > [Output Format] dans le menu Web.
La fréquence d'images de [Video Stream 1] ne peut pas être réglée sur 60 FPS ou 50 FPS.	La fréquence d'images de la diffusion en continu est réglée sur 29.97 ou moins.	La fréquence d'images utilisée pour la diffusion en continu est limitée par la fréquence de système. Modifiez la fréquence du système à l'aide de [Rec Format] > [Frequency] dans le menu Web.
Le flux [Video Stream 3] est inaccessible.	[Video Stream 3] ne prend pas en charge RTSP/SRT/NDI.	Utilisez [Video Stream 1] ou [Video Stream 2].

Symptôme	Cause	Solution
L'écran RTSP/SRT n'est pas mis à jour/affiché correctement.	Le numéro de port utilisé pour RTSP ou SRT est filtré ou bloqué.	Modifiez le numéro de port RTSP ou SRT à un port qui n'est pas filtré ou bloqué par les dispositifs recevant le flux. Ou modifiez le numéro de port utilisé pour RTSP ou SRT sur l'appareil.
L'image est déformée ou saccadée.	L'information vidéo n'est pas transmise correctement en raison d'encombrement dans le chemin de communication.	Réduisez le débit binaire de la diffusion en continu ou réglez le codec [Video Stream 2] ([Codec 2]) sur [Off] pour créer une marge entre les bandes de communications.
	L'ordre des paquets vidéo a changé dans le canal de communication.	Utilisez le même fournisseur de service Internet pour l'appareil et le récepteur.
Non détecté comme un dispositif NDI.	Le protocole de la diffusion en continu n'est pas réglé sur NDI|HX.	Le protocole de la diffusion en continu doit être réglé sur NDI|HX afin de détecter l'appareil comme un dispositif NDI. Réglez [Stream] > [Stream Setting] sur [NDI|HX] dans le menu Web.
Impossible à utiliser comme un dispositif NDI.	Aucune licence NDI|HX n'est installée.	Une licence NDI|HX est préinstallée dans la version du logiciel 3.00 ou ultérieure. Si vous utilisez une version antérieure à 3.00, installez la licence NDI|HX. Vous pouvez vérifier l'existence d'une licence NDI|HX à l'aide de [Stream] > [Stream] > [Stream Setting] > [NDI|HX] > [License] dans le menu Web.

Connexion avec des dispositifs externes

Synchronisation externe

Symptôme	Cause	Solution
Impossible de synchroniser avec une source externe.	Un signal de synchronisation externe compatible au format du signal vidéo configuré n'est pas émis.	Entrez un signal de synchronisation externe compatible au format du signal vidéo.
	L'appareil est à double terminaison.	L'appareil comporte un terminateur 75 Ω. Connectez directement à la source du signal (un à un) ou utilisez un distributeur (séparateur).

Tally

Symptôme	Cause	Solution
Le témoin de signalisation ne s'allume pas.	La luminosité du témoin de signalisation est réglée sur Off.	Réglez la luminosité appropriée à l'aide de [Technical] > [Tally] > [Tally Lamp Brightness] dans le menu Web.
	Le témoin d'enregistrement/de signalisation est configuré comme un témoin d'enregistrement.	Configurez le témoin d'enregistrement/de signalisation pour qu'il fonctionne comme un témoin de signalisation comme indiqué dans « Connexion d'un signal tally ».
	Le RM-IP500 est connecté et VISCA over IP est désactivé.	Mettez le commutateur SETUP 3 sur la position ON sur le bloc de connecteur de l'appareil.
	La connexion du connecteur OPTION est incorrecte ou la broche cible n'est pas court-circuitée à la terre (GND).	Court-circuitez la broche 7 ou la broche 8 du connecteur OPTION à la terre (GND) comme indiqué dans « Connexion d'un signal tally ».

Contrôleur d'objectif

Symptôme	Cause	Solution
[Communication Error] s'affiche dans (État de la caméra).	La caméra ne peut pas communiquer avec le contrôleur d'objectif.	Vérifiez la connexion entre l'appareil et le contrôleur d'objectif, puis mettez l'appareil et le contrôleur d'objectif sous tension de façon cyclique.
[Rotation Error] s'affiche dans (État de la caméra).	Une erreur de rotation s'est produite dans le contrôleur d'objectif.	La plage de mouvement du zoom mémorisée et la plage de mouvement de l'objectif peuvent ne pas correspondre. Initialisez le contrôleur d'objectif. Si le problème persiste, contactez le représentant du fabricant du contrôleur d'objectif.
[System Error] s'affiche dans (État de la caméra).	Une erreur de système s'est produite dans le contrôleur d'objectif.	Vérifiez la connexion entre l'appareil et le contrôleur d'objectif, consultez le mode d'emploi du contrôleur d'objectif et initialisez le contrôleur d'objectif, ou mettez l'appareil et le contrôleur d'objectif sous tension de façon cyclique. Si le problème persiste, contactez le représentant du fabricant du contrôleur d'objectif.
[Unknown Error] s'affiche dans (État de la caméra).	Une erreur inconnue s'est produite dans le contrôleur d'objectif.	Vérifiez la connexion entre l'appareil et le contrôleur d'objectif, consultez le mode d'emploi du contrôleur d'objectif et initialisez le contrôleur d'objectif, ou mettez l'appareil et le contrôleur d'objectif sous tension de façon cyclique. Si le problème persiste, contactez le représentant du fabricant du contrôleur d'objectif.
La fonction Clear Image Zoom ne peut pas être utilisée.	La fonction Clear Image Zoom n'est pas disponible lorsqu'un contrôleur d'objectif est activé.	L'agrandissement de Clear Image Zoom se fige lors de l'utilisation d'un contrôleur d'objectif. Désactivez temporairement le contrôleur d'objectif puis ajustez l'agrandissement de Clear Image Zoom.

Rubrique associée

- Accès à l'application Web depuis un navigateur Web
- Connexion de l'appareil à un périphérique réseau via une connexion filaire
- Réinitialisation des réglages de l'appareil
- Reset
- Sortie d'un signal de fibre optique
- Bloc de connecteur
- Compensation de la respiration
- Vérification des commutateurs d'objectif
- Fixation d'un objectif
- Réinitialisation de panoramique/inclinaison
- P/T Range Limit
- Restauration de cartes mémoire
- Connexion d'un signal tally

5-041-957-24(1) Copyright 2022 Sony Corporation

Avertissements de fonctionnement

Si un avertissement, une précaution ou une opération nécessitant une confirmation survient sur l'appareil, un message s'affichera dans le panneau d'image de la caméra, et le témoin POWER et le témoin NETWORK sur le panneau avant ainsi que le témoin d'enregistrement/de signalisation commenceront à clignoter en rouge.

Note

- L'indication clignotante du témoin d'enregistrement/tally est activée uniquement lorsque [Technical] > [Tally] > [Tally Control] est réglé sur [Internal] et [Tally Lamp Brightness] n'est pas réglé sur [Off] dans le menu Web ou le menu de la caméra.
- L'état du cadrage automatique PTZ est indiqué lorsque le témoin d'enregistrement/de signalisation clignote en vert. Pour plus de détails, consultez « Vérification à distance de l'état du cadrage automatique PTZ ».

Messages d'erreur

Si le témoin POWER et le témoin NETWORK clignotent comme indiqué ci-dessous, prenez les mesures suivantes.

Témoin POWER	Témoin NETWORK	Cause et solution
Clignotement orange lent	Clignotement vert lent	L'appareil fonctionne normalement. Pour plus de détails, consultez [Maintenance] > [System Log] dans le menu Web. Si le problème persiste même après avoir mis l'appareil en mode veille ou après l'avoir mis hors tension puis à nouveau sous tension, contactez votre technicien Sony.
Clignotement orange rapide	Clignotement vert rapide	Un dysfonctionnement est survenu dans l'appareil. Contactez votre technicien Sony.

L'appareil arrêtera l'opération si l'écran suivant s'affiche.

Message affiché	Témoin d'enregistrement/de signalisation	Cause et solution
E + code d'erreur	Clignotement très rapide	Indique une anomalie dans l'appareil. L'enregistrement s'arrête, même lorsque ●REC est affiché dans le panneau d'image de la caméra. Mettez l'appareil hors tension, et vérifiez si vous détectez un problème au niveau des dispositifs, des câbles ou du support raccordés. Si l'erreur persiste après avoir remis l'appareil sous tension, contactez votre technicien Sony. Il se peut qu'aucun affichage d'erreur ni aucune alerte sonore d'avertissement ne survienne selon l'état de l'appareil.

Messages d'avertissement

Suivez les instructions fournies si l'écran suivant s'affiche.

Message affiché	Témoin d'enregistrement/de signalisation	Cause et solution
Temperature High	Clignotement	La température interne est élevée. Mettez le caméscope hors tension et laissez-le refroidir avant de le faire fonctionner à nouveau.
Media Temperature High	Clignotement	La température de la carte CFexpress est élevée. Remplacez la carte ou et laissez-la refroidir avant de l'utiliser à nouveau.
Voltage Low	Clignotement	La tension DC IN est faible (niveau 1). Vérifiez la source d'alimentation.

Message affiché	Témoin d'enregistrement/de signalisation	Cause et solution
Insufficient Voltage	Clignotement très rapide	La tension DC IN est trop faible (niveau 2). L'enregistrement est désactivé. Raccordez une source d'alimentation différente.
Media Near Full	Clignotement	La capacité restante de la carte mémoire est faible. Remplacez-la dès que possible.
Media Full	Clignotement très rapide	Les plans n'ont pas pu être enregistrés ni copiés car la capacité restante de la carte mémoire n'est pas suffisante. Remplacez-la immédiatement.
Clips Near Full	Clignotement	Le nombre de plans supplémentaires pouvant être enregistrés sur la carte mémoire diminue. Remplacez-la dès que possible.
Clips Full	Clignotement très rapide	Le nombre maximal de plans pouvant être enregistrés sur la carte mémoire a été atteint. L'enregistrement ou la copie de plus de plans est impossible. Remplacez-la immédiatement.
Last Clip Recording	Clignotement	Le plan en cours d'enregistrement est le dernier plan qui peut être enregistré, étant donné que le nombre maximum de plans a été atteint. Préparez une nouvelle carte mémoire.
Media(A) Life Near End[1)]	Clignotement	La carte mémoire approche de la fin de sa durée de vie. Remplacez-la dès que possible.
Media(A) Life End[1)]	Clignotement très rapide	La carte mémoire a atteint la fin de sa durée de vie. Remplacez-la immédiatement.
Media(A) Near Full[1)]	Clignotement	Lorsque vous utilisez la fonction Simul Rec
Media(A) Full[1)]	Clignotement très rapide	Lorsque vous utilisez la fonction Simul Rec
Media(A) Clips Near Full[1)]	Clignotement	Lorsque vous utilisez la fonction Simul Rec
Media(A) Clips Full[1)]	Clignotement très rapide	Lorsque vous utilisez la fonction Simul Rec
Media(A) Last Clip Rec[1)]	Clignotement	Lorsque vous utilisez la fonction Simul Rec
(Pas d'affichage)	Clignotement	Une erreur inconnue s'est produite dans le contrôleur d'objectif. Vérifiez l'état dans l'état de la caméra dans l'application Web. Pour obtenir des informations détaillées, vérifiez le journal du système dans l'application Web.

1) « (B) » s'affiche pour la carte située dans le logement B.

Messages de précaution et d'opération

Les messages de précaution et d'opération suivants peuvent apparaître au centre de l'écran. Suivez les instructions fournies pour résoudre le problème.

Message du viseur	Cause et solution
Backup Battery End Please Change	La capacité restante de la batterie de secours est insuffisante. Connectez l'appareil à une source d'alimentation électrique pendant au moins 24 heures pour charger la batterie de secours.

Message du viseur	Cause et solution
Unknown Media(A)[1)] Please Change	Une carte mémoire qui a été divisée en plusieurs parts ou une carte mémoire contenant plus de plans que ceux permis pour la manipulation de l'appareil a été insérée. La carte ne peut pas être utilisée dans l'appareil et doit être remplacée.
Cannot Use Media(A)[1)] Unsupported File System	Une carte utilisant un système de fichiers différent ou une carte non formatée a été insérée. La carte ne peut pas être utilisée dans l'appareil et doit être remplacée ou formatée à l'aide de l'appareil.
Media Error Media(A) Needs to be Restored[1)]	Une erreur s'est produite avec la carte mémoire et la carte doit être restaurée. Restaurez la carte mémoire.
Media Error Cannot Record to Media(A)[1)]	La carte mémoire peut être endommagée et ne peut plus être utilisée pour l'enregistrement. La lecture est possible, il est donc recommandé d'effectuer une copie et de remplacer la carte mémoire.
Media Error Cannot Use Media(A)[1)]	La carte mémoire peut être endommagée et ne peut plus être utilisée pour l'enregistrement ou la lecture. La carte ne peut pas être utilisée dans l'appareil et doit être remplacée.
Media(A) Error[1)] Recording Halted Playback Halted	L'enregistrement et la lecture se sont arrêtés parce qu'une erreur s'est produite pendant l'utilisation de la carte mémoire. Si le problème persiste, remplacez la carte mémoire.
Media Reached Rewriting Limit Change Media(A)[1)]	La carte mémoire a atteint la fin de sa durée de vie. Effectuez une copie de sauvegarde et remplacez la carte immédiatement. Si vous continuez à utiliser la carte, la carte risque de ne plus pouvoir enregistrer ou lire. Pour plus de détails, reportez-vous au mode d'emploi de la carte mémoire.
The specified address is invalid.	L'adresse spécifiée est invalide. Vérifiez que le réglage est correct.
Cannot Use Specified Port Number	Le numéro de port spécifié est invalide. Vérifiez que le réglage est correct.
Lens I/F Error(xx:xx)	Une erreur d'objectif a été détectée dans la communication I/F de l'objectif lors de la fixation d'un objectif à monture E. Vérifiez l'état du raccordement à l'objectif à monture E. Si le problème persiste, contactez votre technicien Sony en vous munissant du code d'erreur (cinq caractères entre parenthèses).
Cannot add auto upload job of Proxy file because maximum number of upload jobs was reached.	Le nombre maximum de tâches de transfert a été atteint. Effacez toute tâche non désirée. Il est possible que le réglage de destination de téléchargement automatique pour les fichiers proxy soit également incorrect. Vérifiez que le réglage est correct.
Fan Stopped	Le ventilateur a arrêté de fonctionner. Vérifiez l'absence de poussière ou de corps étrangers. Si l'erreur persiste après avoir nettoyé la poussière ou dégagé les corps étrangers, contactez votre technicien Sony.

1) « (B) » s'affiche pour la carte située dans le logement B.

Informations sur les erreurs de diffusion en continu RTMP

Les informations d'erreur suivantes peuvent s'afficher sur l'appareil. Effectuez les opérations suivantes si nécessaire.

Code d'erreur		Description	Solution
RTMP	RTMPS		
1002 1004	2002 2004	Impossible de se connecter au serveur RTMP.	Vérifiez que le réglage URL du serveur est correct. Vérifiez le raccordement au réseau.
1003	2003	Impossible de résoudre le nom de domaine.	Vérifiez que le réglage URL du serveur est correct. Vérifiez la connexion au serveur DNS.
–	2005 2008	Erreur CRL	Vérifiez que le réglage URL du serveur est correct. Vérifiez que la destination de la connexion est un site de confiance.
	2006	Erreur de certificat CA	Vérifiez que le réglage de l'horloge est correct. Vérifiez que le certificat CA est correct.
–	2007	Aucun certificat CA n'est installé. Erreur d'authentification du certificat du serveur.	Installez un certificat CA. Vérifiez que la destination de la connexion est un site de confiance.
4002		La session RTMP a été déconnectée.	L'appareil peut avoir été déconnecté côté serveur RTMP. Vérifiez que les réglages correspondent au paramètre du codec recommandé pour le service.
4003		La qualité de la connexion au réseau est faible.	Vérifiez le raccordement au réseau.
Autre		Autres erreurs.	

Informations sur les erreurs de diffusion en continu SRT

Les informations d'erreur suivantes peuvent s'afficher sur l'appareil. Effectuez les opérations suivantes si nécessaire.

Code d'erreur	Description	Solution
SRT-Caller		
1001	Erreur inattendue	L'appareil peut ne pas fonctionner normalement. Mettez l'appareil sous tension de façon cyclique.
1002	Communication déconnectée en raison d'un changement de réglages	La communication a été déconnectée parce que les réglages ont été changés. Rétablissez la connexion.
5001	Erreur inattendue	L'appareil peut ne pas fonctionner normalement. Mettez l'appareil sous tension de façon cyclique.
5005	Échec de la connexion	Vérifiez que le réglage de destination de la connexion est correct.
5006	Erreur de cryptage	Vérifiez que le réglage de cryptage est correct.
5007	Erreur inattendue	L'appareil peut ne pas fonctionner normalement. Mettez l'appareil sous tension de façon cyclique.
5008	Erreur inattendue	
5009	Défaut de transmission	L'appareil a été déconnecté pendant la communication. Vérifiez le raccordement au réseau.

5-041-957-24(1) Copyright 2022 Sony Corporation

Liste des éléments de menu

Les tableaux suivants détaillent les éléments de menu de l'appareil.

Légende

- « Menu de la caméra » et « menu Web »
  ● : disponible
  ▲ : certains éléments sont disponibles
  – : non disponible

- « All File » et « Scene File »
  Oui : élément enregistré dans un fichier ALL ou un fichier de scène
  Non : élément non enregistré

- « All Reset (except for Network Settings) »
  Lorsque [Reset]> [Reset] > [All Reset (except for Network Settings)] dans le menu Web est exécuté :
  Oui : élément initialisé (sauf pour les réglages réseaux)
  Non : non concerné

- « Network Reset »
  Lorsque [Reset]> [Reset] > [Network Reset] dans le menu Web est exécuté :
  Oui : élément initialisé (réglages réseaux)
  Non : non concerné

- « Factory Default »
  Oui : élément réinitialisé aux valeurs par défaut
  Non : non concerné

Shooting

Élément (niveau 2)	Menu de la caméra	Menu Web	All File	Scene File	All Reset (except for Network Settings)	Network Reset	Factory Default
ISO/Gain/EI	●	–	Oui	Oui	Oui	Oui	Oui
ND Filter	●	–	Oui	Oui*1	Oui	Non	Oui
Shutter	●	–	Oui	Oui	Oui	Non	Oui
Iris	●	–	Oui	Oui	Oui	Non	Oui
Auto Exposure	●	–	Oui	Oui*2	Oui	Non	Oui
White	●	–	Oui	Non	Oui	Non	Oui
White Setting	●	–	Oui	Non	Oui	Non	Oui
Offset White	●	–	Oui	Non	Oui	Non	Oui
Focus	●	▲	Oui	Non	Oui	Non	Oui
S&Q Motion	●	–	Oui	Non	Oui	Non	Oui
LUT On/Off	●	–	Oui	Non	Oui	Non	Oui
Noise Suppression	●	–	Oui	Oui	Oui	Non	Oui
Flicker Reduce	●	–	Oui	Non	Oui	Non	Oui

Élément (niveau 2)	Menu de la caméra	Menu Web	All File	Scene File	All Reset (except for Network Settings)	Network Reset	Factory Default
SteadyShot	●	–	Oui	Non	Oui	Non	Oui

*1 [Mode] non concerné
*2 [Clip High light], [Detect Window], [Average Peak Level Ratio], [Custom Width], [Custom H Position], [Custom V Position] non concerné

Project

Élément (niveau 2)	Menu de la caméra	Menu Web	All File	Scene File	All Reset (except for Network Settings)	Network Reset	Factory Default
Base Setting	●	●	Oui	Non	Oui	Non	Oui
Rec Format	●	●	Oui	Non	Oui*1	Non	Oui
Cine EI/Flex.ISO Set	●	–	Oui	Non	Oui	Non	Oui
Simul Rec	●	●	Oui	Non	Oui	Non	Oui
Proxy Rec	●	▲	Oui	Non	Oui	Non	Oui
Interval Rec	●	●	Oui*2	Non	Oui	Non	Oui
Picture Cache Rec	●	●	Oui	Non	Oui	Non	Oui
SDI/HDMI Rec Control	●	–	Oui	Non	Oui	Non	Oui
Assignable Button	●	–	Oui	Non	Oui	Non	Oui
All File	–	●	Non	Non	Non	Non	Non

*1 [Frequency] non concerné
*2 [Setting] non concerné

Paint/Look

Élément (niveau 2)	Menu de la caméra	Menu Web	All File	Scene File	All Reset (except for Network Settings)	Network Reset	Factory Default
Scene File	●	–	Non	Non	Non	Non	Non
Base Look	●	▲	Oui*1	Non	Oui*1	Non	Oui*1
Reset Paint Settings	●	–	Non	Non	Non	Non	Non
Black	●	–	Oui	Oui	Oui	Non	Oui
Knee	●	–	Oui	Oui	Oui	Non	Oui
Detail	●	–	Oui	Non	Oui	Non	Oui
Matrix	●	–	Oui	Oui	Oui	Non	Oui
Multi Matrix	●	–	Oui*2	Oui*2	Oui	Non	Oui

*1 Données LUT importées en tant qu'apparence de base non concernées
*2 [Axis] non concerné

Pan-Tilt

Élément (niveau 2)	Menu de la caméra	Menu Web	All File	Scene File	All Reset (except for Network Settings)	Network Reset	Factory Default
P/T Speed	–	●	Non	Non	Oui	Non	Oui
P/T Acceleration	●	●	Non	Non	Oui	Non	Oui
P/T Range Limit	–	●	Non	Non	Oui	Non	Oui
P/T Direction	–	●	Non	Non	Oui	Non	Oui
P/T Preset	–	●	Non	Non	Oui	Non	Oui

TC/Media

Élément (niveau 2)	Menu de la caméra	Menu Web	All File	Scene File	All Reset (except for Network Settings)	Network Reset	Factory Default
Timecode	●	–	Oui*1	Non	Oui	Non	Oui
TC Display	●	–	Oui	Non	Oui	Non	Oui
Users Bit	●	–	Oui*1	Non	Oui	Non	Oui
HDMI TC Out	●	–	Oui	Non	Oui	Non	Oui
Clip Name Format	●	–	*2	Non	Oui	Non	Oui
Update Media	●	–	Non	Non	Non	Non	Non
Format Media	●	–	Non	Non	Non	Non	Non
Media Life	●	–	Non	Non	Non	Non	Non

*1 [Setting] non concerné
*2 [Auto Naming] concerné, [Camera ID] non concerné

Monitoring

Élément (niveau 2)	Menu de la caméra	Menu Web	All File	Scene File	All Reset (except for Network Settings)	Network Reset	Factory Default
Output Format	●	●	Oui	Non	Oui	Non	Oui
Output Display	–	●	Oui	Non	Oui	Non	Oui
Display On/Off	●	–	Oui	Non	Oui	Non	Oui
Video Signal Monitor	●	–	Oui	Non	Oui	Non	Oui
Marker	●	–	Oui	Non	Oui	Non	Oui

Audio

Élément (niveau 2)	Menu de la caméra	Menu Web	All File	Scene File	All Reset (except for Network Settings)	Network Reset	Factory Default
Audio Input	●	▲	Oui	Non	Oui	Non	Oui
Audio Output	●	▲	Oui	Non	Oui	Non	Oui

Thumbnail

Élément (niveau 2)	Menu de la caméra	Menu Web	All File	Scene File	All Reset (except for Network Settings)	Network Reset	Factory Default
Display Clip Properties	●	–	Non	Non	Non	Non	Non
Set Clip Flag	●	–	Non	Non	Non	Non	Non
Lock/Unlock Clip	●	–	Non	Non	Non	Non	Non
Delete Clip	●	–	Non	Non	Non	Non	Non
Transfer Clip	●	–	Non	Non	Non	Non	Non
Transfer Clip (Proxy)	●	–	Non	Non	Non	Non	Non
Filter Clips	●	–	Non	Non	Non	Non	Non
Customize View	●	–	Oui	Non	Oui	Non	Oui

Technical

Élément (niveau 2)	Menu de la caméra	Menu Web	All File	Scene File	All Reset (except for Network Settings)	Network Reset	Factory Default
Color Bars	●	–	*1	Non	*1	Non	Oui
Genlock	●	–	Non	Non	Non	Non	Non
Tracking Data Output	–	●	Oui	Non	Oui	Non	Oui
Tracking Data	–	●	Oui	Non	Oui	Non	Oui
Tally	●	●	Oui	Non	Oui	Non	Oui
Rec Review	●	–	Oui	Non	Oui	Non	Oui
Zoom	●	–	Oui	Non	Oui	Non	Oui
IR Remote	–	●	Non	Non	Oui	Non	Oui
RCP/MSU	–	●	Oui	Non	Oui	Non	Oui
Lens Controller	–	●	Non	Non	Oui*2	Non*2	Oui*2
Lens	●	–	Oui	Non	Oui	Non	Oui
APR	●	–	Non	Non	Non	Non	Non

*1 [Type] concerné, [Setting] non concerné
*2 [Setting] uniquement concerné

Network

Élément (niveau 2)	Menu de la caméra	Menu Web	All File	Scene File	All Reset (except for Network Settings)	Network Reset	Factory Default
Camera Name	–	●	Non	Non	Non	Non	Oui
User	–	●	Non	Non	Non	Oui	Oui
Wired LAN*1	▲	●	Non	Non	Non	Oui	Oui

Élément (niveau 2)	Menu de la caméra	Menu Web	All File	Scene File	All Reset (except for Network Settings)	Network Reset	Factory Default
File Transfer	●	▲	Non	Non	Oui	Oui	Oui
FTP Server 1	–	●	Non	Non	Oui	Non	Oui
FTP Server 2	–	●	Non	Non	Oui	Non	Oui
FTP Server 3	–	●	Non	Non	Oui	Non	Oui
SSL	–	●	Non	Non	Non	Oui	Oui
SSH	–	●	Non	Non	Non	Oui	Oui
Referer Check	–	●	Non	Non	Non	Oui	Oui
Brute Force Attack Protection	–	●	Non	Non	Non	Oui	Oui

*1 Non configurable à l'aide du menu de la caméra (affichage uniquement)

Stream

Élément (niveau 2)	Menu de la caméra	Menu Web	All File	Scene File	All Reset (except for Network Settings)	Network Reset	Factory Default
Stream Setting	–	●	Non	Non	Oui*1	Non	Oui*1
Video Stream	–	●	Oui	Non	Oui	Non	Oui
Audio Stream	–	●	Oui	Non	Oui	Non	Oui

*1 [NDI|HX] > [License] non applicable

Maintenance

Élément (niveau 2)	Menu de la caméra	Menu Web	All File	Scene File	All Reset (except for Network Settings)	Network Reset	Factory Default
Language	●	●	Non	Non	Oui	Non	Oui
Accessibility	–	●	Oui	Non	Non	Non	Oui
Clock Set	●	●	Non	Non	Oui*2	Non	Oui
Reset	–	●	Non	Non	Non	Non	Non
Hours Meter	●	–	Non	Non	Non	Non	Non
Information	–	●	Non	Non	Non	Non	Non
System Log	–	●	Non	Non	Non	Non	Oui
HTTP Access Log	–	●	Non	Non	Non	Non	Oui
Service	–	●	Non	Non	Non	Non	Non
Software	–	●	Non	Non	Non	Non	Non

*1 Informations relatives à la date et à l'heure non concernées
*2 [Time Zone], la date et l'heure ne sont pas concernées

Écran des réglages PTZ AFR

Écran des réglages	Fonction cible	All File	Scene File	All Reset (except for Network Settings)	Network Reset	Factory Default
Initial Setup	Toutes	Non	Non	Non	Non	Non
Framing	Toutes	Non	Non	Oui	Non	Oui
Tracking Operation	Toutes	Oui	Non	Oui	Non	Oui
Start Position	Réglage de la position de départ	Non	Non	Oui	Non	Oui
Detection Settings	Toutes	Oui	Non	Oui	Non	Oui
Others	Toutes	Oui	Non	Oui	Non	Oui

5-041-957-24(1) Copyright 2022 Sony Corporation

Éléments enregistrés avec une position prédéfinie

« Oui » indique un réglage qui est enregistré pour la position prédéfinie, et « Non » indique un réglage qui n'est pas enregistré.

Éléments de panoramique/inclinaison

Emplacement d'affichage	Élément	Cible enregistrée
Panneau de commande du cadrage de l'écran d'opération en direct	Position de panoramique/inclinaison	Oui
	[Pan-Tilt Speed]	Non
[Pan-Tilt] dans le menu Web	[P/T Speed]	Non
	[P/T Acceleration]	Non
	[P/T Range Limit]	Non
	[P/T Direction]	Non
	[P/T Preset] > [Pan-Tilt]	Non
	[P/T Preset] > [Default] > [Pan-Tilt Speed Unit]	Oui[1)]
	[P/T Preset] > [Default] > [Pan-Tilt Speed for Separate]	Oui[1)]
	[P/T Preset] > [Default] > [Pan-Tilt Time for Separate]	Oui[1)]

1) Les valeurs des réglages lors de la sauvegarde d'une position prédéfinie sont sauvegardées comme valeurs de cette position prédéfinie. Une fois les valeurs sauvegardées, elles peuvent être modifiées pour chaque position prédéfinie. Pour plus de détails, consultez « Modification de la vitesse de transition (panoramique-inclinaison/zoom/mise au point) lors de la restauration d'une position prédéfinie ».

Éléments du zoom

Emplacement d'affichage	Élément	Cible enregistrée
Panneau de commande du cadrage de l'écran d'opération en direct	Position du zoom (distance de mise au point)	Oui
	[Zoom Speed]	Non
[Pan-Tilt] > [P/T Preset] > [Default] dans le menu Web	[Zoom Sync]	Oui[1)]
	[Zoom Speed]	Oui[1)]
[Technical] > [Zoom] dans le menu de la caméra	[Zoom Type]	Non

1) Les valeurs des réglages lors de la sauvegarde d'une position prédéfinie sont sauvegardées comme valeurs de cette position prédéfinie. Une fois les valeurs sauvegardées, elles peuvent être modifiées pour chaque position prédéfinie. Pour plus de détails, consultez « Modification de la vitesse de transition (panoramique-inclinaison/zoom/mise au point) lors de la restauration d'une position prédéfinie ».

Éléments de la mise au point

Emplacement d'affichage	Élément	Cible enregistrée
Panneau d'image de la caméra de l'écran d'opération en direct	Cible de suivi spécifiée pour l'AF de suivi en temps réel	Non
	Coordonnées spécifiées pour la mise au point sur un point	Non
Onglet (Focus) de l'écran d'opération en direct	Commutateur [Touch Focus]	Non
	Commutateur [Auto Focus]	Oui
	État de la touche [Focus Hold]	Non
	État de la touche [Push AF/MF]	Non
	[Face/Eye Detection AF]	Oui
	[AF Subj. Shift Sens.]	Oui
	[AF Transition Speed]	Oui
	Position de mise au point	Oui[1)]
[Shooting] > [Focus] dans le menu Web	[Push AF Mode] (y compris les réglages utilisant des touches personnalisables)	Non
	[Touch Function in MF]	Non
	[AF Assist Control]	Non
[Pan-Tilt] > [P/T Preset] > [Default] dans le menu Web	[Focus Recall]	Oui[2)]
	[MF Speed]	Oui[2)]
[Shooting] > [Focus] dans le menu de la caméra	Position et taille de la zone de mise au point réglées à l'aide de [Focus Area]	Oui
	Position de la zone de mise au point réglée à l'aide de [Focus Area (AF-S)]	Oui

1) Pas restaurée lorsque le commutateur [Auto Focus] est réglé sur la position On. Restaurée lors d'un réglage sur Off.
2) Les valeurs des réglages lors de la sauvegarde d'une position prédéfinie sont sauvegardées comme valeurs de cette position prédéfinie. Une fois les valeurs sauvegardées, elles peuvent être modifiées pour chaque position prédéfinie. Pour plus de détails, consultez « Modification de la vitesse de transition (panoramique-inclinaison/zoom/mise au point) lors de la restauration d'une position prédéfinie ».

Rubrique associée

- Modification de la vitesse de transition (panoramique-inclinaison/zoom/mise au point) lors de la restauration d'une position prédéfinie

5-041-957-24(1) Copyright 2022 Sony Corporation

Interchangeable Lens Digital Camera
ILME-FR7 / ILME-FR7K

Diagrammes bloc

Audio Input

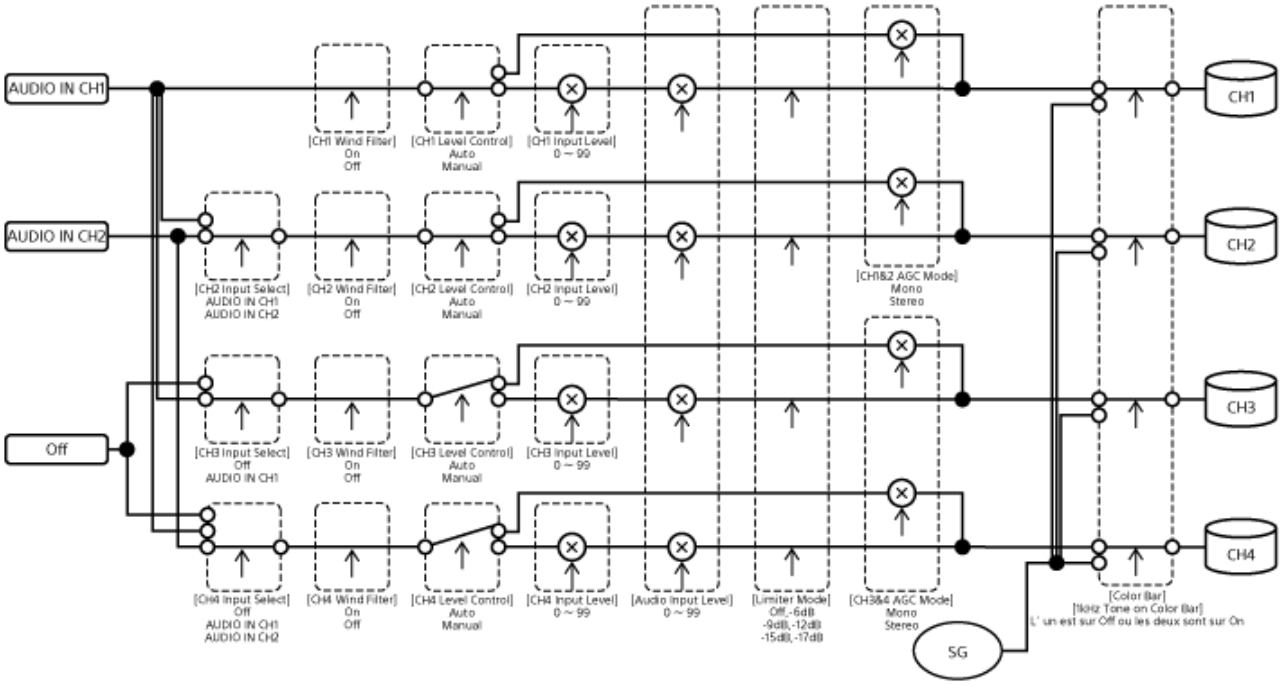

Audio Output

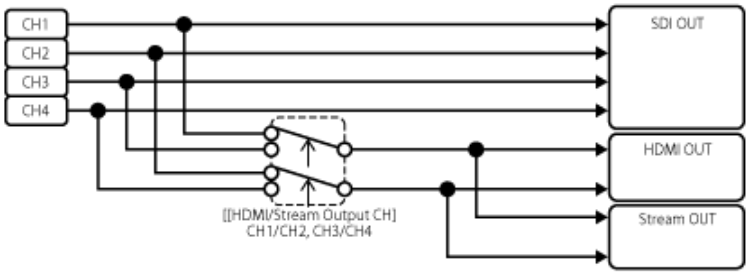

5-041-957-24(1) Copyright 2022 Sony Corporation

Interchangeable Lens Digital Camera
ILME-FR7 / ILME-FR7K

Mise à jour du logiciel de l'objectif à monture E

Vous pouvez mettre à jour le logiciel d'un objectif à monture E en utilisant l'appareil.
Consultez le site Web pour connaître les objectifs qui peuvent être mis à jour, ainsi que le logiciel correspondant.
Le logiciel est mis à jour en utilisant le menu Web.

1. **Fixez un objectif à monture E sur l'appareil.**

2. **Vérifiez [Maintenance] > [Information] > [Lens] > [Model Name] et [Version Number] dans le menu Web.**

   Le numéro de version du logiciel de l'objectif à monture E est affiché sur le côté.
   Vérifiez le numéro de la version du logiciel et ensuite mettez à jour le logiciel si nécessaire.

3. **Téléchargez le fichier de mise à jour du logiciel de l'objectif pour Windows (extension .exe) sur le dispositif exécutant l'application Web.**

4. **Dans [Maintenance] > [Information] > [Lens] > [Version Up], appuyez sur la touche [Choose File] et sélectionnez le fichier de mise à jour téléchargé.**

5. **Suivez les instructions qui s'affichent à l'écran.**

Note

- N'effectuez pas les opérations suivantes tant que la mise à jour n'est pas terminée.
  - Déconnexion du réseau
  - Retrait d'un objectif
  - Mise hors tension
- Si un message indiquant que la mise à jour a échoué s'affiche, vérifiez la description affichée et réessayez de mettre à jour.

5-041-957-24(1) Copyright 2022 Sony Corporation

Fixation du cache du bouton de déblocage de l'objectif

Vous pouvez éviter un retrait involontaire de l'objectif en fixant le cache du bouton de déblocage de l'objectif fourni avec le support de plafond (option) CIB-PCM1 au bouton de déblocage de l'objectif.

1. **Fixez un objectif.**

   Pour plus de détails sur la fixation d'un objectif, consultez « Fixation d'un objectif ».

2. **Faites glisser le levier de verrouillage de panoramique/inclinaison en position LOCK pour verrouiller le panoramique/inclinaison de la tête de caméra.**

3. **Déplacez le bloc de caméra sur une position permettant de fixer le cache d'éjection d'objectif.**

4. **Fixez le cache d'éjection d'objectif de façon à ce qu'il recouvre le bouton de déblocage de l'objectif.**

5. **Sécurisez le cache d'éjection d'objectif à l'aide de la vis de retenue du cache d'éjection d'objectif.**

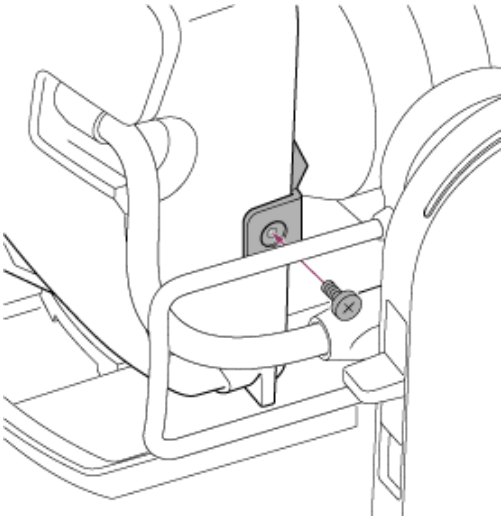

Note

- Ceci n'empêche pas l'objectif d'être complètement retiré.

Rubrique associée

- Fixation d'un objectif

5-041-957-24(1) Copyright 2022 Sony Corporation

Licences

Licence MPEG-4 AVC Patent Portfolio

CE PRODUIT EST SOUS LICENCE AVC PATENT PORTFOLIO POUR L'UTILISATION PERSONNELLE DU CONSOMMATEUR OU TOUT AUTRE UTILISATION N'IMPLIQUANT PAS DE REMUNERATION
(i) ENCODAGE VIDEO EN CONFORMITÉ AVEC LE STANDARD AVC (« AVC VIDEO ») ET/OU
(ii) DÉCODAGE AVC VIDEO ENCODÉ PAR UN CONSOMMATEUR ENGAGÉ DANS UNE ACTIVITÉ PERSONNELLE ET/OU OBTENU D'UN FOURNISSEUR VIDEO AYANT LA LICENCE DE DISTRIBUTION AVC VIDEO.
AUCUNE LICENCE N'EST ATTRIBUEE OU NE DOIT ETRE DESTINEE POUR TOUT AUTRE USAGE. DES INFORMATIONS SUPPLEMENTAIRES PEUVENT ETRE OBTENUES DE MPEG LA, L.L.C. VOIR HTTP://WWW.MPEGLA.COM

Obtention d'un logiciel sous licence GPL/LGPL

Ce produit utilise le logiciel auquel s'applique la licence GPL/LGPL. Ceci vous informe que vous disposez d'un droit d'accès, de modification et de redistribution du code source de ces logiciels dans les conditions de la GPL/LGPL.
Le code source est disponible sur Internet. Reportez-vous à l'adresse URL suivante et suivez les instructions de téléchargement.
https://oss.sony.net/Products/Linux/
Nous préférerions que vous ne nous contactiez pas au sujet du contenu du code source.

Code source µT-Kernel

Ce produit utilise le code source µT-Kernel sous licence T-Licence 2.1 attribuée par TRON Forum (www.tron.org).

CONTRAT DE LICENCE D'UTILISATEUR FINAL

En commençant à utiliser ce produit, vous acceptez les conditions d'utilisation du contrat de licence du logiciel.
Le contrat de licence du logiciel entre le client et Sony est disponible sur notre site Web (https://rd1.sony.net/help/di/el23/h_zz/).

5-041-957-24(1) Copyright 2022 Sony Corporation

Interchangeable Lens Digital Camera
ILME-FR7 / ILME-FR7K

Caractéristiques techniques

Généralités

Poids

- Environ 4,6 kg (10 lb 2,3 oz) (boîtier uniquement)
- Environ 6,0 kg (13 lb 3,6 oz) (y compris l'objectif SELP28135G)

Dimensions

Consultez « Dimensions externes ».

Besoins en alimentation

- 19,5 V CC
- PoE++ (conforme à la norme IEEE802.3bt, Type 4, Classe 8)

Consommation électrique

- 19,5 V CC : 80,0 W (max.)
- PoE++ : 71,3 W (max.)

Température de fonctionnement

- 0 °C à 40 °C (32 °F à 104 °F)

Température de stockage

- −20 °C à +60 °C (−4 °F à +140 °F)

Format d'enregistrement (vidéo)

- XAVC Intra
  Mode XAVC-I 4K/QFHD : VBR, débit binaire 600 Mbps (max.), MPEG-4 AVC/H.264
  Mode XAVC-I HD : CBG, 223 Mbps (max.), MPEG-4 AVC/H.264

- XAVC Long
  Mode XAVC-L QFHD : VBR, débit binaire 150 Mbps (max.), MPEG-4 H.264/AVC
  Mode XAVC-L HD 50 : VBR, 50 Mbps (max.), MPEG-4 H.264/AVC
  Mode XAVC-L HD 35 : VBR, 35 Mbps (max.), MPEG-4 H.264/AVC

Format d'enregistrement (audio)

- LPCM 24 bits, 48 kHz, 4 canaux

Fréquence d'enregistrement élevée

- XAVC Intra
  Mode XAVC-I 4K : 4096×2160/59.94P, 50P, 29.97P, 25P, 24P, 23.98P
  Mode XAVC-I QFHD : 3840×2160/59.94P, 50P, 29.97P, 25P, 23.98P
  Mode XAVC-I HD : 1920×1080/59.94P, 50P, 29.97P, 25P, 23.98P

- XAVC Long
  Mode XAVC-L QFHD : 3840×2160/59.94P, 50P, 29.97P, 25P, 23.98P
  Mode XAVC-L HD 50 : 1920×1080/59.94P, 50P, 29.97P, 25P, 23.98P
  Mode XAVC-L HD 35 : 1920×1080/59.94P, 50P, 29.97P, 25P, 23.98P

Durées d'enregistrement/de lecture

- XAVC Intra
  Mode XAVC-I QFHD : 59.94P, environ 30 minutes (avec CEA-G160T)
  Mode XAVC-I HD : 59.94P, environ 78 minutes (avec CEA-G160T)

- XAVC Long
  Mode XAVC-L QFHD : 59.94P, environ 115 minutes (avec CEA-G160T)
  Mode XAVC-L HD 50 : 59.94P, environ 155 minutes (avec CEA-G80T)
  Mode XAVC-L HD 35 : 59.94P, environ 210 minutes (avec CEA-G80T)

Note

- La durée d'enregistrement/lecture peut varier en fonction des conditions d'utilisation et des caractéristiques de mémoire. Les durées d'enregistrement et de lecture concernent un enregistrement continu en tant que plan unique. Les durées réelles peuvent être plus courtes selon le nombre de plans enregistrés.

Section d'entraînement panoramique/inclinaison

- Vitesse de panoramique minimale : 0,02 deg./s
- Vitesse d'inclinaison minimale : 0,02 deg./s
- Vitesse de panoramique maximale : 60 deg./s
- Vitesse d'inclinaison maximale : 60 deg./s
- Plage de panoramique : −170 deg. à +170 deg.
- Plage de d'inclinaison : −30 deg. à +195 deg.
- Critère d'évaluation du bruit : NC35 ou moins
- Positions prédéfinies : 100

Section de caméra

Imageur

- Plein format 35mm (35,6 × 23,8 mm), capteur Exmor R CMOS

Nombre de pixels

- Environ 12,9 mégapixels (nombre total de pixels)
- Environ 10,3 mégapixels (nombre de pixels effectifs)

Mise au point automatique

- Méthode de détection : détection de phase/détection de contraste

Filtres ND internes

- CLEAR : OFF
- 1 : 1/4ND
- 2 : 1/16ND
- 3 : 1/64ND
- ND variable linéairement : 1/4ND à 1/128ND

Sensibilité ISO

- ISO 800/12800 (mode Cine EI, source lumineuse D55)

Monture d'objectif

- Monture E

Latitude

- 15+ arrêt

Vitesse d'obturateur

- 64F à 1/8000 sec (23.98P)

Angle d'obturateur

- 5,6° à 360°, 2 à 64 images

Ralenti et accéléré

- XAVC QFHD : 1 fps à 120 fps
- XAVC HD : 1 fps à 240 fps
- XAVC 4K : 1 fps à 60 fps
- XAVC HD (S35) : 1 fps à 120 fps

Equilibre des blancs

- 2000 K à 15000 K

Gain

- −3 dB à +30 dB (incréments de 1 dB)

Apparence de base

- S-Cinetone, Standard, Still, ITU709, 709tone, s709, 709(800%), S-Log3, HLG Live, HLG Natural

Section audio

Fréquence d’échantillonnage

- 48 kHz

Quantification

- 24 bits

Réponse de fréquence

- Mode MIC entrée XLR : 20 Hz à 20 kHz (±3 dB ou moins)
- Mode LINE entrée XLR : 20 Hz à 20 kHz (±3 dB ou moins)

Plage dynamique

- Mode MIC entrée XLR : 80 dB (typique)
- Mode LINE entrée XLR : 90 dB (typique)

Distorsion

- Mode MIC entrée XLR : 0,08% ou moins (niveau d’entrée −40 dBu)
- Mode LINE entrée XLR : 0,08% ou moins (niveau d’entrée +14 dBu)

Section d’entrée/sortie

Entrées

DC IN

- Conforme à la norme EIAJ, 19,5 V CC

AUDIO IN

- Type XLR, 5 broches, femelle
  Commutable LINE / MIC / MIC+48V
  MIC : référence −30 dBu à −80 dBu

GENLOCK IN

- Connecteur BNC, 1,0 Vp-p, 75 Ω

TC IN

- Connecteur BNC

Sorties

SDI OUT

- Connecteur BNC, 12G-SDI, 6G-SDI, 3G-SDI (Level A/B), HD-SDI

HDMI

- Connecteur type A

Connecteur de sortie OPTICAL

- Conforme à SFP+

* L’appareil ne prend pas en charge l’entrée de signal optique.

Entrée/sortie

Connecteur LAN

- RJ-45, 1000BASE-T

Connecteur OPTION

- Connecteur d’entrée/de sortie de signalisation RJ-45

Section du logement de support

- Logement de carte CFexpress Type A / SD (2)

Éléments fournis

- Adaptateur CA (1)
- Cordon d’alimentation (1)
- Télécommande infrarouge (1)
- Cache de boîtier (1) (fixé à l’appareil)
- Plaque de retenue du câble HDMI (1)
- Avant d’utiliser cet appareil (1)
- Livret de garantie (1)

Dimensions externes

Les dimensions sont des valeurs approximatives.
Unité : mm (po.)

Boîtier de la caméra

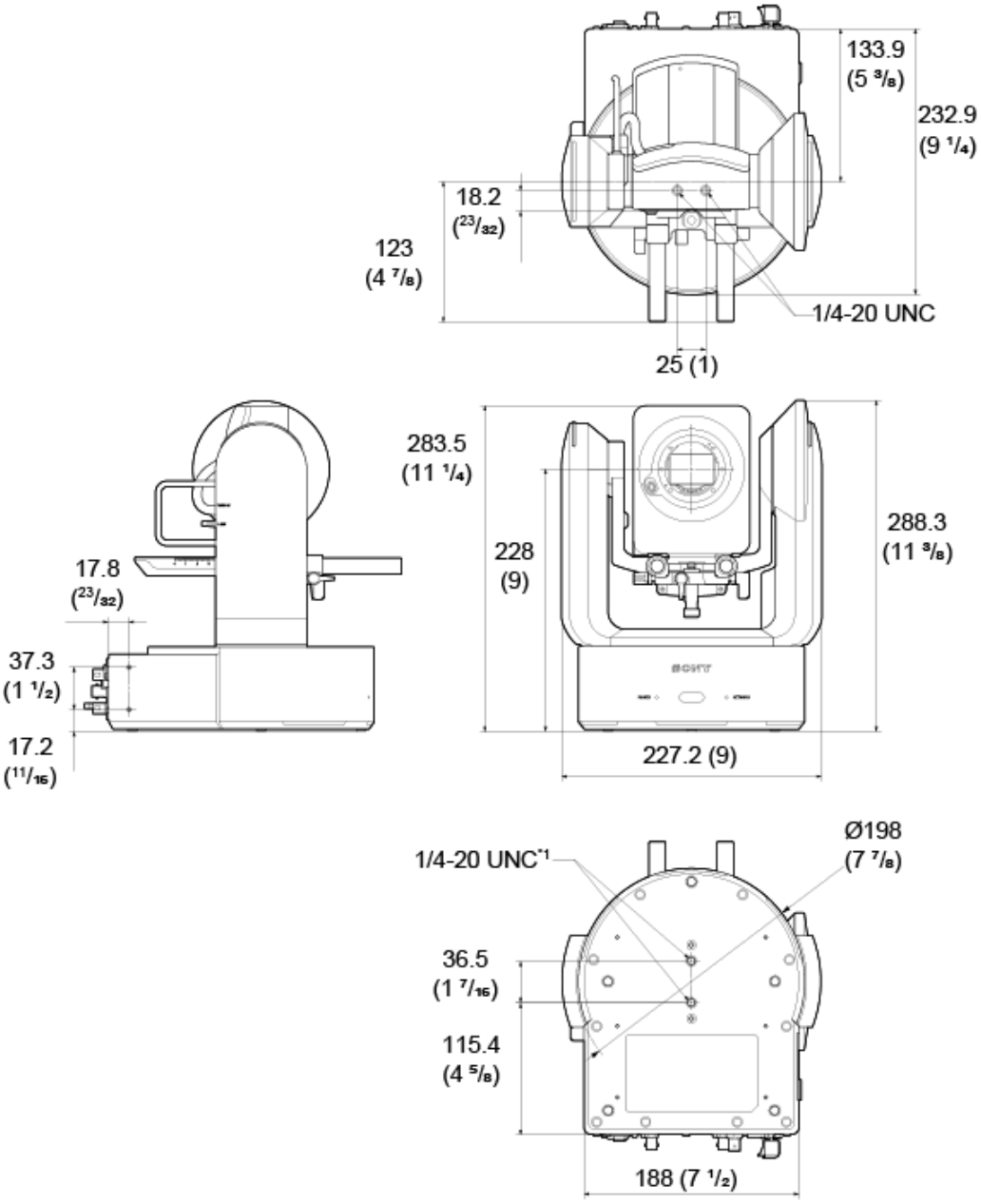

*1 Vis de trépied

Support de plafond

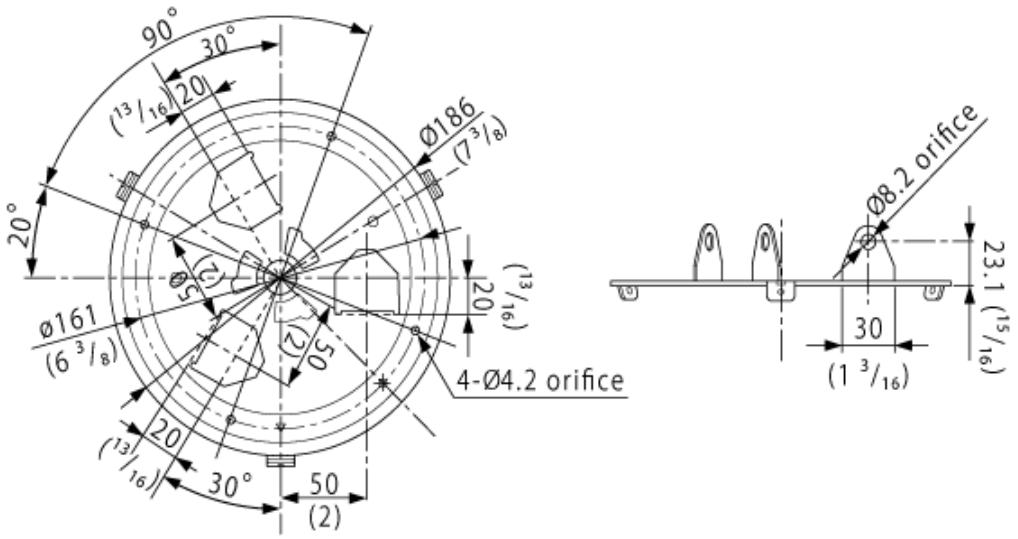

La conception et les caractéristiques techniques sont sujettes à modification sans préavis.

5-041-957-24(1) Copyright 2022 Sony Corporation

Marques commerciales

- α est une marque commerciale de Sony Group Corporation.
- XAVC et XAVC sont des marques déposées de Sony Group Corporation.
- Les termes HDMI et High-Definition Multimedia Interface ainsi que le logo HDMI sont des marques commerciales ou des marques déposées de HDMI Licensing Administrator, Inc. aux États-Unis et dans d'autres pays.
- Microsoft et Windows sont des marques déposées ou des marques enregistrées de Microsoft Corporation aux États-Unis et/ou dans d'autres pays.
- Mac et macOS sont des marques déposées d'Apple Inc. aux États-Unis et dans d'autres pays.
- Le logo « Catalyst Browse » est une marque commerciale ou une marque déposée de Sony Group Corporation.
- IOS est une marque commerciale ou une marque déposée de Cisco aux États-Unis et dans d'autres pays et est utilisé sous licence.
- iPadOS, Safari et iPad sont des marques commerciales d'Apple Inc., déposées aux États-Unis et dans d'autres pays et régions.
- Android et Google Chrome sont des marques commerciales ou des marques déposées de Google LLC.
- Wi-Fi est une marque déposée de Wi-Fi Alliance.
- Le logo SDXC est une marque commerciale de SD-3C, LLC.
- CFexpress et le logo CFexpress Type A sont des marques commerciales de CompactFlash Association.
- NDI® est une technologie de connectivité vidéo et est une marque déposée de Vizrt NDI AB aux États-Unis et dans d'autres pays.
- JavaScript est une marque déposée ou une marque commerciale d'Oracle Corporation et/ou de ses filiales aux États-Unis et dans d'autres pays.
- Intel, le logo Intel et Intel Core sont des marques commerciales d'Intel Corporation ou de ses filiales.
- QR Code est une marque commerciale de Denso Wave Inc.
- DaVinci Resolve est une marque déposée de Blackmagic Design Pty. Ltd.
- Tous les autres noms d'entreprises ou de produits sont des marques commerciales ou des marques déposées de leurs détenteurs respectifs. Les éléments de marques commerciales ne sont pas indiqués par les symboles ™ ou ® dans ce document.

5-041-957-24(1) Copyright 2022 Sony Corporation