SONY

Digitalni fotoaparat s izmjenjivim objektivom ZV-E1

Kako upotrebljavati „Vodič za pomoć” [1]

Napomene o upotrebi fotoaparata

Mjere opreza [2]

Posuđivanje, prijenos ili odlaganje fotoaparata i/ili memorijske kartice drugima (Napomene o zaštiti osobnih podataka) [3]

Bilješke o paketu baterije i punjenju baterije [4]

Napomene o memorijskoj kartici [5]

Čišćenje slikovnog senzora (Sensor Cleaning) [6]

Čišćenje [7]

Provjera fotoaparata i isporučenih artikala [8]

Nazivi dijelova

Prednja strana [9]

Stražnja strana [10]

Gornja strana [11]

Strane [12]

Donji dio [13]

Osnovne ikone prikazane na monitoru [14]

Ikone dodirnih funkcija [15]

FE 28-60mm F4-5.6 [16]

Osnovne radnje

Zaslon osjetljiv na dodir [17]

Ikone dodirnih funkcija [18]

Kotačić za upravljanje [19]

Prekidač Still/Movie/S&Q [20]

Gumb MENU [21]

Glavni izbornik (popis postavki snimanja) [22]

Gumb Fn (Funkcije) [23]

Gumb C (prilagođeno) [24]

Gumb DISP (postavke zaslona) [25]

Gumb Delete [26]

Birač za upravljanje [27]

Zaslon tipkovnice [28]

In-Camera Guide [29]

Priprema fotoaparata / Osnovne radnje snimanja

Punjenje baterije

- Umetanje/uklanjanje paketa baterija [30]
- Punjenje baterija s USB-PD kompatibilnim uređajem [31]
- Upotreba punjača baterija u inozemstvu [32]

Priključivanje napajanja iz zidne utičnice [33]

Memorijske kartice koje se mogu upotrebljavati [34]

Umetanje/uklanjanje memorijske kartice [35]

Pričvršćivanje/uklanjanje objektiva [36]

Izvršavanje početnog postavljanja za fotoaparat [37]

Osnovne radnje snimanja

- Potvrda prije snimanja [38]
- Snimanje videozapisa (Intelligent Auto) [39]
- Snimanje fotografija (Intelligent Auto) [40]

Pronalazak funkcija iz izbornika MENU [41]

Upotreba funkcija za snimanje

Sadržaj ovog poglavlja [42]

Odabir režima snimanja

- Način snimanja (fotografija) / način snimanja (film) / način snimanja (ubrzano/usporeno / ubrzani protok vremena) [43]
- Shoot Mode: Intelligent Auto [44]
- Shoot Mode: Scene Selection [45]
- Adjusting images in the auto mode (My Image Style) [46]
- Shoot Mode: Program Auto [47]
- Shoot Mode: Aperture Priority [48]
- Shoot Mode: Shutter Priority [49]
- Shoot Mode: Manual Exposure [50]

Praktične funkcije za snimanje autoportreta i vlogova

- Product Showcase Set [51]
- Background Defocus [52]

- Defocus Level Set [53]
- Filmski Vlog Set. [54]
- Self-timer (videozapis) [55]
- Auto Framing Settings [56]
- Framing Stabilizer [57]

Fokusiranje

- Odabir metode fokusa (Focus Mode) [58]
- Odabir područja fokusa (Focus Area) [59]
- Praćenje objekta (funkcija Tracking) [60]
- Manual Focus [61]
- Izravni ručni fokus (DMF) [62]

Prepoznavanje subjekta

- Fokusiranje s pomoću funkcija prepoznavanja subjekta [63]
- Subject Recog in AF (fotografija/videozapis) [64]
- Recognition Target (fotografija/videozapis) [65]
- Recog Trgt Select Set (fotografija/videozapis) [66]
- Right/Left Eye Select (fotografija/videozapis) [67]
- Sbj Recog Frm Disp. (fotografija) [68]
- Sbj Recog Frm Disp. (videozapis) [69]
- Face Memory (fotografija/videozapis) [70]
- Regist. Face Priority (fotografija/film) [71]
- Odabir osobe za praćenje (Select Face to Track) [72]

Upotreba funkcija fokusiranja

- Focus Standard [73]
- Prilagođavanje postavki područja fokusiranja položaju fotoaparata

(vodoravan/okomit) (prekidač V/H AF Area) [74]

- Registracija trenutnog područja fokusa (AF Area Registration) [75]
- Brisanje registriranog područja fokusiranja (Del. Regist. AF Area) [76]
- Focus Area Limit (fotografija/videozapis) [77]
- Circ. of Focus Point (fotografija/film) [78]
- AF Frame Move Amt (fotografija/videozapis) [79]
- Focus Area Color (fotografija/videozapis) [80]
- AF Area Auto Clear [81]
- AF-C Area Display [82]
- Phase Detect. Area [83]
- AF Tracking Sensitivity [84]
- AF Transition Speed [85]
- AF Subj. Shift Sensitivity [86]
- AF Assist [87]
- AF/MF Selector [88]
- AF w/ Shutter [89]
- AF On [90]
- Focus Hold [91]
- Pre-AF [92]
- Priority Set in AF-S [93]
- Priority Set in AF-C [94]
- Aperture Drive in AF [95]
- AF in Focus Mag. [96]
- Auto Magnifier in MF [97]
- Focus Magnifier [98]
- Focus Magnif. Time (fotografija/videozapis) [99]
- Initial Focus Mag. (videozapis) [100]
- Initial Focus Mag. (fotografija) [101]
- Focus Map [102]

- Prikaz vršnih boja [103]

Prilagođavanje načina ekspozicije/mjerenja

- Exposure Comp. (fotografija/videozapis) [104]
- Prikaz histograma [105]
- Exposure step (fotografija/videozapis) [106]
- Exposure Std. Adjust (fotografija/videozapis) [107]
- D-Range Optimizer (fotografija/videozapis) [108]
- Metering Mode (fotografija/videozapis) [109]
- Face Priority in Multi Metering (fotografija/videozapis) [110]
- Spot Metering Point (fotografija/videozapis) [111]
- AE lock [112]
- AEL w/ Shutter [113]
- Auto Slow Shutter [114]
- Zebra Display [115]

Odabir ISO osjetljivosti

- ISO (fotografija/videozapis) [116]
- ISO Range Limit (fotografija/videozapis) [117]
- ISO AUTO Min. SS [118]

Ravnoteža bijele boje

- White Balance (fotografija/videozapis) [119]
- Snimanje standardne bijele boje za postavljanje ravnoteže bijele boje (prilagođena ravnoteža bijele boje) [120]
- Priority Set in AWB (fotografija/videozapis) [121]
- Shutter AWB Lock [122]
- Shockless WB [123]

Postavke zapisnika snimanja

- Zapisnik snimanja [124]
- Log Shooting Setting [125]
- Select LUT [126]
- Manage User LUTs [127]
- Display LUT [128]

Dodavanje efekata fotografijama

- Creative Look (fotografija/videozapis) [129]
- Picture Profile (fotografija/videozapis) [130]
- Soft Skin Effect (fotografija/videozapis) [131]

Snimanje s načinima rada pogona (continuous shooting/self-timer)

- Drive Mode [132]
- Cont. Shooting [133]
- Self-timer(Single) [134]
- Self-timer(Cont) [135]
- Cont. Bracket [136]
- Single Bracket [137]
- Indikator tijekom snimanja uz niz ekspozicija [138]
- Focus Bracket [139]
- WB bracket [140]
- DRO Bracket [141]
- Bracket Settings [142]

Self-timer (videozapis) [143]

Interval Shoot Func. [144]

Postavljanje kvalitete slike i formata snimanja

- File Format (fotografija) [145]
- RAW File Type [146]
- Prekidač JPEG/HEIF [147]
- JPEG Quality/HEIF Quality [148]
- JPEG Image Size/HEIF Image Size [149]
- Aspect Ratio [150]
- HLG Still Image [151]
- Color Space [152]
- File Format (movie) [153]
- Movie Settings (videozapis) [154]
- Postavke usporenog i ubrzanog snimanja S&Q [155]
- Time-lapse Settings [156]
- Proxy Settings [157]
- Snimanje u APS-C S35 (Super 35 mm) Shooting (fotografija/videozapis) [158]
- Kut prikaza [159]

Upotreba dodirnih funkcija

- Touch Operation [160]
- Shooting Screen [161]
- Playback Screen [162]
- Menu Screen [163]
- Fokusiranje s pomoću dodirnih radnji (Touch Focus) [164]
- Početak praćenja s pomoću dodirnih radnji (Touch Tracking) [165]
- Snimanje s pomoću dodirnih radnji (Touch Shutter) [166]
- Prilagodba ekspozicije dodirnih radnji (Touch AE) [167]

Postavke okidača

- Silent Mode Settings (fotografija/videozapis) [168]

- Release w/o Lens (fotografija/videozapis) [169]
- Release w/o Card [170]
- Anti-flicker Set. [171]

Upotreba zumiranja

- Značajke zumiranja dostupne s ovim proizvodom [172]
- Clear Image Zoom/Digital Zoom [173]
- Zoom Range (fotografija/videozapis) [174]
- Zoom Lever Speed (fotografija/videozapis) [175]
- Custom Key Z. Speed (fotografija/videozapis) [176]
- Remote Zoom Speed (fotografija/videozapis) [177]
- Uvećanje u koracima. (fotografija/videozapis) [178]
- O omjeru zumiranja [179]
- Zoom Ring Rotate [180]

Upotreba bljeskalice

- Upotreba bljeskalice (prodaje se zasebno) [181]
- Flash Mode [182]
- Flash Comp. [183]
- Exp.comp.set [184]
- Wireless Flash [185]
- Red Eye Reduction [186]
- FEL zaključavanje [187]
- External Flash Set. [188]

Smanjenje zamućenosti

- SteadyShot (fotografija) [189]
- SteadyShot (videozapis) [190]

- SteadyShot Adjust. (fotografija/videozapis) [191]
- Fokalna duljina SteadyShot (fotografija/videozapis) [192]
- Framing Stabilizer [193]

Lens Compensation (fotografija/videozapis) [194]

Smanjenje šuma

- High ISO NR [195]

Postavljanje prikaza monitora tijekom snimanja

- Odabir načina snimanja Screen [196]
- Auto Review (fotografija) [197]
- Grid Line Display (fotografija/videozapis) [198]
- Grid Line Type (fotografija/videozapis) [199]
- Live View Display Set. [200]
- Aperture Preview [201]
- Shot. Result Preview [202]
- Bright Monitoring [203]
- Emphasized REC Display [204]
- Marker Display (fotografija) [205]
- Marker Display (movie) [206]
- Gamma Display Assist [207]
- Gamma Disp. Assist Typ. [208]

Snimanje zvuka videozapisa

- Audio Recording [209]
- Audio Rec Level [210]
- Audio Out Timing [211]
- Wind Noise Reduct. [212]

- Microphone Directivity [213]
- Mic Direct Select Setting [214]
- Shoe Audio Set. [215]

Snimanje fotografija uz istovremeno snimanje videozapisa

- Automatska izrada fotografija iz Shot Marks [216]
- Shot Marks nakon izrade fotografije (snimanje) [217]

Postavke TC/UB

- TC/UB [218]
- TC/UB Disp. Setting [219]

Usmjeravanje zvuka i videozapisa uživo

- Network Streaming (videozapis) [220]
- USB Streaming (videozapis) [221]

Prilagodba fotoaparata

Sadržaj ovog poglavlja [222]

Mogućnosti prilagodbe značajki fotoaparata [223]

Dodjela često upotrijebljenih funkcija gumbima i kotačićima (Custom Key/Dial Set.) [224]

Privremena promjena funkcije na kotačiću (My Dial Settings) [225]

Registracija i pozivanje postavki fotoaparata

- Camera Set. Memory [226]
- Pozivanje registriranih postavki snimanja (Cam.Set) [227]

Registracija često upotrijebljenih funkcija na izbornik funkcija

- Postavke izbornika Fn [228]

Registracija često upotrijebljenih funkcija na izbornik My Menu

- Dodavanje stavke [229]
- Sortiraj stavku [230]
- Izbriši stavku [231]
- Izbriši stranicu [232]
- Izbriši sve [233]
- Prikaz s mog izbornika [234]

Zasebna prilagodba postavki fotoaparata za fotografije i videozapise

- Different Set for Still/Mv [235]

Prilagodba funkcija na prstenu/kotačiću

- Av/Tv Rotate [236]
- Function Ring(Objektiv) [237]
- Dial / Wheel Lock [238]

Upotreba gumb zatvarača prilikom snimanja filmova

- REC w/ Shutter (videozapis) [239]
- Dodavanje Shot Marks s pomoću gumba okidača (videozapisi) [240]

Postavke monitora

- Monitor Flip Direction [241]
- Vertical Display [242]
- DISP (Screen Disp) Set [243]

Viewing

Sadržaj ovog poglavlja [244]

Pregledavanje slika

- Reprodukcija fotografija [245]
- Povećanje reproducirane slike (Enlarge Image) [246]
- Enlarge Initial Mag. [247]
- Enlarge Initial Position [248]
- Automatsko zakretanje snimljenih slika (Display Rotation) [249]
- Reprodukcija videozapisa [250]
- Volume Settings [251]
- 4ch Audio Monitoring (videozapis) [252]
- Reprodukcija slika u dijaprojekciji (Slide Show) [253]
- Cont. Play for Interval [254]
- Play Speed for Interval [255]

Promjena načina prikaza slika

- Reprodukcija slika na zaslonu indeksa slika (Image Index) [256]
- Playback Filter Condition [257]
- Image Order [258]
- Display as Group [259]
- Focus Frame Display (reprodukcija) [260]
- Zaslon Aspect Marker (fotografija) [261]
- Disp Specified Time Img. [262]

Postavljanje načina izmjene slika

- Select Image Jump Dial [263]

- Image Jump Method [264]

Zaštita snimljenih slika (Protect) [265]

Dodavanje informacija slikama

- Rating [266]
- Rating Set(Custom Key) [267]
- Zakretanje slike (Rotate) [268]

Izrezivanje [269]

Izdvajanje fotografije iz videozapisa

- Photo Capture [270]
- Stvaranje fotografija iz Shot Marks [271]
- Shot Marks nakon izrade fotografije (reprodukcija) [272]
- JPEG/HEIF Switch (Photo Capture / Stvaranje fotografija iz Shot Marks) [273]

Brisanje slika

- Brisanje više odabranih slika (Izbriši) [274]
- Delete pressing twice [275]
- Delete confirm. [276]

Pregledavanje slika na TV-u

- Pregled slika na televizoru putem HDMI kabela [277]

Promjena postavki fotoaparata

Postavke memorijske kartice

- Format [278]
- Recover Image DB (fotografija/videozapis) [279]

- Display Media Info. (fotografija/videozapis) [280]

Postavke datoteke

- File/Folder Settings [281]
- Select REC Folder [282]
- Create New Folder [283]
- File Settings [284]
- Copyright Info [285]
- Write Serial Number (fotografija/videozapis) [286]

Mrežne postavke

- Wi-Fi Connect [287]
- WPS Push [288]
- Access Point Set. [289]
- Wi-Fi Frequency Band (modeli koji podržavaju 5 GHz) [290]
- Display Wi-Fi Info. [291]
- SSID/PW Reset [292]
- Bluetooth postavke [293]
- Bluetooth Rmt Ctrl [294]
- Wired LAN (USB-LAN) [295]
- USB-LAN/dijeljenje [296]
- Airplane Mode [297]
- Edit Device Name [298]
- Uvoz korijenskog certifikata u fotoaparat (Import Root Certificate) [299]
- Access Authen. Settings [300]
- Access Authen. Info [301]
- Wi-Fi Direct Settings [302]
- Reset Network Set. [303]

Postavke monitora

- Monitor Brightness [304]

Postavke napajanja

- Auto Monitor OFF (fotografija) [305]
- Power Save Start Time [306]
- Power Save by Monitor [307]
- Auto Power OFF Temp. [308]
- Display Quality (fotografija) [309]

USB postavke

- USB Connection Mode [310]
- USB LUN Setting [311]
- USB napajanje [312]

Postavke vanjskog izlaza

- HDMI Resolution [313]
- HDMI Output Settings (videozapis) [314]
- HDMI Info. Display [315]
- CTRL FOR HDMI [316]

Općenite postavke

- Jezik [317]
- Area/Date/Time Setting [318]
- NTSC/PAL Selector [319]
- Audio signals [320]
- Žaruljica REC [321]

- Način rada svjetlijeg snimanja [322]
- Pixel Mapping [323]
- Version [324]
- Display Serial Number [325]
- Obavijest o privatnosti [326]
- Screen Reader (samo za neke modele) [327]
- Logotip certifikata (samo za neke modele) [328]
- Save/Load Settings [329]
- Setting Reset [330]

Funkcije dostupne s pametnim telefonom

Funkcije dostupne s pametnim telefonom (Creators' App) [331]

Praćenje i upravljanje [332]

Uparivanje fotoaparata s pametnim telefonom (Smartphone Connection) [333]

Upotreba pametnog telefona kao daljinskog upravljača

- Upotreba pametnog telefona kao daljinskog upravljača [334]
- Remote Shoot Setting [335]

Prijenos slika na pametni telefon

- Select on Cam & Send (prijenos na pametni telefon) [336]
- Reset Transfer Status (prijenos na pametni telefon) [337]

Povezivanje dok je fotoaparat isključen

- Cnct. while Power OFF (pametni telefon) [338]

Očitavanje podataka o lokaciji s pametnog telefona [339]

Upotreba računala

Preporučeno računalno okruženje [340]

Povezivanje/isključivanje fotoaparata i računala

- Povezivanje fotoaparata na računalo [341]
- Isključivanje fotoaparata s računala [342]

Upravljanje slikama na računalu i njihovo uređivanje

- Uvod u računalni softver (Imaging Edge Desktop/Catalyst) [343]
- Uvoz slika na računalo [344]

Rad s fotoaparatom putem računala

- Upravljanje fotoaparatom putem računala (Remote Shoot Function) [345]
- Remote Shoot Setting [346]

USB Streaming (videozapis) [347]

Upotreba usluga u oblaku

Creators' Cloud [348]

Izrada računa za Creators' Cloud i povezivanje vašeg fotoaparata s računom (Cloud Connection) [349]

Prikaz informacija o povezivanju s oblakom (Cloud Information) [350]

Napomene o upotrebi usluga u oblaku (Creators' Cloud) [351]

Dodatak

Dodatna oprema za zvuk kompatibilna s nosačem za više sučelja [352]

Mount Adaptor

- Adapter za postavljanje [353]
- Adapter za postavljanje LA-EA3/LA-EA5 [354]
- Adapter za postavljanje LA-EA4 [355]

Komplet adaptera za više baterija [356]

Trajanje baterije i broj slika koje se mogu snimiti [357]

Broj slika koje je moguće snimiti [358]

Vrijeme snimanja filmova [359]

Popis ikona na monitoru

- Popis ikona na zaslonu za snimanje filmova [360]
- Popis ikona na zaslonu za snimanje fotografija [361]
- Popis ikona na zaslonu reprodukcije [362]

Popis zadanih vrijednosti postavki

- Popis zadanih vrijednosti postavke (Shooting) [363]
- Popis zadanih vrijednosti postavke (Exposure/Color) [364]
- Popis zadanih vrijednosti postavke (Focus) [365]
- Popis zadanih vrijednosti postavke (Playback) [366]
- Popis zadanih vrijednosti postavke (Network) [367]
- Popis zadanih vrijednosti postavke (Setup) [368]
- Popis zadanih vrijednosti postavke (My Menu) [369]

Specifikacije [370]

Zaštitni znakovi [371]

Licenca [372]

U slučaju problema

Rješavanje problema [373]

Poruke upozorenja [374]

Kako upotrebljavati „Vodič za pomoć”

„Vodič za pomoć” je „Internetski priručnik s uputama” koji je osmišljen kako bi se opisale funkcije i načini rada ovog fotoaparata. Upotrijebite „Vodič za pomoć“ za pretragu bilo kojih informacija koje su potrebne kako biste u potpunosti iskoristili fotoaparat.
(Prikazani zasloni „Vodič za pomoć“ na ovoj stranici su samo za referencu. Mogu se razlikovati od stvarnih prikaza na zaslonu vašeg modela.)

Savjet

U „Vodiču za početak” koji ste dobili s ovim fotoaparatom opisuju se osnovne metode rada i mjere opreza tijekom upotrebe. Proučite „Vodič za početak” zajedno s ovim „Vodičem za pomoć”.

Ikone koje se upotrebljavaju u „Vodiču za pomoć“

: stavke izbornika koje se prikazuju u načinima snimanja fotografija
: stavke izbornika prikazane u načinu rada snimanja filma i načinu ubrzanog/usporenog snimanja
: stavke izbornika prikazane u bilo kojem od načina snimanja fotografija, načina snimanja filma ili načina ubrzanog/usporenog snimanja
Detalje o vezi između svakog načina snimanja i izbornika, potražite u „MENU button.”

Pronalazak željenih informacija

Metoda A: Pretraživanje po ključnoj riječi
Unesite ključnu riječ za pretraživanje („balans bijele boje”, „područje fokusiranja” itd.) i upotrijebite rezultate pretraživanja za prikaz stranice s opisom koju želite pregledati. Ako unesete dvije ili više ključnih riječi odvajajući ih razmaknicama, možete pretraživati stranice koje sadržavaju sve te ključne riječi.

Metoda B: Pregled kazala
Odaberite naslov iz kazala za prikaz stranice s opisom.

Zaslon prikazan na računalu

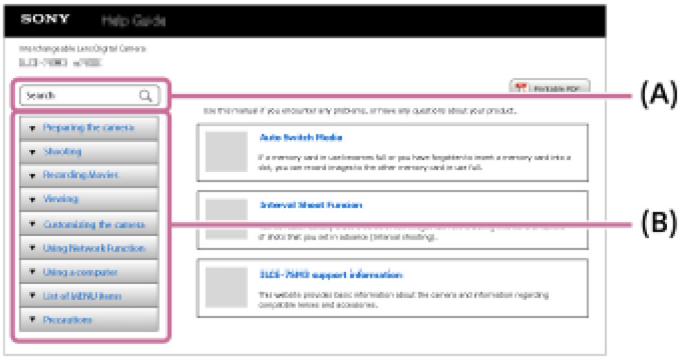

Zaslon prikazan na pametnom telefonu

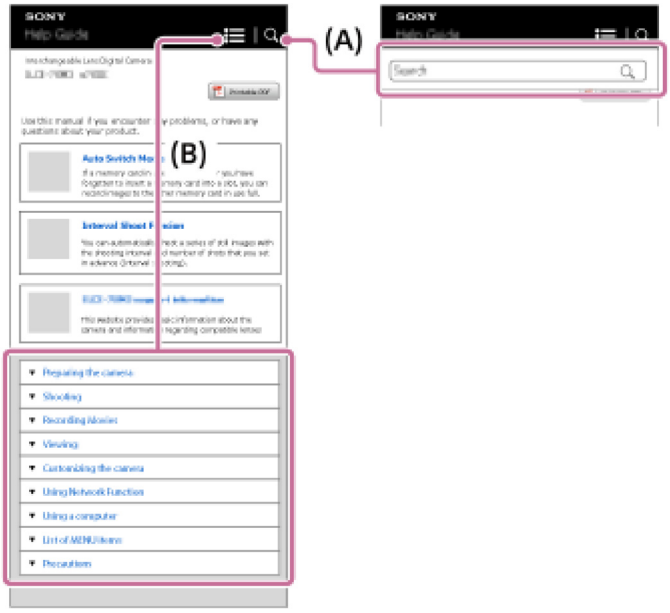

Metoda C: Pronalazak funkcija na izborniku MENU

Ako želite potražiti informacije dok ih provjeravate u odnosu na zaslon MENU fotoaparata, upotrijebite stranicu „Pronalazak funkcija na izborniku MENU“. Odaberite stavku s popisa na izborniku MENU kako biste izravno otišli na stranicu opisa.



Pregled informacija o povezanim značajkama

U odjeljku „Povezana tema” na dnu svake stranice navode se odjeljci koji sadržavaju informacije povezane sa stranicom s opisom koja se trenutačno prikazuje. Za dublje razumijevanje stranice koja se trenutačno prikazuje također pogledajte navedene odjeljke.

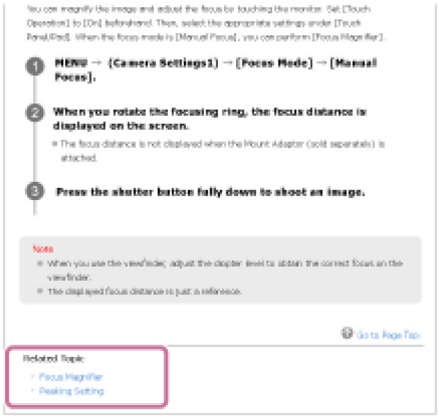

Ispis svih stranica „Vodiča za pomoć”

Za ispis svih stranica odaberite gumb [Printable PDF] u gornjem desnom kutu stranice. Kad se prikaže PDF datoteka, upotrijebite izbornik za ispis na pregledniku kako biste je ispisali. Ova funkcija nije dostupna za određene jezike.



Ispis samo one stranice koja se trenutačno prikazuje (samo na računalu)

Za ispis samo one stranice koja se trenutačno prikazuje odaberite gumb [Print] na vrhu te stranice. Kad se prikaže zaslon za ispis, navedite svoj pisač.

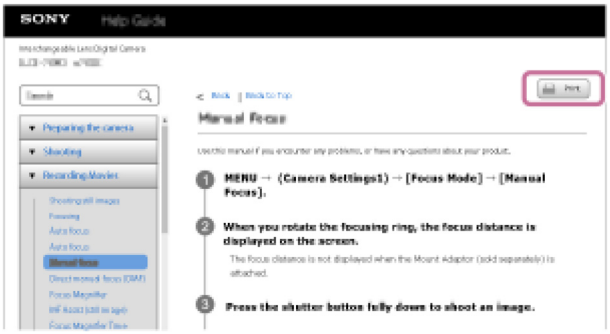

[2] Napomene o upotrebi fotoaparata

Mjere opreza

Također pogledajte "Napomene za upotrebu" u Vodiču za početak (isporučenom) s ovim proizvodom.

Upotrebljavamo materijale za pakiranje na ekološki osviješten način

Materijali za pakiranje upotrijebljeni su na ekološki osviješten način za ovaj fotoaparat i isporučenu dodatnu opremu. Zbog obilježja materijala paketa imajte na umu sljedeće točke.

Prah itd. od materijala za pakiranja može se zalijepiti na fotoaparat ili isporučenu dodatnu opremu. U tom slučaju uklonite ga s pomoću komercijalno dostupne puhaljke ili papira za čišćenje prije upotrebe.
Materijal za pakiranje potrošit će se stalnom upotrebom. Pripazite dok nosite proizvod na mjestu pakiranja.

O specifikacijama podataka opisanih u ovom priručniku

Podaci o performansama i specifikacije u ovom priručniku utemeljene su na uobičajenoj temperaturi okoline od 25 ºC (77 °F), osim ako nije navedeno drugačije.
Podaci za komplet baterija utemeljeni su na potpuno napunjenom kompletu baterija, punjenom do isključenja žaruljice za punjenje.

O radnim temperaturama

Ne preporučuje se snimanje u ekstremno hladnim i vrućim okruženjima koja premašuju raspon radne temperature.
Pri visokim temperaturama okoline temperatura kamere brzo se povećava.
Kada se temperatura kamere poveća, kvaliteta slike može se pokvariti. Preporučujemo da pričekate dok temperatura kamere ne padne prije nego što nastavite sa snimanjem.
Ovisno o temperaturi fotoaparata i baterije, fotoaparat možda neće moći snimati videozapise ili će se možda automatski isključiti radi zaštite fotoaparata. Prikazat će se poruka na zaslonu prije nego što se isključi napajanje ili više nećete moći snimati videozapise. U tom slučaju isključite napajanje i pričekajte da se temperatura fotoaparata i baterije smanji. Ako uključite napajanje prije nego što se kamera i baterija dovoljno ohlade, napajanje će se možda ponovno isključiti ili neće biti moguće snimanje videozapisa.

Napomene o dugotrajnom snimanju ili snimanju 4K videozapisa

Tijekom upotrebe se fotoaparat ili baterija mogu zagrijati. To nije kvar.
Osobito tijekom 4K snimanja vrijeme snimanja može biti kraće u uvjetima niže temperature.
Zagrijte komplet baterija ili ga zamijenite novom baterijom.

Napomene o reprodukciji videozapisa na drugim uređajima

XAVC HS i XAVC S videozapisi mogu se jedino reproducirati na kompatibilnim uređajima.

Napomene o snimanju/reprodukciji

Prije početka snimanja obavite probno snimanje kako biste bili sigurni da kamera radi ispravno.
Ne možemo jamčiti reprodukciju slika snimljenih proizvodom na drugoj opremi ni reprodukciju slika snimljenih ili uređenih drugom opremom na proizvodu.
Tvrtka Sony ne može dati jamstvo u slučaju nemogućnosti snimanja ili pak gubitka ili oštećenja snimljenih fotografija ili audiopodataka zbog kvara fotoaparata ili medija za snimanje itd. Preporučujemo sigurnosno kopiranje važnih podataka.
Kad formatirate memorijsku karticu, obrisat će se svi snimljeni podaci na memorijskoj kartici i neće se moći vratiti. Prije formatiranja kopirajte podatke na računalo ili drugi uređaj.
Pričvrstite remen za rame na fotoaparat kako biste spriječili pad.
Prilikom upotrebe ovog proizvoda s tronošcom ili gripom obavezno sigurno pričvrstite fotoaparat.

Napomene o upotrebi tronošca

Upotrebljavajte tronožac s vijkom kraćim od 5,5 mm (7/32 inča). U protivnom nećete moći pričvrstiti fotoaparat i može doći do oštećenja fotoaparata.

Napomene o rukovanju memorijskim karticama.

Temperatura memorijskih kartica može se povećati nakon spremanja. To nije kvar.

Stvaranje sigurnosnih kopija memorijskih kartica

Podaci mogu biti oštećeni u sljedećim slučajevima. Obavezno stvorite sigurnosne kopije podataka radi zaštite.

Kada se memorijska kartica izvadi, odspoji se USB kabel ili se proizvod isključi tijekom ili usred radnje čitanja ili zapisivanja.
Kada se memorijska kartica upotrebljava na mjestima koja su podložna statičkom elektricitetu ili električnom šumu.

Pogreška datoteke u bazi podataka

Ako u proizvod umetnete memorijsku karticu koja ne sadrži datoteku baze podataka slika i uključite ga, proizvod će automatski stvoriti datoteku baze podataka slika i pri tom će iskoristiti dio kapaciteta memorijske kartice. Taj postupak može potrajati nešto duže i dok se ne dovrši, ne možete upravljati proizvodom.
Ako dođe do pogreške datoteke baze podataka, izvezite sve slike na računalo, a zatim s pomoću proizvoda formatirajte memorijsku karticu.

Ne upotrebljavajte/pohranjujte proizvod na sljedećim mjestima

Na iznimno toplom, hladnom ili vlažnom mjestu
Na mjestima kao što je automobil parkiran na suncu kućište fotoaparata može se deformirati te to može uzrokovati kvar.
Na izravnom sunčevom svjetlu ili blizu grijača
Kućište fotoaparata može izgubiti boju ili se deformirati te to može uzrokovati kvar.

Na lokaciji izloženoj udarnim vibracijama
Može uzrokovati kvarove i onemogućiti snimanje podataka. Uz to, medij za snimanje može postati neupotrebljiv, a snimljeni podaci mogu biti oštećeni.
Blizu jakog magnetskog polja
Na pjeskovitim ili prašnjavim mjestima
Onemogućite prodor pijeska ili prašine u proizvod. To može uzrokovati kvar proizvoda te u nekim slučajevima taj kvar može biti nepopravljiv.
Na mjestima s visokom vlažnosti
Može uzrokovati pljesnivost objektiva.
U područjima u kojima se emitiraju iznimno jaki radijski valovi ili radijacija
Snimanje i reprodukcija možda neće biti ispravni.

O kondenzaciji vlage

Ako proizvod unesete iz hladnog na toplo mjesto, izvana ili unutar njega može doći do kondenzacije vlage. Kondenzacija vlage može uzrokovati kvar proizvoda.
Da biste spriječili kondenzaciju vlage kada proizvod prenesete izravno iz hladnog u toplo okruženje, prvo ga stavite u plastičnu vrećicu pa zatvorite vrećicu kako biste spriječili prodor zraka. Pričekajte otprilike jedan sat dok temperatura proizvoda ne dosegne temperaturu okoline.
Ako dođe do kondenzacije vlage, isključite proizvod i pričekajte približno sat vremena da vlaga ispari. Ako pokušate snimati dok unutar objektiva još ima vlage, imajte na umu da nećete moći snimati jasne slike.

Mjere opreza pri nošenju

Ako se nalaze na fotoaparatu, sljedeće dijelove nemojte držati, udarati ili na njih primjenjivati prekomjernu silu:

- Dio s objektivom
- Dio s pomičnim monitorom
- Dio s pomičnom bljeskalicom
- Dio s pomičnim tražilom

Nemojte nositi fotoaparat s pričvršćenim tronošcem. To može uzrokovati lom priključka za tronožac.
Nemojte sjediti na stolici ili drugom mjestu s fotoaparatom u stražnjem džepu hlača ili suknje jer to može uzrokovati kvar ili oštetiti fotoaparat.

Napomene o rukovanju proizvodom

Iako je ovaj fotoaparat dizajniran i izrađen da bude otporan na prašinu i kapanje, ne može u potpunosti spriječiti ulazak prašine ili kapljica vode.
Prije nego što kabel priključite na terminal, provjerite u kojem je položaju terminal. Nakon toga umetnite kabel ravno. Kabel ne smijete umetati i uklanjati naglo. U suprotnome, dio terminala može se slomiti.
U fotoaparatu primjenjuju se magnetski dijelovi i magneti. Predmete na koje utječe magnetizam, uključujući kreditne kartice i diskete, nemojte približavati fotoaparatu.
Snimljena slika može biti različita od slike koju ste gledali prije snimanja.

O pohrani

Za fotoaparate s integriranim objektivom
Obavezno postavite poklopac za objektiv kada ne upotrebljavate fotoaparat. (Samo za modele opremljene poklopcem za objektiv)
Za fotoaparate sa zamjenjivim objektivima
Prednji poklopac objektiva ili poklopac kućišta morate uvijek postaviti na fotoaparat ako ga ne upotrebljavate. Kako biste spriječili prodor prašine ili nečistoća u fotoaparat, uklonite prašinu s poklopca kućišta prije no što ga pričvrstite na fotoaparat.
Ako je fotoaparat onečišćen nakon upotrebe, očistite ga. Voda, pijesak, prašina, sol, i dr. ostavljeni na fotoaparatu mogu uzrokovati kvar.

Napomene za upotrebu objektiva

Kada koristite objektiv s električnim zumiranjem, pripazite da vam objektiv ne dohvati prste ili kakve druge predmete. (Samo za modele sa značajkom električnog zumiranja ili fotoaparate sa zamjenjivim objektivima)
Ako fotoaparat morate izložiti izvoru svjetlosti poput sunčeve svjetlosti, na fotoaparat postavite poklopac za objektiv. (Samo za modele opremljene poklopcem za objektiv ili fotoaparate sa zamjenjivim objektivima)
Ako sunčeva svjetlost ili snažan izvor svjetlosti prodre u fotoaparat kroz objektiv, mogao bi se zadržati u fotoaparatu te izazvati dim i požar. Pričvrstite poklopac za objektiv na objektiv kad pohranjujete fotoaparat. Kada snimate s pozadinskim osvjetljenjem, sunce treba biti dovoljno udaljeno od kuta gledanja. Imajte na umu da bi se dim ili požar mogli pojaviti čak ako je izvor svjetlosti udaljen od kuta gledišta.
Nemojte objektiv izravno izlagati zrakama kao što su laserske zrake. Tako se može oštetiti slikovni senzor i prouzročiti kvar fotoaparata.

Ako je objekt preblizu, na slici se može vidjeti prašina ili otisci prstiju na objektivu. Obrišite objektiv mekom krpom.

Napomene za bljeskalicu (samo za modele s bljeskalicom)

Bljeskalicu nemojte dodirivati prstima. Dio koji emitira svjetlost može se jako zagrijati.
Uklonite sva onečišćenja s površine bljeskalice. Nečistoće na površini bljeskalice mogu stvoriti dim ili izgorjeti u toplini stvorenoj pri emisiji svjetla. Ako nema onečišćenja/prašine, očistite mekom krpom.
Nakon upotrebe vratite bljeskalicu u izvorni položaj. Provjerite ne strši li dio bljeskalice. (Samo za modele s pokretnom bljeskalicom)

Napomene za nosač za više sučelja (samo za modele s nosačem za više sučelja)

Prije pričvršćivanja ili skidanja dodatne opreme poput vanjske bljeskalice na nosač za više sučelja isključite napajanje. Prilikom pričvršćivanja dodatne opreme provjerite je li čvrsto pričvršćena na fotoaparat.
Nosač za više sučelja nemojte upotrebljavati s komercijalno dostupnom bljeskalicom koja upotrebljava napon od 250 V ili veći ili čiji je polaritet obrnut od fotoaparata. To može dovesti do kvara.

Napomene za tražilo i bljeskalicu (samo za modele s tražilom i bljeskalicom)

Sklonite prst s puta kada pritišćete tražilo ili bljeskalicu. (Samo za modele s pokretnim tražilom ili pokretnom bljeskalicom)
Ako se na tražilu uhvate voda, prašina ili pijesak, može doći do kvara. (Samo za modele s pokretnim tražilom ili pokretnom bljeskalicom)

Napomene za tražilo (samo za modele s tražilom)

Prilikom snimanja s tražilom možete osjetiti naprezanje očiju, umor, mučninu ili mučninu od kretanja. Preporučujemo da prilikom snimanja pomoću tražila radite redovite pauze za odmor.

U slučaju osjećaja nelagode nemojte upotrebljavati tražilo dok se ne budete osjećali bolje i po potrebi se savjetujte s liječnikom.
Iako je tražilo izrađeno visokopreciznom tehnologijom za 99,99 % ili više efektivnih piksela, mogu se pojaviti crne točke, a bijele, crvene, plave i zelene točke možda neće nestati. To nije kvar. Te se točke ne snimaju.
Nemojte na silu pritiskati tražilo kada je okular izvučen. To može dovesti do kvara. (Samo za modele s pomičnim tražilom i izvlačivim okularom)
Ako okrećete fotoaparat i pri tom gledate u tražilo i pomičete oči, slika u tražilu može biti iskrivljena i boje slike mogu se mijenjati. To je karakteristika objektiva ili uređaja za prikaz i nije kvar. Preporučujemo da prilikom snimanja slike gledate u središnji dio tražila.
Slika može biti lagano iskrivljena u blizini kutova tražila. To nije kvar. Kada želite provjeriti svaku pojedinost cijele kompozicije, možete upotrijebiti i monitor.
Ako fotoaparat upotrebljavate na hladnoj lokaciji, slika može zaostajati. To nije kvar.
Nemojte tražilo izravno izlagati zrakama kao što su laserske zrake. Tako se može oštetiti unutrašnjost tražila i uzrokovati kvar fotoaparata.

Napomene o zaslonu

Iako je zaslon izrađen visokopreciznom tehnologijom za 99,99 % ili više efektivnih piksela, mogu se pojaviti crne točke, a bijele, crvene, plave i zelene točke možda neće nestati. To nije kvar. Te se točke ne snimaju.
Nemojte pritiskati monitor. Monitor može izgubiti boju te to može uzrokovati kvar.
Ako monitor ima kapi vode ili druge tekućine na sebi, očistite ga mekom krpom. Ako monitor ostane mokar, površina se može promijeniti ili uništiti. Zbog toga može doći do kvara.
Ako fotoaparat upotrebljavate na hladnoj lokaciji, slika može zaostajati. To nije kvar.
Kada spojite kable s terminalima na fotoaparatu, raspon okretanja monitora može biti ograničen.

Napomene o slikovnom senzoru

Ako usmjerite fotoaparat prema iznimno snažnom izvoru svjetlosti dok snimate slike pri niskoj ISO osjetljivosti, naglašena područja na slikama će se možda snimiti kao crna područja.

Napomene o zaštiti od vjetra (jedino kod modela koji su opremljeni zaštitom od vjetra)

Ako je zaštita od vjetra pohranjena dulje vrijeme na mjestu izloženom izravnoj sunčevoj svjetlosti ili blizu uređaja za grijanje, moguća je promjena boje. Tekstura i stupanj

raspršivanja dlaka može se mijenjati ovisno o okolini tijekom upotrebe i skladištenja kao i kod starenja proizvoda.
Ako brišete ili silom pomičete snopove dlaka na zaštiti od vjetra, može doći do ispadanja zaštite.
Ako se zaštita od vjetra zaprlja ili smoči, ne uklanjajte ju s adaptera za zaštitu od vjetra. Pobrišite mekanom suhom krpom i osušite u hladu.

O kompatibilnosti podataka slike

Ovaj je proizvod usklađen s univerzalnim standardom DCF (Design rule for Camera File system) koji je ustanovilo udruženje JEITA (Japan Electronics and Information Technology Industries Association).

Usluge i softver drugih tvrtki

Mrežne usluge, sadržaj i softver (s pripadajućim operacijskim sustavom) ovog proizvoda mogu biti podložni zasebnim uvjetima i odredbama te u bilo kojem trenutku promijenjeni, prekinuti ili obustavljeni i za njih mogu biti potrebne naknade, registracija i podaci o kreditnoj kartici.

Napomene o povezivanju na Internet

Prilikom povezivanja na bežičnu LAN mrežu ovaj fotoaparat se ne može povezati na pristupnu točku koja upotrebljava samo WEP ili WPA što su sigurnosne metode s potencijalnim ranjivostima.
Ovaj fotoaparat nije mrežni uređaj (npr. usmjerivač ili premosni čvor). Preporučujemo povezivanje ovog fotoaparata na mrežu koja se može pravilno konfigurirati i kojom se može upravljati radi zaštite od mrežnih napada, kao što su DoS (Denial of Service) napadi.
Prilikom povezivanja ovog fotoaparata na mrežu povežite ga putem ispravno konfiguriranog i upravljanog usmjerivača ili ga povežite na LAN priključak s istom funkcionalnošću kao takav usmjerivač. Ako ga ne povežete na ovaj način (na primjer, ako ga povežete na besplatnu Wi-Fi mrežu), mogu se pojaviti sigurnosni problemi. Pravilna konfiguracija usmjerivača pružit će dovoljnu zaštitu od DoS napada ili gubitka funkcionalnosti uređaja u mreži. Ako primijetite bilo kakvu abnormalnost, odmah isključite fotoaparat s mreže.

Napomene o sigurnosti

Ako u postavkama bežične LAN mreže fotoaparata postavite [Security] na [None] i povežete fotoaparat s pristupnom točkom, bežična komunikacija između fotoaparata i pristupne točke neće biti šifrirana, a treće strane unutar dometa signala mogle bi presresti sadržaj komunikacije. Upotrijebite WPA3 ili WPA2 koje su sigurnije sigurnosne metode.
TVRTKA SONY NEĆE BITI ODGOVORNA ZA BILO KAKVO OŠTEĆENJE KOJE PROIZLAZI IZ NEPROVOĐENJA ISPRAVNIH SIGURNOSNIH MJERA NA UREĐAJIMA ZA PRIJENOS, NEIZBJEŽNIH CURENJA PODATAKA SPECIFIKACIJAMA PRIJENOSA ILI OSTALIH SIGURNOSNIH PROBLEMA.
Ovisno o okolini upotrebe, neovlaštene treće strane na mreži mogu ostvariti mogućnost pristupa proizvodu. Kada fotoaparat povezujete s mrežom, obavezno provjerite je li mreža pravilno zaštićena.

Dodatna oprema

Preporučuje se da upotrebljavate originalnu opremu tvrtke Sony.
Određena dodatna oprema tvrtke Sony dostupna je samo u određenim zemljama i regijama.

Dostupni modeli i kompleti

Neki modeli i kompleti dostupni su samo u određenim državama i regijama.

---

[3] Napomene o upotrebi fotoaparata

Posuđivanje, prijenos ili odlaganje fotoaparata i/ili memorijske kartica drugima (napomene o zaštiti osobnih podataka)

Važne informacije mogu se snimiti na fotoaparat i/ili memorijsku karticu ovisno o funkcijama i postavkama fotoaparata.
Prije posuđivanja, prijenosa ili odlaganja fotoaparata i/ili memorijske kartice drugima, pobrinite se da pročitate sljedeće i da se dovršili postupke.

Napomene o posuđivanju, prijenosu ili odlaganju fotoaparata drugima

Prije posuđivanja, prijenosa ili odlaganja fotoaparata drugima, pobrinite se izvršite sljedeće radnje kako biste zaštitili osobne podatke.

Odaberite [Setting Reset] → [Initialize].

Kada inicijalizirate uređaj brišu se sljedeći podaci:

Lica registrirana u [Face Memory]
Korijenski certifikati za RTMP, uslugu oblaka i točan datum i vrijeme
Informacije o pristupnoj točki
Pristup informacijama za autentifikaciju
Informacije o spajanju na oblak
Informacije o vezi mrežnog usmjeravanja

Napomene o upotrebi usluga u oblaku (Creators' Cloud)

Prije posuđivanja ili prijenosa fotoaparata, provjerite jesu li podaci o povezivanju fotoaparata i postavke prijenosa odgovarajući kako biste spriječili oštećenje, poput prijenosa sadržaja s fotoaparata na neželjeni Creators' Cloud treće strane. Ako postavke nisu odgovarajuće, obavezno izvršite sljedeće radnje.

Ako ćete fotoaparat prenijeti ili posuditi: inicijalizirajte fotoaparat ili otkažite povezivanje s aplikacijom Creators' Cloud na fotoaparatu. Također, isključite povezivanje fotoaparata s uslugama oblaka u aplikaciji Creators' Cloud.
Ako vam je fotoaparat prenesen ili ga vi posudite: inicijalizirajte fotoaparat ili otkažite povezivanje s aplikacijom Creators' Cloud na fotoaparatu.

Imajte na umu da Creators' Cloud može biti dostupan samo u određenim državama i regijama.

Napomene o posuđivanju, prijenosu ili odlaganju memorijske kartice drugima

Izvršavanjem naredbe [Format] ili [Delete] na fotoaparatu ili računalu možda nećete potpuno izbrisati podatke na memorijskoj kartici. Prije posuđivanja ili prijenosa memorijske kartica drugima preporučamo da obrišete sve podatke na njoj s pomoću softvera za brisanje podataka. Ako memorijsku karticu odlažete u otpad, preporučujemo da je fizički uništite.

Napomene o mrežnim funkcijama

Ako upotrebljavate mrežne funkcije, nedopuštene treće strane prisutne na mreži moći će pristupiti fotoaparatu, ovisno o okruženju. Na primjer, do neovlaštenog pristupa fotoaparatu može doći u mrežnom okruženju u kojem je drugi mrežni uređaj povezan ili može uspostaviti vezu bez dopuštenja. Tvrtka Sony ne snosi odgovornost za bilo kakve gubitke ili oštećenja uzrokovana povezivanjem s takvim mrežnim okruženjima.

Napomene o funkciji [Face Memory]

Lica registrirana putem funkcije [Face Memory] smatraju se biometrijskim podacima. Prije posuđivanja ili prijenosa ovog fotoaparata inicijalizirajte ga kako biste spriječili da se podaci o licu registrirani putem funkcije [Face Memory] prosljeđuju neželjenoj trećoj strani.

Napomene o podacima o lokaciji

Ako učitate i podijelite fotografije i filmove snimljene fotoaparatom na internetu dok su podaci o lokaciji povezani s određenom aplikacijom za pametne telefone, možete slučajno otkriti podatke o lokaciji trećoj strani. Kako biste spriječili treće strane da dobave vaše informacije o lokaciji, isključite funkciju [Location Information Linkage] u odgovarajućoj aplikaciji.

Upozorenje o autorskim pravima

Televizijski programi, filmovi, videokasete ili drugi materijali mogu biti zaštićeni autorskim pravom. Neovlašteno snimanje takvih materijala može biti protivno zakonu o autorskim pravima.

---

[4] Napomene o upotrebi fotoaparata

Napomene o paketu baterije i punjenju baterije

Napomene o upotrebi kompleta baterija

Upotrebljavajte isključivo originalne komplete baterija marke Sony.
Indikator ispravne preostale napunjenosti baterije možda neće biti prikazan u određenim okolnostima.

Nemojte izlagati paket baterije vodi. Paket baterija nije otporan na vodu.
Nemojte ostavljati komplet baterija na iznimno toplim mjestima, primjerice u automobilu na izravnom sunčevom svjetlu.

Napomene o punjenju kompleta baterija

Napunite komplet baterija (priložen) prije prve upotrebe proizvoda.
Napunjeni komplet baterija malo po malo će se prazniti čak i ako ga ne upotrebljavate.
Napunite komplet baterija svaki put prije upotrebe proizvoda kako ne biste propustili prilike za snimanje slika.
Punite isključivo komplete baterija baterije predviđene za ovaj proizvod. U suprotnom možete uzrokovati curenje, pregrijavanje, eksplozije, električne udare, opekline ili ozljede.
Ako upotrebljavate potpuno nov paket baterija ili paket baterija koji nije duže vrijeme upotrebljavan, lampica punjenja (CHARGE) može brzo treperiti prilikom punjenja baterije. Ako se to dogodi, uklonite komplet baterija i zatim ga ponovno umetnite.
Preporučujemo vam da komplet baterija punite pri temperaturi okoline od 10 °C do 30 °C (50 °F i 86 °F). Paket se baterije možda neće ispravno napuniti pri temperaturama izvan ovog raspona.
Rad ne može biti zajamčen sa svim vanjskim izvorima napajanja.
Nakon dovršetka punjenja odspojite izmjenični adapter od zidne utičnice ili odspojite USB kabel od fotoaparata. Ako to ne učinite, smanjujete vijek trajanja baterije.
Kada je komplet baterija potpuno napunjen ili gotovo potpuno napunjen, nemojte ga neprekidno ili uzastopno puniti ako ga ne upotrebljavate. U protivnom može doći do smanjenja performansi baterije.
Ako žaruljica punjenja proizvoda brzo treperi tijekom punjenja, izvadite komplet baterija koji punite i ponovno ga čvrsto umetnite u proizvod. Ako žaruljica punjenja opet treperi, to može značiti da je baterija neispravna ili da je umetnut komplet baterija koji nije navedene vrste. Provjerite je li komplet baterija navedene vrste.
Ako je baterija navedene vrste, prvo je uklonite, a zatim umetnite potpuno novu ili drugu bateriju kako biste provjerili puni li se umetnuta baterija ispravno. Ako se novoumetnuta baterija puni ispravno, možda je prethodno umetnuta baterija neispravna.
Ako lampica punjenja treperi tijekom punjenja baterije unutar fotoaparata, to znači da je punjenje privremeno zaustavljeno i da je u stanju pripravnosti. Ako je temperatura izvan odgovarajućeg raspona radne temperature, punjenje se automatski prekida i ulazi u stanje pripravnosti. Kada se temperatura vrati u odgovarajući raspon, punjenje se nastavlja i ponovno se pali žaruljica punjenja.

Indikator preostale napunjenosti baterije

Indikator preostale napunjenosti baterije prikazuje se na zaslonu. Potrebna je približno jedna minuta dok se ne pojavi indikator ispravne preostale napunjenosti baterije.
Indikator ispravne preostale napunjenosti baterije možda neće biti prikazan u određenim okolnostima.
Ako se indikator preostale napunjenosti baterije ne prikaže na zaslonu, pritisnite tipku DISP (Postavljanje prikaza) da biste ga prikazali.

Učinkovita upotreba kompleta baterija

Radna se svojstva baterije smanjuju na mjestima s niskom temperaturom. Tako je na hladnim mjestima radno vrijeme kompleta baterija kraće. Da biste osigurali dužu upotrebu kompleta baterija, preporučujemo stavljanje kompleta baterija u džep u blizini tijela kako bi se zagrijao te njegovo umetanje u proizvod odmah prije snimanja. Ako u džepu ima metalnih predmeta kao što su ključevi, pripazite da ne uzrokujete kratki spoj.
Komplet baterija brzo će se isprazniti ako često upotrebljavate bljeskalicu ili funkciju neprekidnog snimanja, ako često uključujete ili isključujete proizvod ili postavite visoku svjetlinu monitora.
Preporučujemo da imate spremne rezervne komplete baterija i izradite probne snimke prije snimanja stvarnih snimki.
Ako je terminal baterije prljav, nećete moći uključiti proizvod ili se komplet baterija neće moći ispravno napuniti. U tom slučaju lagano obrišite prašinu mekom krpom ili štapićem za uši.

Kako pohraniti komplet baterija

Za očuvanje djelotvornosti paketa baterija potpuno ga napunite, a zatim potpuno ispraznite u fotoaparatu najmanje jednom godišnje prije pohrane. Bateriju nakon uklanjanja iz kamere pohranite na hladnom i suhom mjestu.

O trajanju baterije

Trajanje baterije je ograničeno. Ako uzastopno upotrebljavate istu bateriju ili upotrebljavate istu bateriju duže vrijeme, kapacitet baterije postupno se smanjuje. Ako se dostupno vrijeme baterije značajno smanji, vjerojatno je vrijeme da zamijenite komplet baterija novim.
Trajanje baterije razlikuje se ovisno o načinu na koji je komplet baterija pohranjen te radnim uvjetima i okolini u kojoj se komplet baterija upotrebljava.

[5] Napomene o upotrebi fotoaparata

Napomene o memorijskoj kartici

Ako se na zaslonu prikaže ikona [ ] (ikona upozorenja na pregrijavanje), memorijsku karticu nemojte odmah vaditi iz fotoaparata. Umjesto toga nakon isključivanja fotoaparata malo pričekajte i tek onda izvadite memorijsku karticu. Ako memorijsku karticu dodirnete dok je vruća, možda ćete je ispustiti i oštetiti. Memorijsku karticu izvadite pažljivo.
Ako duže vrijeme snimate i brišete slike, može doći do fragmentacije podataka u datoteci na memorijskoj kartici i snimanje videozapisa može se prekinuti usred snimanja. Ako se to dogodi, spremite slike na računalo ili drugu lokaciju za spremanje, a potom na fotoaparatu provedite funkciju [Format].
Nemojte uklanjati bateriju ili memorijsku karticu, odspajati USB kabel ili isključivati fotoaparat dok je pristupna lampica uključena. To može izazvati oštećenje podataka na memorijskoj kartici.
Obavezno stvorite sigurnosne kopije podataka radi zaštite.
Ne jamčimo da će sve memorijske kartice ispravno raditi.
Slike snimljene na SDXC memorijsku karticu ne mogu se uvoziti i reproducirati na računalima ili AV uređajima koji nisu kompatibilni sa sustavom exFAT kada su povezani USB kabelom. Provjerite je li uređaj kompatibilan sa sustavom exFAT prije nego što ga priključite na fotoaparat. Ako fotoaparat priključite na nekompatibilan uređaj, možda će se od vas zatražiti da formatirate karticu. Nikad nemojte potvrdno odgovoriti na upit o formatiranju kartice jer ćete tako izbrisati sve podatke na kartici.
(exFAT je datotečni sustav koji upotrebljavaju SDXC memorijske kartice.)
Držite memorijsku karticu dalje od vode.
Nemojte udarati, savijati ili ispuštati memorijsku karticu.
Ne upotrebljavajte i ne pohranjujte memorijsku karticu u sljedećim uvjetima:

- na mjestima s visokom temperaturom kao što je automobil parkiran na suncu
- Na mjestima izloženim izravnom sunčevom svjetlu
- Na vlažnim mjestima ili mjestima na kojima su prisutne tvari koje uzrokuju koroziju

Ako se memorijska kartica upotrebljava u blizini područja snažne magnetizacije ili na mjestima podložnima statičkom elektricitetu ili električnom šumu, podaci na memorijskoj kartici mogu se oštetiti.
Ne dodirujte prstima ili metalnim objektom odjeljak terminala memorijske kartice.
Držite memorijsku karticu izvan dohvata male djece. Mogu je slučajno progutati.
Nemojte rastavljati ili modificirati memorijsku karticu.
Nakon dugotrajne upotrebe memorijska kartica može biti vruća. Oprezno rukujte njome.
Nije zajamčeno da će memorijska kartica formatirana pomoću računala raditi s proizvodom.
Ne zaboravite formatirati memorijsku karticu kad upotrebljavate ovaj proizvod.
Brzine čitanja/pisanja razlikuju se ovisno o kombinaciji upotrijebljene memorijske kartice i opreme.

Nemojte jako pritiskati dok pišete na podsjetnik na memorijskoj kartici.
Nemojte stavljati naljepnice na samu memorijsku karticu ili na adapter za memorijsku karticu. Možda nećete moći ukloniti memorijsku karticu.
Ako je prekidač za zaštitu od pisanja ili prekidač za zaštitu od brisanja na memorijskoj kartici postavljen na položaj LOCK, ne možete snimati ili brisati slike. U tom slučaju sklopku postavite u položaj za snimanje.
Upotreba memorijske kartice microSD s ovim proizvodom:

Memorijsku karticu obavezno umetnite u predviđeni adapter. Ako memorijsku karticu umetnete u proizvod bez adaptera memorijske kartice, možda je nećete moći izvaditi iz proizvoda.
Kada umećete memorijsku karticu u adapter za memorijsku karticu, provjerite je li memorijska kartica umetnuta u pravom smjeru i zatim je umetnite do kraja. Ako memorijska kartica nije ispravno umetnuta, može doći do kvara.

---

[6] Napomene o upotrebi fotoaparata

Čišćenje slikovnog senzora (Čišćenje senzora)

Ako u fotoaparat uđe prašina ili nečistoća i ostane na površini slikovnog senzora (dijela koji pretvara svjetlost u električni signal), na fotografiji se mogu pojaviti tamne točke, ovisno o okruženju snimanja. Ako se to dogodi, brzo očistite slikovni senzor slijedeći korake u nastavku.

1 Provjerite je li baterija dovoljno napunjena.

2 MENU → (Setup) → [Setup Option] → [Sensor Cleaning] → [Enter].

Slikovni senzor malo vibrira kako bi stresao prašinu.

3 Isključite fotoaparat slijedeći upute na zaslonu.

4 Uklonite objektiv.

5 Upotrijebite komercijalno dostupnu puhaljku kako biste očistili slikovni senzor i okolno područje.

Držite fotoaparat lagano nagnut prema dolje kako bi prašina ispala van.

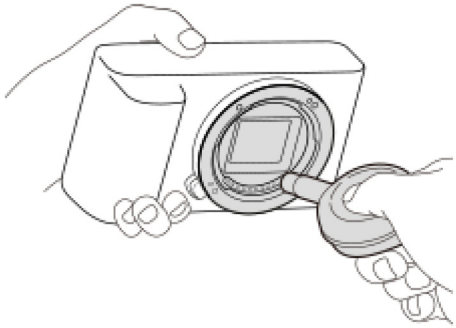

6 Pričvrstite objektiv.

Savjet

Informacije o tome kako provjeriti količinu prašine na slikovnom senzoru i dodatne pojedinosti o metodama čišćenja potražite na sljedećem URL-u.
https://support.d-imaging.sony.co.jp/www/support/ilc/sensor/index.php

Napomena

Prije čišćenja provjerite je li preostali kapacitet napunjenosti baterije 51 % ili više.

Nemojte upotrebljavati puhaljku s raspršivačem jer može raspršiti kapljice vode u kućište fotoaparata.

Nemojte umetati vrh puhaljke u šupljinu iza područja za postavljanje objektiva kako vrh puhaljke ne bi došao u dodir sa slikovnim senzorom.

Prilikom čišćenja slikovnog senzora puhaljkom nemojte prejako puhati. Prejako puhanje po slikovnom senzoru može izazvati oštećenja u unutrašnjosti proizvoda.

Ako i nakon čišćenja proizvoda opisanim postupkom ostane prašine, obratite se svom serviseru.

Tijekom čišćenja slikovni senzor odašilje zvuk vibracije. To nije kvar.

Čišćenje se može automatski izvršiti kad je napajanje isključeno.

[7] Napomene o upotrebi fotoaparata

O čišćenju

Čišćenje objektiva

Nemojte upotrebljavati otopine za čišćenje koje sadrže organska otapala, primjerice razrjeđivač ili benzin.
Kod čišćenja površine objektiva uklonite prašinu pomoću komercijalno dostupne puhaljke. U slučaju prašine koja se lijepi na površinu, obrišite je mekom krpom ili papirnatom maramicom lagano navlaženom otopinom za čišćenje objektiva. Brišite kružnim pokretima od sredine prema van. Nemojte prskati otopinu za čišćenje objektiva izravno na površinu objektiva.

Čišćenje tijela fotoaparata

Ne dodirujte dijelove proizvoda unutar područja za postavljanje objektiva, kao što je signalni kontakt objektiva. Da biste očistili unutrašnjost područja za postavljanje objektiva upotrijebite komercijalno dostupnu puhaljku* i ispušite eventualnu prašinu.

* Nemojte upotrebljavati puhaljku s raspršivačem jer to može uzrokovati kvar.

Čišćenje površine proizvoda

Očistite površinu proizvoda mekom krpom lagano navlaženom vodom, a zatim je obrišite suhom krpom. Da biste spriječili oštećivanje završnog sloja ili kućišta:

Ne izlažite proizvod kemijskim proizvodima poput razrjeđivača, benzina, alkohola, jednokratnih krpa, repelenta, sredstva za zaštitu od sunca ili insekticida itd.
Ne dodirujte proizvod ako na rukama imate tragove nekih od gore navedenih tvari.
Ne ostavljajte proizvod duže vrijeme u kontaktu s gumom ili vinilom.

Čišćenje monitora

Ako snažno brišete monitor s pomoću papirnate maramice, itd., na monitoru mogu nastati ogrebotine.
Ako se na monitoru nađu otisci prstiju ili prašina, preporučujemo da pažljivo uklonite prašinu s površine i zatim obrišete monitor mekom krpom.

Provjera fotoaparata i isporučenih artikala

Broj u zagradi označava broj komada.

Fotoaparat (1)
Komplet baterija s mogućnošću ponovnog punjenja NP-FZ100 (1)



Vjetrobran (1) (Pričvršćen na adapter za vjetar)



Adapter zaštite od vjetra (1)
Remen za rame (1)

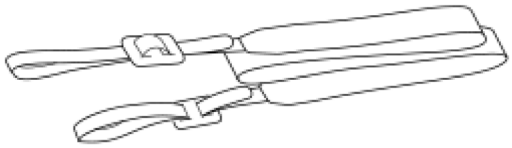

Poklopac kućišta (1) (pričvršćen na fotoaparat)



Poklopac nosača (1) (pričvršćen na fotoaparat)

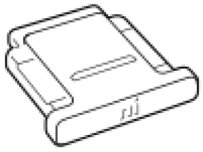

Vodič za početak (1)
Referentni vodič (1)

Napomena

Pribor se može razlikovati ovisno o državi ili regiji. Detalje o dodatnoj opremi potražite u Vodiču za početak.

[9] Naziv dijelova

Prednja strana

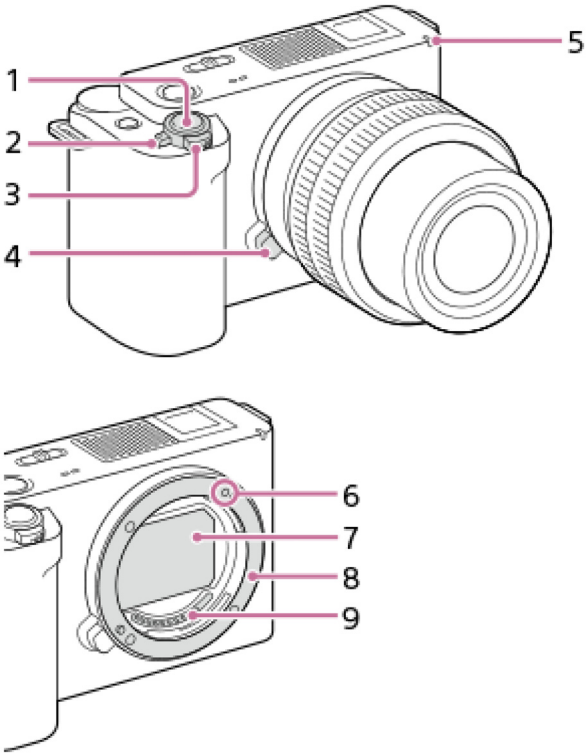

1. Gumb okidača
2. Prekidač ON/OFF (napajanje)
3. Za snimanje: poluga W/T (zumiranje)
   Za pregledavanje: Ručica (indeks) / Ručica zumiranja za reprodukciju
4. Tipka za otpuštanje objektiva
5. Žaruljica samookidača/lampica za snimanje
6. Indeks montiranja
7. Slikovni senzor*
8. postolje
9. Kontakti objektiva*

* Nemojte izravno dodirivati te dijelove.

[10] Naziv dijelova

Stražnja strana

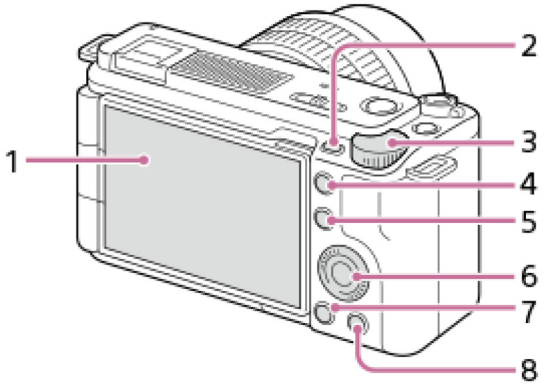

1. Zaslon / dodirna ploča
   Možete namjestiti monitor tako da stoji pod kutom koji omogućuje jednostavno gledanje te snimati iz bilo kojeg položaja.

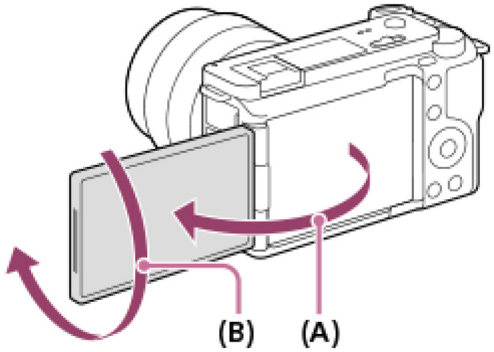

   (A): približno 176°
   (B): približno. 270°

   Ovisno o vrsti tronošca koji upotrebljavate, možda nećete moći namjestiti kut monitora. U tom slučaju otpustite vijak za tronožac za jedan graničnik i prilagodite kut monitora. Nemojte primjenjivati prekomjernu silu tijekom otvaranja, zatvaranja ili okretanja monitora. Zbog toga može doći do kvara.

2. Tipka MENU
3. Birač za upravljanje
4. Tipka C2 (prilagodljiva tipka 2)/ (približavanje u koracima) gumb
5. Za snimanje: Gumb Fn (Funkcija)
   Za gledanje: gumb (pošalji na pametni telefon)
   Možete prikazati zaslon za prijenos slika na pametni telefon pritiskom na gumb.
6. Kotačić za upravljanje
7. Gumb (reprodukcija)
8. Za snimanje: (Set za predstavljanje proizvoda) gumb
   Za gledanje: gumb (Izbriši)

[11] Naziv dijelova

Gornja strana

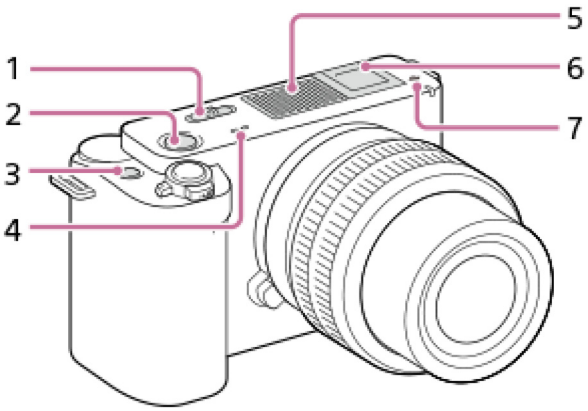

1. Prekidač Still/Movie/S&Q
2. Gumb MOVIE (videozapis)
3. Tipka C1 (prilagodljiva tipka 1)/ (Defokusiranje pozadine) gumb
4. Zvučnik
5. Unutarnji mikrofon
   Nemojte prekrivati taj dio tijekom snimanja videozapisa. To može uzrokovati šum ili smanjiti jačinu zvuka.

6. Nosač za više sučelja*
   Neki dijelovi dodatne opreme možda se neće moći potpuno umetnuti i dio će viriti izvan nosača za više sučelja. Međutim, kada dodatna oprema dođe do prednjeg dijela nosača, veza je uspostavljena.

7. Oznaka položaja slikovnog senzora

   Slikovni senzor je senzor koji pretvara svjetlo u električni signal. Položaj slikovnog senzora je označen (Oznaka položaja slikovnog senzora). Prilikom mjerenja točne udaljenosti između fotoaparata i objekta obratite pozornost na vodoravnu liniju.

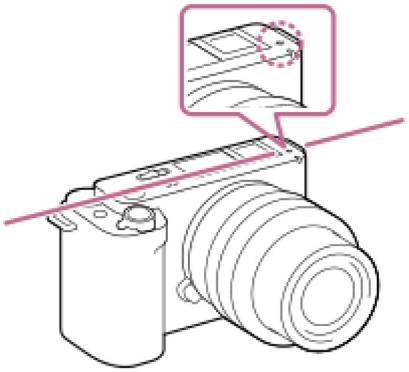

Ako se objekt nalazi bliže od minimalne udaljenosti za snimanje objektiva, izoštravanje se ne može potvrditi. Pazite da se objekt nalazi na dovoljnoj udaljenosti od fotoaparata.

* Pojedinosti o dodatnoj opremi kompatibilnoj s podnožjem za više sučelja potražite na web-mjestu tvrtke Sony ili se obratite prodavaču proizvoda tvrtke Sony ili ovlaštenom lokalnom servisu tvrtke Sony.
Možete upotrebljavati i dodatnu opremu za nosač za dodatnu opremu. Ne možemo jamčiti ispravan rad s dodatnom opremom drugih proizvođača.

Multi Interface Shoe

Accessory Shoe

Upotreba zaslona za vjetar (isporučeno)

S pomoću zaštite od vjetra smanjite buku od vjetra koju ugrađeni mikrofon registrira tijekom snimanja filmova.
Pričvrstite zaštitu od vjetra na Multi Interface Shoe.

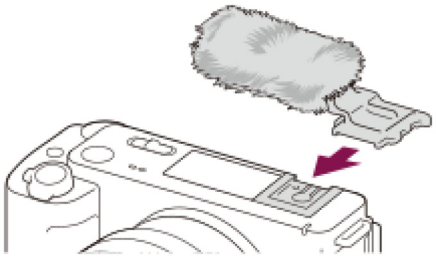

Napomena

Prilikom postavljanja zaslona za vjetar pazite da se zaslon za vjetar ne zaglavi u nosaču za više sučelja.

Prilikom postavljanja objektiva pazite da se zaslon za vjetar ne zaglavi u nosaču objektiva.

[12] Naziv dijelova

Bočne strane

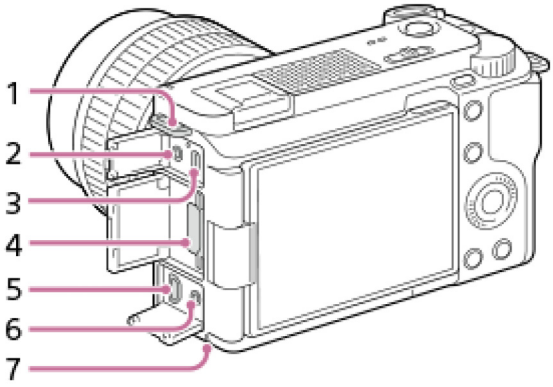

1. Kukica za traku za nošenje na ramenu
   Oba kraja trake pričvrstite na fotoaparat.

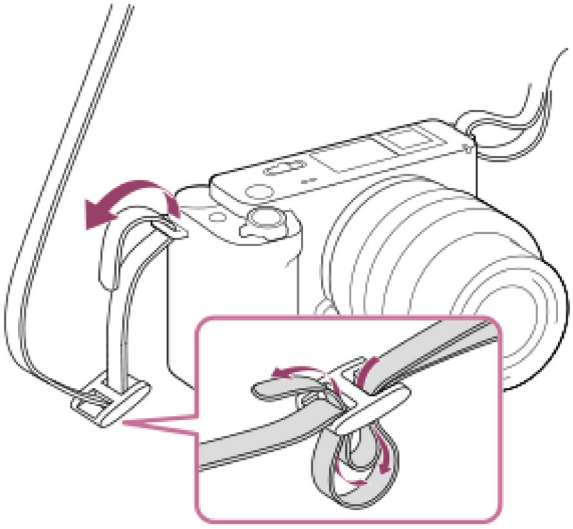

2. Priključak za mikrofon
   Kada se priključi vanjski mikrofon, ugrađeni se mikrofon automatski isključuje. Ako je vanjski mikrofon vrste koja prima napajanje preko priključka, fotoaparat služi kao izvor napajanja mikrofona.

3. Priključak USB Tip-C®
4. Utor za memorijsku karticu
5. HDMI mikro priključak
6. Priključak (slušalice)
7. pristupna žaruljica

[13] Naziv dijelova

Donji dio

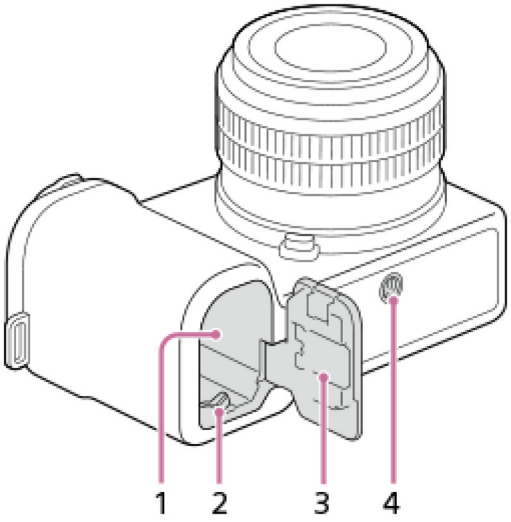

1. Utor za umetanje baterije
2. Ručica za zaključavanje
3. Poklopac baterije
4. Rupa priključka za tronožac
   Podržava 1/4-20 UNC vijke
   Upotrebljavajte tronožac s vijkom kraćim od 5,5 mm (7/32 inča). U protivnom nećete moći pričvrstiti fotoaparat i može doći do oštećenja fotoaparata.

---

[14] Nazivi dijelova

Osnovne ikone prikazane na monitoru

Ovaj odjeljak opisuje prikaz zaslona kad je način snimanja P (Program Auto).

Sljedeći je primjer prikaza kada je [DISP (Screen Disp) Set] postavljen na [Display All Info.] i ikone dodirnih funkcija su skrivene.
Prikazani sadržaj i njegov položaj samo su smjernica i mogu se razlikovati od stvarnog prikaza na zaslonu. Također, prikazani sadržaj može se razlikovati ovisno o postavkama fotoaparata i verziji sustava fotoaparata (programske datoteke).
Za informacije o prikazivanju/skrivanju ikona dodirnih funkcija i primjere prikaza ikona dodirnih funkcija pogledajte „Touch function icons.”

Tijekom snimanja videozapisa

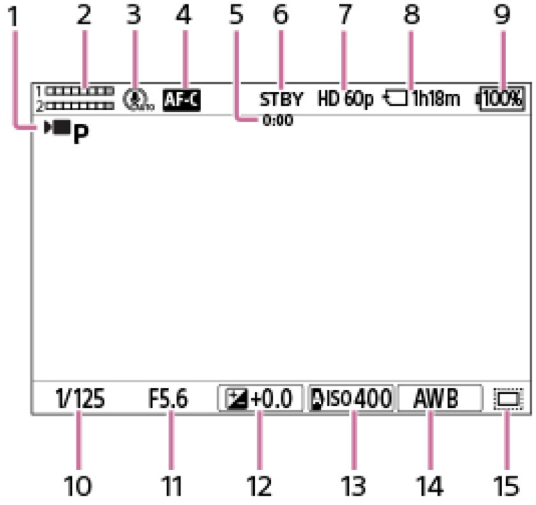

Prikaz kada se fotoaparat drži okomito

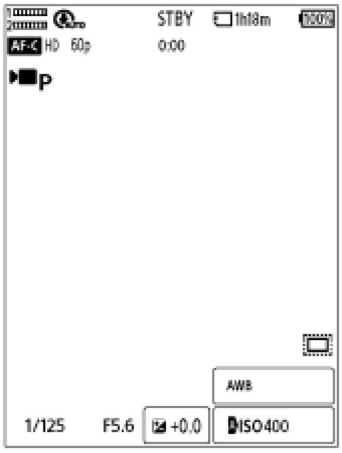

1. [Shoot Mode] je postavljena na [Program Auto].
2. Razina zvuka
3. [Microphone Directivity] je postavljen na [Auto].
4. [Focus Mode] je postavljen na [Continuous AF].
5. Stvarno vrijeme snimanja filma
6. Fotoaparat je u načinu stanja pripravnosti snimanja.
7. [File Format] je postavljen na [XAVC S HD] i [Rec Frame Rate] je postavljen na [60p].
8. Vrijeme snimanja videozapisa na memorijskoj kartici
9. Preostali kapacitet baterije
10. Brzina zatvarača
11. Vrijednost otvora blende
12. Kompenzacija ekspozicije
13. [ISO] je postavljen na [ISO AUTO]. (Prikazuje se ISO vrijednost koju je automatski postavio fotoaparat.)
14. [White Balance] je postavljen na [Auto].
15. [APS-C S35 Shooting] je postavljen na [On] or [Auto] i područje snimanja je APS-C jednake veličine.

Tijekom snimanja fotografija

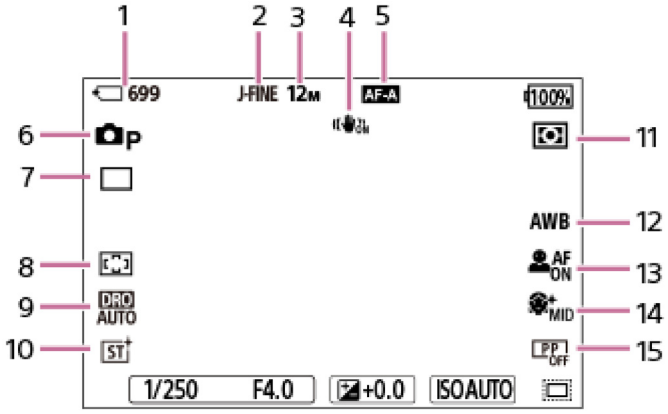

Prikaz kada se fotoaparat drži okomito

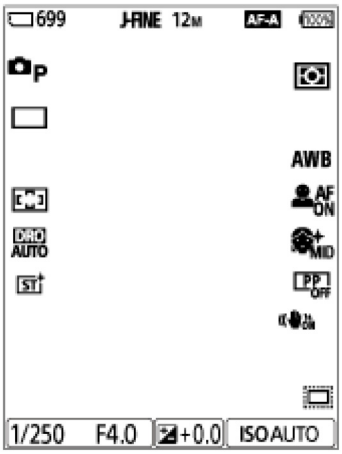

1. Broj fotografija koje se mogu snimiti na memorijsku karticu
2. [JPEG/HEIF Switch] je postavljen na [JPEG]. [JPEG Quality] je postavljen na [Fine].
3. [JPEG Image Size] je postavljen na [L: 12M].
4. [SteadyShot] je postavljen na [On].
5. [Focus Mode] je postavljen na [Automatic AF].
6. [Shoot Mode] je postavljena na [Program Auto].
7. [Drive Mode] je postavljen na [Single Shooting].
8. [Focus Area] je postavljen na [Wide].
9. [D-Range Optimizer: Auto] je odabran.
10. [Creative Look] je postavljen na [ST].
11. [Metering Mode] je postavljen na [Multi].
12. [White Balance] je postavljen na [Auto].
13. [Subject Recog in AF] je postavljen na [On] i [Recognition Target] na [Human].
14. [Soft Skin Effect] je postavljeno na [On: Mid].
15. [Picture Profile] je postavljen na [Off].

[15] Nazivi dijelova

Ikone dodirnih funkcija

Neke funkcije imaju ikone za dodirne radnje (ikone dodirnih funkcija). Postavke funkcija možete izvršiti ili promijeniti dodirom na ikone.

Postavke za korištenje ikona funkcija dodira

[Touch Operation]: [On]
[Shooting Screen]:

Postaviti [Shooting Screen] to [On].
[Swipe Right] ili [Swipe Left] → željena postavka.

Za prikaz/skrivanje ikona funkcija dodira

Prijeđite prstom udesno ili ulijevo na zaslonu u stanju pripravnosti za snimanje. Ikone funkcija dodira prikazat će se na lijevoj i desnoj strani zaslona prema postavkama za [Swipe Right] i [Swipe Left] pod [Shooting Screen].
Za skrivanje ikona dodirnih funkcija povucite zaslon u suprotnom smjeru od smjera u kojem su se ikone prikazale.

Primjeri prikaza ikona funkcija dodira i funkcije svake ikone

Primjeri prikazuju prikaz kada postavite ikone da se pojavljuju i na lijevoj i na desnoj strani.
Tijekom snimanja videozapisa

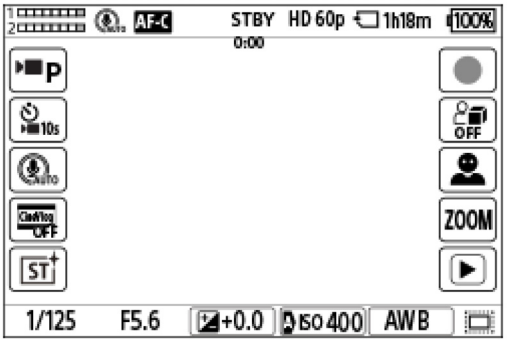

Ikone na lijevoj strani: Shoot Mode, Self-timer, Mic Directivity Select, Cinematic Vlog Set., Creative Look*
Ikone na desnoj strani: počinje snimati videozapise, Product SC Set, Recog. Target Select, Step Zoom prebacuje se na zaslon za reprodukciju**

* Kad je način snimanja postavljen na [Intelligent Auto], ikona se mijenja na ikonu postavke (prilagodba slike).
** Gumb za oznake snimke prikazuje se tijekom snimanja videozapisa kako bi se oznake snimke mogle postaviti za videozapis koji se snima.

Tijekom snimanja fotografija

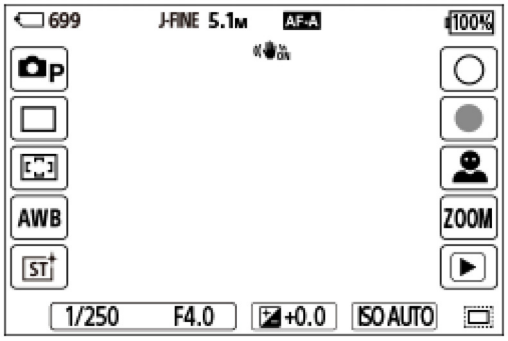

Ikone na lijevoj strani: Shoot Mode, Drive Mode, Focus Area, White Balance, Creative Look*
Ikone na desnoj strani: Snima fotografiju, započinje snimanje videozapisa, Recog. Target Select, Step Zoom prebacuje se na zaslon za reprodukciju**

* Kad je način snimanja postavljen na [Intelligent Auto], ikona se mijenja na ikonu postavke (prilagodba slike).
** Gumb oznake snimke prikazuje se čak i tijekom snimanja videozapisa u načinu snimanja fotografija kako bi se oznake snimke mogle postaviti za videozapis koji se snima.

Savjet

Kada je MENU → (Setup) → [Touch Operation] → [Playback Screen] postavljen na [On], ikone dodirnih funkcija na zaslonu za reprodukciju uvijek se prikazuju.

Ako postavite MENU → (Setup) →[Touch Operation] → [Shooting Screen] → [Icon When Monitor Flipped] na [Flip], možete postaviti hoće li se lijeva i desna ikona na zaslonu snimanja zamijeniti kada se zaslon okrene.

---

[16] Nazivi dijelova

FE 28-60 mm F4-5.6

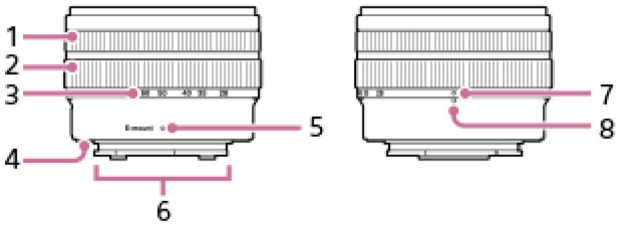

1. Prsten za izoštravanje
2. Prsten za zumiranje
3. Skala žarišne duljine

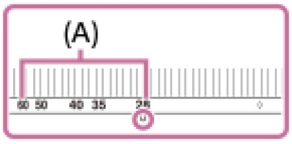

Tijekom slikanja okrećite prsten za zumiranje sve dok indeks žarišne duljine nije unutar raspona skale žarišne duljine **(A)** kako biste produžili objektiv.

4. Gumeni prsten nosača objektiva
5. Indeks montiranja
6. Kontakti objektiva*
7. Indeks uvlačenja objektiva
   Nakon slikanja okrećite prsten za zumiranje sve dok indeks uvlačenja objektiva ne dosegne indeks žarišne duljine kako biste uvukli objektiv.
8. Oznaka žarišne duljine

* Nemojte izravno dodirivati taj dio.

Specifikacije

Žarišna duljina: 28 – 60 mm
Žarišna duljina ekvivalentna 35-milimetarskom formatu *1: 42 – 90 mm
Grupe-elementi objektiva: 7 – 8
Kut prikaza 1*2: 75° – 40°
Kut prikaza 2*2: 54° – 27°
Minimalni fokus*3: 0,3 – 0,45 m
Maksimalno povećanje: 0,16×
Minimalni otvor blende: f/22 – f/32
Promjer filtra: 40,5 mm
Dimenzije (maks. promjer × visina): pribl. 66,6 mm × 45 mm (pribl. 2 5/8 inča × 1 13/16 inča)
Težina: pribl. 167 g (pribl. 5,9 oz.)
SteadyShot: Ne

*1 Ovo je žarišna duljina ekvivalentna 35-milimetarskom formatu kada se postavi na digitalni fotoaparat s izmjenjivim objektivom opremljenim slikovnim senzorom veličine APS-C.
*2 Kut gledanja 1 vrijednost je za fotoaparate formata 35 mm, a kut gledanja 2 vrijednost je za digitalne fotoaparate s izmjenjivim objektivima opremljenim slikovnim senzorom veličine APS-C.
*3 Minimalno fokusiranje udaljenost je od slikovnog senzora do objekta.

Isporučeni elementi

Objektiv (1), poklopac prednjeg objektiva (1), poklopac stražnjeg objektiva (1)

Napomena

Ako objektiv upotrebljavate na nekom drugom modelu fotoaparata, možda se na monitoru ili tražilu neće prikazati upozorenje čak i ako indeks žarišne duljine nije unutar raspona skale žarišne duljine. U takvim slučajevima fotoaparat snima fotografije kako slijedi.

Vrijednost otvora blende zaključana je na F14.
Način fokusiranja zaključan je na ručno fokusiranje, ali ne možete namjestiti fokus s pomoću prstena za fokusiranje.
Završetak naziva objektiva u Exif informacijama zabilježen je kao „(Retract)" ili „F0" kad je fotografija snimljena s uvučenim objektivom.

Ovaj objektiv isporučuje se samo s modelima koji imaju komplet objektiva. Status izdavanja modela s objektivom u kompletu može se razlikovati ovisno o državi i regiji.

[17] Osnovne radnje

Dodirna ploča

Dodirivanjem monitora možete intuitivno izvršiti radnje kao što je fokusiranje na zaslonu snimanja i rukovanje zaslonom reprodukcije.

Dodirne radnje (na zaslonu snimanja)

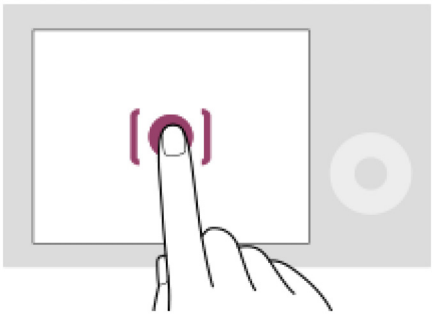

Dodirnite monitor kako biste odredili fokus (Touch Focus).
Dodirnite subjekt na monitoru kako biste upotrijebili funkciju praćenja dodirom (Touch Tracking). Također možete fokusirati subjekt i slike snimanja tako što ćete jednostavno dodirnuti subjekt na zaslonu (Touch Shutter).
Kada dodirnete objekt na zaslonu, fotoaparat automatski prilagođava svjetlinu prema objektu (Touch AE). [Touch AE] se može također upotrebljavati u kombinaciji s [Touch Focus], [Touch Tracking], ili [Touch Shutter].
Informacije o tome kako prebaciti funkciju aktiviranu dodirom na radnju pogledajte odjeljak „Shooting Screen."

Dodirne radnje (na zaslonu reprodukcije)

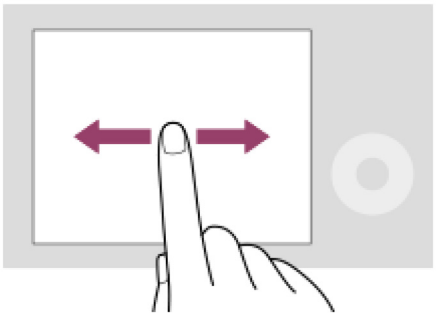

Tijekom reprodukcije pojedinačne slike pređite prstom po zaslonu ulijevo ili udesno kako biste prebacili na prethodnu ili sljedeću sliku.

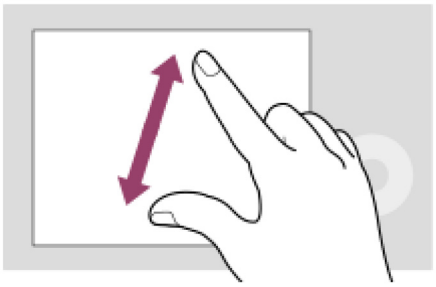

Tijekom reprodukcije pojedinačne slike možete povećati ili smanjiti prikazanu sliku razmicanjem ili skupljanjem dvaju prsta na zaslonu.

Također možete dvaput dodirnuti kako biste povećali fotografiju ili napustili povećanu sliku. Tijekom reprodukcije videozapisa možete pokrenuti ili pauzirati reprodukciju s pomoću dodirnih radnji.

Savjet

Fotoaparatom možete upravljati i dodirivanjem vodiča prikazanih na dnu zaslona (osim kad je u načinu rada [Intelligent Auto]).

Možete otvoriti izbornik funkcija brzim prelaskom prstom prema gore na zaslonu snimanja. Ikone funkcija prikazanih na lijevoj i desnoj strani zaslona možete prikazati i sakriti brzim povlačenjem prsta lijevo i desno na zaslonu snimanja.

Možete postaviti hoćete li omogućiti dodirne operacije i konfigurirati detaljne postavke pod [Shooting Screen], [Playback Screen], i [Menu Screen].

[18] Osnovne radnje

Ikone dodirnih funkcija

Neke funkcije imaju ikone za dodirne radnje (ikone dodirnih funkcija). Postavke funkcija možete izvršiti ili promijeniti dodirom na ikone.

Postavke za korištenje ikona funkcija dodira

[Touch Operation]: [On]
[Shooting Screen]:

Postaviti [Shooting Screen] to [On].
[Swipe Right] ili [Swipe Left] → željena postavka.

Za prikaz/skrivanje ikona funkcija dodira

Prijeđite prstom udesno ili ulijevo na zaslonu u stanju pripravnosti za snimanje. Ikone funkcija dodira prikazat će se na lijevoj i desnoj strani zaslona prema postavkama za [Swipe Right] i [Swipe Left] pod [Shooting Screen].
Za skrivanje ikona dodirnih funkcija povucite zaslon u suprotnom smjeru od smjera u kojem su se ikone prikazale.

Primjeri prikaza ikona funkcija dodira i funkcije svake ikone

Primjeri prikazuju prikaz kada postavite ikone da se pojavljuju i na lijevoj i na desnoj strani.
Tijekom snimanja videozapisa

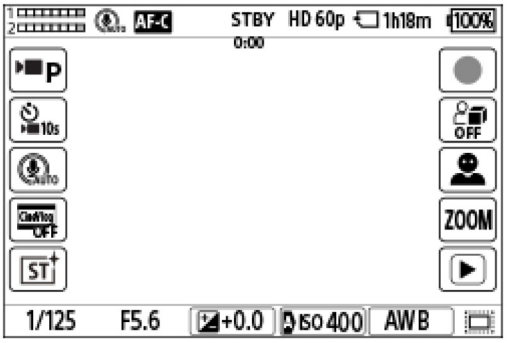

Ikone na lijevoj strani: Shoot Mode, Self-timer, Mic Directivity Select, Cinematic Vlog Set., Creative Look*
Ikone na desnoj strani: počinje snimati videozapise, Product SC Set, Recog. Target Select, Step Zoom prebacuje se na zaslon za reprodukciju**

* Kad je način snimanja postavljen na [Intelligent Auto], ikona se mijenja na ikonu postavke (prilagodba slike).
** Gumb za oznake snimke prikazuje se tijekom snimanja videozapisa kako bi se oznake snimke mogle postaviti za videozapis koji se snima.

Tijekom snimanja fotografija

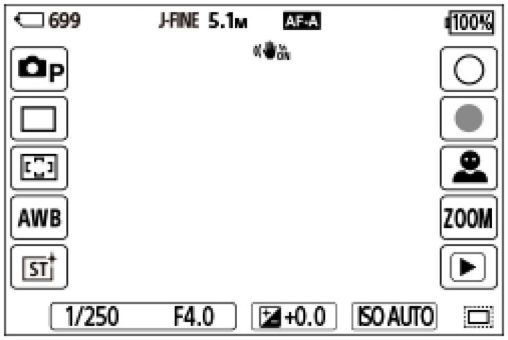

Ikone na lijevoj strani: Shoot Mode, Drive Mode, Focus Area, White Balance, Creative Look*
Ikone na desnoj strani: Snima fotografiju, započinje snimanje videozapisa, Recog. Target Select, Step Zoom prebacuje se na zaslon za reprodukciju**

* Kad je način snimanja postavljen na [Intelligent Auto], ikona se mijenja na ikonu postavke (prilagodba slike).
** Gumb oznake snimke prikazuje se čak i tijekom snimanja videozapisa u načinu snimanja fotografija kako bi se oznake snimke mogle postaviti za videozapis koji se snima.

Savjet

Kada je MENU → (Setup) → [Touch Operation] → [Playback Screen] postavljen na [On], ikone dodirnih funkcija na zaslonu za reprodukciju uvijek se prikazuju.

Ako postavite MENU → (Setup) →[Touch Operation] → [Shooting Screen] → [Icon When Monitor Flipped] na [Flip], možete postaviti hoće li se lijeva i desna ikona na zaslonu snimanja zamijeniti kada se zaslon okrene.

[19] Osnovne radnje

Kotačić za upravljanje

Na zaslonu izbornika ili zaslonu koji se prikazuje kad pritisnete gumb Fn, možete pomaknuti okvir za odabir tako da okrećete kotačić za upravljanje ili tako da pritisnete gornju/donju/lijevu/desnu stranu kotačića za upravljanje. Vaš odabir potvrđuje se kada pritisnete na sredini kotačića za upravljanje.

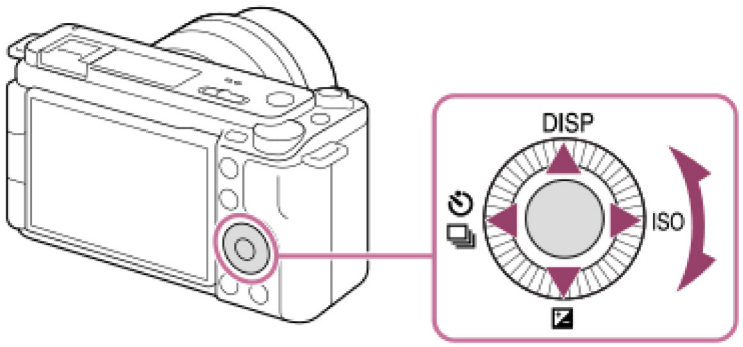

DISP (postavka zaslona), (Exposure Comp.), / (Self-timer/Drive Mode), i ISO (ISO) dodijeljene su gornjoj/donjoj/lijevoj/desnoj strani kotačića za upravljanje. Osim toga, odabrane funkcije možete dodijeliti lijevoj, desnoj i donjoj strani te središtu kontrolnog kotačića, kao i rotaciji kontrolnog kotačića.
Tijekom reprodukcije možete prikazati sljedeću/prethodnu sliku pritiskom desne/lijeve strane kotačića za upravljanje ili njegovim okretanjem.
Tijekom okomitog prikaza smjerovi kretanja gornje/donje/lijeve/desne strane upravljačkog kotačića također se rotiraju kako bi odgovarali orijentaciji monitora što omogućuje intuitivno rukovanje. (kada je softver sustava (programske datoteke) fotoaparata verzija 6.00 ili novija)
Funkcije dodijeljene gornjoj/donjoj/lijevoj/desnoj strani upravljačkog kotačića pomoću [Custom Key/Dial Set.] ili [Custom Key/Dial Set.] se neće okretati tijekom okomitog prikaza.

---

[20] Osnovne radnje

Prekidač Still/Movie/S&Q

Sklopku Still/Movie/S&Q možete upotrijebiti za odabir načina snimanja.

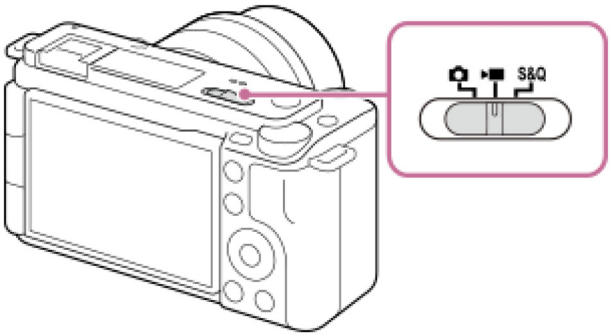

Možete odabrati način snimanja fotografija, način snimanja filma ili način ubrzanog/usporenog snimanja kao način snimanja s pomoću prekidača Still/Movie/S&Q.

Savjet

Stavke se izbornika prikazuju na karticama [Shooting], [Exposure/Color] i [Focus] zaslona izbornika mogu razlikovati ovisno o načinu snimanja (still image/movie/S&Q). Prije nego što prilagodite ove postavke odaberite željeni način snimanja uz prekidač Still/Movie/S&Q.

Kad snimate film ubrzanim protokom vremena, postavite kotačić za odabir Still/Movie/S&Q na S&Q i odaberite [Time-lapse].

[21] Osnovne radnje

gumb MENU

Zaslon izbornika prikazuje se pritiskom na gumb MENU. Ondje možete promijeniti postavke povezane sa svim funkcijama fotoaparata, uključujući snimanje i reprodukciju ili iz izbornika možete izvršiti određenu funkciju.

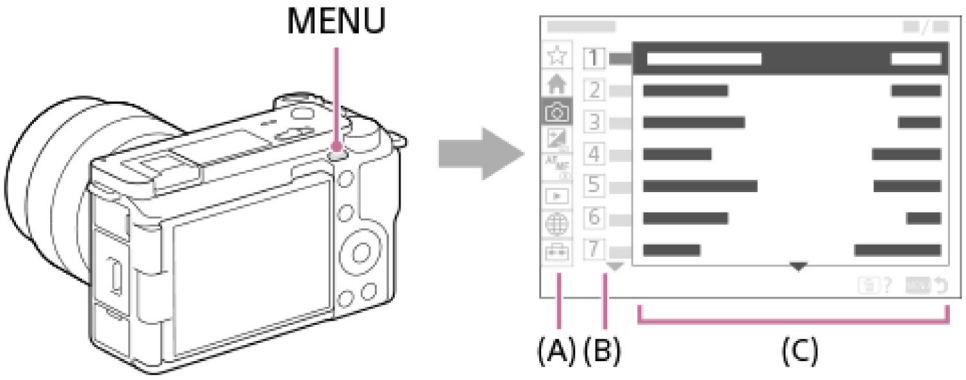

(A) Kartica izbornika

Kartice izbornika kategorizirane su prema upotrebi, npr. snimanje, reprodukcija, postavke mreže itd.

(B) Grupa izbornika

Stavke izbornika na svakoj su kartici grupirane prema funkciji.
Broj dodijeljen grupi serijski je broj grupe na kartici. Pogledajte broj da biste utvrdili lokaciju grupe koja se upotrebljava.

(C) Stavka izbornika

Odaberite funkciju koju želite postaviti ili izvršiti.

Savjet

Naziv odabrane kartice ili grupe prikazuje se pri vrhu zaslona.

Kada je [Touch Operation] opstavljeno na [On] i [Menu Screen] postavljeno na [On], dodirne radnje na zaslonu izbornika su moguće.

Osnovne radnje na zaslonu izbornika

1. Pritisnite tipku MENU za prikaz zaslona izbornika.

2. Pomičite se kroz stablo izbornika pritiskom na gornju/donju/lijevu/desnu stranu kotačića za upravljanje i pronađite željenu stavku izbornika.

   Prikazane stavke izbornika razlikuju se u načinima za snimanje fotografija i načinima snimanja videozapisa.



(A) (B) (C)

(A) Kartice izbornika
(B) Grupe izbornika
(C) Stavke izbornika

3. Pritisnite sredinu kotačića za upravljanje za odabir stavke izbornika.
   Na zaslonu će se prikazati zaslon za postavljanje ili zaslon za izvršenje odabrane stavke.

4. Odaberite parametar ili izvršite funkciju.

   Ako želite otkazati promjenu parametra, pritisnite gumb MENU i vratite se na prethodni zaslon.

5. Pritisnite gumb MENU za izlazak iz zaslona izbornika.
   Vratit ćete se na zaslon za snimanje ili reprodukciju.

Savjet

Na kartici (Main) možete pregledati popis trenutnih postavki snimanja. Odaberite vrijednost postavke na kartici kako biste otvorili odgovarajuću stavku izbornika i promijenili vrijednost postavke.

Možete prikazati zaslon izbornika dodjeljivanjem funkcije [MENU] prilagođenoj tipki s pomoću [Custom Key/Dial Set.] ili [Custom Key/Dial Set.], a zatim pritiskom te tipke.

Odnos između prekidača Still/Movie/S&Q i zaslona izbornika

Grupe izbornika i stavke izbornika prikazane na karticama [Main], [Shooting], [Exposure/Color] i [Focus] mogu se razlikovati ovisno o položaju prekidača Still/Movie/S&Q.

Prikazane grupe izbornika i stavke izbornika iste su u načinu rada snimanja filma i načinu ubrzanog/usporenog snimanja.

Načini snimanja fotografija

Prikazuju se stavke izbornika za snimanje fotografija.*

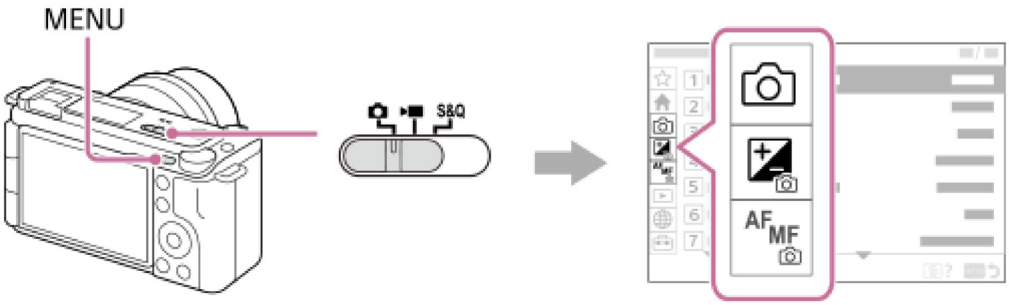

* Budući da možete snimati videozapise s pomoću gumba MOVIE (snimanje) čak ako ste u načinu snimanja fotografija, neke će se osnovne stavke izbornika videozapisa također prikazati.

Način snimanja filmova / ubrzano i usporeno snimanje

Prikazuju se stavke izbornika za snimanje videozapisa.

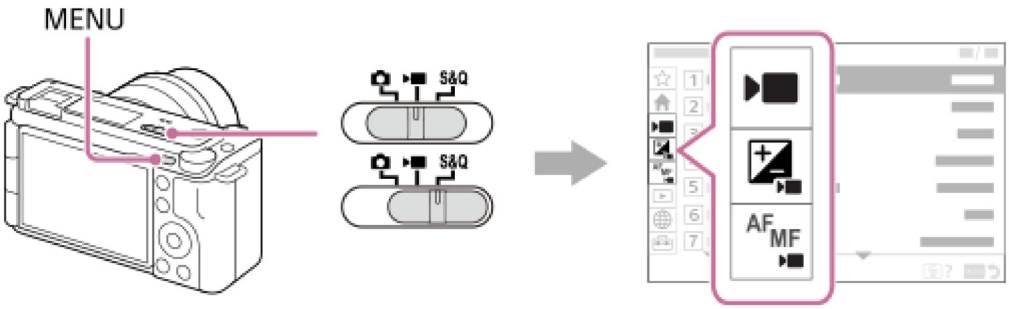

Oznaka obavijesti o najnovijem softveru



Ako je dostupan noviji softver za fotoaparat, pojavit će se crvena oznaka obavijesti iznad kartice (Setup), [Setup Option] i [Version] na zaslonu izbornika kako bi vas obavijestio da je dostupno ažuriranje (kad je softver sustava (programske datoteke) fotoaparata verzije 2.00 ili novija).

Ikone koje se upotrebljavaju u „Vodiču za pomoć“

S&Q : stavke izbornika koje se prikazuju u načinima snimanja fotografija

: stavke izbornika prikazane u načinu rada snimanja filma i načinu ubrzanog/usporenog snimanja

: stavke izbornika prikazane u bilo kojem od načina snimanja fotografija, načina snimanja filma ili načina ubrzanog/usporenog snimanja

[22] Osnovne radnje

Glavni zbornik (popis postavki snimanja)

Odaberite karticu (Main) na zaslonu izbornika za prikaz popisa postavki snimanja. Možete potvrditi postavke prije snimanja ili za svaku scenu te također izravno promijeniti postavke s ovog zaslona.

Glavni izbornik za snimanje filmova

Main 1

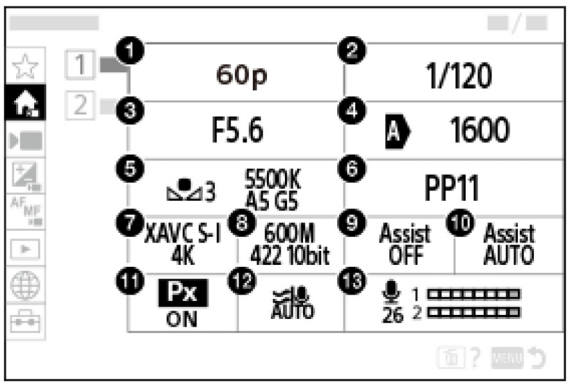

1. Rec Frame Rate/ Frame Rate Settings (tijekom snimanja filmova u ubrzanom/usporenom načinu)/ Rec Frame Rate (tijekom snimanja s ubrzanim protokom vremena)
2. Shutter Speed
3. Otvor blende
4. ISO
5. White Balance
6. Picture Profile

7. File Format
8. Record Setting/ S&Q Record Setting (tijekom snimanja filmova u ubrzanom/usporenom načinu)/ Record Setting (tijekom snimanja s ubrzanim protokom vremena)
9. Gamma Display Assist
10. Gamma Disp. Assist Typ.
11. Px Proxy Recording
12. Wind Noise Reduct.
13. Audio Rec Level

Main 2

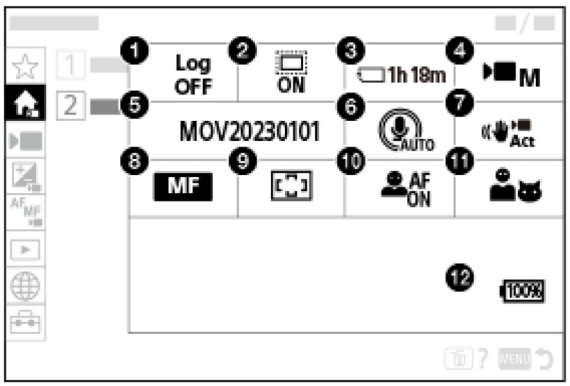

1. Zapisnik postavke snimanja
2. APS-C S35 Shooting
3. Format
4. Shoot Mode
5. File Settings
6. Usmjerenost mikrofona
7. SteadyShot
8. Focus Mode
9. Focus Area
10. Subject Recog in AF

11. Recognition Target
12. Preostali kapacitet baterije

Glavni izbornik za snimanje fotografija

Main 1

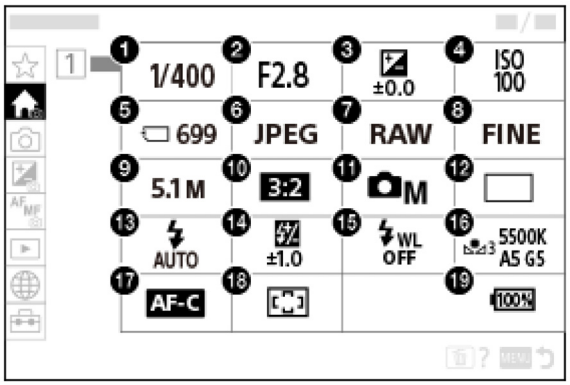

1. Shutter Speed*
2. Aperture*
3. Exposure Comp.
4. ISO
5. Format
6. File Format
7. RAW File Type
8. JPEG Quality/HEIF Quality
9. JPEG Image Size/HEIF Image Size
10. Aspect Ratio
11. Shoot Mode
12. Drive Mode
13. Flash Mode

14. Flash Comp.

15. Wireless Flash

16. White Balance

17. Focus Mode

18. Focus Area

19. Preostali kapacitet baterije

* Kad je način snimanja [Program Auto], brzina okidanja i vrijednost otvora blende prikazuju se u istom području. Možete izvršiti Program Shift odabirom područja.

Savjet

Ako dodijelite funkciju [Display Main Menu] željenoj tipki s pomoću željenih postavki tipki, također možete otvoriti glavni izbornik pritiskom na dodijeljenu tipku.

Zaslone postavki možete otvoriti dodirom ikona u glavnom izborniku kada se [Touch Operation] je postavljeno na [On] i [Menu Screen] postavljeno na [On].

---

[23] Osnovne radnje

Gumb Fn (funkcije)

Ako pritisnete gumb Fn (funkcija) tijekom snimanja, izbornik koji sadrži često upotrijebljene funkcije, poput razine snimanja zvuka i načina fokusiranja, pojavit će se na zaslonu (izbornik funkcija). Na taj način možete brže pristupiti tim funkcijama.

Primjeri izbornika s funkcijama

Prikazane stavke razlikuju se ovisno o statusu fotoaparata.



Savjet

Upotrijebite MENU → (Setup) → [Operation Customize] →[Fn Menu Settings] kako biste registrirali omiljene funkcije u izborniku funkcija. Moguće je odvojeno registrirati 12 funkcija za

snimanje fotografija i 12 funkcija za snimanje videozapisa.

Kada je [Touch Operation] postavljeno na [On] i [Shooting Screen] postavljeno na [On], dodirne radnje na zaslonu izbornika su moguće.

Kad je opcija [Touch Operation] je postavljena na [On] i [Shooting Screen] je postavljena na [On], također možete otvoriti [Fn Menu Settings] tako da držite ikonu u izborniku funkcija.

Kada je [Swipe Up] pod [Shooting Screen] postavljen na [Open the Fn Menu], izbornik funkcija može se prikazati s pomoću dodirnih radnji brzim povlačenjem zaslona snimanja prema gore.

Kliznite prema dolje iz područja izvan izbornika funkcija ili dodirnite područje izvan izbornika funkcija kako biste zatvorili izbornik funkcija.

1 Pritisnite gumb Fn (Funkcija).

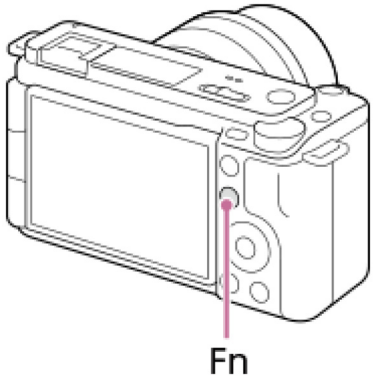

2 Pritisnite gornju/donju/lijevu/desnu stranu kotačića za upravljanje da biste odabrali funkciju koju želite postaviti.

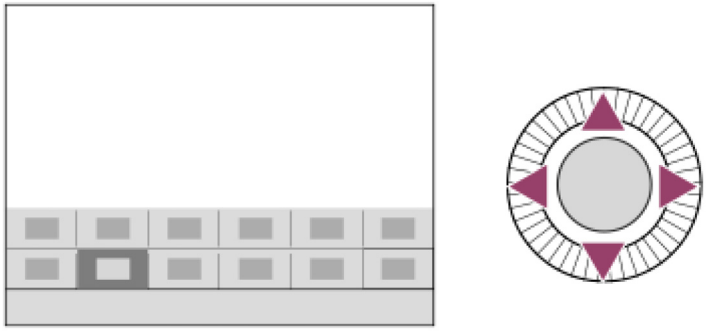

3 Odaberite željenu postavku okretanjem kotačića za upravljanje, a zatim pritisnite sredinu kotačića za upravljanje.

Neke funkcije mogu se precizno prilagoditi s pomoću kotačića za upravljanje.

Podešavanje postavki putem namjenskih zaslona postavki

Odaberite ikonu za željenu funkciju i zatim pritisnite sredinu kotačića za upravljanje. Pojavit će se namjenski zaslon postavke za tu funkciju. Pratite vodič za rad **(A)** za podešavanje postavki.

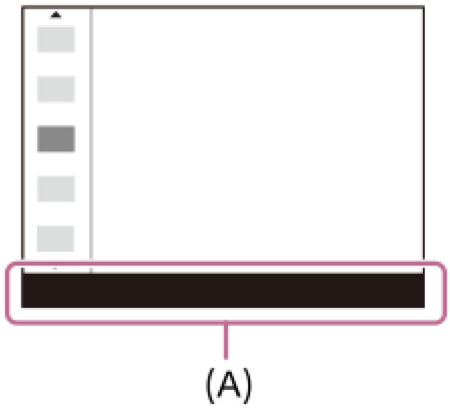

[24] Osnovne radnje

gumbi C (prilagođeno)

Ako često upotrebljavane funkcije unaprijed dodijelite prilagođenim gumbima (od C1 od C2), te funkcije tijekom snimanja ili reprodukcije brzo možete pozvati jednostavnim pritiskom gumba. Preporučene funkcije zadano su dodijeljene prilagođenim gumbima.

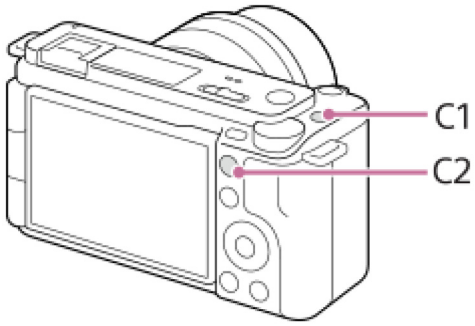

Provjera/izmjena funkcija prilagođenih gumba

Funkciju koja je trenutačno dodijeljena svakom prilagođenom gumbu možete provjeriti na sljedeći način.
MENU → (Setup) → [Operation Customize] → [Custom Key/Dial Set.], [Custom Key/Dial Set.] ili [Custom Key Setting].
Ako želite promijeniti funkciju prilagođene tipke, pritisnite sredinu kotačića za upravljanje dok je odabrana prilagođena tipka. Prikazat će se funkcije koje se mogu dodijeliti toj tipki. Odaberite željenu funkciju.

[25] Osnovne radnje

gumb DISP (postavke prikaza)

Pritiskom na gumb DISP (Postavka prikaza) možete promijeniti prikazani sadržaj na zaslonu tijekom snimanja i reprodukcije. Zaslon se mijenja svaki put kad pritisnete gumb DISP.

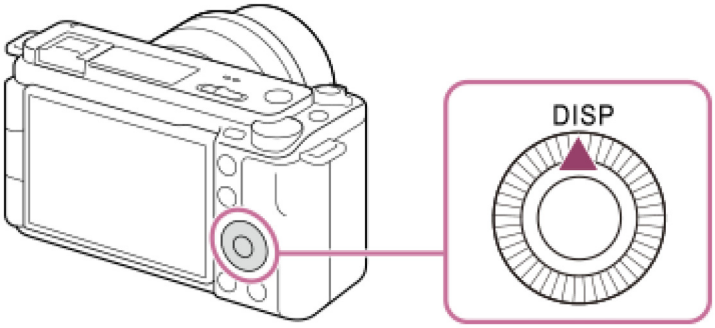

Tijekom snimanja

Display All Info. → No Disp. Info. → Histogram → Level → Display All Info.

Prilikom snimanja filmova:

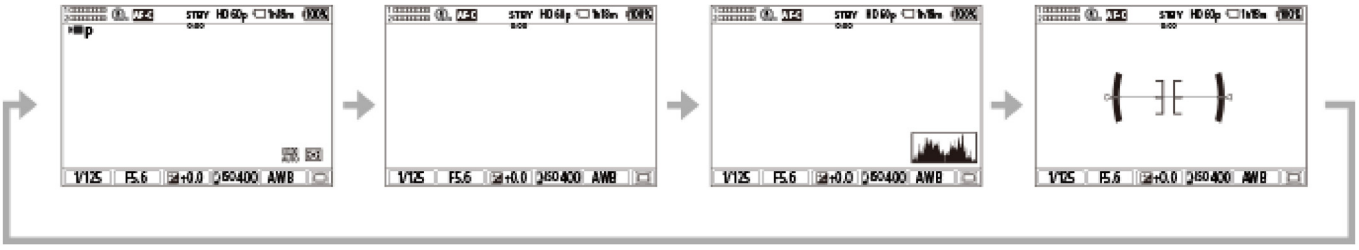

Prilikom snimanja fotografija:

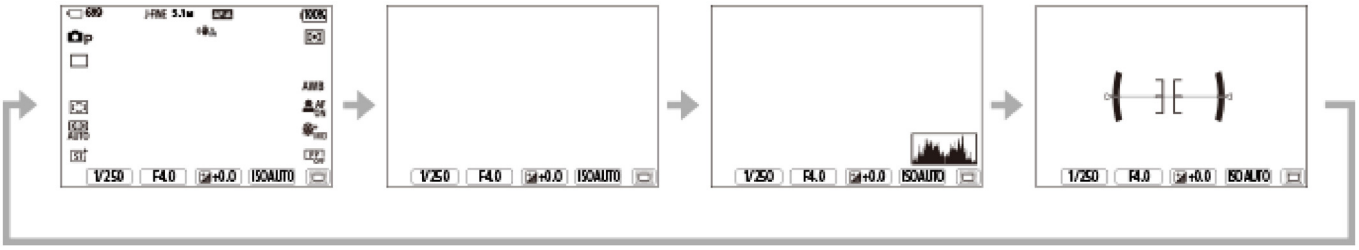

Tijekom reprodukcije

Display Info. → Histogram → No Disp. Info. → Display Info.

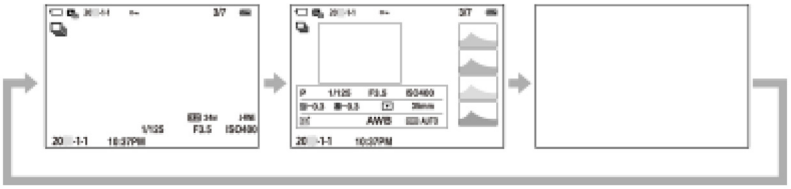

Ako je na slici prejako ili preslabo izložena površina, odgovarajući odjeljak treperit će na zaslonu histograma (upozorenje za prejako/preslabo izloženu površinu).
Postavke za reprodukciju također se primjenjuju u [Auto Review].

Savjet

Ako je [Vertical Display] postavljeno na [On], prikaz informacija će se rotirati okomito kako bi se prilagodio orijentaciji fotoaparata kada držite fotoaparat okomito u načinu snimanja (kada je softvera sustava (programske datoteke) fotoaparata Ver. 2.00 ili noviji).

Napomena

Prikazani sadržaji i njihovi položaji naznačeni na ilustracijama samo su smjernica i mogu se razlikovati od stvarnog prikaza na zaslonu.

[26] Osnovne radnje

gumb Delete

Možete izbrisati fotografiju koja se trenutno prikazuje pritiskom na gumb (Delete).

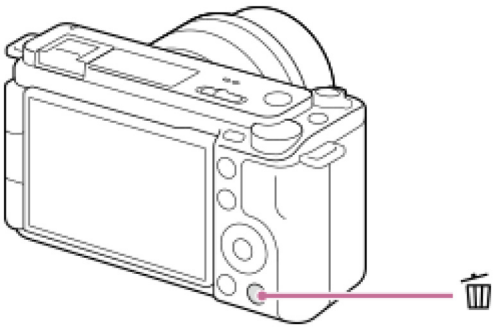

Kad se pojavi potvrdna poruka nakon što pritisnete gumb (Delete), upotrijebite kotačić za upravljanje za odabir [Delete] i pritisnite u sredinu.
Također možete odjednom obrisati dvije ili više slika.
Odaberite MENU → (Playback) → [Delete] → [Delete]. Zatim odaberite slike koje želite obrisati.

Savjet

Ako postavite MENU → (Playback) → [Delete] → [Delete pressing twice] na [On], možete izbrisati fotografije tako da dvaput zaredom pritisnete gumb (Delete).

Osim za zaslon reprodukcije pojedinačne slike možete upotrijebiti gumb (Delete) za sljedeće radnje.

Prilagođ. tipka
Otvaranje izbornika konteksta ([Add to My Menu]/[In-Camera Guide]) (kada je softver sustava (programske datoteke) fotoaparata verzije 2.00 ili novije)

[27] Osnovne radnje

Kotačić za upravljanje

Možete upotrijebiti kotačić za upravljanje kako biste brzo promijenili vrijednosti postavke u sljedećim slučajevima:

Kad želite prilagoditi vrijednost otvora blende ili brzinu okidanja.
Kad želite promijeniti postavke fotoaparata tijekom snimanja.

Tijekom reprodukcije možete okrenuti kotačiće za pregled slika.

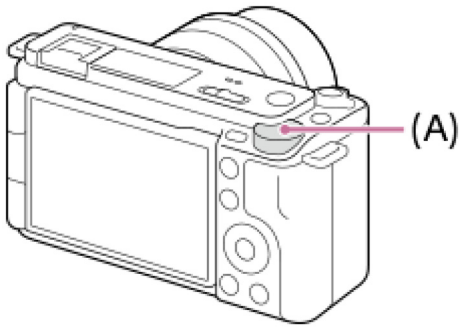

(A): Kotačić za upravljanje

Savjet

Možete upotrijebiti [Custom Key/Dial Set.]/[Custom Key/Dial Set.] kako biste dodijelili željene funkcije kotačiću za upravljanje.

Također možete upotrijebiti funkciju [My Dial Settings] kako biste dodijelili željenu funkciju kotačiću za upravljanje i pozvali tu funkciju po potrebi.

[28] Osnovne radnje

Zaslon Keyboard

Kada je potreban ručni unos znaka, na zaslonu se prikazuje tipkovnica. Za primjere funkcija koje upotrebljavaju tipkovnicu pogledajte „Povezanu temu” na dnu ove stranice.

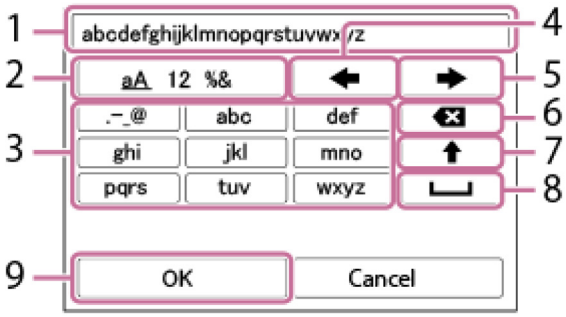

1. **Okvir unosa**
   Prikazuju se znakovi koje ste unijeli.
2. **Zamjena vrsta znakova**
   Svakim pritiskom ove tipke mijenja se vrsta znakova: slova abecede, brojeva i simbola.
3. **Tipkovnica**
   Svakim pritiskom tipke redom se prikazuju pripadajući simboli. Za prebacivanje slova u velika ili mala pritisnite ⬆ (strelica prema gore).
4. ⬅ (Lijeva strelica)
   Pomicanje pokazivača ulijevo u okviru za ulaz.
5. ➡ (Desna strelica)
   Pomicanje pokazivača udesno u okviru za ulaz. Tipka se također upotrebljava za dovršetak unosa znakova koji će se urediti i pomaknuti na sljedeći znak.
6. ⌫ (Brisanje)
   Brisanje znaka koji prethodi pokazivaču.
7. ⬆ (Strelica prema gore)
   Prebacivanje slova na velika i mala.
8. ␣ (Razmaknica)
   Unosi razmak.
9. **OK**
   Pritisnite ovu tipku nakon unosa znakova za dovršetak unesenih znakova.

Postupak za unos abecednih znakova objašnjen je u nastavku.

1 Upotrijebite kotačić za upravljanje za pomicanje pokazivača na željenu tipku.

Svaki put kad pritisnete u sredinu kotačića za upravljanje, znakovi se promijene.
Za prebacivanje slova u velika ili mala pritisnite ⬆ (Strelica prema gore).

2 Kad se znak koji želite unijeti pojavi, pritisnite ➡ (Desna strelica) za potvrđivanje znaka.

Provjerite jeste li potvrdili svaki znak. Ako znak nije potvrđen, ne možete unijeti sljedeći znak.
Ako ne pritisnete ➡ (Desna strelica), uneseni znak će se automatski potvrditi unutar nekoliko sekundi.

3 Nakon što unesete sve znakove, pritisnite [OK] za dovršetak unesenih znakova.

Za otkazivanje unosa odaberite [Cancel].

---

[29] Osnovne radnje

Vodič u fotoaparatu

[In-Camera Guide] prikazuje opise stavki izbornika MENU, stavke funkcije Fn (Function) i postavke.

1 Odaberite MENU ili stavku Fn za koje želite pregledati opis i pritisnite tipku za brisanje 🗑 (Delete) (A).

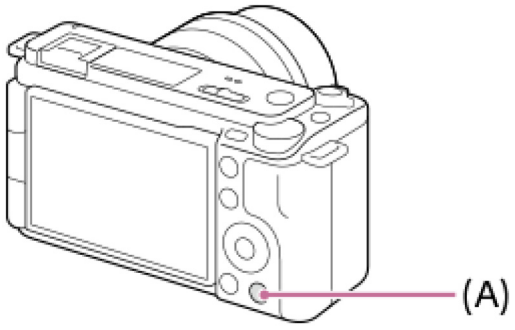

Prikazuju se opisi stavki.

Odaberite [In-Camera Guide] i pritisnite u sredinu kotačića za upravljanje kad se pojavi izbornik konteksta (kada je softver sustava (programske datoteke) fotoaparata verzije 2.00 ili novije).

Umetanje/uklanjanje paketa baterije

1 **Okrenite prekidač na poklopcu baterije kako biste otvorili poklopac.**

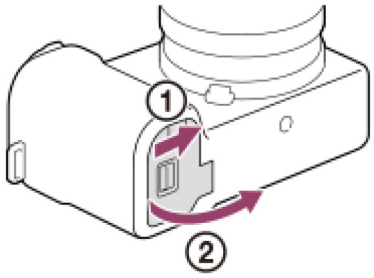

2 **Umetnite komplet baterija i pritišćite ručicu (A) za zaključavanje s pomoću vrha baterije dok baterija ne sjedne na svoje mjesto.**

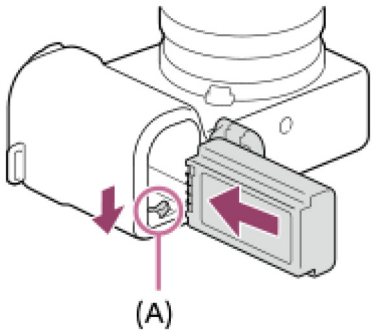

3 **Zatvorite poklopac i okrenite prekidač na stranu LOCK.**

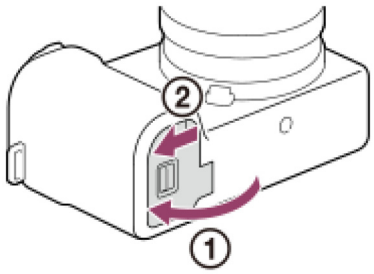

Uklanjanje paketa baterije

Provjerite da pristupna žaruljica ne svijetli i isključite fotoaparat. Zatim pomaknite ručicu za zaključavanje **(A)** i izvadite komplet baterija. Pazite da vam komplet baterija ne ispadne.

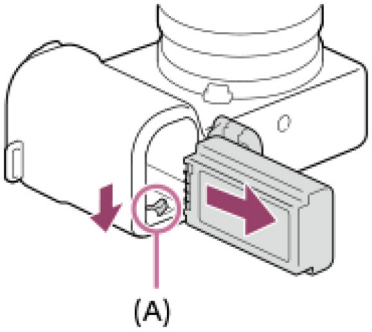

Punjenje baterije s pomoću USB-PD kompatibilnog uređaja

1 Isključite fotoaparat.

2 Povežite USB Type-C priključak fotoaparata s USB Type-C priključkom uređaja kompatibilnog s USB PD (USB Power Delivery) s pomoću komercijalno dostupnog USB Type-C kabela (USB-C® – USB-C).

Upotrijebite USB-PD-kompatibilan uređaj s izlaznom snagom od 18 W (9 V/2 A) ili više i USB Type-C kabel (USB-C – USB-C) koji podržava 3 A ili više.

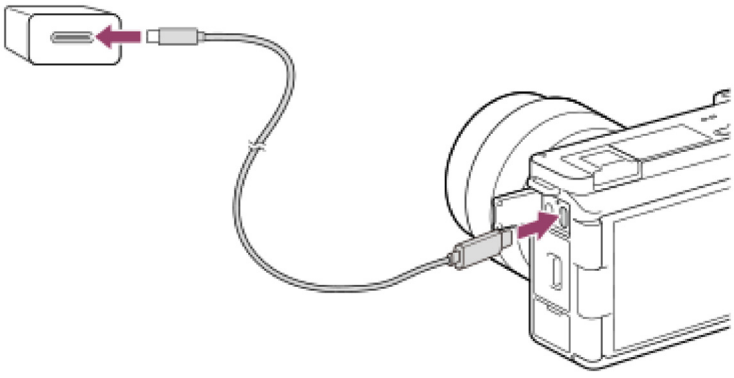

Lampica punjenja na fotoaparatu (narančasta)
Svijetli: punjenje
Isključeno: punjenje je dovršeno
Treperi: greška punjenja ili je punjenje privremeno pauzirano zato što fotoaparat nije unutar zadanog raspona temperature

Vrijeme punjenja (potpuno punjenje): vrijeme punjenja je približno 175 min. (pri upotrebi USB-PD kompatibilnog uređaja s izlaznom snagom od 27 W (9 V/3 A)).
Vrijeme punjenja razlikuje se ovisno o uređaju i USB kabelu kompatibilnom s USB-PD.
Gore navedeno vrijeme punjenja vrijedi za punjenje potpuno ispražnjenog kompleta baterija pri temperaturi od 25 °C (77 °F). Punjenje može potrajati duže ovisno o okolnostima upotrebe i uvjetima.
Žaruljica CHARGE isključuje se po dovršetku punjenja.
Ako se žaruljica punjenja upali i zatim odmah ugasi, komplet baterija potpuno je napunjen.

Savjet

Također, možete puniti s pomoću uređaja koji nije kompatibilan s USB PD. Upotrijebite USB Type-C kabel (USB-A - USB-C) (komercijalno dostupan). Kad upotrebljavate adapter za napajanje izmjeničnom strujom, upotrijebite onaj s nazivnom snagom od 1,5 A ili više.
Punjenje može trajati dulje nego kod upotrebe uređaja kompatibilnog s USB-PD.

Napomena

Prilikom upotrebe adaptera za izmjeničnu struju poslužite se zidnom utičnicom u blizini. Ako dođe do smetnji, proizvod odmah isključite iz zidne utičnice kako biste isključili izvor napajanja. Ako upotrebljavate proizvod sa žaruljicom za punjenje, imajte na umu da se proizvod neće isključiti s izvora napajanja čak i kad je žaruljica isključena.

Ako uključite fotoaparat, on će se napajati iz zidne utičnice i moći ćete njime upravljati. No komplet baterija neće se puniti.

Ako je proizvod povezan na prijenosno računalo koje nije spojeno na izvor napajanja, smanjit će se razina napunjenosti baterije prijenosnog računala. Ne ostavljajte proizvod dulje vrijeme povezan s prijenosnim računalom.

Kada je između računala i fotoaparata uspostavljena USB veza, nemojte uključivati/isključivati ili ponovno pokretati računalo ili pokretati računalo iz stanja pripravnosti. Zbog toga može doći do kvara. Prije uključivanja/isključivanja ili ponovnog pokretanja računala ili pokretanja računala iz stanja pripravnosti, isključite fotoaparat iz računala.

Ne možemo jamčiti punjenje pomoću ručno složenih ili prilagođenih računala ili računala spojenih preko USB sabirnice.

Fotoaparat možda neće ispravno raditi ako se istodobno upotrebljavaju drugi USB uređaji.

Prije punjenja pročitajte „Napomene o paketu baterije i punjenje baterije“.

Upotreba punjača baterije u inozemstvu

Punjač baterija (isporučen odvojeno) možete upotrebljavati u svim državama ili regijama gdje je izvor napajanja izmjenična struja u rasponu od 100 V do 240 V, 50 Hz/60 Hz.
Ovisno o državi/regiji, adapter utikača za pretvaranje može biti potrebno priključiti u zidnu utičnicu. Obratite se putničkoj agenciji i sl. te se pripremite unaprijed.

Napomena

Nemojte upotrebljavati elektronički transformator napona jer to može uzrokovati kvar.

[33] Priprema fotoaparata / osnovne radnje snimanja

Dostava napajanja iz zidne utičnice

Upotrijebite izmjenični adapter i sl. kako biste tijekom punjenja sa zidne utičnice snimali i reproducirali slike. Na taj način štedite bateriju fotoaparata.
Preporučamo da upotrebljavate uređaj USB-PD (USB dostava napajanja) koji je kompatibilan s izlazom od 9V/3A.

1 **Umetnite dostatno napunjen komplet baterija u fotoaparat.**

Ako baterija nije dovoljno napunjena, fotoaparat se neće uključiti. Umetnite dostatno napunjen komplet baterija u fotoaparat.

2 **Povežite USB kabel (komercijalno dostupan) na USB tip C priključak na fotoaparatu.**

3 **Priključite u zidnu utičnicu s pomoću adaptera za napajanje izmjeničnom strujom**

4 **Uključite fotoaparat.**

Ikona ( ) koja pokazuje USB napajanje pojavit će se pokraj prikaza baterije na monitoru te će napajanje započeti.

Napomena

Sve dok je uključeno napajanje, komplet baterija neće se puniti čak ni ako se fotoaparat priključi u adapter za izmjeničnu struju i sl.

U određenim je uvjetima moguće dodatno napajanje iz kompleta baterija čak i kada upotrebljavate adapter za izmjeničnu struju i sl.

Ne vadite komplet baterija dok je uključeno napajanje putem zidne utičnice. Ako izvadite komplet baterija, fotoaparat će se isključiti.

Priključite USB kabel na fotoaparat ili isključite USB kabel s fotoaparata dok je fotoaparat isključen.

Dok je u tijeku napajanje iz zidne utičnice, moguće je skraćivanje vremena neprekidnog snimanja ovisno o temperaturi fotoaparata i baterije. Područje oko terminala može postati vrlo toplo. Budite pažljivi pri rukovanju.

Prije upotrebe mobilnog punjača kao izvora napajanja provjerite je li potpuno napunjen. Usto, tijekom upotrebe pripazite na preostalu razinu napunjenosti mobilnog punjača.

Rad ne može biti zajamčen sa svim vanjskim izvorima napajanja.

---

[34] Priprema fotoaparata / Osnovne radnje snimanja

Memorijske kartice koje se mogu upotrebljavati

Ovaj fotoaparat podržava samo SD memorijske kartice (kompatibilne s UHS-II). Kada u ovom fotoaparatu upotrebljavate memorijske kartice microSD, obvezno upotrebljavajte odgovarajući adapter.

Za snimanje fotografija

Možete upotrijebiti sljedeće memorijske kartice.

SD/SDHC/SDXC memorijske kartice

Za snimanje filmove (Kad je opcija [Px Proxy Recording] postavljena na [Off])

Formati za snimanje videozapisa i kompatibilne memorijske kartice navedeni su u nastavku.

File Format	Maksimalna podržana brzina prijenosa u bitovima tijekom snimanja	Podržana memorijska kartica
XAVC HS 4K	200 Mbps	SDHC/SDXC kartica (U3 ili noviji)
XAVC S 4K	200 Mbps	SDHC/SDXC kartica (U3 ili noviji)
XAVC S HD	100Mbps	SDHC/SDXC kartica (U3 ili noviji)
XAVC S-I 4K	600 Mb/s	SDXC V90 ili novija
XAVC S-I HD	222 Mb/s	SDXC V90 ili novija

Za snimanje filmova (Kad je opcija [Px Proxy Recording] postavljena na [On])

Proxy snimanje nije moguće kad je brzina kadrova za snimanja [120p]/[100p]. Ovisno o postavki za [File Format] maksimalna brzina snimanja kadrova mora biti manja kad je opcija [Px Proxy Recording] postavljena na [Off]. Sljedeće su memorijske kartice podržane za [File Format].
Fotoaparat ne može izvršiti proxy snimanje kad snima u formatu XAVC S-I.

File Format	Maksimalna podržana brzina prijenosa u bitovima tijekom snimanja	Podržana memorijska kartica
XAVC HS 4K	200 Mbps + 16 Mbps*	SDXC kartica (V60 ili noviji)

File Format	Maksimalna podržana brzina prijenosa u bitovima tijekom snimanja	Podržana memorijska kartica
XAVC S 4K	200 Mbps + 16 Mbps*	SDXC kartica (V60 ili noviji)
XAVC S HD	50 Mbps + 16 Mbps*	SDHC/SDXC kartica (U3 ili noviji)

* Maksimalna brzina snimanja kadrova za proxy filmove ovog fotoaparata je 16 Mbps.

Za snimanje ubrzanog/usporenog načina (Kad je opcija [Px Proxy Recording] postavljena na [Off])

Formati datoteka i kompatibilne memorijske kartice su kako slijedi.

File Format	Maksimalna podržana brzina prijenosa u bitovima tijekom snimanja	Podržana memorijska kartica
XAVC HS 4K	250 Mbps	SDXC V60 ili noviji
XAVC S 4K	280 Mb/s	SDXC V60 ili noviji
XAVC S HD	250 Mbps	SDXC V60 ili noviji
XAVC S-I 4K	600 Mb/s	SDXC V90 ili novija
XAVC S-I HD	445 Mbps	SDXC V90 ili novija

Za ubrzani/usporeni način snimanja (Kad je opcija [Px Proxy Recording] postavljena na [On])

Proxy snimanje nije moguće kad je brzina kadrova za snimanja [120p]/[100p]. Ovisno o postavki za [File Format] maksimalna brzina snimanja kadrova mora biti manja kad je opcija [Px Proxy Recording] postavljena na [Off]. Sljedeće su memorijske kartice podržane za [File Format].
Fotoaparat ne može izvršiti proxy snimanje kad snima u formatu XAVC S-I.

File Format	Maksimalna podržana brzina prijenosa u bitovima tijekom snimanja	Podržana memorijska kartica
XAVC HS 4K	250 Mbps + 16 Mbps*	SDXC kartica (V60 ili noviji)
XAVC S 4K	280 Mbps + 16 Mbps*	SDXC kartica (V60 ili noviji)
XAVC S HD	125 Mbps + 16 Mbps*	SDXC kartica (V60 ili noviji)

* Maksimalna brzina snimanja kadrova za proxy filmove ovog fotoaparata je 16 Mbps.

Za snimanje ubrzanim protokom vremena (Kad je opcija [Px Proxy Recording] postavljena na [Off])

Sljedeće su memorijske kartice podržane za [File Format].

File Format	Podržana memorijska kartica
XAVC HS 4K	SDHC/SDXC kartica (U3 ili noviji)
XAVC S 4K	
XAVC S HD	

File Format	Podržana memorijska kartica
XAVC S-I 4K	SDXC kartica (V90 ili noviji)
XAVC S-I HD	

Za snimanje ubrzanim protokom vremena (Kad je opcija [Px Proxy Recording] postavljena na [On])

Sljedeće su memorijske kartice podržane za [File Format].
Fotoaparat ne može izvršiti proxy snimanje kad snima u formatu XAVC S-I.

File Format	Podržana memorijska kartica
XAVC HS 4K	SDXC kartica (V60 ili noviji)
XAVC S 4K	
XAVC S HD	SDHC/SDXC kartica (U3 ili noviji)

Napomena

Za usporeno snimanje brzina prijenosa u bitovima snimanja je veća nego uobičajena. Možda će vam biti potrebna memorijska kartica koja može upisivati pri većoj brzini.

Kada se memorijska kartica SDHC upotrebljava za snimanje videozapisa XAVC S tijekom duljih vremenskih razdoblja, snimljeni videozapisi bit će razdijeljeni u datoteke veličine 4 GB. Kad se snima ubrzanim protokom vremena, snimanje se automatski zaustavlja odmah prije dijeljenja datoteke.

Dostatno napunite komplet baterija prije pokušaja oporavka datoteka baze podataka na memorijskoj kartici.

[35] Priprema fotoaparata / Osnovne radnje snimanja

Umetanje/uklanjanje memorijske kartice

Pojašnjavanje kako umetnuti memorijsku karticu (prodaje se zasebno) u fotoaparat. Možete upotrijebiti SD memorijsku karticu s ovim fotoaparatom.

1 Povucite prekidač na poklopcu memorijske kartice kako biste ga otvorili.

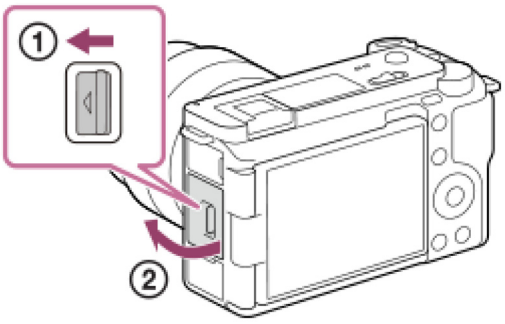

2 Umetnite memorijsku karticu.

Umetnite memorijsku karticu s kosim kutom okrenutim u smjeru prikazanom na slici tako da sjedne na mjesto. Pravilno umetnite memorijsku karticu. U protivnom može doći do kvara.

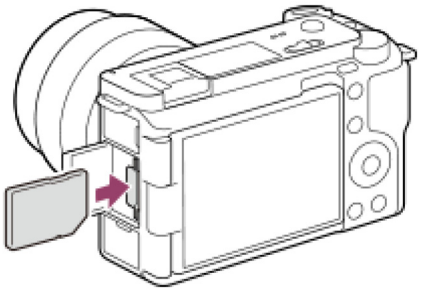

3 Zatvorite poklopac pa prekidač povucite prema strani LOCK (Zaključano).

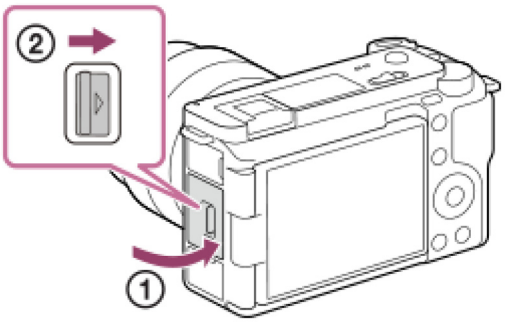

Savjet

Kada prvi put upotrebljavate memorijsku karticu s fotoaparatom, preporučujemo da karticu formatirate u fotoaparatu za stabilniji rad memorijske kartice.

Uklanjanje memorijske kartice

Otvorite poklopac memorijske kartice i uvjerite se kako pristupna lampica **A** ne svijetli, a zatim lagano pritisnite memorijsku karticu kako biste je izvadili.

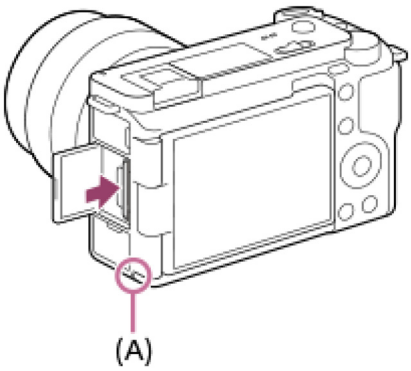

[36] Priprema fotoaparata / Osnovne radnje snimanja

Pričvršćivanje/uklanjanje objektiva

Prije postavljanja ili uklanjanja objektiva isključite fotoaparat.

1 **Uklonite poklopac kućišta (A) s fotoaparata i stražnji poklopac objektiva (B) sa stražnjeg dijela objektiva.**

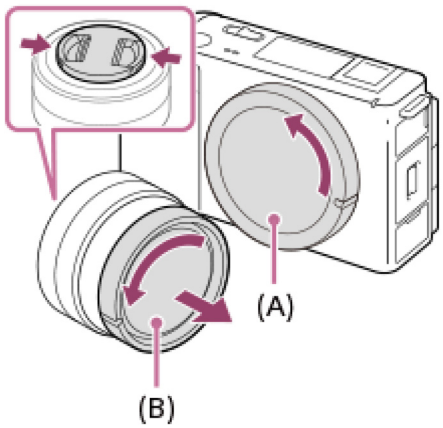

Preporučujemo da pričvrstite prednji poklopac objektiva kad završite sa snimanjem.

2 Postavite objektiv tako da poravnate dvije bijele oznake (oznake za postavljanje) na objektivu i fotoaparatu.

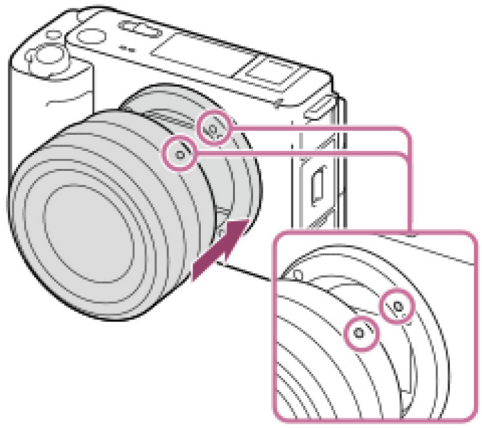

Držite fotoaparat s područjem za postavljanjem objektiva usmjerenim prema dolje kako biste spriječili prodiranje prašine ili nečistoća u fotoaparat.

3 Lagano gurnite objektiv prema fotoaparatu i okrećite ga polako u smjeru strelice dok ne sjedne na svoje mjesto.

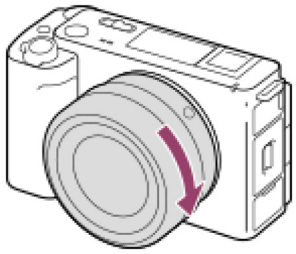

Objektiv pri postavljanju držite ravno.

Uklanjanje objektiva

Tipka za otpuštanje objektiva **(A)** zadržite pritisnutim i okrećite objektiv u smjeru strelice dok se ne zaustavi.
Nakon uklanjanja objektiva postavite poklopac kućišta na fotoaparat te poklopce objektiva na prednju i stražnju stranu objektiva kako biste spriječili prodiranje prašine ili nečistoća u fotoaparat i objektiv.

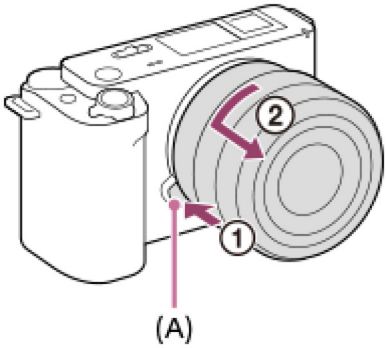

Napomena

Objektiv postavljajte/uklanjajte brzo i u okruženju bez prašine.

Nemojte pritiskati tipku za otpuštanje objektiva prilikom postavljanja objektiva.

Nemojte na silu pričvršćivati objektiv.

Adapter za postavljanje (prodaje se zasebno) neophodan je za korištenje A-mount objektiva (prodaje se zasebno). Pri upotrebi adaptera za postavljanje pregledajte priručnik za rad isporučen s adapterom za postavljanje.

Ako želite snimati slike preko cijelog kadra, koristite objektiv kompatibilan s veličinom cijelog kadra.

Kada upotrebljavate objektiv s priključkom za tronožac, priključite tronožac u priključak za tronožac kako biste izbalansirali težinu objektiva.

Pri nošenju fotoaparata na koji je pričvršćen objektiv čvrsto držite i fotoaparat i objektiv.

Pri zumiranju i namještanju izoštravanja nemojte držati dio objektiva koji izlazi iz fotoaparata.

[37] Priprema fotoaparata / Osnovne radnje snimanja

Izvršavanje početnog postavljanja za fotoaparat

Uspostavljanjem Bluetooth veze (uparivanje) između fotoaparata i pametnog telefona i upotrebom aplikacije za pametni telefon Creators’ App, možete izvršiti početno postavljanje fotoaparata, poput postavki vremena i datuma s pametnog telefona. Instalirajte aplikaciju Creators’ App s trgovine za aplikacije pametnog telefona. Ako je aplikacija već instalirana, pobrinite se da je ažurirate na najnoviju verziju.
Također možete instalirati aplikaciju Creators’ App skeniranjem QR koda prikazanog na zaslonu fotoaparata s pomoću pametnog telefona.
Za pojedinosti o aplikaciji Creators’ App pogledajte sljedeće web-mjesto.
https://www.sony.net/ca/

1 **Postavite prekidač ON/OFF (napajanje) na „ON” kako biste uključili fotoaparat.**

2 **Odaberite željeni jezik, a zatim pritisnite sredinu kotačića za upravljanje.**

Zaslon s obavijesti o privatnosti će se pojaviti. Pročitajte obavijest o privatnosti koja se odnosi na biometriku tako što ćete otvoriti poveznicu s pomoću pametnog telefona.

3 **Pritisnite sredinu upravljačkog kotačića.**

4 **Slijedite upute na zaslonu fotoaparata za povezivanje fotoaparata s pametnim telefonom.**

Pokrenite aplikaciju Creators’ App na pametnom telefonu kako biste povezali fotoaparat s pametnim telefonom.
Ako ne povežete pametni telefon, pojavit će se postavke područja/datuma/vremena. Kako biste povezali pametni telefon na fotoaparat nakon početnog postavljanja, odaberite MENU → (Network) → [Cnct./Remote Sht.] → [Smartphone Connection].

5 **Izvršite početno postavljanje fotoaparata na zaslonu aplikacije Creators’ App.**

Slijedite upute na zaslonu kako biste postavili sljedeće stavke.

Datum i vrijeme / format prikaza
Auto Power OFF Temp.
Naziv uređaja

Možete kasnije promijeniti te postavke na izborniku fotoaparata.

O održavanju datuma i vremena

Ovaj fotoaparat ima unutarnju punjivu rezervnu bateriju za održavanje datuma i vremena te ostalih postavki bez obzira na to je li napajanje uključeno ili isključeno, ili ako je baterijski paket napunjen ili ispražnjen.
Za punjenje unutarnje pričuvne baterije umetnite napunjenu bateriju u fotoaparat i proizvod nemojte uključivati 24 sata ili dulje dok je isključeno napajanje.

Ako se sat ponovno postavlja pri svakom punjenju paketa baterija, unutarnja punjiva pričuvna baterija možda je istrošena. Obratite se servisu tvrtke.

Savjet

Povezivanjem fotoaparata i pametnog telefona putem Bluetooth funkcije možete upravljati fotoaparatom s pomoću pametnog telefona i prenositi fotografije s fotoaparata na pametni telefon.

Napomena

Ako postavljanje datuma i vremena prekinete na pola puta, zaslon za postavljanje datuma i vremena prikazat će se svaki put kada uključite fotoaparat.

Sat ugrađen u fotoaparat može prikazivati pogrešno vrijeme. Vrijeme podešavajte redovito.

Prilikom uspostavljanja Bluetooth veze, uparujte samo s pouzdanim uređajima. Izbjegavajte neželjene zahtjeve za uparivanje ili povezivanje s nepoznatim uređajima.

Isključite Bluetooth funkciju kada je ne upotrebljavate.

Redovito provjeravajte uparene uređaje i izbrišite one nepotrebne.

Potvrda prije snimanja

Ovaj odjeljak prikazuje korisne postavke i funkcije koje biste trebali znati prilikom upotrebe fotoaparata. Preporučamo da potvrdite te postavke i funkcije prije upotrebe fotoaparata. Sa svakog naziva stavke navedenog u nastavku možete otići na stranicu koja objašnjava njezine funkcije.

Priprema memorijske kartice za upotrebu na fotoaparatu

Format
Recover Image DB (fotografija/videozapis)

Sprječavanje slučajnog kvara pri umetanju memorijske kartice

Release w/o Card

Postavljanje generiranja zvukova rada fotoaparata

Audio signals

Praktične funkcije za snimanje autoportreta i vlogova

Set za predstavljanje proizvoda
Defokusiranje pozadine
Filmski Vlog Set.
Usmjerenost mikrofona

Olakšava provjeru je li fotoaparat u stanju pripravnosti ili snimanju kad se postavljanja način videozapisa

Emphasized REC Display

Ponovno postavljanje postavki snimanja ili ponovno postavljanje svih postavki fotoaparata

Setting Reset

Snimanje fotografija (Intelligent Auto)

Odjeljak opisuje način snimanja fotografija u načinu rada [Intelligent Auto]. Odjeljak opisuje način snimanja fotografija u načinu rada [Intelligent Auto], fotoaparat se automatski fokusira i određuje ekspoziciju na temelju uvjeta snimanja.

1 **Postavite prekidač Still/Movie/S&Q na (film) da odaberete način snimanja filma**

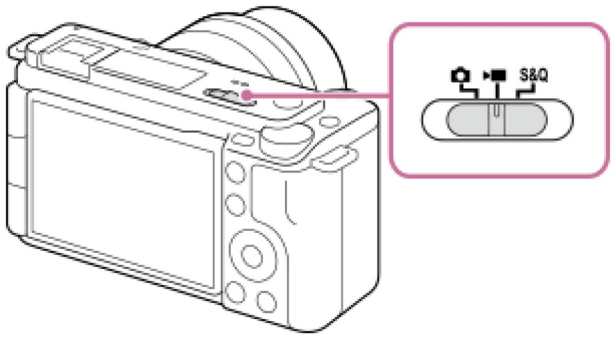

2 **MENU → (Shooting) → [Shooting Mode] → [Shoot Mode] → [Intelligent Auto].**

Način snimanja postavlja se na (Intelligent Auto).

3 **Pritisnite gumb MOVIE (videozapis) za početak snimanja.**

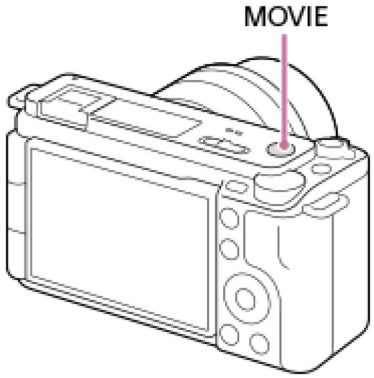

4 **Ponovno pritisnite tipku MOVIE za prekid snimanja.**

Za snimanje putem ikona dodirnih funkcija

Također, možete započeti snimanje dodirom ikone na zaslonu umjesto pritiska gumba MOVIE (snimanje). Povucite na monitoru lijevo ili desno za prikaz ikona funkcija dodira, a zatim dodirnite ikonu (započni snimanje). Snimljenu sliku možete pogledati dodirom na ikonu (prebaci na zaslon reprodukcije).
Za detalje o prikazu ikona funkcija dodira pogledajte „Touch function icons.”

Za prilagodbu svjetline slike, tona boje itd. (My Image Style)

Povucite na monitoru lijevo ili desno za prikaz funkcija dodira na zaslonu snimanja zatim dodirnite (prilagodba slike). Možete postaviti (Background Defocus), (Brightness), (Color) i [Creative Look] u skladu s vašim preferencijama. Dodirnite svaku ikonu na dnu zaslona za postavljanje svake stavke.
Pojedinosti potražite u odjeljku „Adjusting images in the auto mode (My Image Style)”.

Odabir formata snimanja (File Format)

Razlučivost i stupanj kompatibilnosti razlikuju se ovisno o formatu snimanja (XAVC HS 4K/XAVC S 4K/XAVC S HD/XAVC S-I 4K/XAVC S-I HD). Odaberite format u skladu sa svrhom videozapisa koji će se snimiti.

Odabir brzine kadrova ili kvalitete slike (Movie Settings)

Brzina kadrova određuje ujednačenost kretanja videozapisa. ([Movie Settings] → [Rec Frame Rate])
Kvaliteta slike mijenja se s brzinom prijenosa u bitovima ([Movie Settings] → [Record Setting])
Ako je brzina prijenosa u bitovima visoka, količina informacija će se povećati i možete snimiti visokokvalitetne videozapise. Međutim to može rezultirati većom količinom podataka.

Odaberite brzinu kadrova i brzinu prijenosa u bitovima prema vlastitoj preferenci i svrhi.

Za prilagodbu ekspozicije (Shoot Mode)

Možete odabrati način ekspozicije u opciji [Shoot Mode]. Odaberite način ekspozicije putem kombinacije brzine okidača i vrijednosti otvora blende.
Također, ako omogućite [Touch AE] pod [Touch Func. in Shooting], možete podesiti ekspoziciju u dotaknutom području.

Odabir metode fokusiranja (Focus Mode/ Focus Area)

Odaberite AF-C (Continuous AF) ili MF (Manual Focus) za [Focus Mode]. Možete odrediti područje fokusa postavljanjem [Focus Area].

Čak tijekom snimanja s ručnim fokusom možete privremeno prebaciti na automatski fokus na sljedeći način.

Pritisnite prilagodljivu tipku kojoj je [AF On] dodijeljen ili pritisnite gumb okidanja dopola.
Pritisnite prilagodljivu tipku kojoj je opcija [Subject Recognition AF] dodijeljena.
Dodirnite subjekt na monitoru. (kada je[Touch Func. in Shooting] pod [Shooting Screen] postavljen na [Touch Focus] ili [Touch Tracking])

Snimanje zvuka videozapisa na 4 kanala

Pričvrstite izvornu dodatnu opremu tvrtke Sony koja podržava 4-kanalno ili 24-bitno snimanje zvuka na nosač za više sučelja fotoaparata.

Savjet

Također možete dodijeliti funkciju pokretanja/zaustavljanja videozapisa na željenu tipku.

Brzo fokusirati tijekom snimanja videozapisa možete pritiskom tipke okidača dopola. (U nekim slučajevima moguće je snimanje zvuka rada automatskog fokusiranja).

Tijekom snimanja videozapisa možete promijeniti postavke za ISO osjetljivost, kompenzaciju ekspozicije i područje fokusiranja.

Zvukovi fotoaparata i objektiva tijekom rada mogu se snimiti tijekom snimanja videozapisa. Kako se zvukovi ne bi snimili, postavite [Audio Recording] na [Off].

Kako biste spriječili da se ne snimi zvuk prstena za zumiranje kad se upotrebljava objektiv s motoriziranim zumiranjem, preporučamo da snimate filmove s pomoću poluge za zumiranje objektiva. Kad pomičete polugu za zumiranje objektiva, pobrinite se da ne okrenete polugu.

Kada je [Auto Power OFF Temp.] postavljen na [High], fotoaparat može nastaviti snimanje videozapisa čak i kada temperatura fotoaparata postane visoka.

Napomena

Nakon snimanja prikazuje se ikona koja označava pisanje podataka. Nemojte uklanjati memorijsku karticu dok se prikazuje ikona.

Ne možete započeti snimanja videozapisa dok se upisuju podaci. Pričekajte dok se ne dovrši upisivanje podataka i „STBY“ se ne prikaže prije snimanja videozapisa.

Ako se ikona (Upozorenje o pregrijavanju) pojavi, povećala se temperatura fotoaparata. Isključite napajanje i rashladite fotoaparat te pričekajte dok fotoaparat ne bude spreman za ponovno snimanje.

Pri kontinuiranom snimanju videozapisa temperatura fotoaparata se povećava i možete osjetiti kako je fotoaparat vruć. To nije kvar. Može se prikazati i [Internal temp. visoka. Allow it to cool.]. U takvim slučajevima isključite napajanje i rashladite fotoaparat te pričekajte dok fotoaparat ne bude spreman za ponovno snimanje.

Za kontinuirano snimanja videozapisa pogledajte „Vrijeme snimanja videozapisa”. Kad je dovršeno snimanje videozapisa, možete snimiti drugi videozapis ponovnim pritiskom na gumb MOVIE. Ovisno o temperaturi proizvoda i baterije, snimanje se može zaustaviti kako bi se zaštitio proizvod.

Fotografije se ne mogu snimiti tijekom snimanja filma.

Snimanje fotografija (Intelligent Auto)

Odjeljak opisuje kako snimati fotografije u načinu rada [Intelligent Auto]. U načinu rada [Intelligent Auto] fotoaparat se automatski fokusira i određuje ekspoziciju na temelju uvjeta snimanja.

1 Postavite prekidač Still/Movie/S&Q na (fotografija) kako biste odabrali način snimanja fotografije.

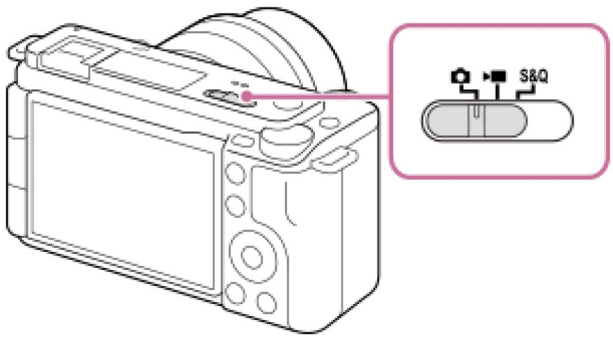

2 MENU → (Shooting) → [Shooting Mode] → [Shoot Mode] → [Intelligent Auto].

Način snimanja postavlja se na (Intelligent Auto).

3 Prilagodite kut monitora i držite fotoaparat.

4 Kad je objektiv za zumiranje namješten, povećajte slike s pomoću poluge za zumiranje ili prstena za zumiranje.

5 Pritisnite tipku zatvarača dopola da biste izoštrili.

Kada je slika fokusirana, emitira se zvučni signal i uključuje se indikator (itd.).



6 Pritisnite tipku zatvarača do kraja.

Za snimanje putem ikona dodirnih funkcija

Također možete snimati dodirom ikone na zaslonu umjesto pritiskanja okidača. Povucite na monitoru lijevo ili desno za prikaz ikona funkcija dodira, a zatim dodirnite ikonu (poklopac). Snimljenu sliku možete pogledati dodirom na ikonu (prebaci na zaslon reprodukcije).
Za detalje o prikazu ikona funkcija dodira pogledajte „Touch function icons.”

Za prilagodbu svjetline slike, tona boje itd. (My Image Style)

Povucite na monitoru lijevo ili desno za prikaz funkcija dodira na zaslonu snimanja zatim dodirnite (prilagodba slike). Možete postaviti (Background Defocus), (Brightness), (Color) i [Creative Look] u skladu s vašim preferencijama. Dodirnite svaku ikonu na dnu zaslona za postavljanje svake stavke.
Pojedinosti potražite u odjeljku „Adjusting images in the auto mode (My Image Style)”.

Samostalni odabir načina fokusa (Focus Mode / Focus Area)

Odabir opcije [Focus Mode], poput odabira AF-S (Single-shot AF) za pejzaže ili statične subjekte i odabir AF-C (Continuous AF) za subjekte u pokretu, olakšava fokusiranje željenog

subjekta. Također možete odrediti položaj fokusa i domet s pomoću [Focus Area].

Snimanje tijekom fokusiranja na ljudske oči

Funkcija [Subject Recog in AF] pod [Subject Recognition] omogućena je prema zadanim postavkama pa možete odmah upotrijebiti funkciju Eye AF.

Snimanje slika s fokusom zaključanim na željenom objektu (zaključavanje fokusa)

Kad fokusirate subjekt, fokus se zaključava dok je pritisnut gumb okidanja dopola. Prebacite na željenu kompoziciju i do kraja pritisnite gumb okidanja kako biste fotografirali.

Možete zaključati fokus na subjekte koji su statični. Postavite [Focus Mode] na AF-S (Single-shot AF).
Postavljanjem [Focus Area] na [Center Fix] olakšava fokusiranje na subjekte koji se nalaze u sredini zaslona.

Savjet

Ako proizvod ne može automatski izoštriti sliku, indikator izoštravanja treperi i ne čuje se zvučni signal. Izvršite rekompoziciju snimke ili promijenite način fokusa ili postavke područja fokusa. U načinu rada [Continuous AF] (indikator fokusa) zasvijetli i pisak koji označava postizanje fokusa se ne oglašava.

Napomena

Nakon snimanja prikazuje se ikona koja označava pisanje podataka. Nemojte uklanjati memorijsku karticu dok se prikazuje ikona. Na taj način ćete spriječiti da se slike snimanju normalno.

Pronalazak funkcija u izborniku MENU

Prikazane stavke izbornika MENU mogu se razlikovati ovisno o položaju prekidača Still/Movie/S&Q. Načini svake stavke izbornika MENU su prikazani te označeni ikonama fotografija / filma / usporenog/ubrzanog snimanja na tablici u nastavku.

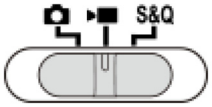

: stavka izbornika prikazuje se kad se prekidač Still/Movie/S&Q postavi na (načini snimanja fotografija).
: stavka izbornika prikazuje se kad se prekidač Still/Movie/S&Q postavi na (način snimanja filma) ili S&Q (ubrzano/usporeno snimanje).
: stavka izbornika prikazuje se bez obzira na način rada na koji je prekidač Still/Movie/S&Q postavljen.

Kartica (Main)

Postavke snimanja prikazane su na popisu. Pojedinosti potražite u odjeljku „Glavni izbornik (popis postavki snimanja)".

Kartica / (Shooting)

Grupe		Stavke izbornika
Image Quality/Rec		JPEG/HEIF Switch
		File Format
		RAW File Type
		JPEG Quality
		HEIF Quality
		JPEG Image Size
		HEIF Image Size
		Aspect Ratio
		File Format
		Postavke videozapisa
		Postavke S&Q
		Time-lapse Settings

Grupe		Stavke izbornika
		Zapisnik postavke snimanja
		Proxy postavke
		APS-C S35 Shooting
		High ISO NR
		HLG Still Image
		Color Space
		Lens Compensation
Media		Format
		Recover Image DB
		Display Media Info.
File		File/Folder Settings
		Select REC Folder
		Create New Folder
		Copyright Info
		Write Serial Number
		File Settings
Shooting Mode		Shoot Mode
		Shoot Mode
		S&Q Shoot Mode
		MR Camera Set. Memory
Drive Mode		Drive Mode

Grupe		Stavke izbornika
		Bracket Settings
		Interval Shoot Func.
Shutter/Silent		Silent Mode Settings
		Release w/o Lens
		Release w/o Card
		Anti-flicker Set.
Audio Recording		Audio Recording
		Audio Rec Level
		Audio Out Timing
		Wind Noise Reduct.
		Usmjerenost mikrofona
		Postavka izravnog odabira mikrofona
		Shoe Audio Set.
TC/UB		Time Code Preset
		User Bit Preset
		Time Code Format
		Time Code Run
		Time Code Make
		User Bit Time Rec
Image Stabilization		SteadyShot
		SteadyShot

Grupe		Stavke izbornika
		SteadyShot Adjust.
		Focal Length
		Framing Stabilizer
Zoom		Zoom Range
		Uvećanje u koracima.
		Zoom Lever Speed
		Custom Key Z. Speed
		Remote Zoom Speed
Shooting Display		Grid Line Display
		Grid Line Type
		Live View Display Set.
		Emphasized REC Display
Marker Display		Aspect Marker
		Aspect Marker Type
		Aspect Marker Level
		Marker Display
		Center Marker
		Aspect Marker
		Safety Zone
		Guideframe
Opcije snimanja		Set SC proizvoda

Grupe		Stavke izbornika
		Postavljanje razine defokusiranja
		Filmski Vlog Set.
		Self-timer
		Auto Framing Settings
		AutoCreateStillImage
		after still img crt

Kartica (Exposure/Color)

Grupe		Stavke izbornika
Exposure		Auto Slow Shutter
		ISO
		ISO Range Limit
		ISO AUTO Min. SS
Exposure Comp.		Exposure Comp.
		Exposure step
		Exposure Std. Adjust
Metering		Metering Mode
		Face Priority in Multi Metering
		Spot Metering Point
		AEL w/ Shutter

Grupe		Stavke izbornika
Flash		Flash Mode
		Flash Comp.
		Exp.comp.set
		Wireless Flash
		Red Eye Reduction
		External Flash Set.
White Balance		White Balance
		Priority Set in AWB
		Shutter AWB Lock
		Shockless WB
Color/Tone		D-Range Optimizer
		Creative Look
		Picture Profile
		Odaberite LUT
		Manage User LUTs
		Soft Skin Effect
Zebra Display		Zebra Display
		Zebra Level

Kartica AF MF (Focus)

Grupe		Stavke izbornika
AF/MF		Focus Mode
		Priority Set in AF-S
		Priority Set in AF-C
		AF Tracking Sensitivity
		Aperture Drive in AF
		AF w/ Shutter
		Pre-AF
		AF Transition Speed
		AF Subj. Shift Sensitivity
		AF Assist
Focus Area		Focus Area
		Focus Area Limit
		Switch V/H AF Area
		Focus Area Color
		AF Area Registration
		Del. Regist. AF Area
		AF Area Auto Clear
		AF-C Area Display
		Phase Detect. Area
		Circ. of Focus Point
		AF Frame Move Amt

Grupe		Stavke izbornika
Prepoznavanje subjekta		Subject Recog in AF
		Recognition Target
		Recog Trgt Select Set
		Right/Left Eye Select
		Sbj Recog Frm Disp.
		Sbj Recog Frm Disp.
		Face Memory
		Regist. Prioritet lica
Focus Assistant		Focus Map
		Auto Magnifier in MF
		Focus Magnifier
		Focus Magnif. Time
		Initial Focus Mag.
		AF in Focus Mag.
		Initial Focus Mag.
Peaking Display		Peaking Display
		Peaking Level
		Peaking Color

kartica (Playback)

Grupe		Stavke izbornika
Playback Target		Uvjet filtra reprodukcije
		Image Order
Magnification		Enlarge Image
		Enlarge Initial Mag.
		Enlarge Initial Position
Selection/Memo		Protect
		Rating
		Rating Set(Custom Key)
Delete		Delete
		Delete pressing twice
		Delete confirm.
Edit		Crop
		Rotate
		Photo Capture
		Create Still Image
		after still img crt
		JPEG/HEIF Switch
Viewing		Cont. Play for Interval
		Play Speed for Interval
		Slide Show
Playback Option		Image Index

Grupe		Stavke izbornika
		Display as Group
		Display Rotation
		Focus Frame Display
		Aspect Marker Disp.
		Disp Specified Time Img.
		Select Image Jump Dial
		Image Jump Method

kartica (Network)

Grupe		Stavke izbornika
Cnct./Remote Sht.		Smartphone Connection
		Remote Shoot Function
		Select on Cam & Send
		Reset Transfer Status
		Cnct. while Power OFF
		Remote Shoot Setting
Usmjeravanje		Network Streaming
		USB usmjeravanje
Creators' Cloud		Cloud Connection
		Cloud Information

Grupe		Stavke izbornika
Wi-Fi		Wi-Fi Connect
		WPS Push
		Access Point Set.
		Wi-Fi Frequency Band*
		Display Wi-Fi Info.
		SSID/PW Reset
Bluetooth		Bluetooth Function
		Pairing
		Manage Paired Device
		Bluetooth Rmt Ctrl
		Disp Device Address
Wired LAN		LAN IP Address Setting
		Display Wired LAN Info.
USB-LAN/Tethering		USB-LAN Connection
		USB-LAN Disconnection
		Tethering Connection
		Tethering Disconnection
Network Option		Airplane Mode
		Edit Device Name
		Import Root Certificate
		Access Authen. Settings

Grupe		Stavke izbornika
		Access Authen. Informacije
		Wi-Fi Direct Settings
		Reset Network Set.

* Samo za neke modele

Kartica (Setup)

Grupe		Stavke izbornika
Area/Date		Language
		Area/Date/Time Setting
		NTSC/PAL Selector
Reset/Save Settings		Setting Reset
		Save/Load Settings
Operation Customize		Custom Key/Dial Set.
		Custom Key/Dial Set.
		Custom Key Setting
		Fn Menu Settings
		Different Set for Still/Mv
		DISP (Screen Disp) Set
		REC w/ Shutter
		with Shutter Button

Grupe		Stavke izbornika
		Zoom Ring Rotate
Dial Customize		Custom Key/Dial Set.
		Custom Key/Dial Set.
		My Dial Settings
		Av/Tv Rotate
		Function Ring(Lens)
		Zaključavanje birača/kotačića
Touch Operation		Touch Operation
		Zaslon za snimanje:
		Zaslon za reprodukciju:
		Zaslon izbornika:
Accessibility*		Čitač zaslona
Monitor		Monitor Brightness
		Display Quality
		Monitor Flip Direction
		Vertical Display
Display Option		TC/UB Disp. Setting
		Gamma Display Assist
		Gamma Disp. Assist Typ.
		Display LUT
		Auto Review

Grupe		Stavke izbornika
		Odabir načina snimanja Zaslon
Power Setting Option		Auto Monitor OFF
		Power Save Start Time
		Power Save by Monitor
		Auto Power OFF Temp.
Sound Option		Volume Settings
		4ch Audio Monitoring
		Audio signals
USB		Način USB povezivanja
		USB LUN Setting
		USB Power Supply
External Output		HDMI Resolution
		HDMI Output Settings
		HDMI Info. Zaslon
		CTRL FOR HDMI
Setup Option		Video Light Mode
		REC Lamp
		Sensor Cleaning
		Pixel Mapping
		Version
		Display Serial Number

Grupe		Stavke izbornika
		Privacy Notice
		Certification Logo*

* Samo za neke modele

☆ kartica (My Menu)

Grupe		Stavke izbornika
My Menu Setting		Add Item
		Sort Item
		Delete Item
		Delete Page
		Delete All
		Display From My Menu

Napomena

Redoslijed kojim su kartice s izbornicima ovdje navedene razlikuje se od stvarnog prikaza.

[42] Upotreba funkcija snimanja

Sadržaj ovog poglavlja

Sljedeća tablica sadržaja navodi značajke opisane u ovom poglavlju („Using the shooting functions“). Sa svakog naziva stavke možete otići na stranicu koja objašnjava njezine funkcije.

Odabir režima snimanja

Način snimanja (fotografija) / način snimanja (film) / način snimanja (ubrzano/usporeno / ubrzani protok vremena)
Shoot Mode: Intelligent Auto
Shoot Mode: Scene Selection
Prilagodba slika u automatskom načinu rada (My Image Style)
Shoot Mode: Program Auto
Shoot Mode: Aperture Priority
Shoot Mode: Shutter Priority
Shoot Mode: Manual Exposure

Praktične funkcije za snimanje autoportreta i vlogova

Set za predstavljanje proizvoda
Defokusiranje pozadine
Postavljanje razine defokusiranja
Filmski Vlog Set.
Self-timer (film)
Auto Framing Settings
Framing Stabilizer

Fokusiranje

Odabir metode fokusa (Focus Mode)
Odabir područja fokusa (Focus Area)
Praćenje objekta (funkcija Tracking)
Manual Focus
Izravni ručni fokus (DMF)

Prepoznavanje subjekta

Izoštravanje s pomoću funkcija prepoznavanja subjekta
Subject Recog in AF (fotografija/film)
Recognition Target (fotografija/film)
Recog Trgt Select Set (fotografija/film)
Right/Left Eye Select (fotografija/videozapis)
Sbj Recog Frm Disp. (fotografija)
Sbj Recog Frm Disp. (film)
Face Memory (fotografija/film)
Regist. Face Priority (fotografija/film)
Odabir osobe za praćenje (Select Face to Track)

Upotreba funkcija fokusiranja

Focus Standard

Podešavanje postavki područja fokusiranja položaju fotoaparata (vodoravan/okomit) (sklopka V/H AF Area)
Registracija trenutnog područja fokusa (AF Area Registration)
Brisanje registriranog područja fokusiranja (Del. Regist. AF Area)
Focus Area Limit (fotografija/videozapis)
Circ. of Focus Point (fotografija/videozapis)
AF Frame Move Amt (fotografija/videozapis)
Focus Area Color (fotografija/videozapis)
AF Area Auto Clear
AF-C Area Display
Phase Detect. Area
AF Tracking Sensitivity
AF Transition Speed
AF Subj. Shift Sensitivity
AF Assist
AF/MF Selector
AF w/ Shutter
AF On
Focus Hold
Pre-AF
Priority Set in AF-S
Priority Set in AF-C
Aperture Drive in AF
AF in Focus Mag.
Auto Magnifier in MF
Focus Magnifier
Focus Magnif. Time (fotografija/videozapis)
Initial Focus Mag. (film)
Initial Focus Mag. (fotografija)
Focus Map
Peaking Display

Prilagođavanje načina ekspozicije/mjerenja

Exposure Comp. (fotografija/videozapis)
Prikaz histograma
Exposure step (fotografija/videozapis)
Exposure Std. Adjust (fotografija/videozapis)
D-Range Optimizer (fotografija/videozapis)
Metering Mode (fotografija/videozapis)
Face Priority in Multi Metering (fotografija/videozapis)
Spot Metering Point (fotografija/videozapis)
AE zaključavanje
AEL w/ Shutter
Auto Slow Shutter
Zebra Display

Odabir ISO osjetljivosti

ISO (fotografija/videozapis)
ISO Range Limit (fotografija/videozapis)
ISO AUTO Min. SS

Ravnoteža bijele boje

White Balance (fotografija/videozapis)
Snimanje standardne bijele boje za postavljanje balansa bijele boje (prilagođen balans bijele boje)
Priority Set in AWB (fotografija/videozapis)
Shutter AWB Lock
Shockless WB

Postavke zapisnika snimanja

Zapisnik snimanja
Zapisnik postavke snimanja
Odaberite LUT
Manage User LUTs
Display LUT

Dodavanje efekata fotografijama

Creative Look (fotografija/videozapis)
Picture Profile (fotografija/film)
Soft Skin Effect (fotografija/film)

Snimanje s načinima rada pogona (continuous shooting/self-timer)

Drive Mode
Cont. Snimanje
Self-timer(Single)
Self-timer(Cont)
Cont. Bracket
Single Bracket
Indikator tijekom snimanja sa skupom ekspozicije
Focus Bracket
WB bracket
DRO Bracket
Bracket Settings

Self-timer (film)

Interval Shoot Func.

Postavljanje kvalitete slike i formata snimanja

File Format (fotografija)
RAW File Type
JPEG/HEIF Switch
JPEG Quality/HEIF Quality
JPEG Image Size/HEIF Image Size
Aspect Ratio
HLG Still Image
Color Space
Format datoteke (videozapis)
Movie Settings (videozapis)
S&Q Settings
Time-lapse Settings
Proxy Settings
APS-C S35 (Super 35mm) Shooting (fotografija/videozapis)
Kut prikaza

Upotreba dodirnih funkcija

Touch Operation
Zaslon za snimanje:
Zaslon za reprodukciju:
Zaslon izbornika:
Fokusiranje s pomoću dodirnih radnji (Touch Focus)
Početak praćenja s pomoću dodirnih radnji (Touch Tracking)
Snimanje s pomoću dodirnih radnji (Touch Shutter)
Podešavanje ekspozicije dodirnih radnji (Touch AE)

Postavke okidača

Silent Mode Settings (fotografija/videozapis)
Release w/o Lens (fotografija/videozapis)
Release w/o Card
Anti-flicker Set.

Upotreba zumiranja

Značajke zumiranja dostupne s ovim proizvodom
Clear Image Zoom/Digital Zoom
Zoom Range (fotografija/videozapis)
Zoom Lever Speed (fotografija/film)
Custom Key Z. Speed (fotografija/film)
Remote Zoom Speed (fotografija/film)
Uvećanje u koracima. (fotografija/videozapis)

O omjeru zumiranja
Zoom Ring Rotate

Upotreba bljeskalice

Upotreba bljeskalice (prodaje se zasebno)
Flash Mode
Flash Comp.
Exp.comp.set
Wireless Flash
Red Eye Reduction
FEL zaključavanje
External Flash Set.

Smanjenje zamućenosti

SteadyShot (fotografija)
SteadyShot (film)
SteadyShot Adjust. (fotografija/videozapis)
SteadyShot focal length (fotografija/videozapis)
Framing Stabilizer

Lens Compensation (fotografija/videozapis)

Smanjenje šuma

High ISO NR

Postavljanje prikaza monitora tijekom snimanja

Odabir načina snimanja Zaslon
Auto Review (fotografija)
Grid Line Display (fotografija/videozapis)
Grid Line Type (fotografija/videozapis)
Live View Display Set.
Aperture Preview
Shot. Result Preview
Osvijetli zaslon
Emphasized REC Display
Marker Display (fotografija)
Prikaz markera (videozapis)
Gamma Display Assist
Gamma Disp. Assist Typ.

Snimanje zvuka videozapisa

Audio Recording

Audio Rec Level
Audio Out Timing
Wind Noise Reduct.
Usmjerenost mikrofona
Postavka izravnog odabira mikrofona
Shoe Audio Set.

Snimanje fotografija uz istovremeno snimanje videozapisa

Automatska izrada fotografija iz Shot Marks
Shot Marks nakon izrade fotografije (snimanje)

Postavke TC/UB

TC/UB
TC/UB Disp. Setting

Usmjeravanje zvuka i videozapisa uživo

Network Streaming (videozapis)
USB Streaming (film)

Način snimanja (fotografija) / Način snimanja (film) / Način snimanja (ubrzano/usporeno / ubrzani protok vremena)

Možete postaviti način snimanja u skladu sa subjektom koji želite snimiti ili funkcijom koju želite prilagoditi.

1 Postavite prekidač Still/Movie/S&Q na željeni način snimanja.

Ako se odabere opcija S&Q (ubrzano/usporeno snimanje) i opcija [Shoot Mode Sel. Screen] je postavljena na [Display], zaslon [S&Q Shoot Mode] prikazat će se u koraku 2 u tom trenutku.

2 MENU → (Shooting) → [Shooting Mode] → [Shoot Mode]/[Shoot Mode]/[S&Q Shoot Mode] → željena postavka.

Pojedinosti stavke izbornika

Intelligent Auto:
Fotoaparat snima uz automatsko prepoznavanje scena.

Program Auto:
Omogućuje vam snimanje uz automatsku prilagodbu ekspozicije (i brzine zatvarača i vrijednosti otvora blende).

Aperture Priority:
Možete snimati uz prilagodbu otvora blende i promjenu raspona izoštravanja ili uz defokusiranje pozadine.

Shutter Priority:
Prilagodbom brzine okidača možete snimiti fotografije uz različite efekte za objekte koji se pomiču ili snimiti filmove uz prirodnije kretnje.

Manual Exposure:
Možete snimati uz željenu ekspoziciju prilagođavanjem brzine zatvarača i otvora blende.

MR Cam.Set:
Omogućuje vam snimanje slike nakon pozivanja često upotrebljavanih načina rada ili postavki fotoaparata koje su unaprijed registrirane.

Scene Selection (samo prilikom snimanja fotografije):
Omogućuje vam snimanje uz memorirane postavke ovisno o sceni.

Način snimanja: Intelligent Auto

Fotoaparat snima slike s automatski prilagođenim postavkama.

1 **Postavite prekidač Still/Movie/S&Q na željeni način snimanja.**

Ako se odabere opcija S&Q (ubrzano/usporeno snimanje) i opcija [Shoot Mode Sel. Screen] je postavljena na [Display], zaslon [S&Q Shoot Mode] prikazat će se u koraku 2 u tom trenutku.

2 **MENU → (Shooting) → [Shooting Mode] → [Shoot Mode]/[Shoot Mode]/[S&Q Shoot Mode] → [Intelligent Auto].**

3 Usmjerite fotoaparat prema objektu.

Kada fotoaparat prepozna scenu, na zaslonu se pojavljuje ikona za prepoznatu scenu.

4 Prilagodite izoštravanje i snimite sliku.

O prepoznavanju scena

Funkcija prepoznavanja scene omogućuje fotoaparatu da automatski prepozna uvjete snimanja. Kad fotoaparat prepozna određene scene, sljedeće ikone i vodiči su prikazani na vrhu zaslona:

(Portrait)
(Infant)
(Night Portrait)
(Night Scene)
(Backlight Portrait)
(Backlight)
(Landscape)
(Macro)
(Spotlight)
(Low Light)
(Night Scene using a tripod)
(tronožac)*

* Prikazuje se samo ikona.

Za prilagodbu svjetline slike, tona boje itd. (My Image Style)

Povucite na monitoru lijevo ili desno za prikaz funkcija dodira na zaslonu snimanja zatim dodirnite (prilagodba slike). Možete postaviti (Background Defocus), (Brightness), (Color) i [Creative Look] u skladu s vašim preferencijama. Dodirnite svaku ikonu na dnu zaslona za postavljanje svake stavke.
Pojedinosti potražite u odjeljku „Adjusting images in the auto mode (My Image Style)”.

Napomena

Proizvod neće prepoznati scenu kad snimate fotografije uz funkcije zumiranja koje nisu optičko zumiranje.

U nekim uvjetima snimanja proizvod možda neće ispravno prepoznati scenu.

U načinu rada [Intelligent Auto], kada fotoaparat prepozna više osoba, mijenja otvor blende kako bi prepoznata lica bila jasno snimljiva. Međutim, ovisno o uvjetima snimanja, neće sva prepoznata lica

biti jasno snimljena. Ova funkcija ne radi u sljedećim slučajevima.

Prilikom snimanja fotografija
Kada je pritisnut gumb [Background Defocus]
Kada je [Subject Recog in AF] postavljen na [Off]
Kada je [Recognition Target] drugačiji od [Human]

Način snimanja: Odabir scene

Omogućuje vam snimanje uz memorirane postavke ovisno o sceni.

1 **Postavite prekidač Still/Movie/S&Q na (fotografija) kako biste odabrali način snimanja fotografije.**

2 **MENU → (Shooting) → [Shooting Mode] → [Shoot Mode] → [Scene Selection].**

3 **Odaberite željeni način rada u odabiru scene.**

Pojedinosti stavke izbornika

Portrait:
zamućuje pozadinu i izoštrava objekt. Nježno naglašava boju kože.



Sports Action:
Snima objekt u pokretu pri velikoj brzini zatvarača tako da objekt izgleda kao da nepomično stoji. Proizvod neprekidno snima slike dok je gumb okidača pritisnut.



Macro:

Snima krupne planove objekata kao što su cvijeće, kukci, hrana ili mali predmeti.



Landscape:

Snima cijeli raspon krajolika izoštreno s izraženim bojama.

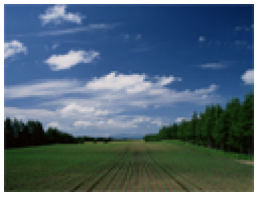

Sunset:

Predivno snima rumenilo zalazećeg sunca.



Night Scene:

Snima noćne scene tako da se ne izgubi mračna atmosfera.



Night Portrait:

Noćni portreti snimaju se s pomoću bljeskalice (prodaje se zasebno).



Za prilagodbu svjetline slike, tona boje itd. (My Image Style)

Povucite na monitoru lijevo ili desno za prikaz funkcija dodira na zaslonu snimanja zatim dodirnite (prilagodba slike). Možete postaviti (Background Defocus), (Brightness), (Color) i [Creative Look] u skladu s vašim preferencijama. Dodirnite svaku ikonu na dnu zaslona za postavljanje svake stavke.
Pojedinosti potražite u odjeljku „Adjusting images in the auto mode (My Image Style)”.

---

[46] Upotreba funkcija snimanja | Odabir načina snimanja

Prilagodba slika u automatskom načinu rada (My Image Style)

Možete prilagoditi količinu defokusiranja pozadine, svjetlinu i ton boje slike te odabrati završni izgled slike u načinu rada [Intelligent Auto] ili [Scene Selection] s pomoću ikona dodirnih funkcija na zaslonu.
Prethodno postavite kameru na sljedeći način.

[Touch Operation]: [On]
[Shooting Screen]:

Postaviti [Shooting Screen] to [On].
Postavite [Footer Icon Touch] na [On].

1 Dodirnite ikonu (prilagodba slike) na zaslonu snimanja u načinu rada [Intelligent Auto] ili [Scene Selection].

Prilagodba slike je omogućena.

Kako biste prilagodili slike svojim željama, najprije morate prikazati ikone dodirnih funkcija na zaslonu. Ako se ikone ne prikazuju, povucite zaslon ulijevo ili udesno da biste ih prikazali.

Za pojedinosti pogledajte „Ikone funkcije Touch”.

2 Postavite (Background Defocus), (Brightness), (Color), and [Creative Look] u podnožju (dno zaslona) na željene vrijednosti.

Dodirnite [AUTO] ili pritisnite gumb (brisanje) za povratak na automatske postavke fotoaparata.

3 Snimite sliku.

Prilagođene vrijednosti mogu se ponovno postaviti dodirivanjem ikone ✨ (prilagodba slike). Primijenit će se izvorna postavka za snimanje za funkciju [Intelligent Auto] ili [Scene Selection].

Pojedinosti zaslona za prilagodbu slike

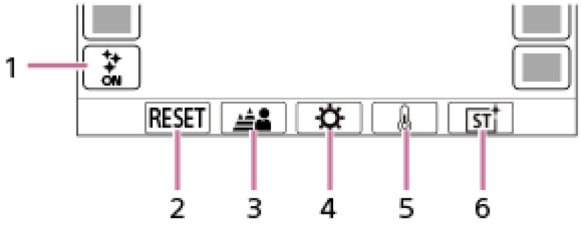

1. Ikona ✨ (prilagodba slike)
2. RESET: ponovno postavlja sve promjene.
3. Background Defocus: postavlja vrijednost od [Defocused] do [Clear] s pomoću klizača.
4. Brightness: postavlja vrijednost od [Dark] do [Bright] s pomoću klizača.
5. Color: postavlja vrijednost od [Cool] do [Warm] s pomoću klizača.
6. Creative Look: odabire [Auto], ST, PT, NT, VV, VV2, FL, IN, SH, BW, or SE.

Napomena

Prilagodbe slike ne primjenjuju se kad promijenite način snimanja ili kad započnete snimanje videozapisa u načinu rada za fotografije. Osim toga, postavke koje su prilagođene prije te točke bit će ponovno postavljene.

U načinu rada [Intelligent Auto] funkcija prepoznavanja scene zaključava se kada započnete podešavanje slike, a ikona načina snimanja promijeni se u ✨ / ✨ / S&Q✨ (tijekom prilagodbe slike). Prepoznata scena neće se ponovno ažurirati ni ako se uvjeti snimanja promijene tijekom podešavanja slike.

Kada je [Cinematic Vlog Set.] postavljeno na [On], (Color) i [Creative Look] ne može se podešavati.

Ako dodirnete zaslon dok je omogućena dodirna funkcija AE, postavka (Brightness) privremeno će se onemogućiti, a ekspozicija će se prilagoditi svjetlini dodirnutog područja.

Način snimanja: Program Auto

Omogućuje vam snimanje uz automatsku prilagodbu ekspozicije (i brzine zatvarača i vrijednosti otvora blende).
Možete postaviti funkcije snimanja kao što je [ISO].

1 Postavite prekidač Still/Movie/S&Q na željeni način snimanja.

Ako se odabere opcija S&Q (ubrzano/usporeno snimanje) i opcija [Shoot Mode Sel. Screen] je postavljena na [Display], zaslon [Shoot Mode] prikazat će se u koraku 2 u tom trenutku.

2 MENU → / (Shooting) → [Shooting Mode] → [Shoot Mode]/[Shoot Mode]/[Shoot Mode] → [Program Auto].

3 Postavite funkcije snimanja na željene postavke.

4 Prilagodite fokus i snimite objekt.

Program Shift (samo tijekom snimanja fotografija)

Kada ne upotrebljavajte bljeskalicu, kombinaciju brzine okidača i otvor blende (F-broj) možete promijeniti bez promjene odgovarajuće ekspozicije postavljene fotoaparatom.
Vrijednost kombinacije otvora blende i brzine zatvarača postavite okretanjem birača za upravljanje.

„P” na zaslonu se mijenja u „” prilikom okretanja kotačića za upravljanje.
Da biste otkazali pomak programa, postavite način snimanja koji nije [Program Auto] ili isključite fotoaparat.
Ako [Footer Icon Touch] pod [Shooting Screen] je postavljen na [On], promjenu programa možete izvršiti i dodirom područja za prikaz brzine zatvarača i otvora blende na dnu zaslona.

Napomena

Ovisno o svjetlini okoline, pomak programa možda se neće moći primijeniti.

Način snimanja „P” zamijenite drugim ili isključite napajanje kako biste poništili postavku koju ste izvršili.

Uz promjenu svjetline mijenjaju se otvor blende (vrijednost F) i brzina zatvarača, a zadržava se vrijednost pomaka.

---

[48] Upotreba funkcija snimanja | Odabir načina snimanja

Način snimanja: Aperture Priority



Možete snimati uz prilagodbu otvora blende i promjenu raspona izoštravanja ili uz defokusiranje pozadine.

1 Postavite prekidač Still/Movie/S&Q na željeni način snimanja.

Ako se odabere opcija S&Q (ubrzano/usporeno snimanje) i opcija [Shoot Mode Sel. Screen] je postavljena na [Display], zaslon [S&Q Shoot Mode] prikazat će se u koraku 2 u tom trenutku.

2 MENU → / (Shooting) → [Shooting Mode] → [Shoot Mode]/[Shoot Mode]/[S&Q Shoot Mode] → [Aperture Priority].

3 Odaberite željenu vrijednost okretanjem kotačića za upravljanje.

Manja F-vrijednost: objekt je u fokusu, ali su objekti ispred i iza objekta zamućeni.
Veća F-vrijednost: objekt i prostor sprijeda i pozadina su svi u fokusu.
Ako je postavljena vrijednost otvora blende neprikladna za odgovarajuću ekspoziciju, brzina okidača na zaslonu za snimanje treperi. Ako se to dogodi, promijenite vrijednost otvora blende.

4 Prilagodite fokus i snimite objekt.

Brzina zatvarača automatski se prilagođava kako bi se postigla odgovarajuća ekspozicija.

Napomena

Svjetlina slike na zaslonu može se razlikovati od stvarne slike koja se snima.

[49] Upotreba funkcija snimanja | Odabir načina snimanja

Način snimanja: Shutter Priority



Prilagodbom brzine okidača možete snimiti fotografije uz različite efekte za objekte koji se pomiču ili snimiti filmove uz prirodnije kretnje.

1 Postavite prekidač Still/Movie/S&Q na željeni način snimanja.

Ako se odabere opcija S&Q (ubrzano/usporeno snimanje) i opcija [Shoot Mode Sel. Screen] je postavljena na [Display], zaslon [S&Q Shoot Mode] prikazat će se u koraku 2 u tom trenutku.

2 MENU → / (Shooting) → [Shooting Mode] → [Shoot Mode]/[Shoot Mode]/[S&Q Shoot Mode] → [Shutter Priority].

3 Odaberite željenu vrijednost okretanjem kotačića za upravljanje.

Ako se nakon postavljanja ne može postići odgovarajuća ekspozicija, vrijednost otvora blende treperi na zaslonu snimanja. Ako se to dogodi, promijenite brzinu okidača.

4 Prilagodite fokus i snimite objekt.

Otvor blende automatski se prilagođava kako bi se postigla odgovarajuća ekspozicija.

Savjet

Upotrijebite tronožac kako biste spriječili trešnju fotoaparata po odabiru niske brzine okidača.

Kada snimate sportske scene u zatvorenom, ISO osjetljivost postavite na višu vrijednost.

Napomena

Indikator upozorenja SteadyShot ne pojavljuje se u načinu rada [Shutter Priority].

Svjetlina slike na zaslonu može se razlikovati od stvarne slike koja se snima.

[50] Upotreba funkcija snimanja | Odabir načina snimanja

Način snimanja: Manual Exposure

Možete snimati uz željenu ekspoziciju prilagođavanjem brzine zatvarača i otvora blende.

1 Postavite prekidač Still/Movie/S&Q na željeni način snimanja.

Ako se odabere opcija S&Q (ubrzano/usporeno snimanje) i opcija [Shoot Mode Sel. Screen] je postavljena na [Display], zaslon [S&Q Shoot Mode] prikazat će se u koraku 2 u tom trenutku.

2 MENU → / (Shooting) → [Shooting Mode] → [Shoot Mode]/[Shoot Mode]/[S&Q Shoot Mode] → [Manual Exposure].

3 Odaberite željenu brzinu zatvarača okretanjem kotačića za upravljanje.
Odaberite željenu vrijednost otvora blende okretanjem kotačića.

Možete postaviti koji kotačić mijenja vrijednost otvora blende i brzinu zatvarača s pomoću značajki [Custom Key/Dial Set.] ili [Custom Key/Dial Set.].
Također možete postaviti [ISO] na [ISO AUTO] u načinu rada ručne ekspozicije. ISO vrijednost automatski se mijenja kako bi se prema postavljenoj vrijednosti otvora blende i brzine okidača postigla odgovarajuća ekspozicija.
Kad je [ISO] postavljen na [ISO AUTO], indikator ISO vrijednosti će treperiti ako postavljena vrijednost nije prikladna za odgovarajuću ekspoziciju. Ako se to dogodi, promijenite brzinu okidača ili vrijednost otvora blende.
Kada funkcija [ISO] nije postavljena na [ISO AUTO], primijenite ručno mjerenje MM (Metered Manual)* kako biste provjerili vrijednost ekspozicije.
Prema +: slike postaju svjetlije.
Prema -: slike postaju tamnije.
0: prikladna ekspozicija analizirana fotoaparatom.

* Prikazuje ispod/iznad za odgovarajuću ekspoziciju.

4 Prilagodite fokus i snimite objekt.

Savjet

Možete promijeniti kombinaciju brzine zatvarača i otvora blende (F-vrijednost) bez promjene postavljene vrijednosti ekspozicije (ručno prebacivanje). Dodijelite [AEL hold] ili [AEL toggle] na željenu tipku pomoću postavki prilagođenih tipki, a zatim okrenite upravljački kotačić dok držite tu tipku pritisnutom.

Napomena

Indikator ručnog mjerenja ne pojavljuje se kada je način [ISO] postavljen na način [ISO AUTO].

Kada količina ambijentalnog svjetla prijeđe mjerni raspon ručnog mjerenja, treperit će indikator ručnog mjerenja.

Indikator upozorenja SteadyShot ne pojavljuje se u načinu ručnog podešavanja ekspozicije.

Svjetlina slike na zaslonu može se razlikovati od stvarne slike koja se snima.

---

[51] Upotreba funkcija snimanja | Korisne funkcije za snimanje videozapisa i vlogova samoportreta

Product Showcase Set

S&Q

Postavke fotoaparata su optimalno konfigurirane za situacije poput snimanja videa za recenzije proizvoda. Fotoaparat se obično fokusira na objekte koji su mu bliži.

1 Pritisnite gumb (Product Showcase Set) kako bi uključili ili isključili funkciju [Product Showcase Set].

Također možete prebaciti [Product Showcase Set] funkciju uključivanjem ili isključivanjem odabirom IZBORNIKA→ / (Shooting) → [Shooting Option].

Pojedinosti stavke izbornika

On:

Snima s optimalnim postavkama za recenzije proizvoda. [Subject Recog in AF] pod [Subject Recognition] je zaključano na [Off], i [Focus Area] postavljeno na [Zone].

Off:

Snima u uobičajenom načinu snimanja.

Napomena

Postavke za [Product Showcase Set] ne može se mijenjati tijekom snimanja filma.

Kada je [Auto Framing] pod [Auto Framing Settings] postavljen na [On], prednji subjekt je u fokusu unutar cijelog kuta promatranja prije nego što ga funkcija automatskog kadriranja izreže. Prije snimanja provjerite je li željeni objekt u fokusu.

Background Defocus

S&Q

Razinu defokusiranja u pozadini možete promijeniti jednostavnim pritiskom na gumb tijekom snimanja fotografija ili videozapisa.

1 Pritisnite (Background Defocus) naprekidno.

Nakon što pritisnete gumb, [Background Defocus] način rada se aktivira i pozadina se defokusira. Nakon toga, razina defokusiranja u pozadini mijenja se između „Defokusiranje” i „Očisti” svakim pritiskom na gumb.

Fotoaparat se vraća u normalan način snimanja, a otvor blende vraća se na prethodnu vrijednost kada pritisnete gumb MENU.

Savjet

Vrijednost otvora blende se zaključava i ikona (Defokus) ili (Čisto) je naznačeno umjesto vrijednosti otvora blende u način rada [Background Defocus].

Možete postaviti količinu defokusiranja pozadine kada (Defokus) implicira upotrebu [Defocus Level Set].

Napomena

[Background Defocus] način rada otkazan, fotoaparat se vraća u normalan način snimanja, a otvor blende vraća se na prethodnu vrijednost kada izvršite sljedeće radnje:

Isključite i ponovno uključite napajanje
Upravljanje prekidačem za fotografije/videozapise/S&Q
Prestanak pritiskanja tipke MENU
Promjena vrijednosti otvora blende dok je način snimanja postavljen na [Aperture Priority] ili [Manual Exposure]
Exposure Comp.
Izvođenje promjene programa ili ručne promjene

Čak i ako pritisnete gumb, ne možete promijeniti razinu defokusiranja dok upotrebljavate [Focus Magnifier] u načinu rada [Background Defocus].

Ovisno o načinu snimanja i uvjetima snimanja, fotoaparat možda neće moći postići optimalnu ekspoziciju zbog zaključavanja vrijednosti otvora blende u načinu rada [Background Defocus].

Defocus Level Set

Možete postaviti razinu defokusiranja pozadine prilikom upotrebe [Background Defocus].

1 **MENU → (Shooting) → [Shooting Option] → [Defocus Level Set].**

2 **Podesite razinu defokusiranja pomicanjem klizača pomoću upravljačkog kotačića, a zatim odaberite [OK].**

Napomena

Razina [Defocus Level Set] ponovno se postavlja kada se objektiv zamijeni.

Cinematic Vlog Set.

Možete lako snimati kinematografske slike. Kada je [Cinematic Vlog Set.] postavljen na [On], na vrhu i dnu slike dodaju se crne trake, a broj sličica u sekundi zaključava se na 24 fps.

1 **MENU → (Shooting) → [Shooting Option] → [Cinematic Vlog Set.] → željena postavka.**

Kada je odabrano [On], detaljne postavke efekta možete konfigurirati pritiskom na desnu stranu upravljačkog kotačića.

Pojedinosti stavke izbornika

On:
Snima slike upotrebom kinematografskog vlog efekta. Možete konfigurirati detaljne postavke za [Look]/[Mood]/[AF Transition Speed].

Off:
Ne upotrebljava filmski vlog efekt.

Postavke za kinematografski vlog

[Look], [Mood], i [AF Transition Speed] mogu se postaviti prema slici koja se snima.

Prilikom podešavanja funkcije kinematografskog vloga iz IZBORNIKA

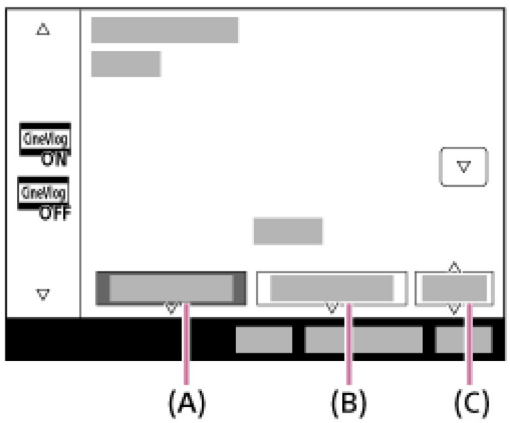

(A): Look
(B): Mood
(C): AF Transition Speed

Prilikom podešavanja funkcije kinematografskog vloga sa zaslona za snimanje (dodirnite ikone funkcija)

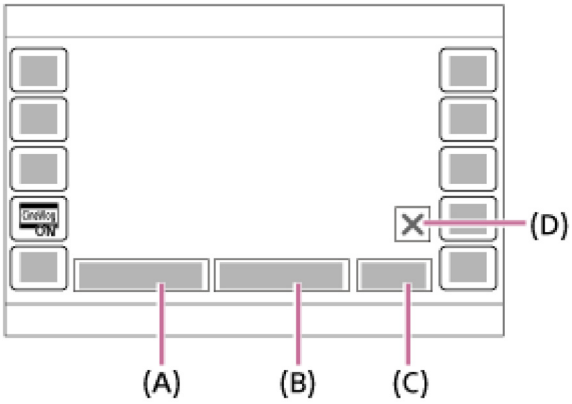

(A): Look
(B): Mood
(C): AF Transition Speed
(D): Ikona zatvaranja

Dodirnite ikonu Close da biste sakrili [Look], [Mood], i [AF Transition Speed] podmenije. Nakon što ih sakrijete, podizbornike možete ponovno prikazati držanjem pritisnute tipke (Kinematografski vlog) Ikona.

Pogled:

Odaberite završnu obradu slika iz unaprijed postavljenih postavki s različitim kontrastom, zasićenošću itd. ili iz korisničkih LUT-ova u kojima ste registrirali postavke.

S-Cinetone:

Stvara sliku s kinematografskim izgledom.

CLEAN:

Stvara slike svježeg izgleda.

CHIC:

Stvara slike s dubokim izgledom.

FRESH:

Stvara slike raznobojnog izgleda.

MONO:

Stvara slike crno bijelog izgleda.

User1–User16*:

Stvara slike s izgledom postavljene korisničke LUT tabele.

Nakon što ste registrirali željeni LUT MENU → (Exposure/Color) → [Color/Tone] → [Manage User LUTs], taj LUT možete odabrati pod [Look].

* Kada je verzija softvera sustava (programske datoteke) fotoaparata Ver. 2.00 ili novija

Raspoloženje:

Odaberite ton boje slike iz unaprijed postavljenih postavki prema boji koju želite naglasiti. [Mood] ne može se odabrati kada je [Look] postavljeno na [MONO].

AUTO:
Stvara slike s bojama optimalnim za okolinu.

GOLD:
Stvara slike toplih boja.

OCEAN:
Stvara slike hladnijih boja.

FOREST:
Stvara slike nostalgičnih boja.

AF Brzina prijelaza:

Postavlja brzinu fokusiranja kada se meta automatskog fokusiranja promijeni ili pomakne.

HI:
Postavlja veliku brzinu prebacivanja fokusiranja za brzo fokusiranje na objekt.

MID:
Postavlja normalnu brzinu prebacivanja fokusiranja.

LO:
Postavlja sporu brzinu prebacivanja fokusiranja kako bi se objekt glatko fokusirao.

Savjet

Snimanjem slika s istim stavkama [Look] i [Mood] kroz cijeli rad možete stvoriti osjećaj jedinstva u svom radu.

Napomena

Crne trake na vrhu i dnu zaslona snimaju se kao dio slike. Područje slike, osim crne trake na vrhu i dnu zaslona, ima omjer širine i visine veličine kinematografskog prikaza, ali omjer širine i visine snimljene slike je 16:9

Kada je [File Format] postavljeno na [XAVC S-I 4K] i odabran je način snimanja S&Q (usporeni/ubrzani snimak), [Cinematic Vlog Set.] okruženje se ne odražava u filmu.

Kada je [Cinematic Vlog Set.] postavljen na [On], [AF Transition Speed] pod [AF/MF] postaje privremeno nevažeći.

Kada je [Cinematic Vlog Set.] postavljeno na [On], [White Balance] zaključava se na [Auto] i ton boje se mijenja prema postavkama za [Mood].

Ako pritisnete gumb MOVIE (videozapis) u načinu snimanja fotografija za snimanje filma, [Cinematic Vlog Set.] postavka se neće odraziti u filmu.

Self-timer (videozapis)



Možete pokrenuti snimanje uz samookidač kad snimate film.

1 Pritisnite / (Drive Mode) kotačića za upravljanje.

Prikazat će se zaslon postavke [Self-timer].

Možete postaviti način pogona odabirom MENU → (Shooting) → [Shooting Option] → [Self-timer].

2 Odaberite opciju [On] s pomoću kotačića za upravljanje i postavite željeno vrijeme odbrojavanja.

Rec Start delay: postavljanje vremena odbrojavanja sve dok početka snimanja filma. (3 s/5 s/10 s)

Repetition: postavljanje ponavljanja samookidača filma. (Repeat/Only Once)
Ako odaberete opciju [Repeat], samookidač filma aktivirat će se uzastopno čak ako je dovršeno snimanje filma. Ako odaberete opciju [Only Once], otkazat će se samookidač za filma nakon dovršetka snimanja filma i fotoaparat će se vratiti na način stanja pripravnosti za snimanje filma.

3 Prilagodite fokus i pritisnite gumb MOVIE (videozapis).

Kada se na zaslonu stanja pripravnosti prikaže odbrojavanje, lampica samookidača treperi, oglašava se zvučni signal, a snimanje započinje nakon isteka odabranog vremena.

Ponovno pritisnite gumb MOVIE za zaustavljanje snimanja.

Pojedinosti stavke izbornika

On:

Upotreba funkcije samookidača za film.

Off:

Ne upotrebljava funkciju samookidač za film.

Savjet

Za otkazivanje odbrojavanja samookidača pritisnite gumb MOVIE ili pritisnite gumb kojem ste dodijelili funkciju [Self-timer].

Napomena

Ako pritisnete gumb MOVIE u načinu snimanja fotografija kako biste započeli snimanje, [Self-timer] neće raditi.

Auto Framing Settings

S&Q

Tijekom snimanja ili usmjeravanja videozapisa fotoaparat automatski mijenja kompoziciju prateći prepoznati objekt i izrezujući sliku tako da čak i ako je fotoaparat fiksiran, možete snimati uz pomoć fotoaparata (snimanje s automatskim kadriranjem).
Možete postaviti vrijeme za početak snimanja s pomoću [Auto Framing], veličina objekta na zaslonu itd.
Ova se funkcija ne može upotrebljavati tijekom usporenog/ubrzanog načina snimanja ili prilikom snimanja s ubrzanim intervalima.

1 **MENU → (Shooting) → [Shooting Option] → [Auto Framing Settings] → [Auto Framing] → [On].**

2 MENU → (Shooting) → [Shooting Option] → [Auto Framing Settings] → Odaberite stavku za postavljanje, a zatim odaberite željenu postavku.

3 Pokrenite snimanje ili usmjeravanje.

Okvir za izrezivanje prikazuje se na zaslonu ekrana i prati kretanje objekta.
Kada je [Touch Operation] postavljen na [On], možete odabrati objekt automatskog kadriranja pomoću dodirnih operacija.

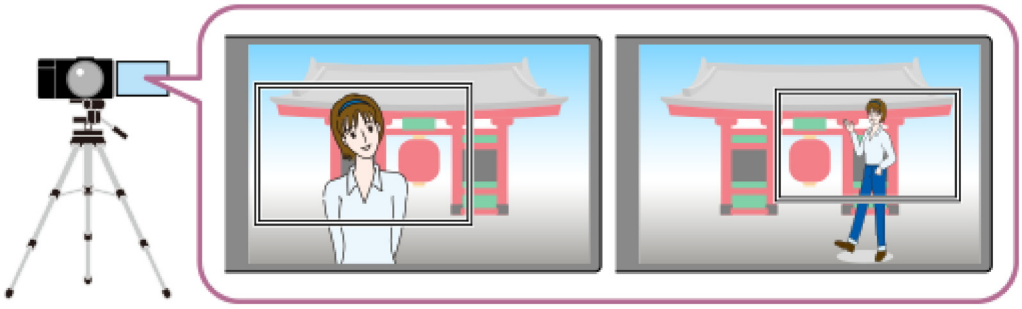

Pojedinosti stavke izbornika

Auto Framing:
Postavlja hoće li se snimanje automatski kadrirati. Kada je [On] odabrano, kompozicija se automatski postavlja tako da se prepoznata osoba ili objekt praćen dodirom nalazi u središtu zaslona. ([On]/[Off])

Operacije kadriranja Mode:
Postavlja način pokretanja i način rada za [Auto Framing].

Start When Tracking: Automatsko kadriranje počinje istovremeno s praćenjem dodirom itd.
Auto Start: Automatsko kadriranje počinje kada je subjekt prepoznat.
Auto Start(15s swtc): Kada je subjekt prepoznat, fotoaparat ponavlja rad fotoaparata koji glatko prebacuje između izrezanog kuta gledanja i punog kuta gledanja u intervalima od 15 sekundi.
Auto Start(30s swtc): Kada je subjekt prepoznat, fotoaparat ponavlja rad fotoaparata koji glatko prebacuje između izrezanog kuta gledanja i punog kuta gledanja u intervalima od 30 sekundi.

Crop Level:
Postavlja prikazanu veličinu objekta unutar izrezanog okvira nakon prepoznavanja objekta. ([Large crop level]/[Medium crop level]/[Small crop level])
Kada je [Recognition Target] postavljeno na [Human], veličina izrezanog okvira dinamički se mijenja prema okviru za prepoznavanje. Ako je [Recognition Target] postavljeno na stavku različitu od [Human], veličina izrezanog okvira bit će zaključana.

Framing Tracking Speed:

Postavlja brzinu praćenja subjekta za snimanje fotoaparatom. (1 do 5)

Movie Rec/Streaming:

Postavlja jesu li slike snimljene na memorijsku karticu i slike koje se šalju putem usmjeravanja automatski kadrirane slike ili slike punog kuta. ([Crop]/[Do not crop])
Kada je [Crop] odabran, automatsko kadrirane slike se snimaju ili usmjeravaju.

HDMI Output:

Postavlja hoće li slike koje se šalju na HDMI biti automatski kadrirane ili slike punog kuta. ([Crop]/[Do not crop])
Kada je [Crop] odabran, automatski kadrirane slike se emitiriraju.

Savjet

Funkcija automatskog kadriranja obavlja rad fotoaparata izrezivanjem slike 4K rezolucije. Prilikom upotrebe funkcije automatskog kadriranja preporučuje se postaviti [File Format] na HD kvalitetu slike kako bi se spriječilo pogoršanje kvalitete slike.

Prilikom ručnog podešavanja brzine okidača i snimanja s automatskim kadriranjem, preporučuje se postavljanje veće brzine okidača kako biste smanjili zamućenje objekta.

Kada je [Focus Area] postavljen na [Wide], subjekt se prepoznaje i uokviruje. Kada je postavljeno na [Spot], kadriranje se izvodi oko točkastog okvira. Položaj izrezivanja možete promijeniti i pomicanjem okvira točke tijekom snimanja.

Upotrebom aplikacije Creators' App za pametne telefone možete provjeriti status kadriranja i izvoditi dodirne operacije čak i na udaljenosti od fotoaparata.
Za detalje o upotrebi aplikacije Creators' pogledajte sljedeću stranicu za podršku.
https://www.sony.net/ca/help/opr/

Napomena

Automatsko kadriranje dostupno je samo u načinu snimanja videozapisa.

Čak i kada je [Auto Framing] postavljeno na [On], zaslon uvijek prikazuje sliku u punom kutu gledanja, a okvir koji označava područje izrezivanja prikazuje se tijekom snimanja s automatskim kadriranjem.

Ako postoji više prepoznatih subjekata, ciljat će se samo subjekt s najvišim prioritetom.

Kada je [Product Showcase Set] postavljeno na [On], objekti izvan područja izrezanog funkcijom automatskog kadriranja mogu se izoštriti.

---

[57] Upotreba funkcija snimanja | Korisne funkcije za snimanje videozapisa i vlogova samoportreta

Framing Stabilizer

Fotoaparat automatski ispravlja kompoziciju pa se subjekt, koji se prati, zadržava na istom položaju u kompoziciji omogućujući vam da snimate videozapise uz stabilni položaj subjekta.

1 **MENU → (Shooting) → [Image Stabilization] → [Framing Stabilizer] → željena postavka.**

Pojedinosti stavke izbornika

On:
[Framing Stabilizer] je omogućen.
Odabir opcije [On: Center] koja zaključava kompoziciju tako da je subjekt koji se prati u središtu ili [On: Manual] koji zahtijeva postavljanje položaj na koji se subjekt koji se prati zaključava.

Kad je opcija [On: Manual] odabrana, možete zaključati/otključati položaj subjekta dodirom na (ikona zaključavanja kompozicije) na zaslonu ili pritiskom središta kotačića za upravljanje.

Off:
[Framing Stabilizer] is onemogućen.

Savjet

Kad se subjekt kreće, ako se fotoaparat usmjeri prema subjektu prilikom snimanja, bit će lakše ispraviti kompoziciju.

Uz [Framing Stabilizer] kut prikaza bit će uži zato što je izvršeno obrezivanje s pomoću slika u 4K razlučivosti.

Kako bi se izbjeglo smanjivanje kvalitete slike, preporuča se da postavite opciju na [File Format] na HD kvalitetu slike prilikom upotrebe [Framing Stabilizer].

Napomena

Fotoaparat se usredotočuje na subjekt izvan područja koje je izrezano funkcijom [Framing Stabilizer].

Možda neće biti moguće ispraviti kompoziciju ovisno o kretanju subjekta.

[58] Upotreba funkcija snimanja | Fokus

Odabir metode fokusa (Focus Mode)

Odabire način izoštravanja kako bi bio u skladu s kretanjem objekta.

1 **MENU → AF/MF (Focus) → [AF/MF] → [Focus Mode] → željena postavka.**

Pojedinosti stavke izbornika

AF-S Single-shot AF:
Proizvod zaključava izoštravanje kada se izoštravanje dovrši. Upotrebljavajte to kada je objekt nepomičan.

AF-A Automatic AF:
[Single-shot AF] i [Continuous AF] prebacuju se u skladu s pomicanjem subjekta. Kada je tipka zatvarača pritisnuta do pola, proizvod zaključava izoštravanje kada utvrdi da je objekt nepomičan ili nastavlja izoštravati ako je objekt u pokretu. Tijekom neprekidnog snimanja proizvod automatski snima s [Continuous AF] od sljedeće snimke.

AF-C Continuous AF:
Proizvod nastavlja izoštravati dok je tipka zatvarača pritisnuta do pola. Upotrebljavajte to kada je objekt u pokretu. U načinu rada [Continuous AF] nema zvučnog signala pri fokusiranju fotoaparata.

DMF DMF:
Možete ručno vršiti precizne prilagodbe nakon obavljanja automatskog fokusiranja koje vam omogućavaju da brže fokusirate subjekt nego da upotrebljavate [Manual Focus] od početka. Ovo je praktično u situacijama kao što je makrosnimanje.

MF Manual Focus:
Ručna prilagodba izoštravanja. Ako ne možete fokusirati željeni subjekt s pomoću automatskog fokusiranja, upotrijebite [Manual Focus].

Indikator izoštravanja

● (svijetli):
Objekt je u fokusu i fokusiranje je zaključano.
● (treperi):
Objekt nije u fokusu.
(svijetli):
Objekt je u fokusu. Izoštravanje će se kontinuirano prilagođavati ovisno o pokretima objekta.
(svijetli):
Fokusiranje u tijeku.

Objekti koje je teško izoštriti pomoću automatskog izoštravanja

Tamni i udaljeni objekti
Objekti sa slabim kontrastom
Objekti koji se gledaju kroz staklo
Objekti koji se brzo kreću
Reflektirajuće svjetlo ili sjajne površine
Svjetlo koje treperi
Objekti s pozadinskim osvjetljenjem
Uzorci koji se neprekidno ponavljanju, kao što su fasade zgrada.
Objekti u području izoštravanja koji imaju različite žarišne udaljenosti

Savjet

U načinu rada [Continuous AF] možete zaključati fokus pritiskanjem i zadržavanjem tipke dodijeljene funkciji [Focus Hold].

Kad postavite fokus za beskonačnost u načinu [Manual Focus] ili [DMF], pobrinite se da je fokus na dovoljno udaljenom subjektu provjerom na monitoru.

Napomena

Funkcija [Automatic AF] dostupna je samo kada upotrebljavate objektiv koji podržava AF otkrivanje otklona.

Kada je postavljena opcija [Continuous AF] ili [Automatic AF], kut prikaza može se prilikom izoštravanja malo po malo mijenjati.

Jedino su [Continuous AF] i [Manual Focus] dostupni prilikom snimanja videozapisa ili kad je prekidač Still/Movie/S&Q postavljen na ▶■ (videozapis) ili S&Q (S&Q Motion).

[59] Upotreba funkcija snimanja | Fokusiranja

Odabir područja fokusiranja (Focus Area)

Postavite vrstu kadra za izoštravanje ako snimate s uključenim automatskim izoštravanjem. Vrstu odaberite ovisno o objektu.

1 **MENU → AF/MF (Focus) → [Focus Area] → [Focus Area] → željena postavka.**

Pojedinosti stavke izbornika

Wide:
automatski izoštrava subjekt koji pokriva cijeli raspon zaslona. Kada pritisnite tipku zatvarača do pola u načinu snimanja fotografija, zeleni okvir prikazuje se oko područja koje je izoštreno.

Zone:
odaberite zonu na monitoru koju želite izoštriti i proizvod će automatski odabrati područje izoštravanja.

Center Fix:
automatsko izoštravanje na subjektu u sredini slike. Koristite zajedno s funkcijom zaključavanja izoštravanja za kreiranje željene kompozicije.

Spot: S/Spot: M/Spot: L:
omogućuje premještanje okvira izoštravanja na željeno mjesto na zaslonu te izoštravanje iznimno malih subjekata na uskom području.

Expand Spot:
Ako proizvod ne može fokusirati na pojedinačnu odabranu točku, upotrebljava točke fokusa oko [Spot] kao sekundarnog područja prioriteta za fokusiranje.

Tracking:
Postavka je dostupna samo kad je [Focus Mode] postavljen na [Continuous AF]. Kada je tipka zatvarača pritisnuta dopola i zadržana u tom položaju, proizvod prati objekt unutar odabranog područja automatskog izoštravanja. Postavite pokazivač na [Tracking] na zaslonu postavki [Focus Area], a zatim odaberite željeno područje za početak praćenja s pomoću lijeve/desne strane kotačića za upravljanje. Također možete pomaknuti područje početka praćenja na željenu točku određivanjem područja kao [Tracking: Zone], [Tracking: Spot S]/[Tracking: Spot M]/[Tracking: Spot L] ili [Tracking: Expand Spot].

Napomena

[Focus Area] je zaključan na [Wide] u sljedećim situacijama:

[Scene Selection]

Područje izoštravanja se možda neće osvijetliti tijekom neprekidnog snimanja ili kada se tipka zatvarača pritisne do kraja odjednom.

Kad je način snimanja postavljen na [Movie] ili [S&Q Motion] ili tijekom snimanja videozapisa, [Tracking] se ne može izabrati za [Focus Area].

Kad se prekidač Still/Movie/S&Q postavi na (film) ili S&Q (S&Q Motion) ili tijekom snimanja filma, [Tracking] se ne može odabrati za [Focus Area].

Primjeri prikaza kadra za fokusiranje

Kadar za fokusiranje razlikuje se kako slijedi.

Prilikom fokusiranja na veće područje

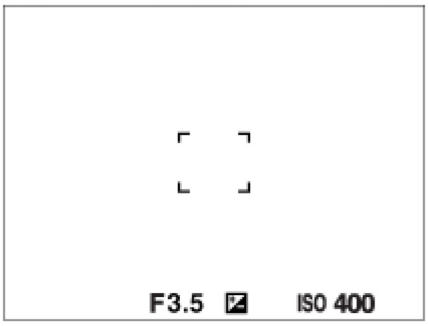

Prilikom fokusiranja na manje područje

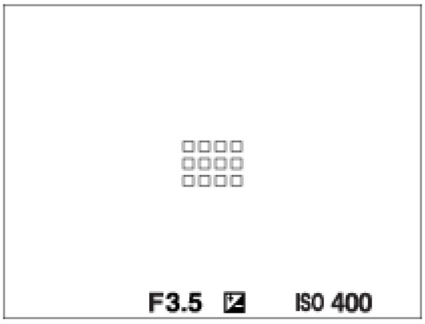

Kad je [Focus Area] postavljen na [Wide] ili [Zone], kadar fokusiranja će se prebaciti na „Tijekom fokusiranja na velikom području” i „Tijekom fokusiranja na manjem području” ovisno o subjektu ili situaciji.
Kada postavite objektiv A-mount s adapterom za postavljanje (LA-EA3 ili LA-EA5) (prodaju se zasebno), može se prikazati okvir za fokusiranje za „Prilikom fokusiranja na manje područje”.

Kad se izoštravanje automatski postigne na temelju cijelog raspona monitora

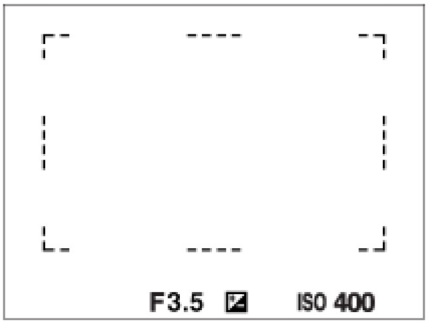

Kad upotrebljavate funkciju izoštravanja koja nije optičko izoštravanje u načinu snimanja fotografije, postavka [Focus Area] se onemogućava i okvir za izoštravanje prikazuje se na točkastoj liniji. AF funkcionira tako da je prioritet na i oko središnjeg područja.

Pomicanje područja izoštravanja

Kada je funkcija [Focus Area] postavljena na [Zone], [Flexible Spot] ili [Expand Flexible Spot], ako pritisnete gumb kojem je dodijeljena funkcija [Focus Standard], možete snimati tijekom pomicanja kadra za fokusiranje gornjom/donjom/lijevom/desnom stranom upravljačkog kotačića. Za vraćanje kadra za fokusiranje na sredinu monitora pritisnite gumb (brisanje) dok pomičete kadar. Za promjenu postavki za snimanje upravljačkim kotačićem pritisnite gumb kojem je dodijeljena funkcija [Focus Standard].

Savjet

Kad je [Focus Area] postavljen na [Spot] ili [Expand Spot], možete pomaknuti okvir za fokusiranje na veliku udaljenost postavljenjem opcije [AF Frame Move Amt] na [Large].

Kadar za fokusiranje možete brzo pomaknuti tako da ga dodirnete i povučete na monitoru. Unaprijed postavite [Touch Operation] na [On] i postavite [Touch Func. in Shooting] pod [Shooting Screen] na [Touch Focus] unaprijed.

Napomena

Ne možete izvršavati funkcije dodijeljene upravljačkom kotačiću ili (Product Showcase Set) gumbu dok pomičete okvir za fokusiranje.

Za privremeno praćenje subjekta tijekom snimanja fotografije i filma (Tracking On)

Možete privremeno promijeniti postavku za [Focus Area] na [Tracking] dok pritišćete i držite prilagodljivu tipku kojoj ste unaprijed dodijelili funkciju [Tracking On] s [Custom Key/Dial Set.] ili [Custom Key/Dial Set.]. Postavka [Focus Area] prije uključivanja [Tracking On] prebacit će se na jednaku postavku [Tracking].

Na primjer:

[Focus Area] prije nego što aktivirate [Tracking On]	[Focus Area] dok je [Tracking On] aktivan
[Wide]	[Tracking: Wide]
[Spot: S]	[Tracking: Spot S]
[Expand Spot]	[Tracking: Expand Spot]

Phase detection AF

Ako se točke AF-a otkrivanja faze nalaze u području automatskog izoštravanja, proizvod će kombinirati automatsko izoštravanje otkrivanja faze i kontrasta.

Napomena

Otkrivanje faze AF je dostupan samo kad je pričvršćen kompatibilni objektiv. Ako upotrebljavate objekt koji ne podržava AF otkrivanje faze, ne možete upotrebljavati sljedeće funkcije.

[Automatic AF]
[AF Tracking Sensitivity]
[AF Subj. Shift Sensitivity]
[AF Transition Speed]

Osim toga, čak i ako ste prethodno nabavili odgovarajući objektiv, AF otkrivanje otklona možda neće raditi ako ne nadogradite objektiv.

---

[60] Upotreba funkcija za snimanje | Fokusiranje

Praćenje subjekta (Tracking function)

Fotoaparat je opremljen funkcijom praćenja koja prati objekt i označava ga okvirom za fokusiranje.
Početni položaj praćenja požete postaviti odabirom područja fokusiranja ili odabrati dodirom.
Potrebna funkcija razlikuje se ovisno o metodi postavljanja.

Povezane funkcije možete pogledati pod "Povezane teme" na dnu ove stranice.

Postavljanje početnog položaja za praćenje prema području fokusiranja ([Tracking] pod [Focus Area])

Odabrani kadar za fokusiranje postavlja se za početni položaj za praćenje, a praćenje započinje pritiskanjem tipke okidača do pola.

Ova funkcija je dostupna u načinu za snimanje fotografije.
Funkcija je dostupna kad je [Focus Mode] postavljen na [Continuous AF].

Postavljanje početnog položaja za praćenje s pomoću dodirnih radnji ([Touch Tracking] pod [Touch Func. in Shooting])

Praćenje objekta možete postaviti tako da ga dodirnete na monitoru.

Ova funkcija je dostupna u načinu za snimanje fotografije i načinu za snimanje videozapisa.
Možete upotrebljavati ovu funkciju za snimanje fotografija kada je [Focus Mode] postavljen na [Single-shot AF], [Automatic AF], [Continuous AF], ili [DMF].
Možete upotrijebiti ovu funkciju za snimanje filmova kad je opcija [Focus Mode] postavljena na [Continuous AF] ili [Manual Focus].

Promjena postavke za [Focus Area] na [Tracking] temporarily ([Tracking On] putem tipke Custom Key)

Čak ako [Focus Area] nije postavljen na [Tracking], privremeno možete promijeniti postavku za [Focus Area] na [Tracking] dok pritišćete i držite tipku kojoj je dodijeljena funkcija [Tracking On].

Unaprijed dodijelite funkciju [Tracking On] željenoj tipki [Custom Key/Dial Set.] ili [Custom Key/Dial Set.].
Ova funkcija je dostupna u načinu za snimanje fotografije i načinu za snimanje videozapisa.
Možete upotrijebiti funkciju za snimanje fotografija kad je opcija [Focus Mode] postavljena na [Continuous AF].
Možete upotrijebiti ovu funkciju za snimanje filmova kad je opcija [Focus Mode] postavljena na [Continuous AF] ili [Manual Focus].

Privremeno pauziranje funkcije praćenja

Pritiskom na tipku kojoj ste dodijelili opciju [Tracking Off on Hold] ili[Tracking Off on Toggle] s pomoću postavke [Custom Key/Dial Set.] možete privremeno pauzirati funkciju praćenja. Upotrijebite ovu funkciju kad ste u situaciji snimanja u kojoj je teško održavati praćenje ili kad se okvir praćenja prebacuje na drugi subjekt.
Ako pritisnete tipku kojoj ste dodijelili opciju [Track Recog Off on Hold] ili [Track Recog Off Toggle] s pomoću postavke [Custom Key/Dial Set.], [Subject Recog in AF] privremeno će se prebaciti na [Off] i pritom otkazati praćenje prepoznatog subjekta.
Upotrijebite ovu funkciju kad se okvir praćenja prebacujete na neželjeni subjekt.

[61] Upotreba funkcija snimanja | Fokusiranje

Manual Focus

Ako naiđete na poteškoće prilikom izoštravanja u načinu automatskog izoštravanja, izoštravanje možete prilagoditi ručno.

1 **MENU → (Focus) → [AF/MF] → [Focus Mode] → [Manual Focus].**

2 **Okrenite prsten za izoštravanje kako biste postigli jako izoštravanje.**

Kad snimate fotografiju, možete prikazati udaljenost fokusa na zaslonu zakretanjem prstena za fokusiranje.
Udaljenost fokusa ne prikazuje se ako je pričvršćen adapter za postavljanje (prodaje se zasebno).

Napomena

Prikazana udaljenost fokusa samo je primjer.

[62] Upotreba funkcija snimanja | Fokusiranje

Izravni ručni fokus (DMF)

Možete ručno vršiti fina namještanja nakon obavljanja automatskog fokusiranja koja vam omogućavaju da brže izoštrite objekt nego da upotrebljavate ručno fokusiranje od početka. Ovo je praktično u situacijama kao što je makrosnimanje.

1 **MENU → (Focus) → [AF/MF] → [Focus Mode] → [DMF].**

2 Pritisnite tipku zatvarača dopola za automatsko izoštravanje.

3 Držite tipku zatvarača pritisnutom dopola, a zatim okrenite prsten za izoštravanje da biste postigli jače izoštravanje.

Dok okrećete prsten za fokusiranje, na zaslonu se prikazuje udaljenost fokusa. Udaljenost fokusa ne prikazuje se ako je pričvršćen adapter za postavljanje (prodaje se zasebno).

4 Pritisnite tipku okidača do kraja kako biste snimili sliku.

---

[63] Upotreba funkcija snimanja | Prepoznavanje subjekta

Upotrebom snimanje AF Izoštravanje s pomoću funkcija prepoznavanja subjekta

Ako unaprijed postavite subjekt, fotoaparat će automatski prepoznati subjekt i možete izoštriti oči, itd., kad snimate fotografije.
Ova tablica opisuje dvije metode izoštravanja i snimanja s pomoću prepoznavanja subjekta.
Odaberite način koji najbolje odgovara onome što radite.

Stavka	Funkcija [Subject Recog in AF]	[Subject Recognition AF] putem prilagodljive tipke
Prethodna priprema	Odaberite [Subject Recog in AF] → [On]. Odaberite [Human], [Animal/Bird], [Animal], [Bird], [Insect], [Car/Train] ili [Airplane] za [Recognition Target].	Dodijelite [Subject Recognition AF] na željenu tipku upotrebom [Custom Key/Dial Set.] ili [Custom Key/Dial Set.]. Odaberite [Human], [Animal/Bird], [Animal], [Bird], [Insect], [Car/Train] ili [Airplane] za [Recognition Target].
Način izoštravanja	Do pola pritisnite gumb zatvarača.*1	Pritisnite tipku kojoj želite dodijeliti funkciju [Subject Recognition AF].*2

Stavka	Funkcija [Subject Recog in AF]	[Subject Recognition AF] putem prilagodljive tipke
Pojedinosti o funkcijama	Fotoaparat izoštrava oči, glavu, tijelo ili cijeli subjekt koji je prepoznat ili oko određenog područja [Focus Area]. Ako fotoaparat ne prepozna bilo koji subjekt u ili oko određenog područja [Focus Area], izvršit će se normalno automatsko izoštravanje.	Fotoaparat se usredotočuje na prepoznato oko, glavu, tijelo subjekta ili cijelog subjekta bilo gdje na zaslonu bez obzira na postavku za [Focus Area]. Fotoaparat neće izvršiti automatsko izoštravanje ako se ne prepoznaju subjekti na zaslonu.
Način fokusiranja	Slijedi postavku određenu funkcijom [Focus Mode]	Slijedi postavku određenu funkcijom [Focus Mode]
Područje izoštravanja	Slijedi postavku određenu funkcijom [Focus Area]	Područje fokusa privremeno zauzima cijeli zaslon bez obzira na postavku za [Focus Area].

*1 Ova je radnja za izoštravanje prilikom snimanja fotografija. Kad snimate filmove, fotoaparat se usredotočuje na prepoznate subjekte čak ako ne pritisnete gumb okidača.

*2 Bez obzira na to je li funkcija [Subject Recog in AF] postavljena na [On] or [Off], ako ste dodijelili funkciju [Subject Recognition AF] prilagodljivoj tipki, možete upotrijebiti funkciju [Subject Recognition AF] dok pritišćete prilagodljivu tipku.

Fokusiranje na oči životinje ili ptice

Prije snimanju postavite funkciju [Recognition Target] na [Animal], [Bird] ili [Animal/Bird] u skladu sa subjektom. Možete odabrati opcije [Eye/Head/Body], [Eye/Head] ili [Eye] s obzirom na željeni dio prepoznatog uz prioritet u načinu snimanja fotografija.

Za izoštravanje kukaca

Prije snimanja postavite funkciju [Recognition Target] na [Insect].

Za izoštravanje automobila, vlakova ili zrakoplova

Prije snimanja postavite opciju [Recognition Target] na [Car/Train] ili [Airplane].

Savjet

Postavke [Sbj Recog Frm Disp.] na [On] olakšava provjeru statusa detekcije lica ili očiju itd.

[Subject Recognition AF] s pomoću prilagodljive tipke u sljedećim slučajevima.

Kad želite privremeno upotrijebiti funkciju [Subject Recognition AF] na cijelom zaslonu samo dok pritišćete tipku bez obzira na postavku [Focus Area]
Kad ne želite izvršiti automatsko izoštravanja kad fotoaparat ne prepoznaje subjekt.

Pozicioniranje cjelokupnog subjekta u kut prikaza olakšava prepoznavanje subjekta.

Napomena

Izoštravanje subjekta može biti teže u sljedećim situacijama

u uvjetima slabog osvjetljenja ili pozadinskog osvjetljenja
Kada je objekt u sjeni.
Kada je objekt izvan fokusa.
Kada se objekt previše pomiče itd.

Izoštravanje očiju može biti teže u sljedećim situacijama čak ako fotoaparat prepozna oči:

kada su oči zatvorene
kad su oči prekrivene kosom itd.
kada osoba nosi sunčane naočale

Postoje i druge situacije u kojima se neće biti moguće fokusirati na subjekte.

Kad se fotoaparat ne može fokusirati na dio kojem želite dati prioritet, poput očiju subjekta, fotoaparat automatski izoštrava ostale prepoznate dijelove, poput glave ili tijela subjekta.

Čak kad se prikazuje bijeli okvir prepoznavanja subjekta oko lica subjekta, fotoaparat može automatski izoštriti dio kojem želite dati prioritet, poput očiju subjekta.

Subjekt se možda neće prepoznati kad je samo dio subjekta unutar kuta prikaza.

Kad su samo ruke ili stopala osobe ili životinje vidljive
Kad je dio subjekta skriven ili se ne može vidjeti itd.

Fotoaparat može slučajno prepoznati ostale objekte kao određeni objekt prema nekim uvjetima.

Subject Recog in AF (fotografija/videozapis)

Postavljanje prepoznavanja ili izoštravanja subjekta u području izoštravanja prilikom automatskog izoštravanja.

1 **MENU→ AF/MF (Focus) → [Subject Recognition] → [Subject Recog in AF] → željena postavka.**

Pojedinosti stavke izbornika

On:
Izoštravanje subjekta uz prioritet ako se prepozna unutar ili oko određenog područja izoštravanja.

Off:
Ne prepoznaje subjekte prilikom automatskog izoštravanja.

Savjet

Kombiniranjem funkcije [Subject Recog in AF] s funkcijom [Focus Area] → [Tracking] možete održavati fokus na subjektu koji se pomiče.

Kad se funkcija [Subject Recog in AF] dodijeli željenoj tipki s pomoću postavke [Custom Key/Dial Set.] ili [Custom Key/Dial Set.], funkciju [Subject Recog in AF] možete uključiti ili isključiti pritiskom na tipku.

Dodjeljivanjem funkcije [Recognition Off on Hold] ili [Recog. Off on Toggle] željenoj tipki uz postavku [Custom Key/Dial Set.], funkciju [Subject Recog in AF] možete privremeno prebaciti na [Off] s pomoću tipke.

Napomena

Ako fotoaparat ne prepozna subjekt kojeg je odredila funkcija [Recognition Target] u ili oko određenog područja izoštravanja, fokusirat će se na drugi subjekt.

---

[65] Upotreba funkcija snimanja | Prepoznavanje subjekta

Recognition Target (fotografija/videozapis)

Odabir cilja kojeg će prepoznati funkcija prepoznavanja subjekta prilikom automatskog izoštravanja.

1 **MENU → AF/MF (Focus) → [Subject Recognition] → [Recognition Target] → željena postavka.**

Pojedinosti stavke izbornika

Human:
Prepoznavanje ljudi kao subjekata.

Animal/Bird:
Prepoznavanje životinja i ptica kao subjekata.

Animal:
Prepoznavanje životinja kao subjekata.

Bird:
Prepoznavanje ptica kao subjekata.

Insect:
Prepoznavanje kukaca kao subjekata.

Car/Train:
Prepoznavanje automobila i vlakova kao subjekata.

Airplane:
Prepoznavanje zrakoplova kao subjekta.

Detaljne postavke za svaki cilj prepoznavanja

Pritiskom desne strane kotačića za upravljanje na zaslonu [Recognition Target] možete provesti detaljne postavke za svako prepoznavanje cilja. Funkcije koje nisu [Recognition Priority Set.] mogu se samo postaviti u načinu snimanja fotografije.

Tracking Shift Range*1*5:
Postavljanje raspona prepoznavanja subjekata. Sužavanjem raspona fotoaparat prebacuje fokus na prepoznati subjekt samo kad je subjekt u blizini okvira za praćenje. Proširivanjem raspona fotoaparat prebacuje fokus na prepoznati subjekt čak ako je subjekt udaljen od okvira za praćenje. od ([1(Narrow)] do [5(Wide)])

Tracking Persistence Lvl*2*5:
Postavljanje osjetljivosti za nastavak praćenja oko subjekta ili prebacivanje fokusa na drugi subjekt koji je bliži udaljenosti snimanja kad se prepoznati subjekt izgubi.
Kad je postavljeno na funkciju [5(Locked On)], čak pod uvjetima u kojim se prepoznati subjekt izgubi, poput toga kad je subjekt kojeg želite snimiti privremeno skriven drugim objektom, fotoaparat nastavlja pratiti područje oko subjekta.
Kad je postavljeno na [1(Not Locked On)], prema uvjetima u kojima fotoaparat ne može nastaviti pratiti prepoznati subjekt, poput toga kad se subjekt prebrzo pomiče, fotoaparat

otkazuje praćenje i brzo se prebacuje na fokusiranje drugog objekta koji je bliži udaljenosti snimanja. od ([1(Not Locked On)] do [5(Locked On)])

Recognition Sensitivity[*2*5]:
Postavljanje osjetljivosti prepoznavanja subjekta. Što je niža postavka, lakše je spriječiti lažno prepoznavanje. Što je viša postavka, lakše je prepoznati subjekte koje je inače teško prepoznati. od ([1(Low)] do [5(High)])

Recognition Priority Set.[*3]:
Postavljanje prioriteta kad se istovremeno prepoznaju životinje i ptice. ([Auto]/[Priority on Animals]/[Priority on Birds])

Recognition Part[*4]:
Postavljanje dijela za prepoznavanje. ([Eye/Head/Body]/[Eye/Head]/[Eye]/[Follow Individ. Set.][*3])

Recog. Part Sel. Settings[*4]:
Kad je funkcija [Recognition Part Select] dodijeljena prilagodljivoj tipki, onda se postavlja prepoznati dio koji se može prebaciti uz prilagodljivu tipku.
([Eye/Head/Body]/[Eye/Head]/[Eye]/[Follow Individ. Set.][*3])

*1 Dostupno za [Human]/[Animal]/[Bird]/[Insect]/[Car/Train]/[Airplane]
*2 Samo [Animal]/[Bird]/[Insect]/[Car/Train]/[Airplane]
*3 Samo[Animal/Bird]
*4 Samo [Animal/Bird]/[Animal]/[Bird]
*5 Kad je prepoznati cilj postavljen na [Animal/Bird], ove se postavke mogu prilagoditi sa zaslona [Animal: Detailed Setting] ili [Bird: Detailed Settings].

Savjet

Za prepoznavanje očiju životinje ili ptice kadrirajte snimku tako da je cijela glava unutar kuta prikaza. Kad fokusirate glavu životinje ili ptice, lakše ćete prepoznati oči.

Ako registrirate [Recognition Part] u izborniku funkcija možete promijeniti postavku tijekom snimanja fotografije.

Napomena

Kad funkcija [Recognition Target] nije postavljena na [Human], sljedeće se funkcije ne mogu upotrebljavati.

- Face Priority in Multi Metering
- Regist. Prioritet lica

Neke vrste subjekta ne mogu se prepoznati u skladu s postavkom [Recognition Target]. Također subjekti koji nisu cilj koji ste postavili mogu se prepoznati kao subjekt u nekim slučajevima. Ako se to dogodi, postavite funkciju [Focus Area] na [Zone] ili [Spot] i približite okvir za izoštravanje subjektu kako biste olakšali prepoznavanje subjekta.

[66] Upotreba funkcija snimanja | Prepoznavanje subjekta

Recog Trgt Select Set (fotografija/videozapis)

Postavljanje vrste prepoznavanja cilja koje su dostupne prilikom upotrebe prilagodljive tipke kojoj je funkcija [Recog. Target Select] dodijeljena.

1 **MENU → AF/MF (Focus) → [Subject Recognition] → [Recog Trgt Select Set] → Dodaj potvrdne oznake ciljevima prepoznavanja koje želite odabrati i zatim odaberite [OK].**

Vrste objekata označenih ✓ (potvrdnom oznakom) bit će dostupne kao postavke.

Savjet

Dodijelite [Recog. Target Select] željenoj tipki s pomoću postavke [Custom Key/Dial Set.] ili [Custom Key/Dial Set.].

Možete odabrati vrste ciljeva kojima ne želite dodati potvrdnu oznaku u dijelu [Recog Trgt Select Set] odabirom MENU → AF/MF (Focus) → [Subject Recognition] → [Recognition Target].

[67] Upotreba funkcija snimanja | Prepoznavanje subjekta

Right/Left Eye Select (fotografija/videozapis)

Postavljanje izoštravanja lijevog ili desnog oka kad je funkcija [Recognition Target] postavljena na [Human] ili [Animal].

1 **MENU → AF/MF (Focus) → [Subject Recognition] → [Right/Left Eye Select] → željena postavka.**

Pojedinosti stavke izbornika

Automatski:
Fotoaparat automatski odabire lijevo ili desno oko.

Right Eye:
Odabire se desno oko objekta (iz perspektive fotografa, oko na lijevoj strani).

Left Eye:
Odabire se lijevo oko objekta (iz perspektive fotografa, oko na desnoj strani).

[Switch Right/Left Eye] s prilagodljivom tipkom

Također možete prebacivati između izoštravanja desnog i lijevog oka uz prilagodljivu tipku.
Kad je funkcija [Right/Left Eye Select] postavljena na [Right Eye] ili [Left Eye], možete prebaciti oko na koje želite da se fotoaparat usredotoči tako da pritisnete prilagodljivu tipku kojoj ste dodijelili funkciju [Switch Right/Left Eye].
Kad je funkcija [Right/Left Eye Select] postavljena na [Auto], možete privremeno prebaciti oko na koje će se usredotočiti pritiskom na prilagodljivu tipku kojoj ste dodijelili funkciju [Switch Right/Left Eye].
Privremena dodjela lijevo/desno kada provedete sljedeće radnje itd. Fotoaparat se vraća na automatski odabir oka.

Pritiskanje sredine upravljačkog kotačića
Prestanak pritiskanja tipke okidača do pola (samo tijekom snimanja fotografije)
Prestanak pritiskanja prilagodljive tipke kojoj je dodijeljena funkcija [AF On] ili [Subject Recognition AF] (samo tijekom snimanja fotografije)
Pritiskom na gumb MENU

Savjet

Kad je funkcija [Sbj Recog Frm Disp.] postavljena na [On], okvir prepoznavanja oka pojavljuje se oko oka koje ste odabrali s pomoću izbornika [Right/Left Eye Select] ili upotrebom funkcije [Switch Right/Left Eye] koja se aktivira prilagodljivom tipkom.

---

[68] Upotreba funkcija snimanja | Prepoznavanje subjekta

Sbj Recog Frm Disp. (fotografija)

Postavljanje prikaza okvira prepoznavanja subjekta kad se subjekt prepozna.

1 **MENU → AF/MF (Focus) → [Subject Recognition] → [Sbj Recog Frm Disp.] → željena postavka.**

Pojedinosti stavke izbornika

On:
Prikaz okvira prepoznavanja kad se subjekt prepozna.

Off:
Ne prikazuje okvir prepoznavanja kad se subjekt prepozna.

Okvir prepoznavanja subjekta

Kad fotoaparat prepozna subjekt i odredi je li subjekt cilj za automatsko izoštravanja, pojavljuje se bijeli okvir prepoznavanja subjekta.
Okvir prepoznavanja automatski se prioritizira i prikazuje gdje se precizniji cilj prepoznavanja (poput očiju) prepoznaje.
Kad se odabere [Human]:
Kad fotoaparat prepozna subjekt, pojavljuje se bijeli ili sivi okvir prepoznavanja subjekta oko oka, lica ili tijela.



Kad se odabere [Animal/Bird], [Animal] ili [Bird]:
Kad fotoaparat prepozna subjekt, pojavljuje se bijeli okvir prepoznavanja subjekta oko oka, glave ili tijela.

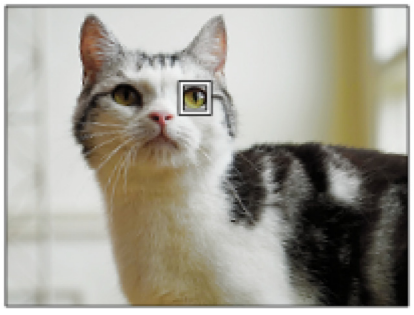

Kad se odabere [Insect]:
Kad fotoaparat prepozna subjekt, pojavljuje se bijeli okvir prepoznavanja subjekta oko glave ili cijelog subjekta.

Kad se odabere [Car/Train] ili [Airplane]:
Kad fotoaparat prepozna subjekt, pojavljuje se bijeli okvir prepoznavanja subjekta oko prednjeg dijela vlaka ili vrha zrakoplova ili oko cijelog subjekta.

Napomena

Ako se subjekt ne prepozna, okvir prepoznavanja subjekta neće se prikazati.

Ako se subjekt ili fotoaparat previše pomiču, kadar prepoznavanja možda neće ispravno prikazati subjekt.

Čak ako je funkcija [Sbj Recog Frm Disp.] postavljena na [Off], pojavit će se zeleni okvir prepoznavanja preko subjekta koji je u fokusu kad pritisnete gumb okidača dopola itd.

---

[69] Upotreba funkcija snimanja | Prepoznavanje subjekta

Sbj Recog Frm Disp. (film)

S&Q

Postavljanje prikaza okvira prepoznavanja subjekta kad se subjekt prepozna.

1 **MENU → AF/MF (Focus) → [Subject Recognition] → [Sbj Recog Frm Disp.] → željena postavka.**

Pojedinosti stavke izbornika

On:
Prikaz okvira prepoznavanja kad se subjekt prepozna.

Off:
Ne prikazuje okvir prepoznavanja kad se subjekt prepozna.

Okvir prepoznavanja subjekta

Kad fotoaparat prepozna subjekt i odredi je li subjekt cilj za automatsko izoštravanja, pojavljuje se bijeli okvir prepoznavanja subjekta.

Okvir prepoznavanja automatski se prioritizira i prikazuje gdje se precizniji cilj prepoznavanja (poput očiju) prepoznaje.

Kad se odabere [Human]:

Kad fotoaparat prepozna subjekt, pojavljuje se bijeli ili sivi okvir prepoznavanja subjekta oko oka, lica ili tijela.



Kad se odabere [Animal/Bird], [Animal] ili [Bird]:

Kad fotoaparat prepozna subjekt, pojavljuje se bijeli okvir prepoznavanja subjekta oko oka, glave ili tijela.

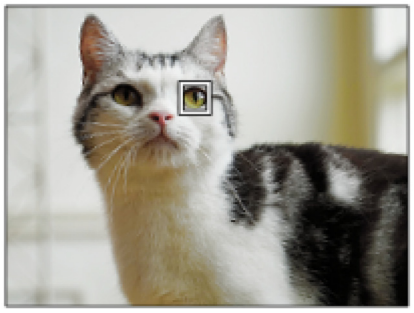

Kad se odabere [Insect]:

Kad fotoaparat prepozna subjekt, pojavljuje se bijeli okvir prepoznavanja subjekta oko glave ili cijelog subjekta.

Kad se odabere [Car/Train] ili [Airplane]:

Kad fotoaparat prepozna subjekt, pojavljuje se bijeli okvir prepoznavanja subjekta oko prednjeg dijela vlaka ili vrha zrakoplova ili oko cijelog subjekta.

Napomena

Ako se subjekt ne prepozna, okvir prepoznavanja subjekta neće se prikazati.

Ako se subjekt ili fotoaparat previše pomiču, kadar prepoznavanja možda neće ispravno prikazati subjekt.

Čak ako je funkcija [Sbj Recog Frm Disp.] postavljena na [Off], pojavit će se zeleni okvir prepoznavanja preko subjekta koji je u fokusu kad pritisnete gumb okidača dopola itd.

[70] Upotreba funkcija snimanja | Prepoznavanje subjekta

Face Memory (fotografija/videozapis)

Ova funkcija registrira i briše podatke o licu i postavlja identifikaciju registriranih lica. Najviše se može registrirati sedam lica. Ako postavite jedno od registriranih lica kao cilj identifikacije, lice će imati prioritet prilikom izoštravanja.

1 **MENU → AF/MF (Focus) → [Subject Recognition] → [Face Memory].**

2 **Na zaslonu popisa [Face Memory] odaberite okvir ikona + i pritisnite u sredinu kotačića za upravljanje.**

3 **Namjestite lice koje želite registrirati u okviru u sredini zaslona i pritisnite sredinu kotačića za upravljanje.**

Registrirano će se lice prikazati na zaslonu popisa [Face Memory].

Odabir lica za identifikaciju

Odaberite lice koje želite identificirati na zaslonu popisa [Face Memory] i pritisnite u sredinu kotačića za upravljanje. Gumb za radio za postavljanje lica budući da će cilj identifikacije biti uključen.

Brisanje registriranog lica

Odaberite lice koje želite obrisati na zaslonu popisa [Face Memory] i pritisnite gumb (Obriši). Zatim odaberite opciju [Delete This Face]. Ako odaberete opciju [Delete All Faces], obrisat će se sva registrirana lica.

Napomena

Kad izvršavate opciju [Face Memory], učinite to na osvijetljenom mjestu tako da je subjekt okrenut prema naprijed. Lakše je registrirati lice ako ga pozicionirate unutar okvira u sredinu monitora i pozicionirate vrat i ramena ispod okvira. Ako je lice skriveno kapom, maskom, sunčanim naočalama i sl. ili su vrat i ramena skrivena, možda ga nećete moći pravilno registrirati.

Čak kad izvršite opciju [Delete This Face], registrirano će lice ostati u fotoaparatu. Ako ga također želite obrisati iz fotoaparata, izvršite opciju [Delete All Faces].

Lica registrirana putem funkcije [Face Memory] smatraju se biometrijskim podacima. Korisnici su odgovorni za prikupljanje i upotrebu takvih podataka te za poštivanje zakona i propisa dotične države ili regije. Za više informacija posjetite sljedeće web-mjesto.
https://www.sony.net/dics/privacy

[71] Upotreba funkcija snimanja | Prepoznavanje subjekta

Regist. Face Priority (fotografija/film)

Postavljanje fokusa s većim prioritetom na odabrano lice s pomoću funkcije [Face Memory].

1 **MENU → (Focus) → [Subject Recognition] → [Regist. Face Priority] → željena postavka.**

Pojedinosti stavke izbornika

On:
Usredotočuje se na identificirano lice u izborniku [Face Memory] uz prioritet.

Off:
Usredotočuje se na lice bez prioriteta za odabrano lice.

Savjet

Za upotrebu [Regist. Funkcija Face Priority] postavljena je kako slijedi.
[Subject Recog in AF] pod [Subject Recognition]: [On]
[Recognition Target] pod [Subject Recognition]: [Human]

Ako dodijelite [Regist. Face Priority] prilagodljivoj tipki, možete prebacivati [Regist. Face Priority] između [On] i [Off] svaki put kad pritisnete tipku.

Ako dodijelite [Switch Ident. Target] prilagodljivoj tipki, možete prebaciti lice da se identificira svaki put kad pritisnete tipku.

[72] Upotreba funkcija snimanja | Prepoznavanje subjekta

Odaberite osobe za praćenje (Select Face to Track)

Kad fotoaparat prepozna više ljudi, možete odabrati koju osobu želite pratiti.

1 MENU → (Setup) → [Operation Customize] → [Custom Key/Dial Set.] ili [Custom Key/Dial Set.] → Dodijelite funkciju [Select Face to Track] željenoj tipki.

Pojavit će se zaslon [Select Face to Track] i prikazat će se narančasta traka ispod lica za praćenje.




2 Odaberite lice za praćenje s pomoću kotačića za upravljanje i pritisnite u sredinu.

Narančasta će se traka pomaknuti na odabrano lice. Kad se odabir potvrdi, napustite zaslon [Select Face to Track] i počnite pratiti odabrano lice.

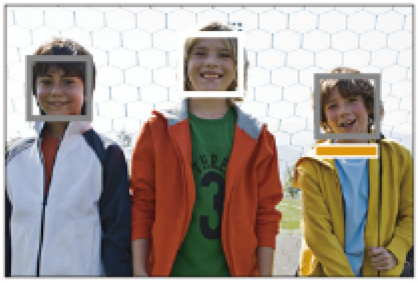


Napomena

Funkcija [Select Face to Track] nije dostupna u sljedećim situacijama:

- Kad je opcija [Focus Mode] postavljena na [Manual Focus] u načinu snimanja fotografije.
- Kad upotrebljavate funkcije Smart Zoom, Clear Image Zoom i Digital Zoom u načinu snimanja fotografije

Focus Standard

Ako pritisnete tipku kojoj je dodijeljena funkcija [Focus Standard], možete pozvati korisne funkcije, poput bržeg pomicanja okvira za izoštravanje i sl. ovisno o postavkama područja izoštravanja.

1 **MENU → (Setup) → [Operation Customize] → [Custom Key/Dial Set.] ili [Custom Key/Dial Set.] → željena tipka, a zatim dodijelite funkciju [Focus Standard] tipki.**

2 **Pritisnite tipku kojoj je dodijeljena funkcija [Focus Standard].**

Što možete učiniti pritiskom na tipku razlikuje se ovisno o postavki za [Focus Area].

Primjeri funkcija tipke [Focus Standard]

Kad je funkcija [Focus Area] postavljena na bilo koji od sljedećih parametara, pritiskom tipke omogućava se pomicanje okvira za izoštravanje s pomoću gornje/donje/lijeve/desne strane kotačića za upravljanje.

[Zone]
[Spot: S]/[Spot: M]/[Spot: L]
[Expand Spot]
[Tracking: Zone]
[Tracking: Spot S]/[Tracking: Spot M]/[Tracking: Spot L]
[Tracking: Expand Spot]

Kad je [Focus Area] postavljen na [Wide], [Center Fix], [Tracking: Wide] ili [Tracking: Center Fix], pritiskom tipke u načinu automatskog fokusiranja fotoaparat se fokusira na sredinu zaslona. Ako pritisnete tipku tijekom snimanja videozapisa s ručnim fokusom, možete privremeno prebaciti automatski fokus i fokus u sredini zaslona.

Napomena

Ne možete postaviti funkciju [Focus Standard] na [Left Button], [Right Button] ili [Down Button] kotačića za upravljanje.

Prilagodba postavki područja fokusa na orijentaciju fotoaparata (vodoravno/okomito) (Switch V/H AF Area)

Možete postaviti prebacivanje [Focus Area] i položaj okvira fokusa u skladu s orijentacijom fotoaparata (vodoravno/okomito). Funkcija je praktična kada snimate prizore kod kojih često morate mijenjati položaj fotoaparata, poput portreta ili sportskih scena.

1 **MENU → (Focus) → [Focus Area] → [Switch V/H AF Area] → željena postavka.**

Pojedinosti stavke izbornika

Off:
Ne prebacuje [Focus Area] i položaj okvira fokusiranja u skladu s orijentacijom fotoaparata (vodoravno/okomito).

AF Point Only:
Položaj kadra za fokusiranje mijenja se sukladno orijentaciji fotoaparata (vodoravno/okomito). Funkcija [Focus Area] je fiksirana.

AF Point + AF Area:
Prebacuje [Focus Area] i položaj okvira fokusiranja u skladu s orijentacijom fotoaparata (vodoravno/okomito).

Primjer u kojem je odabrana funkcija [AF Point + AF Area]

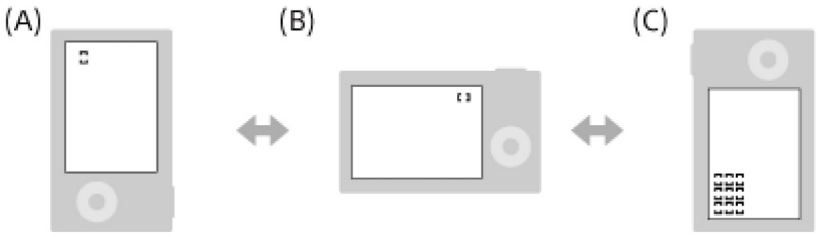

(A) Okomito: [Spot] (gornji lijevi kut)
(B) Vodoravno: [Spot] (gornji desni kut)
(C) Okomito: [Zone] (donji lijevi kut)

Otkrivene su tri orijentacije fotoaparata: vodoravna, okomita sa stranom na kojoj je tipka okidača okrenutom prema gore i okomita sa stranom na kojoj je tipka okidača okrenutom

prema dolje.

Napomena

Ako promijenite postavku za [Switch V/H AF Area], postavke fokusa za pojedine orijentacije fotoaparata brišu se.

Funkcija [Focus Area] i položaj kadra fokusiranja se ne mijenjaju čak ako je [Switch V/H AF Area] postavljen na [AF Point + AF Area] ili [AF Point Only] u sljedećim situacijama:

Tijekom snimanja videozapisa
Tijekom primjene funkcije digitalnog zuma
Kada je uključeno automatsko fokusiranje
Tijekom kontinuiranog snimanja
Tijekom odbrojavanja za samookidač
Kada je uključena funkcija [Focus Magnifier]

Kada snimate slike neposredno nakon uključenja, a fotoaparat stoji okomito, prva snimka snima se s postavkom vodoravnog fokusa ili s posljednjom postavkom fokusa.

Orijentaciju fotoaparata nemoguće je utvrditi kada je objektiv usmjeren prema gore ili dolje.

Registracija trenutnog područja fokusa (AF Area Registration)

S&Q

Okvir za fokusiranje prilagodljivom tipkom možete privremeno premjestiti u prethodno određeni položaj. Funkcija je praktična kada snimate scene u kojima su kretnje objekta predvidljive, npr. sportske scene. Ovom funkcijom sukladno situaciji brzo možete promijeniti područje fokusiranja.

Registriranje područja za fokusiranje

1. MENU → AF/MF (Focus) → [Focus Area] → [AF Area Registration] → [On].
2. Postavite područje fokusiranja u željeni položaj i zadržite tipku Fn (Function) pritisnutom.

Pozivanje registriranog područja fokusiranja

1. MENU → (Setup) → [Operation Customize] → [Custom Key/Dial Set.] → željena tipka, a zatim odaberite [Regist. AF Area hold].
2. Postavite fotoaparat u način za snimanje i zadržite tipku joj ste dodijelili funkciju [Regist. AF Area hold] te pritisnite tipku okidača kako biste snimali slike.

Savjet

Kada se okvir za fokusiranje registrira funkcijom [AF Area Registration], registrirani okvir za fokusiranje treperi na monitoru.

Ako [Regist AF Area tggle] dodijelite prilagodljivoj tipki, okvir za fokusiranje možete registrirati bez držanja tipke.

Ako je funkcija [Reg. AF Area+AF On] dodijeljena prilagodljivoj tipki, automatsko fokusiranje s registriranim okvirom za fokusiranje provodi se pritiskom tipke.

Napomena

Područje fokusiranje nemoguće je registrirati u sljedećim situacijama:

- Dok se izvodi funkcija fokusiranja dodirom [Touch Focus]
- Tijekom primjene funkcije digitalnog zuma
- Dok se izvodi funkcija praćenja dodirom [Touch Tracking]
- Tijekom fokusiranja
- Tijekom provedbe zaključavanja fokusiranja

Funkciju [Regist. AF Area hold] nije moguće dodijeliti tipki [Left Button], [Right Button], ili [Down Button].

Registrirano područje fokusiranja nemoguće je pozvati u sljedećim situacijama:

- Prekidač Still/Movie/S&Q (videozapis) ili S&Q (S&Q Motion)

Kad je funkcija [AF Area Registration] postavljena na [On], postavka [Dial / Wheel Lock] je zaključana na [Unlock].

---

[76] Upotreba funkcija snimanja | Upotreba funkcija fokusiranja

Brisanje registriranog AF područja (Del. Regist. AF Area)

Brisanje položaja okvira za fokusiranje registriranog funkcijom [AF Area Registration].

1 **MENU → AF/MF (Focus) → [Focus Area] → [Del. Regist. AF Area].**

---

[77] Upotreba funkcija snimanja | Upotreba funkcija fokusiranja

Focus Area Limit (fotografija/film)

Prethodnim ograničavanjem vrsti dostupnih postavki područja fokusiranja možete brže odabrati postavke za [Focus Area].

1 **MENU → AF/MF (Focus) → [Focus Area] → [Focus Area Limit] → dodajte potvrdne kvačice područjima fokusiranja koje želite upotrijebiti zatim odaberite [OK].**

Kao postavke bit će dostupne vrste područja fokusiranja označene s ✓ (kvačicom).

Savjet

Kad dodijelite funkciju [Switch Focus Area] željenoj tipki s pomoću [Custom Key/Dial Set.] ili [Custom Key/Dial Set.], područje se fokusa mijenja svaki put kad pritisnete dodijeljenu tipku. Prethodnim ograničavanjem odabira područja fokusiranja s [Focus Area Limit] možete brže odabrati željenu postavku područja fokusiranja.

Napomena

Vrste područja fokusiranja bez kvačice nije moguće odabrati u izborniku MENU ili Fn (function). Za odabir jedne dodajte potvrdnu kvačicu s pomoću [Focus Area Limit].

Ako uklonite potvrdnu kvačicu za područje fokusiranja registrirano s [Switch V/H AF Area] ili [AF Area Registration], registrirane će se postavke promijeniti.

Circ. of Focus Point (fotografija/videozapis)

Postavlja treba li dopustiti kadru za fokusiranje da skače s jednog kraja na drugi dok pomičete kadar za fokusiranje. Funkcija je praktična kada okvir za fokusiranje želite brzo pomaknuti s jednog ruba na drugi.
Funkcija se može upotrebljavati kad su sljedeće postavke odabrane za [Focus Area].

[Zone]
[Spot: S]/[Spot: M]/[Spot: L]
[Expand Spot]
[Tracking: Zone]
[Tracking: Spot S]/[Tracking: Spot M]/[Tracking: Spot L]
[Tracking: Expand Spot]

1 **MENU → AF/MF (Focus) → [Focus Area] → [Circ. of Focus Point] → željena postavka.**

Kada odaberete funkciju [Circulate]:

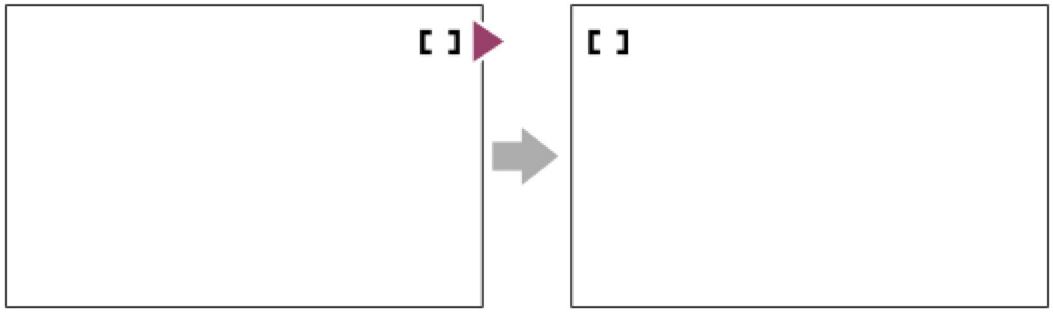

Pojedinosti stavke izbornika

Does Not Circulate:
Pokazivač se ne pomiče kada okvir za fokusiranje pokušate pomaknuti preko ruba.

Circulate:
Pokazivač prelazi na nasuprotni kraj kada okvir za fokusiranje pokušate pomaknuti preko ruba.

---

[79] Upotreba funkcija snimanja | Upotreba funkcija fokusiranja

AF Frame Move Amt (fotografija/videozapis)

S&Q

Postavljanje udaljenosti prema kojoj se kadar fokusiranja pomiče kad je [Focus Area] postavljen na [Spot] itd. Možete brzo pomaknuti kadar fokusiranja povećavanjem udaljenosti kao u situacijama kad se subjekt puno kreće.

1 **MENU → AF/MF (Focus) → [Focus Area] → [AF Frame Move Amt] → željena postavka.**

Pojedinosti stavke izbornika

Standard:

Okvir za fokusiranje pomiče se za standardnu udaljenost.

Large:

Okvir za fokusiranje pomiče se za veću udaljenost od standardne [Standard].

Savjet

Ako je [Swt. AF Frame Move hold] dodijeljen željenoj tipki s pomoću [Custom Key/Dial Set.] ili [Custom Key/Dial Set.], postavka [AF Frame Move Amt] se privremeno prebacuje dok je tipka pritisnuta.

Ako je bilo koja od sljedećih funkcija dodijeljena kotačićima ili kotačiću za upravljanje s pomoću funkcija [Custom Key/Dial Set.] ili [Custom Key/Dial Set.], možete pomaknuti kadar fokusiranja za udaljenost određenu za svaku funkciju bez obzira na postavku za funkciju [AF Frame Move Amt].

[Move AF Frame ↔ : L]
[Move AF Frame ↕ : L]
[Move AF Frame ↔ : Std]
[Move AF Frame ↕ : Std]

Ako je bilo koja od sljedećih funkcija dodijeljena prednjem/stražnjem kotačiću ili kotačiću za upravljanje s pomoću [My Dial Settings], možete pomaknuti kadar za fokusiranje prema udaljenosti određenoj za svaku funkciju bez obzira na postavku za [AF Frame Move Amt].

[Move AF Frame ↔ : L]
[Move AF Frame ↕ : L]
[Move AF Frame ↔ : Std]
[Move AF Frame ↕ : Std]

---

[80] Upotreba funkcija snimanja | Upotreba funkcija fokusiranja

Focus Area Color (fotografija/film)

Možete odabrati boju okvira kojim se označava područje fokusiranja. Ako je okvir teško vidjeti zbog objekta, učinite ga vidljivijim promjenom boje.

1 **MENU → AF/MF (Focus) → [Focus Area] → [Focus Area Color] → željena boja.**

Pojedinosti stavke izbornika

White:
Prikaz bijelog okvira područja fokusiranja.

Red:
Prikaz crvenog okvira područja fokusiranja.

---

[81] Upotreba funkcija snimanja | Upotreba funkcija fokusiranja

AF Area Auto Clear

Postavljanje prikaza područja izoštravanja cijelo vrijeme ili da automatski nestaje ubrzo nakon što se postigne fokus.

1 **MENU → AF/MF (Focus) → [Focus Area] → [AF Area Auto Clear] → željena postavka.**

Pojedinosti stavke izbornika

On:
Područje izoštravanja automatski nestaje ubrzo nakon postizanja izoštravanja.

Off:
Područje izoštravanja prikazuje se cijelo vrijeme.

---

[82] Upotreba funkcija snimanja | Upotreba funkcija fokusiranja

AF-C Area Display

Možete postaviti hoće li se prikazati područje koje je u fokusu kad je funkcija [Focus Mode] postavljena na [Continuous AF] i funkcija [Focus Area] postavljena na [Wide] ili [Zone].

1 **MENU → AF/MF (Focus) → [Focus Area] → [AF-C Area Display] → željena postavka.**

Pojedinosti stavke izbornika

On:
Prikazuje područje izoštravanja koje je izoštreno.

Off:
Ne prikazuje područje izoštravanja koje je izoštreno.

Napomena

Kad je [Focus Area] postavljen na jedno od sljedećeg okviri fokusiranja za područje koje je u fokusu postaju zeleni:

[Center Fix]
[Spot]
[Expand Spot]

---

[83] Upotreba funkcija snimanja | Upotreba funkcija fokusiranja

Detektor faze Area

Određuje hoće li se prikazati područje AF-a otkrivanja faze.

1 **MENU → AF/MF (Focus) → [Focus Area] → [Phase Detect. Area] → željena postavka.**

Pojedinosti stavke izbornika

On:
Prikazuje područje AF-a otkrivanja faze.

Off:
Ne prikazuje područje AF-a otkrivanja faze.

Napomena

Funkcija Phase Detection AF dostupna je samo s kompatibilnim objektivima. Ako je postavljen nekompatibilan objektiv, funkciju Phase Detection AF nije moguće primijeniti. Funkcija Phase Detection AF možda neće raditi ni s nekim kompatibilnim objektivima poput ranije kupljenih, neažuriranih objektiva. Pojedinosti o kompatibilnim objektivima potražite na web-mjestu tvrtke Sony za vaše područje ili se obratite prodavaču proizvoda tvrtke Sony ili ovlaštenom lokalnom servisu tvrtke Sony.

Kad snimate slike s pomoću objektiva koji je kompatibilan s okvirom potpune veličine, područje Phase Detection AF se neće prikazati čak ako je [Phase Detect. Area] postavljen na [On].

Područje AF-a otkrivanja faze neće se prikazivati prilikom snimanja videozapisa.

AF Osjetljivost praćenja

Funkciju osjetljivosti pri automatskom fokusiranju AF track sensitivity možete odabrati kada u načinu za fotografiranje objekt izlazi iz fokusa.

1 **MENU → AF/MF (Focus) → [AF/MF] → [AF Tracking Sensitivity] → željena postavka.**

Pojedinosti stavke izbornika

5(Responsive)/4/3(Standard)/2/1(Locked on):
Odaberite [5(Responsive)] kako biste odzivno fokusirali objekte na različitim udaljenostima. Odaberite [1(Locked on)] kako biste fokus zadržali na jednom objektu dok se druge stvari pomiču ispred objekta.

AF brzina tranzicije

Postavlja brzinu fokusiranja kad je objekt automatskog fokusiranja prebačen tijekom snimanja filma.

1 **MENU → AF/MF (Focus) → [AF/MF] → [AF Transition Speed] → željena postavka.**

Pojedinosti stavke izbornika

7 (Fast)/6/5/4/3/2/1 (Slow):
Odaberite bržu vrijednost za brže fokusiranje na objekt.

Odaberite sporiju vrijednost za glatko fokusiranje na objekt.

Savjet

Možete upotrijebiti funkciju fokusiranja dodirom kako biste namjerno prebacili AF.

AF Subj. Shift Sensitivity



Postavlja osjetljivost pri kojoj se fokus prebacuje na drugi subjekt kad izvorni subjekt napusti područje fokusiranja ili se nefokusirani subjekt u pozadini približi središtu područja fokusiranja tijekom snimanja filma.

1 **MENU → AF/MF (Focus) → [AF/MF] → [AF Subj. Shift Sensitivity] → željena postavka.**

Pojedinosti stavke izbornika

5(Responsive)/4/3/2/1(Locked on):
Odaberite višu vrijednost kad želite snimati subjekt koji se brzo kreće ili kad želite snimiti više subjekata dok stalno prebacujete fokus.
Odaberite nižu vrijednost kad želite fokusirati kako bi se održala stabilnost ili želite održati fokus na određenom cilju bez utjecaja na druge subjekte.

AF Assist

Tijekom snimanja filma s automatskim fokusom, možete promijeniti subjekt koji je u fokusu rukovanjem prstena za fokusiranje objektiva.

1 **MENU → AF/MF (Focus) → [AF/MF] → [AF Assist] → [On].**

2 **Tijekom snimanja filma s automatskim fokusom okrenite prsten za fokusiranje objektiva na fokus željenog subjekta.**

Kad više ne rukujete prstenom za fokusiranje, subjekt koji je u fokusu s pomoću prstena za fokusiranje postaje objekt automatskog fokusiranja.

Pojedinosti stavke izbornika

On:
Upotrebljava funkciju pomoći AF-u.

Off:
Ne upotrebljava funkciju pomoći pri AF.

Savjet

Lakše ćete vidjeti koji je dio u fokusu ako upotrijebite funkciju [Peaking Display] ili [Focus Map] zajedno s funkcijom [AF Assist], čime ćete lakše fokusirati željeni subjekt.

Napomena

Automatski fokus samo cilja subjekte unutar područja fokusiranja.

Sljedeći objektivi nisu kompatibilni s funkcijom [AF Assist].

SELP1650 (prodaje se zasebno)
SEL18200LE (prodaje se zasebno)

[88] Upotreba funkcija snimanja | Upotreba funkcija fokusiranja

AF/MF Selector

Dok snimate, možete jednostavno prebacivati način izoštravanja s automatskog na ručni i obrnuto, a da ne morate promijeniti položaj držanja fotoaparata.

1 **MENU → (Setup) → [Operation Customize] → [Custom Key/Dial Set.] ili [Custom Key/Dial Set.] → željeni gumb → [AF/MF Selector Hold] ili [AF/MF Selector Toggle].**

Pojedinosti stavke izbornika

AF/MF Selector Hold:
Prebacuje način izoštravanja dok pritišćete tipku.

AF/MF Selector Toggle:
Prebacuje način izoštravanja dok ponovno ne pritisnete tipku.

Napomena

Ne možete postaviti funkciju [AF/MF Selector Hold] na [Left Button], [Right Button] ili [Down Button] kotačića za upravljanje.

Ako je objektiv opremljen prekidačem birača AF/MF, prioritet će imati status prekidača na objektivu.

[89] Upotreba funkcija snimanja | Upotreba funkcija fokusiranja

AF w/ Shutter

Odaberite hoće li fotoaparat automatski izoštriti kada pritisnete tipku zatvarača do pola. Odaberite [Off] za zasebnu prilagodbu fokusiranja i ekspozicije.

1 **MENU → AF/MF (Focus) → [AF/MF] → [AF w/ Shutter] → željena postavka.**

Pojedinosti stavke izbornika

On:

Kada pritisnete tipku zatvarača do pola, uključuje se automatsko izoštravanje.

Off:

Automatsko izoštravanje ne uključuje se ni kada pritisnete tipku zatvarača do pola.

AF On



Možete fokusirati bez pritiskanja tipke okidača do pola. Primijenit će se postavka za [Focus Mode].

1 **MENU → (Setup) → [Operation Customize] → [Custom Key/Dial Set.] ili [Custom Key/Dial Set.] → željena tipka, a zatim dodijelite funkciju [AF On] tipki.**

2 **Pritisnite tipku kojoj želite dodijeliti funkciji [AF On].**

Kad snimate videozapis, možete izvršiti automatsko fokusiranje držanjem prilagodljive tipke kojoj je dodijeljen [AF On] čak ako je u ručnom načinu fokusiranja.

Savjet

Postavite [AF w/ Shutter] na [Off] kad ne želite izvršiti automatsko fokusiranje s pomoću gumba okidanja.

Postavite [AF w/ Shutter] i [Pre-AF] na [Off] za fokusiranje pri određenoj udaljenosti snimanja koje predviđa položaj subjekta.

Focus Hold

Zaključava izoštravanje kada je pritisnuta tipka kojoj je dodijeljena funkcija Zadrži izoštravanje.

1 **MENU → (Setup) → [Operation Customize] → [Custom Key/Dial Set.] ili [Custom Key/Dial Set.] → dodijelite funkciju [Focus Hold] željenoj tipki.**

2 **Izoštrite i pritisnite tipku kojoj je dodijeljena funkcija [Zadrži izoštravanje].**

Pre-AF

Proizvod automatski prilagođava izoštravanje prije nego pritisnete tipku okidača do pola.

1 **MENU → (Focus) → [AF/MF] → [Pre-AF] → željena postavka.**

Pojedinosti stavke izbornika

On:
Prilagođava izoštravanje prije nego pritisnete tipku okidača do pola.
Off:
Ne prilagođava izoštravanje prije nego pritisnete tipku okidača do pola.

Napomena

Funkcija [Pre-AF] dostupna je samo kada se postavi objektiv E-mount.

Tijekom radnji fokusiranja zaslon se može tresti.

[93] Upotreba funkcija snimanja | Upotreba funkcija fokusiranja

Priority Set in AF-S



Određuje hoće li se otpustiti zatvarač čak ako subjekt nije u fokusu kad je [Focus Mode] postavljen na [Single-shot AF], [DMF] ili [Automatic AF] i subjekt je nepomičan.

1 **MENU → (Focus) → [AF/MF] → [Priority Set in AF-S] → željena postavka.**

Pojedinosti stavke izbornika

AF:
Daje prednost izoštravanju. Zatvarač se neće otpustiti sve dok objekt nije izoštren.

Release:
Daje prednost otpuštanju zatvarača. Zatvarač će se otpustiti čak i ako objekt nije izoštren.

Ujednačeni naglasak:
Snima uz stavljanje ujednačenog naglaska na izoštravanje i otpuštanje zatvarača.

[94] Upotreba funkcija snimanja | Upotreba funkcija fokusiranja

Priority Set in AF-C



Određuje hoće li se okidač otpustiti čak i ako objekt nije fokusiran kada je uključeno kontinuirano automatsko izoštravanje, a objekt je u pokretu.

1 **MENU → (Focus) → [AF/MF] → [Priority Set in AF-C] → željena postavka.**

Pojedinosti stavke izbornika

AF:

Daje prednost izoštravanju.

Release:

Daje prednost otpuštanju zatvarača. Zatvarač će se otpustiti čak i ako objekt nije izoštren.

Ujednačeni naglasak:

Snima uz stavljanje ujednačenog naglaska na izoštravanje i otpuštanje zatvarača.

Aperture Drive in AF



Mijenja pogonski sustav otvora blende kako bi se prednost dala učinku praćenja automatskog izoštravanja ili tišini.

1 **MENU → AF/MF (Focus) → [AF/MF] → [Aperture Drive in AF] → željena postavka.**

Pojedinosti stavke izbornika

Focus Priority:

Mijenja pogonski sustav otvora blende za dodjelu prioriteta performansama automatskog izoštravanja.

Standard:

Primjenjuje standardni pogonski sustav otvora blende.

Silent Priority:

Mijenja pogonski sustav otvora blende za dodjelu prioriteta tišini tako da je zvuk pogona otvora blende tiši nego s postavkom [Standard].

Napomena

Kada je odobrena funkcija [Focus Priority], zvuk pogona blende možda je čujan, ili je učinak otvora blende možda nevidljiv na monitoru. Kako biste spriječili ovu pojavu promijenite postavku na [Standard].

Kada je odabrana funkcija [Silent Priority] brzina fokusiranja može biti manja, a fokusiranje objekta teže.

Učinak se može razlikovati ovisno o korištenom objektivu i uvjetima snimanja.

AF u uvećanju fokusa

Objekt pomoću automatskog fokusiranja možete točnije izoštriti povećanjem područja u kojem želite fokusirati. Kad je povećana slika prikazana, možete se fokusirati na manje područje od [Spot] pod [Focus Area].

1 **MENU → (Focus) → [Focus Assistant] → [AF in Focus Mag.] → [On].**

2 **MENU → (Focus) → [Focus Assistant] → [Focus Magnifier].**

3 **Povećavanje slike pritiskanjem sredine kotačića za upravljanje, a potom namještanje položaja s pomoću gornje/donje/desne/lijeve strane kotačića za upravljanje.**

Omjer povećanja mijenja se svakim pritiskanjem sredine.

4 **Pritisnite tipku zatvarača dopola da biste izoštrili.**

Fokus će se postići pri točki od + (plus oznaka) u sredini zaslona.

5 **Za snimanje tipku okidača pritisnite do kraja.**

Fotoaparat nakon snimanja izlazi iz povećanog zaslona.

Savjet

Za točan odabir lokacije koju želite povećati preporučuje se upotreba tronošca.

Rezultat automatskog fokusiranja možete provjeriti povećanjem prikazane slike. Ako želite ponovno podesiti položaj fokusa, podesite područje fokusiranja na povećanom zaslonu i potom dopola pritisnite tipku okidača.

Napomena

Ako povećate područje na rubu zaslona, fotoaparat možda neće moći fokusirati.

Ekspoziciju i balans bijele boje nije moguće podešavati dok je prikazana slika povećana.

Funkcija [AF in Focus Mag.] nedostupna je u sljedećim situacijama:

Tijekom snimanja videozapisa
Kad je funkcija [Focus Mode] postavljena na [Continuous AF].
Kad je [Focus Mode] postavljen na [Automatic AF] i nije odabran način snimanja P/A/S/M.
Kad je [Focus Mode] postavljen na [Automatic AF] i [Drive Mode] je postavljen na [Cont. Shooting].
Kada se upotrebljava adapter za postavljanje (prodaje se zasebno).

Dok se prikazuje povećana slika, sljedeće funkcije nedostupne su:

[Subject Recognition AF]
[Pre-AF]
[Subject Recog in AF]

Auto Magnifier in MF

S&Q

Automatski povećava sliku na zaslonu kako bi se olakšalo izoštravanje. Ovo funkcionira prilikom snimanja uz ručno izoštravanje ili izravno ručno izoštravanje.

1 MENU → AF/MF (Focus) → [Focus Assistant] → [Auto Magnifier in MF] → [On].

2 Okrenite prsten za izoštravanje kako biste prilagodili izoštravanje.

Slika je povećana. Slike dodatno možete povećati slike pritiskanjem sredine upravljačkog kotačića.

Savjet

Možete postaviti koliko će se dugo prikazivati slika koja će se povećati odabirom MENU → AF/MF (Focus) → [Focus Assistant] → [Focus Magnif. Time].

Napomena

Ne možete upotrebljavati [Auto Magnifier in MF] tijekom snimanja videozapisa.. Umjesto toga upotrijebite funkciju [Focus Magnifier].

[Auto Magnifier in MF] nije dostupan kad je pričvršćen adapter za postavljanje. Umjesto toga upotrijebite funkciju [Focus Magnifier].

Focus Magnifier

Prije snimanja možete provjeriti izoštravanje povećanjem slike.
Za razliku od funkcije [Auto Magnifier in MF], možete povećati sliku bez upravljanja prstena za fokusiranje.

1 MENU → AF/MF (Focus) → [Focus Assistant] → [Focus Magnifier].

2 Pritisnite sredinu upravljačkog kotačića kako biste povećali sliku i odabrali područje koje želite povećati gornjom/donjom/lijevom/desnom stranom upravljačkog kotačića.

Svakim pritiskanjem sredine mijenja se omjer povećanja.
Možete postaviti početno povećanje odabirom MENU → AF/MF (Focus) → [Focus Assistant] → [Initial Focus Mag.] ili [Initial Focus Mag.].

3 Potvrdite izoštravanje.

Pritisnite tipku (Delete) kako biste povećani položaj postavili u sredinu slike.
Kada je način fokusiranja [Manual Focus], možete podešavati fokus dok je slika povećana. Ako je [AF in Focus Mag.] postavljen na [Off], funkcija [Focus Magnifier] će se otkazati kad je prsten okidanja pritisnut dopola.
Kada je tipka okidača pritisnuta dopola dok je slika povećana tijekom automatskog fokusiranja, ovisno o postavki [AF in Focus Mag.] provode se različite funkcije.

Kad je [AF in Focus Mag.] postavljen na [On]: ponovno se provodi automatsko fokusiranje.
Kad je [AF in Focus Mag.] postavljen na [Off]: funkcija [Focus Magnifier] je otkazana.

Možete postaviti koliko će se dugo prikazivati slika koja će se povećati odabirom MENU → AF/MF (Focus) → [Focus Assistant] → [Focus Magnif. Time].

Upotreba funkcije povećanja za fokusiranje dodirom

Kada je [Touch Func. in Shooting] je postavljen na [Touch Focus], možete povećati sliku i podesiti fokus dodirom monitora. Unaprijed postavite na sljedeći način.

[Touch Operation]: [On]

Postaviti [Shooting Screen] to [On].
Postavite [Touch Func. in Shooting] na [Touch Focus].

Kad je način fokusiranja [Manual Focus], možete izvršiti funkciju [Focus Magnifier] kad dvaput dodirnete područje za fokusiranje.

Savjet

Tijekom upotrebe funkcije povećanja za fokusiranje povećano područje možete pomicati vukući ga po dodirnom zaslonu.

Za napuštanje funkcije povećanja za fokusiranje ponovno dva puta dodirnite monitor. Kad je [AF in Focus Mag.] postavljen na [Off], funkcija povećanja fokusa je dovršena pritiskom na gumb okidanja dopola.

Možete postaviti hoćete li napustiti ili nastaviti uvećani prikaz nakon snimanja pritiskom na gumb Fn (Funkcija) dok je prikazana uvećana slika. Ova je funkcija dostupna pri snimanju sa sljedećim postavkama:

[Focus Mode]: [Single-shot AF], [DMF] ili [Manual Focus]
[Drive Mode]: [Single Shooting] ili [Cont. Shooting]
[AF in Focus Mag.]: [On]
[Auto Review]: [Off]

Focus Magnif. Time (fotografija/videozapis)

Postavite trajanje tijekom kojeg će slika biti povećana s pomoću funkcije [Auto Magnifier in MF] ili [Focus Magnifier].

1 **MENU → AF/MF (Focus) → [Focus Assistant] → [Focus Magnif. Time] → željena postavka.**

Pojedinosti stavke izbornika

2 Sec:
Slika se povećava 2 sekundi.

5 Sec:
Slika se povećava 5 sekundi.

Neograničeno:
Slika se povećava dok ne pritisnete tipku okidača.

---

[100] Upotreba funkcija snimanja | Upotreba funkcija fokusiranja

Initial Focus Mag. (film)



Postavlja početni omjer povećanja za funkciju [Focus Magnifier] u načinu za snimanje videozapisa.

1 **MENU → AF/MF (Focus) → [Focus Assistant] →[Initial Focus Mag.] → željena postavka.**

Pojedinosti stavke izbornika

x1.0:
Prikazuje sliku s istim povećanjem kao i zaslon snimanja.

x4.0:
Prikazuje sliku povećanu 4,0 puta.

---

[101] Upotreba funkcija snimanja | Upotreba funkcija fokusiranja

Initial Focus Mag. (fotografija)

Postavlja omjer početnog povećanja kada se upotrebljava [Focus Magnifier]. Odaberite postavku koja će vam pomoći u kadriranju slike.

1 **MENU → (Focus) → [Focus Assistant] → [Initial Focus Mag.] → željena postavka.**

Pojedinosti stavke izbornika

Snimanje preko cijelog kadra

x1.0:
Prikazuje sliku s istim povećanjem kao i zaslon snimanja.
x5.8:
Prikaz slike povećane 5,8 puta.

Snimanje veličine APS-C/Super 35mm

x1.0:
Prikazuje sliku s istim povećanjem kao i zaslon snimanja.
x3.8:
Prikazuje sliku povećanu 3,8 puta.

[102] Upotreba funkcija snimanja | Upotreba funkcija fokusiranja

Focus Map

Tijekom snimanja filma područja koja su u fokusu i područja koja su izvan fokusa prikazana su tako da se mogu vizualno razlikovati. Područja iza dijela u fokusu označena su točkicama u hladnoj boji **(A)**, a ona ispred područja u fokusu označena su točkicama u toploj boji **(B)**. Točkice se ne prikazuju u rasponu u fokusu. Točkice nisu snimljene na stvarnom filmu.

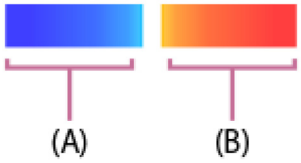

1 **MENU → AF/MF (Focus) → [Focus Assistant] → [Focus Map] → željena postavka.**

Pojedinosti stavke izbornika

On:
Prikazuje kartu fokusiranja.

Off:
Ne prikazuje kartu fokusiranja.

Savjet

Karta fokusiranja također se emitira na vanjski monitor. Za emitiranje karta fokusiranja na vanjski monitor postavite [HDMI Info. Display] na [On].

Napomena

[Focus Map] nije dostupan u sljedećim situacijama:

Kada je uključena funkcija [Focus Magnifier]
Tijekom primjene funkcije digitalnog zuma
Tijekom usmjeravanja
Prilikom upotrebe objektiva koji ne podržava otkrivanje otklona AF-a
Kad je pričvršćen adapter za postavljanje
Kada objektiv nije pričvršćen na fotoaparat

Peaking Display



Postavlja funkciju vrhunca koja poboljšava obris područja u fokusu pri ručnom fokusiranju Manual Focus ili izravnom ručnom fokusiranju Direct Manual Focus. Kad snimate film, također možete upotrijebiti funkciju naglašavanja obrisa s pomoću automatskog fokusa.

1 **MENU → AF/MF (Focus) → [Peaking Display] → Odaberite stavku izbornika i postavite željeni parametar.**

Pojedinosti stavke izbornika

Peaking Display:
Određuje da li se prikazuje naglašavanje obrisa. ([On] / [Off])

Peaking Level:
Postavlja razinu pojačanja u fokusiranim područjima. ([High] / [Mid] / [Low])

Peaking Color:
Postavljanje boje za pojačanje fokusiranih područja. ([Red] / [Yellow] / [Blue] / [White])

Napomena

Budući da proizvod oštra područja prepoznaje kao fokusirana, učinak naglašavanja obrisa razlikuje se ovisno o objektu i objektivu.

Obrisi fokusiranih raspona ne pojačavaju se na uređajima povezanim putem priključka HDMI.

---

[104] Upotreba funkcija snimanja | Prilagodba načina ekspozicije/mjerenja

Exposure Comp. (fotografija/videozapis)

Inače se ekspozicija postavlja automatski (automatska ekspozicija). Na temelju vrijednosti ekspozicije koja je automatski postavljena možete cijelu sliku posvijetliti ili potamniti ako prilagodite [Exposure Comp.] prema plusu odnosno prema minusu (kompenzacija ekspozicije).

1 **(Exposure Comp.) na upravljačkom kotačiću → pritisnite lijevu/desnu stranu upravljačkog kotačića ili okrenite upravljački kotačić i odaberite željenu postavku.**

Strana + (iznad):
slike postaju svjetlije.
Strana - (ispod):
slike postaju tamnije.

Također, možete odabrati MENU → (Exposure/Color) → [Exposure Comp.] → [Exposure Comp.].
Kada je [Touch Operation] postavljen na [On] i [Footer Icon Touch] postavljen na [On], vrijednosti kompenzacije ekspozicije možete promijeniti dodirnim operacijama.
Vrijednost kompenzacije ekspozicije možete prilagoditi u rasponu od -5,0 eV do +5,0 eV.
Vrijednost kompenzacije ekspozicije postavljenu na zaslonu za snimanje možete potvrditi.

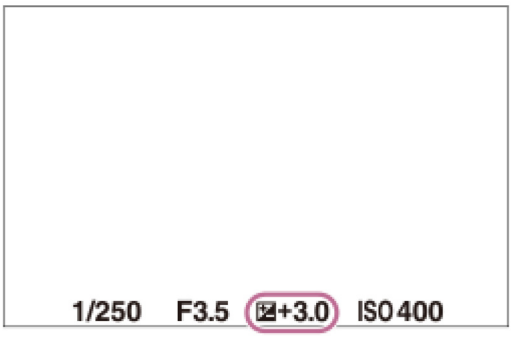

Savjet

Prilikom snimanja na zaslonu se prikazuje samo vrijednost između -3,0 eV i +3,0 eV uz odgovarajuću svjetlinu slike. Ako vrijednost kompenzacije ekspozicije postavite izvan tog raspona, to neće utjecati na svjetlinu slike na zaslonu, no vrijednost se odražava na snimljenoj slici.

Vrijednost kompenzacije ekspozicije za videozapise možete podesiti u rasponu od -2,0 eV do +2,0 eV.

Napomena

Kompenzaciju ekspozicije nije moguće provesti u sljedećim načinima snimanja:

[Intelligent Auto]
[Scene Selection]

Kad upotrebljavate [Manual Exposure], kompenzaciju ekspozicije možete izvršiti samo kad je [ISO] postavljen na [ISO AUTO].

Ako snimate objekt u iznimno svijetlim ili tamnim uvjetima ili ako upotrebljavate bljeskalicu, možda nećete moći postići zadovoljavajući efekt.

Prikaz histograma

Na histogramu se prikazuje distribucija svjetline s brojem piskela po svjetlini.
Za prikaz histograma na zaslonu snimanja ili zaslonu reprodukcije uzastopno pritisnite gumb DISP (Postavka prikaza).

Kako čitati histogram

Histogram prikazuje tamnije vrijednosti prema lijevoj, a svjetlije vrijednosti prema desnoj strani.
Histogram se mijenja ovisno o kompenzaciji ekspozicije.
Vrh na desnom ili lijevom kraju histograma pokazuje da slika ima prejako, odnosno preslabo izloženo područje. Takve pogreške nije moguće naknadno ispraviti računalom. Po potrebi kompenzaciju ekspozicije provedite prije snimanja.



(A): Broj piksela
(B): Svjetlina

Napomena

Informacije na prikazu histograma ne prikazuju konačnu fotografiju. To su informacije slici prikazanoj na zaslonu. Konačni ishod ovisi o vrijednosti otvora blende itd.

Histogram za snimanje i reprodukciju iznimno se razlikuju u sljedećim slučajevima:

kada se upotrebljava bljeskalica
pri snimanju slabo osvijetljenog objekta poput noćne scene

[106] Upotreba funkcija snimanja | Prilagodba načina ekspozicije/mjerenja

Exposure step (fotografija/videozapis)

Možete postaviti vrijednosti koraka za brzinu okidača, otvor blende i kompenzaciju ekspozicije.

1 **MENU → (Exposure/Color) → [Exposure Comp.] → [Exposure step] → željena postavka.**

Pojedinosti stavke izbornika

0,5EV/0,3EV

[107] Upotreba funkcija za snimanje | Prilagodba načina ekspozicije/mjerenja

Exposure Std. Adjust (fotografija/videozapis)

Podešava standard fotoaparata za ispravnu vrijednost ekspozicije za svaki način mjerenja.

1 **MENU → (Exposure/Color) → [Exposure Comp.] → [Exposure Std. Adjust] → željeni način mjerenja.**

2 **Odabire željenu vrijednost za standard za mjerenje.**

Možete postaviti vrijednost u rasponu od -1 eV do +1 EV u koracima od 1/6 eV.

Metering Mode

Postavljena standardna vrijednost primijenit će se kad odaberete odgovarajući način mjerenja u MENU → (Exposure/Color) → [Metering] → [Metering Mode].
Multi/ Center/ Spot/ Entire Screen Average/ Highlight

Napomena

Kompenzacija ekspozicije neće biti promijenjena pri promjeni [Exposure Std. Adjust].

Tijekom primjene tipke AEL za spot, vrijednost ekspozicije zaključava se sukladno postavljenoj vrijednosti za [Spot].

Standardna vrijednost za M.M. (Ručno mjerenje) bit će promijenjena u skladu s postavljenom vrijednosti u [Exposure Std. Adjust].

Postavljena vrijednost u [Exposure Std. Adjust] snima se u podatke Exif, odvojeno od vrijednosti kompenzacije ekspozicije. Iznos standardne vrijednosti ekspozicije ne dodaje se vrijednosti kompenzacije ekspozicije.

Ako tijekom snimanja uz niz ekspozicije postavite [Exposure Std. Adjust], broj snimaka za snimanje uz niz ekspozicija ponovno se postavlja.

---

[108] Upotreba funkcija snimanja | Prilagodba načina ekspozicije/mjerenja

D-Range Optimizer (fotografija/videzapis)

S&Q

Podjelom slike na mala područja proizvod analizira kontrast svjetla i sjene između objekta i pozadine te stvara sliku optimalne svjetline i gradacije.

1 **MENU → (Exposure/Color) → [Color/Tone] → [D-Range Optimizer] → željena postavka.**

Pojedinosti stavke izbornika

Off:
Ne prilagođava svjetlinu i gradaciju.

D-Range Optimizer:
Ako odaberete [D-Range Optimizer: Auto], fotoaparat će automatski prilagoditi svjetlinu i gradaciju. Za optimizaciju gradacije snimljene slike s pomoću pojedinačnih područja odaberite razinu optimizacije s [D-Range Optimizer: Lv1] (slabo) do [D-Range Optimizer: Lv5] (jako).

Napomena

U sljedećim situacijama [D-Range Optimizer] je fiksiran na [Off]:
Kad [Picture Profile] nije postavljen na [Off]
Kad je funkcija [Log Shooting] postavljena na [On (Flexible ISO)].

Funkcija [D-Range Optimizer] je fiksirana na [Off] kad su odabrani sljedeći načini rada u opciji [Scene Selection].

[Sunset]
[Night Scene]
[Noćni portret]

Postavka je fiksirana na [D-Range Optimizer: Auto] kad su odabrani drugi gore navedeni načini rada koji nisu [Scene Selection].

Pri snimanju s funkcijom [D-Range Opt.] slika može imati šum. Odaberite odgovarajuću razinu provjeravajući snimljenu sliku, osobito kada pojačavate efekt.

Metering Mode (fotografija/videozapis)

Odabire način mjerenja svjetla koji određuje koji dio zaslona treba mjeriti radi utvrđivanja ekspozicije.

1 **MENU → (Exposure/Color) → [Metering] → [Metering Mode] → željena postavka.**

Pojedinosti stavke izbornika

Multi:
Mjeri svjetlo na svakom pojedinačnom području nakon podjele cijelog područja na više dijelova i određuje odgovarajuću ekspoziciju cijelog zaslona (mjerenje višestrukog uzorka).

Center:
Mjeri prosječnu svjetlinu cijelog zaslona, a pritom se koncentrira na središnji dio zaslona (mjerenje s naglaskom na središte).

Spot:
Mjeri samo unutrašnjost mjernog kruga. Način je prikladan za mjerenje svjetla na određenom dijelu cijelog zaslona. Veličinu mjernog kruga možete odabrati između [Spot: Standard] i [Spot: Large]. Položaj mjernog kruga ovisi o postavci za [Spot Metering Point].

Entire Screen Avg.:
Mjeri prosječnu svjetlinu na cijelom zaslonu. Ekspozicija će biti stabilna čak i ako se kompozicija ili položaj objekta mijenjaju.

Highlight:

Mjeri svjetlinu uz naglašavanje istaknutih područja na zaslonu. Način je prikladan za snimanje objekta uz sprječavanje prevelike ekspozicije.

Savjet

Točka mjerenja spota može se koordinirati s područjem fokusiranja s pomoću [Focus Point Link].

Kad je [Multi] odabran i [Face Priority in Multi Metering] je postavljen na [On], fotoaparat mjeri svjetlinu na temelju prepoznatih lica.

Kad je [Metering Mode] postavljen na [Highlight] i funkcija [D-Range Optimizer] je aktivirana, svjetlina i kontrast će biti automatski ispravljeni podjelom slike na manja područja i analizom kontrasta svjetla i sjene. Odaberite postavke prema uvjetima snimanja.

Napomena

[Metering Mode] je zaključan na [Multi] u sljedećim situacijama:
[Intelligent Auto]
[Scene Selection]
Tijekom upotrebe funkcija zumiranja koje nije optičko zumiranje.

Ako je u načinu [Highlight] na zaslonu dio svjetliji od objekta, on može biti taman.

---

[110] Upotreba funkcija snimanja | Prilagodba načina ekspozicije/mjerenja

Face Priority in Multi Metering (fotografija/videozapis)

S&Q

Postavlja mjeri li fotoaparat svjetlinu na temelju prepoznatih lica kada je [Metering Mode] postavljen na [Multi].

1 **MENU → (Exposure/Color) → [Metering] → [Face Priority in Multi Metering] → željena postavka.**

Pojedinosti stavke izbornika

On:
Fotoaparat mjeri svjetlinu na temelju otkrivenih lica.

Off:
Fotoaparat mjeri svjetlinu postavkom [Multi], bez otkrivanja lica.

Napomena

Kad je način snimanja postavljen na [Intelligent Auto], [Face Priority in Multi Metering] je zaključan na [On].

Kad je funkcija [Subject Recog in AF] pod [Subject Recognition] postavljena na [On] i funkcija [Recognition Target] nije postavljena na [Human], [Face Priority in Multi Metering] ne radi.

Spot Metering Point (fotografija/videozapis)

Postavlja hoće li se koordinirati položaj mjerenja spota s područjem fokusiranja kad je [Focus Area] postavljen na sljedeće parametre:

[Spot: S]/[Spot: M]/[Spot: L]
[Expand Spot]
[Tracking: Spot S]/[Tracking: Spot M]/[Tracking: Spot L]
[Tracking: Expand Spot]

1 **MENU → (Exposure/Color) → [Metering] → [Spot Metering Point] → željena postavka.**

Pojedinosti stavke izbornika

Center:
Mjerni položaj spota ne koordinira se s područjem fokusiranja nego uvijek mjeri svjetlinu u sredini.

Focus Point Link:
Mjerni položaj spota koordinira se s područjem fokusiranja.

Napomena

Čak ako je položaj mjerenja spota koordiniran s početnim položajem [Tracking], neće se koordinirati s praćenjem subjekta.

Kad je [Focus Area] postavljen na sljedeće parametre, položaj mjerenja spota zaključan je u sredinu.

[Wide]
[Zone]

[Center Fix]
[Tracking: Wide]/[Tracking: Zone]/[Tracking: Center Fix]

AE lock

Ako je kontrast između objekta i pozadine velik, kao što je slučaj prilikom snimanja pozadinski osvijetljenog objekta ili objekta u blizini prozora, izmjerite svjetlo na točki na kojoj se čini da objekt posjeduje odgovarajuću svjetlinu te zaključajte ekspoziciju prije snimanja. Da biste smanjili svjetlinu objekta, izmjerite svjetlo na točki koja je svjetlija od objekta te zaključajte ekspoziciju cijelog zaslona. Da biste objekt učinili svjetlijim, izmjerite svjetlo na točki koja je tamnija od objekta te zaključajte ekspoziciju cijelog zaslona.

1 **MENU → (Setup) → [Operation Customize] → [Custom Key/Dial Set.] ili [Custom Key/Dial Set.] → željena tipka, a zatim dodijelite funkciju [AEL toggle] tipki.**

2 **Fokusirajte točku prema kojoj je prilagođena ekspozicija.**

3 **Pritisnite tipku kojoj je dodijeljena funkcija [AEL toggle].**

Ekspozicija se zaključava i prikazuje se (AE lock).

4 **Ponovno izoštrite objekt i pritisnite gumb okidača.**

Za otkazivanje zaključavanja ekspozicije pritisnite tipku kojoj je dodijeljena funkcija [AEL toggle].

Savjet

Ako odaberete funkciju [AEL hold] u [Custom Key/Dial Set.] ili [Custom Key/Dial Set.], možete zaključati ekspoziciju sve dok držite gumb. Funkciju [AEL hold] nije moguće postaviti na [Left Button], [Right Button] ili [Down Button].

Napomena

Funkcija [AEL hold] i [AEL toggle] dostupne su samo za optičko zumiranje.

AEL w/ Shutter



Određuje hoće li se ekspozicija fiksirati kada pritisnete tipku zatvarača do pola.
Odaberite [Off] za zasebnu prilagodbu fokusiranja i ekspozicije.

1 **MENU → (Exposure/Color) → [Metering] → [AEL w/ Shutter] → željena postavka.**

Pojedinosti stavke izbornika

Automatski:
Fiksira ekspoziciju nakon automatske prilagodbe fokusiranja kad pritisnete gumb okidanja dopola kad je [Focus Mode] postavljen na [Single-shot AF]. Kad je [Focus Mode] postavljen na [Automatic AF] i proizvod utvrdi da se subjekt kreće ili da snimate niz slika, fiksirana ekspozicija se prekida.

On:
Fiksira ekspoziciju kada pritisnete tipku okidača do pola.

Off:
Ne fiksira ekspoziciju kada pritisnete tipku okidača do pola. Upotrijebite ovaj način kada želite odvojeno prilagoditi izoštravanje i ekspoziciju.
Proizvod nastavlja prilagođavati ekspoziciju tijekom snimanja u načinu [Cont. Shooting].

Napomena

Kad je funkcija [AEL toggle] dodijeljena bilo kojoj tipki s pomoću [Custom Key/Dial Set.] ili [Custom Key/Dial Set.], rad tipke imat će prioritet nad postavkama [AEL toggle].

Auto Slow Shutter

S&Q

Postavlja želite li automatski prilagoditi brzinu okidanja prilikom snimanja videozapisa ako je objekt taman. Ova se funkcija ne može upotrebljavati tijekom usporenog/ubrzanog načina snimanja.

1 **MENU → (Exposure/Color) → [Exposure] → [Auto Slow Shutter] → željena postavka.**

Pojedinosti stavke izbornika

On:
Funkcija Auto Slow Shutter primjenjuje se. Brzina zatvarača automatski se smanjuje tijekom snimanja na tamnim lokacijama. Šum u videozapisu možete smanjiti upotrebom polaganog zatvarača prilikom snimanja na tamnim lokacijama.

Off:
Funkcija Auto Slow Shutter ne primjenjuje se. Snimljeni videozapis bit će tamniji nego ako odaberete [On], no možete snimati videozapise s ujednačenijim prikazom kretanja i manjom zamućenošću objekta.

Napomena

Funkcija [Auto Slow Shutter] ne radi u sljedećim uvjetima:

(Prioritet okidača)
(Manual Exposure)
Kada stavka [ISO] nije postavljena na [ISO AUTO]

[115] Upotreba funkcija snimanja | Prilagodba načina ekspozicije/mjerenja

Zebra Display

S&Q

Postavlja uzorak zebre koji se prikazuje iznad dijela slike ako razina svjetline ispunjava postavljenu razinu IRE. Upotrijebite taj zebrasti uzorak kao vodič za prilagođavanje svjetline.

1 **MENU → (Exposure/Color) → [Zebra Display] → odaberite stavku izbornika i postavite željeni parametar.**

Pojedinosti stavke izbornika

Zebra Display:
Odabir prikaza uzorka sebre. ([Off] / [On])

Zebra Level:
Podešava razinu svjetline uzorka zebre. ([70] / [75] / [80] / [85] / [90]/ [95] / [100] / [100+])

Savjet

Možete registrirati vrijednosti za provjeru ispravnosti ekspozicije ili prekomjerne ekspozicije kao i razinu svjetline za [Zebra Level]. Postavke za potvrdu ispravne ekspozicije i prekomjerne ekspozicije registriraju se u [Custom 1] i [Custom 2] u zadanim postavkama.

Za provjeru ispravne ekspozicije postavite standardnu vrijednost i raspon za razinu svjetline. Zebrasti uzorak pojavit će se na područjima koja se nalaze unutar raspona koji postavite.

Za provjeru prevelike ekspozicije postavite minimalnu vrijednost za razinu svjetline. Uzorak zebre prikazuje se iznad područja čija je razina svjetline jednaka ili viša od zadane vrijednosti.

Napomena

Uzorak zebre ne prikazuje se na uređajima povezanima kabelom HDMI.

---

[116] Upotreba funkcija snimanja | Odabir ISO osjetljivosti

ISO (fotografija/videozapis)

S&Q

Osjetljivost na svjetlo izražava se ISO brojem (preporučeni indeks ekspozicije). Što je taj broj veći, to je veća osjetljivost.

1 **ISO na kotačiću za upravljanje → odaberite željenu postavku.**

Također možete odabrati MENU → (Exposure/Color) → [Exposure] → [ISO].

Okretanjem kotačića za upravljanje vrijednost možete mijenjati u koracima od 1/3 EV.
Okretanjem birača za upravljanje vrijednost možete mijenjati u koracima od 1 EV.

Pojedinosti stavke izbornika

ISO AUTO:
automatski postavlja ISO osjetljivost.

ISO 40 – ISO 409600:
Ručno postavlja ISO osjetljivost. Odabir većeg broja povećava ISO osjetljivost.

Savjet

Automatski postavljen raspon ISO osjetljivosti možete promijeniti u načinu[ISO AUTO]. Odaberite [ISO AUTO] i pritisnite desnu stranu kotačića za upravljanje te postavite željene vrijednosti za [ISO AUTO Maximum] i [ISO AUTO Minimum].

Što je veća ISO vrijednost, to će se više šuma pojaviti na slikama.

Dostupne postavke za ISO razlikuju se ovisno o tome snimate li fotografije, videozapise ili usporene/brze videozapise.

Za snimanje videozapisa dostupne su ISO vrijednosti između 80 i 409 600. Ako je ISO vrijednost postavljena na vrijednost manju od 80, postavka automatski prelazi na 80. Kada završite snimanje videozapisa, ISO vrijednost vraća se na izvornu postavku.

Dostupan raspon ISO osjetljivosti razlikuje se ovisno o postavki za [Gamma] pod [Picture Profile].

Napomena

[ISO] je postavljen na [ISO AUTO] u sljedećim načinima snimanja:
[Intelligent Auto]
[Scene Selection]

Kad je ISO osjetljivost postavljena na vrijednost manju od ISO 80, može se smanjiti raspon za svjetlinu subjekta koja se može snimiti (dinamički raspon).

Kada odaberete [ISO AUTO] s načinom snimanja postavljenim na [P], [A], [S] ili [M], ISO osjetljivost automatski se podešava unutar zadanog raspona.

Ako usmjerite fotoaparat prema iznimno snažnom izvoru svjetlosti dok snimate slike pri niskoj ISO osjetljivosti, naglašena područja na slikama će se možda snimiti kao crna područja.

ISO Range Limit (fotografija/videozapis)

Kada se ISO osjetljivost podešava ručno, možete ograničiti raspon ISO osjetljivosti.

1 **MENU → (Exposure/Color) → [Exposure] → [ISO Range Limit] → [Minimum] ili [Maximum] i odaberite željene vrijednosti.**

Postavljanje raspona za [ISO AUTO]

Ako želite prilagoditi raspon ISO osjetljivosti koji je automatski postavljen u načinu [ISO AUTO], odaberite MENU → (Exposure/Color) → [Exposure] → [ISO] → [ISO AUTO] i pritisnite desnu stranu kotačića za upravljanje za odabir [ISO AUTO Maximum]/[ISO AUTO Minimum].

Napomena

Vrijednosti ISO osjetljivosti izvan određenog raspona postaju nedostupne. Za odabir ISO osjetljivosti izvan određenog raspona ponovno postavite [ISO Range Limit].

[118] Upotreba funkcija snimanja | Odabir ISO osjetljivosti

ISO AUTO Min. SS

Ako odaberete [ISO AUTO] kad je način snimanja P (Program Auto) ili A (Aperture Priority), možete postaviti briznu okidanja pri kojoj će se ISO osjetljivost mijenjati.
Ova funkcija nije učinkovita za snimanje objekata u pokretu. Možete smanjiti zamućenje objekta i istodobno spriječiti podrhtavanje fotoaparata.

1 **MENU → (Exposure/Color) → [Exposure] → [ISO AUTO Min. SS] → željena postavka.**

Pojedinosti stavke izbornika

SPORIJE (Slower)/SPORO (Slow):

ISO osjetljivost počet će se mijenjati kada je brzina okidača manja od brzine pod [Standard] pa možete snimati slike s manje šuma.

STD (Standard):

Fotoaparat automatski postavlja brzinu zatvarača na osnovi žarišne duljine objektiva.

BRZO (Fast)/BRŽE (Faster):

ISO osjetljivost počet će se mijenjati kada je brzina okidača veća od brzine pod [Standard] pa možete spriječiti podrhtavanje fotoaparata i zamućenje objekta.

1/8000 — 30":

ISO osjetljivost počinje se mijenjati na brzini zatvarača koju ste postavili.

Savjet

Razlika u brzini okidanja pri kojoj se ISO osjetljivost mijenja između [Slower], [Slow], [Standard], [Fast] i [Faster] je 1 EV.

Napomena

Ako je ekspozicija nedovoljna čak i kada je ISO osjetljivost postavljena na [ISO AUTO Maximum] u izborniku [ISO AUTO], kako bi se omogućilo snimanje uz pravilnu ekspoziciju, brzina zatvarača bit će manja od brzine postavljene u izborniku [ISO AUTO Min. SS].

U sljedećim situacijama brzina zatvarača možda neće funkcionirati kako je postavljena:

Pri upotrebi bljeskalice za snimanje svijetlih prizora. (Maksimalna brzina zatvarača ograničena brzinom sinkronizacije bljeskalice od 1/30 sekundi.)

Kada upotrebljavate bljeskalicu za snimanje mračnih scena pomoću funkcije [Flash Mode] postavljene na način [Fill-flash]. (Minimalna brzina zatvarača ograničena je na brzinu koju fotoaparat automatski određuje.)

White Balance (fotografija/videozapis)

Ispravlja učinak toniranja uvjeta ambijentalnog svjetla za snimanje neutralnog bijelog objekta u bijelom. Upotrijebite ovu funkciju kada tonovi boje na slici nisu kakve ste očekivali ili kada namjerno želite promijeniti tonove boje radi fotografske izražajnosti.

1 **MENU → (Exposure/Color) → [White Balance] → [White Balance] → željena postavka.**

Pojedinosti stavke izbornika

AWB Auto / AWB Auto: Ambience / AWB Auto: White / Daylight / Shade / Cloudy/ Incandescent / Fluor.: Warm White / Fluor.: Cool White/ Fluor.: Day White/ Fluor.: Daylight / Flash (samo prilikom snimanja fotografija) / Underwater Auto :

Kada odaberete izvor svjetla koji osvjetljava objekt, proizvod podešava tonove boje prema odabranom izvoru svjetlosti (memorirani balans bijele). Kada odaberete [Auto], proizvod automatski pronalazi izvor svjetlosti i podešava tonove boje.

C.Temp./Filter:

Prilagođava tonove boje ovisno o izvoru svjetla. Postiže efekt CC (kompenzacija boje) filtara za fotografiju.

Custom 1/Custom 2/Custom 3:

memorira osnovnu bijelu boju u uvjetima osvjetljenja danog okruženja snimanja.

Savjet

Pritiskom desne strane upravljačkog kotačića po potrebi možete prikazati zaslon za precizno podešavanje i provesti precizno podešavanje tonova boje. Kada je odabrana funkcija [C.Temp./Filter], temperaturu boje možete promijeniti okretanjem birača za upravljanje umjesto pritiskanja desne strane kotačića za upravljanje.

Ako tonovi boje nisu kakve očekujete prema odabranim postavkama, provedite snimanje s funkcijom [WB bracket].

AWB (Auto: Ambience), AWB (Auto: White) je prikazan samo kad je [Priority Set in AWB] postavljen na [Ambience] ili [White].

Ako želite umjereno prekinuti prebacivanje ravnoteže bijele boje, kao kad se snimanje okoline prebacuje tijekom snimanja videozapisa, možete promijeniti ravnotežu bijele boje prebacivanjem s pomoću funkcije [Shockless WB].

Napomena

[White Balance] je fiksiran na [Auto] u sljedećim načinima rada:
[Intelligent Auto]
[Scene Selection]
Kada je [Cinematic Vlog Set.] postavljeno na [On]

Ako kao izvor svjetlosti upotrebljavate živinu ili natrijevu svjetiljku, točnost balansa bijele boje neće se postići zbog karakteristika svjetla. Preporučuje se snimati slike s bljeskalicom ili odabrati [Custom 1] do [Custom 3].

Snimanje standardne bijele boje za postavljanje ravnoteže bijele boje (prilagođena ravnoteža bijele boje)

U sceni u kojoj se ambijentalno svjetlo sastoji od više vrsta izvora svjetla preporučuje se upotreba prilagođenog balansa bijele boje kako bi se bjelina točno reproducirala. Možete registrirati tri postavke.

1 **MENU → (Exposure/Color) → [White Balance] → [White Balance] → izaberite od [Custom 1] do [Custom 3], a zatim pritisnite desnu stranu kotačića za upravljanje.**

2 **Odaberite SET (postavljanje prilagođenog balansa bijele boje) i potom pritisnite sredinu kotačića za upravljanje.**

3 **Držite proizvod tako da bijela površina potpuno prekrije okvir za snimanje balansa bijele boje, a zatim pritisnite sredinu upravljačkog kotačića.**

Nakon što čujete zvuk zatvarača i pojavi se poruka [Captured the custom WB data.], prikazuju se kalibrirane vrijednosti (temperatura boje i filtar boje).

Položaj okvira za snimanje balansa bijele boje možete podesiti pritiskanjem gornje/donje/lijeve/desne strane upravljačkog kotačića.
Nakon snimanja standardne bijele boje pritiskanjem desne strane upravljačkog kotačića možete prikazati zaslon za precizno podešavanje. Precizno možete podesiti tonove boje sukladno potrebi.
U sljedećim slučajima se ne oglašava zvuk okidanja.

U načinu snimanja videozapisa
Kad je [Silent Mode] postavljen na [On]

4 **Pritisnite sredinu upravljačkog kotačića.**

Kalibrirane vrijednosti se registriraju. Monitor se vraća na zaslon MENU uz zadržavanje memoriranih postavki prilagođenog podešavanja balansa bijele boje.

Registrirana postavka balansa bijele boje ostaje memorirana dok ih ne prebrišete drugom postavkom.

Napomena

Poruka [Capturing of the custom WB failed.] pokazuje kako je vrijednost u neočekivanom rasponu, primjerice kada je objekt previše živahan. Postavku možete registrirati u tom trenutku, no preporučuje se ponovno postaviti balans bijele boje. Po postavljanju vrijednosti pogreške indikator (prilagođeni balans bijele boje) na zaslonu s informacijama o snimanju postaje narančast. Indikator je bijele boje kada je zadana vrijednost u očekivanom rasponu.

Ako pri snimanju osnovne bijele boje upotrebljavate bljeskalicu, prilagođeni balans bijele boje registrirat će se sa svjetlom bljeskalice. Upotrebljavajte bljeskalicu pri svakom snimanju s pozvanim postavkama koje su registrirane s bljeskalicom.

Priority Set in AWB (fotografija/videozapis)

Odabire koji će ton imati prioritet tijekom snimanja u uvjetima osvjetljenja poput svjetla sa žarnom kad je [White Balance] postavljen na [Auto].

1 **MENU → (Exposure/Color) → [White Balance] → [Priority Set in AWB] → željena postavka.**

Pojedinosti stavke izbornika

AWB STD Standard:
Snimanje sa standardnim automatskim balansom bijele boje. Fotoaparat automatski podešava tonove boje.

AWB Ambi Ambience:
Dodaje prioritet tonu boje izvora svjetlosti. To je praktično jada želite proizvesti toplu atmosferu.

AWB White White:
Dodjeljuje prioritet reprodukciji bijele boje kada je temperatura boje izvora svjetlosti niska.

Shutter AWB Lock

Možete postaviti hoće li se ravnoteža bijele boje zaključati dok je gumb okidanja pritisnut kad je [White Balance] postavljen na [Auto] ili [Underwater Auto].
Ova funkcija sprječava nenamjerne promjene balansa bijele tijekom kontinuiranog snimanja ili pri snimanju s tipkom okidača pritisnutim do pola.

1 **MENU → (Exposure/Color) → [White Balance] → [Shutter AWB Lock] → željena postavka.**

Pojedinosti stavke izbornika

Shutter Half Press:
Zaključava balans bijele boje dok je tipka okidača pritisnuta do pola, čak i u automatskom načinu za balansiranje bijele boje. Balans bijele boje također se zaključava tijekom kontinuiranog snimanja.

Cont. Shooting:
Tijekom kontinuiranog snimanja balans bijele boje zaključava na postavku prve snimke, čak i u načinu za automatski balans bijele boje.

Off:
Radi s normalnim automatskim balansom bijele boje.

O funkcijama [AWB Lock Hold] i [AWB Lock Toggle]

Podešavanje bijele boje također možete zaključati u načinu automatskog podešavanja bijele dodjelom funkcije [AWB Lock Hold] ili [AWB Lock Toggle] prilagodljivoj tipki. Ako tijekom snimanja pritisnete dodijeljenu tipku, balans bijele boje zaključava se.
Funkcija [AWB Lock Hold] zaključava balans bijele boje zaustavljanjem automatskog podešavanje balansa bijele boje dok je tipka pritisnuta.
Funkcija [AWB Lock Toggle] zaključava balans bijele boje zaustavljanjem automatskog podešavanje balansa bijele nakon jednog pritiska tipke. Ponovnim pritiskom tipke zaključavanje automatskog balansa bijele boje otpušta se.

> Ako želite zaključati ravnotežu bijele boje tijekom snimanja videozapisa u automatskom načinu ravnoteže bijele boje, dodijelite [AWB Lock Hold] ili [AWB Lock Toggle] prilagodljivoj tipki.

Savjet

Kada snimate s bljeskalicom uz zaključani automatski balans bijele boje, dobiveni tonovi boje mogu biti neprirodne jer se balans bijele boje zaključao prije emitiranja bljeska. U tom slučaju postavite [Shutter AWB Lock] na [Off] ili [Cont. Shooting] te tijekom snimanja nemojte upotrebljavati funkciju [AWB Lock Hold] ili [AWB Lock Toggle]. Umjesto toga postavite [White Balance] na [Flash].

Shockless WB

Postavljanje brzine pri kojoj se ravnoteža bijele boje prebacuje tijekom snimanja videozapisa, kao kad se postavka za [White Balance] ili [Priority Set in AWB] promijeni.

1 **MENU → (Exposure/Color) → [White Balance] → [Shockless WB] → željena postavka.**

Pojedinosti stavke izbornika

Off:
Ravnoteža bijele boje odmah se prebacuje ako promijenite postavku ravnoteže bijele boje tijekom snimanja videozapisa.

1 (Brzo)/2/3 (Sporo):
Možete odabrati brzinu pri kojoj se ravnoteža bijele boje prebacuje tijekom snimanja videozapisa kako biste osigurali da se ravnoteža bijele boje videozapisa glatko mijenja. Postavke brzine po redoslijedu od najbrže do najsporije su [1 (Brzo)], [2], and [3 (Sporo)].

Napomena

Ova funkcija ne utječe na brzinu pri kojoj se ravnoteža bijele boje mijenja kad je funkcija [White Balance] postavljena na [Auto] ili [Underwater Auto].

Čak ako je odabrana postavka koja nije [Off], sljedeće će se automatski primijeniti na videozapis bez obzira na postavku brzine.

Precizne prilagodbe tona boje
Promjene temperature boje s pomoću [C.Temp./Filter]

[124] Upotreba funkcija snimanja | Postavke zapisnika snimanja

Zapisnik snimanja

Snimanje uz zapisnik ima širi dinamički raspon od normalnog snimanja filma što čini stupnjevanje boja fleksibilnijim, donosi prednosti u smislu efekata fotografija i prilagodbe ekspozicije za uređivanje.

Pojedinosti o zapisniku snimanja pogledajte na sljedećem web-mjestu.

https://helpguide.sony.net/di/pp/v1/en/index.html

[125] Upotreba funkcija snimanja | Postavke zapisnika snimanja

Postavka zapisnika snimanja



Konfigurira postavke zapisnika snimanja.

1 **MENU → (Shooting) → [Image Quality/Rec] → [Log Shooting Setting] → željena postavka.**

Pojedinosti stavke izbornika

Log Shooting:
Postavljanje provođenje zapisnika snimanja. Uz funkciju [On (Flexible ISO)] možete snimiti materijal S-Log uz postavljenu ekspoziciju prilagodbom ISO u skladu sa scenom koja se snima. (Off/On (Flexible ISO))

Color Gamut:
Postavlja gamut boje. (S-Gamut3.Cine/S-Log3 / S-Gamut3/S-Log3)

Embed LUT File:
Postavlja hoće li se omogućiti LUT datoteke u snimljenim podacima. (On / Off)

Napomena

Funkcija [Embed LUT File] je zaključana na [Off] kad upotrebljavate SD ili SDHC kartice.

Kad je funkcija [Log Shooting] postavljena na [On (Flexible ISO)], može se pojaviti pogreška u zadanom postavljanju ravnoteže bijele boje. U tom slučaju privremeno postavite funkciju [Log Shooting] na [Off], izvršite prilagođeno postavljanje, a zatim ponovno postavite funkciju [Log Shooting] na [On (Flexible ISO)].

---

[126] Upotreba funkcija snimanja | Postavke zapisnika snimanja

Odabir LUT

S&Q

Odabire koji se LUT primjenjuje na filmove. Možete odabrati tri unaprijed postavljene postavke LUT-a i 16 LUT-a koje možete registrirati.

1 **MENU (Izbornik) → (Exposure/Color) → [Color/Tone] → [Select LUT] → željena postavka.**

Pojedinosti stavke izbornika

S-Log3:
Pojačava ekspresiju gradacije od sjene do srednjeg tona. Ton slika sličan je obilježjima fotografija koje su skenirane iz filma za snimanja.

s709:
Odabire s709 LUT za tonove boja slične boji filma koje se preferiraju za produkciju filma i drama.

709(800%):
Odaberite R709 LUT za kontrast u tonovima boja s reprodukcijom boje vjernije stvarnosti.

User1–User16:
Odabire registrirane LUT-ove. LUT-ovi se mogu uređivati i registrirani odabirom User1-User16 i pritiskom na desnu stranu kotačića za upravljanje za otvaranja zaslona pojedinosti postavke.

---

[127] Upotreba funkcija snimanja | Zapisnik postavki snimanja

Upravljanje korisničkim LUT-ovima

S&Q

Možete registrirati LUT-ove kao User1 – User 16 (Korisnik 1 – Korisnik 16) na fotoaparatu. Također možete promijeniti postavke registriranih LUT datoteka.

Registracija LUT-a

1. Spremite LUT datoteku koju želite registrirati na memorijsku karticu.

   Spremite datoteku na sljedeći put.
   /Private/Sony/PRO/LUT

   Format datoteke: CUBE datoteka (.cube) za 17 točki ili 33 točke
   Naziv datoteke: 63 alfanumerička znaka (jednobitni kod) ili manje uključujući „.cube”

2. MENU (Izbornik) → (Exposure/Color) → [Color/Tone] → [Manage User LUTs] → [Import/Edit].

3. Odaberite korisničko LUT područje (User1 – User16) u koje želite registrirati podatke.

4. Odaberite memorijsku karticu na koju želite pohraniti LUT datoteku.

5. Odaberite datoteku koju želite registrirati i odaberite [OK] (U redu).

Uređivanje LUT-a

Sljedeća uređivanja mogu se izvršiti u korisničkom LUT području.
Input: Odabire [S-Gamut3.Cine/S-Log3] ili [S-Gamut3/S-Log3].
AE Level Offset: postavlja vrijednost kompenzacije za AE razinu praćenja prilikom upotrebe ovog LUT-a. (0EV, 1/3EV, 2/3EV, 1EV, 4/3EV, 5/3EV, 2EV).
Import: registrira LUT datoteku na odabrani korisnički broj.
Delete: briše LUT datoteku registriranu na odabrani korisnički broj.

Skupno brisanje LUT-ova

1. MENU → (Exposure/Color) → [Color/Tone] → [Manage User LUTs] → [Delete All].

   Svi registrirani LUT-ovi na User1 – User16 su obrisani.

Napomena

Prilikom upotrebe SD ili SDHC kartica, nazivi datoteka za registraciju LUT datoteka prikazani su u formatu od 8,3.

LUT prikaz

Monitor može prikazati slike odraženog LUT-a tijekom snimanja filma i reprodukcije za pregled fotografije nakon gradacije boja.

1 **MENU → (Setup) → [Display Option] → [Display LUT] → željena postavka.**

Pojedinosti stavke izbornika

On:
Prikazuje fotografije odraženog LUT-a tijekom snimanja filmova i reprodukcije.

Off:
Ne prikazuje fotografije odraženog LUT-a tijekom snimanja filmova i reprodukcije.

Savjet

Ako dodijelite funkciju [Display LUT Switch] gumbu [Custom Key/Dial Set.], možete je jednostavno uključiti i isključiti [Display LUT] pritiskom na gumb.

Creative Look (fotografija/videozapis)

„Izgled” je pojam koji se odnosi na izgled i doživljaj fotografija izrađenih od različitih čimbenika, poput boje, oštrine, svjetline itd. S pomoću funkcije [Creative Look], možete odabrati kako ćete dovršiti fotografiju odabirom željenog izgleda između unaprijed instaliranih izgleda. Uz to možete postaviti kontrast, isticanje, sjene, nestajanje, zasićenost, oštrinu, raspon oštrine i jasnoću za svaki „Izgled”.

1 **MENU → (Exposure/Color) → [Color/Tone] → [Creative Look].**

2 **Odaberite željeni „Izgled“ ili [Custom Look] s pomoću gornjeg/donjeg dijela kotačića za upravljanje.**

3 **Za prilagodbu funkcija (Contrast), (Highlights), (Shadows), (Fade), (Saturation), (Sharpness), (Sharpness Range) i (Clarity) pomaknite udesno s pomoću desne strane kotačića za upravljanje. Odaberite željenu stavku s pomoću desne/lijeve strane zatim odaberite vrijednost s pomoću gornje/donje strane.**

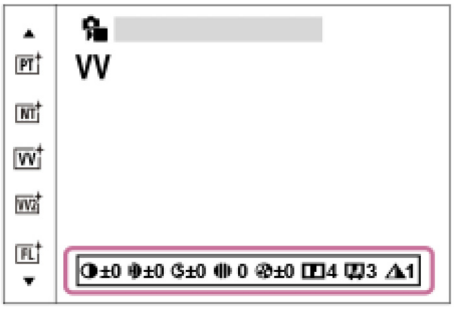

4 **Kad odaberete [Custom Look], pomaknite udesno s pomoću desne strane kotačića za upravljanje, a zatim odaberite željeni „Izgled“.**

S pomoću funkcije [Custom Look] možete pozvati iste unaprijed zadane „Izglede“ s malo drukčijim postavkama.

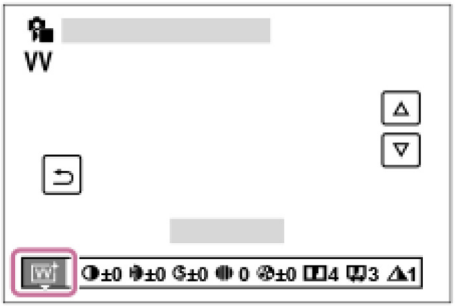

Pojedinosti stavke izbornika

ST:
Standardni dovršetak za širok raspon subjekata i scena.

PT:
Za snimanje boje kože u mekim tonovima, idealno za snimanje portreta.

NT:

Zasićenost i oštrina su smanjeni, što omogućuje snimanje slika prigušenih tonova. Prikladno i za snimanje slikovnog materijala koji će se modificirati računalom.

VV:
Zasićenost i kontrast su naglašeni, što omogućuje snimanje upečatljivih slika živopisnih prizora, poput cvijeća, proljetnog zelenila, plavog neba ili mora.

VV2:
Stvaranje slika sa svijetlim i živahnim bojama s bogatom jasnoćom.

FL:
Stvaranje slike s prigušenim dovršetkom s pomoću primjene oštrog kontrasta u odnosu na umirujuće boje kao i zadivljujuće nebo i nijanse zelene.

IN:
Stvaranje slike s mat teksturama s pomoću potiskivanja kontrasta i zasićenosti.

SH:
Stvaranje slike sa svijetlim, jasnim, mekim i živahnim raspoloženjem.

BW:
Za snimanje crno-bijelih slika.

SE:
Za snimanje monokromnih sepija slika.

Registracija željenih postavki (Custom Look):
Odaberite šest prilagođenih kutija (okviri s brojevima s lijeve strane) kako biste registrirali željene postavke. Zatim odaberite željene postavke pomoću odgovarajuće tipke.
Možete pozvati iste unaprijed zadane „Izglede“ s malo drukčijim postavkama.

Prilagodba dodatnih pojedinosti

Na temelju svakog „Izgleda“ stavke poput kontrasta mogu se prilagoditi prema vašim željama. Uz to što možete prilagoditi unaprijed postavljene „Izglede“, svaka funkcija [Custom Look] vam omogućava registraciju omiljenih postavki.
Odaberite stavku za postavljanje desnom/lijevom stranom upravljačkog kotačića, a zatim postavite vrijednost gornjom/donjom stranom upravljačkog kotačića.
Kad se vrijednost postavke promijeni u odnosu na zadanu vrijednost, ✱ (zvjezdica) se dodaje ikoni „Izgled“ koja je prikazana na zaslonu snimanja.

Contrast:
Što je odabrana vrijednost veća, to je naglašenija razlika između svjetla i sjene i snažniji je efekt na slici. (-9 do +9)

Highlights:
Prilagodba svjetline svjetlijih područja. Kad je odabrana viša vrijednost, slika postane svjetlija. (-9 do +9)

Shadows:
Prilagodba tame na tamnijim područjima. Kad je odabrana viša vrijednost, slika postane svjetlija. (-9 do +9)

Fade:
Prilagodba stupnja postupnog nestajanja. Viša vrijednost ima veći efekt. (0 do 9)

Saturation:
Što je odabrana vrijednost veća, to je boja življa. Kada se odabere niža vrijednost, boja slike suzdržana je i prigušena. (-9 do +9)

Sharpness:
Prilagođava oštrinu. Što je odabrana vrijednost veća, to su naglašeniji obrisi, a što je odabrana vrijednost niža, obrisi su mekši. (0 do 9)

Sharpness Range:
Prilagodba raspona kod kojeg se primjenjuje efekt oštrine. Većom se vrijednosti efekt oštrine primjenjuje na preciznije obrise. (1 do 5)

Clarity:
Prilagodba stupnja jasnoće. Viša vrijednost ima veći efekt. (0 do 9)

Ponovno postavljanje prilagođenih vrijednosti za svaki „Izgled“

Prilagođene vrijednosti poput kontrasta koju ste promijenili prema želji može se zajednički ponovno postaviti za svaki „Izgled“. Pritisnite gumb (brisanje) za prilagodbu zaslona za „Izgled“ koji želite ponovno postaviti. Sve prilagođene vrijednosti koje ste promijenili će se vratiti na zadane vrijednosti.

Savjet

Za [Sharpness], [Sharpness Range] i [Clarity] učinite probnu snimku i povećajte ili se poigrajte s njom na monitoru fotoaparata ili je emitirajte na uređaju za reprodukciju kako biste provjerili efekt. Zatim ponovno prilagodite postavku po potrebi.

Napomena

[Creative Look] je fiksiran na [-] u sljedećim situacijama:
[Picture Profile] nije postavljen na [Off].
Funkcija [Log Shooting] postavljena je na [On (Flexible ISO)].

Kad je ova funkcija postavljena na [BW] ili [SE], [Saturation] se ne može prilagoditi.

U načinu videozapisa [Sharpness Range] se ne može prilagoditi.

[130] Upotreba funkcija za snimanje | Dodavanje efekata slikama

Picture Profile (fotografija/videozapis)

Omogućava vam promjenu postavki za boju, gradaciju itd.
Pojedinosti o „Profilu slike” pogledajte na
https://helpguide.sony.net/di/pp/v1/en/index.html
Iako se [Picture Profile] može upotrebljavati za fotografije i filmove, ova je funkcija prvenstveno osmišljena za filmove.

Prilagođavanje profila slike

Možete prilagoditi kvalitetu slike tako da prilagodite stavke profila slike kao što su [Gamma] i [Detail]. Prilikom postavljanja tih parametara spojite fotoaparat na TV ili monitor i prilagodite ih promatrajući sliku na zaslonu.

1 **MENU → (Exposure/Color) → [Color/Tone] → [Picture Profile] → profil koji želite promijeniti.**

2 **Pomaknite se na zaslon oznake stavke pritiskom desne/lijeve strane kotačića za upravljanje.**

3 **Gornjom/donjom stranom upravljačkog kotačića odaberite stavku koju želite promijeniti.**

4 **Odaberite željenu vrijednost gornjom/donjom stranom upravljačkog kotačića i pritisnite sredinu.**

Upotreba unaprijed postavljenog profila slike

Zadane postavke od [PP1] do [PP11] za videozapise unaprijed su postavljene na fotoaparatu na temelju različitih uvjeta snimanja.
MENU → (Exposure/Color) → [Color/Tone] → [Picture Profile] → željena postavka.

PP1:
Primjer postavke s gamom za videozapise [Movie].
PP2:
Primjer postavke s gamom za fotografije [Still].
PP3:
Primjer postavke tonova prirodnih boja s gamom [ITU709].
PP4:

Primjer postavke tonova boje kompatibilnih sa standardom ITU709.

PP5:

Primjer postavke s gamom [Cine1].

PP6:

Primjer postavke s gamom [Cine2].

PP10:

Primjer postavke za snimanje HDR videozapisa s gamom [HLG2].

PP11:

Primjer postavke s pomoću game [S-Cinetone].

PPLUT1–PPLUT4 (samo za snimanje filmova):

Snima filmove kad je korisnik LUT primijenjen.

Za registraciju korisničkih LUT-ova (PPLUT1–PPLUT4)

Možete primijeniti željeni LUT na snimljene fotografije dodjelom korisničkih registriranih LUT-ova s pomoću postavljene funkcije [Manage User LUTs] na PPLUT1–PPLUT4.

Postupak postavljanja:

1. Odaberite PPLUT1–PPLUT4 na zaslonu odabira za funkciju [Picture Profile], a zatim pritisnite desnu stranu kotačića za upravljanje.
2. Odaberite funkciju [Basic Look] i pritisnite u sredinu.
3. Odaberite LUT koji ćete upotrijebiti za funkciju [Basic Look] s popisa navedenih korisničkih LUT-ova.

Snimanje HDR videozapisa

Fotoaparat može snimati HDR videozapise s gamom kada su u profilu slike odabrane postavke od [HLG], [HLG1] do [HLG3]. Memorirani profil slike [PP10] obuhvaća postavku za primjer HDR snimanja. Videozapise snimljene s funkcijom [PP10] moguće je gledati s rasponom svjetline širim od uobičajenog kada se reproduciraju na televizoru s podrškom za Hybrid Log-Gamma (HLG). Na taj je način čak i scene s većim rasponom svjetline moguće snimiti i vjerno reproducirati, bez dojma preslabe ili prejake ekspozicije. HLG se primjenjuje u proizvodnji HDR televizijskog programa sukladno međunarodnoj standardnoj preporuci ITU-R BT.2100.

Stavke profila slike

Black Level

Postavljanje razine crne boje. (-15 do +15)

Gama

Odabir gama krivulje.

Videozapis: standardna gama krivulja za videozapise

Fotografija: standardna gama krivulja za fotografije

S-Cinetone: gama krivulja napravljena kako bi se postigle kinematografske gradacije i izražajnost boja. Ova postavka omogućava snimanje s mekšom reprodukcijom boja idealnom za snimanje portreta.

Cine1: Ublažava kontrast u tamnim dijelovima i naglašava gradaciju u svijetlim dijelovima da bi se proizveo videozapis uravnoteženih boja. (ekvivalentno HG4609G33)

Cine2: Slično [Cine1], ali optimizirano za uređivanje uz videosignal do 100 %. (ekvivalentno HG4600G30)

Cine3: Pojačava kontrast svjetla i sjene više nego [Cine1] i pojačava gradaciju crne boje.

Cine4: Pojačava kontrast na tamnim dijelovima više nego [Cine3].

ITU709: gama krivulja koja odgovara ITU709.

S-Log3: Gama krivulja za [S-Log3] sa značajkama sličnijima videozapisu. Ova se postavka temelji na pretpostavci prema kojoj će se slika nakon snimanja obraditi.

HLG: Gama krivulja za HDR snimanje. Ekvivalentno HDR standardu Hybrid Log-Gamma, ITU-R BT.2100.

HLG1: Gama krivulja za HDR snimanje. Naglašava smanjenje šuma. Međutim, snimanje je ograničeno na uži dinamički raspon s [HLG2] ili [HLG3].

HLG2: Gama krivulja za HDR snimanje. Omogućuje ravnotežu dinamičkog raspona i smanjenja šuma.

HLG3: Gama krivulja za HDR snimanje. Širi dinamički raspon nego [HLG2]. Međutim, može doći do povećanja šuma.

> Funkcije [HLG1], [HLG2] i [HLG3] primjenjuju gama krivulju istih karakteristika, no svaka daje drugačiju ravnotežu dinamičkog raspona i smanjenja šuma. Svaka ima različitu maksimalnu izlaznu razinu videozapisa koje su navedene u nastavku: [HLG1]: pribl. 87 %, [HLG2]: pribl. 95 %, [HLG3]: pribl. 100 %.

Black Gamma

Ispravljanje game na području niskog intenziteta.

Vrijednost funkcije [Black Gamma] fiksno je postavljena na "0" i nije je moguće podešavati kada je funkcija [Gamma] postavljena na [HLG], [HLG1], [HLG2] ili [HLG3].

Raspon: Odabire raspon ispravka. (široki/srednji/uski)

Razina: Postavlja razinu ispravka. (-7 (maksimalna kompresija crne) to +7 (maksimalno rastezanje crne))

Komprimiranje

Postavlja točku i nagib komprimiranja za kompresiju video signala kako bi se spriječila prevelika ekspozicija ograničavanjem signala u područjima visokog intenziteta objekta na dinamički raspon fotoaparata.
Kad je funkcija [Gamma] postavljena na sljedeće, a funkcija [Mode] postavljena na [Auto],

[Knee] nije dostupan. [Knee] se može upotrebljavati kad je funkcija [Mode] postavljena na [Manual].

[Still]
[Cine1]
[Cine2]
[Cine3]
[Cine4]
[S-Log3]
[HLG]
[HLG1]
[HLG2]
[HLG3]

Mode: Odabire automatske/ručne postavke.

Auto: Točka i nagib komprimiranja postavljaju se automatski.
Manual: Točka i nagib komprimiranja postavljaju se ručno.

Auto Set: Postavke kada je stavka [Auto] odabrana za [Mode].

Max Point: Postavlja maksimalnu vrijednost točke komprimiranja. (90 % do 100 %)
Sensitivity: Postavlja osjetljivost. (High / Mid / Low)

Manual Set: Postavke kada je stavka [Manual] odabrana za [Mode].

Point: Postavlja točku komprimiranja. (75 % do 105 %)
Slope: Postavlja jačinu kompriminiranja. (-5 (blago) to +5 (strmo))

Color Mode

Postavlja vrstu i razinu boja.
U načinu [Color Mode], samo su funkcije [BT.2020] i [709] dostupne kad je funkcija [Gamma] postavljena na [HLG], [HLG1], [HLG2], or [HLG3].

Videozapis: Prikladne boje kada je funkcija [Gamma] postavljena na [Movie].

Fotografija: Prikladne boje kada je funkcija [Gamma] postavljena na [Still].

S-Cinetone: prikladne boje kad je [Gamma] postavljen na [S-Cinetone].

Kino: Prikladne boje kada je funkcija [Gamma] postavljena na [Cine1] ili [Cine2].

Pro: Slični tonovi boje standardnoj kvaliteti slike profesionalnih fotoaparata tvrtke Sony (kada se kombiniraju sa standardom gamma ITU709)

Matrica ITU709: Boje odgovaraju standardu ITU709 (kada se kombiniraju sa standardom gamma ITU709)

Crno-bijelo: Postavlja zasićenost na nulu za crno-bijelo snimanje.

S-Gamut3.Cine: Ova se postavka temelji na pretpostavci prema kojoj će se slika nakon snimanja obraditi. Upotrebljava se kada je funkcija [Gamma] postavljena na [S-Log3]. Ova postavka omogućuje snimanje u prostoru boje koji se jednostavno konvertira za digitalnu kinematografiju.

S-Gamut3: Ova se postavka temelji na pretpostavci prema kojoj će se slika nakon snimanja obraditi. Upotrebljava se kada je funkcija [Gamma] postavljena na [S-Log3]. Postavka omogućuje snimanje u širem prostoru boje.

BT.2020: Standardni tonovi boje kada je funkcija [Gamma] postavljena na [HLG], [HLG1], [HLG2] ili [HLG3].

709: Tonovi boje kada je funkcija [Gamma] postavljena na [HLG], [HLG1], [HLG2] ili [HLG3], a videozapisi se snimaju s HDTV bojom (BT.709).

Zasićenost

Postavljanje zasićenosti boje. (-32 do +32)

Color Phase

Postavljanje faze boje. (-7 do +7)

Color Depth

Postavljanje dubine boje za svaku fazu boje. Ova je funkcija učinkovitija za kromatske boje i manje učinkovita za akromatske boje. Boja izgleda tamnije kada povećavate vrijednost postavke prema pozitivnoj strani, a svjetlije kada smanjujete vrijednost prema negativnoj strani. Ova je funkcija učinkovitija čak i ako postavite funkciju [Način boje] na [Crno-bijelo].

[R] -7 (svijetlocrvena) do +7 (tamnocrvena)

[G] -7 (svijetlozelena) do +7 (tamnozelena)

[B] -7 (svijetloplava) do +7 (tamnoplava)

[C] -7 (svijetlomodra) do +7 (tamnomodra)

[M] -7 (svijetlopurpurnocrvena) do +7 (tamnopurpurnocrvena)

[Y] -7 (svijetložuta) do +7 (tamnožuta)

Detalj

Postavlja stavke za funkciju [Detail].

Razina: Postavlja razinu opcije [Detail]. (-7 do +7)

Namještanje: Sljedeći parametri mogu se odabrati ručno.

Način rada: Odabire automatske/ručne postavke. (Automatski (automatska optimizacija) / Ručno (pojedinosti se postavljaju ručno.))

Balans V/H: Postavlja okomit (V) i vodoravan (H) balans DETALJA. (od –2 (na okomitu (V) stranu) do +2 (na vodoravnu (H) stranu))

Balans B/W: Odabire balans nižeg DETALJA (B) i gornjeg DETALJA (W). (Vrsta1 (otklon na donju stranu DETALJA (B)) do Vrsta5 (otklon na gornju stranu DETALJA (W)))

Ograničenje: Postavlja razinu ograničenja za opciju [Detail]. (od 0 (razina niskog ograničenja: vjerojatno će biti ograničeno) do 7 (visoka razina ograničenja: vjerojatno neće biti ograničeno))

Izoštravanje: postavlja razinu izoštravanja. (od 0 (plitka razina izoštravanja) do 7 (duboka razina izoštravanja))

Jako osvijet. detalj: Postavlja razinu opcije [Detail] u područjima visokog intenziteta. (0 do 4)

Kopiranje postavki na drugi broj profila slike

Postavke profila slike možete kopirati na drugi broj profila slike.

MENU → (Exposure/Color) → [Color/Tone] → [Picture Profile] → željena postavka → [Copy].

Ponovno postavljanje profila slike na zadane postavke

Profil slike moguće je ponovno postaviti na zadane postavke. Ne možete odjednom ponovno postaviti sve postavke profila slike.

MENU → (Exposure/Color) → [Color/Tone] → [Picture Profile] → željena postavka → [Reset].

Napomena

Ako želite odabrati drukčiju postavku za videozapise i fotografije, dodajte potvrdnu kvačicu [Picture Profile] pod [Different Set for Still/Mv].

Ako razvijate slike RAW formata uz postavke snimanja, sljedeće se postavke ne odražavaju:

Black Level
Black Gamma
Komprimiranje
Color Depth

Ako promijenite funkciju [Gamma], mijenja se dostupni raspon ISO vrijednosti.

Ovisno o postavkama game, u tamnim dijelovima može biti više šuma. To je moguće poboljšati isključenjem kompenzacije objektiva s [Off].

Prilikom upotrebe S-Log3 gama, buka je uočljivija u odnosu na upotrebu ostalih gama. Ako je buka i dalje dovoljno glasna nakon postupka obrade slika, može se poboljšati snimanjem sa svjetlijom postavkom. Međutim, dinamički raspon u skladu s time postaje uži kada snimate uz svjetliju postavku. Preporučujemo da unaprijed provjerite sliku probnim snimanjem prilikom upotrebe funkcije S-Log3.

Postavka [S-Log3] može uzrokovati pogrešku pri postavljanju prilagođene ravnoteže bijele boje. U tom slučaju izvršite prilagođeno postavljanje game koja prvo nije [S-Log3], a zatim ponovno odaberite gamu [S-Log3].

Postavka PPLUT1 – PPLUT4 može uzrokovati pogrešku pri postavljanju prilagođene ravnoteže bijele boje. U tom slučaju prvo izvršite prilagođeno postavljanje postavkom koja nije PPLUT1 – PPLUT4, a zatim ponovno odaberite PPLUT1 – PPLUT4.

Ako nagib [Slope] postavite na +5 u [Manual Set] pod [Knee], funkcija [Knee] onemogućuje se.

S-Gamut3.Cine i S-Gamut3 boje su ekskluzivne za tvrtku Sony. Međutim, postavka S-Gamut na ovom fotoaparatu ne podržava cijeli prostor boje S-Gamut; to je postavka kojom se postiže reprodukcija boje ekvivalentna prostoru S-Gamut.

[Picture Profile] je fiksiran na [Off] u sljedećim situacijama:

Funkcija [Log Shooting] postavljena je na [On (Flexible ISO)]

[131] Upotreba funkcija snimanja | Dodavanje efekata slikama

Soft Skin Effect (fotografija/videozapis)

Postavljanje efekta koji se upotrebljava za glatko snimanje kože kad se prepozna lice.

1 **MENU → (Exposure/Color) → [Color/Tone] → [Soft Skin Effect] → željena postavka.**

Pojedinosti stavke izbornika

Off:
Funkcija [Soft Skin Effect] se ne primjenjuje.

On:
Funkcija [Soft Skin Effect] se primjenjuje. Možete postaviti razinu efekta pritiskom na desnu/lijevu stranu kotačića za upravljanje. ([On: High]/[On: Mid]/[On: Low])

Napomena

Funkcija [Soft Skin Effect] nije dostupna kad je opcija [File Format] postavljena na [RAW].

Funkcija [Soft Skin Effect] nije dostupna za RAW fotografije kad je opcija [File Format] postavljena na [RAW & JPEG]/[RAW & HEIF].

Funkcija [Soft Skin Effect] nije dostupna kad upotrebljavate digitalno zumiranje u načinu snimanja fotografije.

[132] Upotreba funkcija za snimanje | Snimanje s načinima rada pogona (continuous shooting/self-timer)

Drive Mode

Odaberite način rada koji odgovara objektu, primjerice pojedinačno snimanje, kontinuirano snimanje ili snimanje uz niz ekspozicija.

1 Odaberite / (Drive Mode) na upravljačkom kotačiću → željena postavka.

Također možete postaviti način pogona odabirom opcija MENU → (Shooting) → [Drive Mode] → [Drive Mode].

2 Odaberite željeni način pomoću desne/lijeve strane kotačića za upravljanje.

Pojedinosti stavke izbornika

Single Shooting:
Način snimanja.

Cont. Shooting:
Neprekidno snima slike kada pritisnete i držite tipku zatvarača.

Self-timer(Single) :
Snima sliku pomoću samookidača po isteku zadanog broja sekundi nakon pritiskanja tipke okidača.

Self-timer(Cont):
Snima zadani broj slika pomoću samookidača po isteku zadanog broja sekundi nakon pritiskanja tipke okidača.

Cont. Bracket:
Snima slike dok pritišćete tipku otvarača, svaku s različitim stupnjem ekspozicije.

Single Bracket:
Snima određeni broj slika, jednu po jednu, svaku s različitim stupnjem ekspozicije.

Focus Bracket:
Snimanje više fotografije prilikom promjene položaja fokusa.

WB bracket:
Snima ukupno tri slike, svaku s različitim tonovima boje u skladu s odabranim postavkama za balans bijele boje, temperaturu boje i filtar boje.

DRO Bracket:
Snimanje ukupno tri slike, svaku s različitim stupnjem optimizatora D-raspona.

Napomena

Kada je način snimanja postavljen na [Scene Selection] i odabrano je [Sports Action], funkcija [Single Shooting] ne može se izvršiti.

Cont. Snimanje

Neprekidno snima slike kada pritisnete i držite tipku zatvarača.

1 **Odaberite / (Drive Mode) na upravljačkom kotačiću → [Cont. Shooting].**

Također možete postaviti neprekidno snimanje odabirom opcija MENU → (Shooting) → [Drive Mode] → [Drive Mode].

2 **Odaberite željeni način pomoću desne/lijeve strane kotačića za upravljanje.**

Pojedinosti stavke izbornika

Continuous Shooting: Hi+ / Continuous Shooting: Hi / Continuous Shooting: Mid/ Continuous Shooting: Lo

Broj fotografija koje je moguće snimiti kontinuiranim snimanjem

U sljedećoj tablici prikazuje se procijenjeni broj fotografija koje je moguće snimiti kada je način [Drive Mode] postavljen na [Continuous Shooting: Hi+]. Broj se može razlikovati ovisno o uvjetima snimanja i memorijskoj kartici.

Veličina slike: [L: 12M]

File Format	Broj slika kad je odabran JPEG	Broj slika kad je odabran HEIF
JPEG/HEIF (Fine)	Pribl. 1000 slika ili više	Pribl. 1000 slika ili više
RAW (komprimirani RAW)	Pribl. 1000 slika ili više	Pribl. 1000 slika ili više

File Format	Broj slika kad je odabran JPEG	Broj slika kad je odabran HEIF
RAW & JPEG/RAW & HEIF (komprimirani RAW)*	Pribl. 416 slika ili više	Pribl. 1000 slika ili više
RAW (nekomprimirani RAW)	Pribl. 85 slika ili više	Pribl. 85 slika ili više
RAW & JPEG/RAW & HEIF (nekomprimirani RAW)*	Pribl. 57 slika ili više	Pribl. 63 slika ili više
RAW (kompresija bez gubitaka RAW:	Pribl. 1000 slika ili više	Pribl. 1000 slika ili više
RAW & JPEG/RAW & HEIF (kompresija bez gubitaka za RAW)*	Pribl. 92 slika	Pribl. 120 slika

* Kad je [JPEG Quality]/[HEIF Quality] postavljen na [Fine].

Savjet

Za neprekidno postavljanje izoštravanja i ekspozicije tokom neprekidnog snimanja, postavite sljedeće:

[Focus Mode]: [Continuous AF]
[AEL w/ Shutter]: [Off] ili [Auto]

Napomena

Ako je F-vrijednost veća od F11 u načinu [Continuous Shooting: Hi+], [Continuous Shooting: Hi] ili [Continuous Shooting: Mid], fokus je zaključan na postavku u prvoj snimci.

Subjekt nije prikazan u stvarnom vremenu na monitoru tijekom kontinuiranog snimanja u načinu [Continuous Shooting: Hi+].

Neprekidno snimanje nije dostupno u sljedećim situacijama:

Način snimanja postavljen je na [Scene Selection] i odabrana je scena koja nije [Sports Action].

Brzina kontinuiranog snimanja smanjuje se pri snimanju u nekomprimiranom RAW formatu ili RAW formatu komprimiranom bez gubitaka.

Self-timer(Single)

Snima sliku pomoću samookidača po isteku zadanog broja sekundi nakon pritiskanja tipke okidača. Samookidač od 5 sekundi/10 sekundi koristite kada sami želite biti na slici, a samookidač od 2 sekunde za smanjenje trešnje fotoaparata uzrokovane tipkom okidača.

1 Pritisnite / (Drive Mode) kotačića za upravljanje → [Self-timer(Single)].

Također možete postaviti način pogona odabirom opcija MENU → (Shooting) → [Drive Mode] → [Drive Mode].

2 Odaberite željeni način pomoću desne/lijeve strane kotačića za upravljanje.

3 Prilagodite izoštravanje i snimite sliku.

Lampica samookidača treperi, oglašava se zvučni signal, a slika se snima nakon isteka odabranog broja sekundi.

Pojedinosti stavke izbornika

Način rada određuje broj sekundi do snimanja slike nakon pritiska tipke okidača.

10 Samookidač (pojedinačno): 10 sek
5 Samookidač (pojedinačno): 5 sek
2 Samookidač (pojedinačno): 2 sek

Savjet

Ponovno pritisnite gumb zatvarača ili pritisnite / (Drive Mode) na kotačiću za upravljanje kako biste zaustavili brojanje samookidača.

Pritisnite / (Drive Mode) na kotačiću za upravljanje i odaberite (Single Shooting) kako biste prekinuli samookidač.

Zvučne signale [Audio signals] isključite postavljanjem na [Off] kako biste isključili zvučne signale tijekom odbrojavanja samookidača.

Za upotrebu samookidača u načinu niza ekspozicija odaberite način pod načinom pogona, zatim odaberite MENU → (Shooting) → [Drive Mode] → [Bracket Settings] → [Selftimer during Bracket].

Napomena

Samookidač nije dostupan u sljedećim situacijama:

[Sports Action] pod [Scene Selection]

Self-timer(Cont)

S&Q

Snima zadani broj slika pomoću samookidača po isteku zadanog broja sekundi nakon pritiskanja tipke okidača. Možete odabrati najbolju snimku među nekoliko snimljenih.

1 Pritisnite / (Drive Mode) na upravljačkom kotačiću → [Self-timer(Cont)].

Također možete postaviti način pogona odabirom opcija MENU → (Shooting) → [Drive Mode] → [Drive Mode].

2 Odaberite željeni način pomoću desne/lijeve strane kotačića za upravljanje.

3 Prilagodite izoštravanje i snimite sliku.

Lampica samookidača treperi, oglašava se zvučni signal, a slike se snimaju nakon isteka odabranog broja sekundi. Odabrani broj slika snima se kontinuirano.

Pojedinosti stavke izbornika

Na primjer, nakon isteka 10 sekundi od pritiskanja gumba zatvarača snimaju se tri slike kada je odabrana funkcija [Self-timer(Cont.): 10 Sec. 3 Img.].

Self-timer(Cont.): 10 Sec. 3 Img.
Self-timer(Cont.): 10 Sec. 5 Img.
Self-timer(Cont.): 5 Sec. 3 Img.
Self-timer(Cont.): 5 Sec. 5 Img.
Self-timer(Cont.): 2 Sec. 3 Img.
Self-timer(Cont.): 2 Sec. 5 Img.

Savjet

Ponovno pritisnite gumb zatvarača ili pritisnite / (Drive Mode) na kotačiću za upravljanje kako biste zaustavili brojanje samookidača.

Pritisnite / (Drive Mode) na kotačiću za upravljanje i odaberite (Single Shooting) kako biste prekinuli samookidač.

Cont. Bracket

S&Q

Snima više slika te istodobno automatski mijenja ekspoziciju iz osnovne u tamniju i zatim u svjetliju. Nakon snimanja možete odabrati sliku koja odgovara vašim potrebama.

1 Pritisnite / (Drive Mode) na upravljačkom kotačiću → [Cont. Bracket].

Također možete postaviti način pogona odabirom opcija MENU → (Shooting) → [Drive Mode] → [Drive Mode].

2 Odaberite željeni način pomoću desne/lijeve strane kotačića za upravljanje.

3 Prilagodite izoštravanje i snimite sliku.

Pritisnite i zadržite tipku okidača do dovršetka snimanja uz niz ekspozicija.

Pojedinosti stavke izbornika

Na primjer, fotoaparat kontinuirano snima ukupno slike s pomicanjem vrijednosti ekspozicije za plus ili minus 0,3 eV kada je odabrana funkcija [Cont. Bracket: 0.3EV 3 Image].

Savjet

Posljednja snimka prikazuje se na automatskom pregledu.

Napomena

Ako je [ISO AUTO] odabran u načinu [Manual Exposure], ekspozicija se mijenja prilagođavanjem vrijednosti ISO. Ako je odabrana postavka koja nije [ISO AUTO], ekspozicija se mijenja prilagođavanjem brzine zatvarača.

Kada se ekspozicija kompenzira, mijenja se ovisno o kompenziranoj vrijednosti.

Snimanje uz niz ekspozicija nedostupno je u sljedećim načinima snimanja:

[Intelligent Auto]
[Scene Selection]
Kad [Picture Profile] nije postavljen na [Off]

Kada se upotrebljava bljeskalica, proizvod izvršava snimanje uz niz ekspozicija s bljeskalicom, pri čemu se mijenja količina svjetla bljeskalice čak i ako je odabrana funkcija [Cont. Bracket]. Pritisnite tipku okidača za svaku sliku.

Single Bracket

Snima više slika te istodobno automatski mijenja ekspoziciju iz osnovne u tamniju i zatim u svjetliju. Nakon snimanja možete odabrati sliku koja odgovara vašim potrebama.
Budući da se svakim pritiskom tipke okidača snima jedna slika, za svaku snimku možete podesiti žarište ili kompoziciju.

1 Odaberite / (Drive Mode) na upravljačkom kotačiću → [Single Bracket].

Također možete postaviti način pogona odabirom opcija MENU → (Shooting) → [Drive Mode] → [Drive Mode].

2 Odaberite željeni način pomoću desne/lijeve strane kotačića za upravljanje.

3 Prilagodite izoštravanje i snimite sliku.

Pritisnite tipku okidača za svaku sliku.

Pojedinosti stavke izbornika

Primjerice, kada je odabrana funkcija [Single Bracket: 0.3EV 3 Image], pojedinačno se snimaju tri slike s pomakom vrijednosti ekspozicije prema gore i dolje u koracima od 0,3 EV.

Napomena

Ako je [ISO AUTO] odabran u načinu [Manual Exposure], ekspozicija se mijenja prilagođavanjem vrijednosti ISO. Ako je odabrana postavka koja nije [ISO AUTO], ekspozicija se mijenja prilagođavanjem brzine zatvarača.

Kada se ekspozicija kompenzira, mijenja se ovisno o kompenziranoj vrijednosti.

Snimanje uz niz ekspozicija nedostupno je u sljedećim načinima snimanja:

[Intelligent Auto]
[Scene Selection]
Kad [Picture Profile] nije postavljen na [Off]

---

[138] Upotreba funkcija za snimanje | Snimanje s načinima rada pogona (continuous shooting/self-timer)

Indikator tijekom snimanja s nizom ekspozicija

Na zaslonu [Display All Info.] ili [Histogram] možete upotrijebiti indikator niza ekspozicija za potvrdu postavki snimanja niza ekspozicija.

Snimanje uz niz ekspozicija pri ambijentalnom svjetlu*
3 slike s pomakom u koracima od 0,3 eV
Kompenzacija ekspozicije ±0,0 eV



Snimanje uz niz ekspozicija s bljeskalicom
3 slike s pomakom u koracima od 0,7 eV
Kompenzacija bljeskalice -1,0 eV

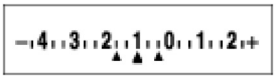

* Ambijentalno svjetlo: općenit pojam za svjetlo koje nije nastalo bljeskalicom, uključujući prirodno svjetlo, električnu žarulju i fluorescentnu rasvjetu. Dok svjetlo bljeskalice zasvijetli samo na trenutak, ambijentalno je svjetlo stalno pa se zato ta vrsta svjetla zove „ambijentalno svjetlo”.

Savjet

Tijekom snimanja sa skupom ekspozicije oznake koje odgovaraju broju slika koje će se snimiti prikazuju se iznad ili ispod indikatora skupa ekspozicije.

Kada započnete pojedinačno snimanje uz niz ekspozicija oznake će nestajati jedna po jedna kako fotoaparat bude snimao slike.

Focus Bracket



Izvršavanje automatskog neprekidnog snimanja tijekom prebacivanja položaja fokusa. Ova se funkcija može upotrebljavati za snimanje slika za kompozitne slike s dubinom polja koje su u fokusu pri svim točkama (fokusiranje u nizu) ili odaberite optimalni položaj fokusa iz više slika.

1 **Odaberite / (Drive Mode) na kotačiću za upravljanje → [Focus Bracket].**

Također možete postaviti opciju Focus Bracket odabirom MENU → (Shooting) → [Drive Mode] → [Drive Mode].

2 Pritisnite desnu stranu kotačića za upravljanje i postavite [Step Width] i [Number of Shots].

Step Width: odabir stupnja na koji se fokus prebacuje unutar raspona od 1 do 10. Što je viši broj, više će se fokus pomaknuti.
Number of Shots: postavlja broj snimljenih fotografija uz jedno otpuštanje unutar raspona od 2 do 299 za svaki položaj.

3 Usmjerite pokazivač na jednom mjestu broja snimaka i pritisnite desnu stranu kotačića za upravljanje kako biste otvorili [Focus Bracket Settings]. Zatim odaberite [Focus Bracket Order].

[0→+]: prebacuje fokus s trenutnog položaja fokusa prema beskonačnosti. Kad fokus dosegne beskonačnost, snimanje završava čak ako broj snimaka nije postignut.
[0→-→+]: snimite tri slike redoslijedom trenutno položaja fokusa, prednjeg fokusa i stražnjeg fokusa. U ovom trenutku broj snimaka postavljenih u koraku 2 postaje nevažeći.
Također možete postaviti funkciju [Focus Bracket Order] s [Drive Mode] → [Bracket Settings] → [Focus Bracket Settings] → [Focus Bracket Order].

4 Pritisnite gumb okidača do kraja za snimanje.

Savjet

Vrijednost [Step Width] relativna je vrijednost i interval fokusa razlikuje se ovisno o uvjetima snimanja, poput vrijednosti otvora blende i početnog položaja fokusa. Preporuča se da snimite probnu snimku kako biste pronašli odgovarajuću širinu fokusa.

[Shooting Interval], [Exposure Smoothing] i [Focus Brckt Saving Dest] za skupni fokus može se postaviti u postavkama [Bracket Settings].

Napomena

Ako se fotoaparat ili objektiv pomakne tijekom snimanja uz skupni fokus, fokusiranje u nizu možda neće biti uspješno. Prilikom snimanja upotrijebite stativ za slaganje fokusa.

[140] Upotreba funkcija za snimanje | Snimanje s načinima rada pogona (neprekidno snimanje / samookidač)

WB bracket

Snima ukupno tri slike, svaku s različitim tonovima boje u skladu s odabranim postavkama za balans bijele boje, temperaturu boje i filtar boje.

1 **Odaberite / (Drive Mode) na upravljačkom kotačiću → [WB bracket].**

Također možete postaviti način pogona odabirom opcija MENU → (Shooting) → [Drive Mode] → [Drive Mode].

2 **Odaberite željeni način pomoću desne/lijeve strane kotačića za upravljanje.**

3 **Prilagodite izoštravanje i snimite sliku.**

Pojedinosti stavke izbornika

White Balance Bracket: Lo:
snima seriju fotografija od tri slike s malim promjenama u balansu bijele (unutar raspona od 10 MK^{-1}*).

White Balance Bracket: Hi:
snima seriju fotografija od tri slike s malim promjenama u balansu bijele (unutar raspona od 20 MK^{-1}*).

* MK^{-1} je jedinica koja prikazuje mogućnost filtara za pretvorbu boje temperature jednake je vrijednosti kao "mired".

Savjet

Posljednja snimka prikazuje se na automatskom pregledu.

DRO Bracket

Možete snimiti ukupno tri slike, svaku različitim stupnjem vrijednosti optimizatora D-raspona.

1 **Odaberite / (Drive Mode) na upravljačkom kotačiću → [DRO Bracket].**

Također možete postaviti način pogona odabirom opcija MENU → (Shooting) → [Drive Mode] → [Drive Mode].

2 **Odaberite željeni način pomoću desne/lijeve strane kotačića za upravljanje.**

3 **Prilagodite izoštravanje i snimite sliku.**

Pojedinosti stavke izbornika

DRO Bracket: Lo:
snima seriju tri slike s malim promjenama vrijednosti funkcije D-Range Optimizer (Lv 1, Lv 2, i Lv 3).

DRO Bracket: Hi:
snima seriju tri slike s velikim promjenama vrijednosti funkcije D-Range Optimizer (Lv 1, Lv 3, i Lv 5).

Savjet

Posljednja snimka prikazuje se na automatskom pregledu.

[142] Upotreba funkcija za snimanje | Snimanje s načinima rada pogona (neprekidno snimanje / samookidač)

Bracket Settings

Postavljanje snimanja sa samookidačem, redoslijeda snimanja za skupnu ekspoziciju / skupnu ravnotežu bijele boje i metode snimanja za skupni fokus u načinu skupnog snimanja.

1 **MENU → (Shooting) → [Drive Mode] → [Bracket Settings] → željena postavka.**

Pojedinosti stavke izbornika

Selftimer during Bracket:
Određuje treba li se upotrebljavati samookidač tijekom snimanja sa skupom ekspozicije. Također postavlja broj sekundi do trenutka otpuštanja zatvarača prilikom upotrebe samookidača.
(Off/2 Sec/5 Sec/10 Sec)

Red. skupa eksp.:
Postavlja redoslijed za snimanje sa skupom ekspozicije i za snimanje sa skupom ekspozicije za balans bijele boje.
(0→-→+/-→0→+)

Focus Bracket Order:
Postavljanje redoslijeda za skupni fokus. ([0→+]/[0→-→+])

Exposure Smoothing:
Postavljanje automatske prilagodbe ekspozicije tijekom snimanja uz skupni fokus. ([On]/[Off])

Shooting Interval:
Postavljanje intervala snimanja kad je snimanje uz skupni fokus. ([Shortest]/[1 Sec]/[2 Sec]/[3 Sec]/[5 Sec]/[10 Sec]/[15 sec]/[30 Sec])

Focus Brckt Saving Dest:
Postavljanje mape sigurnog odredišta za fotografije uz skupni fokus. ([Current Folder]/[New Folder])

Napomena

Kad se odabere opcija [0→-→+] za [Focus Bracket Order], broj snimljenih snimki za skupni fokus fiksiran je na tri.

---

[143] Upotreba funkcija snimanja

Self-timer (videozapis)

Možete pokrenuti snimanje uz samookidač kad snimate film.

1 Pritisnite / (Drive Mode) kotačića za upravljanje.

Prikazat će se zaslon postavke [Self-timer].

Možete postaviti način pogona odabirom MENU → (Shooting) → [Shooting Option] → [Self-timer].

2 Odaberite opciju [On] s pomoću kotačića za upravljanje i postavite željeno vrijeme odbrojavanja.

Rec Start delay: postavljanje vremena odbrojavanja sve dok početka snimanja filma. (3 s/5 s/10 s)

Repetition: postavljanje ponavljanja samookidača filma. (Repeat/Only Once)
Ako odaberete opciju [Repeat], samookidač filma aktivirat će se uzastopno čak ako je dovršeno snimanje filma. Ako odaberete opciju [Only Once], otkazat će se samookidač za filma nakon dovršetka snimanja filma i fotoaparat će se vratiti na način stanja pripravnosti za snimanje filma.

3 Prilagodite fokus i pritisnite gumb MOVIE (videozapis).

Kada se na zaslonu stanja pripravnosti prikaže odbrojavanje, lampica samookidača treperi, oglašava se zvučni signal, a snimanje započinje nakon isteka odabranog vremena.

Ponovno pritisnite gumb MOVIE za zaustavljanje snimanja.

Pojedinosti stavke izbornika

On:
Upotreba funkcije samookidača za film.

Off:
Ne upotrebljava funkciju samookidač za film.

Savjet

Za otkazivanje odbrojavanja samookidača pritisnite gumb MOVIE ili pritisnite gumb kojem ste dodijelili funkciju [Self-timer].

Napomena

Ako pritisnete gumb MOVIE u načinu snimanja fotografija kako biste započeli snimanje, [Self-timer] neće raditi.

[144] Upotreba funkcija snimanja

Interval Shoot Func.

Automatski možete snimiti niz fotografija s unaprijed zadanim intervalom i brojem snimaka (Interval shooting). Možete izraditi film s ubrzanim protokom vremena iz fotografija izrađenih intervalnim snimanjem s pomoću računalnog softvera Imaging Edge Desktop (Viewer).

Za pojedinosti o filmovima s ubrzanim protokom vremena pogledajte web-mjesto podrške za softver Imaging Edge Desktop.
https://www.sony.net/disoft/help/

Za pojedinosti o filmovima uz brzi protok vremena snimljenim ovim fotoaparatom pogledajte odjeljak „ Način snimanja (fotografija) / Način snimanja (film) / Način snimanja (ubrzano/usporeno snimanja / brzi protok vremena” i „Postavke brzog proteka vremena”.

1 **MENU → (Shooting) → [Drive Mode] → [Interval Shoot Func.] → [Interval Shooting] → [On].**

2 **MENU → (Shooting) → [Drive Mode] → [Interval Shoot Func.] → odaberite stavku za postavljanje, a zatim odaberite željenu postavku.**

3 **Pritisnite tipku okidača.**

Snimanje započinje nakon isteka vremena postavljenog za funkciju [Shooting Start Time].

Kada se dovrši broj snimaka postavljen za [Number of Shots], fotoaparat se vraća na zaslon u stanju mirovanja za snimanje s intervalima.

Pojedinosti stavke izbornika

Interval Shooting:

Postavlja provođenje snimanja u intervalima. ([Off]/[On])

Shooting Start Time:

Postavlja vrijeme između pritiska tipke okidača i početka snimanja s intervalima. (1 sekunda do 99 minuta i 59 sekundi)

Shooting Interval:

Postavlja interval snimanja (vrijeme od početka jedne ekspozicije do početka ekspozicije za sljedeće snimanje). (1 sekunda do 60 sekundi)

Number of Shots:

Postavlja broj snimaka za snimanje s intervalima. (1 snimka do 9999 snimki)

AE Tracking Sensitivity:

Postavlja osjetljivost praćenja automatske ekspozicije prema promjeni osvjetljenja tijekom snimanja s intervalima. Ako odaberete [Low], promjene ekspozicije tijekom snimanja s intervalima bit će uglađenije. ([High]/[Mid]/[Low])

Shoot Interval Priority:

Postavlja dodjeljuje li se ili ne dodjeljuje prioritet intervalu za snimanje kada je način za ekspoziciju [Program Auto] ili [Aperture Priority], a brzina okidača postane dulja od vremena postavljenog za [Shooting Interval]. ([Off]/[On])

Savjet

Ako tijekom snimanja s intervalima pritisnete tipku okidača, snimanje s intervalima završava, a fotoaparat se vraća na zaslon u stanju mirovanja za snimanje s intervalima.

Za povratak u normalan način snimanja postavite [Interval Shooting] na [Off].

Ako u trenutku početka snimanja pritisnete tipku kojoj je dodijeljena jedna od sljedećih funkcija, ona ostaje uključena tijekom snimanja s intervalima čak i ako tipku ne držite pritisnutom.

[AEL hold]
[AEL hold]
[AF/MF Selector Hold]
[Regist. AF Area hold]
[AWB Lock Hold]
[FEL Lock hold]
[FEL Lock/AEL hold]

Ako [Display as Group] postavite na [On], fotografije snimljene funkcijom snimanja s intervalom prikazivat će se u grupama.

Fotografije snimljene snimanjem s intervalom mogu se neprekidno reproducirati na fotoaparatu. Ako želite napraviti videozapis iz fotografija, možete pregledati rezultat.

Napomena

Ovisno o preostaloj razini baterije i dostupnom slobodnom prostoru na mediju za snimanje, možda nećete moći snimiti zadani broj slika. Tijekom snimanja napajajte USB kabelom te koristite memorijsku karticu s dovoljno prostora.

Kada je interval snimanja kratak, fotoaparat se lako može zagrijati. Ovisno o temperaturi okoline, možda nećete moći snimiti zadani broj slika jer fotoaparat može prekinuti snimanje radi zaštite opreme.

Tijekom snimanja s intervalima (uključujući vrijeme između pritiskanja tipke okidača i početka snimanja), ne možete koristiti posebni zaslon za postavljanje snimanja ili zaslon MENU. Međutim, neke postavke poput brzine okidača možete podesiti prilagođenim ili upravljačkim kotačićem.

Tijekom snimanja s intervalima ne prikazuje se automatski pregled.

Snimanje sa intervalima nedostupno je u sljedećim situacijama:

Način snimanja je postavljen na [Intelligent Auto]

File Format (fotografija)



Postavlja format datoteke za fotografije.

1 **MENU → (Shooting) → [Image Quality/Rec] → [File Format] → željena postavka.**

Pojedinosti stavke izbornika

RAW:
Digitalna se obrada ne izvodi na ovom formatu datoteke. Odaberite ovaj format za obradu slika na računalu u profesionalne svrhe.

RAW & JPEG/RAW & HEIF:
RAW slika i JPEG ili HEIF slika stvorene su istovremeno. To je praktično kad trebate dvije slikovne datoteke, JPEG ili HEIF za pregledavanje, a RAW za uređivanje.

JPEG/HEIF:
Slika je snimljena u JPEG ili HEIF formatu.

O slikama formata RAW

Za otvaranje slikovne datoteke RAW potreban je softver Imaging Edge Desktop. S pomoću softvera Imaging Edge Desktop možete otvoriti slikovnu datoteku RAW, potom ju pretvoriti u popularni format za slike poput formata JPEG ili TIFF, ili promijeniti balans bijele boje, zasićenost ili kontrast slike.
RAW slike snimljene ovim fotoaparatom imaju rezoluciju od 14 bitova po pikselu.
Možete postaviti komprimirani format za RAW slike s pomoću opcije [RAW File Type].

Napomena

Ako ne namjeravate uređivati slike na računalu, preporučamo da ih snimate u formatu JPEG ili HEIF.

Potrebna je okolina koja podržava HEIF format za reprodukciju HEIF slika.

RAW File Type



Odabire vrstu datoteke za RAW slike.

1 **MENU → (Shooting) → [Image Quality/Rec] → [RAW File Type] → željena postavka.**

Pojedinosti stavke izbornika

Uncompressed:
Snima slike u nekomprimiranom RAW formatu. Kad je odabrana funkcija [Uncompressed] za [RAW File Type], veličina datoteke slike bit će veća nego kad je snimljena s opcijom [Lossless Comp] ili [Compressed].

Lossless Comp:
Snimanje slika formatu kompresije bez gubitaka uz visoki omjer kompresije bez pogoršavanja kvalitete slike. Veličina datoteke slike bit će manje nego kas se snima uz opciju [Uncompressed].

Compressed:
Snima slike u komprimiranom RAW formatu. Veličina datoteke slike približno je polovica veličine s postavkom [Uncompressed].

Savjet

Ikone za RAW vrstu datoteke prikazat će se kako slijedi:

Nekomprimirana: RAW
Kompresija bez gubitaka: RAW
Komprimirano: RAW

Razmjer proporcija za RAW slike uvijek je 3:2. Kad snimate RAW sliku i JPEG ili HEIF sliku istovremeno, JPEG ili HEIF slika snimit će se uz vrijednost postavljenu pod opcijom [Aspect Ratio].

Veličina slike za RAW slike odgovara veličini „L” za JPEG slike.

JPEG/HEIF Switch

Prebacivanje formata datoteke (JPEG/HEIF) fotografija koje će se snimiti.
JPEG format ima opću kompatibilnost. Možete pregledati i uređivati JPEG datoteke u različitim okolinama. HEIF format ima visoku učinkovitost kompresije. Fotoaparat može snimati s visokom kvalitetom slike i malim veličinama datoteke u HEIF formatu. Ovisno o računalu ili softveru možda nećete moći pregledati ili uređivati HEIF datoteke. Uz to, HEIF kompatibilna okolina je potrebna za reprodukciju fotografija u HEIF formatu. Možete uživati u visokokvalitetnim fotografijama priključivanjem na fotoaparat i televizor putem HDMI veze.

1 **MENU → (Shooting) → [Image Quality/Rec] → [JPEG/HEIF Switch] → željena postavka.**

Pojedinosti stavke izbornika

JPEG:
Izvedba digitalnog procesuiranja RAW datoteke i snimanja u JPEG formatu. Ova postavka daje prioritet kompatibilnosti.

HEIF(4:2:0):
Izvedba digitalnog procesuiranja RAW datoteke i snimanja u HEIF (4:2:0) formatu. Ova postavka daje prioritet kvaliteti slike i učinkovitosti kompresije.

HEIF(4:2:2):
Izvedba digitalnog procesuiranja RAW datoteke i snimanja u HEIF (4:2:2) formatu. Ova postavka daje prioritet kvaliteti slike.

Savjet

Ovisno o postavki za [JPEG/HEIF Switch] stavke povezane s formatom datoteke ([File Format], etc.) će se prebaciti na JPEG ili HEIF.

Napomena

HEIF datoteke slika snimljene s fotoaparatom ne mogu se prikazati na drugim fotoaparatima koji ne podržavaju format datoteke HEIF. Budite oprezni da slučajno ne obrišete HEIF datoteku slike formatiranjem memorijske kartice ili brisanjem datoteka.

Kad snimate u HEIF formatu s [HLG Still Image] postavljen na [Off], razmak boje je snimljen u sRGB. Kad je [HLG Still Image] postavljen na [On], snimljen je u razmaku boje BT.2100 (BT.2020 gamut boje).

---

[148] Upotreba funkcija za snimanje | Postavljanje kvalitete slike i formata snimanja

JPEG Quality/HEIF Quality

Odabir kvalitete slike tijekom snimanja JPEG ili HEIF slika.

1 **MENU→ (Shooting) → [Image Quality/Rec] → [JPEG Quality]/[HEIF Quality] → željena postavka.**

Pojedinosti stavke izbornika

Extra fine/Fine/Standard:
Budući da se stopa kompresije povećava od [Extra fine] do [Fine] te do [Standard] veličina datoteke smanjuje se u jednakom omjeru. To omogućuje snimanje više datoteka na jednu memorijsku karticu, ali je zato kvaliteta slike lošija.

---

[149] Upotreba funkcija za snimanje | Postavljanje kvalitete slike i formata snimanja

JPEG Image Size/HEIF Image Size

Što je veličina slike veća, to će se više detalja reproducirati kada se slika ispiše na papiru velikog formata. Što je veličina slike manja, to će se više slika moći snimiti.

1 **MENU → (Shooting) → [Image Quality/Rec] → [JPEG Image Size]/[HEIF Image Size] → željena postavka.**

Pojedinosti stavke izbornika

Kada je omjer [Aspect Ratio] postavljen na 3:2

Vrijednosti postavki	Broj piksela (vodoravno × okomito)
L: 12M	4240×2832 piksela
M: 5.1M	2768×1848 piksela
S: 3,0M	2128×1416 piksela

Kada je omjer [Aspect Ratio] postavljen na 4:3

Vrijednosti postavki	Broj piksela (vodoravno × okomito)
L: 11M	3776×2832 piksela
M: 4,6M	2464×1848 piksela
S: 2,7M	1888×1416 piksela

Kada je omjer [Aspect Ratio] postavljen na 16:9

Vrijednosti postavki	Broj piksela (vodoravno × okomito)
L: 10M	4240×2384 piksela
M: 4,3M	2768×1560 piksela

Vrijednosti postavki	Broj piksela (vodoravno × okomito)
S: 2.6M	2128×1200 piksela

Kada je omjer [Aspect Ratio] postavljen na 1:1

Vrijednosti postavki	Broj piksela (vodoravno × okomito)
L: 8.0M	2832×2832 piksela
M: 3,4M	1840×1840 piksela
S: 2,0M	1408×1408 piksela

Napomena

Veličina slike za RAW slike odgovara „L“.

Aspect Ratio



1 **MENU → (Shooting) → [Image Quality/Rec] → [Aspect Ratio] → željena postavka.**

Pojedinosti stavke izbornika

3:2:
Isti omjer širine i visine kao film od 35 mm

4:3:
Omjer širine i visine od 4:3.

16:9:
Omjer širine i visine od 16:9.

1:1:
Omjer širine i visine od 1:1.

---

[151] Upotreba funkcija snimanja | Postavljanje kvalitete slike i formata snimanja

HLG Still Image (HLG fotografija)

Upotrebom gama karakteristika jednakih HLG (Hybrid Log-Gamma: standard za HDR slike) možete snimati fotografije sa širim dinamičkim rasponom i širim gamutom boja kompatibilnim s BT.2020.
[HLG Still Image] može se samo postaviti kad snimate u HEIF formatu. Unaprijed postavite [JPEG/HEIF Switch] na [HEIF(4:2:0)] ili [HEIF(4:2:2)] i [File Format] na [HEIF].

1 **MENU → (Shooting) → [Image Quality/Rec] → [HLG Still Image] → željena postavka.**

Pojedinosti stavke izbornika

On:
Snimanje HLG fotografija.
Off:
Snimanje normalnih fotografija.

Savjet

Možete reproducirati širi raspon svjetline reprodukcijom HLG fotografija na HLG kompatibilnom televizoru ili monitoru.

Možete prikazivati HLG fotografije na monitoru fotoaparata u gotovo istoj kvaliteti kao kad su prikazane na HLG (BT.2020-) kompatibilnom monitoru s pomoću postavke na sljedeći način.

[Gamma Display Assist]: [On]
[Gamma Disp. Assist Typ.]: [Auto] ili [HLG(BT.2020)]

Napomena

U sljedećim situacijama [HLG Still Image] je fiksiran na [Off]:

[JPEG/HEIF Switch] je postavljen na [JPEG]
[File Format] je postavljen na [RAW] ili [RAW & HEIF]
Kad je način snimanja osim P/A/S/M postavljen tijekom snimanja fotografija

Kad je [HLG Still Image] postavljen na [On], sljedeće funkcije nisu dostupne.

[D-Range Optimizer]
[Creative Look]
[DRO Bracket] pod [Drive Mode]
[Picture Profile]

Kad je [HLG Still Image] postavljen na [On], dostupni ISO raspon se mijenja.

Color Space

Način na koji se boje prikazuju pomoću kombinacija brojeva ili raspona reprodukcije boja zove se „prostor boja”. Prostor boja možete promijeniti ovisno o namjeni slike.

1 **MENU → (Shooting) → [Image Quality/Rec] → [Color Space] → željena postavka.**

Pojedinosti stavke izbornika

sRGB:
Ovo je standardni prostor boja digitalnog fotoaparata. Funkciju [sRGB] primjenjujte pri uobičajenom snimanju, primjerice kada namjeravate ispisivati slike bez ikakvih izmjena.

AdobeRGB:
Ovaj prostor boja ima širok raspon reprodukcije boja. Adobe RGB djelotvoran je kada je velik dio objekta izrazito zelen ili crven. Naziv datoteke snimljene slike počinje s „_”.

Napomena

Postavka [Color Space] nije ispravna kad snimate slike u HEIF formatu. Ako je [HLG Still Image] postavljen na [Off], slike će se snimiti s pomoću razmaka boje sRGB. Kad je [HLG Still Image] postavljen na [On], snimljen je u razmaku boje BT.2100 (BT.2020 gamut boje).

Funkcija [AdobeRGB] namijenjena je aplikacijama ili pisačima koji podržavaju upravljanje bojama i mogućnost raspona boja DCF2.0. Slike se možda neće moći ispisati ili prikazati u ispravnim bojama ako upotrebljavate aplikacije ili pisače koji ne podržavaju Adobe RGB.

Prilikom prikazivanja slika koje su snimljene tehnologijom [AdobeRGB] na uređajima koji nisu kompatibilni s tehnologijom Adobe RGB slike se prikazuju uz nisku razinu zasićenosti.

File Format (videozapis)



Odabir formata datoteke filma.

1 **MENU → / (Shooting) → [Image Quality/Rec] → [File Format] → željena postavka.**

Pojedinosti stavke izbornika

File Format	Karakteristike
XAVC HS 4K	Snimanje 4K videozapisa u XAVC HS formatu. XAVC HS format upotrebljava HEVC kodek koji ima visoku učinkovitost kompresije. Fotoaparat može snimiti videozapise s višom kvalitetom slika nego XAVC S videozapisi, ali imaju isti volumen podataka. Long GOP kompresija se upotrebljava za videozapise.
XAVC S 4K	Snimanje videozapisa u razlučivosti 4K (3840×2160). Long GOP kompresija se upotrebljava za videozapise.
XAVC S HD	Snimanje videozapisa u razlučivosti HD (1920×1080). Long GOP kompresija se upotrebljava za videozapise.
XAVC S-I 4K	Snimanje filmova u XAVC S-I formatu. XAVC S-I format upotrebljava Intra kompresiju za videozapise. Ovaj format je prikladniji za uređivanje nego Long GOP kompresija.
XAVC S-I HD	Snimanje filmova u XAVC S-I formatu. XAVC S-I format upotrebljava Intra kompresiju za videozapise. Ovaj format je prikladniji za uređivanje nego Long GOP kompresija.

Intra/Long GOP je format kompresije za videozapise. Intra komprimira videozapise po kadru, a Long GOP komprimira više kadrova. Intra kompresija ima bolji odziv i fleksibilnost tijekom uređivanja, ali Long GOP kompresija ima bolju učinkovitost kompresije.

Napomena

Za reprodukciju XAVC HS 4K videozapisa na pametnom telefonu ili računalu, potreban vam je uređaj ili softver s visokom mogućnošću procesuiranja koji podržava HEVC kodek.

Kad snimate 4K videozapise, [APS-C S35 Shooting] je onemogućen i zaključan na [Off].

Ako je pričvršćen objektiv veličine APS-C, rubovi zaslona mogu postati tamniji. Za snimanje 4K videozapisa ovim fotoaparatom preporučamo upotrebu objektiva kompatibilnog s formatom cijelog kadra veličine 35 mm.

Movie Settings (videozapis)

S&Q

Postavljanje brzine kadra, brzine prijenosa u bitovima, informacije o boji itd.

1 **MENU → / (Shooting) → [Image Quality/Rec] → [Movie Settings] → [Rec Frame Rate] → željena postavka.**

2 **MENU → / (Shooting) → [Image Quality/Rec] → [Movie Settings] → [Record Setting] → željena postavka.**

Primjer vrijednosti postavke

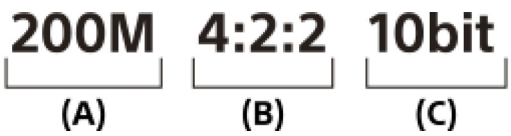

(A): Brzina prijenosa u bitovima
(B): Uzorkovanje boja
(C): Dubina bitova

Što je veća brzina prijenosa u bitovima, to je viša kvaliteta slike.
Uzorkovanje boja (4:2:2, 4:2:0) je snimljeni omjer informacije o bojama. Što je više jedinstven omjer, bolja je reprodukcija boje i moguće je pažljivo ukloniti boje čak kad su sastavljene s pomoću zelenog zaslona.

Dubina bitova predstavlja gradaciju informacija o osvjetljenju. Kad je dubina bitova 8 bitova, može se dobaviti 256 razina gradacije. Kad je dubina bitova 10 bitova, može se dobaviti 1024 razina gradacije. Veća vrijednost omogućava glađu ekspresiju od tamnijih do svjetlijih područja.
[4:2:2 10 bit] je postavka koja pretpostavlja da će snimljeni videozapis biti uređen na računalu. Okolina reprodukcije za [4:2:2 10 bit] je ograničena.

Pojedinosti stavke izbornika

Kad je [File Format] postavljen na [XAVC HS 4K]

Rec Frame Rate	Postavka snimanja	Size	Format kompresije videozapisa
60p/50p	200M 4:2:2 10 bitova	3840 × 2160	Long GOP
60p/50p	150M 4:2:0 10 bitova	3840 × 2160	Long GOP
60p/50p	100M 4:2:2 10 bitova	3840 × 2160	Long GOP
60p/50p	75M 4:2:0 10 bitova	3840 × 2160	Long GOP
60p/50p	45M 4:2:0 10 bitova	3840 × 2160	Long GOP
24p*	100M 4:2:2 10 bitova	3840 × 2160	Long GOP
24p*	100M 4:2:0 10 bitova	3840 × 2160	Long GOP
24p*	50M 4:2:2 10 bitova	3840 × 2160	Long GOP
24p*	50M 4:2:0 10 bitova	3840 × 2160	Long GOP
24p*	30M 4:2:0 10 bitova	3840 × 2160	Long GOP

* Samo kad je [NTSC/PAL Selector] postavljen na NTSC.

Kada je opcija [File format] postavljena na [XAVC S 4K]

Rec Frame Rate	Postavka snimanja	Size	Format kompresije videozapisa
60p/50p	200M 4:2:2 10 bitova	3840 × 2160	Long GOP
60p/50p	150M 4:2:0 8 bitova	3840 × 2160	Long GOP
30p/25p	140M 4:2:2 10 bitova	3840 × 2160	Long GOP
30p/25p	100M 4:2:0 8 bitova	3840 × 2160	Long GOP
30p/25p	60M 4:2:0 8 bitova	3840 × 2160	Long GOP
24p*	100M 4:2:2 10 bitova	3840 × 2160	Long GOP
24p*	100M 4:2:0 8 bitova	3840 × 2160	Long GOP
24p*	60M 4:2:0 8 bitova	3840 × 2160	Long GOP

* Samo kad je [NTSC/PAL Selector] postavljen na NTSC.

Kada je format [File Format] postavljen na [XAVC S HD]

Rec Frame Rate	Postavka snimanja	Size	Format kompresije videozapisa
60p/50p	50M 4:2:2 10 bitova	1920×1080	Long GOP

Rec Frame Rate	Postavka snimanja	Size	Format kompresije videozapisa
60p/50p	50M 4:2:0 8 bitova	1920×1080	Long GOP
60p/50p	25M 4:2:0 8 bitova	1920×1080	Long GOP
30p/25p	50M 4:2:2 10 bitova	1920×1080	Long GOP
30p/25p	50M 4:2:0 8 bitova	1920×1080	Long GOP
30p/25p	16M 4:2:0 8 bitova	1920×1080	Long GOP
24p*	50M 4:2:2 10 bitova	1920×1080	Long GOP
24p*	50M 4:2:0 8 bitova	1920×1080	Long GOP
120p/100p	100M 4:2:0 8 bitova	1920×1080	Long GOP
120p/100p	60M 4:2:0 8 bitova	1920×1080	Long GOP

* Samo kad je [NTSC/PAL Selector] postavljen na NTSC.

Kad je [▶■ File Format] postavljen na [XAVC S-I 4K]

Rec Frame Rate	Postavka snimanja	Size	Format kompresije videozapisa
60p/50p	600M 4:2:2 10bit/500M 4:2:2 10bit	3840 × 2160	Intra
30p/25p	300M 4:2:2 10 bitova/250M 4:2:2 10 bitova	3840 × 2160	Intra
24p*	240M 4:2:2 10 bitova	3840 × 2160	Intra

* Samo kad je [NTSC/PAL Selector] postavljen na NTSC.

Kad je [File Format] postavljen na [XAVC S-I HD]

Rec Frame Rate	Postavka snimanja	Size	Format kompresije videozapisa
60p/50p	222M 4:2:2 10 bitova/185M 4:2:2 10 bitova	1920×1080	Intra
30p/25p	111M 4:2:2 10 bitova/93M 4:2:2 10 bitova	1920×1080	Intra
24p*	89M 4:2:2 10 bitova	1920×1080	Intra

* Samo kad je [NTSC/PAL Selector] postavljen na NTSC.

Napomena

Brzina kadrova za snimanje navedena je kao najbliža vrijednost cijelog broja. Stvarna odgovarajuća brzina kadrova je:
24p: 23,98 fps, 30p: 29,97 fps, 60p: 59,94 fps i 120p: 119,88 fps.

S&Q Settings (S&Q postavke)

Možete snimiti trenutak koji nije moguće vidjeti okom (usporeno snimanje) ili u komprimiranom videozapisu snimiti dugotrajnu pojavu (brzo snimanje). Na primjer, možete snimiti intenzivne sportske prizore, trenutak kada ptica poleti, cvijet u cvatu i prolazak oblaka ili zvjezdanim nebom. Zvuk neće biti snimljen.

1 Postavite prekidač Still/Movie/S&Q na S/Q (S&Q Motion).

2 Odaberite [S&Q Motion] na zaslonu [Shoot Mode] i upotrijebite lijevu/desnu stranu kotačića za upravljanja kako biste

odabrali željeni način snimanja (Intelligent Auto, Program Auto, Aperture Priority, Shutter Priority ili Manual Exposure).

Zaslon [S&Q Shoot Mode] se ne prikazuje kad je odabrana funkcija [Shoot Mode Sel. Funkcija Screen] postavljena je [Not Displayed]. Odaberite MENU → (Shooting) → [Shooting Mode] → [S&Q Shoot Mode], a zatim odaberite željeni način snimanja [S&Q Motion].

3 **Odaberite MENU → (Shooting) → [Image Quality/Rec] → [S&Q S&Q Settings] → odaberite stavku za postavljanje, a zatim odaberite željenu postavku.**

4 **Pritisnite gumb MOVIE (videozapis) za početak snimanja.**

Ponovno pritisnite tipku MOVIE za prekid snimanja.

Pojedinosti stavke izbornika

S&Q Frame Rate Settings:
odabir brzine kadrova filma i brzine kadrova za snimanje.

S&Q Record Setting:
Odabir brzine prijenosa u bitovima, uzorkovanja boja i dubine bitova videozapisa.

Format snimljenog videozapisa jednak je kao postavka [File Format].

Brzina reprodukcije

Brzina reprodukcije može se razlikova ovisno o vrijednosti postavljenoj za [S&Q Frame Rate Settings].

Kada je funkcija [NTSC/PAL Selector] postavljena na NTSC

S&Q Frame Rate	S&Q Rec Frame Rate: 24p	S&Q Rec Frame Rate: 30p*1	S&Q Rec Frame Rate: 60p	S&Q Rec Frame Rate: 120p*2
120fps*3	5 puta sporije	4 puta sporije	2 puta sporije	Normalna brzina reprodukcije

S&Q Frame Rate	S&Q Rec Frame Rate: 24p	S&Q Rec Frame Rate: 30p*1	S&Q Rec Frame Rate: 60p	S&Q Rec Frame Rate: 120p*2
60fps	2,5 puta sporije	2 puta sporije	Normalna brzina reprodukcije	2 puta brže
30fps	1,25 puta sporije	Normalna brzina reprodukcije	2 puta brže	4 puta brže
15fps	1,6 puta brže	2 puta brže	4 puta brže	8 puta brže
8fps	3 puta brže	3,75 puta brže	7,5 puta brže	15 puta brže
4fps	6 puta brže	7,5 puta brže	15 puta brže	30 puta brže
2fps	12 puta brže	15 puta brže	30 puta brže	60 puta brže
1fps	24 puta brže	30 puta brže	60 puta brže	120 puta brže

Kada je funkcija [NTSC/PAL Selector] postavljena na PAL

S&Q Frame Rate	S&Q Rec Frame Rate: 25p*1	S&Q Rec Frame Rate: 50p	S&Q Rec Frame Rate: 100p*2
100fps*3	4 puta sporije	2 puta sporije	Normalna brzina reprodukcije
50fps	2 puta sporije	Normalna brzina reprodukcije	2 puta brže
25fps	Normalna brzina reprodukcije	2 puta brže	4 puta brže
12fps	2,08 puta brže	4,16 puta brže	8,33 puta brže
6fps	4,16 puta brže	8,33 puta brže	16,66 puta brže

S&Q Frame Rate	S&Q Rec Frame Rate: 25p*1	S&Q Rec Frame Rate: 50p	S&Q Rec Frame Rate: 100p*2
3fps	8,33 puta brže	16,66 puta brže	33,33 puta brže
2fps	12,5 puta brže	25 puta brže	50 puta brže
1fps	25 puta brže	50 puta brže	100 puta brže

*1 [30p]/[25p] ne može se odabrati kad je funkcija [File Format] postavljena na [XAVC HS 4K].
*2 [120p]/[100p] ne može se odabrati kada je [File Format] postavljeno na [XAVC S-I 4K] ili [XAVC S-I HD].
*3 [120fps]/[100fps] ne može biti odabran kad je postavljen [File Format] an sljedeće stavke:

XAVC HS 4K
XAVC S 4K
XAVC S-I 4K

Savjet

Za procjenu vremena snimanja pogledajte „Vrijeme snimanja videozapisa“.

Napomena

U usporenom/ubrzanim snimanju stvarno vrijeme snimanja razlikuje od snimljenog vremena u videozapisu. Snimljeno vrijeme prikazano na vrhu monitora prikazuje preostalo vrijeme snimanja za videozapis, a ne preostalo vrijeme snimanja na memorijskoj kartici.

Tijekom sporog snimanja brzina okidača povećava se i možda nećete moći postići odgovarajuću ekspoziciju. Ako se to dogodi, smanjite vrijednost otvora blende ili postavite ISO osjetljivost na višu vrijednost.

Tijekom sporog/brzog snimanja sljedeće funkcije nedostupne su.

[Time Code Run] pod [TC/UB]
[Time Code Output] pod [HDMI Output Settings]

Postavke snimanja s brzim vremenskim protokom

Možete snimati filmove sabirajući promjene tijekom vremenskog razdoblja od nekoliko desetaka minuta. Za razliku od snimanja s brzim protokom vremena možete postaviti interval snimanja dulji od 1 sekunde. To vam omogućava da snimate filmove s duljim vremenom omjera kompresije. Zvuk neće biti snimljen. Kad izrađujete dulje filmove s brzim vremenskim protokom, upotrijebite funkciju „Interval Shoot Func.”.

Konfigurirajte postavke poput stope kadriranje snimanja i interval snimanja u postavkama [Time-lapse Settings].
Kad snimate film s brzim vremenskim protokom, postavite prekidač Still/Movie/S&Q i odaberite način snimanja za snimanje s brzim vremenskim protokom iz MENU → (Shooting) → [Shooting Mode] → [S&Q Shoot Mode].

1 **MENU → (Shooting) → [Image Quality/Rec] → [Time-lapse Settings] → odaberite stavku za postavljanje, a zatim odaberite željenu postavku.**

Pojedinosti stavke izbornika

Frame Rate Settings:

Postavljanje brzine kadrova za snimanje i intervala snimanja.
Rec Frame Rate: postavljanje brzine snimanja kadrova za film s brzim protokom vremena. (60p/50p/30p*/25p*/24p)

* [30p]/[25p] ne može se odabrati kad je funkcija [File Format] postavljena na [XAVC HS 4K].

Interval Time: postavljanje intervala snimanja za film s brzim protokom vremena. (1 do 60 sekundi)

Za prvih 10 sekundi interval se može postaviti u jedinicama od 1 sekunde. Za od 10. do 60. sekunde interval se može postaviti u jedinicama od 10 sekundi.
Kad je format datoteke postavljen na 4K, ne možete odabrati vrijednost od 6 sekundi ili dulje.
Vrijeme intervala je interval od početka ekspozicije do početka sljedeće ekspozicije bez obzira na brzinu okidača.

Record Setting:

Odabir brzine prijenosa u bitovima, uzorkovanja boja i dubine bitova videozapisa.

Video Light Setting:

Kada je pričvršćeno svjetlo za snimanje (prodaje se zasebno), možete ga uključiti prije snimanja svakog kadra za videozapis s brzim vremenskim protokom. Postavlja koliko će sekundi proteći prije uključivanja svjetla. (Off/2 Sec/5 Sec/10 Sec)

O vremenu snimanja

Približna vremena za kontinuirano snimanje u načinu snimanja s intervalima su sljedeća. (Kada je [Auto Power OFF Temp.] postavljeno na [High] i temperatura je na 25 °C (77 °F))

Kada je [File Format] postavljeno na HD: pribl. 60 minuta
Kada je[File Format] postavljeno na 4K: pribl. 30 minuta
HD: XAVC S HD (60p 50M/50p 50M 4:2:0 8bit, kada fotoaparat nije povezan putem Wi-Fi mreže; kada je monitor otvoren)
4K: XAVC S 4K (60p 150M/50p 150M 4:2:0 8bit, kada fotoaparat nije povezan putem Wi-Fi mreže; kada je monitor otvoren)

Upotreba svjetla za snimanje

Kada je svjetlo za snimanje priključeno u načinu snimanja s videozapisa s brzim vremenskim protokom, svjetlo za snimanje će se uključiti prije početka snimanja kako bi se svjetlo ispravno kontroliralo od prvog kadra.
Nakon što snimanje započne, svjetlo za snimanje će se više puta uključivati/isključivati u skladu sa snimanjem / stanjem pripravnosti za svaki kadar.

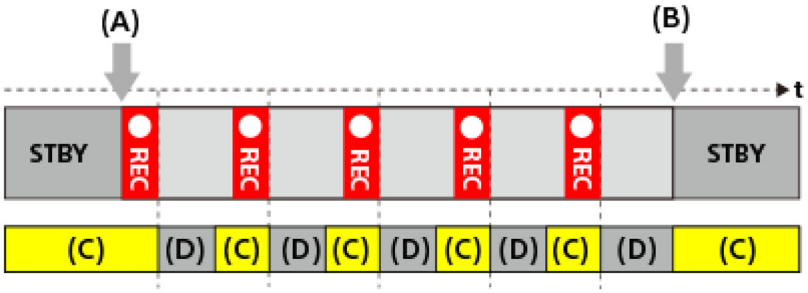

(A) početak snimanja
(B) kraj snimanja
(C) svjetlo za snimanje je uključeno (na početku snimanja svjetlo za snimanje se uključuje se ranije od broja sekundi postavljenog pod postavkom [Video Light Setting])
(D) svjetlo za snimanje je isključeno (svjetlo za snimanje ostaje lošije osvijetljeno kada je [Video Light Mode] postavljeno na [REC Link&STBY])

Međutim, u sljedećim slučajevima svjetlo za snimanje će ostati uključeno čak i tijekom stanja pripravnosti snimanja:

Kada je [Video Light Setting] postavljeno na [Off].
Kada je vrijeme od kraja snimanja kadra do početka sljedećeg osvjetljenja 5 sekundi ili manje prema postavkama za [Interval Time] i [Video Light Setting].

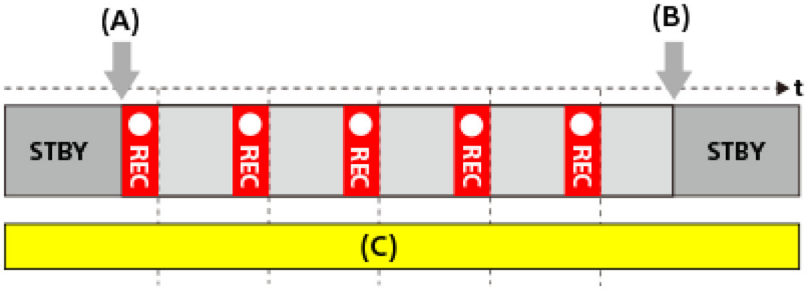

(A) početak snimanja
(B) kraj snimanja
(C) svjetlo za snimanje je uključeno

Savjet

Kada je [Video Light Mode] postavljen na [Power Link], svjetlo za snimanje uključuje se i isključuje uz napajanje neovisno o postavci [Video Light Setting].

Kako biste omogućili rad u intervalima s [Video Light Setting], postavite [Video Light Mode] na [REC Link] ili [REC Link&STBY].

Prilikom snimanja dugih videozapisa u načinu snimanja videozapisa s brzim vremenskim protom preporučuje se upotreba vanjskog napajanja za fotoaparat.

Kada je [Auto Power OFF Temp.] postavljen na [High], fotoaparat može nastaviti snimanje videozapisa čak i kada temperatura fotoaparata postane visoka.

Na kraju filma s brzim protokom vremena, normalna brzina filma snimit će se na otprilike 1 sekundu.

Proxy Settings

S&Q

Možete istovremeno snimati proxy filmove s niskom razinom prijenosa dok snimate film, ubrzani/usporeni film ili film s brzim protokom vremena.

1 **MENU → (Shooting) → [Image Quality/Rec] → [Proxy Settings] → odaberite stavku za postavljanje zatim odaberite željenu postavku.**

Pojedinosti stavke izbornika

Px Proxy Recording:
Odabir istovremenog snimanja proxy videozapisa. ([On] / [Off])

Px Proxy File Format:
Odabir formata snimanja proxy videozapisa. ([XAVC HS HD] / [XAVC S HD])

Px Proxy Rec. Settings:
Odabir brzine prijenosa u bitovima, uzorkovanja boja i dubine bitova za proxy videozapis. ([16M 4:2:0 10bit] / [9M 4:2:0 10bit] / [6M 4:2:0 8bit])

Odabir postavki proxy snimanja

Px Proxy File Format	Veličina snimanja	Brzina sličica za snimanje	Px Proxy Rec. Settings	Kodek kompresija
XAVC HS HD	1920×1080	Maks. 60p/maks. 50p	16 Mbps 4:2:0 10 bitova 9 Mbps 4:2:0 10 bitova	MPEG-H HEVC/H.265
XAVC S HD	1280×720	Maks. 60p/maks. 50p	6 Mbps 4:2:0 8 bitova	MPEG-4 AVC/H.264

Savjet

Proxy videozapisi ne prikazuju se na zaslonu za reprodukciju (zaslon za reprodukciju pojedinačne slike ili zaslonu indeksa slika). Px (proxy) je prikazan preko videozapisa za koji se proxy videozapis istovremeno snima.

Napomena

Na ovom fotoaparatu nije moguće reproducirati proxy videozapise.

Proxy snimanje nedostupno je u sljedećim situacijama.
Normalno snimanje videozapisa

[Rec Frame Rate] je postavljen na [120p]/[100p]

Usporeno/ubrzano snimanje

Brzina snimanja kadrova postavljena je na [120p]/[100p]
Brzina je kadrova postavljena na [120fps]/[100fps]

Brisanjem/zaštitom videozapisa koji imaju proxy videozapise uklanjaju se/zaštićuju original i proxy videozapis. Izbrisati/zaštititi nije moguće samo originalne videozapise ili proxy videozapise.

Na ovom fotoaparatu nije moguće uređivati videozapise.

APS-C S35 (Super 35mm) snimanje (fotografija/videozapis)

Postavlja hoće li se snimiti s kutom gledišta od APS-C za fotografije i kutom gledišta jednakim Super 35mm za videozapise. Ako odaberete opciju [On] ili [Auto], s proizvodom možete upotrebljavati namjenske objektive za format APS-C.

1 **MENU → (Shooting) → [Image Quality/Rec] → [APS-C S35 Shooting] → željena postavka.**

Pojedinosti stavke izbornika

On:
Snima u ekvivalentu formata APS-C formata ili u ekvivalentu formata Super 35mm.
Kada je odabrana opcija [On], kut prikaza iznosi približno 1,5 puta žarišne duljine navedene na objektivu.

Automatski:
Automatski postavlja raspon snimanja sukladno objektivu.

Off:
uvijek snima slike veličine cijelog kadra od 35 mm slikovnim senzorom.

Napomena

Kad je pričvršćen APS-C kompatibilni objektiv i postavljen [APS-C S35 Shooting] na [Off], možda nećete postići optimalne rezultate snimanja. Na primjer rubovi slike će možda potamniti.

Kad je [APS-C S35 Shooting] postavljen na [On], kut gledišta jednak je kao za snimanje s APS-C veličinom slikovnog senzora.

Kad snimate 4K videozapise, [APS-C S35 Shooting] je onemogućen i zaključan na [Off].

Kut prikaza

Kut gledišta prebacuje se jednako punom kadru ili APS-C/Super 35 mm ovisno o postavki za [APS-C S35 Shooting] i pričvršćenom objektivu. Kut prikaza također se razlikuje za snimanje fotografija i videozapisa.

Kut prikaza koji odgovara punom kadru



(A) Pri snimanju fotografija
(B) Pri snimanju videozapisa

Fotoaparat snima s kutom gledišta jednakom punom kadru kad je [APS-C S35 Shooting] postavljen na [Off].

Kut prikaza koji odgovara formatu APS-C/Super 35mm



(A) Pri snimanju fotografija
(B) Pri snimanju videozapisa (Full-HD)

Fotoaparat snima s kutom gledišta jednakom APS-C veličini ili Super 35mm kad je [APS-C S35 Shooting] postavljen na [On]. Kut gledišta je približno 1,5 puta fokalne duljine prikazane na

objektivu za fotografije i videozapise. Međutim, 4K videozapisi ne mogu se snimati kad je [APS-C S35 Shooting] postavljen na [On].

---

[160] Upotreba funkcija snimanja | Upotreba dodirnih radnji

Dodirna radnja

Postavlja uključuju li se dodirne radnje na monitoru.

1 **MENU → (Setup) → [Touch Operation] → [Touch Operation] → željena postavka.**

Pojedinosti stavke izbornika

On:
Aktivacija dodirnih radnji.

Off:
Deaktivacija dodirnih radnji.

---

[161] Upotreba funkcija snimanja | Upotreba dodirnih funkcija

Shooting Screen

Konfigurira dodirne operacije na zaslonu snimanja.

1 **MENU → (Setup) → [Touch Operation] → [Shooting Screen] → željena stavka postavke.**

Pojedinosti stavke izbornika

Shooting Screen:

Postavlja hoće li se omogućiti dodirne operacije na zaslonu snimanja. ([On]/[Off])

Footer Icon Touch:

Postavlja hoće li se omogućiti dodirne radnje za ikone podnožja na dnu zaslona u stanju pripravnosti za snimanje. ([On]/[Off])

Swipe Right:

Postavlja radnju prilikom povlačenja prstom udesno na zaslonu u stanju pripravnosti za snimanje. ([Icon Display: Left]/[Icon Display: L&R]/[Off])

Swipe Left:

Postavlja radnju prilikom povlačenja prstom ulijevo na zaslonu u stanju pripravnosti za snimanje. ([Icon Display: Right]/[Icon Display: L&R]/[Off])

Swipe Up:

Postavlja radnju prilikom povlačenja prsta prema gore na zaslonu u stanju pripravnosti za snimanje. ([Open the Fn Menu]/[Off])

Touch Func. in Shooting:

Postavljanje radnji aktiviranih dodirom na zaslon tijekom snimanja.
[Touch Focus]: Određuje položaj za fokusiranje.
[Touch Tracking]: Odabire subjekt za početak praćenja.
[Touch Shutter]: Fokusira se na dodirnuti objekt i snima slike (samo tijekom snimanja fotografija).
[Touch AE]: Određuje položaj za podešavanje svjetline.
[Off]: Onemogućuje dodirne radnje.

Icon When Monitor Flipped:

Postavlja hoće li se položaji ikona dodirnih funkcija s lijeve i desne strane zakrenuti u skladu s ekranom kada se ekran okrene. ([Flip]/[Do Not Flip])

Savjet

Možete odabrati hoćete li istovremeno izvoditi [Touch AE] pritiskom lijeve/desne strane kotačića za upravljanje kada je [Touch Func. in Shooting] postavljen na [Touch Focus] / [Touch Tracking] / [Touch Shutter]. Kada izvodite [Touch AE], svjetlinu možete fino podesiti pomicanjem trake za podešavanje svjetline koja se pojavljuje nakon dodira.

Napomena

Ne možete fino podesiti svjetlinu pomoću trake za podešavanje svjetline kada je [Touch Func. in Shooting] postavljen na [Touch Shutter+AE].

Playback Screen



Konfigurira dodirne operacije na zaslonu za reprodukciju.

1 **MENU → (Setup) → [Touch Operation] → [Playback Screen] → željena postavka.**

Pojedinosti stavke izbornika

On:
Omogućuje dodirne operacije na zaslonu za reprodukciju.

Off:
Onemogućuje dodirne operacije na zaslonu za reprodukciju.

---

[163] Upotreba funkcija snimanja | potreba dodirnih funkcija

Menu Screen



Konfigurira dodirne operacije na zaslonu izbornika.

1 **MENU → (Setup) → [Touch Operation] → [Menu Screen] → željene postavke.**

Pojedinosti stavke izbornika

On:
Omogućuje dodirne operacije na zaslonu izbornika.

Off:
Onemogućuje dodirne operacije na zaslonu izbornika.

Fokusiranje s pomoću dodirnih radnji (Touch Focus)

Funkcija [Touch Focus] omogućuje određivanje položaja fokusiranja dodirom.
Unaprijed konfigurirajte postavke kako slijedi iz MENU → (Setup) → [Touch Operation]:

[Touch Operation]: [On]
[Shooting Screen] → [Shooting Screen]: [On]

Funkcija je dostupna kad je [Focus Area] postavljen na jedan od sljedećih parametara:
Međutim, funkcija možda neće biti dostupna ovisno o postavkama za [Focus Area Limit].

[Wide]
[Zone]
[Center Fix]
[Tracking: Wide]
[Tracking: Zone]
[Tracking: Center Fix]

1 **MENU → (Setup) → [Touch Operation] → [Shooting Screen] → [Touch Func. in Shooting] → [Touch Focus].**

Određivanje željenog položaja fokusa u načinu rada za snimanje slika

Kad izvršavate automatsko fokusiranje, možete odrediti položaj gdje želite fokusirati s pomoću dodirnih radnji. Nakon dodira monitora i određivanja položaja za fokusiranje pritisnite tipku okidača do pola.

1. Dodirnite monitor.

   Dodirnite objekt kako biste ga fokusirali.
   Za otkazivanje fokusiranja s dodirnim radnjama dodirnite ikonu (otpuštanje dodirnog fokusiranja) ili pritisnite u sredinu kotačića za upravljanje.

2. Pritisnite tipku zatvarača dopola da biste izoštrili.

   Tipku okidača pritisnite do kraja za snimanje slika.

Određivanje željenog položaja fokusa u načinu rada za snimanje videozapisa

Fotoaparat će fokusirati dodirnuti objekt.

1. Dodirnite objekt koji želite fokusirati prije ili tijekom snimanja.

   Kad je [Focus Mode] postavljen na [Continuous AF], način fokusa se privremeno prebacuje na ručni fokus i fokus se može prilagoditi s pomoću prstena za fokusiranje (fokus spota).
   Za otkazivanje fokusiranja spota dodirnite ikonu (otpuštanje dodirnog fokusa) ili pritisnite u sredinu kotačića za upravljanje.
   Kad je [Focus Mode] postavljen na [Manual Focus], način fokusa se privremeno prebacuje na [Continuous AF]. Kad je područje dodira u fokusu, način fokusa vraća se na ručni fokus.

Savjet

Ako postavite [Touch Func. in Shooting] na [Touch Focus+AE], svjetlina će se podesiti prema subjektu kojeg ste dodirnuli. To će vam također omogućiti fino podešavanje svjetline pomicanjem trake za podešavanje svjetline koja se pojavljuje nakon dodira.

Osim funkcije fokusiranja dodirom dostupne su i dodirne funkcije navedene u nastavku.

Okvir fokusiranja za [Spot] i [Expand Spot] može se pomaknuti povlačenjem.
Kad snimate fotografije u načinu ručnog fokusiranja, povećanje fokusa može se upotrijebiti dvostrukim dodirom po monitoru.

Napomena

Funkcija fokusiranja dodirom nije dostupna u sljedećim slučajevima:

kad snimate fotografije u načinu ručnog fokusiranja
Kad upotrebljavate digitalno zumiranje u načinu snimanja fotografije
Upotreba adaptera za postavljanje LA-EA4

[165] Upotreba funkcija snimanja | Upotreba dodirnih funkcija

Početak praćenja s pomoću dodirnih funkcija (Touch Tracking)

Možete upotrijebiti dodirne radnje za odabir subjekta kojeg želite pratiti u načinu snimanja fotografija i načinu snimanja videozapisa.
Unaprijed konfigurirajte postavke kako slijedi iz MENU → (Setup) → [Touch Operation]:

[Touch Operation]: [On]
[Shooting Screen] → [Shooting Screen]: [On]

1 **MENU → (Setup) → [Touch Operation] → [Shooting Screen] → [Touch Func. in Shooting] → [Touch Tracking].**

2 **Dodirnite objekt na monitoru koji želite pratiti.**

Praćenje započinje.

Savjet

Za otkazivanje praćenja dodirnite ikonu (otpuštanje praćenja) ili pritisnite u sredinu kotačića za upravljanje.

Ako postavite [Touch Func. in Shooting] na [TouchTracking+AE], svjetlina će se postaviti u skladu sa subjektom koji ste dodirnuli. To će vam također omogućiti fino podešavanje svjetline pomicanjem trake za podešavanje svjetline koja se pojavljuje nakon dodira.

Napomena

Funkcija [Touch Tracking] nedostupna je u sljedećim situacijama:

Kada je [Focus Mode] postavljen na [Manual Focus] u načinu snimanja fotografije.
Kad upotrebljavate opcije Smart Zoom, Clear Image Zoom ili Digital Zoom u načinu snimanja fotografije

Ako je način fokusiranja prebačen na funkciju [Manual Focus] kad je funkcija [Touch Func. in Shooting] postavljen na [Touch Tracking] u načinu snimanja fotografije, vrijednost postavke za [Touch Func. in Shooting] promijenit će se na [Touch Focus].

[166] Upotreba funkcija snimanja | Upotreba dodirnih funkcija

Snimanje s pomoću dodirnih funkcija (Touch Shutter)

Fotoaparat se automatski fokusira na točku koju dodirnete i snima fotografiju.
Unaprijed konfigurirajte postavke kako slijedi iz MENU → (Setup) → [Touch Operation]:

[Touch Operation]: [On]
[Shooting Screen] → [Shooting Screen]: [On]

1 MENU → (Setup) → [Touch Operation] → [Shooting Screen] → [Touch Func. in Shooting] → [Touch Shutter].

2 Dodirnite subjekt na koji se želite fokusirati.

Fotoaparat se fokusira na subjekt koji ste dodirnuli, a fotografija se snima.

Savjet

Ako postavite [Touch Func. in Shooting] to [Touch Shutter+AE], svjetlina će se postaviti na subjekt koji ste dodirnuli.

Funkcije snimanja u nastavku možete upotrebljavati dodirom monitora:

Snimanje slika u nizu s pomoću dodirnog okidača
Kad je funkcija [Drive Mode] postavljena na [Cont. Shooting], dodirom monitora možete snimati slike u nizu.
Neprekidno snimanje skupnih fotografija s pomoću dodirnog okidača
Proizvod snima tri fotografije dok automatski prebacuje ekspoziciju s osnovnog na tamnije i zatim na svijetlije. Kada je način [Drive Mode] postavljen na [Cont. Bracket], dodirujte monitor do završetka snimanja. Nakon snimanja možete odabrati željenu sliku.

Napomena

Funkcija [Touch Shutter] nedostupna je u sljedećim situacijama:

Kad snimate filmove
Prilikom sporog/brzog snimanja videozapisa
Kad je [Focus Mode] postavljen na [Manual Focus]
Kad je funkcija [Focus Area] postavljena na [Spot] / [Expand Spot] / [Tracking: Spot S] / [Tracking: Spot M] / [Tracking: Spot L] / [Tracking: Expand Spot]
Tijekom primjene funkcije digitalnog zuma
Tijekom primjene funkcije Clear Image Zoom
Tijekom primjene funkcije pametnog zumiranja
Kad je pričvršćen adapter za postavljanje

Kad upotrebljavate funkciju Clear Image Zoom ili Digital Zoom dok je opcija [Touch Func. in Shooting] postavljena na [Touch Shutter], vrijednost postavke privremeno se mijenja s opcije [Touch Shutter] na [Off].

Ako je način fokusiranja prebačen na funkciju [Manual Focus] kad je funkcija [Touch Func. in Shooting] postavljena na [Touch Shutter], vrijednost postavke za [Touch Func. in Shooting] promijenit će se na [Touch Focus].

[167] Upotreba funkcija snimanja | Upotreba dodirnih funkcija

Prilagodba ekspozicije uz dodirne radnje (Touch AE)

Možete automatski postaviti ekspoziciju na temelju svjetline točke koju dodirnete.
Unaprijed konfigurirajte postavke kako slijedi iz MENU → (Setup) → [Touch Operation]:

[Touch Operation]: [On]
[Shooting Screen] → [Shooting Screen]: [On]

1 MENU → (Setup) → [Touch Operation] → [Shooting Screen] → [Touch Func. in Shooting] → odaberite [Touch AE].

2 Dodirnite točku koju želite postaviti kao osnovnu za ekspoziciju.

Fotoaparat će postaviti ekspoziciju na temelju svjetline točke koju dodirnete.

Možete fino podesiti svjetlinu tako da kliznete trakom za podešavanje svjetline koja se pojavljuje nakon dodira.

Savjet

Prilagodba s pomoću trake prilagodbe svjetlina odražava se u vrijednosti kompenzacije ekspozicije.

Kada je [Touch Func. in Shooting] postavljeno na [Touch Focus]/[Touch Tracking]/[Touch Shutter], možete odabrati želite li istovremeno izvršiti [Touch AE] pritiskom na lijevu ili desnu stranu kotačića za upravljanje.

Napomena

[Touch AE] nije dostupan u sljedećim situacijama.
Prilikom upotrebe funkcije digitalnog zumiranja

Ako je subjekt iznimno svijetao ili taman, traka za prilagodbu možda neće biti dovoljno učinkovita

[168] Upotreba funkcija za snimanje | Postavke okidanja

Silent Mode Settings (fotografija/videozapis)

Možete konfigurirati postavke povezane s tihim načinom rada koji vam omogućuje da snimate bez zvukova okidanja ili elektroničkih zvukova. Također možete postaviti promjenu postavki za ostale funkcije koje odašilju zvukove s fotoaparata kad je fotoaparat u tihom načinu rada.

1 **MENU → (Shooting) → [Shutter/Silent] → [Silent Mode Settings] → željena postavka.**

Pojedinosti stavke izbornika

Silent Mode:
Postavljanje snimanja sa zvukovima okidanja ili elektroničkih zvukova ili bez njih. ([On]/[Off])
Kada je postavljeno na [On], [Audio signals] zaključava se na [Off].

Target Function Settings:
Postavljanje istovremene promjene postavki na ostale postavke koje odašilju zvukove s fotoaparata kad je fotoaparat u tihom načinu rada. ([Aperture Drive in AF])
Ako odaberete [Not Target], vrijednosti postavki za svaku funkciju bit će sačuvane čak i u tihom načinu rada.

Napomena

Upotrijebite funkciju [Silent Mode] na vlastitu odgovornost pritom uzimajući u obzir pravo na privatnost i fotografiranje subjekta.

Čak ako je [Silent Mode] postavljen na [On], neće biti potpuno tih.

Čak ako je [Silent Mode] postavljen na [On], zvuk rada otvora blende i fokusa će se čuti.

Kad je [Silent Mode] postavljen na [On], sljedeće funkcije nisu dostupne.

snimanje s bljeskalicom

[169] Upotreba funkcija snimanja | Postavke okidača

Release w/o Lens (fotografija/videozapis)

Određuje je li moguće otpuštanje zatvarača ako nije pričvršćen ni jedan objektiv.

1 **MENU → / (Shooting) → [Shutter/Silent] → [Release w/o Lens] → željena postavka.**

Pojedinosti stavke izbornika

Enable:
Otpušta zatvarač kada nije pričvršćen ni jedan objektiv. Odaberite [Enable] kada priključujete proizvod na astronomski teleskop i sl.

Disable:
Ne otpušta zatvarač kada nije pričvršćen objektiv.

Napomena

Ispravno mjerenje nije moguće postići kada upotrebljavate objektive koji nemaju kontakt za objektiv, poput objektiva astronomskog teleskopa. U takvim slučajevima prilagodite ekspoziciju ručno, provjeravajući je na snimljenoj slici.

---

[170] Upotreba funkcija snimanja | Postavke okidača

Release w/o Card



Određuje je li moguće otpuštanje zatvarača kada memorijska kartica nije umetnuta.

1 **MENU → (Shooting) → [Shutter/Silent] → [Release w/o Card] → željena postavka.**

Pojedinosti stavke izbornika

Enable:
Otpušta zatvarač čak i kada memorijska kartica nije umetnuta.

Disable:
Ne otpušta zatvarač kada memorijska kartica nije umetnuta.

Napomena

Kada memorijska kartica nije umetnuta, slike se ne spremaju.

Zadana je postavka [Enable]. Preporučujemo da prije samog snimanja odaberete [Disable].

[171] Upotreba funkcija snimanja | Postavke zatvarača

Anti-flicker Set.

Kako bi se smanjio učinak treperenja od umjetnih izvora svjetlosti (poput fluorescentnih ili LED svjetala), možete postaviti brzinu zatvarača bolje nego inače.
Ova funkcija smanjuje razlike u ekspoziciji i tonu boje između gornjeg i donjeg područja slike tijekom neprekidnog snimanja pod umjetnim izvorima svjetla.

1 **MENU → (Shooting) → [Shutter/Silent] → [Anti-flicker Set.] → željena stavka postavke.**

Pojedinosti stavke izbornika

Var. Shutter:
Smanjuje izgled tamnih i svijetlih sjena poput pojasa na slici finim prilagođavanjem brzine zatvarača prema učestalosti treperenja. ([On]/[Off])
[Var. Shutter] može se samo odabrati kad je fotoaparat u načinu rada ekspozicije koji omogućava ručno prilagođavanje brzine zatvarača (za fotografije i filmove).

Var. Shutter Set.:
Postavlja brzinu zatvarača kad je funkcija [Var. Shutter] postavljena na [On].
Odabire brzinu zatvarača koja smanjuje učinak treperenja tijekom provjere na monitoru.
Pritisnite u sredinu kotačića za upravljanje kako biste automatski postavili brzinu okidača Što brže postavite brzinu zatvarača, vjerojatnije je da će postojati razlika između prikaza monitora prije snimanja i snimljene slike. Pobrinite se da je učinak treperenja smanjen na snimljenoj slici.

Savjet

Kad je [Var. Shutter Select] dodijeljen prilagođenoj tipki, možete uključiti i isključiti funkciju [Var. Shutter] pritiskom na tipku.

Kad je funkcija [Anti-flicker Tv Scan] dodijeljena prilagodljivoj tipki, fotoapart može automatski postaviti brzinu okidača kako bi smanjio treprenje tako da pritisnete tipku tijekom snimanja.

Kad je [Var. Shutter] postavljen na [On], nazivnik brzine zatvarača prikazan je u decimalnom formatu (brzina zatvarača visoke razlučivosti).
Na primjer, ako je normalna brzina zatvarača postavljena na 1/250 sekundi, vrijednost će biti prikazana kao 250,6. (Brojevi se mogu razlikovati od stvarnih.)

Kad je [Var. Shutter] postavljen na [On], brzina zatvarača visoke razlučivosti može se fino podesiti na zaslonu stanja pripravnosti snimanja. Ako želite promijeniti brzinu zatvarača visoke razlučivosti na višestruku vrijednost integrala na zaslonu stanja pripravnosti snimanja, dodijelite funkciju [Shutter Speed(step)] prilagođenoj tipki ili postavku „My Dial”.

Kad promijenite postavku [Var. Shutter] s opcije [On] na opciju [Off], brzina zatvarača visoke razlučivosti prebacuje se na najbližu vrijednost među normalnim vrijednostima brzine zatvarača.

Napomena

Ne možete upotrijebiti [Var. Shutter] i [Anti-flicker Tv Scan] prilikom upotrebe bljeskalice s [Flash Mode] postavljene na stavku drugačiju od [Flash Off].

Kad je [Var. Shutter] postavljen na [On], vrijeme otpuštanja može biti dulje.

Čak kad je [Var. Shutter] postavljen na [On], ovisno o učestalosti izvora svjetlosti, možda neće moći postaviti odgovarajuću brzinu zatvarača i ukloniti učinak treperenja. U tom slučaju, pokušajte sljedeće.

Postavite sporiju brzinu zatvarača

Kad pritisnete gumb zatvarača dopola, možda će se povremeno pojaviti treperenje.

Značajke zumiranja dostupne uz ovaj proizvod

Značajka zumiranja ovog proizvoda omogućuje veće povećavanje kombiniranjem različitih značajki zumiranja. Ikona prikazana na zaslonu mijenja se u skladu s odabranom značajkom zumiranja.

Kada je postavljen objektiv s električnim zumom:

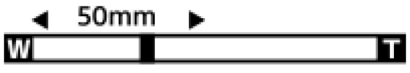

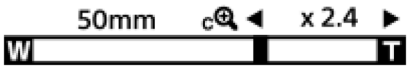

Kada je postavljen bilo koji objektiv osim objektiva s električnim zumom:

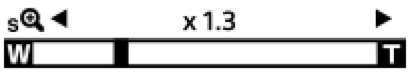

Optičko zumiranje:
Zumiranje slika u dometu zuma objektiva.

Kada je montiran objektiv s pogonskim zumiranjem, prikazuje se fokalna duljina optičkog zumiranja.

Pametno zumiranje ( ):
Zumiranje slike bez oštećenja originalne kvalitete djelomičnim obrezivanjem slike (samo kad je [JPEG Image Size]/[HEIF Image Size] postavljeno na [M] ili [S]).

Clear Image Zoom ( ):
Zumirajte slike pomoću obrade slike s manjim pogoršanjem kvalitete. Kad postavite [Zoom Range] na [Clear Image Zoom] ili [Digital Zoom], možete upotrijebiti funkciju zumiranja.

Digital Zoom ( ):
Možete povećati slike pomoću postupka obrade slike. Kad postavite [Zoom Range] na [Digital Zoom], možete upotrijebiti ovu funkciju za zumiranje.

Savjet

Zadana postavka za [JPEG Image Size]/[HEIF Image Size] je [L]. Za upotrebu pametnog zumiranja promijenite [JPEG Image Size]/[HEIF Image Size] na [M] ili [S].

Napomena

Funkcije Smart Zoom, Clear Image Zoom i Digital Zoom nedostupne su pri snimanju u sljedećim situacijama:

[File Format] je postavljen na [RAW] ili [RAW & JPEG]/[RAW & HEIF].
[Rec Frame Rate] je postavljen na [120p]/[100p].
Tijekom snimanja sporog/ brzog videozapisa s brzinom kadrova postavljenom na [120fps]/[100fps]

Ne možete upotrebljavati funkciju Pametni zum za videozapise.

Kad upotrebljavate funkciju zumiranja koja nije optičko zumiranje u načinu snimanja fotografije, postavke [Focus Area] se onemogućava i AF funkcionira uz uključeni prioritet i oko središnjeg područja.

Kad upotrebljavate funkcije Smart Zoom, Clear Image Zoom ili Digital Zoom, [Metering Mode] zaključan na [Multi].

Kad upotrebljavate funkcije Smart Zoom, Clear Image Zoom ili Digital Zoom u načinu snimanja fotografije, sljedeće funkcije nisu dostupne:

Subject Recognition AF
Face Priority in Multi Metering
Tracking function

Clear Image Zoom/Digital Zoom

Ako ne upotrebljavate optički zum nego drugu funkciju zuma, možete prekoračiti domet zumiranja optičkog zuma.

1 **MENU → / (Shooting) → [Zoom] → [Zoom Range] → odaberite [Clear Image Zoom] ili [Digital Zoom].**

2 **Zumiranje s pomoću W/T (zumiranje) poluge.**

Ako unaprijed dodijelite funkciju [Zoom Operation (T)] ili [Zoom Operation (W)] željenoj tipki odabirom MENU → (Setup) → [Operation Customize] → [Custom Key/Dial Set.] ili [Custom Key/Dial Set.], možete jednostavno zumirati i odzumirati pritiskom na tipku.

Za zumiranje s pomoću ikone zumiranja prikazane na zaslonu

1. MENU → (Setup) → [Touch Operation] → [Shooting Screen] → [On].
2. Prijeđite prstom s lijevog ili desnog ruba zaslona za prikaz ikona dodira.
3. Dodirnite ZOOM (Uvećaj) ikonu **(A)** i potom odaberite stupanj uvećanja **(B)**. Alternativno, dodirnite i držite ikonu W ili T **(C)**.

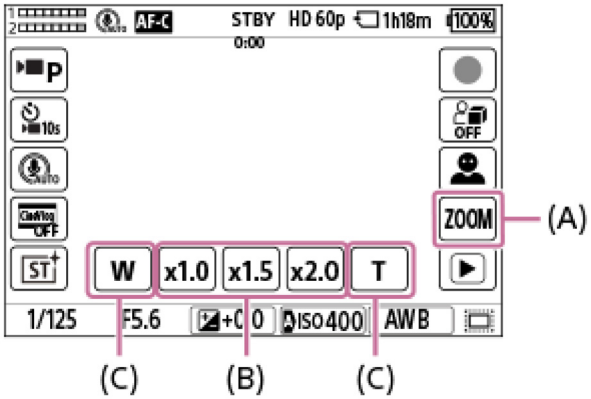

(A): ZOOM (Uvećaj) ikona
(B): Stupanj uvećanja
(C): W/T ikona

Savjet

Kad je objektiv s motoriziranim zumiranjem pričvršćen, možete upotrijebiti polugu za zumiranje ili prsten za zumiranje kako biste povećali sliku. Ako premašite povećanje optičkog zumiranja, možete prebaciti funkciju zumiranja osim optičkog zumiranja s pomoću iste radnje.

Prilikom upotrebe zumiranja po koraku postavlja se funkcija zumiranja [Zoom Range] (pametno zumiranje, clear Image zoom ili digitalno zumiranje) može se upotrebljavati čak i unutar raspona optičkog zumiranja.

Zoom Range (fotografija/videozapis)

S&Q

Možete odabrati postavku zumiranja ovog proizvoda.

1 **MENU → / (Shooting) → [Zoom] → [Zoom Range] → željena postavka.**

Pojedinosti stavke izbornika

Samo optički zum:
Ograničava raspon zumiranja optičkog zuma. Možete upotrijebiti funkciju Smart Zoom ako postavite [JPEG Image Size]/[HEIF Image Size] na [M] ili [S].

Clear Image Zoom :
Odaberite ovu postavku za upotrebu funkcije Clear Image Zoom. Proizvoda uvećava slike s pomoću obrade slike s manjim pogoršanjem kvalitete.

Digital Zoom :
Proizvod uvećava slike do najveće skale. Međutim, pogoršava se kvaliteta slike.

Napomena

Postavite funkciju [Optical zoom only] ako želite povećavati slike unutar raspona u kojem se kvaliteta slike ne pogoršava.

Zoom Lever Speed (fotografija/film)

Postavlja brzinu zumiranja pomoću ručice W/T (zumiranje) na fotoaparatu. To se može postaviti zasebno za snimanje u stanju pripravnosti i snimanje videozapisa.

1 **MENU → / (Shooting) → [Zoom] → [Zoom Lever Speed] → željena stavka postavke.**

Pojedinosti stavke izbornika

Zoom Speed STBY :
Postavljanje brzine zumiranje tijekom snimanja u stanju pripravnosti. ([1 (Slow)] na [8 (Fast)])

Zoom Speed REC :
Postavljanje zumiranje tijekom snimanja videozapisa. ([1 (Slow)] na [8 (Fast)])

Savjet

Ako je postavljena visoka brzina za snimanje u stanju pripravnosti i spora brzina postavljena za snimanje videozapisa, kut gledišta će se brzo promijeniti tijekom snimanja u stanju pripravnosti i polako tijekom snimanja videozapisa.

Napomena

Brzina zumiranja se ne mijenja kad radite s prstenom za zumiranje objektiva ili polugom zumiranja objektiva s motoriziranim zumiranjem.

Ako povećate brzinu zumiranja, zvuk rada zumiranja će se možda snimiti.

Custom Key Z. Speed (fotografija/film)

Postavljanje brzine zumiranja kad se upotrebljava prilagođena tipka kojoj je [Zoom Operation (T)] / [Zoom Operation (W)] dodijeljen. To se može postaviti zasebno za snimanje u stanju pripravnosti i snimanje videozapisa.

1 **MENU → (Shooting) → [Zoom] → [Custom Key Z. Speed] → željena stavka postavke.**

Pojedinosti stavke izbornika

Fixed Speed STBY :
Postavljanje brzine zumiranje tijekom snimanja u stanju pripravnosti. (1 (Sporo) do 8 (Brzo))

Fixed Speed REC :
Postavljanje zumiranje tijekom snimanja videozapisa. (1 (Sporo) do 8 (Brzo))

Savjet

Ako je postavljena visoka brzina [Fixed Speed STBY] i niska brzina za [Fixed Speed REC], kut gledišta se može brzo promijeniti tijekom snimanja u stanju pripravnosti i brzo tijekom snimanja videozapisa.

Napomena

Brzina zumiranja se ne mijenja kad radite s prstenom za zumiranje objektiva ili polugom zumiranja objektiva s motoriziranim zumiranjem.

Ako povećate brzinu zumiranja, zvuk rada zumiranja će se možda snimiti.

---

[177] Upotreba funkcija snimanja | Upotreba zumiranja

Remote Zoom Speed (fotografija/film)

S&Q

Postavlja brzinu zumiranja prilikom izvođenja radnji zumiranja s pomoću daljinskog upravljača (prodaje se zasebno) ili funkcije udaljenog snimanja putem pametnog telefona. To se može postaviti zasebno za snimanje u stanju pripravnosti i snimanje videozapisa.

1 **MENU → (Shooting) → [Zoom] → [Remote Zoom Speed] → željena stavka postavke.**

Pojedinosti stavke izbornika

Speed Type:

Postavljanje zaključavanja brzine zumiranja. ([Variable]/[Fix])

Fixed Speed STBY :

Postavljanje brzine zumiranja tijekom snimanja u stanju pripravnosti kad je [Speed Type] postavljen na [Fix]. (1 (Sporo) do 8 (Brzo))

Fixed Speed REC :

Postavljanje brzine zumiranja tijekom snimanja videozapisa kad je [Speed Type] postavljen na [Fix]. (1 (Sporo) do 8 (Brzo))

Savjet

Kad je [Speed Type] postavljen na [Variable], pritisak na polugu zumiranja na daljinskom upravljaču povećat će brzinu zumiranja (neki daljinski upravljači ne podržavaju varijabilno zumiranje).

Ako je [Speed Type] postavljen na [Fix], visoka je brzina postavljena za [Fixed Speed STBY] i niska je brzina postavljena za [Fixed Speed REC], kut gledišta se može brzo promijeniti tijekom snimanja u stanju pripravnosti i sporo tijekom snimanja videozapisa.

Napomena

Ako povećate brzinu zumiranja, zvuk rada zumiranja će se možda snimiti.

Step Zoom Magnif. (fotografija/videozapis)

S&Q

Postavite uvećanje zumiranja koje se može odabrati dodirnom tipkom na zaslonu snimanja ili tipkom kojoj je dodijeljena [Step Zoom] funkcija.

1 **Odaberite MENU → / (Shooting) → [Zoom] → [Step Zoom Magnif.].**

2 **Dodajte kvačice vrijednostima uvećanja koje želite upotrebljavati i odaberite [OK].**

Uvećanja s ✓ (kvačicom) mogu se odabrati u sljedećim slučajevima:

Kada dodirnete gumb ZOOM (Zumiranje) na zaslonu za snimanje

Kada pritisnete prilagođenu tipku kojoj je [Step Zoom] dodijeljeno

Pojedinosti stavke izbornika

Dodajte kvačice vrijednostima uvećanja koje želite upotrebljavati.
x1.0/x1.5/x2.0/x4.0

Savjet

Za odabir povećanja zumiranja s pomoću prilagođene tipke, dodijelite [Step Zoom] na ključ po vašem izboru s [Custom Key/Dial Set.] ili [Custom Key/Dial Set.] unaprijed. U zadanim je postavkama opcija [Step Zoom] dodijeljena je C2 gumbu.

Napomena

Prilikom snimanja videozapisa, maksimalno povećanje za funkciju postupnog zumiranja može varirati ovisno o postavkama za [File Format] ili [Zoom Range].

kada je [File Format] postavljen na HD:
Clear Image Zoom: sve do [x2.0]
Digital Zoom: sve do [x4.0]

Kada je [File Format] postavljen na 4K:
Clear Image Zoom: sve do [x1.5]
Digital Zoom: sve do [x4.0]

Kada upotrebljavate zumiranje korak-po-korak istodobno s optičkim zumiranjem objektiva s pogonom na zumiranje, zumiranje pomoću ručice za zumiranje možda neće dosegnuti širokokutni kraj. U ovom slučaju postavite korak zumiranja na [x1.0].

O skali zumiranja

Skala zumiranja koja se upotrebljava u kombinaciji sa zumom objektiva mijenja se u skladu s odabranom veličinom slike.

Kada funkcija [Aspect Ratio] iznosi [3:2]

Puni kadar

JPEG Image Size/HEIF Image Size	Optical zoom only (pametno zumiranje)	Clear Image Zoom	Digital Zoom
L: 12M	-	Pribl. 2×	Pribl. 4×
M: 5.1M	Pribl. 1,5×	Pribl. 3,1×	Pribl. 6,1×
S: 3,0M	Pribl. 2×	Pribl. 4×	Pribl. 8×

Veličina APS-C

JPEG Image Size/HEIF Image Size	Optical zoom only (pametno zumiranje)	Clear Image Zoom	Digital Zoom
M: 5.1M	-	Pribl. 2×	Pribl. 4×
S: 3,0M	Pribl. 1,3×	Pribl. 2,6×	Pribl. 5,2×

Zoom Ring Rotate

Dodjeljuje funkciju povećavanja (T) ili smanjenja (W) smjeru okretanja prstena za zumiranje. Dostupno samo s objektivima s električnim zumom koji podržavaju ovu funkciju.

1 **MENU → (Setup) → [Operation Customize] → [Zoom Ring Rotate] → željena postavka.**

Pojedinosti stavke izbornika

Left(W)/Right(T):
Dodjeljuje funkciju smanjivanja (W) rotaciji ulijevo i funkciju povećavanja (T) rotaciji udesno.
Right(W)/Left(T):

Dodjeljuje funkciju povećavanja (T) rotaciji ulijevo i funkciju povećavanja (W) rotaciji udesno.

Upotreba bljeskalice (prodaje se zasebno)

U tamnim okruženjima, koristite bljeskalicu kako biste tijekom snimanja osvijetlili objekt. Bljeskalicu također primijenite kako biste spriječili podrhtavanje fotoaparata.

Pojedinosti o bljeskalici potražite u priručniku s uputama za bljeskalicu.

1 Pričvrstite bljeskalicu (prodaje se zasebno) za objektiv.

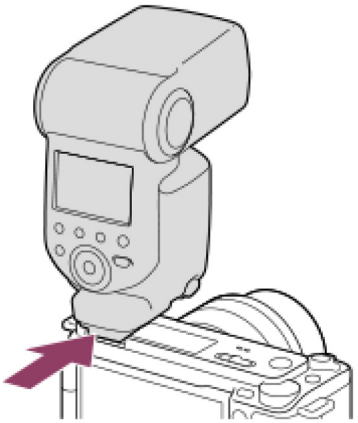

2 Snimajte nakon uključenja potpuno napunjene bljeskalice.

(Ikona punjenja treperi) treperenje: punjenje je u tijeku
(ikona punjenja treperi) osvijetljena: punjenje je dovršeno

Dostupni načini rada s bljeskalicom ovise o načinu snimanja i funkciji.

Napomena

Ako je sjenilo objektiva postavljeno, svjetlo bljeskalice može se blokirati, a donji dio slike može biti zasjenjen. Uklonite sjenilo za objektiv.

Ne možete upotrebljavati bljeskalicu tijekom snimanja videozapisa. (Pri upotrebi bljeskalice (prodaje se zasebno) s LED svjetlom možete upotrijebiti LED svjetlo).

Ne možete upotrebljavati bljeskalicu kada je način snimanja postavljen na[Scene Selection] i kada je odabrano [Sports Action].

Prije pričvršćivanja dodatne opreme kao što je bljeskalica na nosač za više sučelja i uklanjanja dodatne opreme s njega, prvo isključite proizvod. Kada postavljate dodatnu opremu, provjerite je li dobro pričvršćena na proizvod.

Nemojte upotrebljavati nosač za više sučelja s komercijalno dostupnom bljeskalicom pod naponom od 250 V ili većim ili s obrnutim polaritetom od fotoaparata. Zbog toga može doći do kvara.

Kad snimate s bljeskalicom i zumom postavljenim na W, sjena objektiva može se prikazati na zaslonu, ovisno o uvjetima snimanja. Ako dođe do toga, snimajte objekt na većoj udaljenosti ili postavite zum na T i ponovno snimajte s bljeskalicom.

Kutovi snimljene slike mogu biti zasjenjeni ovisno o objektivu.

Fotografiranje s brzom sinkronizacijom (HSS) nije dostupno na ovom fotoaparatu.

Kada je na fotoaparat pričvršćena vanjska bljeskalica i [Flash Mode] postavljen je na stavku koja nije [Flash Off], [Cont. Shooting] i [Self-timer(Cont)] nisu dostupne.

Kada je na fotoaparat pričvršćena vanjska bljeskalica i [Flash Mode] postavljen je na stavku koja nije [Flash Off], [Var. Shutter] i [Anti-flicker Tv Scan] nisu dostupne.

Pojedinosti o dodatnoj opremi kompatibilnoj s podnožjem za više sučelja potražite na web-mjestu tvrtke Sony ili se obratite prodavaču proizvoda tvrtke Sony ili ovlaštenom lokalnom servisu tvrtke Sony.

---

[182] Upotreba funkcija za snimanje | Upotreba bljeskalice

Flash Mode

S&Q

Možete postaviti način bljeskalice.

1 **MENU → (Exposure/Color) → [Flash] → [Flash Mode] → željena postavka.**

Pojedinosti stavke izbornika

Flash Off:
Bljeskalica ne radi.

Autoflash:
Bljeskalica radi u tamnim okruženjima.

Fill-flash:
Bljeskalica radi svaki put kada aktivirate zatvarač.

Slow Sync.:
Bljeskalica radi svaki put kada aktivirate zatvarač. Snimanje uz sporu sinkronizaciju omogućuje vam snimanje jasne slike i objekta i pozadine smanjenjem brzine zatvarača.

Rear Sync.:
Bljeskalica radi netom prije dovršenja ekspozicije svaki put kada aktivirate zatvarač. Snimanje uz stražnju sinkronizaciju omogućuje vam snimanje prirodnih slika s tragom objekta u pokretu kao što je automobil u vožnji ili osoba koja hoda.

Napomena

Izvorna postavka ovisi o načinu snimanja.

Neke postavke načina [Flash Mode] nedostupne su ovisno o načinu snimanja.

Flash Comp.

S&Q

Prilagođava količinu svjetla bljeskalice u rasponu od -3,0 EV do +3,0 EV. Kompenzacijom bljeskalice mijenja se samo količina svjetla bljeskalice. Kompenzacijom ekspozicije mijenja se količina svjetla bljeskalice zajedno s brzinom zatvarača te otvorom blende.

1 **MENU → (Exposure/Color) → [Flash] → [Flash Comp.] → željena postavka.**

Odabirom većih vrijednost (strana +) povećava se razina bljeskalice, a niže vrijednosti (strana -) snižavaju razinu bljeskalice.

Napomena

[Flash Comp.] ne funkcionira ako je način snimanja postavljen na jedan od sljedećih načina:
[Intelligent Auto]
[Scene Selection]

Ako se objekt nalazi izvan maksimalnog dometa bljeskalice, veći učinak bljeskalice (strana +) možda neće biti vidljiv zbog ograničene količine dostupnog svjetla bljeskalice. Ako je objekt vrlo blizu, manji učinak bljeskalice (strana -) možda neće biti vidljiv.

Ako na objektiv postavite filtar ND ili na bljeskalicu postavite difuzor ili filtar boje, možda nije moguće postići odgovarajuću ekspoziciju i slike mogu biti tamne. U tom slučaju funkciju [Flash Comp.] podesite na željenu vrijednosti.

[184] Upotreba funkcija za snimanje | Upotreba bljeskalice

Exp.comp.set

Određuje hoće li se primjenjivati vrijednost kompenzacije ekspozicije za kontrolu i svjetla bljeskalice i ambijentalnog svjetla ili samo ambijentalnog svjetla.

1 **MENU → (Exposure/Color) → [Flash] → [Exp.comp.set] → željena postavka.**

Pojedinosti stavke izbornika

Ambijent i bljesk.:
Primjenjuje vrijednost kompenzacije ekspozicije za kontrolu i svjetla bljeskalice i ambijentalnog svjetla.

Samo ambijent:
Primjenjuje vrijednost kompenzacije ekspozicije samo za kontrolu ambijentalnog svjetla.

[185] Upotreba funkcija za snimanje | Upotreba bljeskalice

Wireless Flash

Dvije su metode za snimanje s bežičnom bljeskalicom: snimanje sa svjetlosnim signalom koji svjetlo bljeskalice priključene na fotoaparat upotrebljava kao signalno svjetlo te snimanje s bljeskalicom koja upotrebljava bežičnu komunikaciju s radijskim signalom. Za snimanje s bljeskalicom s radijskim signalom primijenite kompatibilnu bljeskalicu ili bežičnu radijski upravljač (prodaje se zasebno). Pojedinosti za postavljanju pojedine metode potražite u priručniku s uputama za bljeskalicu ili bežični radijski upravljač.

1 **MENU → (Exposure/Color) → [Flash] → [Wireless Flash] → [On].**

2 **Uklonite poklopac nosača s fotoaparata i potom pričvrstite bljeskalicu ili bežični radijski upravljač.**

Kada snimate bežičnom bljeskalicom sa svjetlosnim signalom, postavljenu bljeskalicu postavite kao kontroler.
Kada snimate bežičnom bljeskalicom s radijskim signalom, postavljenu bljeskalicu postavite kao kontroler.

3 **Dalje od fotoaparata postavite bljeskalicu u bežičnom načinu rada ili priključenu na bežični radijski upravljač (prodaje se zasebno).**

Možete izvršiti probno bljeskanje dodjelom funkcije [Wireless Test Flash] prilagođenoj tipki s pomoću [Custom Key/Dial Set.] zatim pritisnite tu tipku.

Pojedinosti stavke izbornika

Off:
Bežična funkcija bljeskalice ne upotrebljava se.

On:
Funkcijom bežične bljeskalice uzrokuje emitiranje svjetla vanjske bljeskalice ili bljeskalica udaljenih od fotoaparata.

Napomena

Bljeskalica udaljena od fotoaparata može emitirati svjetlo nakon primanja svjetlosnog signala s kontrolne bljeskalice ili drugog fotoaparata. Ako se to dogodi, promijenite kanal bljeskalice. Pojedinosti o promjeni kanala bljeskalice potražite u priručniku s uputama za bljeskalicu.

Bljeskalice kompatibilne sa snimanjem s bežičnom bljeskalicom potražite na web-mjestu tvrtke Sony ili se obratite prodavaču proizvoda tvrtke Sony ili ovlaštenom lokalnom servisu tvrtke Sony.

[186] Upotreba funkcija za snimanje | Upotreba bljeskalice

Red Eye Reduction

Kada upotrebljavate bljeskalicu, prije snimanja bljesnut će dva ili tri puta kako bi se smanjio efekt crvenih očiju.

1 **MENU → (Exposure/Color) → [Flash] → [Red Eye Reduction] → željena postavka.**

Pojedinosti stavke izbornika

On:
Bljeskalica uvijek bljeska kako bi se smanjio efekt crvenih očiju.
Off:
Ne upotrebljava funkciju smanjenja efekta crvenih očiju.

Napomena

Funkcija smanjenja efekta crvenih očiju možda neće dati željene rezultate. To ovisi o pojedinačnim razlikama i uvjetima, na primjer o udaljenosti od objekta ili o tome gleda li objekt u predbljesak ili ne.

FEL lock

Razina bljeskalice automatski se podešava za optimalnu ekspoziciju objekta pri uobičajenom snimanju s bljeskalicom. Razinu bljeskalice također možete postaviti unaprijed.
FEL: razina ekspozicije bljeskalice

1 **MENU → (Setup) → [Operation Customize] → [Custom Key/Dial Set.]→ željeni gumb zatim dodijelite funkciju [FEL Lock toggle] gumbu.**

2 **Objekt na koji zaključavate FEL postavite u sredinu, a zatim podesite fokus.**

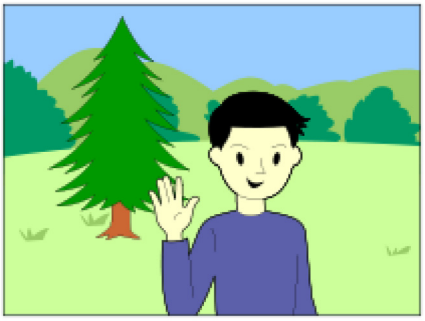

3 Pritisnite tipku na koju je registrirana funkcija [FEL Lock toggle] te postavite jačinu bljeska.

Odašilje se probni bljesak.
Simbol ϟL (FEL lock) uključuje se.

4 Prilagodite kompoziciju i snimite sliku.

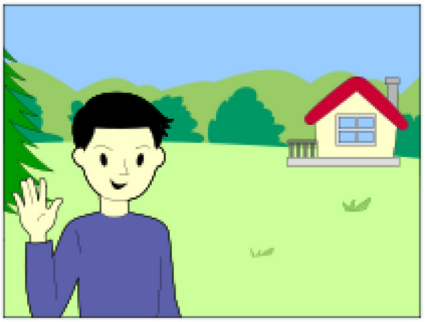

Kada želite otključati FEL, ponovno pritisnite tipku na koju je registrirana funkcija [FEL Lock toggle].

Savjet

Postavljanjem [FEL Lock hold] možete zadržati postavku dok je tipka pritisnuta. Također, postavljanjem [FEL Lock/AEL hold] i [FEL Lock/AEL tggle.] možete snimati slike sa zaključanim AE u sljedećim situacijama.

Kada je način [Flash Mode] postavljen na [Flash Off] ili [Autoflash].
Kada se bljeskalica ne može uključiti.
Kada upotrebljavate vanjsku bljeskalicu postavljenu na ručni način bljeskanja.

Napomena

Kada bljeskalica nije priključena, razinu FEL nije moguće zaključati.

Ako je postavljena bljeskalica koja ne podržava zaključavanje razine FEL, prikazuje se poruka o pogrešci.

Kad su AE i FEL su fiksirani, ikona (AE Lock/FEL Lock) zasvijetli.

External Flash Set.

Možete konfigurirati postavke bljeskalice (prodaje se zasebno) koja je pričvršćena na fotoaparat s pomoću monitora i kotačića za upravljanje na fotoaparatu.
Ažurirajte softver svoje bljeskalice na najnoviju verziju prije upotrebe ove funkcije.
Pojedinosti o funkcijama bljeskalice potražite u priručniku s uputama za bljeskalicu.

1 **Pričvrstite bljeskalicu (prodaje se zasebno) na podnožje za više sučelja vašeg fotoaparata i zatim uključite i fotoaparat i bljeskalicu.**

2 **MENU → (Exposure/Color) → [Flash] → [External Flash Set.] → željena stavka postavke.**

3 **Konfigurirajte postavku s pomoću kotačića za upravljanje na fotoaparatu.**

Pojedinosti stavke izbornika

Ext. Flash Firing Set.:
Omogućuje vam konfiguraciju postavki povezanih s okidanjem bljeskalice poput načina bljeskalice, razine bljeskalice itd.

Ext. Flash Cust. Set.:
Omogućuje vam konfiguraciju drugih postavki bljeskalice, bežičnih postavki i postavki jedinice bljeskalice.

Savjet

Ako dodijelite [Ext. Flash Firing Set.] željenoj tipki s pomoću opcije [Custom Key/Dial Set.], možete otvoriti [Ext. Flash Firing Set.] pritiskom te tipke.

Možete namjestiti postavke rukovanjem bljeskalicom čak i ako upotrebljavate [External Flash Set.].

Možete konfigurirati i postavke za bežični radijski upravljač (prodaje se zasebno) pričvršćen na fotoaparat.

Napomena

Možete upotrebljavati [External Flash Set.] samo za postavljanje postavki bljeskalice (prodaje se zasebno) ili bežičnog radijskog upravljača (prodaje se zasebno) koje je proizvela tvrtka Sony i koji su pričvršćeni na podnožje za više sučelja na fotoaparatu.

Možete upotrebljavati [External Flash Set.] samo kada je bljeskalica pričvršćena izravno na fotoaparat. Ovu funkciju ne možete upotrebljavati kada snimate s pomoću vanjske bljeskalice spojene putem kabela.

Mogu se konfigurirati samo određene funkcije pričvršćene bljeskalice s pomoću funkcije [External Flash Set.]. Ne možete izvršiti uparivanje s drugim bljeskalicama, ponovno postaviti bljeskalicu, pokrenuti bljeskalicu itd. putem funkcije [External Flash Set.].

Funkcija [External Flash Set.] nije dostupna u sljedećim uvjetima:

Kada bljeskalica nije pričvršćena na fotoaparat
Kada je pričvršćena bljeskalica koja ne podržava funkciju [External Flash Set.]
Kad se prekidač Still/Movie/S&Q postavi na (videozapis) ili S&Q (S&Q Motion) ili tijekom snimanja videozapisa

Isto tako, funkcija [External Flash Set.] možda neće biti dostupna ovisno o stanju bljeskalice.

Za detalje o bljeskalicama i bežičnim radijskim upravljačima koji su kompatibilni s ovom funkcijom, pogledajte sljedeću stranicu za podršku.
https://www.sony.net/dics/e1/

[189] Upotreba funkcija snimanja | Smanjivanje zamućenja

SteadyShot (fotografija)

S&Q

Određuje treba li upotrebljavati funkciju SteadyShot.

1 **MENU → (Shooting) → [Image Stabilization] → [SteadyShot] → željena postavka.**

Pojedinosti stavke izbornika

On:

Upotrebljava [SteadyShot].

Off:

Ne upotrebljava funkciju [SteadyShot].

Savjet

Pri upotrebi tronošca i sl. obavezno isključite funkciju SteadyShot jer ona može uzrokovati pogrešku pri snimanju.

Ako dodijelite [SteadyShot Select] željenoj tipki s pomoću [Custom Key/Dial Set.], možete uključiti ili isključiti funkciju [SteadyShot] pritiskom na tipku.

Kad snimate na tamnom mjestu, ikona (SteadyShot) će možda treperiti. Preporučamo da postavite bržu brzinu okidanja smanjivanjem vrijednosti otvora blende ili prilagođavanje ISO osjetljivosti na višu vrijednost.

Kod nekih objektiva, kućište fotoaparata i objektiv rade zajedno kako bi izvršili stabilizaciju slike što omogućuje ispravljanje većih zamućenja. Kompatibilne objektive potražite na sljedećem URL-u. https://www.sony.net/dics/fnc1002/

Napomena

Ako je objektiv opremljen sa sklopkom za SteadyShot, postavke je moguće mijenjati samo sklopkom na objektivu. Postavke nije moguće mijenjati na fotoaparatu.

---

[190] Upotreba funkcija snimanja | Smanjivanje zamućenja

SteadyShot (videozapis)

S&Q

Postavlja efekt [SteadyShot] kod snimanja videozapisa.

1 **MENU → (Shooting) → [Image Stabilization] → [SteadyShot] → željena postavka.**

Pojedinosti stavke izbornika

Dynamic active:

Osigurava snažniji efekt SteadyShot nego postavka [Active].

Active:

Osigurava snažniji efekt SteadyShot.

Standard:

Smanjuje trešnju fotoaparata u stabilnim uvjetima snimanja videozapisa.

Off:

Ne upotrebljava funkciju [SteadyShot].

Savjet

Kada je [Active] odabrano, kod nekih objektiva, tijelo fotoaparata i objektiv rade zajedno kako bi izvršili stabilizaciju slike što omogućuje ispravljanje većih zamućenja nego inače. Kompatibilne objektive potražite na sljedećem URL-u.
https://www.sony.net/dics/fnc1002/

Napomena

Pri upotrebi tronošca i sl. obavezno isključite funkciju SteadyShot jer ona može uzrokovati pogrešku pri snimanju.

Spori pokreti pomicanja/naginjanja mogu uzrokovati iskrivljenje slike prilikom ručnog snimanja. Ako se pojavi izobličenje, pokušajte isključiti funkciju SteadyShot.

Ako promijenite postavku za [SteadyShot], promijenit će se kut prikaza. Kad je [SteadyShot] postavljen na [Active], kut gledišta postaje uži. [Dynamic active] izvršava izrezivanje i povećanje piksela za SteadyShot efekt uz manje djelovanja na kvalitetu slike. Samim time kut prikaza postaje još uži nego uz opciju [Active].

U sljedećim se situacijama opcija [Active] ili [Dynamic active] ne može odabrati:

Za normalne videozapise: kad je [Rec Frame Rate] postavljen na [120p]/[100p]
Za usporeno/ubrzano snimanje: kad je [S&Q Frame Rate] postavljeno na[120fps]/[100fps]

Kad postavite [SteadyShot] na [Dynamic active], Clear Image Zoom je nedostupan.

[191] Upotreba funkcija snimanja | Smanjivanje zamućena

SteadyShot Adjust. (fotografija/videozapis)

Možete snimati s prikladnom postavkom SteadyShot za postavljeni objektiv.

1 **MENU → / (Shooting) → [Image Stabilization] → [SteadyShot Adjust.] → željena postavka.**

Pojedinosti stavke izbornika

Automatski:
Automatski primjenjuje funkciju SteadyShot sukladno informacijama preuzetima s postavljenog objektiva.

Manual:
Izvođenje funkcije SteadyShot u skladu s postavljenom fokalnom duljinom s pomoću [Focal Length]. (8 mm – 1000 mm)

Napomena

Funkcija SteadyShot možda neće raditi optimalno po uključenju napajanja, odmah nakon usmjeravanja fotoaparata prema objektu ili kada je tipka okidača pritisnut do kraja bez zaustavljanja na pola puta.

Kada fotoaparat ne može dobiti informacije o žarišnoj duljini od objektiva, funkcija SteadyShot ne radi ispravno. Postavite [SteadyShot Adjust.] na [Manual] i postavite [Focal Length] kako bi odgovarala objektivu koji upotrebljavate. Trenutno postavljena fokalna duljina za SteadyShot bit će prikazana zajedno s ikonom (SteadyShot).

Kad upotrebljavate objektiv SEL16F28 (prodaje se zasebno) s telekonverterom i sl., postavite [SteadyShot Adjust.] na [Manual] i postavite fokalnu duljinu.

---

[192] Upotreba funkcija snimanja | Smanjivanja zamućenosti

SteadyShot žarišna duljina (fotografija/videozapis)

S&Q

Postavljanje informacija o fokalnoj duljini koje će se upotrijebiti za ugrađenu funkciju SteadyShot kad je [SteadyShot Adjust.] postavljen na [Manual].

1 **MENU → / (Shooting) → [Image Stabilization] → [Focal Length] → željena postavka.**

Pojedinosti stavke izbornika

8mm – 1000mm:
Funkcija SteadyShot upotrebljava fokalnu duljinu koju postavite.

Provjerite indeks fokalne duljine na objektivu i postavite fokalnu duljinu.

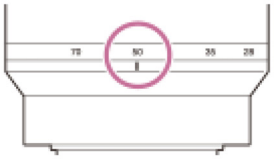

[193] Upotreba funkcija snimanja | Smanjivanje zamućenosti

Framing Stabilizer

Fotoaparat automatski ispravlja kompoziciju pa se subjekt, koji se prati, zadržava na istom položaju u kompoziciji omogućujući vam da snimate videozapise uz stabilni položaj subjekta.

1 **MENU → (Shooting) → [Image Stabilization] → [Framing Stabilizer] → željena postavka.**

Pojedinosti stavke izbornika

On:
[Framing Stabilizer] je omogućen.
Odabir opcije [On: Center] koja zaključava kompoziciju tako da je subjekt koji se prati u središtu ili [On: Manual] koji zahtijeva postavljanje položaj na koji se subjekt koji se prati zaključava.

Kad je opcija [On: Manual] odabrana, možete zaključati/otključati položaj subjekta dodirom na (ikona zaključavanja kompozicije) na zaslonu ili pritiskom središta kotačića za upravljanje.

Off:
[Framing Stabilizer] is onemogućen.

Savjet

Kad se subjekt kreće, ako se fotoaparat usmjeri prema subjektu prilikom snimanja, bit će lakše ispraviti kompoziciju.

Uz [Framing Stabilizer] kut prikaza bit će uži zato što je izvršeno obrezivanje s pomoću slika u 4K razlučivosti.

Kako bi se izbjeglo smanjivanje kvalitete slike, preporuča se da postavite opciju na [File Format] na HD kvalitetu slike prilikom upotrebe [Framing Stabilizer].

Napomena

Fotoaparat se usredotočuje na subjekt izvan područja koje je izrezano funkcijom [Framing Stabilizer].

Možda neće biti moguće ispraviti kompoziciju ovisno o kretanju subjekta.

---

[194] Upotreba funkcija snimanja

Lens Compensation (fotografija/videozapis)

Kompenzira sjenčanje u uglovima zaslona ili smetnje na zaslonu, ili smanjuje odstupanja boje u uglovima zaslona koje uzrokuje karakteristike pojedinih objektiva.

1 **MENU → (Shooting) → [Image Quality/Rec] → [Lens Compensation] → željena postavka.**

Pojedinosti stavke izbornika

Shading Comp.:
Postavlja automatsku kompenzaciju tame u uglovima zaslona. ([Auto]/[Auto: Low]/[Off])

Chromatic Aberration Comp.:
Postavlja automatsko smanjenje odstupanja boje u uglovima zaslona. ([Auto]/[Off])

Distortion Comp.:
Postavlja automatsku kompenzaciju smetnji u uglovima zaslona. ([Auto]/[Off])

Breathing Comp. (samo tijekom snimanja filmova):
Postavlja hoće li se automatski kompenzirati fenomen pri kojem se kut prikaza mijenja u skladu s udaljenosti fokusiranja tijekom snimanja filmova. ([On]/[Off])

Napomena

Ova funkcija dostupna je samo kada upotrebljavate objektive koji omogućuju automatsku kompenzaciju.

Ovisno o vrsti objektiva, tamni dijelovi u kutovima zaslona možda se neće ispraviti pomoću[Shading Comp.] ili možda neće biti razlike pri ispravljanju učinaka između opcija [Auto] i [Low].

Ovisno o postavljenom objektivu, funkcija [Distortion Comp.] nepromjenjivo je postavljena na [Auto] i nije je moguće isključiti s [Off].

Ako je [SteadyShot] postavljen na [Active] ili [Dynamic active] u načinu snimanja videozapisa, [Distortion Comp.] će se zaključati na [Auto].

Kad je funkcija [Breathing Comp.] postavljena na [On], kut prikaza i kvaliteta slike će se blago promijeniti.

Ovisno o objektivu promjene kuta prikaza možda se neće u potpunosti kompenzirati čak kad je funkcija [Breathing Comp.] postavljena na [On].

---

[195] Upotreba funkcija snimanja | Smanjivanje šuma

High ISO NR

S&Q

Tijekom snimanja s visokom ISO osjetljivošću proizvod smanjuje šum koji postaje izraženiji kada je osjetljivost proizvoda visoka.

1 **MENU → (Shooting) → [Image Quality/Rec] → [High ISO NR] → željena postavka.**

Pojedinosti stavke izbornika

Normal:
Aktivira uobičajeno smanjenje šuma za visoku ISO osjetljivost.

Low:
Aktivira umjereno smanjenje šuma za visoku ISO osjetljivost.

Off:
Ne aktivira smanjenje šuma za visoku ISO osjetljivost.

Napomena

[High ISO NR] je fiksiran na [Normal] u sljedećim načinima snimanja:

[Intelligent Auto]
[Scene Selection]

Budući da ovaj fotoaparat nije opremljen funkcijom smanjenja šuma kod duge ekspozicije, šum se može primijetiti prilikom snimanja fotografija s dugom ekspozicijom i visokom osjetljivošću.

[196] Upotreba funkcija snimanja | Postavljanje prikaza monitora tijekom snimanja

Shoot Mode Sel. Zaslon



Postavljanje prikaza zaslona odabira načina snimanja u sljedećim situacijama:

Odabirom funkcije [S&Q Motion] ili [Time-lapse] kad je način snimanja postavljen na S&Q (usporeni/ubrzani način snimanja).

1 **MENU → (Setup) → [Display Option] → [Shoot Mode Sel. Screen] → željena postavka.**

Pojedinosti stavke izbornika

Display:
Prikaz zaslona odabira načina snimanja.

Not Displayed:
Ne prikazuje zaslon odabira načina snimanja.

[197] Upotreba funkcija snimanja | Postavljanje prikaza monitora tijekom snimanja

Auto Review (fotografija)



Snimljenu sliku možete provjeriti na zaslonu odmah nakon snimanja. Možete postaviti i vrijeme prikaza za Auto Review.

1 **MENU → (Setup) → [Display Option] → [Auto Review] → željena postavka.**

Pojedinosti stavke izbornika

10 Sec/5 Sec/2 Sec:

Prikazuje snimljenu sliku na zaslonu u odabranom trajanju odmah nakon snimanja. Ako tijekom funkcije Auto Review izvršite postupak povećavanja, sliku možete provjeriti u povećanom mjerilu.

Off:

Ne prikazuje se Auto Review.

Napomena

Kada primijenite funkciju za obradu slike, slika se prije obrade privremeno može prikazati, nakon čega se prikazuje obrađena slika.

Auto Review je prikazan u načinu koji ste postavili s pomoću funkcije DISP (Display Setting) za reprodukciju.

---

[198] Upotreba funkcija snimanja | Postavljanje prikaza monitora tijekom snimanja

Grid Line Display (fotografija/videozapis)

Postavljanje prikaza linije mreže tijekom snimanja. Mreža će vam pomoći u prilagodbi kompozicije slike.

1 **MENU → / (Shooting) → [Shooting Display] → [Grid Line Display] → željena postavka.**

Pojedinosti stavke izbornika

On:

Prikazuje mrežu.

Off:

Ne prikazuje mrežu.

Savjet

Ako dodijelite funkciju [Grid Line Display Select] željenoj tipki s pomoću opcija [Custom Key/Dial Set.] ili [Custom Key/Dial Set.], možete prikazati ili sakriti liniju mreže pritiskom na dodijeljenu tipku.

[199] Upotreba funkcija snimanja | Postavljanje prikaza monitora tijekom snimanja

Grid Line Type (fotografija/film)

Postavljanje prikazane vrste linija mreže. Mreža će vam pomoći u prilagodbi kompozicije slike.

1 **MENU → / (Shooting) → [Shooting Display] → [Grid Line Type] → željena postavka.**

Pojedinosti stavke izbornika

Rule of 3rds Grid:
Postavlja glavne objekte blizu jedne od crta mreže koje dijele sliku na tri dijela radi postizanja uravnotežene kompozicije.

Golden Ratio Grid*:
Postavite glavne subjekt u blizinu jednih od crta mreže koje dijele sliku u zlatnom omjeru za dobro uravnoteženu kompoziciju.

Square Grid:
Kvadratne mreže olakšavaju potvrdu vodoravne razine vaše kompozicije. To je korisno pri procjeni kompozicije tijekom snimanja pejzaža, snimaka izbliza ili provedbe skeniranja fotoaparatom.

Diag. + Square Grid:
Postavlja objekt na dijagonalnu crtu radi izražavanja nadahnjujućeg i snažnog osjećaja.

* Kada je verzija softvera sustava (programske datoteke) fotoaparata Ver. 2.00 ili novija

Savjet

Ako dodijelite [Grid Line Type] željenoj tipki s pomoću [Custom Key/Dial Set.] ili [Custom Key/Dial Set.], možete postaviti vrstu crte mreže pritiskom na dodijeljenu tipku.

[200] Upotreba funkcija snimanja | Postavljanje prikaza monitora tijekom snimanja

Live View Display Set.

Postavljanje prikaza slika promijenjenih s efektima kompenzacije ekspozicije, ravnoteže bijele boje, [Creative Look] itd. na zaslonu.

1 **MENU → (Shooting) → [Shooting Display] → [Live View Display Set.] → željena stavka postavke.**

Pojedinosti stavke izbornika

Live View Display:

Postavljanje odraza svih postavki snimanja na monitoru i prikaza Live View u uvjetima koji su blizu tome kako će slike izgledati kad se postavke primjene ili prikažu u prikazu Live View bez da odražavaju postavke. ([Setting Effect ON] / [Setting Effect OFF])

Ako odaberete [Setting Effect OFF], lako možete provjeriti kompoziciju čak ako je snimanje s kompozicijom slike u prikazu Live View.

Exposure Effect:

Postavljanje prikaza Live View s automatskim ispravkom koji odražava ekspoziciju s bljeskalicom kad je [Live View Display] postavljen na [Setting Effect ON]. ([Exposure Set. & flash] / [Exposure Setting Only])

Tijekom upotrebe bljeskalice za snimanje portreta, odaberite [Exposure Setting Only] kako biste ručno postavili ekspoziciju na temelju osvjetljenja okruženja.

Savjet

Kada upotrebljavate bljeskalicu drugog proizvođača, na primjer bljeskalicu za snimanje u studiju, Prikaz uživo možda će biti taman u nekim postavkama brzine zatvarača. Kada se [Live View Display] postavi na [Setting Effect OFF], zaslon prikaza uživo Live View bit će svijetao pa možete lako provjeriti kompoziciju.

Ako odaberete [Setting Effect OFF], prikaz Live View će uvijek biti prikazan s prikladnom svjetlinom čak ako je načinu [Manual Exposure].

Kada je odabrana funkcija [Setting Effect OFF], na zaslonu prikaza uživo Live View prikazuje se ikona VIEW (PRIKAZ).

Napomena

[Exposure Effect] je učinkovit samo kad upotrebljavate bljeskalicu koju je proizvela tvrtka Sony.

Funkciju [Live View Display] nije moguće isključiti sa [Setting Effect OFF] u sljedećim načinima snimanja:

[Intelligent Auto]
[Scene Selection]

Ako snimate filmove u načinu snimanja fotografije, postavke snimanja odrazit će se u prikazu uživo čak kad je funkcija [Live View Display] postavljena na [Setting Effect OFF].

Kada se [Live View Display] postavi na [Setting Effect OFF], svjetlina snimljene slike neće biti ista kao ona koja se vidi na Prikazu uživo.

---

[201] Upotreba funkcija snimanja | Postavljanje prikaza monitora tijekom snimanja

Aperture Preview



Kada pritisnete i zadržite tipku kojoj ste dodijelili funkciju [Aperture Preview] otvor blende postavlja se na zadanu vrijednost otvora blende i možete provjeriti zamućenje prije snimanja.

1 **MENU → (Setup) → [Operation Customize] → [Custom Key/Dial Set.] → postavite funkciju [Aperture Preview] na željenu tipku.**

2 **Kad snimate fotografije, potvrdite slike pritiskom na tipku kojoj je [Aperture Preview] dodijeljen.**

Savjet

Iako možete promijeniti vrijednost otvora blende tijekom pretpregleda, objekt može postati defokusiran ako odaberete svjetliji otvor blende. Preporučujemo da ponovno prilagodite izoštravanje.

---

[202] Upotreba funkcija snimanja | Postavljanje prikaza monitora tijekom snimanja

Shot. Result Preview



Dok držite tipku kojoj je dodijeljena funkcija [Shot. Result Preview], sliku možete pregledati s primijenjenim postavkama DRO, brzine zatvarača, otvora blende i ISO osjetljivosti. Prije snimanja provjerite pregled rezultata snimanja.

1 **MENU → (Setup) → [Operation Customize] → [Custom Key/Dial Set.] → funkciju [Shot. Result Preview] postavite na željenu tipku.**

2 **Kad snimate fotografije, potvrdite slike pritiskom na tipku kojoj je [Shot. Result Preview] dodijeljen.**

Savjet

Postavke DRO, brzine zatvarača, otvora blende i ISO osjetljivosti koje ste postavili prikazat će se na slici za [Shot. Result Preview], no ovisno o uvjetima snimanja, neki efekti ne mogu se prikazati. Čak i u tim slučajevima, postavke koje ste odabrali primijenit će se na slike koje snimite.

Bright Monitoring

S&Q

Omogućuje vam da prilagodite kompoziciju tijekom snimanja u mračnom okruženju. Produljivanjem ekspozicije možete provjeriti kompoziciju na monitoru čak i na mračnim mjestima, na primjer, pod noćnim nebom.

1 **MENU → (Setup) → [Operation Customize] → [Custom Key/Dial Set.] → dodijelite funkciju [Bright Monitoring] željenoj tipki.**

2 **U načinu snimanja fotografija pritisnite tipku kojoj ste dodijelili funkciju [Bright Monitoring] zatim snimite snimku.**

Zbog upotrebe funkcije [Bright Monitoring] zaslon će svijetliti i nakon snimanja. Da biste vratili uobičajenu svjetlinu monitora, još jednom pritisnite tipku kojoj ste dodijelili funkciju [Bright Monitoring].

Napomena

Tijekom primjene funkcije [Bright Monitoring], stavka [Live View Display] automatski se mijenja u stavku [Setting Effect OFF], a postavljanje vrijednosti poput kompenzacije ekspozicije neće se odraziti na zaslonu prikaza uživo. Preporučujemo da funkciju [Bright Monitoring] upotrebljavate samo na mračnim mjestima.

Funkcija [Bright Monitoring] automatski će se otkazati u sljedećim situacijama.

Kada je fotoaparat isključen.
Kada način snimanja promijenite iz načina P/A/S/M u drugi način.
Kada način izoštravanja nije postavljen na ručno izoštravanje.

Dok se izvršavaju sljedeće funkcije, ne možete uključiti/isključiti opciju [Bright Monitoring] pritiskom na prilagođenu tipku kojoj ste dodijelili funkciju [Bright Monitoring].

[Auto Magnifier in MF]
[Focus Magnifier]

Kad upotrebljavate funkciju [Bright Monitoring] na mračnim mjestima, brzina okidača može biti sporije nego tijekom uobičajenog snimanja i brzina ažuriranje prikaza monitora može biti sporija. Budući da se raspon mjerene svjetline proširuje, također je moguća promjena ekspozicije.

Emphasized REC Display



Određuje hoće li se tijekom snimanja videozapisa oko rubova zaslona fotoaparata prikazivati crveni okvir. Možete lako provjeriti je li fotoaparat u stanju pripravnosti ili snimanju čak kad gledate u monitor fotoaparata iz određenog kuta ili s određene udaljenosti.

1 **MENU → (Shooting) → [Shooting Display] → [Emphasized REC Display] → željena postavka.**

Pojedinosti stavke izbornika

On:
Prikaz crvenog okvira koji označava da je snimanje u tijeku.

Off:
Ne prikazuje okvir koji označava da je snimanje u tijeku.

Savjet

Prikazani okvir s pomoću ove funkcije također se emitira na vanjski monitor priključen putem HDMI veze. Postavite [HDMI Info. Display] na [On].

Marker Display (fotografija)



Prikaz oznake za određeni omjer na zaslonu snimanja tijekom snimanja fotografija.
Ako namjeravate obrezati fotografiju na određeni omjer nakon snimanja, oznaka omjera omogućit će vam da snimate slike uz provjeru kuta prikaza nakon obrezivanja.
Ova se funkcija može upotrebljavati kada je softver sustava (programske datoteke) fotoaparata verzije 2.00 ili novije.

1 MENU → (Shooting) → [Marker Display] → odaberite stavku izbornika i postavite željeni parametar.

Pojedinosti stavke izbornika

Aspect Marker:
Postavljanje prikaza oznake omjera. ([On]/[Off])

Aspect Marker Type:
Postavljanje omjera za prikazani omjer. ([1:1]/[5:4]/[4:3]/[16:9]/[1.91:1]/[2.35:1])

Aspect Marker Level:
Postavljanje dubine boje za prikazani omjer. (0 do 15)

Savjet

Oznaka omjera može se istovremeno prikazati uz crte mreže. U tom slučaju crte mreže prikazuju se u skladu s kutom prikaza oznake omjera.

Oznaka omjera prikazana tijekom snimanja može se prikazati preko reproducirane fotografije postavljanjem opcije [Aspect Marker Disp.] na [On].

Uz opciju [Crop] također možete obrezati fotografije u skladu s oznakom omjera koja se prikazuje u trenutku snimanja.

Ako želite prikazati oznaku omjera okomito, držite fotoaparat okomito tijekom snimanja.

Napomena

Oznaka omjera može se prikazati tijekom snimanja fotografija uz omjer od [3:2].

Kad je omjer za [Aspect Marker] postavljen na [1:1]/[5:4]/[4:3], položaj oznake omjera bit će drukčiji u odnosu na [Aspect Marker] za snimanje videozapisa čak ako je isti omjer odabran.

Oznaka omjera nije prikazana na uređajima povezanim putem HDMI veze.

Marker Display (videozapis)

S&Q

Tijekom snimanja videozapisa možete postaviti hoće li se prikazivati markeri na monitoru i odabrati vrstu markera.

1 MENU → (Shooting) → [Marker Display] → odaberite stavku izbornika i postavite željeni parametar.

Pojedinosti stavke izbornika

Marker Display:
Postavljanje prikaza markera. ([On] / [Off])

Center Marker:
Postavljanje prikaza središta markera u sredini zaslona snimanja. ([Off] / [On])

Aspect Marker:
Postavlja prikazivanje oznake omjera. ([Off] / [9:16] / [4:5] / [1:1] / [4:3] / [13:9] / [14:9] / [15:9] / [17:9] / [1.66:1] / [1.85:1] / [1.91:1] / [2:1] / [2.35:1] / [2.39:1])

Safety Zone:
Postavlja prikaz sigurnog područja. To postaje standardni raspon koji kućni TV može primiti. ([Off] / [80%] / [90%])

Guideframe:
Određuje hoće li se okvir prikazivati. Možete potvrditi treba li objekt biti postavljen paralelno ili okomito u odnosu na tlo. ([Off] / [On])

Savjet

Istovremeno možete prikazati više oznaka.

Postavite subjekt u točku križišta [Guideframe] kako biste osigurali uravnoteženu kompoziciju.

Napomena

Oznake se prikazuju kada je prekidač Still/Movie/S&Q postavljen na (Movie) ili S&Q (S&Q Motion) ili prilikom snimanja videozapisa.

Markeri se ne mogu prikazati kada upotrebljavate [Focus Magnifier].

Markeri su prikazani na monitoru. (Markere ne možete reproducirati.)

Gamma Display Assist

Videozapisi s funkcijom S-Log3 gama vjerojatno će se obraditi nakon snimanja kako bi se iskoristio širok dinamički raspon. Slike s gamom HLG predviđeni su za prikaz na monitorima kompatibilnima s tehnologijom HDR. Oni se stoga tijekom snimanja prikazuju s niskim kontrastom i može ih biti teško gledati. Međutim, možete upotrijebiti funkciju [Gamma Display Assist] za reprodukciju kontrasta koji je jednak normalnoj gami. Uz to [Gamma Display Assist] također se može primijeniti kad se videozapisi reproduciraju na monitoru fotoaparata.

1 **MENU → (Setup) → [Display Option] → [Gamma Display Assist] → željena postavka.**

Pojedinosti stavke izbornika

On:
Upotreba funkcije pomoći gama prikazu.

Off:
Nemojte upotrebljavati funkciju pomoći gama prikazu.

Savjet

Ako dodijelite [Gamma Disp. Assist Sel.] željenoj tipki s pomoću [Custom Key/Dial Set.], [Custom Key/Dial Set.] ili [Custom Key Setting], možete uključiti ili isključiti funkciju pomoći prikaza game pritiskom na dodijeljenu tipku.

Napomena

[Gamma Display Assist] se ne primjenjuje na videozapise kad se prikazuje na televizoru ili monitoru priključenima na fotoaparat.

Funkcija [Gamma Display Assist] zaključana je na [Off] u sljedećim situacijama:

Kad je funkcija [Log Shooting] postavljena na [On (Flexible ISO)]

Gamma Disp. Assist Typ.

Odabir vrste konverzije za [Gamma Display Assist].

1 **MENU → (Setup) → [Display Option] → [Gamma Disp. Assist Typ.] → željena postavka.**

Pojedinosti stavke izbornika

Automatski:

Prikaz slika s efektima u nastavku sukladno gami ili načinu boje postavljenom u [Picture Profile].

Kad je gama postavljena na [S-Log3]: [S-Log3→709(800%)]
Kad je gama postavljena na [HLG], [HLG1], [HLG2] ili [HLG3], a način boje postavljen na [BT.2020]: [HLG(BT.2020)]
Kad je gama postavljena na [HLG], [HLG1], [HLG2] ili [HLG3], a način boje postavljen na [709]: [HLG(709)]

Prikaz slika s efektom [HLG(BT.2020)] tijekom snimanja HLG fotografija s [HLG Still Image] postavljenim na [On].

S-Log3→709(800%):

Prikaz slika s kontrastom reprodukcije gamma S-Log3 koji odgovara standardu ITU709 (800 %).

HLG(BT.2020):

Prikaz slika nakon prilagodbe kvalitete slike monitora na kvalitetu koja je gotovo jednaka kao kad su slike prikazane na [HLG(BT.2020)] kompatibilnom monitoru.

HLG(709):

Prikaz slika nakon prilagodbe kvalitete slike monitora na kvalitetu koja je gotovo jednaka kao slike prikazane na [HLG(709)] kompatibilnom monitoru.

Savjet

Ako dodijelite [Gamma Disp. Assist Typ.] željenoj tipki s pomoću [Custom Key/Dial Set.] ili [Custom Key/Dial Set.], možete prebaciti postavku [Gamma Disp. Assist Typ.].

Napomena

Kad je [Gamma Display Assist] postavljen na [Auto] tijekom reprodukcije, primjenjuje se efekt na sliku kako slijedi:

Kad reproducirate videozapis snimljenim s [HLG], [HLG1], [HLG2] ili [HLG3]: prikaz slike s efektom [HLG(BT.2020)] ili [HLG(709)] ovisi o načinu boje.
Kad reproducirate HLG fotografiju snimljenu s [HLG Still Image] postavljenim na [On]: prikaz slike je s efektom [HLG(BT.2020)].

U ostalim situacijama videozapisi se prikazuju u skladu s postavkom game i postavkom načina boje u [Picture Profile].

Snimanje zvuka

S&Q

Određuje treba li snimati zvukove prilikom snimanja videozapisa. Isključite s [Off] kako biste spriječili zvukove objektiva i rada fotoaparata. Ova se funkcija ne može upotrebljavati tijekom snimanja usporenog/ubrzanog snimka i snimanja videozapisa s brzim vremenskim protokom.

1 **MENU → (Shooting) → [Audio Recording] → [Audio Recording] → željena postavka.**

Pojedinosti stavke izbornika

On:
Snimanje zvuka.

Off:
Ne snima zvuk.

Audio Rec Level

Razinu snimanja zvuka možete prilagoditi dok provjeravate mjerač razine. Ova se funkcija ne može upotrebljavati tijekom snimanja usporenog/ubrzanog snimka i snimanja videozapisa s brzim vremenskim protokom.

1 **MENU → (Shooting) → [Audio Recording] → [Audio Rec Level].**

2 **Odaberite željenu razinu desnom/lijevom stranom upravljačkog kotačića.**

Pojedinosti stavke izbornika

+:
Uključuje se razina snimanja zvuka.

-:
Isključuje se razina snimanja zvuka.

Savjet

Kada snimate videozapise sa zvukom velike jačine, postavite [Razina snim. zvuka] na nižu razinu zvuka. To omogućuje snimanje realističnijeg zvuka. Kada snimate videozapise sa zvukom male jačine, postavite [Razina snim. zvuka] na veću razinu zvuka kako bi se zvuk lakše čuo. Provjerite da je jačina zvuka odgovarajuće razine nadziranjem jačine zvuka snimanja s priključenim slušalicama ili mjeračem razine jačine zvuka na fotoaparatu.

Kako biste ponovno postavili razinu snimanja zvuka na zadanu postavku, pritisnite gumb (Brisanje).

Napomena

Bez obzira na postavke [Razina snim. zvuka], graničnik uvijek radi.

Funkcija [Audio Rec Level] dostupna je samo kada je način snimanja postavljen na način za videozapise.

Postavke [Audio Rec Level] primjenjuju se za unutarnji mikrofon i ulazni priključak (mikrofon).

[211] Upotreba funkcija snimanja | Snimanje zvuka videozapisa

Vremenski raspored audio izlaza



Možete postaviti otkazivanje odjeka tijekom nadziranja zvuka i spriječiti neželjene devijacije između videozapisa i zvuka. Ova se funkcija ne može upotrebljavati tijekom snimanja usporenog/ubrzanog snimka i snimanja videozapisa s brzim vremenskim protokom.

1 **MENU → (Shooting) → [Audio Recording] → [Audio Out Timing] → željena postavka.**

Pojedinosti stavke izbornika

Živo:
Zvuk se reproducira bez kašnjenja. Odaberite tu postavku kada odstupanje u reprodukciji zvuka predstavlja poteškoću pri praćenju zvuka.

Lip Sync:
Zvuk i slika reproduciraju se sinkronizirano. Odaberite tu postavku da biste spriječili neželjena odstupanja u reprodukciji slike i zvuka.

Napomena

Primjena vanjskog mikrofona može uzrokovati kratku odgodu. Pojedinosti potražite u uputama za rad isporučenima s mikrofonom.

Zvuk se emitira s pomoću postavke za [Lip Sync] tijekom HDMI izlaza.

[212] Upotreba funkcija snimanja | Snimanje zvuka filma

Wind Noise Reduct.



Postavlja smanjuje li se buka vjetra smanjenjem niskih tonova zvuka s ulaza ugrađenog mikrofona. Ova se funkcija ne može upotrebljavati tijekom snimanja usporenog/ubrzanog snimka i snimanja videozapisa s brzim vremenskim protokom.

1 **MENU → (Shooting) → [Audio Recording] → [Wind Noise Reduct.] → željena postavka.**

Pojedinosti stavke izbornika

Automatski:
Fotoaparat automatski otkriva i smanjuje zvuk vjetra.

On:
Uvijek smanjuje zvuk vjetra.

Off:
ne smanjuje šum vjetra.

Napomena

Kvaliteta se zvuka može razlikovati od uobičajenih postavki snimanja kad je funkcija [Wind Noise Reduct.] postavljena na [On].

Kada se upotrebljava vanjski mikrofon (prodaje se zasebno), funkcija [Smanj. šuma vjetra] ne radi.

Kad je funkcija [Wind Noise Reduct.] postavljena na [Auto], a funkcija [Audio Out Timing] postavljena na [Live], efekt smanjivanja zvuka vjetra ne može potvrditi nadziranje zvuka tijekom snimanja. Zvuk smanjene buke vjetra snima se na film. Također, kad uživo usmjeravate zvuk s pomoću funkcije usmjeravanja, zvuk smanjene buke vjetra se usmjerava.

Ako promijenite postavku [Wind Noise Reduct.] tijekom snimanja filma, zvuk se može reproducirati kad se postavka promijeni i snimi se u film.

---

[213] Upotreba funkcija snimanja | Snimanja zvuka videozapisa

Microphone Directivity

S&Q

Postavlja smjer snimanja zvuka pri upotrebi ugrađenog mikrofona. Ova se funkcija ne može upotrebljavati tijekom snimanja usporenog/ubrzanog snimka ili snimanja s ubrzanim snimkama.

1 **MENU → (Shooting) → [Audio Recording] → [Microphone Directivity] → željena postavka.**

Pojedinosti stavke izbornika

Automatski:
Automatski mijenja smjer snimanja zvuka (naprijed ili u svim smjerovima) prema prepoznatom objektu i statusu praćenja.

Front:
Snima zvuk ispred fotoaparata.

All Directions:
Hvata zvuk iz svih smjerova oko fotoaparata.

Rear:
Snima zvuk iza fotoaparata.

Napomena

[Microphone Directivity] je onemogućen kada je povezan vanjski mikrofon.

---

[214] Upotreba funkcija snimanja | Snimanje zvuka filma

Mic Direct Select Setting

S&Q

Konfigurira vrijednosti postavki koje će se odabrati prilikom promjene usmjerenosti ugrađenog mikrofona s pomoću tipke kojoj je [Mic Directivity Select] dodijeljena [Custom Key/Dial Set.].

1 **MENU → (Shooting) → [Audio Recording] → [Mic Direct Select Setting].**

2 **Dodajte (kvačicu) vrijednosti koju želite omogućiti.**

Vrijednosti postavki označene s (kvačicom) bit će dostupne prilikom izvođenja [Mic Directivity Select] s prilagođenom tipkom.

---

[215] Upotreba funkcija snimanja | Snimanje zvuka filma

Shoe Audio Set.

S&Q

Postavlja digitalni zvuk koji se prenosi s mikrofona (prodaje se zasebno) pričvršćenog na priključak fotoaparata s više sučelja. Koristite se mikrofonom koji podržava digitalno sučelje za zvuk. Možete postaviti frekvenciju uzorkovanja, broj kvantizacije bitova i broj kanala. Ova se funkcija ne može upotrebljavati tijekom snimanja usporenog/ubrzanog snimka i snimanja videozapisa s brzim vremenskim protokom.

1 **MENU → (Shooting) → [Audio Recording] → [Shoe Audio Set.] → željena postavka.**

Pojedinosti stavke izbornika

48khz/24bit 4ch :
Postavljanje frekvencije uzorkovanja audioulaza na 48 kHz, broj kvantizacije bitova na 24 bitova i broj kanala na 4.

48khz/24bit 2ch :
Postavljanje frekvencije uzorkovanja audioulaza na 48 kHz, broj kvantizacije bitova na 24 bitova i broj kanala na 2.

48khz/16bit 2ch :
Postavljanje frekvencije uzorkovanja audioulaza na 48 kHz, broj kvantizacije bitova na 16 bitova i broj kanala na 2.

Savjet

Prikaz razine zvuka na monitoru je za 4 kanala tijekom 4-kanalnog snimanja zvuka.

Napomena

Kad je vanjski mikrofon (prodaje se zasebno) priključen na priključak (mikrofon) fotoaparata, zvuk se snima s vanjskog mikrofona pričvršćenog na priključak (mikrofon). Ne možete postaviti [Shoe Audio Set.].

Ako je pričvršćeni mikrofon postavljen na analogni prijenos, ne možete postaviti [Shoe Audio Set.].

Kad pričvršćeni mikrofon ne podržava 4-kanalno snimanje zvuka, ne možete odabrati [48khz/24bit 4ch] (48khz/24bit 4ch).

Kad pričvršćeni mikrofon ne podržava 24-bitno snimanje zvuka, [Shoe Audio Set.] je zaključan na [48khz/16bit 2ch] (48khz/16bit 2ch).

Zvuk se ne može ispravno snimati u sljedećim situacijama tijekom snimanja videozapisa:

Kad pričvrstite ili uklonite mikrofon
Kad se digitalni prijenos prebaci na analogni prijenos ili obrnuto na strani mikrofona

[216] Upotreba funkcija snimanja | Izrada fotografija uz istovremeno snimanje videozapisa

Automatska izrada fotografija iz Shot Marks

Ako dodate Shot Marks s pomoću prilagođene tipke prilikom snimanja videozapisa, možete automatski izraditi fotografije iz kadrova videozapisa uz Shot Marks nakon snimanja. Shot Marks se također može dodati s pomoću gumba okidača ili ikone dodirnih funkcija.
Ako želite izraditi fotografije dok provjeravate slike uz Shot Marks nakon snimanja videozapisa, upotrijebite [Create Still Image].
Ova se funkcija može upotrebljavati kada je softver sustava (programske datoteke) fotoaparata verzije 2.00 ili novije.

1 **MENU → (Shooting) → [Shooting Option] → [AutoCreateStillImage] → željena postavka.**

Pojedinosti stavke izbornika

On:
Izrada fotografija iz kadrova uz Shot Marka nakon snimanja videozapisa. Poruka se pojavljuje dok je izrada fotografije i dalje u tijeku i ne možete snimati nove fotografije tijekom tog razdoblja.
Off:
Ne izrađuju se fotografije iz kadrova uz Shot Marks nakon snimanja videozapisa.

O izrađenim fotografijama

Možete odabrati JPEG ili HEIF format za fotografije koje će se izraditi. Možete prebacivati format odabirom MENU → (Shooting) → [Image Quality/Rec] → [JPEG/HEIF Switch].
Veličina izrađenih fotografija bit će jednaka veličini videozapisa koji se snima u skladu s postavkom [File Format].

[217] Upotreba funkcija snimanja | Izrada fotografija uz istovremeno snimanje videozapisa

Shot Marks nakon izrade fotografije (snimanje)

Postavljanje opcije automatskog brisanja Shot Marks nakon automatske izrade fotografije dok se snima videozapis s pomoću funkcije [AutoCreateStillImage].
Ova se funkcija može upotrebljavati kada je softver sustava (programske datoteke) fotoaparata verzije 2.00 ili novije.

1 **MENU → (Shooting) → [Shooting Option]→[S after still img crt] → željena postavka.**

Pojedinosti stavke izbornika

Auto Delete:
Automatsko brisanje Shot Marka nakon izrade fotografija.

Maintain:
Automatski ne briše Shot Marks nakon izrade fotografija.

---

[218] Upotreba funkcija snimanja | TC/UB postavke

TC/UB

S&Q

Vremenski kôd (TC) i korisnička informacija (UB) mogu se snimiti kao podaci uz videozapis.

1 **MENU → (Shooting) → [TC/UB] → odaberite stavku izbornika i postavite željeni parametar.**

Pojedinosti stavke izbornika

Time Code Preset:
Postavljanje vremenskog koda.

User Bit Preset:
Postavlja korisničku informaciju.

Time Code Format:
postavlja način snimanja za vremenski kôd. (Samo kada je funkcija [NTSC/PAL Selector] postavljena na NTSC.)

Time Code Run:
postavlja format brojača za vremenski kôd.

Time Code Make:

postavlja format snimanja za vremenski kôd na mediju za snimanje.

User Bit Time Rec:

određuje hoće li snimiti vrijeme kao korisničku informaciju ili ne.

Kako postaviti vremenski kod (Time Code Preset)

1. MENU → (Shooting) → [TC/UB] → [Time Code Preset].
2. Okrenite kotačić za upravljanje i odaberite prve dvije znamenke.

   Vremenski kôd možete postaviti unutar sljedećeg raspona.
   Kad je odabrano [60p]: 00:00:00.00 do 23:59:59.29

   * Kada je odabrano [24p], posljednje dvije znamenke vremenskog koda možete odabrati u višekratnicima od četiri u rasponu od 00 do 23 sličice.
   Kada je odabrano [50p]: od 00:00:00,00 do 23:59:59.24

3. Postavite ostale znamenke slijedeći isti postupak kao u koraku 2, a zatim pritisnite na sredini kotačića za upravljanje.

Ponovno postavljanje vremenskog koda

1. MENU → (Shooting) → [TC/UB] → [Time Code Preset].
2. Pritisnite gumb (Obriši) za ponovno postavljanje vremenskog koda (00:00:00:00).

Kako postaviti korisničke informacije (User Bit Preset)

1. MENU → (Shooting) → [TC/UB] → [User Bit Preset].
2. Okrenite kotačić za upravljanje i odaberite prve dvije znamenke.
3. Postavite ostale znamenke slijedeći isti postupak kao u koraku 2, a zatim pritisnite na sredini kotačića za upravljanje.

Ponovno postavljanje korisničke informacije

1. MENU → (Shooting) → [TC/UB] → [User Bit Preset].
2. Pritisnite tipku (Obriši) za ponovno korisničke informacije (00:00:00:00).

Kako odabrati metodu snimanja za vremenski kod (Time Code Format*1)

1. MENU → (Shooting) → [TC/UB] → [Time Code Format].

DF:

Snima vremenski kôd u formatu s ispuštanjem kadrova[*2].

NDF:

Snima vremenski kôd u formatu bez ispuštanja kadrova.

*1 Samo kada je funkcija [NTSC/PAL Selector] postavljena na NTSC.

*2 Vremenski kôd temelji se na 30 sličica u sekundi. Međutim, tijekom duljih razdoblja snimanja dolazi do razlike između stvarnog vremena i vremenskog koda jer je broj kadrova NTSC slikovnog signala približno 29,97 kadrova u sekundi. Padajući kadar ispravlja ovu prazninu kako bi izjednačio vremenski kod i stvarno vrijeme. U padajućem kadru uklanjaju se prva dva broja okvira svake minute osim u desetoj minuti. Vremenski kôd bez toga ispravljanja naziva se načinom bez ispuštanja kadrova.

Postavka je fiksirana na [-] tijekom snimanja u 24p.

Kako odabrati formata odbrojavanja za vremenski kod (Time Code Run)

1. MENU → (Shooting) → [TC/UB] → [Time Code Run].

Rec Run:

postavlja postupni način za vremenski kôd kako bi se pomicao isključivo prilikom snimanja. Vremenski kôd snima se sekvencijalno kao nastavak zadnjeg vremenskog koda prethodne snimke.

Free Run:

postavlja postupni način za vremenski kôd kako bi se pomicao u bilo kojem trenutku, neovisno o radu fotoaparata.

Vremenski kôd u sljedećim se situacijama možda neće snimati sekvencijalno, čak i kada se vremenski kôd pomiče u načinu [Rec Run].

Kad se promijeni format snimanja.
Kada je medij za snimanje uklonjen.

Kako odabrati na koji način je vremenski kod snimljen (Time Code Make)

1. MENU → (Shooting) → [TC/UB] → [Time Code Make].

Preset:

snima novopostavljen vremenski kôd na medij za snimanje.

Regenerate:

zadnji vremenski kôd za prethodnu snimke čita se s medija za snimanje, a novi se vremenski kôd sekvencijalno snima nastavno na zadnji vremenski kôd. Vremenski kod napreduje u načinu [Rec Run] bez obzira na postavku [Time Code Run].

Napomena

Ažuriranje softvera sustava fotoaparata ponovno će postaviti vremenski kod. Ponovno postavite vremenski kod.

[219] Upotreba funkcija snimanja | TC/UB postavke

TC/UB Disp. Setting

Postavljanje prikaza brojača trajanja snimanja, vremenskog koda (TC) i korisničkih informacija (UB) za videozapise.

1 **MENU → (Setup) → [Display Option] → [TC/UB Disp. Setting] → željena postavka.**

Pojedinosti stavke izbornika

Counter:
Prikaz brojača trajanja snimljenog videozapisa.

TC:
prikazuje vremenski kod.

U-Bit:
prikazuje korisničku informaciju.

[220] Upotreba funkcija snimanja | Usmjeravanje zvuka i videozapisa uživo

Usmjeravanje na mrežu (videozapis)

Možete povezati fotoaparat na mrežu, putem žičane ili bežične veze, i usmjeravati videozapis i zvuk uživo s fotoaparata.
Ova se funkcija može upotrebljavati kada je softver sustava (programske datoteke) fotoaparata verzije 2.00 ili novije.

Povežite fotoaparat i pametni telefon putem Bluetooth veze.

2 Registrirajte informacije poput odredišnog poslužitelja veze i ključa za usmjeravanja za uslugu distribucije koja će se upotrebljavati u aplikaciji Creators' App.

3 Na fotoaparatu odaberite MENU → (Network) → [Streaming] → [Network Streaming] → postavite [Streaming] na [On].

[Streaming:Standby] pojavit će se na zaslonu fotoaparata. Zatim će se fotoaparat prebaciti u stanje pripravnosti usmjeravanja.

Također, možete odabrati postavke kvalitete slike itd. iz aplikacije Creators' App.

4 Pritisnite sredite kotačića za upravljanje za početak usmjeravanja.

[Streaming:Output] će se pojavii na zaslonu fotoaparata.

Također možete početati usmjeravati iz aplikacije Creators' App.
Pritisnite u sredinu ponovno za izlazak iz usmjeravanja.

Pojedinosti stavke izbornika

Streaming:
Postavljanje izvršavanja usmjeravanja mreže. ([On]/[Off])

Stream Connect Error Display:
Prikaz informacija o pogrešci kad se fotoaparat ne može povezati na mrežu ili distribucijski poslužitelj za mrežno usmjeravanje.

Output Img. Quality Set:
Postavljanje kvalitete slike izlaza videozapisa za mrežno usmjeravanje.
([Quality]/[Resolution]/[Frame Rate]/[Bit Rate])

Output Information Display:
Prikaz informacija za mrežno usmjeravanje.

Movie Rec During Streaming:
Postavljanje omogućavanja snimanja za snimanje medija tijekom mrežnog usmjeravanja.
([Enable]/[Disable])

Emphasized Output Display:
Postavljanje prikaza plavog kadra oko cijelog monitora tijekom mrežnog usmjeravanja.
([On]/[Off])

Root Certificate Error:
Obično se preporuča postavljanje na [Does Not Connect]. Ako se prikaže pogreška o certifikatu, ažurirajte korijenski certifikat i povežite se uz ispravnu provjeru autentičnosti.

Postavke kvalitete izlazne slike

Kako biste konfigurirali detaljne postavke za kvalitetu usmjeravanja slike, postavite [Quality] na [Custom] i postavite [Resolution], [Frame Rate] i [Bit Rate].
Raspon postavki opcije [Bit Rate] razlikuje se ovisno o kombinaciji opcija [Resolution] i [Frame Rate].

Razlučivost	Frame Rate	Raspon postavki za brzinu snimanja kadrova	Zadana postavka brzine snimanja kadrova
4K (2160p)	30p/25p	38 Mbps – 13 Mbps	34Mbps
2K (1440p)	30p/25p	38 Mbps – 6 Mbps	13Mbps
HD (1080p)	60p/50p	27 Mbps – 4,5 Mbps	9 Mbps
	30p/25p	18 Mbps – 3 Mbps	6Mbps
HD (720p)	60p/50p	13,5 Mbps – 2,3 Mbps	6Mbps
	30p/25p	9 Mbps – 1,5 Mbps	4Mbps

Savjet

Ako dodijelite zumiranje, mrežno usmjeravanje itd. kotačiću ili kotačiću za upravljanje ili ih registrirate izborniku funkcija, možete prilagoditi ove vrijednosti čak tijekom mrežnog usmjeravanja.

Format podataka usmjeravanja je kako slijedi.

Format videozapisa: MPEG-H HEVC/H.265 or MPEG-4 AVC/H.264*
Format zvuka: 48 kHz, 16 bit, 2ch

* Dok usmjeravate s pomoću RTMP/RTMPS, format videozapisa je MPEG-4 AVC/H.264.

Kad upotrebljavate vanjski mikrofon, možete smanjiti devijacije između glasa i pokreta usana priključivanjem terminala mikrofona (mikrofon) fotoaparata.

Napomena

Kad je mrežno usmjeravanje u tijeku, fotoaparat je uvijek postavljen na način snimanja filma bez obzira na način snimanja prije početka usmjeravanja.

Ne možete učiniti sljedeće tijekom mrežnog usmjeravanja.

Prijelaz na zaslon izbornika
Prijelaz na zaslon reprodukcije
Udaljeno snimanje:

Cloud Connection
Prijenos na pametni telefon

Sljedeće su funkcije onemogućene tijekom mrežnog usmjeravanja.

Filmski Vlog Set.
Power Save Start Time
Auto Monitor OFF

Kad se snima za snimanje medija tijekom mrežnog usmjeravanja, sljedeća se ograničenja primjenjuju na format datoteke videozapisa i stopu kadrova snimanja.

Ako je [Resolution] postavljen na [4K (2160p)] ili se [2K (1440p)], [File Format] se ne može postaviti na [XAVC HS 4K].
[Rec Frame Rate] je jednak opciji [Frame Rate] za videozapis tijekom emitiranja.

Ne možete promijeniti postavku [Movie Rec During Streaming] tijekom mrežnog usmjeravanja.

Ovisno o temperaturu okruženja, postavka kvalitete emitirane slike za usmjeravanje, postavka za snimanje videozapisa tijekom usmjeravanja, okruženje Wi-Fi veze i uvjeti upotrebe prije početka usmjeravanja, unutarnja se temperature fotoaparata može povećati i dostupno vrijeme za usmjeravanja postat će kraće.

Ovisno o mrežnom okruženju distribuirani videozapis/zvuk može biti prekinut. U tom slučaju prebacite se na bržu i stabilniju mrežu ili smanjite postavku za [Bit Rate].

Ovisno o internetskoj vezi ili mrežnim uvjetima usmjeravanje može biti prekinuto. U tom slučaju ponovno pokrenite usmjeravanje.

Kako biste se pobrinuli da je sigurno usmjeravanje, URL za usmjeravanje mora sadržavati „rtmps://”.
RTMP se upotrebljava za opće usmjeravanje, ali ne pruža dovoljnu zaštitu, ali RTMPS upotrebljava SSL/TLS za šifriranje podataka i pružanje sigurnog usmjeravanja.

U SRT-u možete odabrati AES-128 ili AES-256 kao postavku šifriranja. Na taj će se način šifrirati podaci o usmjeravanju i osigurati dostava. Moguće je postaviti opciju [Security] na [None] u postavkama bežičnog LAN-a, ali u tom slučaju podaci neće biti šifrirani i komunikacija neće biti sigurna. Kad odaberete ovu postavku, uzmite u obzir sigurnosne zahtjeve mrežnog okruženja i odredište dostave.

Postavke šifriranja SRT-a moraju se podudarati s onima odredišta. Postavljanjem jednake metode šifriranja kao onu koju upotrebljava odredište osigurava ispravnu komunikaciju.

Kad upotrebljavate SRT, lozinka i dijeljeni ključ postavljaju se u aplikaciji Creators' App. Vrste znakova koji se mogu unijeti su slova abecede, brojevi i simboli. Preporuča se da duljina znakova iznosi barem 16 znakova.

O funkciji RTMPS

RTMPS funkcija podržava razne vrste algoritama za šifriranje za sigurno RTMPS usmjeravanje. Kako bi se osigurala kompatibilnost uz široki raspon poslužitelja odredišta, podržano je nekoliko algoritama šifriranja uključujući i neke koji nisu u skladu s trenutačnim najboljim sigurnosnim praksama. Za pojedinosti pogledajte sljedeće web mjesto
https://helpguide.sony.net/di/sftp/v1/h_zz/index.html

USB usmjeravanje (film)

Možete povezati računalo itd., na fotoaparat i upotrijebiti zvuk i videozapis fotoaparata za usmjeravanje uživo ili usluge web-konferencije. Unaprijed odaberite MENU → (Setup) → [USB] → [USB Connection Mode] → [Sel. When Connect] ili [USB Streaming].

1 MENU → (Network) → [Streaming] → [USB Streaming] → postavite [Output Res/Frame Rate] i [Movie Rec During Streaming].

2 Povežite fotoaparat na računalo ili drugi uređaj s pomoću USB kabela (komercijalno dostupan).

[Streaming:Standby] pojavit će se na zaslonu fotoaparata, a fotoaparat će se prebaciti na stanje pripravnosti za usmjeravanje.

Ako je funkcija [USB Connection Mode] postavljena na [Sel. When Connect], odaberite [Live Stream(USB Streaming)] na zaslonu odabira za USB način povezivanja.
Upotrijebite kabel ili adapter koji odgovara terminalu na uređaju koji će se priključiti.

3 Započnite usmjeravanje usmjeravanja uživo / usluge web-konferencije.

[Streaming:Output] će se pojavii na zaslonu fotoaparata.

Kako bi izašli iz USB usmjeravanja, isključite USB kabel.

Pojedinosti stavke izbornika

Output Res/Frame Rate:
Postavlja razlučivost i stopu kadra videozapisa. ([4K(2160p) 30p]/[4K(2160p) 25p]/[4K(2160p) 15p]/[4K(2160p)12.5p]/[HD(1080p) 60p]/[HD(1080p) 50p]/[HD(1080p) 30p]/[HD(1080p) 25p]/[HD(720p) 30p]/[HD(720p) 25p])

Movie Rec During Streaming:
Postavlja hoće li se omogućiti snimanje videozapisa na snimanje filma tijekom usmjeravanja. ([Enable]/[Disable])

Savjet

Ako dodijelite brzinu okidanja, ISO osjetljivost itd., kotačiću ili kotačiću za upravljanje ili registrirate ih izborniku funkcija, možete prilagoditi ove vrijednosti čak tijekom USB usmjeravanja.

Format podataka usmjeravanja je kako slijedi.

Format videozapisa: MJPEG* ili YUV420

* Kad je razlučivost postavljena na HD (720 p), samo je dostupan MJPEG.

Format zvuka: PCM, 48 kHz, 16 bit, 2 ch

Tijekom USB usmjeravanja struja se napaja na fotoaparat s računala. Ako želite potrošiti manje struje, postavite funkciju [USB Power Supply] na [Off].

Kad upotrebljavate vanjski mikrofon, možete smanjiti devijacije između glasa i pokreta usana priključivanjem terminala mikrofona (mikrofon) fotoaparata.

Napomena

Dok je u tijeku USB usmjeravanje, uvijek postavite fotoaparat na način snimanja filma bez obzira na položaj prekidača Still/Movie/S&Q.

Ne možete izvršavati sljedeće radnje tijekom USB usmjeravanja.

Prijelaz na zaslon reprodukcije
Mrežne funkcije (udaljeno snimanje, udaljene radnje s pametnog telefona, Bluetooth funkcija itd.)

Sljedeće su funkcije onemogućene tijekom USB usmjeravanja.

Picture Profile
Power Save Start Time
Auto Monitor OFF

Dok izvršavate USB usmjeravanje uz razlučivost od 4K (2160 p) ili HD (1080 p), upotrijebite računalo koje je kompatibilno sa SuperSpeed USB 5 Gbps (USB 3.2) ili komercijalno dostupnim USB kabelom.
Čak kad postavite razlučivosti na 4 K (2160 p) ili HD (1080 p), stvarna izlazna razlučivost bit će HD (720 p) kad je povezano preko standarda USB 2.0.

Ako promijenite postavke za sljedeće stavke tijekom USB usmjeravanja, zaslon usmjeravanja privremeno će se pauzirati. Također ćete možda morati nastaviti usmjeravanje iz aplikacije ovisno o usluzi usmjeravanja uživo.

[Output Res/Frame Rate] ili [Movie Rec During Streaming] pod [USB Streaming]
[File Format]
[Auto Framing Settings]

Ovisno o temperaturu okruženja, postavka kvalitete emitirane slike za usmjeravanje, postavka za snimanje videozapisa tijekom usmjeravanja, okruženje Wi-Fi veze i uvjeti upotrebe prije početka usmjeravanja, unutarnja se temperature fotoaparata može povećati i dostupno vrijeme za usmjeravanja postat će kraće.

[222] Prilagodba fotoaparata

Sadržaj ovog poglavlja

Sljedeća tablica sadržaja navodi značajke opisane u ovom poglavlju („Customizing the camera“). Sa svakog naziva stavke možete otići na stranicu koja objašnjava njezine funkcije.

Mogućnosti prilagodbe fotoaparata

Dodjela često upotrijebljenih funkcija gumbima i kotačićima (Custom Key/Dial Set.)

Privremena promjena funkcije na kotačiću (My Dial Settings)

Registracija i pozivanje postavki fotoaparata

Camera Set. Memory
Pozivanje registriranih postavki snimanja (Cam.Set)

Registracija često upotrijebljenih funkcija na izbornik funkcija

Fn Menu Settings

Registracija često upotrijebljenih funkcija na izbornik My Menu

Add Item
Sort Item
Delete Item
Delete Page
Delete All
Display From My Menu

Zasebna prilagodba postavki fotoaparata za fotografije i videozapise

Different Set for Still/Mv

Prilagodba funkcija na prstenu/kotačiću

Av/Tv Rotate
Function Ring(Lens)
Zaključavanje birača/kotačića

Upotreba gumb zatvarača prilikom snimanja filmova

REC w/ Shutter (film)
Dodavanje Shot Marks uz gumb okidača (videozapis)

Postavke monitora

Monitor Flip Direction
Vertical Display
DISP (Screen Disp) Set

---

[223] Prilagodba fotoaparata

Prilagodba značajki fotoaparata

Fotoaparat je opremljen različitim značajkama za prilagodbu, poput registriranja funkcija i postavki snimanja na prilagodljive tipke. Možete kombinirati preferirane postavke kako biste fotoaparat prilagodili za lakši rad.
Pojedinosti o konfiguriranju postavki i njihovoj upotrebi pregledajte stranicu za svaku funkciju.

Za dodjelu često upotrijebljenih funkcija gumbima (Custom Key/Dial Set., Custom Key/Dial Set. i Custom Key Setting)

Funkcije tipki, uključujući prilagodljivu tipku (C1), možete mijenjati prema vlastitim preferencama. Često korištene funkcije preporučuje se dodijeliti lako dostupnim tipkama kako biste jednostavnim pritiskom odgovarajuće tipke pozvali dodijeljene funkcije.

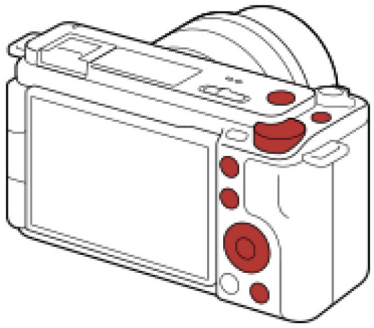

Registriranje često korištenih funkcija na tipku Fn (Function menu)

Ako u načinu snimanja često korištene funkcije registrirate na Function menu, registrirane funkcije jednostavno na zaslonu možete prikazati pritiskom tipke Fn (Function). Na zaslonu Function menu odabirom ikona možete pozvati željene funkcije.

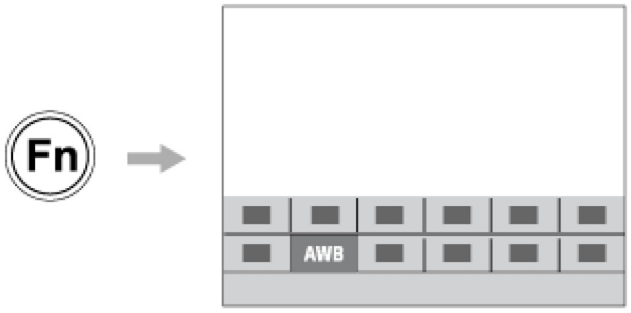

Kombiniranje često korištenih funkcija na zaslonu izbornika (☆ My Menu)

Ako kombinirate često upotrijebljene stavke iz izbornika poput izbornika snimanja ili mreže na zaslonu „My Menu“, možete lako pristupiti željenim stavkama izbornika.



Dodjela različitih funkcija kotačiću i zamjena funkcije na kotačiću (My Dial Settings)

Željene funkcije možete dodijeliti biraču za upravljanje i kotačiću za upravljanje, a pod postavke „My Dial 1 - 3” možete registrirati do tri kombinacije postavki na fotoaparat.



Primjer: zaslon [My Dial Settings] za modele s kotačićem za upravljanje

Za brzu promjenu postavki snimanja u skladu sa scenom (MR Camera Set. Memory)

Postavke prikladne za prizor* možete registrirati u fotoaparat ili na memorijsku karticu te ih jednostavno pozvati upotrebom izbornika funkcija itd.

* Postavke prilagodljivih tipki nije moguće registrirati.

Spremanje prilagođenih postavki fotoaparata na memorijsku karticu (Save/Load Settings)

Postavke fotoaparata* na memorijsku karticu možete spremiti funkcijom [Save/Load Settings]. Funkcija je vrlo praktična kada želite sigurnosno kopirati postavke, ili za uvoz postavki na drugi fotoaparat istog modela i sl.

* Neke se postavke ne mogu spremiti na memorijsku karticu.

---

[224] Prilagodba fotoaparata

Dodjela često upotrijebljenih funkcija gumbima i kotačićima (Custom Key/Dial Set.)

Možete upotrijebiti funkciju prilagodbe tipki za dodjelu funkcija koje najčešće upotrebljavate kako biste jednostavno rukovali gumbima i kotačićima. Tako preskačete postupak odabira stavki u izborniku MENU i brže pozivate funkcije.

Možete zasebno dodijeliti funkcije prilagodljivih tipkama za način snimanja fotografija, način snimanja videozapisa i način reprodukcije.

Dodjeljive funkcije mogu se razlikovati ovisno o gumbima ili kotačićima.

Možete dodijeliti funkcije sljedećim gumbima i kotačićima.

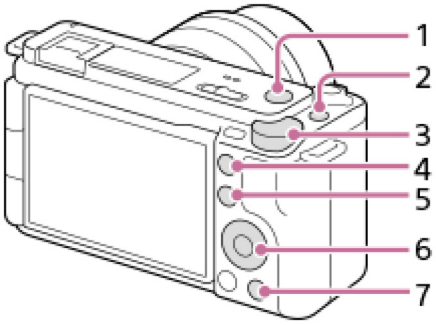

1. Tipka MOVIE
2. Prilagodljiva tipka 1
3. Birač za upravljanje
4. Prilagodljiva tipka 2
5. Tipka Fn/
6. Control Wheel/Center Button/Left Button/Right Button/Down Button
7. gumb

Kad slijedite sljedeći postupak za dodjelu funkcije [Subject Recognition AF] središnjem gumbu.

1 MENU → (Setup) → [Operation Customize] → [Custom Key/Dial Set.].

Ako želite dodijeliti funkciju za pozivanje tijekom snimanja videozapisa, odaberite [Custom Key/Dial Set.]. Ako želite dodijeliti funkciju za pozivanje tijekom reprodukcije slika, odaberite [Custom Key Setting].
Također možete odabrati [Custom Key/Dial Set.] i [Custom Key/Dial Set.] iz MENU → (Setup) → [Dial Customize].

2 Pomaknite zaslon [Rear] s pomoću gornje/donje strane kotačića za upravljanje. Potom odaberite [Center Button] i pritisnite sredinu kotačića za upravljanje.

3 Odaberite [Subject Recognition AF] s pomoću gornje/donje/lijeve/desne strane kotačića za upravljanje, a zatim pritisnite u sredinu.

Ako pritisnete središnji gumb tijekom snimanja i prepoznaju se oči, aktivirat će se funkcija [Subject Recognition AF] i fotoaparat će se usredotočiti na oči. Snimajte slike tako da pritisnete središnji gumb.

Upotreba drukčijih funkcija za kotačiće/kotačić ovisno o načinu snimanja

Ako dodate potvrdnu oznaku [Separate M mode and other modes.] prilikom dodjele funkcija kotačićima/kotačiću, možete dodijeliti drukčije funkcije za [Manual Exposure] i ostale načine ekspozicije ([Intelligent Auto]/[Program Auto]/[Aperture Priority]/[Shutter Priority]).

Savjet

Kad pritisnete gumb kojem je dodijeljena funkcija na zaslonu postavke prilagodljive tipke, možete ići na zaslon postavke za pritisnuti gumb (osim za neke gumbe). (kada je verzija softvera sustava (programske datoteke) fotoaparata Ver. 2.00 ili novija)

Funkcije snimanja također možete dodijeliti tipki za zadržavanje fokusa na objektivu. Međutim, neki objektivi nemaju tipku za zadržavanje fokusa.

[225] Prilagodba fotoaparata

Privremena promjena funkcije kotačića (My Dial Settings)

Željene funkcije možete dodijeliti biraču za upravljanje i kotačiću za upravljanje, a pod postavke „My Dial” možete registrirati do tri kombinacije postavki. Možete brzo pozvati ili promijeniti spremljene postavke "My Dial" (Moj kotačić) pritiskom na prilagođenu tipku koju ste dodijelili unaprijed.

Registriranje funkcije pod "My Dial"

Funkcije koje želite dodijeliti biraču za upravljanje i kotačiću za upravljanje registrirajte kao [My Dial 1] do [My Dial 3].

1. MENU → (Setup) → [Dial Customize] → [My Dial Settings].
2. Odaberite jedan od kotačića za (My Dial 1) i pritisnite sredinu upravljačkog kotačića.
3. Gornjom/donjom/lijevom/desnom stranom upravljačkog kotačića odaberite funkciju koju želite dodijeliti te pritisnite sredinu upravljačkog kotačića.

   Odaberite "--" (Not set) za kotačić kojemu ne želite dodijeliti funkcije.

4. Nakon odabira funkcija za kotačiće pod (My Dial 1) ponavljanjem 2. i 3. koraka , odaberite [OK].
   Postavke za (My Dial 1) registriraju se.

   Ako želite registrirati i (My Dial 2) i (My Dial 3), pratite prethodno opisani postupak.

Dodjela tipke za pozivanje postavki "My Dial"

Dodijelite prilagodljivu tipku kako biste pozvali registrirane postavke "My Dial".

1. MENU → (Setup) → [Operation Customize] → [Custom Key/Dial Set.] ili [Custom Key/Dial Set.] → odaberite tipku koju želite upotrijebiti za pozivanje kotačića „My Dial”.
2. Odaberite broj postavke "My Dial" koju želite pozvati ili uzorak za zamjenu postavki "My Dial".

Pojedinosti stavke izbornika

My Dial 1 during Hold /My Dial 2 during Hold/My Dial 3 during Hold:
Dok tipku držite pritisnutom, funkcije registrirane pod [My Dial Settings] dodijeljene su kotačiću.

My Dial 1→2→3 :
Svakim pritiskanjem tipke funkcija se mijenja sljedećim redoslijedom: „Normalna funkcija → Funkcija pod My Dial 1 → Funkcija pod My Dial 2 → Funkcija pod My Dial 3 → Normalna funkcija”.

Toggle My Dial 1 /Toggle My Dial 2/Toggle My Dial 3:
Funkcija registrirana s [My Dial Settings] održava se i ako tipku ne držite pritisnutom. Ponovno pritisnite tipku za povratak na normalnu funkciju.

Snimanje uz promjenu postavki s "My Dial"

Tijekom snimanja „My Dial” možete pozvati prilagodljivom tipkom te snimati uz mijenjanje postavki snimanja okretanjem birača za upravljanje / kotačića za upravljanje.

U sljedećem primjeru funkcije navedene u nastavu registrirane su pod "My Dial", a funkcija [My Dial 1→2→3] dodijeljena je tipki C1 (Custom 1).

	My Dial 1	My Dial 2	My Dial 3
Kotačić za upravljanje	ISO	Shutter Speed	Creative Look
Birač za upravljanje	Otvor blende	White Balance	Nije postavljeno

1. Pritisnite tipku C1 (Custom1).
   Funkcije registrirane pod [My Dial 1] dodjeljuju se kotačiću za upravljanje / biraču za upravljanje.

   Ikone za funkcije registrirane na [My Dial 1] su prikazane u donjem dijelu zaslona.



2. Okretanjem kotačića za upravljanje postavite ISO vrijednost, a okretanjem birača za upravljanje vrijednost otvora blende.
3. Ponovno pritisnite tipku C1. Funkcije registrirane pod [My Dial 2] dodjeljuju se kotačiću za upravljanje / biraču za upravljanje.

4. Okrenite upravljački kotačić za postavljanje brzine zatvarača i okrenite upravljački kotačić za postavljanje [White Balance].
5. Ponovno pritisnite tipku C1 i promijenite postavke vrijednosti funkcija registriranih pod [My Dial 3].

Napomena

Postavke pod "My Dial" u kojima je svaki kotačić postavljen na [Not set] ne pozivaju se pritiskom prilagodljive tipke. Također se preskaču pod [My Dial 1→2→3].

Čak i ako je birač/kotačić zaključan funkcijom [Wheel Lock], privremeno se otključava pozivanjem funkcije „My Dial”.

Camera Set. Memory

Omogućava registraciju do 3 najčešće upotrijebljenih načina rada ili postavki proizvoda po načinu snimanja (film s postavkama Still/Movie/S&Q snimanje/ubrzani protok vremena) za proizvod i do 4 (M1 do M4) za memorijsku karticu. Možete pozvati postavke tijekom snimanja.

1 **Postavite proizvod na postavku koju želite registrirati.**

2 **MENU → / (Shooting) → [Shooting Mode] → [MR Camera Set. Memory] → željeni broj.**

3 **Za potvrdu pritisnite sredinu kotačića upravljačkog kotačića.**

Stavke koje se mogu registrirati

Možete registrirati različite funkcije za snimanje. Stavke koje se mogu registrirati prikazuju se u izborniku fotoaparata.
Otvor blende (broj F)
Brzina zatvarača

Promjena registriranih postavki

Promijenite postavku u željenu postavku i ponovno registrirajte postavku za isti broj načina.

Napomena

M1 putem M4 može se odabrati isključivo kada je memorijska kartica umetnuta u proizvod.

Pomak programa ne može se registrirati.

---

[227] Prilagodba fotoaparata | Registracija i pozivanje postavki fotoaparata

Pozivanje registriranih postavki snimanja (Cam.Set)

Omogućavanje da snimate sliku nakon pozivanja vaših omiljenih postavki snimanja registriranih s pomoću [MR Camera Set. Memory].

1 **Postavite fotoaparat na željeni način snimanja s pomoću prekidača Still/Movie/S&Q.**

2 **MENU → (Shooting) → [Shooting Mode] → [Shoot Mode]/[Shoot Mode]/[S&Q Shoot Mode] → [MR Cam.Set] → željeni broj.**

Savjet

Fotoaparat može pozvati postavke koje su na memorijsku karticu registrirane drugim fotoaparatom istog modela.

Napomena

Ako izvršite funkciju [MR Cam.Set] nakon dovršetka postavki snimanja, registrirane postavke imat će prioritet i izvorne postavke više neće biti valjane. Prije snimanja provjerite indikatore na zaslonu.

---

[228] Prilagodba fotoaparata | Registracija često upotrijebljenih funkcija u izbornik funkcija

Postavke izbornika Fn

Izbornik Function je izbornik s 12 funkcija koji je prikazan na dnu zaslona kad pritisnete gumb Fn (Funkcija) u načinu snimanja.
Možete registrirati do 12 funkcija u izbornike Function za snimanje fotografija i videozapisa.

U nastavku je postupak za promjenu [Creative Look] u izborniku funkcija fotografija [Grid Line Display].

Za promjenu izbornika s funkcijama za videozapis u 2. koraku odaberite stavku izbornika s funkcijom za videozapis.

1 **MENU → (Setup) → [Operation Customize] → odaberite [Fn Menu Settings].**

2 **Odaberite (Creative Look) između 12 stavki izbornika funkcija fotografija s pomoću gornje / donje / lijeve / desne strane kotačića za upravljanje, a zatim pritisnite u sredinu.**

3 **Pomaknite zaslon koji prikazuje [Grid Line Display] s pomoću lijeve/desne strane kotačića za upravljanje. Zatim odaberite [Grid Line Display] i pritisnite u sredinu kotačića za upravljanje.**

(Grid Line Display) će se prikazati na prethodnoj lokaciji (Creative Look) u izborniku Function.

Savjet

Kad je opcija [Touch Operation] je postavljena na [On] i [Shooting Screen] je postavljena na [On], također možete otvoriti [Fn Menu Settings] tako da držite ikonu u izborniku funkcija.

Add Item

Pod MENU možete registrirati željene stavke izbornika u izbornik ☆ (My Menu).

1 **MENU → ☆ (My Menu) → [My Menu Setting] → [Add Item].**

2 **Gornjom/donjom/lijevom/desnom stranom upravljačkog kotačića odaberite stavku koju želite dodati u izbornik ☆ (My Menu).**

3 **Odaberite odredište gornjom/donjom/lijevom/desnom stranom upravljačkog kotačića.**

Za dodavanje stavki izbornika sa zaslona izbornika

Možete dodati stavku izbornika trenutno odabranu na zaslonu izbornika na funkciju ☆ (My Menu). Ova se funkcija može upotrebljavati kada je softver sustava (programske datoteke) fotoaparata verzije 2.00 ili novije.

1. Pritisnite gumb 🗑 (Obriši) dok se pokazivač nalazi iznad stavke izbornika koju želite dodati izborniku ☆ (My Menu).
   Pojavit će se izbornik konteksta.

   Kad je opcija [Touch Operation] postavljena na [On], možete prikazati izbornik konteksta tako da dodirnete i držite stavku izbornika.

2. Odaberite [Add to My Menu].
3. Odaberite odredište gornjom/donjom/lijevom/desnom stranom upravljačkog kotačića.

Savjet

Možete dodati do 42 stavke u izbornik ☆ (My Menu).

Napomena

U izbornik ☆ (My Menu) nije moguće dodati sljedeće stavke.

Sve stavke pod MENU → ▶ (Playback)

[230] Prilagodba fotoaparata | Registracija često upotrijebljenih funkcija u izborniku My Menu

Sort Item



Pod MENU možete razvrstati stavke izbornika dodane u izbornik ☆ (My Menu).

1 **MENU → ☆ (My Menu) → [My Menu Setting] → [Sort Item].**

2 **Gornjom/donjom/lijevom/desnom stranom upravljačkog kotačića odaberite stavku koju želite premjestiti.**

3 **Odaberite odredište gornjom/donjom/lijevom/desnom stranom upravljačkog kotačića.**

[231] Prilagodba fotoaparata | Registracija često upotrijebljenih funkcija u izborniku My Menu

Delete Item



Pod MENU možete izbrisati stavke izbornika dodane u izbornik ☆ (My Menu).

1 **MENU → ☆ (My Menu) → [My Menu Setting] → [Delete Item].**

2 **Gornjom/donjom/lijevom/desnom stranom upravljačkog kotačića odaberite funkciju koju želite izbrisati te pritisnite sredinu upravljačkog kotačića.**

Savjet

Za brisanje svih stavki za stranice odaberite MENU → ☆ (My Menu) → [My Menu Setting] → [Delete Page].

Možete obrisati sve stavke dodane na ☆ (My Menu) odabirom MENU → ☆ (My Menu) → [My Menu Setting] → [Delete All].

---

[232] Prilagodba fotoaparata | Registracija često upotrijebljenih funkcija u izborniku My Menu

Delete Page

Pod MENU možete izbrisati sve stavke izbornika dodane na stranicu pod ☆ (My Menu).

1 **MENU → ☆ (My Menu) → [My Menu Setting] → [Delete Page].**

2 **Gornjom/donjom stranom kotačića za upravljanje odaberite stranicu koju želite izbrisati, a zatim pritisnite sredinu kotačića za upravljanje kako biste izbrisali stavke.**

---

[233] Prilagodba fotoaparata | Registracija često upotrijebljenih funkcija na izbornik My Menu

Brisanje svih

Pod MENU možete izbrisati sve stavke izbornika dodane u izbornik ☆ (My Menu).

1 **MENU → ☆ (My Menu) → [My Menu Setting] → [Delete All].**

2 **Odaberite [OK].**

---

[234] Prilagoba fotoaparata | Registracija često upotrijebljenih funkcija u izborniku My Menu

Display From My Menu

Možete postaviti da se izbornik My Menu pokazuje prvi nakon pritiska tipke MENU.

1 **MENU → ☆ (My Menu) → [My Menu Setting] → [Display From My Menu] → željena postavka.**

Pojedinosti stavke izbornika

Uključeno:
Izbornik My Menu prikazuje se prvi nakon pritiska tipke MENU.

Isključeno:
Po pritisku tipke MENU prikazuje se posljednji prikazani izbornik.

---

[235] Prilagodba fotoaparata | Zasebna prilagodba postavki fotoaparata za fotografije i videozapise

Different Set for Still/Mv

Za svaku stavku snimanja fotografije i videozapisa možete odabrati hoćete li upotrijebiti zajedničku postavku ili zasebnu postavku.

1 **MENU → (Setup) → [Operation Customize] → odaberite [Different Set for Still/Mv].**

Vodič za upotrebu će se pojaviti. Odaberite [OK] za prikaz zaslona postavki.

2 **Dodajte potvrdne kvačice stavkama koje želite zasebno postaviti za snimanja fotografija i videozapisa, a zatim odaberite [OK].**

Možete zasebno postaviti sljedeće stavke za snimanja fotografija i videozapisa.

Otvor blende
Shutter Speed
ISO
Exposure Comp.
Metering Mode
White Balance

Picture Profile
Focus Mode

Savjet

Kad prebacujete sa zajedničke postavke na zasebnu postavku s pomoću [Different Set for Still/Mv], trenutne se postavke primjenjuju za snimanje fotografija i videozapisa. Međutim prilagođena postavka ravnoteže bijele primjenjuje se samo na snimanje fotografije.

Kad prebacujete sa zasebne postavke na zajedničku postavku s [Different Set for Still/Mv], vrijednosti postavke stavki vraćaju se na početne vrijednosti. Kao iznimka vrijednosti postavke za snimanje fotografije primjenjuju se za vrijednost otvora blende, brzinu okidanja i prilagođene postavke ravnoteže bijele boje.

---

[236] Prilagodba fotoaparata | Prilagodba funkcija prstena/kotačića

Av/Tv Rotate

Postavlja smjer vrtnje birača za upravljanje ili kotačića za upravljanje pri promjeni vrijednosti otvora blende ili brzine zatvarača.

1 **MENU → (Setup) → [Dial Customize] → [Av/Tv Rotate] → željena postavka.**

Pojedinosti stavke izbornika

Normal:

Ne mijenja smjer vrtnje birača za upravljanje ili kotačića za upravljanje.

Reverse:

Mijenja smjer vrtnje birača za upravljanje ili kotačića za upravljanje.

---

[237] Prilagodba fotoaparata | Prilagodba funkcija na prstenu/kotačiću

Function Ring(Lens)

Možete odabrati koju od sljedećih funkcija želite dodijeliti prstenu za funkcije na objektivu: aktivno fokusiranje ili prebacivanje kuta prikaza između cijelog kadra i APS-C/Super 35 mm (dostupno samo objektivima opremljenim prstenom za funkcije).

Pojedinosti potražite u uputama za rad isporučenima s objektivom.

1 **MENU → (Setup) → [Dial Customize] → [Function Ring(Lens)]→ željena postavka.**

Pojedinosti stavke izbornika

Power Focus:
Položaj fokusiranja pomiče se prema beskonačnosti kada prsten za funkcije pomaknete udesno. Položaj fokusiranja pomiče se bližem dometu kada prsten za funkcije pomaknete ulijevo.

APS-C S35/Full Frame:
Okretanjem prstena za funkcije kut prikaza mijenja se između punog kadra i APS-C/Super 35 mm.

Kut prikaza mijenja se neovisno o smjeru u kojem okrenete prsten za funkcije.

Dial / Wheel Lock

Možete odabrati zaključavanje birača i kotačića držanjem tipke Fn (Funkcija).

1 **MENU → (Setup) → [Dial Customize] → [Dial / Wheel Lock] → željena postavka.**

Za zaključavanje birača i kotačića držite gumb Fn (Funkcija) sve dok se ne prikaže poruka „Locked.” na monitoru.

Pojedinosti stavke izbornika

Lock:
Zaključava birač za upravljanje i kotačić za upravljanje.

Unlock:
Birač za upravljanje i kotačić za upravljanje ne zaključavaju se čak ni kad zadržite gumb Fn (funkcija).

Savjet

Otključati možete ponovnim pritiskom tipke Fn (Function).

Možete zaključati sve gumbe, kotačiće i kotačić osim gumb okidanja istovremenim pritiskom i držanjem gumba MENU i gumb Fn (funkcija) pet sekundi. Ponovno istovremeno pritisnite i držite gumb MENU i gumb Fn pet sekundi kako biste otpustili zaključavanje.

Napomena

Ako postavite [AF Area Registration] na [On], [Dial / Wheel Lock] će biti fiksiran na [Unlock].

---

[239] Prilagodba fotoaparata | Upotreba gumba okidača prilikom snimanja videozapisa

REC w/ Shutter (videozapis)

S&Q

Snimanje videozapisa možete započeti ili zaustaviti pritiskom na okidač umjesto gumba MOVIE (Film).

1 **MENU → (Setup) → [Operation Customize] → [REC w/ Shutter] → željena postavka.**

Pojedinosti stavke izbornika

On:
Omogućavanje snimanja videozapisa s pomoću gumba okidača kad je način snimanja postavljen na [Movie], [S&Q Motion] ili [Time-lapse].

Off:
Onemogućuje snimanje videozapisa s tipkom okidača.

Savjet

Kad je [REC w/ Shutter] postavljen na [On], možete upotrijebiti gumb okidanja za početak ili zaustavljanje snimanja videozapisa na vanjskom uređaju za snimanje/reprodukciju s pomoću [REC Control].

Napomena

Kad je [REC w/ Shutter] postavljen na [On], ne možete fokusirati pritiskom na gumb okidanja dopola tijekom snimanja videozapisa.

---

[240] Prilagodba fotoaparata | Upotreba gumba okidača prilikom snimanja videozapisa

Dodavanje Shot Marks uz gumb okidača (videozapis)

Jakim pritiskom gumba okidača prilikom snimanja videozapisa možete dodati Shot Mark kadru videozapisa u trenutku kad je gumb okidača pritisnut. Shot Mark može se upotrebljavati za automatsku izradu fotografiju od scene u videozapisu.
Ova se funkcija može upotrebljavati kada je softver sustava (programske datoteke) fotoaparata verzije 2.00 ili novije.

1 **MENU → (Setup) → [Operation Customize] → [REC S with Shutter Button] → željena postavka.**

Pojedinosti stavke izbornika

Add Shot Mark1:
Prilikom snimanja videozapisa pritisnite gumb okidača za dodavanje Shot Mark 1 kadru videozapisa.

Add Shot Mark2:
Prilikom snimanja videozapisa pritisnite gumb okidača za dodavanje Shot Mark 2 kadru videozapisa.

Do not add:
Ne dodaje Shot Mark pritiskom na gumb okidača.

Napomena

Ako je opcija [REC S with Shutter Button] postavljena na dodavanje Shot Marks pritiskom gumba okidača, fokusiranje se neće izvršiti pritiskom gumba okidača dopola.

Kad je opcija [REC w/ Shutter] postavljena na [On], [with Shutter Button] se zaključava na [Do not add].

[241] Prilagodba fotoaparata | Postavke monitora

Monitor Flip Direction

Smjer prikaza slike i izbornika može se invertirati ovisno o orijentaciji fotoaparata * i kut/orijentacije monitora.

* Kada je verzija softvera sustava (programske datoteke) fotoaparata Ver. 2.00 ili novija

1 **MENU → (Setup) → [Monitor] → [Monitor Flip Direction].**

2 **Podesite orijentaciju fotoaparata i kut/orijentaciju monitora na željeni položaj.**

3 **Odaberite željenu postavku dok provjeravate monitor.**

Pojedinosti stavke izbornika

Automatski:
Invertira smjer prikaza na monitoru prepoznavanjem orijentacije fotoaparata i kuta/orijentacije monitora.

Mirror Flip:
Preokreće prikaz monitora oko kraćeg ruba.

180 Degree Flip:
Rotira prikaz monitora za 180 stupnjeva.

No Flip:
Ne preokreće zaslon monitora.

Savjet

Uzastopnim pritiskom tipke kojoj je funkcija [Switch Monitor Flip Disp] dodijeljena možete prebaciti postavku redoslijedom [Mirror Flip] → [180 Degree Flip] → [No Flip] → [Mirror Flip]. Kad je funkcija [Monitor Flip Direction] postavljena na [Auto], metoda se prikaza privremeno prebacuje, a vrijednost postavke ostaje [Auto].

Napomena

Čak kad je funkcija [Monitor Flip Direction] postavljena na [Mirror Flip], smjer zaslona monitora tijekom reprodukcije neće se preokrenuti.

[242] Prilagodba fotoaparata | Postavke monitora

Vertical Display

Postavljanje automatskog zakretanja prikaza informacija kad držite fotoaparata okomito.
Ova se funkcija može upotrebljavati kada je softver sustava (programske datoteke) fotoaparata verzije 2.00 ili novije.

1 **MENU → (Setup) → [Monitor] → [Vertical Display] → željena postavka.**

Pojedinosti stavke izbornika

On:
Rotiranje prikaza informacija u skladu s orijentacijom fotoaparata.

Off:
Ne rotira prikaz informacije bez obzira na orijentaciju fotoaparata.

O okomitom prikazu informacija

Tijekom okomitog prikaza iste se informacije navode na vodoravnom zaslonu snimanja i organizira se tako da se podudaraju orijentaciji monitora.



O kontrolama tijekom okomitog prikaza

Tijekom okomitog prikaza smjer gornje/donje/lijeve/desne strane kotačića za upravljanje i dodirnih radnji također se rotira kako bi odgovarao orijentaciji monitora tako da je moguće intuitivno rukovanje.
Funkcije dodijeljene gornjoj/donjoj/lijevoj/desnoj strani upravljačkog kotačića pomoću [Custom Key/Dial Set.] ili [Custom Key/Dial Set.] se neće okretati tijekom okomitog prikaza.

Savjet

Možete postaviti informacije koje će se prikazati na zaslonu odabirom MENU → (Setup) → [Operation Customize] → [DISP (Screen Disp) Set] i način prikaza može se prebaciti pritiskom gumba DISP (postavke zaslona).

Tijekom vertikalnog prikaza u načinima snimanja videozapisa informacije osim statusa snimanja videozapisa i vremena snimanja bit će skrivene nakon određenog vremena ako je način prikaza zaslona postavljen na [No Disp. Info.] i [Exposure: TimeOut] su odabrani.

Tijekom okomitog prikaza ikone dodirnih funkcija prikazane se na lijevoj i desnoj strani zaslona također se rasporediti tako da odgovaraju orijentaciji zaslona.

Napomena

Orijentaciju fotoaparata nemoguće je utvrditi kada je objektiv usmjeren prema gore ili dolje.

---

[243] Prilagodba fotoaparata | Postavke monitora

DISP (Screen Disp) Set

S&Q

Omogućuje postavljanje načina zaslonskog prikaza koji se mogu odabrati pomoću tipke DISP (postavka prikaza) u načinu snimanja.

1 **MENU → (Setup) → [Operation Customize] → [DISP (Screen Disp) Set] → željena postavka → [Enter].**

Označene stavke s pomoću ✓ (kvačica) su dostupne.

Pojedinosti stavke izbornika

Display All Info. :

Prikazuje informacije o snimanju.

No Disp. Info. :

Ne prikazuje informacije o snimanju. Možete postaviti hoće li se informacije o ekspoziciji uvijek prikazivati ili će se sakriti nakon određenog vremena od pritiska okidača itd. prilikom snimanja slika. ([Exposure: On]/[Exposure: TimeOut])

Tijekom vertikalnog prikaza u načinima snimanja videozapisa informacije osim statusa snimanja videozapisa i vremena snimanja bit će skrivene nakon određenog vremena ako je način prikaza zaslona postavljen na [No Disp. Info.] i [Exposure: TimeOut] su odabrani (kada je verzija softvera sustava (programske datoteke) fotoaparata Ver. 2.00 ili novija)).

Histogram:

Grafički prikazuje distribuciju svjetline.

Level :

Pokazuje je li proizvod niveliran u smjeru naprijed-natrag **(A)** te vodoravno **(B)**. Kada je proizvod poravnat u svim smjerovima, indikator postaje zelen.

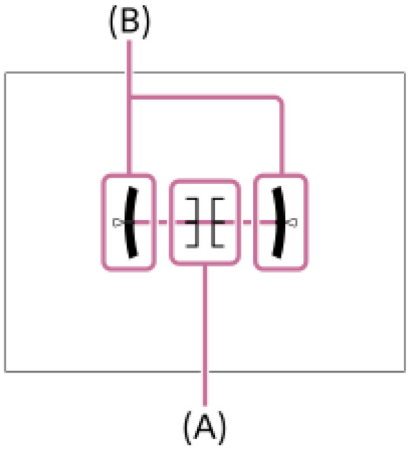

Napomena

Ako proizvod nagnete naprijed ili unatrag za veliki kut, pogreška nivelacije bit će velika.

Proizvod može imati marginu za pogrešku od gotovo ±1°, čak i kada nagib ispravlja niveliranje.

[244] Pregled

Sadržaj ovog poglavlja

Sljedeća tablica sadržaja navodi značajke opisane u ovom poglavlju (“Viewing”). Sa svakog naziva stavke možete otići na stranicu koja objašnjava njezine funkcije.

Pregledavanje slika

Reprodukcija fotografija
Povećanje reproducirane slike (Povećanje slike)
Enlarge Initial Mag.
Enlarge Initial Position
Automatsko okretanje snimnjenih slika (Display Rotation)
Reprodukcija filmova
Volume Settings
4ch Audio Monitoring (videozapis)
Reprodukcija slika u dijaprojekciji (Slide Show)
Cont. Play for Interval
Play Speed for Interval

Promjena načina prikaza slika

Reprodukcija slika na zaslonu indeksa slika (Image Index)
Uvjet filtra reprodukcije
Image Order
Display as Group
Focus Frame Display (reprodukcija)
Zaslon Aspect Marker (fotografija)
Disp Specified Time Img.

Postavljanje načina izmjene slika

Select Image Jump Dial
Image Jump Method

Zaštita snimljenih fotografija (Protect)

Dodavanje informacija slikama

Rating
Rating Set(Custom Key)
Okretanje slike (Rotate)

Crop

Izdvajanje fotografije iz videozapisa

Photo Capture
Izrada fotografija iz Shot Marks
Shot Marks nakon izrade fotografije (reprodukcija
JPEG/HEIF Switch (Photo Capture / Izrada fotografija iz Shot Marks)

Brisanje slika

Brisanje više odabranih slika (Delete)
Delete pressing twice
Delete confirm.

Pregledavanje slika na TV-u

Pregledavanje slika na TV-u putem HDMI kabela

---

[245] Pregled | Pregled slika

Reprodukcija fotografija

Reproducira snimljene slike.

1 Pritisnite tipku ▶ (reprodukcija) za prebacivanje u način reprodukcije.

Možete dodirnuti ▶ (reprodukcija) na zaslonu za prebacivanje načina reprodukcije. Ako ikone dodirnih funkcija nisu prikazane, kliznite ulijevo ili udesno na monitoru kako biste ih prikazali.
Za pojedinosti pogledajte „Ikone funkcije Touch”.

2 Odaberite sliku kotačićem za upravljanje.

Kad je funkcija [Display as Group] postavljena na [On], slike snimljene uz neprekidno snimanje ili snimanje s intervalom prikazuju se kao grupa. Za reprodukciju slika u grupi pritisnite sredinu upravljačkog kotačića.

Savjet

Proizvod stvara datoteku baze podataka slika na memorijskoj kartici koja služi za snimanje i reprodukciju slika. Slika koja nije registrirana u datoteci baze podataka slika možda se neće moći ispravno reproducirati. Za reprodukciju slika snimljenih s pomoću drugih uređaja registrirajte slike u datoteku baze podataka slika s pomoću MENU → 📷/🎥 (Shooting) → [Media] → [Recover Image DB].

Ako reproducirate slike odmah nakon neprekidnog snimanja, na monitoru se može prikazati ikona koja označava da se podaci upisuju / broj preostalih slika koje treba zapisati. Tijekom upisivanja neke funkcije neće biti dostupne.

Kad je [Focus Frame Display] postavljen na [On], okvir fokusiranja u trenutku snimanja je prikazan preko reproduciranih slika. Okvir fokusiranja koji fotoaparat upotrebljava za fokusiranje tijekom snimanja prikazan je zelenom bojom. Čak ako je prikazano nekoliko okvira za fokusiranje tijekom snimanja, samo će biti prikazan onaj na kojem fotoaparat pokušava fokusirati tijekom reprodukcije.

[246] Pregled | Pregled slika

Povećavanje slike koja se reproducira (Enlarge Image)

Povećavanje fotografije koja se reproducira. Ovom funkcijom provjerava se fokus slike itd.

1 Prikažite sliku koju želite uvećati i pomičite ručicu W/T (zum) prema strani sa slovom T.

Pomičite ručicu W/T (zum) prema strani sa slovom W kako biste prilagodili skalu zumiranja.
Okretanjem birača za upravljanje možete se prebaciti na prethodnu ili iduću sliku zadržavajući istu skalu zumiranja.
Prikaz će uvećati onaj dio slike koji je fotoaparat izoštrio tijekom snimanja. Ako dobivanje podataka o izoštrenom dijelu nije moguće, fotoaparat će uvećati sredinu slike.

2 Odaberite dio koji želite uvećati pritiskom gornje/donje/desne/lijeve stranu upravljačkog kotačića.

3 Pritisnite tipku MENU ili na sredini upravljačkog kotačića kako biste izašli iz zumiranja reprodukcije.

Savjet

Sliku koja se reproducira možete uvećati i s pomoću opcije MENU.

Možete promijeniti početno povećanje i položaj povećanih slika odabirom MENU → (Playback) → [Magnification] → [Enlarge Initial Mag.] ili [Enlarge Initial Position].

Također možete povećati sliku dodirom monitora. Povucite monitor kako biste pomaknuli povećani položaj. Postavite [Touch Operation] na [On] i [Playback Screen] na [On] unaprijed.

[247] Pregled | Pregled slika

Enlarge Initial Mag.

Postavlja skalu početnog povećanja prilikom reprodukcije povećanih slika.

1 **MENU → (Playback) → [Magnification] → [Enlarge Initial Mag.] → željena postavka.**

Pojedinosti stavke izbornika

Standard. Mag.:
prikazuje sliku sa standardnim povećanjem.

Prethodno povećav.:
prikazuje sliku s prethodnim povećanjem. Prethodno povećanje je pohranjeno čak nakon što je povećan prikaz zaslona zatvoren.

[248] Pregled | Pregled slika

Enlarge Initial Position

Postavlja početni položaj prilikom povećavanja slike tijekom reprodukcije.

1 **MENU → (Playback) → [Magnification] → [Enlarge Initial Position] → željena postavka.**

Pojedinosti stavke izbornika

Focused Position:
Povećava sliku od područja fokusiranja tijekom snimanja.
Center:
Povećava sliku od sredine zaslona.

[249] Pregled | Pregled slika

Automatsko zakretanje snimljenih slika (Display Rotation)

Odabire orijentaciju za reprodukciju snimljenih slika.

1 **MENU → (Playback) → [Playback Option] → [Display Rotation] → željena postavka.**

Pojedinosti stavke izbornika

Automatski:
Kad zakrenete fotoaparat, on uočava okomit i vodoravan smjer i prikazuje sliku koja se reproducira u skladu s orijentacijom.

Manual:
Slike snimljene okomito prikazuju se okomito. Ako ste postavili orijentaciju slike funkcijom [Rotate], slika će se prikazati u skladu s postavkom.

Off:
Slike se uvijek prikazuju vodoravno.

Napomena

Videozapisi koji su okomito snimljeni se reproduciraju vodoravno tijekom reprodukcije.

[250] Pregled | Pregled slika

Reprodukcija videozapisa

Reproducira snimljene videozapise.

1 **Pritisnite tipku (reprodukcija) za prebacivanje u način reprodukcije.**

2 **Upravljačkim kotačićem odaberite videozapis koji želite reproducirati te pritisnite sredinu upravljačkog kotačića za početak reprodukcije.**

Radnje dostupne tijekom reprodukcije videozapisa

Prilagodbe reprodukcije usporene snimke, jačine zvuka itd. možete provesti pritiskom donje strane upravljačkog kotačića.

: Reprodukcija
: Pauziranje
: Brzo premotavanje unaprijed
: Brzo premotavanje unatrag
: Reprodukcija usporene snimke
: Obrnuta reprodukcija usporene snimke
: Sljedeća datoteka videozapisa
: Prethodna datoteka videozapisa
: Prikazuje sljedeći kadar
: Prikazuje prethodni kadar
: Photo Capture
: Namještanje jačine zvuka
: Zatvara radnu ploču

Savjet

Proizvod stvara datoteku baze podataka slika na memorijskoj kartici koja služi za snimanje i reprodukciju slika. Slika koja nije registrirana u datoteci baze podataka slika možda se neće moći ispravno reproducirati. Za reprodukciju slika snimljenih s pomoću drugih uređaja registrirajte slike u datoteku baze podataka slika s pomoću MENU → / (Shooting) → [Media] → [Recover Image DB].

Mogućnosti „Reprodukcija usporene snimke”, „Obrnuta reprodukcija usporene snimke”, „Prikazuje sljedeći kadar” i „Prikazuje prethodni kadar” dostupne su tijekom pauziranja.

Datoteke filma snimljene s pomoću drugih proizvoda možda se neće moći reproducirati na ovom fotoaparatu.

Za filmove koji imaju oznake snimanja, položaji oznaka snimanja prikazani su na traci reprodukcije tijekom reprodukcije filma. Nadalje, ikona oznaka snimanja prikazana je na zaslonu kad se scena kojoj je oznaka snimanja dodana reproducira.

Možete preskočiti položaje oznaka Shot Marks okretanjem upravljačkog kotačića tijekom pauze.

Napomena

Čak ako snimite videozapis okomito, videozapis će se prikazati vodoravno na zaslonu fotoaparata.

---

[251] Pregled | Pregled slika

Postavke jačine zvuka

Postavlja jačinu zvuka za reprodukciju videozapisa.

1 **MENU → (Setup) → [Sound Option] → [Volume Settings] → željena postavka.**

Prilagodba jačine zvuka tijekom reprodukcije

Tijekom reprodukcije videozapisa pritisnite donju stranu upravljačkog kotačića kako biste prikazali radnu ploču, a potom podesite glasnoću. Glasnoću možete prilagoditi dok slušate zvuk koji se reproducira.

[252] Pregled | Pregled slika

4ch Audio Monitoring (videozapis)

Postavljanje zvuka koji će nadzirati uređaj priključen na priključak (slušalice) fotoaparata kad snimate zvuk videozapisa na 4 kanala ili kad reproducirate videozapis snimljen na 4 kanala.

1 **MENU → (Setup) → [Sound Option] → [4ch Audio Monitoring] → željena postavka.**

Pojedinosti stavke izbornika

CH1/CH2:
Emitiranje zvuka s kanal 1 na L (lijevu) stranu i s kanala 2 na D (desnu) stranu.

CH3/CH4:
Emitiranje zvuka s kanala 3 na L (lijevu) stranu i s kanala 4 na D (desnu) stranu.

CH1+3/CH2+4:
Emitiranje mješovitoj zvuka s kanala 1 i kanala 3 na L (lijevu) stranu i mješovitog zvuka na kanal 2 i kanal 4 na D (desnu) stranu.

CH1/CH1:
Emitiranje zvuka s kanala 1 na L (lijevu) stranu i D (desnu) stranu.

CH2/CH2:
Emitiranje zvuka s kanala 2 na L (lijevu) stranu i D (desnu) stranu.

Napomena

Postavke [4ch Audio Monitoring] su omogućene kada je dodatak za snimanje zvuka u 4 kanala pričvršćen na nosač za više sučelja fotoaparata tijekom snimanja videozapisa.

Fotoaparat ne može emitirati zvuk na 4 kanala za uređaj priključen na priključak (slušalice) fotoaparata.

Kad se emitira zvuk kroz slušalice fotoaparata, kanali će se također promijeniti ovisno o postavki [4ch Audio Monitoring].

[253] Pregled | Pregled slika

Reprodukcija slika u dijaprojekciji (Slide Show)

Automatski reproducira slike bez prekida.

1 **MENU → (Playback) → [Viewing] → [Slide Show] → željena postavka.**

2 **Odaberite [Enter].**

Pojedinosti stavke izbornika

Repeat:
Odaberite stavku [On] za reprodukciju slika u neprekidnoj petlji ili [Off] za izlazak proizvoda iz dijaprojekcije nakon jedne reprodukcije svake slike.

Interval:
Odaberite interval prikazivanja slike između [1 Sec], [3 Sec], [5 Sec], [10 Sec] ili [30 Sec].

Prekidanje prikaza slajdova usred reprodukcije

Pritisnite tipku MENU da biste prekinuli dijaprojekciju. Dijaprojekciju ne možete pauzirati.

Savjet

Tijekom reprodukcije možete prikazati sljedeću/prethodnu sliku pritiskom desne/lijeve strane upravljačkog kotačića.

[254] Pregled | Pregled slika

Cont. Play for Interval

Kontinuirana reprodukcija slika snimljenih s intervalima.
Iz fotografija nastalih snimanjem s intervalom računalnim softverom Imaging Edge Desktop (Viewer) možete izraditi videozapise. Videozapise od fotografija ne možete napraviti na fotoaparatu.

1 **MENU → (Playback) → [Viewing] → [Cont. Play for Interval].**

2 **Odaberite grupu slika koju želite reproducirati, a zatim pritisnite sredinu upravljačkog kotačića.**

Savjet

Na zaslonu za reprodukciju kontinuiranu reprodukciju možete pokrenuti pritiskanjem donje tipke tijekom reprodukcije slike iz grupe.

Tijekom reprodukcije možete nastaviti reprodukciju ili pauzirati pritiskanjem donje tipke.

Brzinu reprodukcije možete promijeniti okretanjem birača za upravljanje ili kotačića za upravljanje tijekom reprodukcije. Također možete promijeniti brzinu reprodukcije odabirom MENU → (Playback) → [Viewing] → [Play Speed for Interval].

Također možete kontinuirano reproducirati slike snimljene kontinuiranim snimanjem.

[255] Pregled | Pregled slika

Play Speed for Interval

Postavljanje brzine reprodukcije fotografija tijekom [Cont. Play for Interval].

1 **MENU → (Playback) → [Viewing] → [Play Speed for Interval] → željena postavka.**

Savjet

Brzinu reprodukcije također možete promijeniti okretanjem birača za upravljanje ili kotačića za upravljanje tijekom primjene funkcije [Cont. PB for Interval].

[256] Pregled | Promjena načina prikaza slika

Reprodukcija slika na zaslonu indeksa slike (Image Index)

U načinu reprodukcije možete prikazati više slika istodobno.

1 **Pomičite ručicu W/T (zumiranje) prema strani sa slovom W dok se slika reproducira.**

2 **Odaberite sliku pritiskanjem gornje/donje/desne/lijeve strane upravljačkog kotačića ili okretanjem upravljačkog kotačića.**

Promjena broja prikazanih slika

MENU → (Playback) → [Playback Option] → [Image Index] → željena postavka.

Pojedinosti stavke izbornika

9 Images/30 Images

Vraćanje na pojedinačnu reprodukciju slika

Odaberite željenu sliku i pritisnite sredinu upravljačkog kotačića.

Brzo prikazivanje željene slike

Upravljačkim kotačićem odaberite traku lijevo od zaslona indeksa slika, a zatim pritisnite gornju/donju stranu upravljačkog kotačića. Dok je odabrana traka, možete prikazati zaslon kalendara ili zaslon za odabir mape pritiskom sredine.

[257] Pregled | Promjena načina prikaza slika

Playback Filter Condition

Možete suziti slike reprodukcijom s pomoću više uvjeta filtriranja.
Ova se funkcija može upotrebljavati kada je softver sustava (programske datoteke) fotoaparata verzije 2.00 ili novije.

1 **MENU → (Playback) → [Playback Target] → [Playback Filter Condition] → postavite željene uvjete i zatim odaberite [Execute Filter].**

Pojedinosti stavke izbornika

Date:
Filtiriranje cilja reprodukcije po datumu.

Folder:
Filtiriranje cilja reprodukcije po mapi.

Still Images/Movies :
Postavljanje cilja reprodukcije samo na fotografije ili videozapise. ([Still Image]/[Movie])

Rating :
Filtiriranje cilja reprodukcije po rejtingu. ([★] – [★★★★★]/[★OFF])

Protect:
Filtiriranje cilja reprodukcije prisutnosti zaštite. ([Yes]/[No])

Shot Mark:
Filtiriranje cilja reprodukcije prisutnosti oznaka snimanja. ([Yes]/[Shot Mark1 Only]/[Shot Mark2 Only]/[No])

Smartphone Trans State:
Filtiriranje cilja reprodukcije statusom prijenosa na pametni telefon. ([Non-transferred]/[Success. Trans. Img.])

File Format :
Filtiriranje cilja reprodukcije formatom datoteke kad je [Still Images/Movies] postavljen na [Still Image]. ([RAW]/[JPEG]/[HEIF]/[RAW & JPEG]/[RAW & HEIF]/[RAW/RAW & JPEG]/[RAW/RAW & HEIF]/[Images Incl RAW])

File Format:
Filtiriranje cilja reprodukcije snimljenim formatom kad je [Still Images/Movies] postavljen na [Movie]. ([XAVC HS 4K]/[XAVC S 4K]/[XAVC S HD]/[XAVC S-I 4K]/[XAVC S-I HD])

Savjet

Bijele crte na vrhu i dnu zaslona reprodukcije naznačuju cilj reprodukcije koji se filtrira.

Kad upotrebljavate uvjet filtriranja [Date] ili [Folder], dodajte potvrdne oznake na datume/mape kako biste postavili cilj reprodukcije. Također, možete odrediti raspon s pomoću gumba Fn (Funkcija).

Kad izvršite sljedeće funkcije dok se cilj reproducira filtrira, funkcija se primjenjuju samo na filtrirane slike.

- Delete
- Protect
- Rating
- Prijenos na pametni telefon

Napomena

Filtriranje cilja reprodukcije otkazuje se sljedećim radnjama.

- Snimanje fotografije ili videozapisa
- Crop
- Photo Capture
- Isključivanje fotoaparata
- Umetanje/uklanjanje memorijske kartice

[258] Pregled | Promjena načina prikaza slika

Image Order

Postavljanje redoslijeda kojim se prikazuju slike na zaslonu reprodukcije.
Ova se funkcija može upotrebljavati kada je softver sustava (programske datoteke) fotoaparata verzije 2.00 ili novije.

1 **MENU → ▶ (Playback) → [Playback Target] → [Image Order] → željena postavka.**

Pojedinosti stavke izbornika

Date Order:
Prikaz slika redoslijedom po datumu.

Folder Order:
Prikaz slika redoslijedom po mapi.

Savjet

Kad je opcija [Folder Order] odabrana, mapa se prikazuje na vrhu.

[259] Pregled | Promjena načina prikaza slika

Display as Group

Postavljanje prikaza kontinuirano snimljenih slika ili slika snimljenih s intervalima u grupi.

1 **MENU → (Playback) → [Playback Option] → [Display as Group] → željena postavka.**

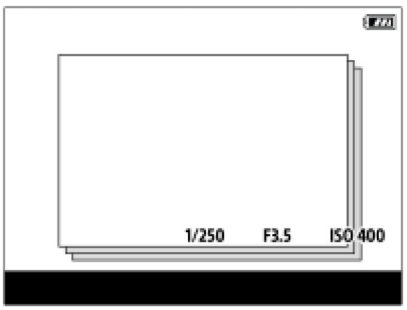

Pojedinosti stavke izbornika

On:

Slike se prikazuju u grupi.

Za reprodukciju slika u grupi odaberite grupu i pritisnite u sredinu kotačića za upravljanje.

Off:

Slike se ne prikazuju u grupi.

Savjet

Sljedeće slike se grupiraju.

Slike snimljene s načinom [Drive Mode] postavljenim na [Cont. Shooting] (jedan slijed slika snimljen kontinuirano zadržavanjem tipke okidača tijekom kontinuiranog snimanja postaje jedna grupa.)

Slike snimljene s funkcijom [Interval Shoot Func.] (slike snimljene tijekom jedne sesije snimanja s intervalima postaju grupa.)

Na zaslonu indeksa slike ikona (Prikaz u grupi) prikazuje se preko grupe.

Napomena

Ako izbrišete grupu, sve slike u grupi bit će izbrisane.

[260] Pregled | Promjena načina prikaza slika

Focus Frame Display (playback)

Postavljanje prikaza okvira fokusiranje oko područja gdje je fotoaparat fokusiran kad reproducirate fotografiju.

1 **MENU → (Playback) → [Playback Option] → [Focus Frame Display] → željena postavka.**

Pojedinosti stavke izbornika

Off:
Ne prikazuje okvir fokusiranje tijekom reprodukcije.

On:
Prikaz okvira fokusiranja u zelenoj boji tijekom reprodukcije. Ako je slika izvan fokusa, kadar fokusiranja prikazat će se bijelom bojom.

Savjet

Čak ako je prikazano više okvira fokusiranja u trenutku snimanja, samo će jedan označavati gdje se fotoaparat zapravo fokusira i bit će prikazan tijekom reprodukcije.

Čak ako je kadar fokusiranja prikazan oko lica subjekta u trenutku snimanja, kadar fokusiranja bit će prikazan oko oka tijekom reprodukcije kad je oko prepoznato.

Napomena

Okvir fokusiranja se ne prikazuje preko sljedećih slika.

Snimljene fotografije s ručnim fokusiranjem
Filmovi
Fotografije stvorene s [Photo Capture]

Okvir fokusiranje je prikazan samo na zaslonu reprodukcija pojedinačne slike. Okvir fokusiranje se ne prikazuje na zaslonu indeksa slike ili preko povećanih slika.

Okvir fokusiranje se ne prikazuje tijekom automatskog pregleda.

Ako snimite sliku s drukčijom kompozicijom nakon automatskog fokusiranja, okvir fokusiranja će se pojaviti u odmaku od subjekta.

Čak ako je okvir fokusiranja prikazan zelenom bojom, možda se neće moći fokusirati na subjekt.

Čak ako isključite zaslon okvira fokusiranja tijekom snimanja s pomoću funkcije [AF Area Auto Clear] ili [AF-C Area Display], kad je [Focus Frame Display] postavljen na [On], okvir fokusiranja bit će prikazan tijekom reprodukcije.

[261] Pregled | Promjena načina prikaza slika

Aspect Marker Disp. (fotografija)

Oznaka omjera koja se prikazuje tijekom snimanja može se prikazati preko fotografije koja se reproducira.
Ova se funkcija može upotrebljavati kada je softver sustava (programske datoteke) fotoaparata verzije 2.00 ili novije.

1 **MENU → (Playback) → [Playback Option] → [Aspect Marker Disp.] → željena stavka postavke.**

Pojedinosti stavke izbornika

Aspect Marker Disp.:
Postavljanje prikaza oznake omjera. ([On]/[Off])

Aspect Marker Level:
Postavljanje dubine boje za prikazanu oznaku. (0 do 15)

Napomena

Iako dubina boje odabrana na zaslonu postavki za [Aspect Marker Level] možda neće biti primijenjena na zaslonu postavki, oznaka će se prikazati uz odabranu dubinu boje na zaslonu reprodukcije.

Kad je postavka prikaza [Histogram], oznaka omjera neće se prikazati.

[262] Pregled | Promjena načina prikaza fotografija

Disp Specified Time Img.

Možete reproducirati fotografije određivanjem vremena i datuma snimanja.

1 **MENU → ▶ (Playback) → [Playback Option] → [Disp Specified Time Img.].**

2 **Postavite datum i vrijeme fotografije koja će se reproducirati s pomoću kotačića za upravljanje, a zatim pritisnite u sredinu.**

Snimljena fotografija određenog datuma i vremena će se reproducirati.

Ako ne postoje snimljene fotografije određenog datuma i vremena, snimljena fotografija najbližeg datuma i vremena će se prikazati.

Napomena

Kad se funkcija [Disp Specified Time Img.] izvršava tijekom reprodukcije fotografija kao grupe, snimljena fotografija najbližeg datuma i vremena u grupi će se reproducirati.

Za filmove datum i vrijeme početka snimanja navodi se kao datum i vrijeme snimanja.

---

[263] Pregled | Postavljanje načina izmjene slika

Select Image Jump Dial

Možete izmjenjivati slike tijekom reprodukcije. Ova funkcija je praktična kada želite pronaći jednu ili više snimljenih slika. Također brzo možete pronaći zaštićene slike ili slike označene s pojedinom ocjenom. Dodijelite ovu funkciju kotačiću ili biraču za upravljanje.

1 **MENU → ▶ (Playback) → [Playback Option] → [Select Image Jump Dial] → željena postavka.**

Pojedinosti stavke izbornika

Dial:
Upotrijebite birač za upravljanje za izmjenu slika.

Control Wheel:

Upotrijebite kotačić za upravljanje za izmjenu slika.

---

[264] Pregled | Postavljanje načina izmjene slika

Image Jump Method

Postavljanje metode izmejne slika tijekom reprodukcije s pomoću kotačića.

1 **MENU → ▶ (Playback) → [Playback Option] → [Image Jump Method] → željena stavka postavke.**

Pojedinosti stavke izbornika

One by one / By 10 images / By 100 images:
Preskače jedinice određenog broja fotografija.

By 3 minutes / By 5 minutes / By 10 minutes / By 30 minutes / By 1 hour / By 3 hours / By 6 hours / By 12 hours / By 24 hours:
Preskače fotografije određene vremenske jedinice na temelju datuma i vremena snimanja fotografije.

Protect Only:
Reprodukcija zaštićenih slika.

Rating Only:
Reprodukcija svih slika.

Rating Only (★) – Rating Only (★★★★★):
Reprodukcija samo slika koje imaju oznaku (★ do ★★★★★) koja je određena.

W/O Rating Only:
Reprodukcija slika koje nisu označene.

Shot Mark Only:
Postavlja cilj preskakivanja fotografija samo za fotografije s oznakama snimanja.

Shot Mark1 Only / Shot Mark2 Only:
Postavlja cilj preskakivanja fotografija samo za fotografije s određenim oznakama snimanja.

No Shot Mark:
Postavlja cilj preskakivanja fotografija samo za fotografije bez oznake snimanja.

Divider Frame Only:
Postavlja cilj preskakivanja fotografija samo za kadrove razdjeljivanja.

Image After Divider:
Postavlja cilj preskakivanja fotografija samo za fotografije koje su blizu kadra razdjeljivanja.

Dodavanje oznake snimanja filmu

Ako dodate Shot Mark videozapisu, možete je upotrijebiti kao oznaku za odabir, prijenos ili uređivanje videozapisa.
Kako biste dodali Shot Mark tijekom snimanja, kliznite ulijevo ili udesno na zaslonu za prikaz ikona dodirnih funkcija zatim dodirnite S1 (Add Shot Mark1). Također, možete dodati Shot Mark tijekom reprodukcije dodirom na S1 (Add Shot Mark1) na zaslonu.

Izrada kadra razdjeljivanja

Izradom kadra razdjeljivanja između sesija snimanja možete upotrijebiti oznaku kad odabirete fotografije.
Unaprijed dodijelite funkciju [Create Divider Frame] željenoj tipki s pomoću opcije [Custom Key/Dial Set.] i pritisnite prilagodljivu tipku kad želite izraditi kadar razdjeljivanja.

Savjet

Kako biste upotrijebili ikone dodirnih funkcija, omogućite dodirne radnje tijekom snimanja ili reprodukcije konfiguracijom svake postavke u MENU → (Setup) → [Touch Operation].

Upotrijebite prilagođenu tipku ili gumb okidača kako biste dodali drugi Shot Mark (Shot Mark 2). Shot Mark 1 također se može dodati s pomoću prilagođene tipke ili gumba okidača.

Kad dodate Shot Mark uz prilagođenu tipku, dodijelite [Add Shot Mark1] ili [Add Shot Mark2] u opciji [Custom Key/Dial Set.] i pritisnite dodijeljeni gumb tijekom snimanja.
Kad dodajete Shot Mark uz gumb okidača, postavite [S with Shutter Button] na [Add Shot Mark1] ili [Add Shot Mark2] i pritisnite okidač tijekom snimanja (kada je softver sustava (programske datoteke) fotoaparata verzije 2.00 ili novije).
Kad dodajete Shot Mark tijekom reprodukcije videozapisa, dodijelite [Add/Delete Shot Mark1] ili [Add/Delete Shot Mark2] u opciji [Custom Key Setting] i pritisnite dodijeljeni gumb tijekom reprodukcije.

Napomena

Kad je [Image Jump Method] postavljen na [One by one], [By 10 images] ili [By 100 images], jedna se grupa računa kao jedna slika.

[265] Pregled

Zaštita snimljenih fotografija (Protect)

Štiti snimljene slike od slučajnog brisanja. Na zaštićenim slikama prikazuje se oznaka (zaštita).

1 **MENU → (Playback) → [Selection/Memo] → [Protect] → željena postavka.**

Pojedinosti stavke izbornika

Multiple Img.:
Primjena zaštite na više odabranih slika.
(1) Odaberite sliku koju želite zaštititi i pritisnite sredinu upravljačkog kotačića. U potvrdnom okviru prikazuje se oznaka (kvačica). Za otkazivanje odabira pritisnite ponovno u sredinu i uklonite oznaku (kvačica).
(2) Za zaštitu drugih slika ponovite korak (1).
(3) MENU → [OK].

Sve u toj mapi:
Štiti sve slike u odabranoj mapi.

Poništi sve u toj mapi:
Otkazuje zaštitu svih slika u odabranoj mapi.

All with this date:
Zaštita svih slika snimljenih na odabrani datum.

Poništi sve s tim dat.:
Uklanjanje zaštite svih slika snimljenih na odabrani datum.

All Images in This Group:
Zaštita svih slika u odabranoj grupi.

Cancel All in This Group:
Uklanjanje zaštite svih slika u odabranoj grupi.

All Filtered*:
Zaštita svih slika filtiriranih s pomoću funkcije filtriranja reprodukcije.

Cancel All Filtered*:
Otkazivanje zaštite svih filtiriranih slika s pomoću funkcije filtra reprodukcije.

* Kada je verzija softvera sustava (programske datoteke) fotoaparata Ver. 2.00 ili novija

Savjet

Ako dodijelite [Protect] tipki prema vlastitom odabiru s pomoću MENU → (Setup) → [Operation Customize] → [Custom Key Setting], možete zaštititi slike ili otkazati zaštitu jednostavnim pritiskom na tipku.

Ako pod [Multiple Img.] odaberete grupu, zaštićuju se sve slike u grupi. Za odabir i zaštitu određenih slika iz grupe primijenite funkciju [Multiple Img.] tijekom prikaza slika u grupi.

Napomena

Stavke izbornika koje se mogu izabrati mogu se razlikovati ovisno o postavki za [Playback Filter Condition] i [Image Order] te odabranom sadržaju.

Rating

Možete dodijeliti oznake snimljenim slikama na sklai od broja zvjezdica (★ - ★★★★★) kako biste lakše pronašli slike.

1 **MENU → ▶ (Playback) → [Selection/Memo] → [Rating].**

Prikazuje se zaslon za ocjenjivanje slika.

2 **Pritisnite lijevu/desnu stranu upravljačkog kotačića kako biste prikazali sliku kojoj želite dodijeliti ocjenu, a potom pritisnite sredinu.**

3 **Odaberite razinu ★ (Rating) pritiskom na lijevu/desnu stranu kočića za upravljanje zatim pritisnite u sredinu.**

4 **Pritisnite tipku MENU kako biste napustili zaslon za postavljanje ocjena.**

Postavljanje rejtinga više slika u trenutku upotrebe funkcije filtriranja reprodukcije

Ako upotrijebite funkciju filtriranja reprodukcije, možete postaviti rejting više slika istovremeno (kada je verzija softvera sustava (programske datoteke) fotoaparata Ver. 2.00 ili novija)). Izvršite

[Rating] nakon sužavanja slika s pomoću [Playback Filter Condition] i zatim odaberite [All Filtered].

Kad odaberete [Multiple Img.], možete samo ocijeniti slike jednu po jednu među suženim slikama.

Postavljanje nazivne vrijednosti tijekom snimanja fotografija

Unaprijed dodijelite funkciju [Add Rating (★)] putem opcije [Add Rating (★)] željenim tipkama s pomoću opcije [Custom Key/Dial Set.] i pritisnite prilagodljive tipke nakon snimanja fotografije. Možete postaviti nazivnu vrijednost za zadnju snimljenu fotografiju.

Nazivne se vrijednosti ne mogu postaviti za snimanje filmova.

Savjet

Ocjenjivati također možete pri reprodukciji slika s prilagodljivom tipkom. Unaprijed dodijelite [Rating] željenoj tipki s pomoću [Custom Key Setting] zatim pritisnite prilagodljivu tipku dok reproducirate sliku kojoj ste dodijelili ocjenu. Razina za funkciju ★ (Rating) mijenja se svakim pritiskom prilagodljive tipke.

Određivanje ocjena s pomoću funkcije [Image Jump Method] možete brzo pronaći željenu sliku.

Postavka ocjene (Custom Key)

Postavljanje dostupnog broja ★ (ocjena) kad ocjenjujete (poredak) s tipkom kojoj ste dodijelili [Rating] s pomoću [Custom Key Setting].

1 **MENU → ▶ (Playback) → [Selection/Memo] → [Rating Set(Custom Key)].**

2 **Dodavanje oznake ✓ (kvačice) broju ★ (ocjena) koji želite aktivirati.**

Označeni broj možete odabrati pri postavljanju funkcije [Rating] prilagodljivom tipkom.

[268] Pregled | Dodavanje informacija slikama

Rotating an image (Rotacija)

Okretanje slike u smjeru suprotnom od kazaljke na satu.

1 **Prikažite sliku koju ćete zakrenuti zatim odaberite MENU → ▶ (Playback) → [Edit] → [Rotate].**

2 **Pritisnite sredinu upravljačkog kotačića.**

Slika se okreće suprotno od smjera kazaljke na satu. Slika se okreće pritiskanjem sredine. Ako jednom okrenete sliku, slika ostaje okrenuta čak i nakon što se proizvod isključi.

Napomena

Čak i ako okrenete datoteku videozapisa, na fotoaparata reproducirat će se vodoravno.

Slike snimljene drugim proizvodima nećete moći okretati.

Kada pregledavate okrenute slike na računalu, slike se mogu prikazati u izvornom usmjerenju, ovisno o softveru.

[269] Pregled

Crop

Obrezivanje snimljenih slika.

1 **MENU → ▶ (Playback) → [Edit] → [Crop].**

Prikazuje se zaslon za odabir slika.

2 **Odaberite fotografiju koju želite obrezati i zatim pritisnite sredinu kotačića za upravljanje.**

3 Prilagodite veličinu i položaj kadra za obrezivanje.

Možete promijeniti veličinu kadra za obrezivanje s pomoću upravljačkog kotačića ili kotačića za upravljanje.
Možete pomaknuti položaj kadra za obrezivanje s pomoću gornje/donje/lijeve/desne strane kotačića za upravljanje.
Možete pregledati obrezanu sliku pritiskom na gumb Fn.

4 Pritisnite sredinu upravljačkog kotačića.

Spremit će se obrezana slika.

Savjet

Obrezana slika spremljena je kao zasebna datoteka slike. Izvorna slika ostaje takva kakva jest.

Format datoteke i postavka kvalitete slike obrezane slike bit će jednaka onim izvorne slike.

Na zaslonu reprodukcije ikona (Crop) prikazuje se uz obrezane slike.

Napomena

Ne možete obrezati RAW slike ili videozapise.

Photo Capture

Snima željenu scenu u videozapisu radi spremanja u obliku fotografije. Prvo snimite videozapis, zatim pauzirajte videozapis tijekom reprodukcije kako biste snimili odlučujuće trenutke koji se često propuštaju prilikom snimanja fotografija te ih spremite kao fotografije.

1 Prikaz videozapisa kojeg želite snimiti kao fotografiju.

2 MENU → (Playback) → [Edit] → [Photo Capture].

3 Reproducirajte videozapis i pauzirajte ga.

4 **Pronađite željenu scenu pomoću mogućnosti „reprodukcija usporene snimke”, „obrnuta reprodukcija usporene snimke”, „prikazuje sljedeći kadar” i „prikazuje prethodni kadar”, a zatim zaustavite videozapis.**

5 **Pritisnite funkciju (Photo Capture) kako biste snimili odabranu scenu.**

Scena se sprema kao fotografija.

Savjet

S pomoću prekidača [JPEG/HEIF Switch] možete odabrati JPEG ili HEIF kao format datoteke snimanja za fotografije.

Izrada fotografija iz Shot Marks

Dok se reproducira videozapis, možete izraditi fotografije iz kadrova videozapisa uz Shot Marks. Ova se funkcija može upotrebljavati kada je softver sustava (programske datoteke) fotoaparata verzije 2.00 ili novije.

1 **Reprodukcija videozapisa uz Shot Mark(s).**

2 **MENU → (Playback) → [Edit] → [Create Still Image].**

Registracijom opcije [Create Still Image] na [Custom Key Setting] možete jednostavno pozvati opciju [Create Still Image].

O izrađenim fotografijama

Možete odabrati JPEG ili HEIF format za fotografije koje će se izraditi. Možete prebaciti format odabirom MENU → (Playback) → [Edit] → [JPEG/HEIF Switch]. Veličina izrađenih fotografija bit će jednaka veličini videozapisa koji se reproducira (odnosno veličina ovisi o formatu snimanja videozapisa).

[272] Pregled | Izdvajanje fotografije iz videozapisa

Shot Marks nakon izrade fotografije (reprodukcija)

Postavljanje automatskog brisanja Shot Marks nakon izrade fotografije kad se reproducira videozapis s pomoću funkcije [Create Still Image].
Ova se funkcija može upotrebljavati kada je softver sustava (programske datoteke) fotoaparata verzije 2.00 ili novije.

1 **MENU → (Playback) → [Edit] → [after still img crt] → željena postavka.**

Pojedinosti stavke izbornika

Auto Delete:
Automatsko brisanje Shot Marka nakon izrade fotografija.

Maintain:
Automatski ne briše Shot Marks nakon izrade fotografija.

[273] Pregled | Izdvajanje fotografija iz videozapisa

JPEG/HEIF Switch (Photo Capture / izrada fotografija iz Shot Marks)

Prebacivanje formata datoteke (JPEG/HEIF) za fotografije snimljene uz opciju [Photo Capture] ili [Create Still Image].
Možete pregledati i uređivati JPEG datoteke u različitim okolinama. HEIF format ima visoku učinkovitost kompresije. Fotoaparat može snimati s visokom kvalitetom slike i malim veličinama datoteke u HEIF formatu. Ovisno o računalu ili softveru možda nećete moći pregledati ili uređivati HEIF datoteke. Uz to, HEIF kompatibilna okolina je potrebna za reprodukciju fotografija u HEIF formatu. Možete uživati u visokokvalitetnim fotografijama priključivanjem na fotoaparat i televizor putem HDMI veze.

1 **MENU → (Playback) → [Edit] → [JPEG/HEIF Switch] → željena postavka.**

Pojedinosti stavke izbornika

JPEG:
Prebacivanje formata datoeke za fotografije snimljene na JPEG. Ova postavka daje prioritet kompatibilnosti.

HEIF(4:2:0):
Prebacivanje formata datoteke za fotografije snimljene na HEIF 4:2:0 10bitni. Ova postavka daje prioritet kvaliteti slike i učinkovitosti kompresije.

HEIF(4:2:2):
Prebacivanje formata datoteke za fotografije snimljene na HEIF 4:2:2 10bitni. Ova postavka daje prioritet kvaliteti slike.

Napomena

HEIF datoteke slika snimljene s fotoaparatom ne mogu se prikazati na drugim fotoaparatima koji ne podržavaju format datoteke HEIF. Budite oprezni da slučajno ne obrišete HEIF datoteku slike formatiranjem memorijske kartice ili brisanjem datoteka.

---

[274] Pregled | Brisanje slika

Brisanje više odabranih slika (Delete)

Možete obrisati više odabranih slika. Nakon što obrišete sliku, ne možete je vratiti. Prethodno potvrdite sliku koju želite izbrisati.

1 **MENU → ▶ (Playback) → [Delete] → [Delete] → željena postavka.**

Pojedinosti stavke izbornika

All Other Than This Img.:
Brisanje svih slika u grupi, osim odabranih.

All Images in This Group:
Brisanje svih slika u odabranoj grupi.

Multiple Img.:
Briše odabrane slike.

(1) Odaberite slike koju želite izbrisati i pritisnite sredinu upravljačkog kotačića. U potvrdnom okviru prikazuje se oznaka ✓ (kvačica). Za otkazivanje odabira pritisnite ponovno u sredinu i uklonite oznaku ✓ (kvačica).

(2) Za brisanje drugih slika ponovite korak (1).

(3) MENU → [OK].

Sve u toj mapi:

Briše sve fotografije u odabranoj mapi.

All with this date:

Brisanje svih slika snimljenih na odabrani datum.

All Filtered*:

Brisanje svih slika filtriranih s pomoću funkcije filtra reprodukcije.

* Kada je verzija softvera sustava (programske datoteke) fotoaparata Ver. 2.00 ili novija

Savjet

Pokrenite funkciju [Format] za brisanje svih slika, uključujući zaštićene slike.

Za prikaz željene mape ili datuma sljedećim postupkom tijekom reprodukcije odaberite željenu mapu ili datum: polugu (Image Index) → odaberite traku na lijevoj strani s pomoću kotačića za upravljanje → odaberite željenu mapu ili datum s pomoću gornje/donje strane kotačića za upravljanje.

Ako pod [Multiple Img.] odaberete grupu, brišu se sve slike u grupi. Za odabir i brisanje određenih slika iz grupe primijenite funkciju [Multiple Img.] tijekom prikaza slika u grupi.

Napomena

Zaštićene slike nije moguće izbrisati.

Stavke izbornika koje se mogu izabrati mogu se razlikovati ovisno o postavki za [Playback Filter Condition] i [Image Order] te odabranom sadržaju.

Brisanje fotografija dvostrukim pritiskom

Postavlja hoće li se obrisati fotografije koje se trenutno reproduciraju dvostrukim uzastopnim pritiskom na gumb (Obriši).

1 **MENU → (Playback) → [Delete] → [Delete pressing twice] → željena postavka.**

Pojedinosti stavke izbornika

On:

Omogućava vam da obrišete fotografiju koja se trenutno reproducira dvostrukim pritiskom na gumb (Obriši).

Off:

Ne omogućava vam brisanje fotografije koja se trenutno reproducira dvostrukim pritiskom na gumb (Obriši).

---

[276] Pregled | Brisanje fotografija

Delete confirm.

Na zaslonu za potvrdu odaberite postavlja li se zadano funkcija za brisanje [Delete] ili prekid [Cancel].

1. **MENU → (Playback) → [Delete] → [Delete confirm.] → željena postavka.**

Pojedinosti stavke izbornika

"Delete" first:
[Delete] postavljena je kao zadana postavka.
"Cancel" first:
postavka [Cancel] odabrana je kao zadana postavka.

---

[277] Pregled | Pregled slika na televizor

Pregled slika na televizoru s pomoću HDMI kabela

Za pregled pohranjenih slika na ovom proizvodu s pomoću televizora, HDMI kabela (prodaje se zasebno) i televizor opremljen HDMI priključak su potrebni. Pojedinosti potražite u uputama za rad koje su priložene uz kompatibilni televizor.

1. **Isključite proizvod i TV.**

2. **Priključite HDMI terminal proizvoda na HDMI priključak televizora s pomoću HDMI kabela (prodaje se zasebno).**

Upotrijebite HDMI kabel koji je kompatibilan s HDMI Type-D mikropriključkom HDMI priključkom televizora.

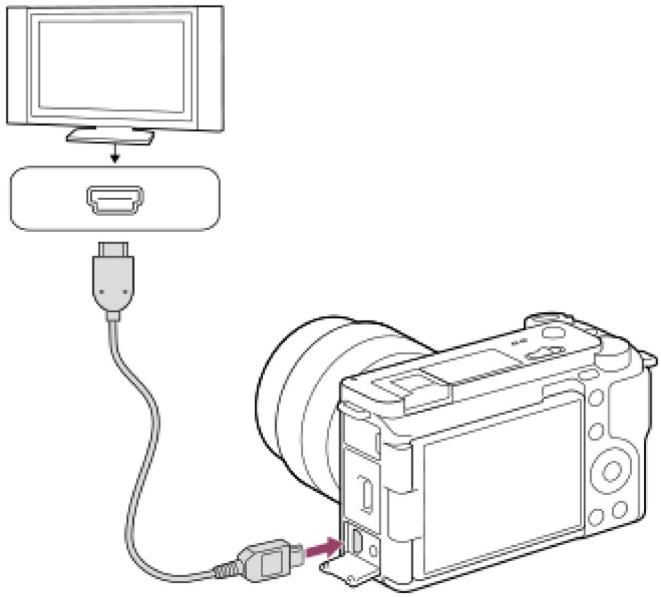

3 Uključite TV i prebacite ulaz.

4 Uključite proizvod.

Slike snimljene proizvodom prikazuju se na TV zaslonu.

5 Odaberite sliku desnom/lijevom stranom upravljačkog kotačića.

Monitor ovog fotoaparata ne osvjetljuje se na zaslonu za reprodukciju.
Ako se zaslon za reprodukciju ne prikazuje, pritisnite tipku za reprodukciju ▶ (Playback).

Napomena

Nemojte spajati ovaj proizvod i drugi uređaj pomoću njihovih izlaznih terminala. Zbog toga može doći do kvara.

Neki uređaji neće raditi ispravno kada se spoje na ovaj proizvod. Primjerice, neće imati izlaz videozapisa ili zvuka.

Upotrijebite HDMI kabel s HDMI logotipom ili originalni kabel Sony.

Kad je [Time Code Output] postavljen na [On], slika se možda neće ispravno emitirati na televizoru ili uređaju za snimanje. U takvim slučajima postavite [Time Code Output] na [Off].

Ako se slike ispravno ne pojave na zaslonu televizora, odaberite MENU → (Setup) → [External Output] → [HDMI Resolution] → [2160p], [1080p] ili [1080i] u skladu s televizorom koji je priključen.

Kada tijekom izvoza priključkom HDMI kvalitetu slike videozapisa promijenite s 4K na HD ili obrnuto, ili promijenite broj sličica u sekundi ili prijeđete u drugi način za boju, zaslon se može zatamniti. To nije kvar.

Ako proizvod izvršava neželjene radnje reagirajući na daljinski upravljač televizora, odaberite MENU → (Setup) → [External Output] → [CTRL FOR HDMI] → [Off].

---

[278] Promjena postavki fotoaparata | Postavke memorijske kartice

Format

Kada prvi put upotrebljavate memorijsku karticu s ovim fotoaparatom, preporučujemo da u fotoaparatu formatirate karticu radi stabilnijih performansi memorijske kartice. Imajte na umu da će formatiranje trajno izbrisati sve podatke na memorijskoj kartici i ti se podaci ne mogu oporaviti. Važne podatke spremite na računalo itd.

1 MENU → / (Shooting) → [Media] → [Format].

2 Odaberite [Enter]. (Quick formatting)

Ako pritisnete gumb (Brisanje), prikazat će se poruka za izvršavanje potpunog formatiranja. Možete pokrenuti potpuno formatiranje odabirom [Enter].

Razlika između brzog formatiranja i potpunog formatiranja

Izvršite potpuno formatiranje kad mislite da je brzina snimanja na memorijsku karticu ili čitanje memorijske kartice usporeno ili kad želite potpuno obrisati podatke itd.
Potpuno formatiranje traje dulje nego brzo formatiranje zato što su svi dijelovi memorijske kartice inicijalizirani.

Savjet

Također možete prikazati zaslon za formatiranje memorijske karticom pritiskom i držanjem gumba MENU, a zatim gumba (Obriši) na zaslonu snimanja otprilike dvije sekunde.

Možete otkazati potpuno formatiranje prije nego što se dovrši. Čak ako otkažete potpuno formatiranje usred postupka, podaci će se obrisati tako da možete upotrijebiti memorijsku karticu.

Napomena

Formatiranje trajno briše sve podatke uključujući i zaštićene slike te registrirane postavke (od M1 do M4).

Tijekom formatiranja svijetli pristupna lampica. Memorijsku karticu nemojte uklanjati dok svijetli pristupna lampica.

Formatirajte memorijsku karticu u ovom fotoaparatu. Ako memorijsku karticu formatirate na računalu, ovisno o vrsti formata, memorijska kartica može biti neupotrebljiva.

Ovisno o memorijskoj kartici, dovršetak formatiranja može trajati nekoliko minuta.

Memorijsku karticu nemojte formatirati ako je preostala napunjenost baterije manja od 1 %.

---

[279] Promjena postavki fotoaparata | Postavke memorijske kartice

Recover Image DB (fotografija/videozapis)

Ako su slikovne datoteke obrađene na računalu, u datoteci baze podataka slika može doći do problema. U tim slučajevima, slike na memorijskoj kartici neće se reproducirati na ovom proizvodu. Također ako upotrebljavate memorijsku karticu u fotoaparatu nakon što ste upotrijebili drugi uređaj, fotografije na memorijskoj kartici se možda neće ispravno reproducirati. Na primjer, fotografije se možda neće prikazati kao grupa. Ako se takav problem pojavi, popravite datoteku s pomoću [Recover Image DB].
Snimljene slike na memorijskoj kartici ne mogu se obrisati s pomoću [Recover Image DB].

1 **MENU → / (Shooting) → [Media] → [Recover Image DB] → [Enter].**

Napomena

Ako je baterija jako ispražnjena, bazu podataka slika nije moguće popraviti. Upotrijebite dostatno napunjen komplet baterija.

---

[280] Promjena postavki fotoaparata | Postavke memorijske kartice

Display Media Info. (fotografija/videozapis)

Prikaz broja fotografija koje se mogu snimiti i preostalo vrijeme snimanja videozapisa na memorijskoj kartici.

1 **MENU → (Shooting) → [Media] → [Display Media Info.].**

---

[281] Promjena postavki fotoaparata | Postavke datoteke

File/Folder Settings

Konfigurirajte postavke povezane s nazivom datoteke i mape fotografije koja će se snimiti.

1 **MENU → (Shooting) → [File] → [File/Folder Settings] → željena postavka.**

Pojedinosti stavke izbornika

File Number:
Možete odrediti kako fotografijama dodjeljivati brojeve datoteke.

[Series]: Brojevi datoteka za svaku mapu ne postavljaju se ponovno.

[Reset]: Ponovno postavljanje brojeva datoteka za svaku mapu.

Forced File Number Reset:
Ponovno postavljanje broja datoteka za fotografiju i izrada nove mape.

Set File Name:
Možete odrediti prva tri znaka naziva datoteke.

Folder Name:
Možete postaviti kako se dodjeljuju nazivi mapa.

[Standard Form]: mape su nazvane kao „broj mape + bilo kojih pet znakova”. Primjer: 100MSDCF

[Date Form]: Mape se nazivaju „broj mape + G (posljednja znamenka godine)/MM/DD”. Primjer: 10030405 (broj mape: 100; datum: 04/05/2023)

Savjet

Kad je [Folder Name] postavljen na [Standard Form], zadnjih pet znakova naziva mape mogu se postaviti s pomoću funkcije [Create New Folder]. (samo velika slova, brojevi i podvlake se mogu unijeti).

Također možete promijeniti zadnjih pet znakova naziva mape s pomoću funkcije [Forced File Number Reset].

Napomena

Za postavljanje naziva datoteke s [Set File Name] moguće je koristiti samo velika slova, brojeve i podvlake. Podvlake ne mogu biti prvi znak.

Tri znaka određena s [Set File Name] primjenjuju se samo na datoteke snimljene nakon podešavanja postavke.

---

[282] Promjena postavki fotoaparata | Postavke datoteke

Odaberi mapu REC

Ako je [Folder Name] pod [File/Folder Settings] postavljen na [Standard Form] i postoji 2 ili više mape, možete odabrati mapu na memorijskoj kartici na kojo želite da se slike snime.

1 **MENU → (Shooting) → [File] → [Select REC Folder] → željena mapa.**

Napomena

Ne možete odabrati mapu kad je [Folder Name] pod [File/Folder Settings] postavljen na [Date Form].

---

[283] Promjena postavki fotoaparata | Postavke datoteke

Izradi novu mapu

Stvara novu mapu na memorijskoj kartici za snimanje fotografija. Nova mapa stvara se s brojem mape koji je za jedan veći od najvećeg broja mape koji je trenutačno u upotrebi. Slike se snimaju u novoj mapi.
Do 9999 slika ukupno se može pohraniti u jednu mapu. Kada se kapacitet mape premaši, nova se mapa može automatski stvoriti.

1 **MENU → (Shooting) → [File] → [Create New Folder].**

Savjet

Naziv mape koja će se izraditi razlikovat će se ovisno o postavki [Folder Name].
[Standard Form]: u nazivu mape „broj mape + bilo kojih 5 znakova”, +1 dodat će se broju mape.
Primjer: 100MSDCF → 101MSDCF
[Date Form]: u nazivu mape: „broj mape +godina/mjesec/dan (zadnja znamenka godine i četiri znamenke koje predstavljaju mjesec/dan)” +1 dodat će se broju mape.
Primjer: 10040405 → 10140405

Kad je [Folder Name] postavljen na [Standard Form], zadnjih pet znakova naziva mape mogu se postaviti s pomoću funkcije [Create New Folder]. (samo velika slova, brojevi i podvlake se mogu unijeti).

Također, možete promijeniti zadnjih pet znakova naziva mape s pomoću funkcije [Forced File Number Reset].

Napomena

Kada umetnete memorijsku karticu koja je upotrijebljena s drugom opremom u ovaj proizvod i snimate slike, nova se mapa može automatski stvoriti.

Ne možete promijeniti mapu kad je naziv mape [Folder Name] pod [File/Folder Settings] postavljen na [Date Form].

Postavke datoteke

Konfiguriranje postavki za nazive datoteka snimljenih videozapisa.

1 **MENU → (Shooting) → [File] → [File Settings] → željena stavka postavke.**

Pojedinosti stavke izbornika

File Number:

Možete odrediti kako videozapisima dodjeljivati brojeve datoteke.

[Reset]: Brojevi datoteka ne postavljaju se ponovno čak ni pri zamjeni memorijske kartice.

[Reset]: Brojevi datoteka postavljaju se ponovno pri zamjeni memorijske kartice.

Series Counter Reset:

Ponovno postavlja primijenjeni brojač serije kada je funkcija [File Number] postavljena na [Series].

File Name Format:

Možete odrediti format za nazive videozapisa.

[Standard]: Naziv datoteke snimljenog videozapisa započinje sa „C”. Primjer:

[Title]: Naziv datoteke snimljenog videozapisa postaje „Naslov + broj datoteke”.
[Date + Title]: Naziv datoteke snimljenog videozapisa postaje „Datum + naslov + broj datoteke”
[Title + Date]: Naziv datoteke snimljenog videozapisa postaje "Naslov + datum + broj datoteke”.

Title Name Settings:

Naslov možete zadati kada je format [File Name Format] postavljen na [Title], [Date + Title] ili [Title + Date].

Napomena

Kad unesete [Title Name Settings], broj/vrsta znakova može se unijeti kako slijedi.
Maksimalna duljima je 37 znakova. Vrsta znakova koji se mogu unijeti su slova abecede, brojevi i simboli (. - _ @ ! # $ % + = ^ ~ ( ) , ; [ ]).

Naslovi određeni postavkama [Title Name Settings] primjenjuju se samo na videozapise snimljene nakon podešavanja.

Ne možete postaviti kako se dodjeljuju nazivi mapa za videozapise.

Ako upotrebljavate SDHC memorijsku karticu, format [File Name Format] zaključan je na [Standard].

Ako umetnete memorijsku karticu upotrebljenu s [File Name Format] postavljenim na jedno od sljedeć na drugi uređaj, memorijska možda neće ispravno raditi.

[Title]
[Date + Title]
[Title + Date]

Ako postoje neiskorišteni brojevi zbog brisanja datoteka itd., ti će se brojevi ponovno iskoristiti kada broj datoteka videozapisa dosegne "9999".

---

[285] Promjena postavki fotoaparata | Postavke datoteke

Informacije o autorskim pravima.

Zapisivanje informacija o autorskim pravima na fotografije.

1 **MENU → (Shooting) → [File] → [Copyright Info] → željena postavka.**

2 **Kada odaberete [Set Photographer] ili [Set Copyright], na zaslonu se pojavljuje tipkovnica. Unesite željeno ime.**

Za stavke [Set Photographer] i [Set Copyright] možete unositi samo alfanumeričke znakove i simbole. Možete unijeti najviše 46 slova.

Pojedinosti stavke izbornika

Zap. inf. o autor. prav.:
Određuje hoće li se zapisivati informacije o autorskim pravima. ([On]/[Off])

Ako odaberete [On], na zaslonu će se pojaviti ikona © (Autorska prava).

Postavi ime fotografa:
postavlja ime fotografa.

Post. vlas. aut. prava:
postavlja ime vlasnika autorskih prava.

Disp. Informacije o autorskom pravu:
prikazuje trenutačne informacije o autorskim pravima.

Napomena

Tijekom reprodukcije slika koje imaju informacije o autorskim pravima prikazuje se ikona © (Autorska prava).

Kad unesete [Set Photographer] i [Set Copyright], brojevi/vrste znakova mogu se unijeti na sljedeći način.
Maksimalna duljima je 46 znakova. Vrste znakova koji se mogu unijeti su slova abecede, brojevi i simboli.

Kako biste spriječili neovlaštenu upotrebu funkcije [Copyright Info], obavezno izbrišite stupce [Set Photographer] i [Set Copyright] prije nego što nekome posudite ili predate fotoaparat.

Tvrtka Sony nije odgovorna za probleme ili oštećenja nastala primjenom stavke [Copyright Info].

[286] Promjena postavki fotoaparata | Postavke datoteke

Write Serial Number (fotografija/film)

Upisuje serijski broj fotoaparata tijekom snimanja.

1 **MENU → (Shooting) → [File] → [Write Serial Number] → željena postavka.**

Pojedinosti stavke izbornika

On:
Upisuje serijski broj fotoaparata na fotografiju.

Off:
Ne upisuje serijski broj fotoaparata na fotografiju.

---

[287] Promjena postavki fotoaparata | Mrežne postavke

Wi-Fi Connect

Postavljanje upotrebe Wi-Fi funkcije fotoaparata.

1 **MENU → (Network) → [Wi-Fi] → [Wi-Fi Connect] → željena postavka.**

Postavite ovu funkciju na [On] za pretraživanje pristupnih točaka za povezivanje. Ako ne pronađete pristupne točke za povezivanje, upotrijebite funkciju [WPS Push] ili [Access Point Set.] za konfiguraciju postavki.

Pojedinosti stavke izbornika

On:
Upotreba Wi-Fi funkcije.

Off:
Ne upotrebljava Wi-Fi funkciju.

Napomena

Bežična pristupna točka ili bežični usmjerivač koji se oslanja na LAN vezu navodi se kao „pristupna točka” u ovom priručniku.

Ovaj se fotoaparat može povezati na pristupnu točku uz sigurnosne postavke WPA3-SAE ili WPA2-PSK ili bez njih. Kako biste osigurali bežičnu LAN vezu, preporučamo da upotrijebite pristupnu točku uz sigurnosne postavke WPA3 ili WPA2.

Povezivanje pristupne točke bez sigurnosnih postavki može rezultirati hakiranje, pristupom zlonamjerne treće strane ili napadima na ranjivosti. Osim ako ne postoji određeni razlog, preporučamo da upotrebljavate pristupnu točku bez sigurnosnih postavki.

Kada upotrebljavate bežičnu LAN mrežu, važno je postaviti sigurnosne postavke. Ako prilikom upotrebe bežične LAN mreže nastane sigurnosni problem jer nisu postavljene sigurnosne mjere opreza ili zbog bilo kakve okolnosti koja se nije mogla izbjeći, Sony ne snosi nikakvu odgovornost za gubitak ili oštećenje.

[288] Promjena postavki fotoaparata | Mrežne postavke

WPS Push

Ako pristupna točka ima tipku Wi-Fi Protected Setup (WPS), jednostavno možete registrirati pristupnu točku u proizvodu.
Pojedinosti o dostupnim funkcijama i postavkama pristupne točke potražite u uputama za upotrebu pristupne točke ili kontaktirajte administratora pristupne točke.
Unaprijed postavite funkciju [Wi-Fi Connect] na [On].

1 MENU → (Network) → [Wi-Fi] → [WPS Push].

2 Za povezivanje pritisnite tipku Wi-Fi Protected Setup (WPS) na pristupnoj točki.

Napomena

[WPS Push] radi samo ako je sigurnosna postavka pristupne točke postavljena na WPA* ili WPA2 te ako pristupna točka podržava način gumba Wi-Fi Protected Setup (WPS). Ako je sigurnosna postavka WEP* ili samo WPA3 ili pristupna točka ne podržava metodu gumba Wi-Fi Protected Setup (WPS), izvršite [Access Point Set.].

* Ako je softver sustava (programske datoteke) fotoaparata verzije 2.01 ili novije, bežične veze koje upotrebljavaju WEP ili WPA nisu podržane.

Kako biste osigurali bežičnu LAN vezu, preporučamo da upotrijebite pristupnu točku uz sigurnosne postavke WPA3 ili WPA2.

Povezivanje pristupne točke bez sigurnosnih postavki može rezultirati hakiranje, pristupom zlonamjerne treće strane ili napadima na ranjivosti. Osim ako ne postoji određeni razlog, preporučamo da upotrebljavate pristupnu točku bez sigurnosnih postavki.

Kada upotrebljavate bežičnu LAN mrežu, važno je postaviti sigurnosne postavke. Ako prilikom upotrebe bežične LAN mreže nastane sigurnosni problem jer nisu postavljene sigurnosne mjere

opreza ili zbog bilo kakve okolnosti koja se nije mogla izbjeći, Sony ne snosi nikakvu odgovornost za gubitak ili oštećenje.

Uspostavljanje veze može biti nemoguće ili se komunikacijska udaljenost smanjuje ovisno o uvjetima u okolini, primjerice vrsta materijala zida i ili ometajući radijski valovi između proizvoda i pristupne točke. U tom slučaju promijenite lokaciju proizvoda ili ga približite pristupnoj točki.

[289] Promjena postavki fotoaparata | Mrežne postavke

Access Point Set.

Pristupnu točku možete registrirati ručno. Prije pokretanja postupka provjerite imate li SSID naziv pristupne točke, sigurnosni sustav i lozinku. U nekim uređajima lozinka može biti unaprijed postavljena. Pojedinosti potražite u uputama za rad pristupne točke ili se obratite administratoru pristupne točke.
Unaprijed postavite funkciju [Wi-Fi Connect] na [On].

1 MENU → (Network) → [Wi-Fi] → [Access Point Set.].

2 Odaberite pristupnu točku koju želite registrirati.

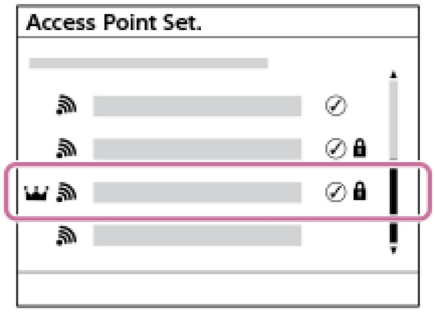

Kada se na zaslonu prikazuje željena pristupna točka: Odaberite željenu pristupnu točku.
Kada se na zaslonu ne prikazuje željena pristupna točka: Odaberite [Manual Setting] i postavite pristupnu točku.*

Ako odaberete funkciju [Manual Registration], unesite SSID naziv pristupne točke, a zatim odaberite sigurnosni sustav.
Zadana sigurnosna metoda je [WPA2].
Ako odaberete [WPS PIN], možete registrirati pristupnu točku unosom šifre PIN-a prikazane na fotoaparatu na povezani uređaj.

* Ako je softver sustava (programske datoteke) fotoaparata verzije 2.01 ili novije, bežične veze koje upotrebljavaju WEP ili WPA nisu podržane.

3 Unesite lozinku i odaberite opciju [OK].

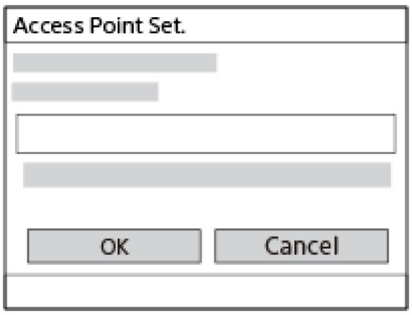

Pristupne točke bez (oznaka zaključavanja) ne zahtijevaju lozinku.
Imajte da umu ako otkrijete lozinku, možda ćete otkriti lozinku trećim stranama.
Pobrinite se da nitko nije u blizini kad je otkrivate.

4 Odaberite [OK].

Ostale stavke postavljanja

Ovisno o statusu ili načina postavljanja pristupne točke, možete postaviti više stavki.
Za neregistrirane pristupne točke odaberite gumb [Detail] na zaslon za unos lozinke.
Za registriranu pristupnu točku pritisnite desnu stranu kotačića za upravljanje na zaslonu odabira pristupne točke.

Priority Connection:
Odaberite [On] ili [Off].

IP Address Setting:
Odaberite [Auto] ili [Manual].

IP Address:
Ako unosite IP adresu ručno, unesite postavljenu adresu.

Subnet Mask/Default Gateway/Primary DNS Server/Second DNS Server:
Ako ste postavku [IP Address Setting] postavili na [Manual], unesite svaku adresu sukladno mrežnom okruženju.

Savjet

Kad odaberete registriranu pristupnu točku, funkcija [Priority Connection] za pristupnu točku postavlja se na [On], time dajući prioritet veza na pristupnu točku.

Pristupna točka kojoj se daje prioritet označena je ikonom (kruna).

Napomena

Kad ručno postavljate pristupnu točku ili IP adresu, broj i vrste znakova koji se mogu unijeti su sljedeći.

SSID : maksimalna duljina znakova je 32. Vrste znakova koji se mogu unijeti su slova abecede (mala i velika početna slova), brojevi i simboli.
Lozinka: duljina mora biti između 8 i 64 znaka. Vrste znakova koji se mogu unijeti su slova abecede (mala i velika početna slova), brojevi i simboli.
IP Address / Subnet Mask / Default Gateway / Primary DNS Server / Second DNS Server: maksimalna duljina znakova je 15. Vrste znakova koje se mogu unijeti samo su brojke i „.”.

Kad se pristupna točka registrira, funkcija [Priority Connection] za pristupnu točku postavlja se na [On]. Ako želite prekinuti preferencijalno povezivanje na određenu pristupnu točku, postavite funkciju [Priority Connection] za pristupnu točku na [Off].

Ako obje pristupne točke na 2,4 GHz i 5 GHz imaju isti SSID i format šifriranja, prikazuje se pristupna točka s jačim radijskim poljem.

---

[290] Promjena postavki fotoaparata | Mrežne postavke

Wi-Fi Frequency Band (modeli koji podržavaju 5 GHz)

Postavljanje frekvencijskog pojasa za komunikacije Wi-Fi. [5GHz] ima veću brzinu komunikacije i stabilnije prijenose podataka [2.4GHz].
Postavka [Wi-Fi Frequency Band] se primjenjuje na Wi-Fi izravnu vezu uz pametni telefon ili računalo, a koja je izravna veza na fotoaparat bez pristupne točke.

1 **MENU → (Network) → [Wi-Fi] → [Wi-Fi Frequency Band] → željena postavka.**

Pojedinosti stavke izbornika

2.4GHz/5GHz

---

[291] Promjena postavki fotoaparata | Mrežne postavke

Display Wi-Fi Info.

Prikaz informacija za Wi-Fi fotoaparata poput MAC adrese, IP adrese itd.

1 **MENU → (Network) → [Wi-Fi] → [Display Wi-Fi Info.].**

Savjet

Ostale informacije koje se ne odnose na MAC adresu prikazuju se kad se funkcija [Wi-Fi Connect] postavi na [On].

---

[292] Promjena postavki fotoaparata | Mrežne postavke

SSID/PW Reset

Ovaj proizvod dijeli informacije o vezi s uređajima koji imaju to dopuštenje za povezivanje kad se uspostavi Wi-Fi Direct veza s pametnim telefonom ili računalom. Ako želite promijeniti uređaje kojima je dopušteno povezivanje, vratite izvorne postavke informacija o vezi.

1 **MENU → (Network) → [Wi-Fi] → [SSID/PW Reset] → [OK].**

Napomena

Ako proizvod povežete s pametnim telefonom napon ponovnog postavljanja informacija o vezi, ponovno morate postaviti postavke za pametni telefon.

Ako proizvod povežete s pametnim telefonom Wi-Fi Direct vezom nakon vraćanja informacija o vezi na izvorne postavke, ponovno morate postaviti postavke na računalu.

---

[293] Promjena postavki fotoaparata | Mrežne postavke

Bluetooth Settings

Upravlja postavkama za povezivanje fotoaparata na pametni telefon ili Bluetooth daljinski upravljač ili ručku snimanja putem Bluetooth veze.

1 **MENU → (Network) → [Bluetooth] → odaberite stavku izbornika i postavite željeni parametar.**

Pojedinosti stavke izbornika

Bluetooth Function:
Postavlja se mogućnost aktivacije funkcije fotoaparata za vezu Bluetooth. ([On]/[Off])

Pairing:
Prikazuje zaslon za uparivanje fotoaparata i pametnog telefona ili daljinskog upravljača s tehnologijom Bluetooth.

Manage Paired Device:
Omogućava vam da provjerite ili obrišete informacije o uparivanju za uređaje uparene s fotoaparatom.

Bluetooth Rmt Ctrl:
Postavljanje upotrebe Bluetooth kompatibilnog daljinskog upravljača (prodaje se zasebno). ([On]/[Off])

Disp Device Address:
Prikazuje BD adresu fotoaparata.

Napomena

Prilikom uspostavljanja Bluetooth veze, uparujte samo s pouzdanim uređajima. Izbjegavajte neželjene zahtjeve za uparivanje ili povezivanje s nepoznatim uređajima.

Isključite Bluetooth funkciju kada je ne upotrebljavate.

Redovito provjeravajte uparene uređaje i izbrišite one nepotrebne.

Nakon što obrišete informacije o uparivanju za fotoaparat s pametnog telefona, obrišite informacije o uparivanju za pametni telefon s fotoaparata s pomoću funkcije [Manage Paired Device].

---

[294] Promjena postavki fotoaparata | Mrežne postavke

Bluetooth Rmt Ctrl

Možete rukovati fotoaparatom s pomoću Bluetooth kompatibilnog daljinskog upravljača (prodaje se zasebno) ili ručke za snimanje (prodaje se zasebno). Za pojedinosti o kompatibilnom daljinskom upravljačku ili drški za snimanje posjetite web-mjesto tvrtke Sony u svojem području ili se obratite predstavniku tvrtke Sony ili lokalnom ovlaštenom servisu tvrtke Sony.

1 **Na fotoaparatu odaberite MENU → (Network) → [Bluetooth] → [Bluetooth Function] → [On].**

2 **Na fotoaparatu odaberite MENU → (Network) → [Bluetooth] → [Bluetooth Rmt Ctrl] → [On].**

Ako s fotoaparatom trenutno nije povezan nijedan uređaj Bluetooth, prikazuje se zaslon za uparivanje opisan u 3. koraku.

3 **Na fotoaparatu odaberite MENU → (Network) → [Bluetooth] → [Pairing] za prikaz zaslona za uparivanje.**

4 **Provedite uparivanje na daljinskom upravljaču s tehnologijom Bluetooth.**

Pojedinosti potražite u priručniku s uputama za daljinsku upravljač s tehnologijom Bluetooth.

5 **Na zaslonu za potvrdu na fotoaparatu odaberite [OK] za vezu Bluetooth.**

Uparivanje je dovršeno. Sada fotoaparatom možete upravljati s daljinskim upravljačem s tehnologijom Bluetooth. Nakon jednog uparivanja uređaja fotoaparat i daljinski upravljač s tehnologijom Bluetooth ponovno možete povezati uključivanjem funkcije [Bluetooth Rmt Ctrl] s [On].

Pojedinosti stavke izbornika

On:
Omogućuje rad daljinskog upravljača s tehnologijom Bluetooth.

Off:
Onemogućuje rad daljinskog upravljača s tehnologijom Bluetooth.

Ikone za Bluetooth vezu

(dostupno Bluetooth povezivanje): Bluetooth veza s Bluetooth daljinskim upravljačem je uspostavljena.
(nedostupno Bluetooth povezivanje): Bluetooth veza nije uspostavljena s Bluetooth daljinskim upravljačem.

Prikazane ikone tijekom povezivanja Bluetooth daljinskog upravljača

(oznaka daljinskog upravljača): može se upotrebljavati Bluetooth daljinski upravljač.

Savjet

Veza Bluetooth uključena je samo tijekom upravljanja fotoaparatom s daljinskim upravljačem s tehnologijom Bluetooth.

Ikona Bluetooth ne prikazuje se kad su prikazane ikone dodirne funkcije u načinu snimanja videozapisa. Kako biste vidjeli ikonu Bluetooth, kliznite dodirne funkcije ulijevo ili udesno kako biste sakrili ikone dodirnih funkcija.

Ako se prikaže ikona (Bluetooth veza je dostupna) na zaslonu, ali (oznaka daljinskog upravljača) se ne prikazuje, postavite [Bluetooth Rmt Ctrl] na [On] i slijedite upute na zaslonu.

Napomena

Kada inicijalizirate fotoaparat, informacije o uparivanju također se brišu. Za upotrebu daljinskog upravljača s tehnologijom Bluetooth ponovno provedite uparivanje.

Ako je veza Bluetooth nestabilna, između fotoaparata i uparenog daljinskog upravljača s tehnologijom Bluetooth uklonite sve prepreke, primjerice ljude ili metalne predmete.

Sljedeće se funkcije ne mogu upotrebljavati kad je [Bluetooth Rmt Ctrl] postavljen na [On].

Način uštede energije

Samo se jedan Bluetooth daljinski upravljač može povezati na fotoaparat.

Ako funkcija ne radi ispravno, pregledajte sljedeće napomene i pokušajte ih ponovno upariti.

Potvrdite da je način [Airplane Mode] za fotoaparat isključen s [Off].
Ako funkcija ne radi ispravno čak kad se izvršili gore opisane radnje, obrišite informacije o uparivanju za uređaj koji želite povezati s pomoću funkcije [Manage Paired Device] na fotoaparat.

Prilikom uspostavljanja Bluetooth veze, uparujte samo s pouzdanim uređajima. Izbjegavajte neželjene zahtjeve za uparivanje ili povezivanje s nepoznatim uređajima.

Isključite Bluetooth funkciju kada je ne upotrebljavate.

Redovito provjeravajte uparene uređaje i izbrišite one nepotrebne.

Nakon što obrišete informacije o uparivanju za fotoaparat s pametnog telefona, obrišite informacije o uparivanju za pametni telefon s fotoaparata s pomoću funkcije [Manage Paired Device].

[295] Promjena postavki fotoaparata | Mrežne postavke

Žičani LAN (USB-LAN)

Konfiguracija žičanog LAN-a. Ako ne možete povezati ovaj proizvod na mrežu s pomoću žičanog LAN-a priključivanjem komercijalno dostupnog USB-LAN adaptera za konverziju na USB Type-C terminal na proizvod.

1 **MENU → (Network) → [Wired LAN] → željena postavka.**

Pojedinosti stavke izbornika

LAN IP Address Setting:
Postavljanje konfiguracije IP adrese za žičani LAN automatski ili ručno. ([Auto]/[Manual])

Display Wired LAN Info.:
Prikaz informacija o žičanom LAN-u za ovaj proizvod poput MAC ili IP adrese.

IP Address:
Ako IP adresu unosite ručno, unesite fiksnu adresu.

Subnet Mask/Default Gateway/Primary DNS Server/Second DNS Server:
Postavite [LAN IP Address Setting] na [Manual], unesite svaku adresu u skladu s mrežnim okruženjem.

Savjet

Preporučamo da upotrijebite gigabit ethernet adapter za USB Type-C veze.

Napomena

Kad povezujete putem žičane LAN veze, upotrijebite pouzdanu mrežu. Ne preporučamo upotrebu javnih mreža koje nisu sigurne ili mreža nepoznatog podrijetla.

Kad upotrebljavate mrežu koja nije pouzdana, postoji rizik od napada DoS (odbijanje usluge) i gubitka funkcionalnosti. Ako primijetite nešto neuobičajeno, odmah isključite fotoaparat s mreže.

Kad unesete IP adresu pod opcijom [LAN IP Address Setting], broj/vrsta znakova može se unijeti na sljedeći način.

IP Address / Subnet Mask / Default Gateway / Primary DNS Server / Second DNS Server: maksimalna duljina znakova je 15. Vrste znakova koje se mogu unijeti samo su brojke i „.”.

Nije zajamčeno da će svi USB-LAN adapteri za konverziju ispravno raditi.

USB-LAN/Tethering

Povezivanje na mrežu povezivanje na USB-LAN adapter za konverziju na fotoaparat ili upotreba dijeljenja veze na vaš pametni telefon za povezivanje na mrežu.

1 **MENU → (Network) → [USB-LAN/Tethering] → željena metoda povezivanja.**

Za isključivanje povezivanja na mrežu odaberite [USB-LAN Disconnection] ili [Tethering Disconnection].

Pojedinosti stavke izbornika

USB-LAN Connection:
Povezivanje na mrežu s pomoću USB-LAN adaptera za konverziju.

Tethering Connection:
Povezivanje na mrežu s pomoću dijeljenja mreže pametnog telefona.

Napomena

Kad se povezujete putem USB-LAN mreže, upotrijebite pouzdanu mrežu. Ne preporučamo upotrebu javnih mreža koje nisu sigurne ili mreža nepoznatog podrijetla.

Kad upotrebljavate mrežu koja nije pouzdana, postoji rizik od napada DoS (odbijanje usluge) i gubitka funkcionalnosti. Ako primijetite nešto neuobičajeno, odmah isključite fotoaparat s mreže.

Upotrebljavate samo pouzdane pametne telefone za dijeljenje. Ne preporučamo povezivanje na uređaje nepoznatog podrijetla koji nisu sigurni.

[297] Promjena postavki fotoaparata | Mrežne postavke

Airplane Mode

Kada se ukrcate na zrakoplov i sl., možete privremeno onemogućiti sve bežične funkcije uključujući Wi-Fi mrežu.

1 **MENU → (Network) → [Network Option] → [Airplane Mode] → željena postavka.**

Ako postavite funkciju [Airplane Mode] na [On], prikazat će se oznaka zrakoplova na zaslonu.

---

[298] Promjena postavki fotoaparata | Mrežne postavke

Edit Device Name

Možete promijeniti naziv uređaja za Wi-Fi vezu, [Remote Shooting] ili Bluetooth vezu.

1 **MENU → (Network) → [Network Option] → [Edit Device Name].**

2 **Odaberite okvir unosa, zatim unesite naziv uređaja → [OK].**

Napomena

Kad unosite naziv uređaja, brojevi/vrste znakova mogu se unijeti kako slijedi.
Maksimalna duljima je 20 znakova. Vrste znakova koji se mogu unijeti su slova abecede (mala i velika početna slova), brojevi i simboli.

---

[299] Promjena postavki fotoaparata | Mrežne postavke

Uvoz korijenskog certifikata na fotoaparat (Import Root Certificate)

Uvoz korijenskog certifikata potrebnog za potvrdu poslužitelja s memorijske kartice.
Korijenski se certifikat upotrebljava kad se izvršava šifrirana komunikacija za mrežno usmjeravanje itd.
Korijenski se certifikat sprema na fotoaparata i može se ažurirati.
Ova se funkcija može upotrebljavati kada je softver sustava (programske datoteke) fotoaparata verzije 2.00 ili novije.

1 **Spremite korijenski certifikat na memorijsku karticu.**

Spremite certifikat u korijenski direktorij memorijske kartice. Nazovite datoteku kako slijedi u skladu s funkcijom koju upotrebljavate.

[Streaming]: RTMPcert.pem (PEM format)
[Cloud Connection and other functions]: sonycert

2 Umetnite memorijsku karticu na koju će se korijenski certifikat spremiti u fotoaparat.

3 MENU → (Network) → [Network Option] → [Import Root Certificate] → odaberite funkciju koja upotrebljava korijenski certifikat i zatim odaberite [OK].

Korijenski certifikat koji se sprema na memorijsku karticu spreman od strane fotoaparata i zatim se korijenski certifikat na fotoaparatu ažurira.

Pojedinosti stavke izbornika

Streaming:
Čitanje korijenskog certifikata za provjeru distribucijskog poslužitelja za mrežno usmjeravanje.

Cloud Connection and other functions*:
Čitanje korijenskog certifikata za provjeru poslužitelja za povezivanje s oblakom ili ostalih funkcija

Sony će dostaviti „sonycert” koji se upotrebljava za [Cloud Connection and other functions] po potrebi. Certifikat koji se upotrebljava u ovoj funkcija je šifriran pa se uobičajeni certifikati u PEM formatu ne mogu čitati.

* Povezivanje s oblakom može jedino biti dostupno u određenim državama i regijama.

Napomena

Nemojte uklanjati memorijsku karticu s fotoaparata tijekom radnji čitanja.

Kad se mrežne postavke ponovno postave, korijenski će se certifikat na fotoaparatu ponovno postaviti.

Maksimalna veličina korijenskog certifikata koji se može učitati je 1 MB po certifikatu.

Access Authen. Settings

Šifiriranje komunikacije između fotoaparata i uređaja tijekom udaljenog snimanja ili prijenosa slike.

1 **MENU → (Network) → [Network Option] → [Access Authen. Settings] → željena stavka postavke.**

Pojedinosti stavke izbornika

Access Authen.:
Postavljanje šifrirane komunikacije uz provjeru autentičnosti pristupa. ([On] / [Off])

User:
Postavljanje korisničkog imena za provjeru autentičnosti za pristup.

Password:
Postavljanje lozinke za provjeru autentičnosti za pristup.

Generate Password:
Automatsko generiranje lozinke uz provjeru autentičnosti pristupa.

Napomena

Kad se funkcija [Access Authen.] postavi na [Off], komunikacija se provodi bez šifriranja ili provjere autentičnosti SSH veze pa se sadržaj može presresti ili fotoaparatu može pristupiti neovlaštena treća strana.
Ako se prepozna neovlašteni pristup, fotoaparat će prestati prihvaćati komunikaciju. U takvim slučajevima povežite ispočetka.

Prije povezivanja fotoaparata na pametni telefon ili računalo, pobrinite se da funkcija [Access Authen.] nije slučajno postavljena na [Off].

Korisničko ime i lozinka za [Access Authen. Settings] automatski se generiraju i postavljaju kad se kupi fotoaparat. Kad postavljate vlastito korisničko ime i lozinku, pobrinite se da ga drugi ne presretnu.

Za lozinku u funkciji [Access Authen. Settings] postavite dovoljno dugi niz znakova koji drugi ne mogu jednostavno pogoditi i zaštite ga.

Ako otkrijete lozinku kad pristupate, postoji rizik da će se otkriti trećoj strani. Pobrinite se da nitko nije u blizini kad je otkrivate.

Inicijalizirajte fotoaparat prije nego što ga posudite ili date drugima.

Brojevi/vrste znakova koji se mogu unijeti za sljedeće stavke su sljedeći.

[User]: maksimalna duljina je 16 znakova. Vrsta znakova koji se mogu unijeti su slova abecede (mala i velika početna slova), brojevi i simboli (! % . = _).

[Password]: broj mora imati od 8 do 16 znakova. Vrsta znakova koji se mogu unijeti su slova abecede (mala i velika početna slova), brojevi i simboli (! % . = _ - + ,).

[301] Promjena postavki fotoaparata | Mrežne postavke

Access Authen. Informacije

Prikaz informacija potrebnih za povezivanja fotoaparata na računalo ili pametni telefon s pomoću provjere autentičnosti pristupa.

1 **MENU → (Network) → [Network Option] → [Access Authen. Info].**

Informacije potrebne za povezivanje poput korisničkog imena, lozinke, MAC adrese i otiska prsta ovog fotoaparata se prikazuju.

Napomena

Kad se prikazuje funkcija [Access Authen. Info] na zaslonu, pobrinite se da nema nikog u blizini kako drugi ne bi vidjeli informacije na zaslonu i spriječili neovlaštenu upotrebu korisničkih imena, lozinki i otisaka prstiju.

Inicijalizirajte fotoaparat prije nego što ga posudite ili date drugima.

[302] Promjena postavki fotoaparata | Mrežne postavke

Wi-Fi Direct Settings

Promjena postavke Wi-Fi Direct za poboljšavanje kompatibilnosti veze.
Ova se funkcija može upotrebljavati kada je softver sustava (programske datoteke) fotoaparata verzije 2.00 ili novije.

1 **MENU → (Network) → [Network Option] → [Wi-Fi Direct Settings] → željena postavka.**

Pojedinosti stavke izbornika

Type1 (Standard):
Povezivanje putem opcije Wi-Fi Direct u standardnom formatu.
Preporučuje se da je postavite normalno na [Type1 (Standard)].

Type2:
Postavite [Type2] samo ako povezujete putem opcije Wi-Fi Direct uz postavku [Type1 (Standard)].
Ovo može poboljšati Wi-Fi Direct vezu.

Napomena

Ako promijenite postavku kad Wi-Fi veza normalna, to može utjecati na veze s vanjskim uređajima.

---

[303] Promjena postavki fotoaparata | Mrežne postavke

Reset Network Set.

Vraća sve postavke mreže na izvorne vrijednosti.
Funkcija [Airplane Mode] se neće ponovno postaviti na [Off] čak ako izvršite funkciju [Reset Network Set.] kad je funkcija [Airplane Mode] postavljena na [On].

1 **MENU → (Network) → [Network Option] → [Reset Network Set.] → [Enter].**

---

[304] Promjena postavki fotoaparata | Postavke monitora

Monitor Brightness

Podešavanje svjetline zaslona.

1 **MENU → (Setup) → [Monitor] → [Monitor Brightness] → željena postavka.**

Pojedinosti stavke izbornika

Manual:
Prilagođava svjetlinu unutar raspona od –2 do +2.

Sunny Weather:
Prilagođava svjetlinu za snimanje na otvorenom.

Napomena

Postavka za sunčano vrijeme [Sunny Weather] presvijetla je za snimanje u zatvorenom. Funkciju [Monitor Brightness] postavite na [Manual] za snimanje u zatvorenom.

---

[305] Promjena postavki fotoaparata | Postavke napajanja

Auto Monitor OFF (fotografija)

Postavljanje automatskog isključivanja monitora u načinu snimanja za fotografije.

1 **MENU → (Setup) → [Power Setting Option] → [Auto Monitor OFF] → željena postavka.**

Pojedinosti stavke izbornika

Does not turn OFF:
Ne isključuje monitor.

2 Sec/5 Sec/10 Sec/1 Min:
Isključivanje monitora nakon određenog proteka vremena bez bilo koje izvršene radnje. Možete nastaviti snimati tako da izvršite radnju, poput pritiska gumba okidača dopola prema dolje.

Napomena

Ako nećete upotrebljavati fotoaparat tijekom duljeg vremenskog razdoblja, isključite ga.

---

[306] Promjena postavki fotoaparata | Postavke napajanja

Power Save Start Time

Postavljanje vremena tijekom kojeg će fotoaparat čekati prije nego što prijeđe u način uštede energije ako se ne upotrebljava (osim ako se napaja s računala ili pametnog telefona). Možete nastaviti snimati pritiskom gumba okidača dopola ili izvršavanjem drugih radnji.

1 **MENU → (Setup) → [Power Setting Option] → [Power Save Start Time] → željena postavka.**

Pojedinosti stavke izbornika

Off/30 Min/5 Min/2 Min/1 Min/10 Sec

Napomena

Isključite proizvod kada ga ne upotrebljavate duže vrijeme.

Kad je opcija [Power Save Start Time] postavljena na [Off] ili [30 Min], potrošnja energije postaje veća nego inače.

Funkcija uštede energije nedostupna je u sljedećim situacijama:

Kad se napaja putem USB veze s računala ili drugog uređaja
Tijekom reprodukcije dijaprojekcije
Tijekom snimanja videozapisa
Kada je uspostavljena veza s računalom ili televizorom
Kada je funkcija [Bluetooth Rmt Ctrl] uključena s [On]
Tijekom usmjeravanja
Kad se učitavaju slike u aplikaciju Creators' Cloud

---

[307] Promjena postavki fotoaparata | Postavke napajanja

Power Save by Monitor

Postavljanje omogućavanja veze uštede energije kad se monitor otvori ili zatvori prema unutra.

1 **MENU → (Setup) → [Power Setting Option] → [Power Save by Monitor] → željena postavka.**

Pojedinosti stavke izbornika

Both Linked:
Omogućava vezu uštede energije s monitorom. Fotoaparat se vraća iz načina uštede energije kad se monitor otvori, a ulazi u način uštede energije kad se monitor zatvori okrenut prema unutra.

Open: Return:

Fotoaparat će vraća iz načina uštede energije kad se monitor otvori.

Close: Power Save:
Fotoaparat ulazi u način uštede energije kad se monitor zatvori okrenut prema unutra.

Does Not Link:
Omogućavanje veze uštede energije s monitorom.

Auto Power OFF Temp.

Postavlja temperatura fotoaparata na kojoj se fotoaparat automatski isključuje tijekom snimanja. Kada je postavljena na [High], možete nastaviti snimati čak i kada temperatura fotoaparata postane viša od uobičajene.

1. **MENU → (Setup) → [Power Setting Option] → [Auto Power OFF Temp.] → željena postavka.**

Pojedinosti stavke izbornika

Standard:
Postavlja standardnu temperaturu za isključenje fotoaparata.

High:
Postavlja temperaturu pri kojoj se fotoaparat isključuje na višu od postavljene funkcijom [Standard].

Napomene za funkciju [Auto Power OFF Temp.] kada je postavljena na [High]

Nemojte snimati držeći fotoaparat u ruci. Koristite tronožac.
Dugotrajna ručna primjena fotoaparata može uzrokovati opekline niskom temperaturom.

Vrijeme kontinuiranog snimanja videozapisa kada je funkcija [Auto Power OFF Temp.] postavljena na [High]

Vrijeme raspoloživo za kontinuirano snimanje videozapisa uz zadane postavke nakon određenog vremena isključenja napajanja navedeno je u nastavku. Sljedeće vrijednosti prikazuju neprekidno vrijeme od početka snimanja do prekida snimanja fotoaparata.

Ambijentalna temperatura: 25 °C (77 °F)

Vrijeme neprekidnog snimanja za videozapise (HD): pribl. 90 minuta

Vrijeme neprekidnog snimanja za videozapise (4K): pribl. 30 minuta

Ambijentalna temperatura: 40 °C (104 °F)

Vrijeme neprekidnog snimanja za videozapise (HD): pribl. 20 minuta

Vrijeme neprekidnog snimanja za videozapise (4K): pribl. 20 minuta

HD: XAVC S HD (60p 50M/50p 50M 4:2:0 8bit; kad fotoaparat nije povezan putem Wi-Fi mreže; kada je monitor otvoren)
4K: XAVC S 4K (60p 150M/50p 150M 4:2:0 8bit; kad fotoaparat nije povezan putem Wi-Fi mreže; kada je monitor otvoren)

Napomena

Čak i ako je funkcija [Auto Power OFF Temp.] postavljena na [High], ovisno o uvjetima ili temperaturi fotoaparata, vrijeme snimanja videozapisa ne mora se promijeniti.

---

[309] Promjena postavki fotoaparata | Postavke napajanja

Display Quality (fotografija)

Možete promijeniti kvalitetu zaslona.

1 **MENU → (Setup) → [Monitor] → [Display Quality] → željena postavka.**

Pojedinosti stavke izbornika

High:
Prikazuje u visokoj kvaliteti.

Standard:
Prikazuje u standardnoj kvaliteti.

Napomena

Kada je postavljeno [High], potrošnja baterije bit će veća nego kad je postavljeno [Standard].

Pri povećanju temperature fotoaparata postavke se mogu zaključati na [Standard].

---

[310] Promjena postavki fotoaparata | USB postavke

Način USB veze

Odabire metodu USB veze kad je fotoaparat povezan na računalo itd.

1 **MENU → (Setup) → [USB] → [USB Connection Mode] → željena postavka.**

Pojedinosti stavke izbornika

Sel. When Connect:
Svaki put kad povežete USB kabel na fotoaparat, odabirete način koji želite upotrebljavati između sljedećih načina. ([Live Stream(USB Streaming)], [Image Transfer (MSC)], [Image Transfer (MTP)], ili [Remote Shooting])

USB Streaming:
Izvršava USB usmjeravanje putem povezanog računala ili pametnog telefona.

MassStorage(MSC):
Uspostavlja vezu masovne pohrane kad se priključuje fotoaparat na računalo, itd.
Kad povezujete fotoaparat na računalo ili drugi USB uređaj, fotoaparat se prepoznaje kao uklonjivi disk i možete prenositi datoteke na fotoaparat.

MTP:
Uspostavlja MTP vezu između fotoaparata, računala i ostalih USB uređaja.
Kad povezujete fotoaparat na računalo ili drugi USB uređaj, fotoaparat se prepoznaje kao multimedijski uređaj i možete prenositi fotografije/filmove na fotoaparat.

Remote Shooting:
Upotrebljava Imaging Edge Desktop (daljinsko upravljanje) za upravljanje proizvodom s računala, uključujući funkcije poput snimanja i spremanja slika na računalo.

USB LUN Setting

Poboljšava kompatibilnost ograničavanjem funkcija USB veze.

1 **MENU → (Setup) → [USB] → [USB LUN Setting] → željena postavka.**

Pojedinosti stavke izbornika

Multi:
Uobičajeno upotrebljavajte [Multi].

Single:
Postavku [USB LUN Setting] postavite na način [Single] samo ako ne možete uspostaviti vezu.

USB Power Supply

Određuje treba li napajati USB kabelom kada je proizvod povezan s računalom ili USB uređajem.

1 **MENU → (Setup) → [USB] → [USB Power Supply] → željena postavka.**

Pojedinosti stavke izbornika

On:
Proizvod se napaja USB kabelom kada je povezan s računalom ili sl.

Off:
Proizvod se ne napaja USB kabelom kada je povezan s računalom ili sl.

Radnje dostupne tijekom napajanja USB kabelom

U sljedećoj tablici prikazane su radnje dostupne/nedostupne tijekom napajanja USB kabelom.

Operation	Dostupno/ Nedostupno
Shooting images	Dostupno
Reprodukcija slika	Dostupno
Wi-Fi/Bluetooth povezivanje	Dostupno
Punjenje kompleta baterija	Nije dostupna

Operation	Dostupno/ Nedostupno
Uključenje fotoaparata bez umetnutog kompleta baterija	Nije dostupna

Napomena

Umetnite komplet baterija u proizvod za napajanje putem USB kabela.

---

[313] Promjena postavki fotoaparata | Postavke vanjskog izlaza

HDMI razlučivost

Kad priključite fotoaparat na televizor ili uređaj za nadziranje s pomoću HDMI kabela (prodaje se zasebno), možete odabrati razlučivost koja će se emitirati na HDMI priključku fotoaparata tijekom snimanja fotografije ili reprodukcije.

1 **MENU → (Setup) → [External Output] → [HDMI Resolution] → željena postavka.**

Pojedinosti stavke izbornika

Automatski:
Fotoaparat automatski prepoznaje razlučivost priključenog televizora ili izlaznog uređaja i sukladno tome postavlja izlaznu razlučivost.

2160p:
Emitira signale u 2160p.

1080p:
Izlaz signala u HD kvaliteti slike (1080p).

1080i:
Izlazni signali HD kvalitete slike (1080i).

Napomena

Ako se slike ispravno ne prikazuju s pomoću postavke [Auto], odaberite [1080i], [1080p] ili [2160p] na temelju priključenog televizora.

---

[314] Promjena postavki fotoaparata | Postavke vanjskog izlaza

HDMI postavke izlaza (film)

Postavljanje videozapisa i zvuka da se emitiraju na vanjski snimač/reproduktor priključen HDMI vezom tijekom snimanja videozapisa.
Upotrijebite Premium High Speed HDMI kabel (prodaje se zasebno) za emitiranje 4K videozapisa.

1 **MENU → (Setup) → [External Output] → [HDMI Output Settings] → željena stavka postavke.**

Pojedinosti stavke izbornika

Rec. Media dur HDMI Output:
Postavljanje snimanje videozapisa na memorijsku karticu fotoaparata tijekom HDMI izlaza.

[On]: snimanje videozapisa na memorijsku kartice fotoaparata i istovremeno emitiranje videozapisa na HDMI povezan uređaj. Dubina boje za videozapis koji se emitira temelji se na [Record Setting] pod [Movie Settings].

[Off(HDMI Only)]: ne snima videozapise na memorijsku karticu fotoaparata i emitira samo videozapise na uređaje povezane putem HDMI veze.

Output Resolution:
Postavljanje razlučivosti slike koja će se emitirati na drugi uređaj povezan putem HDMI veze kad je [Rec. Media dur HDMI Output] je postavljen na [On]. ([Auto] / [2160p] / [1080p] / [1080i])

4K Output Set.(HDMI Only):
Postavljanje brzine kadrova i dubine boje emitiranja 4K videozapisa na drugi uređaj povezan HDMI vezom kad je [Rec. Media dur HDMI Output] postavljena na [Off(HDMI Only)]. ([60p 10bit] / [50p 10bit] / [30p 10bit] / [25p 10bit] / [24p 10bit])

Time Code Output:
Postavljanje emitiranje vremenskog koda i korisničkih informacija na drugi uređaj povezan putem HDMI veze. ([On] / [Off])

Informacije o vremenskom kodu odašilju se kao digitalni podaci, a ne kao slika prikazana na zaslonu. Priključeni uređaj onda može uputiti na digitalne podatke kako bi prepoznao vremenske podatke.

REC Control:
Udaljeno postavljanje pokretanja ili zaustavljanja snimanja na vanjskom snimaču/reproduktoru rukovanjem fotoaparata kad je priključen na vanjski snimač/reproduktor. ([On] / [Off])

4ch Audio Output:
Kad snimate zvuk na 4 kanala, postavite kombinaciju audio kanala koji će se emitirati na drugi uređaj povezan putem HDMI veze.

[CH1/CH2]: emitiranje zvuka s kanala 1 na L (lijevu) stranu i s kanala 2 na D (desnu) stranu.

[CH3/CH4]: emitiranje zvuka s kanala 3 na L (lijevu) stranu i s kanala 4 na D (desnu) stranu.

Savjet

S [REC Control] postavljenim na [On], STBY (STBY) se prikazuje kad naredba za snimanje spremna za slanja na vanjski snimač/reproduktor i REC (REC) je prikazan kad je naredba za snimanje poslana na vanjski snimač/reproduktor.

Čak kad reproducirate videozapis s 4 kanala na uređaj priključen na HDMI priključak fotoaparata, zvuk se emitira s postavkom [4ch Audio Output].

Napomena

Kad je [Rec. Media dur HDMI Output] je postavljen na [Off(HDMI Only)], [HDMI Info. Display] je privremeno postavljen na [Off].

Kad je [Rec. Media dur HDMI Output] postavljen na[Off(HDMI Only)], brojač ne napreduje (stvarno vrijeme snimanja se ne broji) dok se videozapisa snima na vanjskom snimaču/reproduktoru.

Bez obzira na postavku [Output Resolution], razlučivost HDMI izlaza bit će 1080 u sljedećim slučajevima*.

Kad je opcija [Log Shooting] pod [Log Shooting Setting] postavljena na stavku koja nije [Off]
Kad je funkcija [Picture Profile] postavljena na PPLUT1 – PPLUT4

* Međutim kad je funkcija [Rec. Media dur HDMI Output] postavljena na [Off(HDMI Only)], videozapis se emitira u formatu 4K.

[REC Control] se može upotrebljavati s vanjskim snimačima/reproduktorima koji podržavaju funkciju [REC Control].

Kad je [Time Code Output] postavljen na [Off], ne možete postaviti [REC Control].

Čak i kada je prikazano REC (REC), vanjski uređaj za snimanje/reprodukciju možda neće ispravno raditi ovisno o postavkama ili statusu uređaja za snimanje/reprodukciju. Prije upotrebe provjerite radi li ispravno vanjski snimač / uređaj za reprodukciju.

Kad je [Time Code Output] postavljen na [On], slike se možda neće ispravno emitirati na televizoru ili uređaju za snimanje. U tom slučaju postavite [Time Code Output] na [Off].

Nije moguće emitirati zvuk na 4 kanala na druge uređaje priključene putem HDMI veze.

[315] Promjena postavki fotoaparata | Vanjske izlazne postavke

HDMI Info. Zaslon

Odabir prikaza informacija o snimanju na televizoru ili uređaju monitora kad su fotoaparat i televizor, itd., priključen putem HDMI kabela (prodaje se zasebno).

1 **MENU → (Setup) → [External Output] → [HDMI Info. Display] → željena postavka.**

Pojedinosti stavke izbornika

On:
Prikazuje informacije o snimanju na TV-u.

Snimljena slika i informacije o snimanju prikazuju se na televizoru, dok se ništa ne prikazuje na monitoru fotoaparata.

Off:
Ne prikazuje informacije o snimanju na TV-u.

Samo se snimljena slika prikazuje na televizoru, dok se snimljena slika i informacije o snimanju prikazuju na monitoru fotoaparata.

---

[316] Promjena postavki fotoaparata | Vanjske izlazne postavke

CTRL FOR HDMI

Kad povežete ovaj proizvod na televizor s pomoću HDMI kabela (prodaje se zasebno), možete rukovati ovim proizvodom usmjeravanjem daljinskog upravljača prema televizoru.

1 **MENU → (Setup) → [External Output] → [CTRL FOR HDMI] → željena postavka.**

2 **Povežite ovaj proizvod na televizor.**

Automatski se prelati na ulaz televizora i slike s proizvoda prikazuju se na zaslonu televizora.

> Metoda rada razlikuje se ovisno o televizoru koji upotrebljavate. Pojedinosti potražite u uputama za rad isporučenima s televizorom.

Pojedinosti stavke izbornika

On:
Ovim proizvodom možete upravljati pomoću daljinskog upravljača za TV.

Off:

Ovim proizvodom ne možete upravljati pomoću daljinskog upravljača za TV.

Napomena

Ako proizvod priključite na televizor kabelom HDMI, dostupne stavke izbornika ograničene su.

Ako proizvod izvršava neželjene radnje kao reakcija na daljinski upravljač televizora, postavite funkciju [CTRL FOR HDMI] na [Off].

---

[317] Promjena postavki fotoaparata | Opće postavke

Jezik

Odabire jezik stavki izbornika, upozorenja i poruka.

1 **MENU → (Setup) → [Area/Date] → [Language] → željeni jezik.**

---

[318] Promjena postavki fotoaparata | Opće postavke

Area/Date/Time Setting

Možete postaviti područje (kad upotrebljavate fotoaparat), ljetno vrijeme ([On]/[Off]), format prikaza datuma te datum i vrijeme.
Zaslon postavki područje/datum/vrijeme prikazat će se automatski ako ne registrirate svoj pametni telefon pri početnom postavljanju ili kad se unutarnja punjiva rezervna baterija potpuno isprazni. Odaberite ovaj izbornik za postavljanje datuma i vremena prvi put.

1 **MENU → (Setup) → [Area/Date] → [Area/Date/Time Setting] → željena postavka.**

Pojedinosti stavke izbornika

Area Setting:
Postavljanje područje na kojem ćete upotrebljavati fotoaparat.

Daylight Savings:
Odabir Daylight Savings [On] / [Off].

Date/Time:

Postavljanje datuma i vremena.

Možete prebaciti format prikaza vremena (24-satni ili 12-satni format) pritiskom na gumb (Obriši).

Date Format:

Odabir formata prikaza datuma.

Savjet

Za punjenje unutarnje punjive pričuvne baterije umetnite napunjeni komplet baterija i proizvod nemojte uključivati 24 sata ili dulje.

Ako se sat ponovno postavlja pri svakom punjenju baterije, unutarnja punjiva pričuvna baterija možda je istrošena. Obratite se servisu tvrtke.

---

[319] Promjena postavki fotoaparata | Opće postavke

NTSC/PAL Selector

Reproducira videozapise snimljene proizvodom na TV-u sa sustavom NTSC/PAL.

1 **MENU → (Setup) → [Area/Date] → [NTSC/PAL Selector] → [Enter]**

---

[320] Promjena postavki fotoaparata | Opće postavke

Audiosignali

Tijekom rada proizvoda određuje proizvodi li on zvuk ili ne.

1 **MENU → (Setup) → [Sound Option] → [Audio signals] → željena postavka.**

Pojedinosti stavke izbornika

On:all:

Zatvarač proizvodi zvukove, a na primjer zvukovi se proizvode kad postigne fokus pritiskom dopola na gumb okidanja.

On:shutter only:

Samo zatvarač proizvodi zvukove. Zvukovi se ne proizvode prilikom fokusiranja pritiskom na gumb okidanja dopola itd.

Off:

Zvukovi se ne proizvode.

Savjet

Kad je [Silent Mode] postavljen na [On], [Audio signals] se zaključava na [Off].

Napomena

Ako je [Focus Mode] postavljen na [Continuous AF], fotoaparat se neće oglasiti kad se fokusira na subjekt.

---

[321] Promjena postavki fotoaparata | Opće postavke

REC Lamp

Postavljanje uključivanja/isključivanja lampice snimanja tijekom snimanja videozapisa.

1 **MENU → (Setup) → [Setup Option] → [REC Lamp] → željena postavka.**

Pojedinosti stavke izbornika

On

Lampica snimanja svijetli tijekom snimanja.

Off

Lampica snimanja ne svijetli tijekom snimanja.

Savjet

Postavite funkciju [REC Lamp] na [Off] ako se svjetlo lampice snimanja odražava objektom, poput stakla, snima fotoaparatom.

[322] Promjena postavki fotoaparata | Opće postavke

Video Light Mode

Određuje postavku osvjetljenja za LED svjetlo HVL-LBPC (prodaje se zasebno).

1 **MENU → (Setup) → [Setup Option] → [Video Light Mode] → željena postavka.**

Pojedinosti stavke izbornika

Power Link:
Svjetlo videozapisa uključuje se i isključuje sinkronizirano s uključivanjem/isključivanjem fotoaparata.

REC Link:
Svjetlo se videozapisa uključuje/isključuje sinkronizirano s pokretanjem/zaustavljanjem funkcije snimanja videozapisa.

Veza za sn. i STBY:
Svjetlo se videozapisa uključuje kada se funkcija snimanja videozapisa pokrene, a prigušuje kada funkcija snimanja nije pokrenuta (STBY).

Automatski:
Svjetlo videozapisa automatski se uključuje kada je tamno.

Napomena

Prilikom snimanja videozapisa načinom snimanja u intervalima, svjetlo za snimanje će se uključivati/isključivatirazličito ovisno o postavci [Time-lapse Settings]. Pojedinosti pogledajte u „Time-lapse Settings."

Prilikom snimanja videozapisa s brzim vremenskim protokom, [Video Light Mode] ne može biti postavljena na [Auto]. Automatski će se prebaciti na [REC Link].

[323] Promjeni postavki fotoaparata | Općenite postavke

Pixel Mapping

Možete ručno optimizirati slikovni senzor (mapiranje piksela). Redovite izvršavajte [Pixel Mapping] u skladu sa sljedećim postupkom. Preporučamo da izvršite radnju jednom u tri dana.

1 MENU → (Setup) → [Setup Option] → odaberite [Pixel Mapping].

2 Pričvrstite poklopac objektiva.

Pobrinite se da ste pričvrstili poklopac objektiva.

3 Odaberite [OK] na potvrdnom zaslonu.

Izvršit će se mapiranje piksela.

Fotoaparat ne može raditi tijekom mapiranja piksela.
Fotoaparat će se ponovno pokrenuti kad je mapiranje piksela dovršeno.

Savjet

Kad uključite fotoaparat, povremeno će se pojaviti poruka za izvršavanje mapiranja piksela. Ako se poruka prikaže, izvršite [Pixel Mapping].

Ako vidite svijetle točke na snimljenim slikama na monitoru fotoaparata, odmah izvršite [Pixel Mapping].

Napomena

Mapiranje piksela ne može se izvršiti kad je baterija gotovo prazna.

Ako se [Pixel Mapping] ne izvrši redovito, mogu se pojaviti svijetle točke na snimljenim slikama.

[324] Promjena postavki fotoaparata | Opće postavke

Verzija

Prikazuje verziju softvera proizvoda. Provjerite verziju kada se objave ažuriranja za softver ovog proizvoda itd.

Također se prikazuje verzija objektiva ako je postavljen objektiv kompatibilan s ažuriranim programskim datotekama.
Verzija adaptera za postavljanje prikazuje se u području objektiva ako je postavljen adapter za postavljanje kompatibilan s ažuriranim programskim datotekama.

1 **MENU → (Setup) → [Setup Option] → [Version].**

Kad je fotoaparat povezan na internet, dobavljaju se podaci o softveru. Ako je novi softver dostupan, podaci o njemu će se prikazati (kada je softver sustava (programske datoteke) fotoaparata verzije 2.00 ili novije).

Pojedinosti stavke izbornika

Body:
Prikazivanje verzije programskih datoteka kućišta fotoaparata.

Lens:
Prikaz verzije programskih datoteka objektiva kad je objektiv koji podržava ažuriranja programskih datoteka pričvršćen.

Savjet

Također možete spremiti podatke preuzetih programskih datoteka na memorijsku karticu i upotrijebiti memorijsku karticu za ažuriranje programskih datoteka fotoaparata.

Napomena

Ažuriranje se samo može izvršiti kad je preostala razina baterije 51 % ili više. Upotrijebite dostatno napunjen komplet baterija.

---

[325] Promjena postavki fotoaparata | Opće postavke

Display Serial Number

Prikazuje serijski broj fotoaparata.

1 **MENU → (Setup) → [Setup Option] → [Display Serial Number].**

[326] Promjena postavki fotoaparata | Opće postavke

Obavijest o privatnosti

Prikaz zaslona obavijesti o privatnosti

1 **MENU → (Setup) → [Setup Option] → [Privacy Notice].**

[327] Promjena postavki fotoaparata | Opće postavke

Čitač zaslona (samo za neke modele)

Postavlja funkciju čitanja informacija naglas poput teksta na zaslonu.
Podržani su samo jezici za ovu funkciju ovisno o modelu. Ova je funkcija dostupna samo kad je jezik postavljen u izborniku podržan ovom funkcijom

1 **MENU → (Setup) → [Accessibility] → [Screen Reader] → željena stavka postavke.**

Pojedinosti stavke izbornika

Screen Reader:
Postavlja hoće li se upotrijebiti funkcija čitanja naglas. ([On]/[Off])

Speed:
Postavlja brzinu čitanja naglas.

Volume:
Postavlja jačinu zvuka čitanja naglas.

[328] Promjena postavki fotoaparata | Opće postavke

Certification Logo (samo za neke modele)

Prikazuje neke logotipe certifikata za ovaj proizvod.
Ova je funkcija dostupna samo na proizvodima koji se prodaju u nekim zemljama i regijama.

1 **MENU → (Setup) → [Setup Option] → [Certification Logo].**

Save/Load Settings

Postavke fotoaparata možete spremiti/učitati na/s memorijske kartice. Također možete učitati postavke s drugog fotoaparata istog modela.

1 **MENU → (Setup) → [Reset/Save Settings] → [Save/Load Settings] → željena stavka.**

Pojedinosti stavke izbornika

Load:
Učitava postavke s memorijske kartice na ovaj fotoaparat.

Save:
Sprema trenutne postavke ovog fotoaparata na memorijsku karticu.

Delete:
Briše postavke spremljene na memorijsku karticu.

Postavke koje nije moguće spremiti

Sljedeće parametre za postavljanje nije moguće spremiti funkcijom [Save/Load Settings]. (Stavke izbornika bez parametara za postavljanje poput [Focus Magnifier] nisu navedene).

/ (Shooting)
Copyright Info

(Exposure/Color)
External Flash Set.
White Balance: Custom 1/Custom 2/Custom 3

AF MF (Focus)

Face Memory

(Network)

Cloud Connection

WPS Push

Access Point Set.

Wi-Fi Frequency Band

LAN IP Address Setting

Edit Device Name

Import Root Certificate

Access Authen. Settings

(Setup)

Language

Area/Date/Time Setting

Napomena

Možete spremiti do 10 postavki po memorijskoj kartici. Nakon spremanja 10 postavki nije moguće izvesti funkciju [Save New]. Izbrišite postojeće postavke s pomoću [Delete] ili ih prepišite.

Nije moguće učitati postavke s drugog modela fotoaparata.

Čak ako je naziv modela jednak, postavke s fotoaparata uz drukčiju verziju softvera sustava se možda neće učitati.

Možete upotrebljavati ovu funkciju za spremanje postavki registriranih na [MR Camera Set. Memory]. Međutim, funkcija [Save/Load Settings] možda neće biti dostupna kad je način snimanja postavljen na [MR Cam.Set]. Postavite način snimanja na način koji nije MR (MR Cam.Set) prije upotrebe ove funkcije.

[330] Promjena postavki fotoaparata | Opće postavke

Setting Reset

Vraća proizvod na izvorne postavke. Čak i ako provedete postupak [Setting Reset], snimljene se slike zadržavaju.

1 **MENU → (Setup) → [Reset/Save Settings] → [Setting Reset] → željena postavka.**

Pojedinosti stavke izbornika

Camera Settings Reset:
Vraća glavne postavke snimanja na zadane postavke. Vrijednosti postavke za snimanja fotografije i snimanje videozapisa su inicijalizirane.

Initialize:
Postavlja sve postavke snimanja na zadane postavke.

Napomena

Tijekom vraćanja izvornih postavki pripazite da ne dođe do izbacivanja kompleta baterija.

Ako izvršite funkciju [Initialize], pokrenut će se napomena o pravilima privatnosti pa prihvatite ponovno napomenu o privatnosti prije upotrebe fotoaparata.

Postavke za [Picture Profile] ponovno se ne postavljaju čak ako se izvrši [Camera Settings Reset] ili [Initialize] osim postavki za PPLUT 1 – 4.

Potvrdna kvačica za [Picture Profile] u [Different Set for Still/Mv] ne može se ponovno postaviti kad izvršite [Camera Settings Reset] ili [Initialize].

Sigurnosne i mrežne postavke nisu izbrisane kad izvršite [Camera Settings Reset].

Kako biste ponovno postavili sigurnosne i mrežne postavke na zadane postavke, izvršite [Reset Network Set.] ili [Initialize]. Međutim, čak ako izvršite [Reset Network Set.] kad je opcija [Airplane Mode] postavljena na [On], [Airplane Mode] se neće ponovno postaviti na [Off].

---

[331] Funkcije dostupne uz pametni telefon

Funkcije dostupne uz pametni telefon (Creators' App)

Upotrebom aplikacije za pametni telefon Creators’ App možete snimati sliku dok upravljate fotoaparatom s pomoću pametnog telefona ili prenijeti snimljene slike fotoaparatomna pametni telefon.
Preuzmite i instalirajte aplikaciju Creators’ App iz vaše trgovine aplikacija pametnog telefona. Ako je aplikacija Creators’ App instalirana na pametnom telefonu, obavezno je ažurirajte na najnoviju verziju.
Za pojedinosti o aplikaciji Creators’ App pogledajte sljedeće web-mjesto.
https://www.sony.net/ca/

Savjet

Također možete instalirati aplikaciju Creators' App skeniranjem QR koda prikazanog na zaslonu fotoaparata s pomoću pametnog telefona.

Napomena

Ovisno o budućim nadogradnjama verzije, načini rada i zaslonski prikazi podložni su promjenama bez prethodne obavijesti.

Podržani pametni telefoni

Najnovije informacije potražite na stranici za podršku.
https://www.sony.net/ca/help/mobile/

Detalje o verzijama tehnologije Bluetooth kompatibilnima s vašim pametnim telefonom potražite na stranici proizvoda za pametni telefon.

---

[332] Funkcije dostupne uz pametni telefon

Monitor & Control

Monitor & Control je aplikacija za pametni telefon koja podržava funkcije nadzora i udaljenog snimanja koji su potrebni za snimanje videozapisa.
Monitor & Control omogućava detaljni prikaz uživo i kontrole udaljenog snimanja s pomoću zaslona pametnog telefona kao monitora za snimanje videozapisa (kada je softver sustava (programske datoteke) fotoaparata verzije 2.00 ili novije).

Preuzmite i instalirajte aplikaciju Monitor & Control iz trgovine aplikacija vašeg pametnog telefona. Ako je aplikacija Monitor & Control već instalirana na pametnom telefonu. pobrinite se da ju ažurirate na najnoviju verziju.
Pojedinosti o aplikaciji Monitor & Control potražite na sljedeće web-mjestu.
https://www.sony.net/ccmc/

---

[333] Funkcije dostupne uz pametni telefon

Uparivanje fotoaparata s pametnim telefonom (Smartphone Connection)

Povezivanje fotoaparata na pametni telefon (uparivanje) za upotrebu aplikacije za pametni telefon Creators’ App.

Ako niste povezali fotoaparat s pametnim telefonom kad ste prvi put uključili fotoaparat, izvršite sljedeći postupak.
Sljedeće je postupak za povezivanje fotoaparata na pametni telefon kad prvi put instalirate softver Creators' App na pametni telefon.
: Izvršene radnje na pametnom telefonu
: Izvršene radnje na fotoaparatu

1 : Na fotoaparatu odaberite MENU → (Network) → [Cnct./Remote Sht.] → [Smartphone Connection].

2 : Slijedite upute na zaslonu i postavite [Bluetooth Function] na [On].

Pojavit će se zaslon koji čeka vezu iz aplikacije.

Ako je funkcija [Bluetooth Function] već postavljena na [On], odmah će se pojaviti zaslon koji čeka vezu iz aplikacije.

3 : pokrenite aplikaciju Creators’ App na pametnom telefonu.

4 : slijedite upute na zaslonu kako biste uparili fotoaparat s pametnim telefonom.

Kad je povezivanje dovršeno, pojavljuje se izbornik za odabir funkcije fotoaparata na pametnom telefonu.

5 : na zaslonu pametnog telefona odaberite željenu funkciju.

Povezivanje na pametni telefon putem Wi-Fi pristupne točke

Nakon uparivanja tijekom koraka od 1 do 4 povežite fotoaparat i pametni telefon na istu Wi-Fi pristupnu točku odabirom MENU na fotoaparatu → (Network) → [Wi-Fi] → [Wi-Fi Connect] → [On]. Nakon tog slijedite upute na zaslonu pametnog telefona za povezivanje fotoaparata i pametnog telefona.

Ako ste već upotrebljavali aplikaciju Creators's App na drugim fotoaparatima

Pokrenite aplikaciju Creators' App nakon koraka 2, otvorite zaslon [Cameras], odaberite gumb (Dodaj fotoaparat) i slijedite upute na zaslonu za nastavak rada.

O ikonama prilikom povezivanja na pametni telefon

(veza Bluetooth je dostupna): Uspostavljena je veza Bluetooth s pametnim telefonom.
(veza Bluetooth je nedostupna): Nije uspostavljena veza Bluetooth s pametnim telefonom.
Wi-Fi (Wi-Fi veza je dostupna): Wi-Fi veza je uspostavljena s pametnim telefonom.
Wi-Fi (Wi-Fi veza nije nedostupna): Wi-Fi veza nije uspostavljena s pametnim telefonom.

Povezivanje fotoaparata i pametnog telefona bez uparivanja

Ako ih želite povezati bez uparivanje, morate svaki put provesti Wi-Fi vezu.

1. Na fotoaparatu odaberite MENU → (Network) → [Cnct./Remote Sht.] → [Smartphone Connection].
2. Pritisnite gumb (brisanje) na fotoaparatu kako biste prebacili na zaslon SSID i lozinke.
3. Otvorite zaslon Wi-Fi postavke na pametnom telefonu.
4. Na zaslonu postavki Wi-Fi mreže na pametnom telefonu odaberite SSID prikazan na fotoaparatu i unesite lozinku.
5. Pokrenite aplikaciju Creators' App na pametnom telefonu i otvorite zaslon [Cameras].
6. Odaberite gumb (Postavi) u gornjem desnom kutu zaslona [Cameras] i zatim odaberite [Connect only via Wi-Fi].
   Na zas

Napomena

Kako biste osigurali bežičnu LAN vezu, preporučamo da upotrijebite pristupnu točku uz sigurnosne postavke WPA3 ili WPA2. Povezivanje pristupne točke bez sigurnosnih postavki može rezultirati hakiranje, pristupom zlonamjerne treće strane ili napadima na ranjivosti. Osim ako ne postoji određeni razlog, preporučamo da upotrebljavate pristupnu točku bez sigurnosnih postavki.

Prilikom uspostavljanja Bluetooth veze, uparujte samo s pouzdanim uređajima. Izbjegavajte neželjene zahtjeve za uparivanje ili povezivanje s nepoznatim uređajima.

Isključite Bluetooth funkciju kada je ne upotrebljavate.

Redovito provjeravajte uparene uređaje i izbrišite one nepotrebne.

[Smartphone Connection] ne može se izvršiti kad je funkcija [Airplane Mode] postavljena na [On].

Mogu se istovremeno povezati najviše dva uređaja na fotoaparat s pomoću Bluetooth komunikacije.