SONY

Skaitmeninis fotoaparatas su keičiamuoju objektyvu ZV-E1

Kaip naudotis Pagalbos vadovu [1]

Pastabos dėl fotoaparato naudojimo

Atsargumo priemonės [2]

Fotoaparato ir (arba) atminties kortelės skolinimas ar perdavimas kitiems asmenims arba išmetimas (pastabos dėl privačios informacijos apsaugos) [3]

Pastabos apie akumuliatorių ir baterijos įkrovimą [4]

Pastabos dėl atminties kortelės [5]

Vaizdo jutiklio valymas („Sensor Cleaning“) [6]

Valymas [7]

Fotoaparato ir pridedamų elementų tikrinimas [8]

Dalių pavadinimai

Priekis [9]

Galas [10]

Viršus [11]

Šonai [12]

Apačia [13]

Monitoriuje rodomos pagrindinės piktogramos [14]

Lietimo funkcijų piktogramos [15]

FE 28–60 mm F4–5.6 [16]

Pagrindiniai veiksmai

Jutiklinis skydelis [17]

Lietimo funkcijų piktogramos [18]

Valdymo ratukas [19]

Fotografavimo / filmavimo / S&Q jungiklis [20]

Mygtukas MENU [21]

Pagrindinis meniu (fotografavimo nustatymų sąrašas) [22]

Mygtukas „Fn“ (funkcija) [23]

C (pasirinktiniai) mygtukai [24]

DISP (ekrano nustatymų) mygtukas [25]

Mygtukas „Delete“ (ištrinti) [26]

Valdymo ratukas [27]

Klaviatūros ekranas [28]

Integruotasis vadovas [29]

Fotoaparato paruošimas / pagrindiniai filmavimo veiksmai

Maitinimo elementų pakuotės įkrovimas

- Maitinimo elementų pakuotės įstatymas / išėmimas [30]
- Baterijos įkrovimas naudojant su USB-PD suderinamą įrenginį [31]
- Maitinimo elemento kroviklio naudojimas užsienyje [32]

Maitinimas iš elektros lizdo [33]

Galimos naudoti atminties kortelės [34]

Atminties kortelės įstatymas / išėmimas [35]

Objektyvo uždėjimas / nuėmimas [36]

Pradinė fotoaparato sąranka [37]

Pagrindiniai filmavimo veiksmai

- Patvirtinimas prieš filmuojant [38]
- Filmavimas (išmanusis automatinis režimas) [39]
- Fotografavimas („Intelligent Auto“) [40]

MENIU funkcijų radimas [41]

Fotografavimo funkcijų naudojimas

Šio skyriaus turinys [42]

Fotografavimo režimo pasirinkimas

- Fiksavimo režimas (nuotrauka) / fiksavimo režimas (filmas) / fiksavimo režimas (S&Q / fotofilmas) [43]
- Fiksavimo režimas: Intelligent Auto [44]
- Fiksavimo režimas: scenos pasirinkimas [45]
- Vaizdų koregavimas automatiniu režimu („Mano vaizdų stilius“) [46]
- Fiksavimo režimas: automatinė programa [47]
- Fiksavimo režimas: diafragmos pirmenybė [48]
- Fiksavimo režimas: užrakto pirmenybė [49]
- Fiksavimo režimas: rankinė ekspozicija [50]

Patogios funkcijos filmuojant autoportretinius vaizdo įrašus ir vaizdo tinklaraščių turinį

- Product Showcase Set [51]
- Background Defocus [52]
- Defocus Level Set [53]
- Cinematic Vlog Set. [54]
- Self-timer (aut. laikmatis) (filmas) [55]
- Automatinio kadravimo nustatymai [56]
- Kadravimo stabilizatorius [57]

Fokusavimas

- Fokusavimo būdo pasirinkimas (Focus Mode) [58]
- Fokusavimo srities pasirinkimas (Focus Area) [59]
- Objekto sekimas (sekimo funkcija) [60]
- Rankinis fokusavimas [61]
- Tiesioginis rankinis fokusavimas (DMF) [62]

Objekto atpažinimas

- Fokusavimas naudojant objekto atpažinimo funkcijas [63]
- Objekto atpažinimas AF (nuotrauka / filmas) [64]
- Atpažinimo objektas (nuotrauka / filmas) [65]
- Recog Trgt Select Set (nuotrauka / filmas) [66]
- Dešiniosios / kairiosios akies pasirinkimas (nuotrauka / filmas) [67]
- Sbj Recog Frm Disp. (nuotrauka) [68]
- Sbj Recog Frm Disp. (filmas) [69]
- Face Memory (nuotrauka / filmas) [70]
- Regist. Face Priority (nuotrauka / filmas) [71]
- Stebimo asmens pasirinkimas (Select Face to Track) [72]

Fokusavimo funkcijos naudojimas

- Fokusavimo standartas [73]
- Fokusavimo srities nustatymų pritaikymas pagal fotoaparato padėtį (horizontalus / vertikalus) (V/H AF srities perjungimas) [74]
- Dabartinės fokusavimo srities registravimas („AF Area Registration“) [75]
- Registruotos AF srities trynimas („Del. Regist. AF sritis) [76]
- Focus Area Limit (nuotrauka / filmas) [77]
- Circ. of Focus Point (nuotrauka / filmas) [78]
- AF Frame Move Amt (nuotrauka / filmas) [79]
- Focus Area Color (nuotrauka / filmas) [80]
- AF srities automatinis valymas [81]
- AF-C Area Display [82]
- Phase Detect. Area [83]
- AF Tracking Sensitivity [84]
- AF Transition Speed [85]
- AF Subj. Shift Sensitivity [86]
- AF Assist [87]
- AF/MF parinkiklis [88]
- AF w/ Shutter [89]
- AF On [90]
- Focus Hold [91]
- Pre-AF [92]
- Priority Set in AF-S [93]
- Priority Set in AF-C [94]
- Aperture Drive in AF [95]
- AF in Focus Mag. [96]
- Auto Magnifier in MF [97]
- Focus Magnifier [98]
- Focus Magnif. Time (nuotrauka / filmas) [99]

- „Initial Focus Mag.“ (filmas) [100]
- „Initial Focus Mag.“ (nuotrauka) [101]
- Focus Map [102]
- Paryškinimo ekranas [103]

Ekspozicijos / matavimo režimų koregavimas

- Exposure Comp. (nuotrauka / filmas) [104]
- Histogramos rodymas [105]
- Exposure step (nuotrauka / filmas) [106]
- Exposure Std. Adjust (nuotrauka / filmas) [107]
- D-Range Optimizer (nuotrauka / filmas) [108]
- Metering Mode (nuotrauka / filmas) [109]
- Face Priority in Multi Metering (nuotrauka / filmas) [110]
- Spot Metering Point (nuotrauka / filmas) [111]
- AE lock [112]
- AEL w/ Shutter [113]
- Auto Slow Shutter [114]
- Zebra Display [115]

ISO jautrumo pasirinkimas

- ISO (nuotrauka / filmas) [116]
- ISO Range Limit (nuotrauka / filmas) [117]
- ISO AUTO Min. SS [118]

baltos spalvos balansas

- White Balance (nuotrauka / filmas) [119]
- Standartinės baltos spalvos fiksavimas baltos spalvos balansui nustatyti (pasirinktinis baltos spalvos balansas) [120]

- Priority Set in AWB (nuotrauka / filmas) [121]
- Shutter AWB Lock [122]
- Shockless WB [123]

Logaritminio fiksavimo nustatymai

- „Log shooting“ (logaritminis fiksavimas) [124]
- Log Shooting Setting (logaritminio fiksavimo nustatymas) [125]
- Select LUT (pasirinkti LUT) [126]
- Manage User LUTs (tvarkyti naudotojo LUT) [127]
- Display LUT (rodyti LUT) [128]

Efektų į vaizdus pridėjimas

- Creative Look (nuotrauka / filmas) [129]
- Picture Profile (vaizdo profilis) (nuotrauka / filmas) [130]
- Soft Skin Effect (odos sušvelninimo efektas (nuotrauka / filmas) [131]

Pavaros režimo pasirinkimas (nepertraukiamas fotografavimas / automatinis laikmatis)

- Drive Mode [132]
- Cont. Shooting [133]
- Self-timer(Single) [134]
- Self-timer(Cont) [135]
- Cont. Bracket [136]
- Single Bracket [137]
- Indikatorius fiksuojant su skirtinga ekspozicija [138]
- Focus Bracket [139]
- WB bracket [140]
- Dinaminio diapazono optimizatoriaus (DRO) reikšmės keitimas [141]

- Ekspozicijos keitimo nustatymai [142]

Self-timer (aut. laikmatis) (filmas) [143]

Interval Shoot Func. [144]

Vaizdo kokybės ir įrašymo formato nustatymas

- Failo formatas (nuotraukos) [145]
- RAW File Type [146]
- JPEG/HEIF Switch [147]
- JPEG Quality/HEIF Quality [148]
- JPEG Image Size/HEIF Image Size [149]
- Aspect Ratio [150]
- HLG Still Image [151]
- Color Space [152]
- File Format (movie) [153]
- Movie Settings (filmas) [154]
- S&Q nustatymai [155]
- Time-lapse Settings [156]
- Proxy Settings [157]
- APS-C S35 („Super“ 35 mm) filmavimas (nuotrauka / filmas) [158]
- Matymo kampas [159]

Lietimo funkcijų naudojimas

- Valdymas lietimu [160]
- Fiksavimo ekranas [161]
- Atkūrimo ekranas [162]
- Meniu ekranas [163]
- Fokusavimas naudojant jutiklinį valdymą („Touch Focus“) [164]
- Sekimo pradžios nustatymas naudojant jutiklinį valdymą („Touch Tracking“) [165]

- Fotografavimas naudojant lietimo funkcijas (jutiklinis užraktas) [166]
- Ekspozicijos reguliavimas naudojant lietimo funkcijas (Touch AE) [167]

Užrakto nustatymai

- Silent Mode Settings (nuotrauka / filmas) [168]
- Release w/o Lens (nuotrauka / filmas) [169]
- Atleidimas be kortelės [170]
- Anti-flicker Set. [171]

Priartinimo naudojimas

- Galimos šio gaminio priartinimo funkcijos [172]
- Aiškaus vaizdo priartinimas / skaitmeninis priartinimas [173]
- Zoom Range (nuotrauka / filmas) [174]
- Mastelio keitimo svirties greitis (nuotrauka / filmas) [175]
- „Custom Key Z.“ Speed (nuotrauka / filmas) [176]
- Nuotolinio mastelio keitimo greitis (nuotrauka / filmas) [177]
- Step Zoom Magnif. (nuotrauka / filmas) [178]
- Apie priartinimo mastelį [179]
- Priartinimo žiedo sukimas [180]

Blykstės naudojimas

- Blykstės (parduodama atskirai) naudojimas [181]
- Flash Mode [182]
- Flash Comp. [183]
- Exp.comp.set [184]
- Belaidė blykstė [185]
- Red Eye Reduction [186]
- FEL užraktas [187]

- External Flash Set. [188]

Liejimo mažinimas

- SteadyShot (nuotrauka) [189]
- „SteadyShot“ (filmas) [190]
- „SteadyShot“ pritaikymas (nuotrauka / filmas) [191]
- „SteadyShot“ židinio nuotolis (nuotrauka / filmas) [192]
- Kadravimo stabilizatorius [193]

Lens Compensation (nuotrauka / filmas) [194]

Triukšmo slopinimas

- Didelio ISO NR [195]

Ekrano rodinio nustatymas filmuojant

- Shoot Mode Sel. Ekranas [196]
- Auto Review (nuotrauka) [197]
- Grid Line Display (nuotrauka / filmas) [198]
- Grid Line Type (nuotrauka / filmas) [199]
- Live View Display Set. [200]
- Diafragmos peržiūra [201]
- Shot. Rezultato peržiūra [202]
- Bright Monitoring [203]
- Emphasized REC Display [204]
- Žymeklio rodymas (nuotrauka) [205]
- Marker Display (filmas) [206]
- Gamma Display Assist [207]
- Gamma Disp. asistento tipas [208]

Filmo garso įrašymas

- Garso įrašymas [209]
- Garso įrašymo lygis [210]
- Garso išvesties laikas [211]
- Wind Noise Reduct. [212]
- Microphone Directivity [213]
- Mic Direct Select Setting [214]
- Shoe Audio Set. [215]

Nuotraukų kūrimas filmuojant filmą

- Automatinis nuotraukų kūrimas naudojant fiksavimo žymes [216]
- Fiksavimo žymės po nuotraukos kūrimo (fotografavimas) [217]

TC/UB nustatymai

- TC/UB [218]
- TC/UB Disp. Setting [219]

Tiesioginės transliacijos vaizdo įrašas ir garsas

- Tinklo transliacija (filmas) [220]
- USB transliavimas (filmas) [221]

Fotoaparato pritaikymas

Šio skyriaus turinys [222]

Kameros tinkinimo funkcijos [223]

Dažnai naudojamų funkcijų priskyrimas mygtukams ir ratukams (Custom Key/Dial Set.) [224]

Laikinas ratuko funkcijos pakeitimas („My Dial Settings“) [225]

Kameros nustatymų registravimas ir iškvietimas

- Camera Set. Memory [226]
- Užregistruotų vaizdų fiksavimo nustatymų iškvietimas (Cam.Set) [227]

Dažnai naudojamų funkcijų, esančių funkcijų meniu, registravimas

- „Fn“ meniu nustatymai [228]

Dažnai naudojamų funkcijų registravimas „My Meniu“ (mano meniu)

- Pridėti elementą [229]
- Rūšiuoti elementus [230]
- Ištrinti elementą [231]
- Ištrinti puslapį [232]
- Ištrinti viską [233]
- Rodymas iš „My Menu“ [234]

Kameros nustatymų reguliavimas atskirai nuotraukoms ir filmams

- Different Set for Still/Mv [235]

Žiedo / ratuko funkcijų tinkinimas

- Av/Tv Rotate [236]
- Function Ring (Lens) [237]
- Parinkiklio / ratuko užraktas [238]

Užrakto mygtuko naudojimas filmuojant

- REC w/ Shutter (filmas) [239]
- Fiksavimo žymių įtraukimas naudojant užrakto mygtuką (filmas) [240]

Monitoriaus nustatymai

- Monitoriaus pavertimo kryptis [241]
- Vertical Display [242]
- DISP (Screen Disp) Set [243]

Peržiūra

Šio skyriaus turinys [244]

Vaizdų peržiūra

- Nuotraukų atkūrimas [245]
- Atkuriamo vaizdo padidinimas (Enlarge Image) [246]
- Padidinti pradinį didinimą [247]
- Pradinės padėties padidinimas [248]
- Automatinis užfiksuotų vaizdų pasukimas („Display Rotation“) [249]
- Filmų atkūrimas [250]
- Garsumo nustatymai [251]
- 4ch Audio Monitoring (filmas) [252]
- Vaizdų atkūrimas naudojant skaidrių demonstravimą („Slide Show“) [253]
- Cont. Play for Interval [254]
- Play Speed for Interval [255]

Vaizdų rodinio pakeitimas

- Vaizdų atkūrimas vaizdų rodyklės ekrane („Image Index“) [256]
- Atkūrimo filtro sąlyga [257]
- Nuotraukų išdėstymo tvarka [258]
- Rodymas grupėje [259]
- Focus Frame Display (atkūrimas) [260]
- Vaizdo formato žymės rodymas (nuotrauka) [261]

- Disp Specified Time Img. [262]

Perėjimo iš vieno vaizdo į kitą ir atvirkščiai nustatymas

- Select Image Jump Dial [263]
- Image Jump Method [264]

Įrašytų vaizdų apsauga (Protect) [265]

Informacijos į vaizdus pridėjimas

- Įvertinimas [266]
- Rating Set(Custom Key) [267]
- Vaizdo pasukimas („Rotate“) [268]

Apkirpimas [269]

Nuotraukų kūrimas iš filmo

- Photo Capture [270]
- Nuotraukų kūrimas naudojant fiksavimo žymes [271]
- Fiksavimo žymės po nuotraukos kūrimo (atkūrimas) [272]
- JPEG/HEIF Switch (Photo Capture / nuotraukų kūrimas naudojant fiksavimo žymes) [273]

Vaizdų naikinimas

- Kelių pasirinktų vaizdų trynimas („Delete“) [274]
- Trynimas paspaudus dukart [275]
- Delete confirm. [276]

Vaizdų peržiūra per TV

- Vaizdų peržiūra televizoriuje naudojant HDMI laidą [277]

Fotoaparato nustatymų keitimas

Atminties kortelės nustatymai

- Formatas [278]
- Recover Image DB (nuotrauka / filmas) [279]
- Display Media Info. (nuotrauka / filmas) [280]

Failų nustatymai

- Failų / aplankų nustatymai [281]
- REC aplanko pasirinkimas [282]
- Naujo aplanko sukūrimas [283]
- Failų nustatymai [284]
- Autorių teisių informacija [285]
- Serijos numerio nurodymas (nuotrauka / filmas) [286]

Tinklo nustatymai

- „Wi-Fi“ ryšys [287]
- WPS Push [288]
- Access Point Set. [289]
- „Wi-Fi“ dažnių diapazonas (modeliuose, palaikančiuose 5 Ghz) [290]
- „Wi-Fi“ info. rodymas [291]
- SSID/PW nustatymas iš naujo [292]
- „Bluetooth“ nustatymai [293]
- Nuotolinis valdymas per „Bluetooth“ [294]
- Laidinis LAN tinklas (USB-LAN) [295]
- USB-LAN / siejimo režimas [296]
- Lėktuvo režimas [297]
- Įrenginio pavadinimo redagavimas [298]

- Šakninio sertifikato importavimas į kamerą (Import Root Certificate) [299]
- Access Authen. Settings [300]
- Access Authen. Info [301]
- „Wi-Fi Direct“ nustatymai [302]
- Tinklo nustatymų nustatymas iš naujo [303]

Monitoriaus nustatymai

- Monitor Brightness [304]

Maitinimo nustatymai

- Auto Monitor OFF (nuotraukos) [305]
- Energijos taupymo režimo pradžios laikas [306]
- Power Save by Monitor [307]
- Auto Power OFF Temp. [308]
- Rodymo kokybė (nuotraukos) [309]

USB nustatymai

- USB jungties režimas [310]
- USB LUN nustatymas [311]
- Maitinimo tiekimas per USB [312]

Išorinės išvesties nustatymai

- HDMI Resolution [313]
- HDMI Output Settings (filmas) [314]
- HDMI Info. Display [315]
- CTRL FOR HDMI [316]

Bendrieji nustatymai

- Kalba [317]
- Regiono / datos / laiko nustatymas [318]
- NTSC/PAL parinkiklis [319]
- Audio signals [320]
- REC lemputė [321]
- Vaizdo šviesos režimas [322]
- Pikselių susiejimas [323]
- Versija [324]
- Serijos numerio rodymas [325]
- Pranešimas apie privatumą [326]
- Ekrano skaitytuvas (tik kai kuriems modeliams) [327]
- Sertifikavimo logotipas (tik kai kuriuose modeliuose) [328]
- Įrašymo / įkėlimo nustatymai [329]
- Nustatymų atkūrimas [330]

Naudojant išmanųjį telefoną pasiekiamos funkcijos

Naudojant išmanųjį telefoną pasiekiamos funkcijos („Creators' App“) [331]

Monitor & Control [332]

Fotoaparato susiejimas su išmaniuoju telefonu (Išmaniojo telefono prijungimas) [333]

Išmaniojo telefono kaip nuotolinio valdymo įrenginio naudojimas

- Išmaniojo telefono kaip nuotolinio valdymo įrenginio naudojimas [334]
- Nuotolinio fotografavimo nustatymas [335]

Vaizdų perkėlimas į išmanųjį telefoną

- Fotoaparato pasirinkimas ir siuntimas (persiuntimas į išmanųjį telefoną) [336]

- Persiuntimo būsenos nustatymas iš naujo [337]

Prijungimas, kai fotoaparatas išjungtas

- Prijungimas, while Power OFF (išmanusis telefonas) [338]

Vietos informacijos nuskaitymas išmaniajame telefone [339]

Kompiuterio naudojimas

Rekomenduojama kompiuterio aplinka [340]

Fotoaparato prijungimas prie kompiuterio ir atjungimas

- Fotoaparato prijungimas prie kompiuterio [341]
- Fotoaparato atjungimas nuo kompiuterio [342]

Vaizdų tvarkymas ir redagavimas kompiuteryje

- Apie kompiuterio programinę įrangą („Imaging Edge Desktop“ / „Catalyst“) [343]
- Vaizdų importavimas į kompiuterį [344]

Kameros valdymas iš kompiuterio

- Fotoaparato valdymas iš kompiuterio (Remote Shoot Function) [345]
- Nuotolinio fotografavimo nustatymas [346]

USB transliavimas (filmas) [347]

Debesies paslaugos naudojimas

Creators’ Cloud [348]

„Creators’ Cloud“ paskyros kūrimas ir fotoaparato susiejimas su paskyra (Cloud Connection) [349]

Debesijos ryšio informacijos rodymas (Cloud Information) [350]

Pastabos apie debesijos paslaugos naudojimą („Creators' Cloud“) [351]

Priedas

Su „Multi Interface Shoe“ jungtimi suderinami garso įrenginių priedai [352]

Montavimo adapteris

- Montavimo adapteris [353]
- LA-EA3/LA-EA5 montavimo adapteris [354]
- LA-EA4 montavimo adapteris [355]

Kelių maitinimo elementų adapterio rinkinys [356]

Maitinimo elementų veikimo trukmė ir galimų įrašyti vaizdų skaičius [357]

Įrašyti galimų vaizdų skaičius [358]

Įrašomų filmų trukmė [359]

Monitoriaus piktogramų sąrašas

- Filmavimui skirtų ekrane esančių piktogramų sąrašas [360]
- Fotografavimui skirtų ekrane esančių piktogramų sąrašas [361]
- Atkūrimo ekrano piktogramų sąrašas [362]

Numatytųjų nustatymų verčių sąrašas

- Numatytųjų nustatymų verčių sąrašas (Fotografavimas) [363]
- Numatytųjų nustatymų verčių sąrašas (Ekspozicija / spalva) [364]
- Numatytųjų nustatymų verčių sąrašas (Fokusavimas) [365]
- Numatytųjų nustatymų verčių sąrašas (Atkūrimas) [366]
- Numatytųjų nustatymų verčių sąrašas (Tinklas) [367]
- Numatytųjų nustatymų verčių sąrašas (Sąranka) [368]
- Numatytųjų nustatymų verčių sąrašas („My Menu“) [369]

Specifikacijos [370]

Prekių ženklai [371]

Licencija [372]

Jei kilo problemų

Trikčių šalinimas [373]

Įspėjamieji pranešimai [374]

Kaip naudotis Pagalbos vadovu

Pagalbos vadovas – elektroninė naudojimo instrukcija, kurioje aprašomos šio fotoaparato funkcijos ir valdymo būdai. Pagalbos vadovas padės susirasti bet kokią reikiamą informaciją, kad galėtumėte pasinaudoti visomis fotoaparato galimybėmis.
(Šiame puslapyje pristatyti pagalbos vadovo ekrano vaizdai tėra informacinio pobūdžio. Jie gali skirtis nuo realių turimo modelio ekrano vaizdų.)

Patarimas

Prie fotoaparato pridedamas Pasirengimo darbui vadovas, kuriame aprašomi pagrindiniai valdymo būdai ir atsargumo priemonės naudojantis įrenginiu. Pasirengimo darbui vadovą skaitykite kartu su šiuo Pagalbos vadovu.

Pagalbos žinyne naudojamos piktogramos

: fiksavimo režimuose rodomi meniu elementai
: filmavimo režimuose ir sulėtinto / pagreitinto filmavimo režimuose rodomi meniu elementai
: bet kuriuose fotografavimo režimuose, filmavimo režimuose arba sulėtinto / pagreitinto filmavimo režimuose rodomi meniu elementai
Daugiau informacijos apie kiekvieno fiksavimo režimo ir meniu ryšį rasite dalyje “Mygtukas MENU“.

Norimos informacijos paieška

A būdas: paieška pagal raktinį žodį

Įveskite raktinį paieškos žodį („baltos spalvos balansas“, „fokusavimo sritis“ ir pan.) ir naudodamiesi paieškos rezultatais peržiūrėkite norimą aprašymo puslapį. Įvedę du ar daugiau žodžių ir atskyrę juos tarpais, galite ieškoti puslapių, kuriuose yra visi šie žodžiai.

B būdas: turinio peržiūra

Pasirinkite turinio antraštę ir peržiūrėkite aprašymo puslapį.

Kompiuteryje rodomas ekrano vaizdas

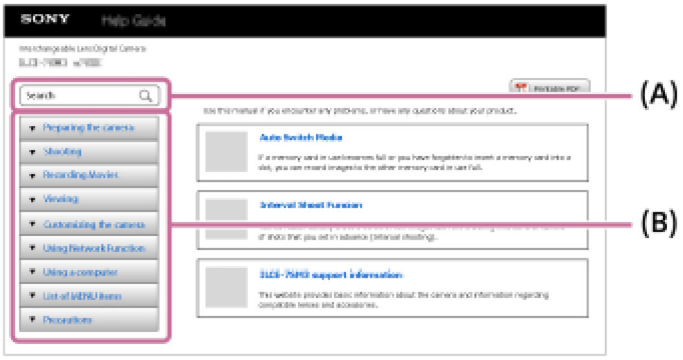

Išmaniajame telefone rodomas ekrano vaizdas

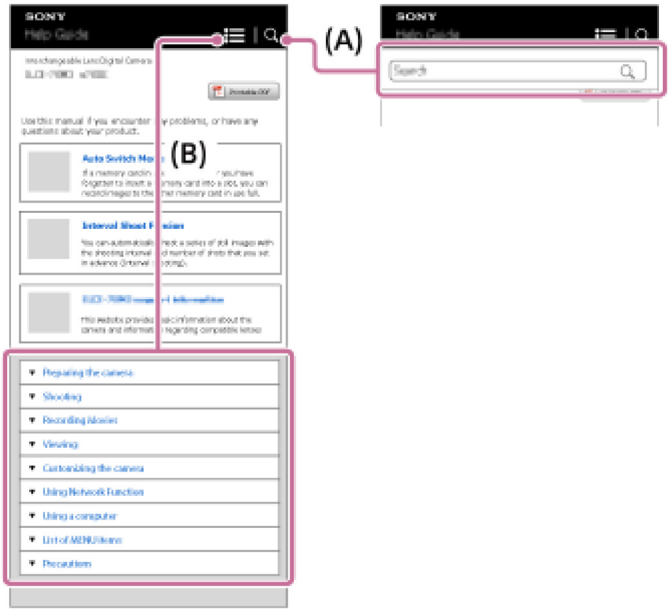

C būdas. MENU funkcijų radimas

Jei norite ieškoti informacijos ir tuo pat metu tikrinti ją su fotoaparato ekrane MENIU pateikta informacija, žr. skyrių MENIU funkcijų radimas. Sąraše pasirinkite elementą MENIU, kad būtumėte nukreipti tiesiai į aprašymo puslapį.



Informacijos apie susijusias funkcijas peržiūra

Kiekvieno puslapio apačioje esančioje skiltyje „Susijusi tema“ nurodomi skyriai, kuriuose pateikiama informacija, susijusi su šiuo metu peržiūrimu aprašymo puslapiu. Norėdami daugiau sužinoti apie turinį šiuo metu peržiūrimame puslapyje, taip pat perskaitykite kitus skyrius.

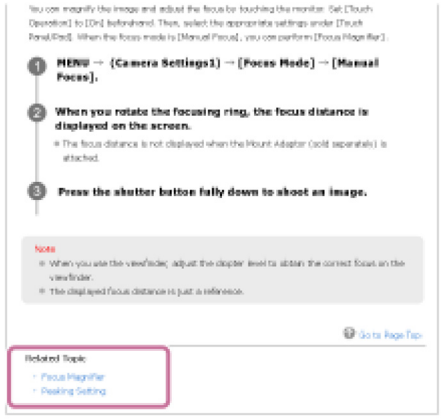

Visų Pagalbos vadovo puslapių spausdinimas

Norėdami atspausdinti visus puslapius, pasirinkite viršutinio puslapio viršutiniame dešiniajame kampe esantį mygtuką [Printable PDF]. Pasirodžius PDF failui, atsidarykite naršyklės spausdinimo meniu ir atspausdinkite jį.
Ši funkcija tik tam tikromis kalbomis neveikia.



Šiuo metu peržiūrimo puslapio spausdinimas (tik kompiuteryje)

Norėdami atspausdinti tik šiuo metu peržiūrimą puslapį, pasirinkite to puslapio viršuje esantį mygtuką [Print]. Atsidarius spausdinimo ekranui, nurodykite savo spausdintuvą.

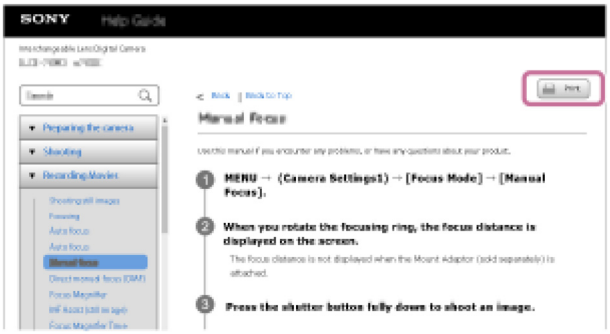

[2] Pastabos dėl fotoaparato naudojimo

Atsargumo priemonės

Taip pat žr. „Naudojimo pastabos“ šio gaminio paleidimo vadove (pridedamas).

Mes naudojame aplinką tausojančias pakavimo medžiagas

Aplinką tausojančias pakavimo medžiagas naudojome fotoaparatams ir pridedamiems priedams. Dėl pakavimo medžiagų savybių atkreipkite dėmesį į šiuos dalykus.

- Dulkės ir pan. pakavimo medžiagų dalelės gali prilipti prie fotoaparato ar pridedamų priedų. Tokiu atveju, prieš pradėdami naudoti įrenginį nupūskite viską parduotuvėse įsigyjamu pūstuvu arba nuvalykite specialiomis servetėlėmis.

Nuolat naudojamų pakavimo medžiagų kokybė prastėja. Būkite atidūs, jei gaminį nešate pakuotėje.

Pastaba dėl šiame vadove pateiktos duomenų specifikacijos

Šiame vadove pateikiami veikimo duomenys ir techniniai duomenys yra paremti įprastine 25 ºC (77 °F) aplinkos temperatūra, išskyrus atvejus, kai nurodoma kitaip.
Maitinimo elementų pakuotės duomenys pateikiami remiantis tuo, kad maitinimo elementų pakuotė buvo visiškai įkrauta, kol užgeso įkrovimo lemputė.

Darbinė temperatūra

Nerekomenduojama filmuoti itin karštoje arba šaltoje aplinkoje, kurios temperatūra viršija darbinės temperatūros diapazono ribas.
Jei aplinkos temperatūra aukšta, fotoaparato temperatūra kyla greitai.
Pakilus fotoaparato temperatūrai gali pablogėti vaizdo kokybė. Prieš toliau fotografuojant rekomenduojama palaukti, kol fotoaparato temperatūra sumažės.
Atsižvelgiant į fotoaparato ir maitinimo elementų temperatūrą, fotoaparatu gali nepavykti įrašyti filmų arba maitinimas gali būti automatiškai nutrauktas siekiant apsaugoti fotoaparatą.
Prieš nutraukiant maitinimą arba panaikinant filmų įrašymo galimybę, ekrane bus pateiktas pranešimas. Tokiu atveju nebandykite įjungti fotoaparato ir palaukite, kol jis ir maitinimo elementai atvės. Jei įjungsite fotoaparatą, kol jis ir maitinimo elementai nebus pakankamai atvėsę, fotoaparatas gali vėl išsijungti arba negalėsite įrašyti filmų.

Pastabos dėl ilgalaikio įrašymo arba 4K filmų įrašymo

Naudojamas fotoaparatas ir baterija gali įšilti. Tai nėra gedimas.
Ypač filmuojant 4K raiška įrašymo laikas gali būti trumpesnis esant žemai temperatūrai.
Maitinimo elementų pakuotę pašildykite arba pakeiskite nauju maitinimo elementu.

Pastabos dėl filmų atkūrimo kituose įrenginiuose

XAVC HS ir XAVC S filmus galima atkurti tik suderinamuose įrenginiuose.

Pastabos dėl įrašymo / atkūrimo

Prieš pradėdami įrašyti, padarykite bandomąjį įrašą ir įsitikinkite, kad fotoaparatas veikia tinkamai.
Negarantuojama, kad pavyks atkurti šiuo gaminiu įrašytus vaizdus naudojant kitą įrangą ir kad šiame gaminyje bus galima atkurti vaizdus, įrašytus arba redaguotus naudojant kitą įrangą.
Jei sugedus fotoaparatui, įrašymo laikmenai ar kt. nepavyksta įrašyti vaizdų ar garso duomenų arba jie prarandami ar sugadinami, „Sony“ nesuteikia jokių garantijų.
Rekomenduojame sukurti svarbių duomenų atsargines kopijas.
Formatuojant atminties kortelę visi atminties kortelėje įrašyti duomenys panaikinami ir jų atkurti negalima. Prieš formatuodami nukopijuokite duomenis į kompiuterį arba kitą įrenginį.
Pritvirtinkite peties dirželį prie fotoaparato, kad jis nenukristų.
Naudodami šį gaminį su trikoju arba rankenėle, įsitikinkite, kad fotoaparatas tinkamai pritvirtintas.

Pastabos dėl trikojo naudojimo

Naudokite trikojį, kurio varžtas trumpesnis nei 5,5 mm. Priešingu atveju fotoaparato nepavyks patikimai pritvirtinti ir taip galima jį sugadinti.

Atminties kortelių tvarkymo pastabos

Išsaugojus duomenis atminties kortelėje, jos temperatūra gali pakilti. Tai nėra gedimas.

Atminties kortelių atsarginių kopijų kūrimas

Duomenys gali būti sugadinti toliau nurodytais atvejais. Būtinai kurkite atsargines duomenų kopijas.

Išėmus atminties kortelę, atjungus USB kabelį arba išjungus gaminį, kai atliekama nuskaitymo arba įrašymo operacija.
Kai atminties kortelė naudojama tokiose vietose, kuriose yra statinės elektros arba elektrinio triukšmo.

Duomenų bazės failo klaida

Jei į gaminį įdėsite atminties kortelę, kurioje nėra vaizdų duomenų bazės failo, ir jį įjungsite, vaizdų duomenų bazės failas bus sukurtas automatiškai, panaudojant atminties kortelės

vietą. Šis procesas gali užtrukti ilgai. Negalėsite naudoti gaminio, kol jis nebus baigtas.
Jei įvyko duomenų bazės failo klaida, eksportuokite visus vaizdus į kompiuterį ir naudodami šį gaminį suformatuokite atminties kortelę.

Nenaudokite / nelaikykite gaminio toliau nurodytose vietose

Itin karštoje, šaltoje ar drėgnoje vietoje
Pvz., tiesioginiuose saulės spinduliuose stovinčiame automobilyje fotoaparato korpusas gali deformuotis ir dėl to fotoaparatas gali sugesti.
Tiesioginėje saulės šviesoje arba netoli šildytuvo
Gali pakisti fotoaparato korpuso spalva arba jis gali deformuotis ir dėl to sugesti.
Stiprios vibracijos veikiamose vietose
Įrenginys gali veikti netinkamai, o duomenys gali būti neįrašyti. Be to, įrašymo laikmena gali tapti nenaudojama, o įrašyti duomenys gali būti sugadinti.
Netoli vietų, kurias veikia stiprus magnetinis laukas
Vietose, kur daug smėlio ar dulkių
Pasirūpinkite, kad į gaminį nepatektų smėlio ar dulkių. Dėl to gaminys gali sugesti, o kartais tokie gedimai gali būti nepataisomi.
Didelio drėgnumo vietose
Dėl to objektyve gali atsirasti pelėsis.
Stiprių radijo bangų ar spinduliuotės veikiamose vietose
Įrašymas ir atkūrimas gali neveikti tinkamai.

Drėgmės kondensacija

Jei gaminys tiesiai iš šaltos vietos pernešamas į šiltą, jo viduje arba išorėje gali kondensuotis drėgmė. Susikaupusi drėgmė gali sutrikdyti gaminio veikimą.
Kad iš šaltos vietos staigiai įnešus gaminį į šiltą vietą nepradėtų kauptis drėgmė, pirmiausia įdėkite jį į plastikinį maišelį ir jį užspauskite, kad nepatektų oro. Maždaug valandą palaukite, kol gaminio temperatūra susilygins su aplinkos temperatūra.
Jei susikaupė drėgmė, išjunkite gaminį ir palaukite maždaug valandą, kol drėgmė išgaruos.
Atminkite, kad jei bandysite fotografuoti / filmuoti, kai objektyvo viduje susikaupusi drėgmė, vaizdai nebus ryškūs.

Kaip atsargiai nešti

Nelaikykite, nesutrenkite arba nespauskite per stipriai toliau nurodytų dalių (jei tokios dalys yra fotoaparate):

Objektyvo dalis
Judanti monitoriaus dalis
Judanti blykstės dalis
Judanti vaizdo ieškiklio dalis

Neneškite fotoaparato su pritvirtintu trikoju. Taip darant gali įskilti trikojo lizdo anga.
Nesisėskite ant kėdės ar kitur, kai fotoaparatas yra užpakalinėje kelnių ar sijono kišenėje, nes taip galite sugadinti jį.

Pastabos dėl gaminio priežiūros

Nors šis fotoaparatas yra suprojektuotas ir pagaminta taip, kad būtų atsparus dulkėms ir lašams, jis negali visiškai užkirsti kelio dulkių ar vandens lašelių patekimui į vidų.
Prieš prijungdami laidą prie lizdo būtinai patikrinkite lizdo kryptį. Tada įstatykite laidą tiesiai.
Nebandykite įstatyti ar ištraukti laido per jėgą. Taip galite sugadinti lizdo dalis.
Fotoaparate naudojamos magnetinės dalys, įskaitant magnetus. Prie fotoaparato nelaikykite daiktų, kuriuos gali paveikti magnetizmas, pvz., kredito kortelių ir lanksčiųjų diskų.
Įrašytas vaizdas gali skirtis nuo to, kurį matėte prieš įrašydami.

Laikymas

Fotoaparatai su integruotuoju objektyvu
Kai fotoaparato nenaudojate, visada uždėkite objektyvo dangtelį. (Tik modeliams su objektyvo dangteliu)
Fotoaparatai su keičiamaisiais objektyvais
Kai fotoaparato nenaudojate, būtinai uždėkite priekinį objektyvo arba korpuso dangtelį. Kad į fotoaparato vidų nepatektų dulkės ar nešvarumai, prieš uždėdami korpuso dangtelį ant fotoaparato, nuvalykite nuo jo dulkes.
Jei panaudojus fotoaparatas nešvarus, nuvalykite jį. Ant fotoaparato užsilaikęs vanduo, smėlis, dulkės, druska ir pan.

Pastabos dėl objektyvo naudojimo

Naudodami valdomą priartinimo objektyvą saugokite, kad objektyvas neprispaustų pirštų ar kitų daiktų. (Tik modeliams su elektrinio priartinimo funkcija arba fotoaparatams su keičiamaisiais objektyvais)
Jei fotoaparatą reikia padėti po šviesos šaltiniu, pvz., saulės spinduliais, uždėkite fotoaparato objektyvo dangtelį. (Tik modeliams su objektyvo dangteliu arba fotoaparatams su keičiamaisiais objektyvais)

Jei saulės spinduliai arba stipri šviesa patenka į fotoaparatą per objektyvą, viduje ji gali susifokusuoti ir dėl to gali atsirasti dūmų arba gali kilti gaisras. Prieš padėdami fotoaparatą uždėkite objektyvo dangtelį. Kai fotografuojate ten, kur yra foninis apšvietimas, saulė turi būti pakankamai toli už matymo kampo. Atkreipkite dėmesį, kad dūmai arba ugnis gali atsirasti net ir tuo atveju, jei šviesos šaltinis yra toliau už matymo kampo.
Saugokite objektyvą nuo tiesioginių spindulių, pavyzdžiui, lazerio, poveikio. Jie gali pažeisti vaizdo daviklį ir sugadinti fotoaparatą.
Jei objektas per arti, vaizde gali būti matyti ant objektyvo esančios dulkės arba pirštų atspaudai. Nuvalykite objektyvą minkšta šluoste ar pan.

Pastabos dėl blykstės (tik modeliams su blykste)

Saugokite piršus nuo blykstės. Šviesą skleidžianti dalis gali įkaisti.
Nuvalykite nuo blykstės paviršiaus visus nešvarumus. Ant blykstės paviršiaus susikaupę nešvarumai gali rūkti arba užsidegti, nes skleidžiama šviesa generuoja karštį. Jei pastebėjote nešvarumų / dulkių, nuvalykite minkštu audiniu.
Pasinaudoję blykste grąžinkite ją į pradinę padėtį. Įsitikinkite, kad blykstės nėra išsikišusi. (Tik modeliams su judančia blykste)

Pastabos dėl kelių sąsajų jungties (tik modeliams su kelių sąsajų jungtimi)

Kai prijungiate arba atjungiate priedus, pvz., išorinę blykstę per kelių sąsajų jungtį, pirmiausia IŠJUNKITE maitinimą. Kai prijungiate priedą, įsitikinkite, kad jis yra tvirtai pritvirtintas prie fotoaparato.
Kelių sąsajų jungties nenaudokite su rinkoje platinamomis 250 V arba didesnės įtampos blykstėmis arba blykstėmis, kurios yra su atvirkštiniu fotoaparato poliariškumu. Kitaip galima sugadinti įrenginį.

Pastabos dėl vaizdo ieškiklio ir blykstės (tik modeliams su vaizdo ieškikliu ar blykste)

Nuleisdami vaizdo ieškiklį ar blykstę neprisispauskite piršto. (Tik modeliams su judančiu vaizdo ieškikliu ar judančia blykste)
Į vaizdo ieškiklį ar blykstę patekęs vanduo, dulkės arba smėlis gali sukelti gedimą. (Tik modeliams su judančiu vaizdo ieškikliu ar judančia blykste)

Pastabos dėl vaizdo ieškiklio (tik modeliams su vaizdo ieškikliu)

Kai fotografuojate naudodami vaizdo ieškiklį, gali pasireikšti įvairūs simptomai, pvz., akių skausmas, nuovargis, jūrligė ar pykinimas. Kai fotografuojate naudodami vaizdo ieškiklį, rekomenduojame reguliariai daryti pertraukas.
Jei jaustumėte diskomfortą, vaizdo ieškiklio nenaudokite, kol jūsų būklė pagerės, ir kreipkitės į gydytoją, jei būtina.
Nors vaizdo ieškiklis yra sukurtas naudojant didelio tikslumo technologiją 99,99 % ar daugiau efektyvių pikselių, gali atsirasti juodų taškų, o balti, raudoni, mėlyni ir žali taškai negali išnykti. Tai nėra gedimas. Šie taškai neįrašomi.
Kai ištrauktas okuliaras, vaizdo ieškiklio neleiskite per jėgą. Kitaip galima sugadinti įrenginį. (Tik modeliams su judančiu vaizdo ieškikliu ir ištraukiamu okuliaru)
Jei žiūrėdami į vaizdo ieškiklį fotoaparatą pakreipsite arba pakelsite akis, vaizdas vaizdo ieškiklyje gali išsikreipti arba pakisti jo spalvos. Tai yra objektyvų ir ekranų ypatybė, o ne gedimas. Fotografuojant rekomenduojame žiūrėti į centrinę vaizdo ieškiklio sritį.
Vaizdo ieškiklio kampuose matomas vaizdas gali būti šiek tiek iškraipytas. Tai nėra gedimas. Jei norite matyti visą detalią kompoziciją, galite naudoti monitorių.
Jei fotoaparatu naudojatės šaltoje vietoje, vaizde gali atsirasti dryžių. Tai nėra gedimas.
Saugokite vaizdo ieškiklį nuo tiesioginių spindulių, pavyzdžiui, lazerio, poveikio. Taip galite pažeisti vaizdo ieškiklio vidų ir sugadinti fotoaparatą.

Pastabos dėl monitoriaus

Nors monitorius yra sukurtas naudojant didelio tikslumo technologiją užtikrinant 99,99 % ar daugiau efektyvių pikselių, gali atsirasti juodų taškų, o balti, raudoni, mėlyni ir žali taškai gali neišnykti. Tai nėra gedimas. Šie taškai neįrašomi.
Nespauskite ekrano. Ekranas gali išblukti ir sugesti.
Jei ant ekrano pateko vandens ar kito skysčio lašelių, nuvalykite jį sausa šluoste. Jei ekranas bus šlapias, ekrano paviršius gali pasikeisti arba sugesti. Kitaip galite sugadinti įrenginį.
Jei fotoaparatu naudojatės šaltoje vietoje, vaizde gali atsirasti dryžių. Tai nėra gedimas.
Prijungus laidus prie fotoaparato jungčių, monitoriaus sukimo diapazonas gali būti ribotas.

Pastabos dėl vaizdo jutiklio

Jei fotoaparatą nukreipsite į labai stiprų šviesos šaltinį, kai fotografuosite vaizdus naudodami mažą ISO jautrumą, apšviestos vaizdų sritys gali būti įrašytos kaip juodos sritys.

Pastabos apie apsaugą nuo vėjo (tik modeliuose, kurie tiekiami su apsauga nuo vėjo)

Jei apsauga nuo vėjo ilgai laikoma tiesioginių saulės spindulių veikiamoje vietoje arba šalia šildymo prietaiso, ji gali išblukti. Plaukelių tekstūra ir pakilimo laipsnis priklauso nuo naudojimo ir laikymo aplinkos bei senėjimo.
Šukuojant ar jėga traukiant apsaugos nuo vėjo plaukelius, jie gali išsitraukti.
Jei apsauga nuo vėjo sušlapo ar susitepė, nenuimkite jos nuo apsaugos nuo vėjo adapterio. Nuvalykite ją minkšta, sausa šluoste ir išdžiovinkite pavėsyje.

Apie vaizdo duomenų suderinamumą

Šis gaminys atitinka DCF („Design rule for Camera File“ sistemos) universalųjį standartą, kurį patvirtino JEITA (Japonijos elektronikos ir informacinių technologijų pramonės asociacija).

Kitų įmonių teikiamos paslaugos ir programinė įranga

Šio gaminio tinklo paslaugoms, turiniui ir (operacinei sistemai bei) programinei įrangai gali būti taikomos atskiros sąlygos bei nuostatos, jie bet kada gali būti pakeisti, pertraukti arba nutraukti ir dėl jų gali būti reikalaujama sumokėti mokesčius, užsiregistruoti ir pateikti kreditinių kortelių duomenis.

Pastabos apie prisijungimą prie interneto

Jungdamasis prie belaidžio LAN tinklo, šis fotoaparatas negali prisijungti prie prieigos taško, kuriame naudojamas tik WEP arba WPA – saugumo metodai, turintys galimų pažeidžiamumų.
Šis fotoaparatas nėra tinklo įrenginys (pvz., maršruto parinktuvas arba perjungimo šakotuvas). Primygtinai rekomenduojame prijungti šį fotoaparatą prie tinklo, kuris gali būti tinkamai sukonfigūruotas ir valdomas, kad apsaugotų nuo tinklo atakų, pvz., DoS (paslaugų atsisakymo) išpuolių.
Prijungdami šį fotoaparatą prie tinklo, prijunkite jį naudodami tinkamai sukonfigūruotą ir valdomą maršruto parinktuvą arba prijunkite jį prie LAN prievado, turinčio tokias pat funkcijas kaip ir maršruto parinktuvas. Jei jo neprijungsite tokiu būdu (pvz., jei prijungsite jį prie nemokamo „Wi-Fi“ tinklo), gali kilti saugos problemų. Tinkamai sukonfigūravus maršruto parinktuvą, bus užtikrinta pakankama apsauga nuo DoS atakų arba bus išvengta tinklo

įrenginių funkcialumo praradimo. Jei pastebėjote bet kokius nukrypimus, nedelsdami atjunkite fotoaparatą nuo tinklo.

Pastabos dėl saugumo

Jei nustatysite [Security] (saugumas) į [None] (nėra) fotoaparato belaidžio LAN nustatymuose ir prijungsite fotoaparatą prie prieigos taško, belaidis ryšys tarp fotoaparato ir prieigos taško nebus užšifruotas, o trečiosios šalys signalo veikimo ribose gali sugebėti perimti ryšių turinį. Naudokite WPA3 arba WPA2, kurie yra saugesni saugumo metodai.
„SONY“ NEPRISIIMS ATSAKOMYBĖS UŽ JOKIĄ ŽALĄ AR NUOSTOLIUS, JEI NEPASIRŪPINAMA TINKAMOMIS PERDAVIMO ĮRENGINIŲ APSAUGOS PRIEMONĖMIS, NEIŠVENGIAMA DUOMENŲ NUTEKĖJIMO DĖL PERDAVIMO SPECIFIKACIJŲ ARBA DĖL KITOKIŲ SAUGUMO PROBLEMŲ.
Atsižvelgiant į naudojimo aplinką, tam leidimo neturinčios trečiosios šalys tinkle gali prisijungti prie produkto. Jungdami fotoaparatą į tinklą turite įsitikinti, kad tinklas yra tinkamai apsaugotas.

Papildomi priedai

Rekomenduojama naudoti originalius „Sony“ priedus.
Kai kurie „Sony“ priedai prieinami tik tam tikrose šalyse ir regionuose.

Galimi modeliai ir rinkiniai

Kai kurie modeliai ir rinkiniai prieinami tik tam tikrose šalyse ir regionuose.

---

[3] Fotoaparato naudojimo pastabos

Fotoaparato ir (arba) atminties kortelės skolinimas ar perdavimas kitiems asmenims arba išmetimas (pastabos dėl privačios informacijos apsaugos)

Į fotoaparatą ir (arba) atminties kortelę gali būti įrašyta svarbi informacija, atsižvelgiant į funkcijas ir fotoaparato nustatymus.

Prieš skolindami, perduodami fotoaparatą ir (arba) atminties kortelę kitiems, būtinai perskaitykite toliau pateiktą informaciją ir įsitikinkite, kad įvykdėte visas instrukcijas.

Pastabos dėl fotoaparato skolinimo, perdavimo kitiems asmenims arba išmetimo

Prieš išmesdami šį fotoaparatą arba kam nors jį atiduodami, atlikite toliau nurodytą operaciją, kad apsaugotumėte privačią informaciją.

Pasirinkite [Setting Reset] → [Initialize].

Kai įrenginyje atkuriate pirminius nustatymus, ištrinama ši informacija:

veidai, užregistruoti [Face Memory] (veidų atmintis);
RTMP ir debesies šakniniai sertifikatai ir teisinga data bei laikas;
prieigos taško informacija;
prieigos autentiškumo nustatymo informacija;
debesijos ryšio informacija;
tinklo transliacijos ryšio informacija.

Pastabos apie debesijos paslaugos naudojimą („Creators' Cloud“)

Prieš skolindami ar perduodami fotoaparatą įsitikinkite, kad fotoaparato susiejimo informacija ir įkėlimo nustatymai yra tinkami, kad būtų išvengta žalos, pvz., fotoaparato turinys nebūtų netyčia įkeltas į trečiosios šalies „Creators' Cloud“. Jei nustatymai nėra tinkami, būtinai atlikite šias operacijas.

Jei perduosite arba paskolinsite fotoaparatą: atkurkite fotoaparato pradinius nustatymus arba panaikinkite ryšį su „Creators' Cloud“ fotoaparate. Be to, panaikinkite fotoaparato ryšį „Creators' Cloud“.
Jei fotoaparatas bus perduotas jums arba pasiskolinote fotoaparatą: atkurkite fotoaparato pradinius nustatymus arba panaikinkite ryšį su „Creators' Cloud“ fotoaparate.

Atkreipkite dėmesį, kad „Creators' Cloud“ gali būti naudojama tik tam tikrose šalyse ir regionuose.

Pastabos dėl atminties kortelės išmetimo, skolinimo arba perdavimo kitiems asmenims

Fotoaparate ar kompiuteryje vykdant operacijas [Format] (formatuoti) arba [Delete] (ištrinti), atminties kortelėje esantys duomenys gali būti pašalinti ne visiškai. Jei atminties kortelę ketinate paskolinti arba perduoti kitiems asmenims, visus duomenis rekomenduojame ištrinti naudojant duomenų trynimo programinę įrangą. Jei atminties kortelę norite išmesti, rekomenduojame ją fiziškai sunaikinti.

Pastabos dėl tinklo funkcijų

Kai naudojatės tinklo funkcijomis, prie tinklo prisijungusios trečiosios šalys gali pasiekti fotoaparatą – tai priklauso nuo naudojimo aplinkos. Pavyzdžiui, jūsų fotoaparatą neleistinai galima pasiekti tinklo aplinkoje, kurioje yra prisijungęs kitas tinklo įrenginys arba prie kurios galima prisijungti be leidimo. „Sony“ neprisiima jokios atsakomybės už nuostolius ar žalą, kurių gali atsirasti prisijungus prie tokių tinklo aplinkų.

Pastabos dėl funkcijos [Face Memory] (veidų atmintis)

Veidai, užregistruoti naudojant funkciją [Face Memory] (veido atmintis), laikomi biometrine informacija. Prieš skolindami ar perduodami šį fotoaparatą, atkurkite pradinius fotoaparato nustatymus, kad būtų išvengta veido informacijos, užregistruotos naudojant funkciją [Face Memory] (veido atmintis), perdavimo nenumatytai trečiajai šaliai.

Pastabos dėl vietos informacijos

Jei įkelsite ir bendrinsite šiuo fotoaparatu užfiksuotas nuotraukas arba vaizdo įrašus internete, kai vietos informacija yra susieta su paskirtąja išmaniojo telefono programa, galite netyčia atskleisti vietos informaciją trečiajai šaliai. Jei nenorite, kad trečiosios šalys sužinotų informaciją apie jūsų buvimo vietą, išjunkite paskirtosios programos funkciją [Location Information Linkage] (informacijos apie buvimo vietą susiejimas).

Įspėjimai dėl autorių teisių

Televizijos laidos, filmai, vaizdajuostės ir kitas turinys gali būti saugomas autorių teisių. Neteisėtai įrašydami tokį turinį galite pažeisti autorių teisių įstatymus.

[4] Pastabos dėl fotoaparato naudojimo

Pastabos apie akumuliatorių ir baterijos įkrovimą

Pastabos dėl maitinimo elementų pakuotės naudojimo

Naudokite tik originalias „Sony“ pagamintas maitinimo elementų pakuotes.
Esant tam tikroms veikimo arba aplinkos sąlygoms maitinimo elemento energijos lygio indikatoriaus informacija gali būti netiksli.
Saugokite maitinimo elementų pakuotę nuo vandens. Maitinimo elementų pakuotė neatspari vandeniui.
Nepalikite maitinimo elementų pakuotės itin karštose vietose, pvz., automobilyje arba tiesioginėje saulės šviesoje.

Pastabos dėl maitinimo elementų pakuotės įkrovimo

Prieš pirmą kartą naudodami gaminį įkraukite maitinimo elementą (pridėtas).
Įkrauta maitinimo elementų pakuotė laikui bėgant išsikrauna, net jei nėra naudojama.
Kiekvieną kartą prieš naudodami gaminį įkraukite maitinimo elementų pakuotę, kad visada būtumėte pasiruošę fotografuoti.
Nebandykite įkrauti kitų nei šiam gaminiui skirtų maitinimo elementų pakuočių. Tai darant gali pradėti tekėti skystis, įvykti perkaitimas, sprogimas, patirti elektros smūgį, nedegimų ar sužalojimų.
Jei naudojate visiškai naują maitinimo elementų pakuotę arba ji ilgai nenaudota, įkrovimo lemputė (CHARGE) gali greitai mirksėti, kai maitinimo elementas įkraunamas. Jei taip nutinka, išimkite maitinimo elementų pakuotę ir ją vėl įdėkite, kad įkrautumėte iš naujo.
Rekomenduojame maitinimo elementų pakuotę krauti kambario temperatūroje nuo 10 °C iki 30 °C (nuo 50 °F iki 86 °F). Esant kitai temperatūrai maitinimo elementų pakuotė gali būti įkrauta netinkamai.
Negarantuojama, kad prijungus prie bet kurio išorinio maitinimo šaltinio įrenginys veiks tinkamai.
Įkrovę atjunkite kintamosios srovės adapterį nuo sieninio elektros lizdo arba atjunkite USB laidą nuo fotoaparato. Jei to nepadarysite, gali sutrumpėti maitinimo elementų naudojimo trukmė.

Nuolat arba kelis kartus nekraukite maitinimo elementų pakuotės jos nenaudodami, jei ji jau visiškai arba beveik visiškai įkrauta. Taip darant gali suprastėti maitinimo elemento charakteristikos.
Jei kraunant mirksi gaminio įkrovimo lemputė, išimkite kraunamą maitinimo elementų pakuotę ir iš naujo įdėkite ją į gaminį. Jei įkrovimo lemputė vėl mirksi, gali būti, kad maitinimo elementų pakuotė yra sugadinta arba įdėta ne to, kuris nurodytas tipo maitinimo elementų pakuotė. Patikrinkite, ar įdėta nurodyto tipo maitinimo elementų pakuotė.
Jei įdėta tinkama maitinimo elementų pakuotė, išimkite ir pakeiskite ją nauja arba kita, tada patikrinkite, ar naujai įdėta maitinimo elementų pakuotė kraunama tinkamai. Jei naujai įdėtas maitinimo elementas kraunamas tinkamai, gali būti, kad anksčiau įdėtas maitinimo elementas yra nebetinkamas.
Jei įkrovimo lemputė mirksi, kai įkraunamas akumuliatorius fotoaparato viduje, tai rodo, kad įkrovimas laikinai sustojo ir yra budėjimo režime. Krovimas sustabdomas ir automatiškai įjungiamas budėjimo režimas, jei temperatūra yra už rekomenduojamos darbinės temperatūros ribų. Kai pasiekiama tinkama krauti aplinkos temperatūra, vėl pradedama krauti ir užsidega įkrovimo lemputė.

Maitinimo elemento energijos lygio indikatorius

Ekrane rodomas maitinimo elemento energijos lygio indikatorius. Maždaug po minutės pateikiamas teisingas maitinimo elemento energijos lygio indikatorius.
Esant tam tikroms veikimo arba aplinkos sąlygoms maitinimo elemento energijos lygio indikatoriaus informacija gali būti netiksli.
Jei ekrane nerodomas maitinimo elemento indikatorius, paspauskite mygtuką DISP (rodymo nustatymas), kad jis būtų parodytas.

Efektyvus maitinimo elementų pakuotės naudojimas

Esant žemai temperatūrai maitinimo elemento energija išsenka greičiau. Taigi vėsioje vietoje maitinimo elementų pakuotės energijos užtenka trumpiau. Kad maitinimo elementas veiktų ilgiau, rekomenduojame įdėti maitinimo elementų pakuotę į kišenę, esančią arčiau jūsų kūno, kad jis sušiltų, ir įdėkite jį į gaminį prieš pradėdami fotografuoti. Jei kišenėje yra metalinių daiktų, pvz., raktų, būkite atsargūs, kad neįvyktų trumpasis jungimas.
Dažnai naudojant blykstę arba nepertraukiamo fotografavimo funkciją, taip pat dažnai įjungiant / išjungiant maitinimą arba nustačius didelį ekrano šviesumą, greitai senka maitinimo elementų pakuotės energija.
Rekomenduojame turėti atsarginių maitinimo elementų pakuočių ir prieš fotografuojant padaryti keletą bandomųjų nuotraukų.
Jei maitinimo elementų pakuotės kontaktų sritis nešvari, gali nepavykti įjungti gaminio arba gali nepavykti tinkamai įkrauti maitinimo elementų pakuotės. Tokiu atveju minkštu audiniu

arba medvilniniu krapštuku švelniai nuvalykite dulkes nuo maitinimo elemento kontaktų srities.

Kaip laikyti maitinimo elementų pakuotę

Kad išlaikytumėte maitinimo elementų pakuotės eksploatacines savybes, visiškai ją įkraukite ir naudodami fotoaparatą visiškai iškraukite bent kartą per metus. Išėmę iš fotoaparato maitinimo elementą laikykite vėsioje, sausoje vietoje.

Maitinimo elementų veikimo trukmė

Maitinimo elementų veikimo trukmė ribota. Jei daug kartų arba ilgai naudosite tą patį maitinimo elementą, jo eksploatacinės savybės laikui bėgant suprastėja. Jei maitinimo elementų pakuotės veikimo trukmė pasidarė labai trumpa, tikriausiai laikas pakeisti ją nauja. Maitinimo elementų pakuotės veikimo trukmė priklauso nuo laikymo, naudojimo ir aplinkos, kuriame naudojamas gaminys, sąlygų.

---

[5] Pastabos dėl fotoaparato naudojimo

Pastabos dėl atminties kortelės

Jei monitoriuje rodoma [!] (įspėjimo apie perkaitimą piktograma), neišimkite atminties kortelės iš fotoaparato iš karto. Šiek tiek palaukite išjungę fotoaparatą ir tik tada išimkite atminties kortelę. Jei paliesite karštą atminties kortelę, galite ją numesti ir atminties kortelė gali būti sugadinta. Išimdami atminties kortelę būkite atsargūs.
Jei ilgai ir dažnai fotografuosite ir naikinsite nuotraukas, gali būti fragmentuoti atminties kortelėje esančio failo duomenys ir filmavimas gali būti pertrauktas. Jei taip nutinka, išsaugokite vaizdus kompiuteryje arba kitoje saugojimo vietoje, tada fotoaparate atlikite [Format].
Šviečiant prieigos lemputei nebandykite išimti maitinimo elementų pakuotės arba atminties kortelės, atjungti USB laido arba išjungti fotoaparato. Taip galite sugadinti atminties kortelėje saugomus duomenis.
Būtinai kurkite atsarginės duomenų kopijas.
Garantija dėl tinkamo veikimo naudojant visas korteles nesuteikiama.
Į SDXC atminties kortelę įrašytų vaizdų negalima importuoti arba atkurti kompiuteriuose ar AV įrenginiuose, kurie nesuderinami su „exFAT“, jei prijungta USB laidu. Prieš jungdami įrenginį prie fotoaparato įsitikinkite, kad jis suderinamas su „exFAT“. Fotoaparatą prijungus

prie nesuderinamo įrenginio gali būti pateiktas raginimas suformatuoti kortelę. Tokiu atveju niekada nebandykite formatuokite kortelės, nes bus ištrinti visi kortelėje saugomi duomenys. („exFAT“ yra failų sistema, naudojama SDXC atminties kortelėse.)
Saugokite atminties kortelę nuo vandens.
Netrankykite, nelenkite ir nemėtykite atminties kortelės.
Nelaikykite atminties kortelės toliau nurodytose vietose:

- vietose, kuriose labai aukšta temperatūra, pvz., tiesioginėje saulės šviesoje pastatytame automobilyje;
- tiesioginėje saulės šviesoje;
- drėgnose vietose arba vietose, kuriose yra koroziją keliančių medžiagų.

Naudojant atminties kortelę stipraus magnetinio lauko, statinės elektros arbas elektrinio triukšmo veikiamose vietose, gali sugesti atminties kortelėje saugomi duomenys.
Nelieskite atminties kortelės kontaktų srities rankomis ir metaliniais objektais.
Laikykite atminties kortelę vaikams nepasiekiamoje vietoje. Jie gali ją netyčia praryti.
Nebandykite išardyti ar modifikuoti atminties kortelės.
Ilgai naudojant atminties kortelę ji gali įkaisti. Būkite atsargūs.
Naudojant kompiuterį suformatuota atminties kortelė gaminyje gali neveikti. Atminties kortelę būtinai formatuokite naudodami šį gaminį.
Duomenų nuskaitymo / įrašymo greitis skiriasi, atsižvelgiant į atminties kortelę ir naudojamą įrangą.
Rašydami atminties kortelės užrašų laukelyje stipriai nespauskite.
Neklijuokite ant atminties kortelės ar atminties kortelės adapterio jokių etikečių. Gali nepavyti išimti atminties kortelės.
Jei SD atminties kortelės apsaugos nuo įrašymo jungiklis arba apsaugos nuo ištrynimo jungiklis yra nustatytas į padėtį LOCK, vaizdų įrašyti arba ištrinti negalėsite. Tokiu atveju nustatykite jungiklį į įrašymo padėtį.
Norėdami „microSD“ atminties kortelę naudoti šiame gaminyje:

- Atminties kortelę būtinai įstatykite į specialų adapterį. Jei atminties kortelę į gaminį įstatysite be atminties kortelės adapterio, jos gali nepavykti išimti iš gaminio.
- Įdėkite atminties kortelę į atminties kortelės adapterį tinkama kryptimi ir įstumkite ją iki galo. Netinkamai įdėję kortelę galite ją sugadinti.

---

[6] Pastabos dėl fotoaparato naudojimo

Vaizdo jutiklio valymas („Sensor Cleaning“)

Jei į fotoaparato vidų patektų dulkių ar nešvarumų ir jie prikibtų prie vaizdo jutiklio (šviesą elektros signalu paverčiančio įtaiso) paviršiaus, atsižvelgiant į fotografavimo aplinką vaizduose

gali būti matoma tamsių dėmių. Jei taip nutiktų, vaizdo jutiklį kuo greičiau nuvalykite vadovaudamiesi toliau nurodytais veiksmais.

1 **Įsitikinkite, kad maitinimo elementas pakankamai įkrautas.**

2 **MENU → (Setup) → [Setup Option] → [Sensor Cleaning] → [Enter].**

Vaizdo jutiklis nežymiai vibruoja, kad nukratytų dulkes.

3 **Fotoaparatą išjunkite vadovaudamiesi ekrane pateikiamomis instrukcijomis.**

4 **Atjunkite objektyvą.**

5 **Naudodami rinkoje siūlomą pūstuvą, nuvalykite vaizdo jutiklio paviršių ir sritį aplink jį.**

Fotoaparatą laikykite šiek tiek pakreipę žemyn, kad lengviau iškristų dulkės.

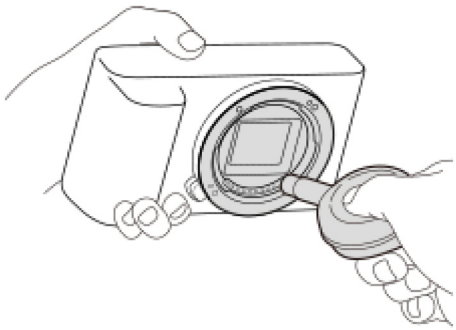

6 **Uždėkite objektyvą.**

Patarimas

Informacijos apie tai, kaip tikrinti ant vaizdo jutiklio susikaupusias dulkes ir kaip jas valyti, ieškokite toliau nurodytu adresu
https://support.d-imaging.sony.co.jp/www/support/ilc/sensor/index.php

Pastaba

Prieš valydami patikrinkite, ar likęs baterijos įkrovos lygis yra 51 % ar daugiau.

Nenaudokite purškiamojo pūstuvo, nes į fotoaparato korpusą gali patekti vandens lašelių.

Nekiškite pūstuvo galiuko į už objektyvo montavimo srities esančią angą, kad pūstuvo galiuku nepaliestumėte vaizdo daviklio.

Valydami vaizdo daviklį pūstuvu, nepūskite per smarkiai. Jei į daviklį pūsite per stipriai, galite sugadinti vidines gaminio dalis.

Jei nuvalius gaminį čia aprašytu būdu jame vis tiek liko dulkių, pasitarkite su techninės priežiūros įstaiga.

Valant vaizdo jutiklis vibruoja ir skleidžia garsą. Tai nėra gedimas.

Valymo darbai gali būti atlikti automatiškai, išjungus maitinimą.

[7] Pastabos dėl fotoaparato naudojimo

Apie valymą

Objektyvo valymas

Nenaudokite valiklių, kuriuose yra organinių tirpiklių, pvz., skiediklio ar benzino.
Nuvalykite dulkes nuo objektyvo paviršiaus naudodami įsigytą pūstuvą. Jei dulkės prilipusios prie paviršiaus, nuvalykite jas objektyvo valikliu sudrėkinta minkšta šluoste arba servetėle. Valykite sukamaisiais judesiais nuo vidurio link išorės. Nepurkškite objektyvo valiklio tiesiai ant objektyvo paviršiaus.

Fotoaparato korpuso valymas

Nelieskite objektyvo jungties viduje esančių gaminio dalių, pvz., objektyvo signalo jungties. Dulkes nuo vidinio objektyvo jungties paviršiaus nupūskite naudodami rinkoje parduodamą orpūtę*.

* Purškiančiosios orpūtės naudoti negalima, nes galite sugadinti įrenginį.

Gaminio paviršiaus valymas

Gaminio paviršių valykite vandeniu suvilgyta minkšta šluoste, tada paviršių nušluostykite sausa šluoste. Kad nepažeistumėte apdailos arba korpuso, laikykitės toliau pateiktų nurodymų.

Pasirūpinkite, kad ant gaminio nepatektų cheminių produktų, pvz., skiediklio, benzino, spirito, repelentų nuo vabzdžių, apsauginių priemonių nuo saulės ar insekticidų, ir nevalykite jo vienkartinėmis drėgnomis servetėlėmis.
Nelieskite gaminio, jei ant jūsų rankų gali būti kurios nors iš ankščiau nurodytų medžiagų.
Nepalikite gaminio prie guminių ar viniplastinių objektų paviršiaus ilgą laiką.

Ekrano valymas

Jei ekraną stipriai šluostysite servetėle ir pan., galite subraižyti monitorių.
Jei ant ekrano yra pirštų atspaudų ar dulkių, švelniai pašalinkite nuo paviršiaus dulkes ir nuvalykite ekraną minkšta šluoste ir pan.

Fotoaparatas ir pridedami elementai

Skliaustuose nurodytas skaičius reiškia pateiktų komponentų kiekį.

Fotoaparatas (1)
NP-FZ100 įkraunamų maitinimo elementų blokas (1)



Apsauga nuo vėjo (1) (tvirtinama prie apsaugos nuo vėjo adapterio)



Apsaugos nuo vėjo adapteris (1)
Dirželis pakabinimui ant peties (1)

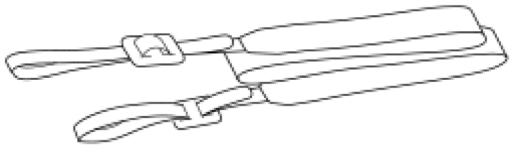

Korpuso dangtelis (1) (uždėtas ant fotoaparato)



Jungties dangtelis (1) (uždėtas ant fotoaparato)



Paleidimo vadovas (1)
Nurodymų vadovas (1)

Pastaba

Priedai priklauso nuo šalies ar regiono. Daugiau informacijos apie priedus rasite paleidimo vadove.

---

[9] Dalių pavadinimai

Priekis

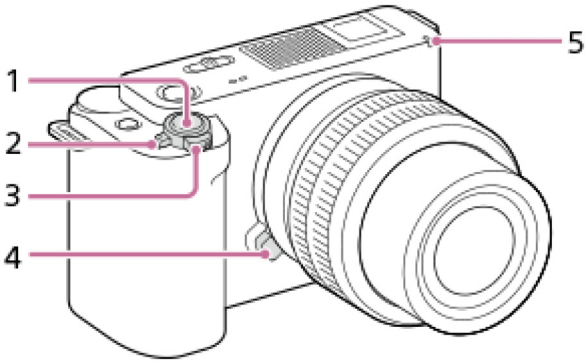

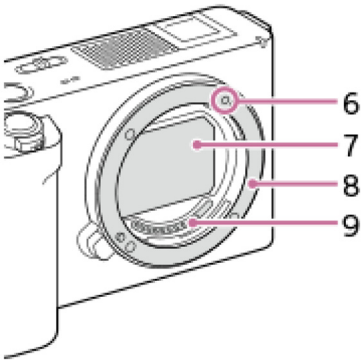

1. Užrakto mygtukas
2. Jungiklis ON / OFF (maitinimo)
3. Fotografavimas: W/T (priartinimo) svirtis
   Peržiūra: (rodyklės) svirtis / atkūrimo priartinimo svirtis

4. Objektyvo išleidimo mygtukas
5. Automatinio laikmačio lemputė / filmavimo lemputė
6. Tvirtinimo žymė
7. Vaizdo daviklis*
8. montavimo jungtis
9. Objektyvo kontaktai*

* Šių dalių nelieskite.

---

[10] Dalių pavadinimai

Galas

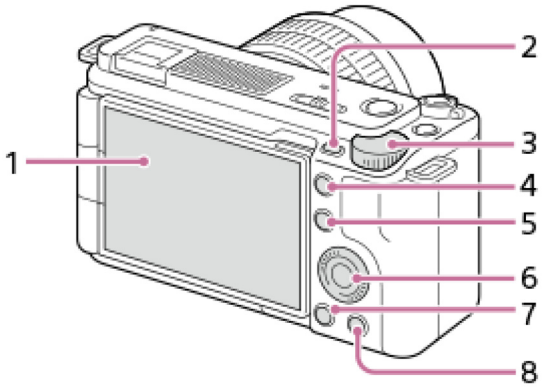

1. Monitorius / jutiklinis skydelis
   Ekraną galite pakreipti patogiausiu kampu ir fotografuoti iš bet kokios padėties.

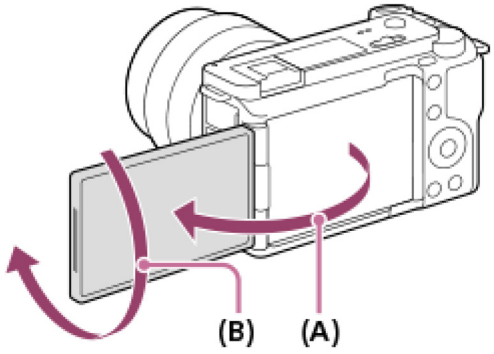

(A): apie 176°
(B): apie 270°

Atsižvelgiant į naudojamo trikojo tipą, pakeisti monitoriaus gali nepavykti. Tokiu atveju atlaisvinkite trikojo varžtą ir sureguliuokite monitoriaus kampą.
Atidarydami, uždarydami ar sukdami monitorių, nenaudokite pernelyg didelės jėgos. Kitaip galite sukelti gedimų.

2. Mygtukas MENU
3. Valdymo ratukas
4. Mygtukas C2 (2 pasirinktinis mygtukas) / mygtukas (žingsninis priartinimas)
5. Vaizdų fiksavimui: mygtukas Fn (funkcijos)
   Peržiūrai: mygtukas (siųsti į išmanųjį telefoną)
   Paspausdami šį mygtuką galite parodyti vaizdų perkėlimo į išmanųjį telefoną ekraną.

6. Valdymo ratukas
7. Mygtukas (atkūrimas)
8. Fotografavimas: mygtukas (gaminio demonstravimo rinkinys)
   Peržiūrai: (ištrinti) mygtukas

---

[11] Dalių pavadinimai

Viršus

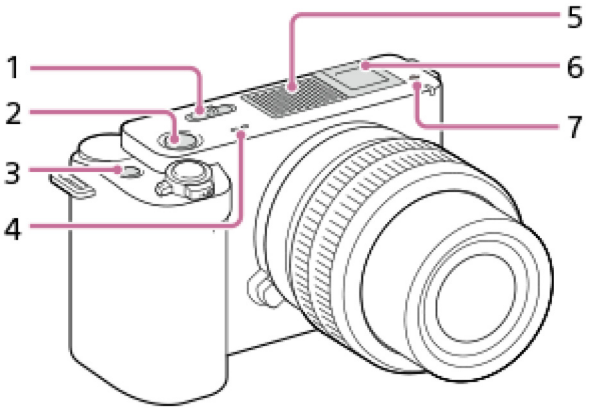

1. Fotografavimo / filmavimo / S&Q jungiklis
2. Mygtukas MOVIE (filmas)
3. Mygtukas C1 (1 pasirinktinis mygtukas) / mygtukas (fono defokusavimas)
4. Garsiakalbis
5. Vidinis mikrofonas
   Filmuodami neuždenkite šios dalies. Jei taip padarysite, gali atsirasti triukšmo arba susilpnėti garsas.

6. „Multi Interface Shoe“ jungtis*
   Kai kurių priedų gali nepavykti iki galo įstatyti ir jie gali likti išlindę iš kelių sąsajų jungties. Tačiau jei priedas liečiasi su galine jungties dalimi, vadinasi, jis prijungtas.

7. vaizdo daviklio padėties žymė

   Vaizdo daviklis yra jutiklis, kuris šviesą paverčia elektros signalu. Vaizdo jutiklio padėtį nurodo (vaizdo jutiklio padėties žymė). Matuodami tikslų atstumą nuo fotoaparato

iki objekto, vadovaukitės horizontalios linijos padėtimi.

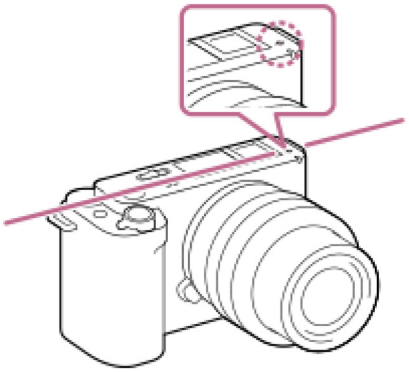

Jei objektas yra arčiau nei minimaliu objektyvo fotografavimo atstumu, sufokusuoti nepavyks. Įsitikinkite, kad atstumas tarp objekto ir fotoaparato yra pakankamas.

* Informacijos apie suderinamus kelių sąsajų jungčiai skirtus priedus ieškokite „Sony“ internetinėje svetainėje arba pasikonsultuokite su vietiniu „Sony“ pardavėju ar vietiniu įgaliotu „Sony“ priežiūros centru.
Taip pat galima naudoti „Accessory Shoe“ priedus. Negalime garantuoti, kad kitų gamintojų priedai tinkamai veiks.

Multi Interface Shoe

Accessory Shoe

Apsaugos nuo vėjo naudojimas (pridedama)

Naudokite apsaugą nuo vėjo, kad filmavimo metu sumažintumėte vidinio mikrofono užfiksuojamą vėjo keliamą triukšmą.
Prie kelių sąsajų jungties prijunkite apsaugą nuo vėjo.

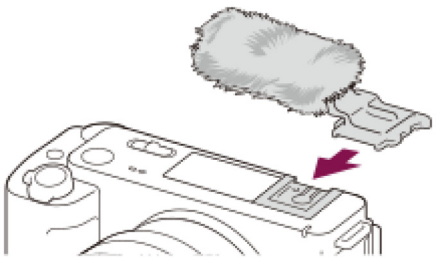

Pastaba

Tvirtindami apsaugą vėjo įsitikinkite, kad apsauga nuo vėjo nebus prispausta kelių sąsajų jungtimi.

Tvirtindami objektyvą įsitikinkite, kad apsauga nuo vėjo nebus prispausta objektyvo jungtimi.

[12] Dalių pavadinimai

Šonai

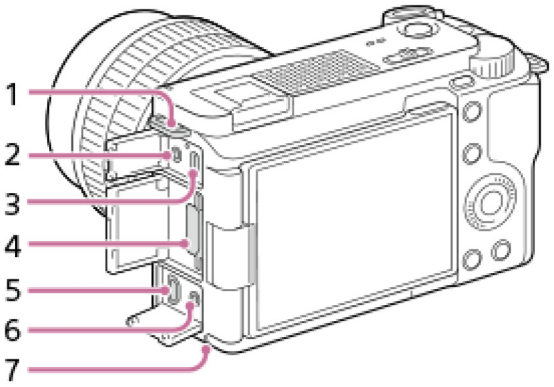

1. Dirželio pakabinimui ant peties kabliukai
   Abu dirželio galus pritvirtinkite prie fotoaparato.

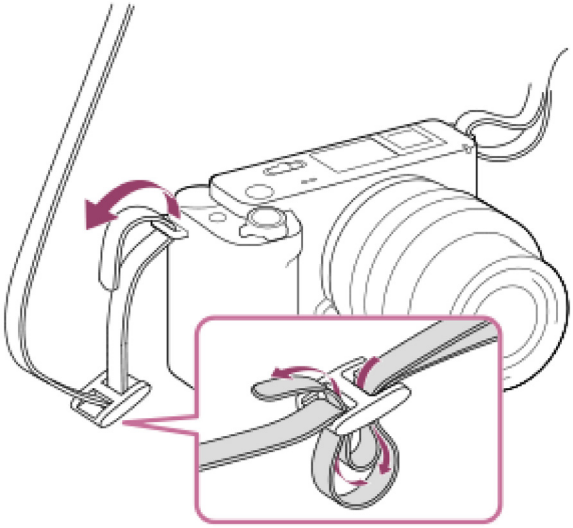

2. (mikrofono) lizdas
   Kai prijungiamas išorinis mikrofonas, integruotasis mikrofonas išjungiamas automatiškai. Jei išorinis mikrofonas maitinamas iš prijungto įrenginio, jo maitinimas bus tiekiamas iš fotoaparato.

3. USB TYPE-C® jungtis
4. Atminties kortelės lizdas
5. HDMI mikrolizdas
6. (ausinių) lizdas
7. Prieigos lemputė

[13] Dalių pavadinimai

Apačia

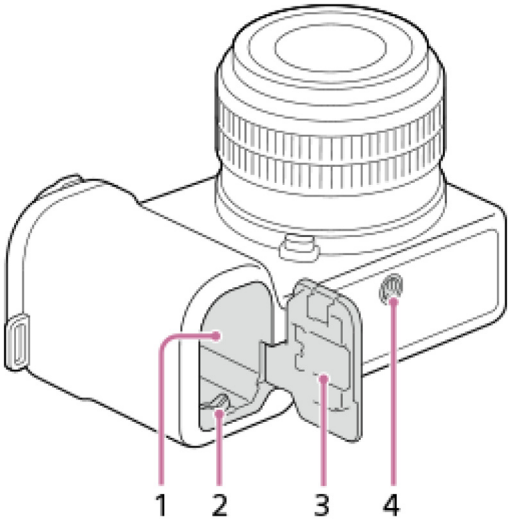

1. Maitinimo elemento lizdas
2. Užrakto svirtelė
3. Maitinimo elementų dangtelis
4. Trikojo lizdo anga
   Tinka 1/4-20 UNC varžtai
   Naudokite trikojį, kurio varžtas trumpesnis nei 5,5 mm. Priešingu atveju fotoaparato nepavyks patikimai pritvirtinti ir taip galima jį sugadinti.

[14] Dalių pavadinimai

Monitoriuje rodomos pagrindinės piktogramos

Šiame skyriuje aprašomas ekrano rodinys, kai yra pasirinktas fiksavimo režimas P (Automatinė programa).

Toliau pateikiamas ekrano pavyzdys, kai [DISP (Screen Disp) Set] (rodymo (ekrano rodymo) nustatymas) yra nustatytas į [Display All Info.] (rodyti visą informaciją), o lietimo funkcijų piktogramos yra paslėptos.
Rodomas turinys ir padėtys yra tik informacinio pobūdžio ir gali skirtis nuo tikrojo vaizdo ekrane. Be to, rodomas turinys gali skirtis, nes jis priklauso nuo fotoaparato nustatymų ir fotoaparato sistemos programinės (aparatinės) įrangos versijos.
Daugiau informacijos apie tai, kaip rodyti / slėpti lietimo funkcijų piktogramas ir lietimo funkcijų piktogramų rodymo pavyzdžius, žr. „Lietimo funkcijų piktogramos“.

Filmuojant

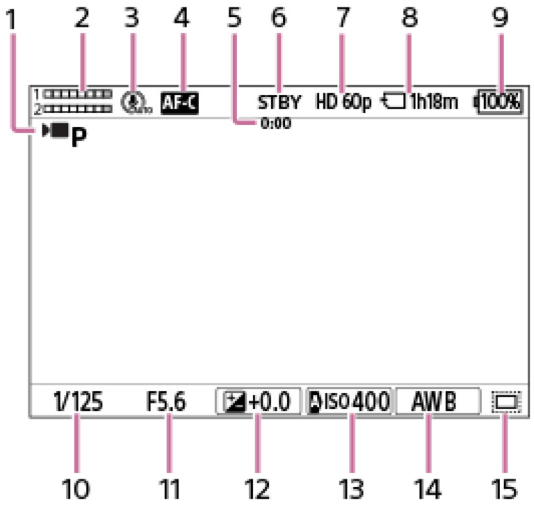

Ekranas laikant fotoaparatą vertikaliai

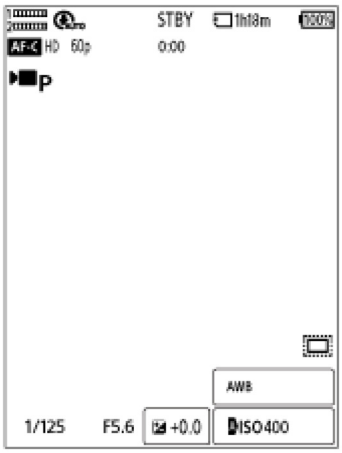

1. [Shoot Mode] nustatyta kaip [Program Auto].
2. Garso lygis
3. [Microphone Directivity] nustatyta kaip [Auto].
4. [Focus Mode] nustatyta kaip [Continuous AF].
5. Faktinis filmavimo laikas
6. Fotoaparate įjungtas fotografavimo budėjimo režimas.
7. [File Format] nustatyta kaip [XAVC S HD], o [Rec Frame Rate] nustatyta kaip [60p].
8. Galima atminties kortelėje įrašomo filmo trukmė
9. Likęs maitinimo elementų įkrovos lygis
10. Užrakto greitis.
11. Diafragmos vertė
12. Ekspozicijos kompensavimas
13. [ISO] nustatyta kaip [ISO AUTO]. (Rodoma automatiškai fotoaparato nustatyta ISO vertė.)
14. [White Balance] nustatyta kaip [Auto].

15. [APS-C S35 Shooting] (fiksavimas) nustatytas kaip [On] (įjungta) arba [Auto] (automatinis), o įrašoma sritis atitinka APS-C dydį.

Fotografuojant

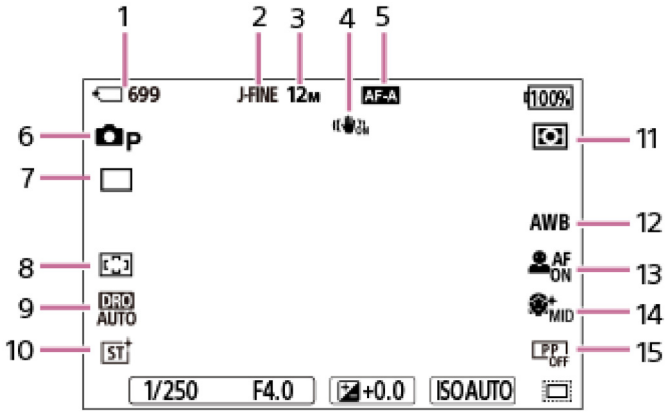

Ekranas laikant fotoaparatą vertikaliai

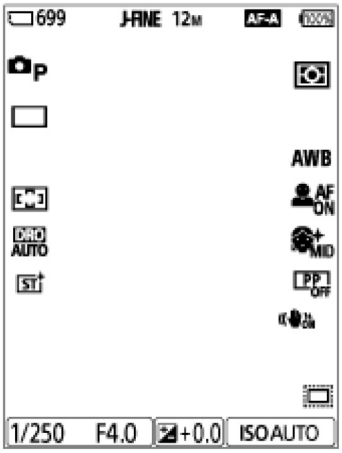

1. Nuotraukų, kurias galima įrašyti į atminties kortelę, skaičius
2. [JPEG/HEIF Switch] nustatyta kaip [JPEG]. [JPEG Quality] nustatyta kaip [Fine].
3. [JPEG Image Size] nustatyta kaip [L: 12M].
4. [SteadyShot] nustatyta kaip [On].
5. [Focus Mode] nustatyta kaip [Automatic AF].
6. [Shoot Mode] nustatyta kaip [Program Auto].
7. [Drive Mode] nustatyta kaip [Single Shooting].
8. [Focus Area] nustatyta kaip [Wide].
9. Pasirinkta [D-Range Optimizer: Auto].
10. [Creative Look] nustatyta kaip [ST].
11. [Metering Mode] nustatyta kaip [Multi].
12. [White Balance] nustatyta kaip [Auto].
13. [Subject Recog in AF] (objekto atpažinimas AF režimu) nustatytas kaip [On] (įjungta), o [Recognition Target] (atpažinimo objektas) nustatytas kaip [Human] (žmogus).

14. [Soft Skin Effect] nustatyta kaip [On: Mid].
15. [Picture Profile] (vaizdo profilis) nustatytas kaip [Off] (išjungta).

---

[15] Dalių pavadinimai

Lietimo funkcijų piktogramos

Kai kurios funkcijos naudoja valdymui lietimu skirtas piktogramas (lietimo funkcijų piktogramos). Galite vykdyti arba keisti funkcijų nustatymus paliesdami piktogramas.

Lietimo funkcijų piktogramų naudojimo nustatymai

[Touch Operation] (valdymas lietimu): [On] (įjungta)
[Shooting Screen]:

nustatykite [Shooting Screen] (fiksavimo ekranas) į [On] (įjungta).
[Swipe Right] (braukti dešinėn) arba [Swipe Left] (braukti kairėn) → norimą nustatymą.

Lietimo funkcijų piktogramų rodymas / slėpimas

Braukite dešinėn arba kairėn fiksavimo budėjimo ekrane. Lietimo funkcijų piktogramos bus rodomos ekrano kairėje ir dešinėje pusėse pagal [Swipe Right] (braukti dešinėn) ir [Swipe Left] (braukti kairėn), po [Shooting Screen] (fiksavimo ekranas).
Norėdami paslėpti lietimo funkcijų piktogramas, braukite per ekraną priešinga kryptimi, kai pasirodo piktogramos.

Lietimo funkcijų piktogramų rodymo ir kiekvienos piktogramos funkcijų pavyzdžiai

Pavyzdžiuose rodomas ekranas, kai nustatote piktogramas, kad jos būtų rodomos kairėje ir dešinėje pusėse.
Filmuojant

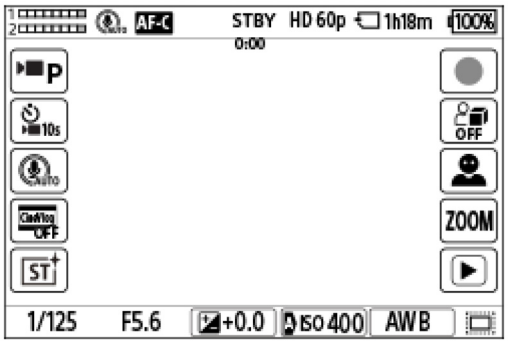

Kairėje pusėje esančios piktogramos: Shoot Mode, Self-timer, Mic Directivity Select, Cinematic Vlog Set., Creative Look*

Dešinėje pusėje esančios piktogramos: pradedama filmuoti, Product SC Set, Recog. Target Select, Step Zoom, įjungiamas atkūrimo ekranas**

* Kai fiksavimo režimas nustatomas kaip [Intelligent Auto], piktograma pasikeičia į (vaizdo reguliavimo) nustatymo piktogramą.

** Kadro žymės mygtukas rodomas per filmavimą, kad kadrų žymes būtų galima nustatyti fiksuojamam filmui.

Fotografuojant

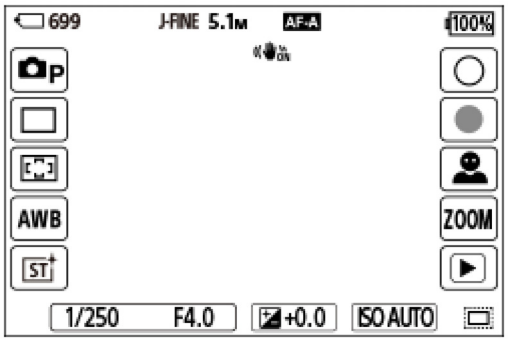

Kairėje pusėje esančios piktogramos: fiksavimo režimas, fotografavimo režimas, fokusavimo sritis, baltos spalvos balansas, kūrybinis vaizdas*
Piktogramos dešinėje pusėje: fotografuoti, pradėti filmuoti, atpažinimo Target Select, Step Zoom, įjungiamas atkūrimo ekranas**

* Kai fiksavimo režimas nustatomas kaip [Intelligent Auto], piktograma pasikeičia į (vaizdo reguliavimo) nustatymo piktogramą.

** Kadro žymės mygtukas rodomas net filmuojant fotografavimo režimu, kad kadrų žymes būtų galima nustatyti fiksuojamam filmui.

Patarimas

Kai MENU → (Sąranka) → [Touch Operation] → [Playback Screen] nustatyta kaip [On], jutiklinių funkcijų piktogramos atkūrimo ekrane rodomos visada.

Jei MENU → (Sąranka) →[Touch Operation] → [Shooting Screen] → [Icon When Monitor Flipped] nustatote kaip [Flip], galite nustatyti, ar perjungti kairės ir dešinės pusės piktogramas fiksavimo ekrane pasukus monitorių.

---

[16] Dalių pavadinimai

FE 28–60 mm, F4–5,6

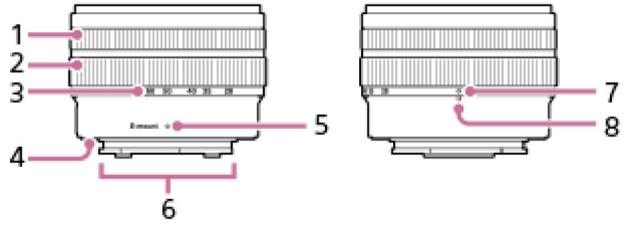

1. Fokusavimo žiedas
2. Priartinimo žiedas
3. Židinio nuotolio skalė

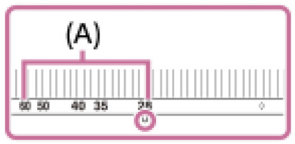

Fiksuodami vaizdą, pasukite priartinimo žiedą, kol židinio nuotolio žymė pateks į židinio nuotolio skalės diapazoną **(A)**, kad ištrauktumėte objektyvą.

4. Guminis objektyvo jungties žiedas
5. Tvirtinimo žymė
6. Objektyvo kontaktai*
7. Objektyvo įtraukimo žymė
   Fiksuodami vaizdą, pasukite priartinimo žiedą, kol objektyvo įtraukimo žymė pasieks židinio nuotolio žymę, kad būtų įtrauktas objektyvas.
8. Židinio nuotolio žymė

* Šios dalies negalima liesti.

Specifikacijos

Židinio nuotolis: 28–60 mm
35 mm atitinkantis židinio nuotolis[*1]: 42–90 mm
Objektyvo grupės / elementai: 7–8
Matymo kampas 1[*2]: 75– 40°
Matymo kampas 2[*2]: 54–27°
Minimalus fokusavimo atstumas[*3]: 0,3–0,45 m (0,99–1,48 ft)
Maksimalus didinimas: 0,16×
Minimali diafragma: f/22–f/32
Filtro skersmuo: 40,5 mm
Matmenys (maksimalus skersmuo × aukštis): apie 66,6 × 45 mm (apie 2 5/8 in × 1 13/16 in)
Masė: apie 167 g (apie 5,9 oz)
„SteadyShot“: nėra

*1 Tai 35 mm formato židinio nuotolio atitikmuo, kai tvirtinama prie skaitmeninio fotoaparato su keičiamuoju objektyvu, kuriame yra APS-C dydžio vaizdo jutiklis.
*2 1 matymo kampo vertė taikoma 35 mm fotoaparatams, o 2 matymo kampo vertė taikoma skaitmeniniams fotoaparatams su keičiamuoju objektyvu ir APS-C dydžio vaizdo jutikliu.
*3 Minimalus fokusavimo atstumas – tai atstumas nuo vaizdo jutiklio iki objekto.

Pridėti elementai

Objektyvas (1), priekinis objektyvo dangtelis (1), galinis objektyvo dangtelis (1)

Pastaba

Jei šį objektyvą naudojate su kitokio modelio fotoaparatu nei čia aprašytas, įspėjamasis pranešimas monitoriuje ar vaizdo ieškiklyje gali nepasirodyti net jei židinio nuotolio žymė yra už židinio nuotolio skalės diapazono ribų. Tokiais atvejais fotoaparatas fiksuoja vaizdus toliau aprašyta tvarka.

Diafragmos vertė užfiksuojama ties F14.
Fokusavimas nustatomas į rankinio fokusavimo režimą, tačiau fokusavimo atstumo fokusavimo žiedu reguliuoti negalima.
Objektyvo pavadinimo pabaigoje prie „Exif“ informacijos pasirodo įrašas „(Retract)“ arba „F0“, kai vaizdas fiksuojamas įtraukus objektyvą.

Šis objektyvas tiekiamas tik su objektyvų rinkinio modeliais. Objektyvų rinkinio modelių išleidimo būsena įvairiose šalyse ir regionuose gali skirtis.

[17] Pagrindinės operacijos

Jutiklinis skydelis

Palietę monitorių galite intuityviai atlikti tam tikrus veiksmus, pvz., fokusuoti vaizdą filmavimo ekrane ir valdyti atkūrimo ekraną.

Jutiklinis valdymas (filmavimo ekranas)

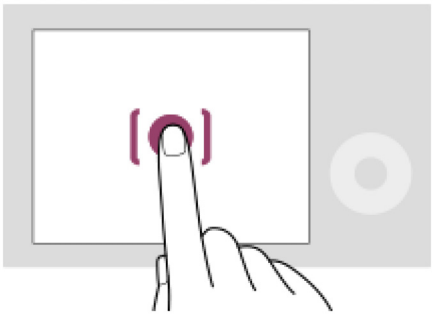

Palieskite monitorių, kad nurodytumėte fokusavimo sritį („Touch Focus“).
Monitoriuje palieskite objektą, kad galėtumėte naudoti sekimo funkciją („Touch Tracking“).
Objektą fokusuoti ir fotografuoti galite tiesiog ekrane palietę objektą („Touch Shutter“).

Kai paliečiate objektą ekrane, fotoaparatas automatiškai reguliuoja ryškumą pagal objektą (AE naudojant lietimą). [Touch AE] (AE valdymas lietimu) gali būti naudojamas kartu su [Touch Focus] (fokusavimo valdymas lietimu), [Touch Tracking] (sekimo valdymas lietimu) arba [Touch Shutter] (užrakto valdymas lietimu).
Informacijos apie funkcijos įjungimą lietimu ieškokite skyriuje „Fiksavimo ekranas“.

Jutiklinis valdymas (atkūrimo ekranas)

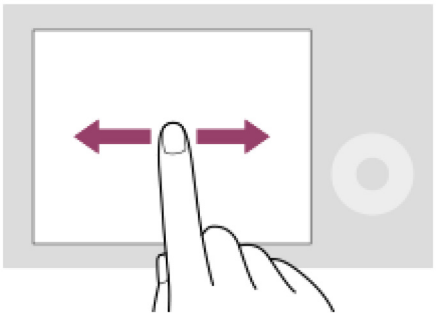

Kai atkuriamas vienas vaizdas, perbraukite ekranu į kairę arba į dešinę, kad pereitumėte į ankstesnį arba kitą vaizdą.

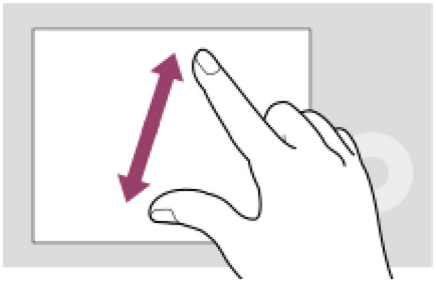

Kai atkuriamas vienas vaizdas, rodomą vaizdą galite padidinti arba sumažinti ant ekrano išskėsdami arba suglausdami du pirštus (išplėtimas / suėmimas).

Taip pat galite du kartus paliesti monitorių, kad padidintumėte nuotrauką arba išjungtumėte padidinto vaizdo režimą.
Kai atkuriamas filmas, paleisti arba pristabdyti atkūrimą galite naudodami jutiklinį valdymą.

Patarimas

Taip pat galite valdyti fotoaparatą paliesdami ekrano apačioje rodomus vedlius (išskyrus atvejus, kai naudojamas režimas [Intelligent Auto] (išmanusis automatinis režimas).

Funkcijų meniu galite atidaryti fotografavimo ekrane greitai perbraukę į viršų. Galite rodyti funkcijų piktogramas kairėje ir dešinėje ekrano pusėse arba jas slėpti greitai perbraukdami į kairę ir į dešinę fiksavimo ekrane.

Galite nustatyti, ar įjungti valdymą lietimu, ir sukonfigūruoti išsamius nustatymus dalyje [Shooting Screen], [Playback Screen] ir [Menu Screen].

[18] Pagrindiniai veiksmai

Lietimo funkcijų piktogramos

Kai kurios funkcijos naudoja valdymui lietimu skirtas piktogramas (lietimo funkcijų piktogramos). Galite vykdyti arba keisti funkcijų nustatymus paliesdami piktogramas.

Lietimo funkcijų piktogramų naudojimo nustatymai

[Touch Operation] (valdymas lietimu): [On] (įjungta)
[Shooting Screen]:

nustatykite [Shooting Screen] (fiksavimo ekranas) į [On] (įjungta).
[Swipe Right] (braukti dešinėn) arba [Swipe Left] (braukti kairėn) → norimą nustatymą.

Lietimo funkcijų piktogramų rodymas / slėpimas

Braukite dešinėn arba kairėn fiksavimo budėjimo ekrane. Lietimo funkcijų piktogramos bus rodomos ekrano kairėje ir dešinėje pusėse pagal [Swipe Right] (braukti dešinėn) ir [Swipe Left] (braukti kairėn), po [Shooting Screen] (fiksavimo ekranas).
Norėdami paslėpti lietimo funkcijų piktogramas, braukite per ekraną priešinga kryptimi, kai pasirodo piktogramos.

Lietimo funkcijų piktogramų rodymo ir kiekvienos piktogramos funkcijų pavyzdžiai

Pavyzdžiuose rodomas ekranas, kai nustatote piktogramas, kad jos būtų rodomos kairėje ir dešinėje pusėse.
Filmuojant

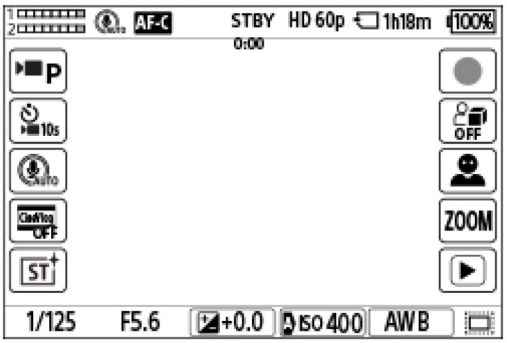

Kairėje pusėje esančios piktogramos: Shoot Mode, Self-timer, Mic Directivity Select, Cinematic Vlog Set., Creative Look*
Dešinėje pusėje esančios piktogramos: pradedama filmuoti, Product SC Set, Recog. Target Select, Step Zoom, įjungiamas atkūrimo ekranas**

* Kai fiksavimo režimas nustatomas kaip [Intelligent Auto], piktograma pasikeičia į (vaizdo reguliavimo) nustatymo piktogramą.
** Kadro žymės mygtukas rodomas per filmavimą, kad kadrų žymes būtų galima nustatyti fiksuojamam filmui.

Fotografuojant

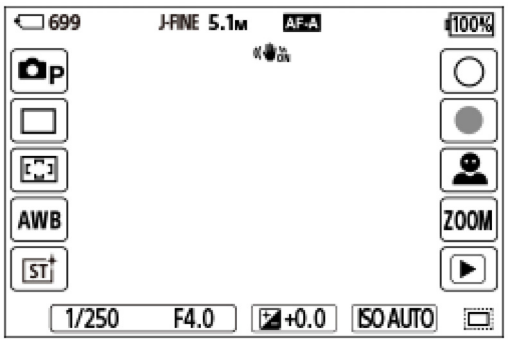

Kairėje pusėje esančios piktogramos: fiksavimo režimas, fotografavimo režimas, fokusavimo sritis, baltos spalvos balansas, kūrybinis vaizdas*
Piktogramos dešinėje pusėje: fotografuoti, pradėti filmuoti, atpažinimo Target Select, Step Zoom, įjungiamas atkūrimo ekranas**

* Kai fiksavimo režimas nustatomas kaip [Intelligent Auto], piktograma pasikeičia į (vaizdo reguliavimo) nustatymo piktogramą.

** Kadro žymės mygtukas rodomas net filmuojant fotografavimo režimu, kad kadrų žymes būtų galima nustatyti fiksuojamam filmui.

Patarimas

Kai MENU → (Sąranka) → [Touch Operation] → [Playback Screen] nustatyta kaip [On], jutiklinių funkcijų piktogramos atkūrimo ekrane rodomos visada.

Jei MENU → (Sąranka) →[Touch Operation] → [Shooting Screen] → [Icon When Monitor Flipped] nustatote kaip [Flip], galite nustatyti, ar perjungti kairės ir dešinės pusės piktogramas fiksavimo ekrane pasukus monitorių.

---

[19] Pagrindiniai veiksmai

Valdymo ratukas

Meniu ekrane arba ekrane, rodomame paspaudus mygtuką „Fn“, pasirinkimo rėmelį galite perkelti pasukdami valdymo ratuką arba paspausdami viršutinę / apatinę / kairiąją / dešiniąją valdymo ratuko pusę. Pasirinkimas patvirtinamas, kai paspaudžiate valdymo ratuko centre.

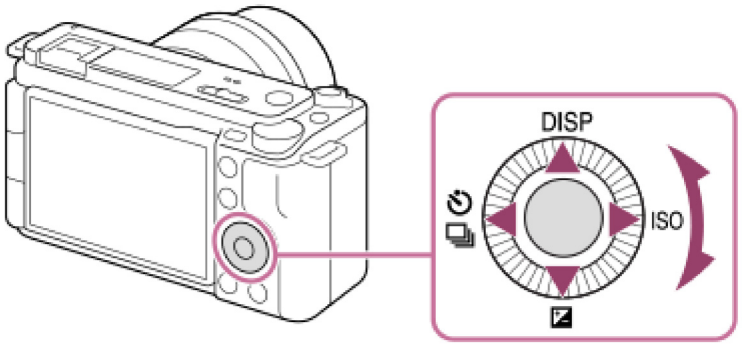

DISP (rodinio nustatymas), (Exposure Comp.), / (Self-timer/Drive Mode) ir ISO (ISO) funkcijos priskiriamos viršutinei / apatinei / kairiajai / dešiniajai valdymo ratuko daliai. Be to, pasirinktas funkcijas galite priskirti kairiajai / dešiniajai / apatinei pusei ir centrinei valdymo ratuko daliai bei valdymo ratuko sukimui.
Kai vyksta atkūrimas, paspaudžiant dešiniąją / kairiąją valdymo ratuko dalį arba jį pasukant galima atidaryti kitą arba ankstesnį vaizdą.
Kai naudojamas vertikalus ekranas, taip pat pasukamos valdymo ratuko viršutinės / apatinės / kairės / dešinės pusės judėjimo kryptys, kad būtų galima intuityviai valdyti monitorių. (kai fotoaparato sistemos programinės (aparatinės) įrangos versija yra 2.00 arba naujesnė)
Funkcijos, priskirtos valdymo ratuko viršutinei / apatinei / kairiajai / dešiniajai pusei naudojant [Custom Key/Dial Set.] arba [Custom Key/Dial Set.], nepasisuks vertikalaus rodymo metu.

---

[20] Pagrindiniai veiksmai

Fotografavimo / filmavimo / S&Q jungiklis

Norėdami pasirinkti fiksavimo režimą, galite naudoti fotografavimo / filmavimo / S&Q jungiklį.

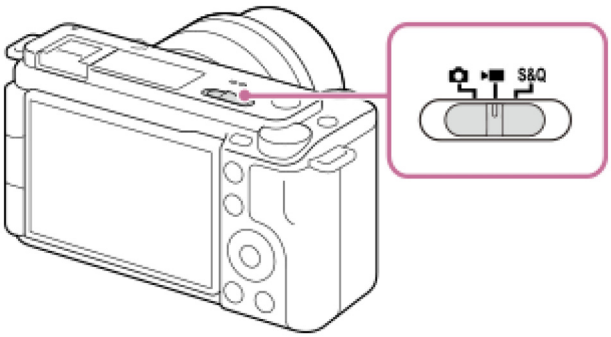

Fotografavimo / filmavimo / S&Q jungikliu galite pasirinkti fotografavimo režimą, filmavimo režimą arba sulėtinto / pagreitinto vaizdo įrašymo režimą.

Patarimas

Meniu elementai, rodomi meniu ekrano skirtukuose [Shooting] (fotografavimas), [Exposure/Color] (ekspozicija / spalva) ir [Focus] (fokusavimas), skiriasi pagal fiksavimo režimą (fotografavimo / filmavimo / S&Q). Prieš reguliuodami šiuos nustatymus, fotografavimo / filmavimo / S&Q jungikliu pasirinkite norimą fiksavimo režimą.

Kai fiksuojate laiko intervalo filmą, fotografavimo / filmavimo / S&Q ratuką nustatykite į padėtį S&Q ir pasirinkite [Time-lapse].

[21] Pagrindiniai veiksmai

Mygtukas MENU

Meniu ekranas parodomas paspaudus mygtuką MENU. Galite pakeisti nustatymus, susijusius su visais fotoaparato veiksmais, įskaitant fiksavimą ir atkūrimą, arba galite vykdyti funkciją iš meniu ekrano.

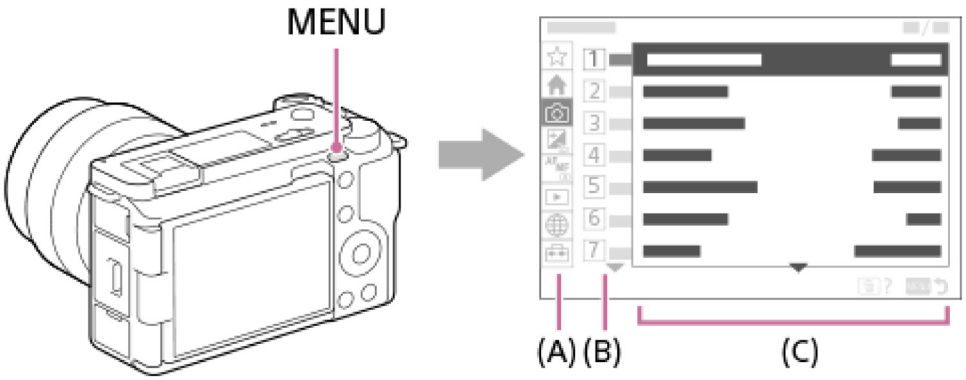

(A) Meniu skirtukas

Meniu skirtukai į kategorijas skirstomi pagal naudojimo scenarijų, pvz., fotografavimas, atkūrimas, tinklo nustatymai ir pan.

(B) Meniu grupė

Kiekviename skirtuke meniu elementai grupuojami pagal funkcijas.
Grupei priskirtas numeris yra serijos numeris skirtuke. Pažiūrėkite į numerį ir nustatykite naudojamos grupės vietą.

(C) Meniu elementas

Pasirinkite funkciją, kurią norite nustatyti arba vykdyti.

Patarimas

Pasirinkto skirtuko arba grupės pavadinimas rodomas ekrano viršuje.

Kai [Touch Operation] nustatyta kaip [On], o [Menu Screen] nustatyta kaip [On], meniu ekrane veiksmus galima atlikti lietimu.

Pagrindiniai veiksmai meniu ekrane

1. Kad būtų parodytas meniu ekranas, paspauskite mygtuką MENU.
2. Judėkite meniu medžiu ir raskite pageidaujamą meniu elementą paspausdami valdymo ratuko viršutinę / apatinę / kairiąją / dešiniąją pusę.

   Rodomi meniu elementai skiriasi naudojant fotografavimo režimus ir filmavimo režimus.



(A) (B) (C)

(A) Meniu skirtukai
(B) Meniu grupės
(C) Meniu elementai

3. Paspauskite valdymo ratuko centrą ir pasirinkite meniu elementą.
   Monitoriuje bus rodomas pasirinkto elemento nustatymų ekranas arba vykdymo ekranas.
4. Pasirinkite parametrą arba vykdykite funkciją.

   Jei norite atšaukti parametro keitimą, paspauskite mygtuką MENIU ir grįžkite į ankstesnį ekraną.
5. Norėdami išeiti iš meniu ekrano, paspauskite mygtuką MENU.
   Būsite sugrąžinti į fiksavimo arba atkūrimo ekraną.

Patarimas

Skirtuke (Main) galite peržiūrėti esamų fotografavimo nustatymų sąrašą. Skirtuke pasirinkite nustatymo vertę, kad atidarytumėte atitinkamą meniu elementą ir pakeistumėte nustatymo vertę.

Meniu ekraną galite pamatyti funkciją [MENU] pasirinktiniam klavišui priskyrę naudodami [Custom Key/Dial Set.] arba [Custom Key/Dial Set.] ir šį klavišą paspausdami.

Fotografavimo / filmavimo / S&Q jungiklio ir meniu ekrano ryšys

Meniu grupės ir meniu elementai, rodomi skirtukuose [Main], [Shooting], [Exposure/Color] ir [Focus], skiriasi pagal fotografavimo / filmavimo / S&Q jungiklio padėtį.

Rodomos meniu grupės ir meniu elementai yra tokie patys filmų įrašymo režimais ir sulėtinto / pagreitinto vaizdo fiksavimo režimais.

Fotografavimo režimai

Rodomi fotografavimui skirti meniu elementai. *

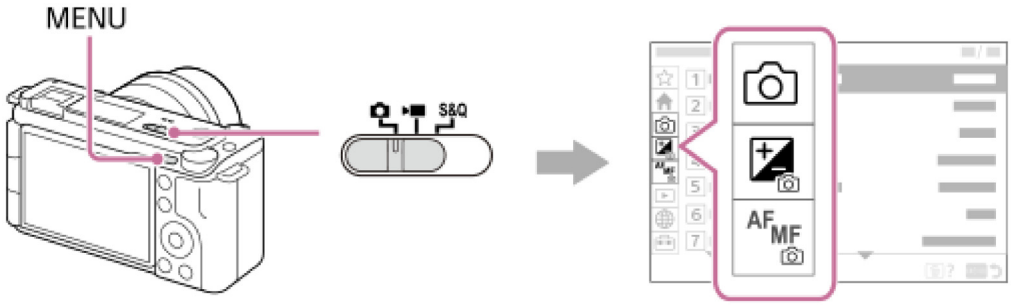

* Kadangi filmus įrašyti galite mygtuku MOVIE (filmas) net ir tada, kai nustatytas fotografavimo režimas, pateikiama ir keletas pagrindinių meniu elementų.

Filmavimo režimai / sulėtinto ir pagreitinto vaizdo fiksavimo režimai

Rodomi filmavimui skirti meniu elementai.

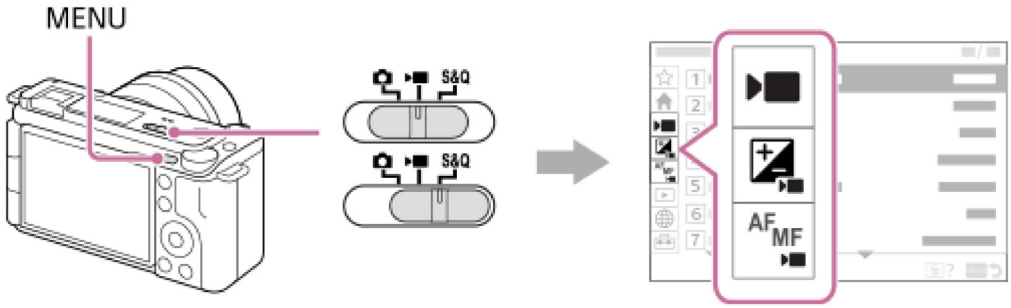

Naujausios programinės įrangos pranešimo ženklelis



Jei išleidžiama naujesnės fotoaparato programinės įrangos versija, virš skirtuko (Sąranka), [Setup Option] (sąrankos parinktis) ir [Version] (versija) meniu ekrane pasirodys raudonas pranešimo ženklelis, informuojantis apie tai, kad išleistas atnaujinimas (kai fotoaparato sistemos programinės (aparatinės) įrangos versija yra 2.00 arba naujesnė).

Pagalbos žinyne naudojamos piktogramos

: fiksavimo režimuose rodomi meniu elementai
: filmavimo režimuose ir sulėtinto / pagreitinto filmavimo režimuose rodomi meniu elementai
: bet kuriuose fotografavimo režimuose, filmavimo režimuose arba sulėtinto / pagreitinto filmavimo režimuose rodomi meniu elementai

---

[22] Pagrindiniai veiksmai

Pagrindinis meniu (fiksavimo nustatymų sąrašas)

Meniu ekrane pasirinkite skirtuką (Main), kad peržiūrėtumėte fotografavimo nustatymų sąrašą. Nustatymus galite patvirtinti prieš fotografuodami arba kiekvienai scenai ir juos iškart pakeisti tiesiai šiame ekrane.

Pagrindinis filmų filmavimo meniu

Pagrindinis 1

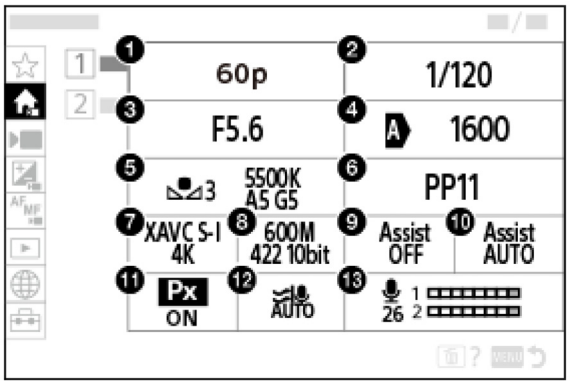

1. Rec Frame Rate / S&Q Frame Rate Settings (fiksuojant sulėtintą / pagreitintą vaizdą) / Rec Frame Rate (fiksuojant laiko intervalą)

2. Shutter Speed

3. Diafragma

4. ISO
5. White Balance
6. Picture Profile
7. Failo formatas
8. Record Setting/ S&Q Record Setting (fiksuojant sulėtintą / pagreitintą vaizdą) / Record Setting (fiksuojant laiko intervalą)
9. Gamma Display Assist
10. Gamma Disp. asistento tipas
11. Px Tarpinis įrašymas
12. Wind Noise Reduct.
13. Audio Rec Level

Pagrindinis 2

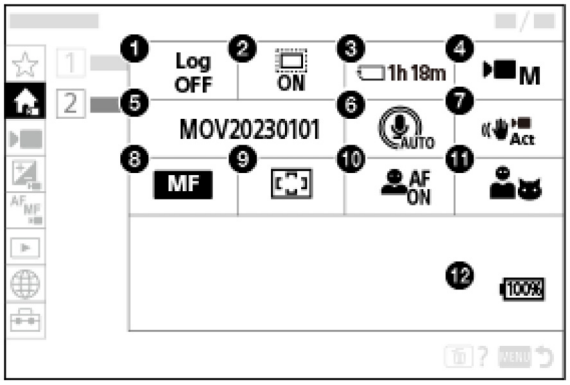

1. Log Shooting Setting
2. APS-C S35 Filmavimas
3. Format
4. Shoot Mode (fiksavimo režimas)
5. File Settings
6. Microphone Directivity
7. „ SteadyShot“

8. Focus Mode
9. „Focus Area“ (fokusavimo zona)
10. Objekto atpažinimas AF
11. Atpažinimo objektas
12. Likęs maitinimo elementų įkrovos lygis

Pagrindinis fotografavimo meniu

Pagrindinis 1

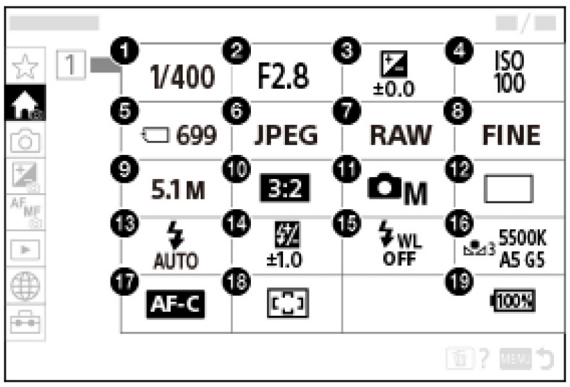

1. Shutter Speed*
2. Aperture*
3. Exposure Comp.
4. ISO
5. Format
6. Failo formatas
7. RAW File Type
8. JPEG / HEIF kokybė
9. JPEG /HEIF vaizdo dydis
10. Aspect Ratio

11. Shoot Mode (fiksavimo režimas)
12. Drive Mode
13. Flash Mode
14. Flash Comp.
15. Wireless Flash
16. White Balance
17. Focus Mode
18. „Focus Area“ (fokusavimo zona)
19. Likęs maitinimo elementų įkrovos lygis

* Jei fotografuojant nustatoma parinktis [Program Auto], užrakto greitis ir diafragmos vertė parodomi toje pačioje srityje. Programą galite pakeisti pasirinkdami sritį.

Patarimas

Jei funkciją [Display Main Menu] norimam klavišui priskiriate naudodami pasirinktinio klavišo nustatymus, paspaudę priskirtą klavišą galėsite atidaryti ir pagrindinį meniu.

Nustatymų ekranus galite atidaryti paliesdami piktogramas pagrindiniame meniu, kai [Touch Operation] nustatyta kaip [On], o [Menu Screen] nustatyta kaip [On].

[23] Pagrindiniai veiksmai

Mygtukas „Fn“ (funkcija)

Jei mygtuką Fn (funkcija) paspausite filmuodami, ekrane bus rodomas meniu, kuriame pateiktos dažniausiai naudojamos funkcijos, pvz., garso įrašymo lygis ir fokusavimo režimas (funkcijų meniu). Taip galima greitai pasiekti funkcijas.

Funkcijų meniu pavyzdys

Rodomi elementai skiriasi atsižvelgiant į fotoaparato būseną.



Patarimas

Pasinaudokite MENU → (Setup) → [Operation Customize] →[Fn Menu Settings] ir užregistruokite mėgstamiausias funkcijas funkcijų meniu. Galite atskirai užregistruoti 12 fotografavimo funkcijų ir 12 filmavimo funkcijų.

Kai [Touch Operation] nustatyta kaip [On], o [Shooting Screen] nustatyta kaip [On], funkcijų meniu ekrane veiksmus galima atlikti lietimu.

Kai [Touch Operation] nustatyta kaip [On], o [Shooting Screen] nustatyta kaip [On], [Fn Menu Settings] galite atidaryti ir palaikydami nuspaudę piktogramą funkcijų meniu.

Parinktį [Swipe Up] (braukti aukštyn) dalyje [Shooting Screen] (fiksavimo ekranas) nustačius kaip [Open the Fn Menu] (atidaryti „Fn“ meniu), funkcijų meniu galima peržiūrėti naudojant valdymą lietimu – greitai į viršų perbraukiant per ekraną.

Jei funkcijų meniu norite uždaryti, už funkcijų meniu srities ribų perbraukite žemyn arba palieskite sritį už funkcijų meniu ribos.

1 Paspauskite mygtuką Fn (funkcija).

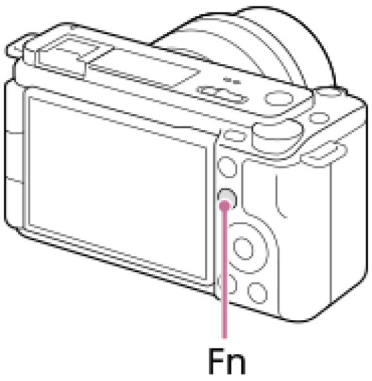

2 Paspauskite viršutinę / apatinę / kairiąją / dešiniąją valdymo ratuko dalį ir pasirinkite norimą nustatyti funkciją.

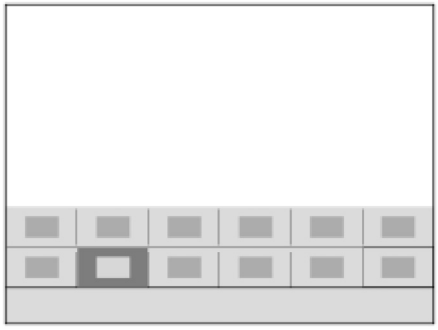

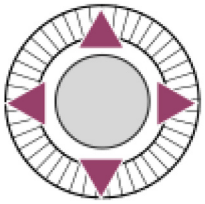

3 Pasukdami valdymo ratuką pasirinkite norimą nustatymą ir paspauskite valdymo ratuko centre.

Kai kurias funkcijas galima pakoreguoti valdymo parinkikliu.

Nustatymų reguliavimas skirtuose nustatymų ekranuose

Pasirinkite norimos funkcijos piktogramą ir paspauskite valdymo ratuko centrą. Bus rodomas funkcijos skirtasis nustatymų ekranas. Vykdydami nurodymus naudojimo vadove **(A)** sureguliuokite nustatymus.

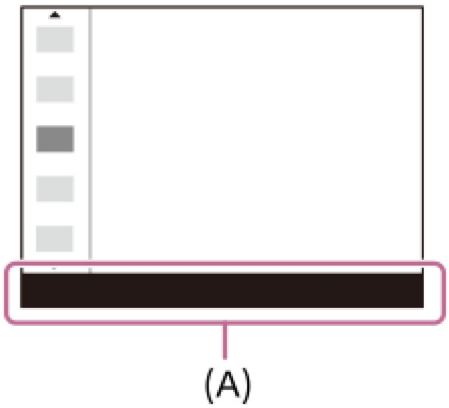

[24] Pagrindiniai veiksmai

C (pasirinktiniai) mygtukai

Jei pasirinktiniams mygtukams (nuo C1 iki C2) iš anksto priskirsite dažnai naudojamas funkcijas, galėsite greitai iškviesti tas funkcijas paspausdami mygtuką per fiksavimą arba atkūrimą.

Pagal numatytuosius nustatymus pasirinktiniams mygtukams yra priskirtos rekomenduojamos funkcijos.

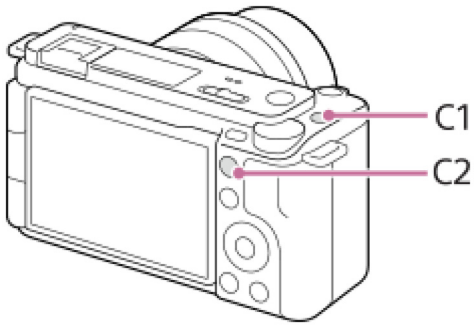

Pasirinktinių mygtukų funkcijų patikrinimas / pakeitimas

Galite patvirtinti kiekvienam pasirinktiniam mygtukui šiuo metu priskirtą funkciją atlikdami toliau nurodytus veiksmus.
MENU → (Setup) → [Operation Customize] → [Custom Key/Dial Set.], [Custom Key/Dial Set.] arba [Custom Key Setting].
Jei norite pakeisti pasirinktinio mygtuko funkciją, pasirinkę pasirinktinį mygtuką paspauskite valdymo mygtuko centrą. Bus rodomos funkcijos, kurias galima priskirti šiam mygtukui. Pasirinkite norimą funkciją.

---

[25] Pagrindiniai veiksmai

Mygtukas DISP (rodinio nustatymas)

Paspaudę mygtuką DISP (ekrano nustatymas) galite pakeisti fiksavimo ir atkūrimo metu ekrane rodomą turinį. Ekranas perjungiamas kiekvieną kartą, kai paspaudžiamas mygtukas DISP.

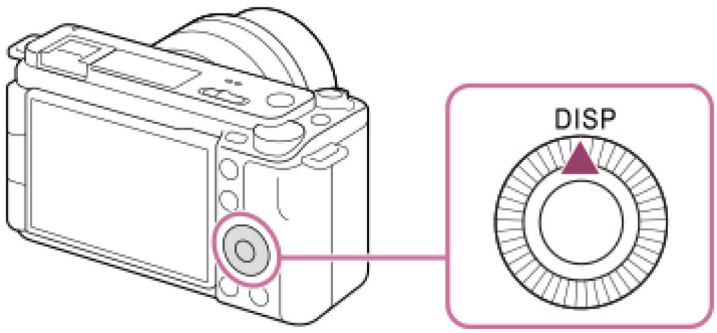

Filmuojant

Display All Info. → No Disp. Info. → Histogram → Level → Display All Info.
Filmuojant:

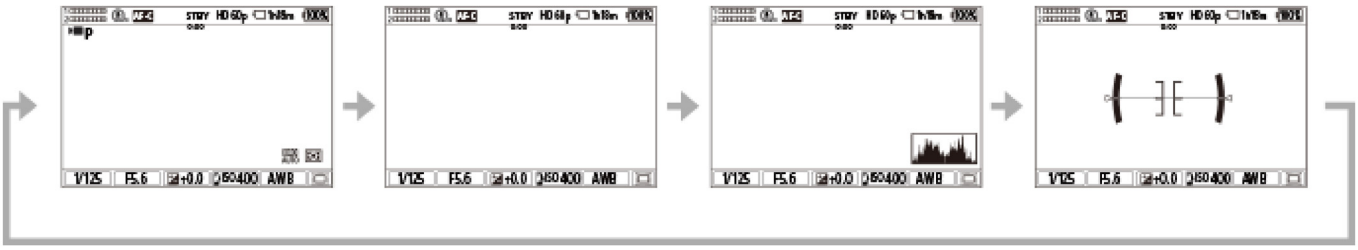

Fotografuojant:

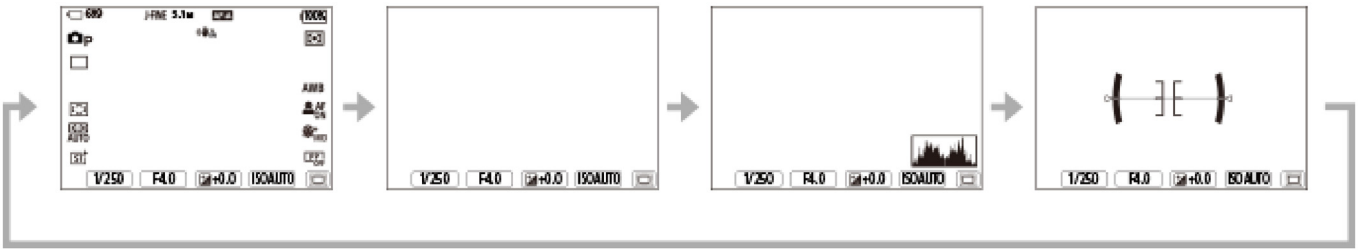

Vykstant atkūrimui

Display Info. → Histogram → No Disp. Info. → Display Info.

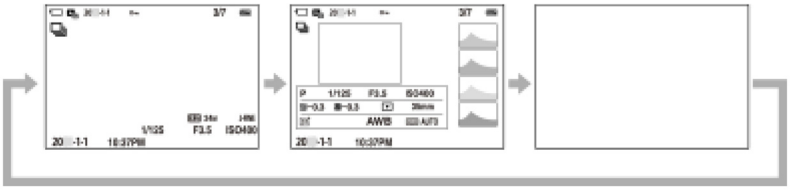

Jei vaizde yra per didelės ar per mažos ekspozicijos sritis, rodomoje histogramoje atitinkama skiltis mirksės (įspėjimas apie per didelę / per mažą ekspoziciją). Atkūrimo nustatymai pritaikomi ir [Auto Review].

Patarimas

Jei [Vertical Display] nustatyta kaip [On], informacinis ekranas pasisuks vertikaliai, kad atitiktų fotoaparato padėtį, kai fotoaparatą laikote vertikaliai fiksavimo režimu (kai fotoaparato sistemos programinės (aparatinės) įrangos versija yra 2.00 arba naujesnė).

Pastaba

Paveikslėliuose pavaizduotas turinys ir jo išdėstymas yra tik orientacinio pobūdžio ir gali skirtis nuo tikrojo vaizdo ekrane.

[26] Pagrindiniai veiksmai

Mygtukas „Delete“ (ištrinti)

Panaikinti tuo metu rodomą vaizdą galite paspaudę mygtuką („Delete“) (trinti).

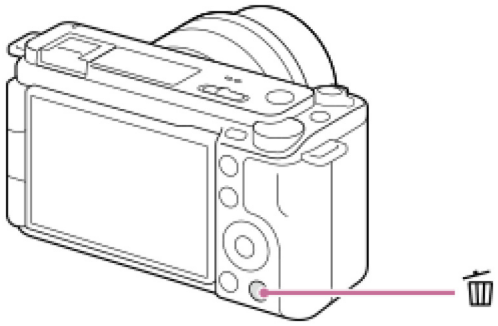

Kai paspaudus mygtuką („Delete“) (trinti) rodomas patvirtinimo pranešimas, pasinaudokite valdymo ratuku ir pasirinkite [Delete] bei paspauskite centrinę dalį.
Vienu metu taip pat galite panaikinti du ar daugiau vaizdų.
Pasirinkite MENU → (Playback) → [Delete] → [Delete]. Tada pasirinkite norimus panaikinti vaizdus.

Patarimas

Nustatę MENU → (Playback) → [Delete] → [Delete pressing twice] kaip [On] vaizdus galėsite trinti du kartus iš eilės paspaudę mygtuką (Delete).

Mygtuką („Delete“) (trinti) galite naudoti ne tik vieno vaizdo atkūrimo ekrane, bet ir toliau nurodytiems veiksmams atlikti.

Custom Key
Kontekstinio meniu atidarymas ([Add to My Menu]/[In-Camera Guide]) (kai fotoaparato sistemos programinės (aparatinės) įrangos versija yra 2.00 arba naujesnė)

[27] Pagrindiniai veiksmai

Valdymo ratukas

Toliau nurodytais atvejais, norėdami greitai keisti nustatymų reikšmes, galite naudoti valdymo ratuką.

Kai norite reguliuoti diafragmos reikšmę arba užrakto greitį.
Kai filmuodami norite pakeisti kameros nustatymus.

Atkūrimo metu sukdami ratukus galite naršyti vaizdus.

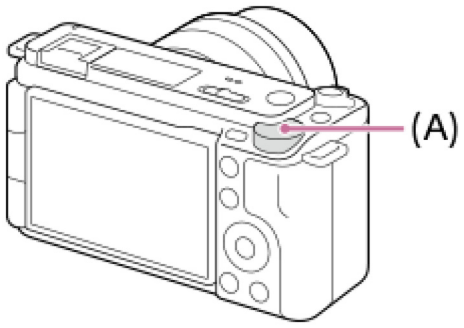

(A): Valdymo ratukas

Patarimas

Galite naudoti [Custom Key/Dial Set.] (pasirinktinio mygtuko / ratuko nustatymas)[Custom Key/Dial Set.] (pasirinktinio mygtuko / ratuko nustatymas) ir priskirti valdymo ratukui norimą funkciją.

Taip pat galite naudoti funkciją [My Dial Settings] (mano ratuko nustatymai) ir priskirti valdymo ratukui norimą funkciją arba prireikus tą funkciją iškviesti.

---

[28] Pagrindiniai veiksmai

Klaviatūros ekranas

Jei reikia patiems įvesti simbolius, ekrane pateikiama klaviatūra. Funkcijų, kurioms atlikti naudojama klaviatūra, pavyzdžius rasite šio puslapio apačioje esančioje skiltyje „Susijusi tema“.

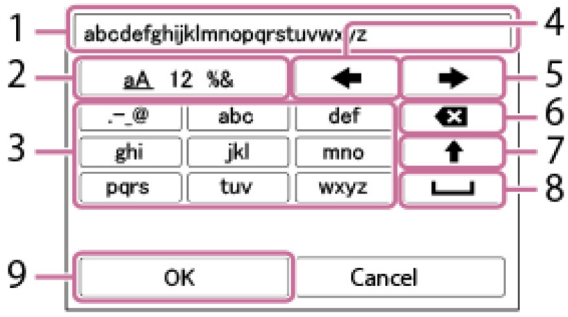

1. **Input box**
   Čia rodomi įvedami simboliai.
2. **Switch character types**
   Kaskart paspaudus šį mygtuką perjungiamas simbolių tipas – raidės, skaitmenys ir simboliai.

3. **Keyboard**
   Kaskart paspaudus šį mygtuką, atitinkamo mygtuko simboliai parodomi po vieną eilės tvarka. Norėdami iš mažųjų raidžių perjungti į didžiąsias, paspauskite ↑ (rodyklę aukštyn).
4. ← (Rodyklė kairėn)
   Žymeklis įvesties lauke perkeliamas kairėn.
5. → (Rodyklė dešinėn)
   Žymeklis įvesties lauke perkeliamas dešinėn. Šis mygtukas taip pat naudojamas norint užbaigti redaguojamo simbolio įvestį ir pereiti prie kito simbolio.
6. ⌫ (Delete)
   Ištrinamas prieš žymeklį esantis simbolis.
7. ↑ (Rodyklė viršun)
   Perjungiama į mažąsias arba didžiąsias raides.
8. ␣ (Tarpas)
   Įvedamas tarpas.
9. **OK**
   Šį klavišą spauskite įvedę simbolius, kad užbaigtumėte simbolių įvedimą.

Raidinių simbolių įvedimo procedūra paaiškinta toliau.

1 Norėdami perkelti žymeklį prie pageidaujamo klavišo, naudokite valdymo ratuką.

Simboliai keičiami kaskart paspaudus centrinę valdymo ratukų dalį.
Norėdami perjungti į didžiąsias arba mažąsias raides, paspauskite ↑ (rodyklę aukštyn).

2 Pasirodžius norimam įvesti simboliui, paspauskite → (rodyklę dešinėn), kad patvirtintumėte simbolį.

Vienu metu būtinai patvirtinkite tik po vieną simbolį. Nepatvirtinus simbolio kito simbolio įvesti nepavyks.
Įvestas simbolis bus automatiškai patvirtintas po kelių sekundžių, net jei nespausite → (rodyklė dešinėn).

3 Įvedę visus simbolius, paspauskite [OK] ir užbaikite simbolių įvedimą.

Norėdami atšaukti teksto įvedimo funkciją, pasirinkite [Cancel].

---

[29] Pagrindiniai veiksmai

Integruotasis vadovas

[In-Camera Guide] rodomi MENU elementų, Fn (funkcijų) elementų ir nustatymų aprašymai.

1 **Pasirinkite MENU arba Fn elementą, kurio aprašymą norite peržiūrėti, ir paspauskite (trynimo) mygtuką (A).**

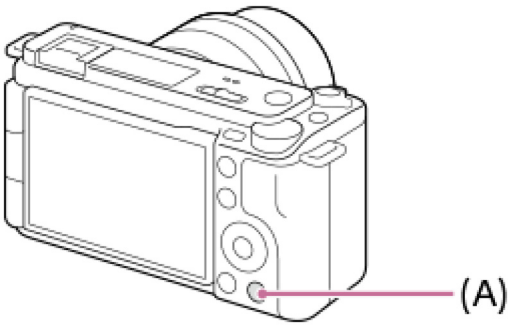

Parodomas elemento aprašymas.

Pasirinkite [In-Camera Guide] ir paspauskite centrinę valdymo ratuko dalį, kai pasirodys kontekstinis meniu (kai fotoaparato sistemos programinės (aparatinės) įrangos versija yra 2.00 arba naujesnė).

[30] Fotoaparato paruošimas / pagrindiniai filmavimo veiksmai │ Maitinimo elementų pakuotės įkrovimas

Maitinimo elementų pakuotės įstatymas / išėmimas

1 **Norėdami atidaryti dangtelį, pastumkite maitinimo elemento dangtelio jungiklį.**

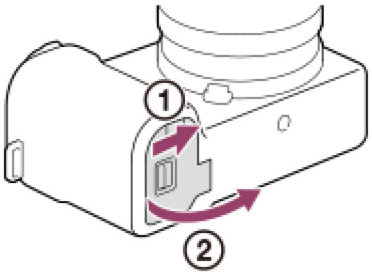

2 **Įdėkite maitinimo elementų pakuotę spausdami fiksavimo svirtelę (A) maitinimo elemento galu, kol maitinimo elementas užsifiksuos reikiamoje vietoje.**

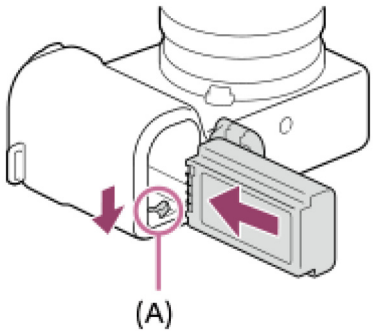

3 **Uždarykite dangtelį ir paslinkite jungiklį į LOCK pusę.**

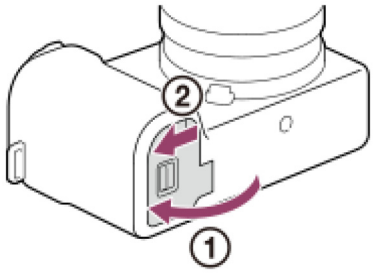

Kaip išimti maitinimo elementų pakuotę

Įsitikinkite, kad prieigos lemputė nešviečia, ir išjunkite fotoaparatą. Tada pastumkite užrakto svirtelę **(A)** ir išimkite maitinimo elementų pakuotę. Maitinimo elementų pakuotės stenkitės neišmesti.

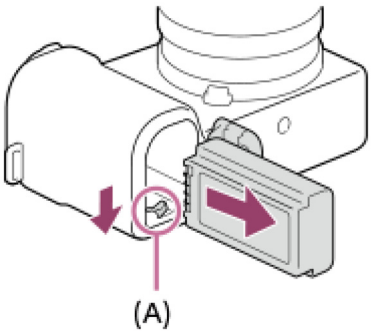

Baterijos įkrovimas naudojant su USB-PD suderinamą įrenginį

1 Išjunkite fotoaparatą.

2 Prijunkite fotoaparato USB „Type-C“ jungtį prie įrenginio USB „Type-C“ tipo lizdo, suderinamo su USB PD (maitinimas naudojant USB), naudodami rinkoje siūlomą USB „Type-C“ tipo kabelį (USB-C® – USB-C).

Naudokite su USB-PD suderinamą įrenginį, kurio išėjimo galia 18 W (9 V / 2 A) arba galingesnė, ir USB „Type-C“ kabelį (USB-C – USB-C), kuris palaiko 3 A arba daugiau.

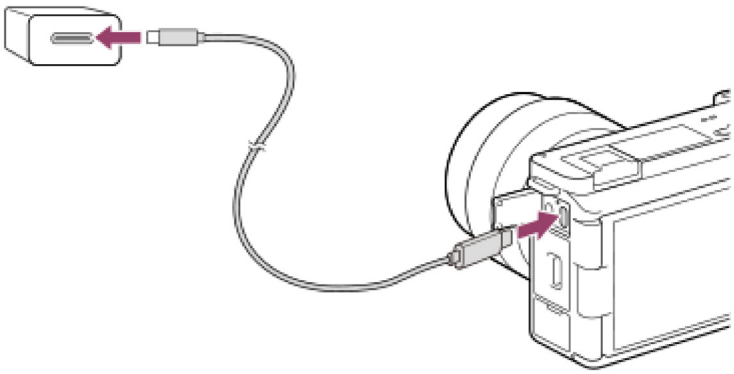

Fotoaparato įkrovimo lemputė (oranžinės spalvos)
Šviečia: įkraunama
Nešviečia: įkrauta
Mirksi: įkrovimo klaida arba įkrovimas laikinai sustabdytas, nes fotoaparato temperatūra netinkama

Visiško įkrovimo laikas: įkrovimo procesas trunka apie 175 min. (kai naudojamas su USB-PD suderinamas įrenginys, kurio išvesties galia 27 W (9 V/3 A).
Įkrovimo trukmė priklauso nuo su USB-PD suderinamo įrenginio ir USB laido.
Per anksčiau nurodytą įkrovimo laiką visiškai iškrauta maitinimo elementų pakuotė įkraunama esant 25 °C temperatūrai. Kraunama gali būti ilgiau, atsižvelgiant į naudojimo sąlygas ir aplinkybes.
Baigus įkrauti, įkrovimo lemputė užgęsta.
Jei įkrovos lemputė užsidega ir iš karto užgęsta, maitinimo elementų pakuotė yra iki galo įkrauta.

Patarimas

Taip pat galite įkrauti naudodami įrenginį, kuris nesuderinamas su USB PD. Naudokite USB „Type-C“ kabelį (USB-A – USB-C) (parduodamą rinkoje). Kai naudojate kintamosios srovės adapterį, naudokite tokį, kurio vardinė išėjimo srovė yra 1,5 A arba didesnė.
Įkrovimas gali užtrukti ilgiau nei naudojant USB-PD suderinamą įrenginį.

Pastaba

Jei naudojate kintamosios srovės adapterį, prijunkite jį prie artimiausio sieninio elektros lizdo. Jei įvyktų gedimas, kištuką nedelsdami ištraukite iš sieninio elektros lizdo, kad atjungtumėte nuo maitinimo šaltinio. Jei naudojate gaminį su įkrovimo lempute, turėkite omenyje, kad gaminys nėra atjungtas nuo maitinimo šaltinio net tada, kai lemputė nedega.

Jei fotoaparatą įjungsite, maitinimas bus tiekiamas iš sieninio lizdo (sieninio elektros lizdo), o jūs galėsite naudotis fotoaparatu. Tačiau maitinimo elementų pakuotė įkraunama nebus.

Jei gaminį prijungsite prie nešiojamojo kompiuterio, kuris neprijungtas prie maitinimo šaltinio, nešiojamojo kompiuterio maitinimo elemento energija išseks. Nepalikite gaminio ilgam prijungto prie planšetinio kompiuterio.

Kai fotoaparatas prijungtas prie kompiuterio USB prievado, kompiuterio neįjunkite, neišjunkite, nepaleiskite iš naujo ar nesuaktyvinkite jo jam veikiant miego režimu. Kitaip galite sukelti gedimų. Prieš įjungdami, išjungdami, paleisdami iš naujo kompiuterį ar jį suaktyvindami, kai jis veikia miego režimu, atjunkite fotoaparatą nuo kompiuterio.

Įkrauti gali nepavykti, jei kompiuteris yra sukonfigūruotas naudotojo, modifikuotas arba prijungtas per USB šakotuvą.

Fotoaparatas gali tinkamai neveikti, kai tuo pačiu metu naudojami ir kiti USB įrenginiai.

Prieš įkraudami, taip pat būtinai perskaitykite skyrių Pastabos apie maitinimo elementų pakuotę ir maitinimo elemento įkrovimą.

Maitinimo elementų kroviklio naudojimas užsienyje

Akumuliatoriaus kroviklį (pridedamas) galima naudoti visose šalyse arba regionuose, kuriuose naudojamas 100–240 V kintamosios srovės ir 50 Hz / 60 Hz maitinimo šaltinis.
Atsižvelgiant į šalį ar regioną, norint naudoti sieninį elektros lizdą gali būti reikalingas kištuko adapterio keitiklis. Pasitarkite su kelionių agentūra ar pan. ir pasiruoškite iš anksto.

Pastaba

Nenaudokite elektroninio įtampos transformatoriaus, nes galite sugadinti gaminį.

---

[33] Fotoaparato paruošimas / pagrindiniai filmavimo veiksmai

Maitinimas iš elektros lizdo

Naudokite kintamosios srovės adapterį, kad tiekiant maitinimą iš elektros lizdo galėtumėte vaizdus fiksuoti ir juos atkurti. Taip taupoma fotoaparato maitinimo elemento energija. Rekomenduojame naudoti USB-PD įrenginį (USB maitinimo tiekimas), kuris suderinamas su 9 V/3 A išvestimi.

1 Į fotoaparatą įdėkite pakankamai įkrautų maitinimo elementų pakuotę.

Jei maitinimo elementas visiškai išsekęs, fotoaparatas neįsijungs. Į fotoaparatą įdėkite pakankamai įkrautų maitinimo elementų pakuotę.

2 Prijunkite USB kabelį (parduodamą rinkoje) prie fotoaparato USB „Type-C“ jungties.

3 Įjunkite kintamosios srovės ar pan. adapterį į elektros lizdą.

4 Įjunkite fotoaparatą.

Piktograma (, nurodanti maitinimo tiekimą per USB, bus rodoma šalia monitoriuje rodomo akumuliatoriaus ir bus pradėtas tiekti maitinimas.

Pastaba

Kol maitinimas įjungtas, maitinimo elementų blokas nebus įkraunamas, net jei fotoaparatas prijungtas prie kintamosios srovės adapterio.

Tam tikrais atvejais, net ir naudojant kintamosios srovės adapterį, maitinimas gali būti tiekiamas ir iš maitinimo elementų bloko.

Jei maitinimas tiekiamas iš sieninio elektros lizdo, neišimkite maitinimo elementų pakuotės. Išėmus maitinimo elementų pakuotę, fotoaparatas bus išjungtas.

USB kabelį prie fotoaparato prijunkite arba atjunkite tik tada, kai fotoaparatas išjungtas.

Kai maitinimas tiekiamas iš sieninio elektros lizdo, fotoaparatui ir maitinimo elementui pasiekus tam tikrą temperatūrą, įrašymo laikas gali būti sutrumpintas. Vieta aplink kontaktą gali įkaisti. Naudodami būkite atsargūs.

Kaip maitinimo šaltinį naudojant mobilųjį kroviklį reikia įsitikinti, kad jis iki galo įkrautas. Be to, naudodami stebėkite mobiliojo kroviklio energijos kiekį.

Negarantuojama, kad prijungus prie bet kurio išorinio maitinimo šaltinio įrenginys veiks tinkamai.

[34] Fotoaparato paruošimas / pagrindiniai vaizdų fiksavimo veiksmai

Naudotinos atminties kortelės

Šis fotoaparatas palaiko tik SD atminties korteles (suderinama su UHS-II). Su šiuo fotoaparatu naudodami „microSD“ atminties korteles, nepamirškite naudoti tinkamo adapterio.

Fotografavimui

Gali būti naudojamos šios atminties kortelės.

SD / SDHC / SDXC atminties kortelės

Filmavimas (kai funkcija [Px Proxy Recording] (tarpinis įrašymas) nustatyta į [Off] (išjungta)

Toliau nurodomi filmų įrašymo formatai ir suderinamos atminties kortelės.

Failo formatas	Didžiausia įrašymo sparta bitais	Palaikoma atminties kortelė
XAVC HS 4K	200 Mbps	SDHC / SDXC kortelė (U3 arba naujesnė)
XAVC S 4K	200 Mbps	SDHC / SDXC kortelė (U3 arba naujesnė)

Failo formatas	Didžiausia įrašymo sparta bitais	Palaikoma atminties kortelė
XAVC S HD	100Mbps	SDHC / SDXC kortelė (U3 arba naujesnė)
XAVC S-I 4K	600Mbps	SDXC V90 arba naujesnė
XAVC S-I HD	222Mbps	SDXC V90 arba naujesnė

Filmavimas (kai funkcija [Px Proxy Recording] (tarpinis įrašymas) nustatyta į [On] (įjungta)

Tarpinis įrašymas negalimas, kai įrašymo kadrų sparta yra [120p] / [100p]. Atsižvelgiant į nustatymą [File Format] (failo formatas), didžiausia įrašymo sparta bitais gali būti mažesnė nei nustačius [Px Proxy Recording] (tarpinis įrašymas) į [Off] (išjungta).
Palaikomos nustatymo [File Format] (failo formatas) atminties kortelės yra šios.
Šis fotoaparatas negali atlikti tarpinio įrašymo, kai vaizdas fiksuojamas XAVC S-I formatu.

Failo formatas	Didžiausia įrašymo sparta bitais	Palaikoma atminties kortelė
XAVC HS 4K	200 Mbps + 16 Mbps*	SDXC kortelė (V60 arba naujesnė)
XAVC S 4K	200 Mbps + 16 Mbps*	SDXC kortelė (V60 arba naujesnė)
XAVC S HD	50 Mbps + 16 Mbps*	SDHC / SDXC kortelė (U3 arba naujesnė)

* Didžiausia šio fotoaparato tarpinio filmų įrašymo sparta yra 16 Mbps.

S&Q vaizdo fiksavimas (kai funkcija [Px Proxy Recording] (tarpinis įrašymas) nustatyta į [Off] (išjungta)

Toliau nurodomi failų formatai ir suderinamos atminties kortelės.

Failo formatas	Didžiausia įrašymo sparta bitais	Palaikoma atminties kortelė
XAVC HS 4K	250 Mbps	SDXC V60 arba naujesnė
XAVC S 4K	280Mbps	SDXC V60 arba naujesnė
XAVC S HD	250 Mbps	SDXC V60 arba naujesnė
XAVC S-I 4K	600Mbps	SDXC V90 arba naujesnė
XAVC S-I HD	445 Mbps	SDXC V90 arba naujesnė

S&Q vaizdo fiksavimas (kai funkcija [Px Proxy Recording] (tarpinis įrašymas) nustatyta į [On] (įjungta)

Tarpinis įrašymas negalimas, kai įrašymo kadrų sparta yra [120p] / [100p]. Atsižvelgiant į nustatymą [File Format] (failo formatas), didžiausia įrašymo sparta bitais gali būti mažesnė nei nustačius [Px Proxy Recording] (tarpinis įrašymas) į [Off] (išjungta).
Palaikomos nustatymo [File Format] (failo formatas) atminties kortelės yra šios.
Šis fotoaparatas negali atlikti tarpinio įrašymo, kai vaizdas fiksuojamas XAVC S-I formatu.

Failo formatas	Didžiausia įrašymo sparta bitais	Palaikoma atminties kortelė
XAVC HS 4K	250 Mbps + 16 Mbps*	SDXC kortelė (V60 arba naujesnė)
XAVC S 4K	280 Mbps + 16 Mbps*	SDXC kortelė (V60 arba naujesnė)
XAVC S HD	125 Mbps + 16 Mbps*	SDXC kortelė (V60 arba naujesnė)

* Didžiausia šio fotoaparato tarpinio filmų įrašymo sparta yra 16 Mbps.

Fotofilmo fiksavimas (kai funkcija [Proxy Recording] (tarpinis įrašymas) nustatyta į [Off] (išjungta)

Palaikomos nustatymo [File Format] (failo formatas) atminties kortelės yra šios.

Failo formatas	Palaikoma atminties kortelė
XAVC HS 4K	SDHC / SDXC kortelė (U3 arba naujesnė)
XAVC S 4K	
XAVC S HD	
XAVC S-I 4K	SDXC kortelė (V90 arba naujesnė)
XAVC S-I HD	

Fotofilmo fiksavimas (kai funkcija [Proxy Recording] (tarpinis įrašymas) nustatyta į [On] (įjungta)

Palaikomos nustatymo [File Format] (failo formatas) atminties kortelės yra šios.
Šis fotoaparatas negali atlikti tarpinio įrašymo, kai vaizdas fiksuojamas XAVC S-I formatu.

Failo formatas	Palaikoma atminties kortelė
XAVC HS 4K	SDXC kortelė (V60 arba naujesnė)
XAVC S 4K	
XAVC S HD	SDHC / SDXC kortelė (U3 arba naujesnė)

Pastaba

Filmuojant sulėtintai įrašymo dažnis bitais yra didesnis nei įprastai. Gali tekti naudoti atminties kortelę, į kurią informaciją galima įrašyti didesniu greičiu.

Kai SDHC atminties kortelė naudojama ilgai įrašant XAVC S filmus, įrašyti filmai bus suskaidyti į 4 GB dydžio failus. Kai fiksuojate fotofilmą, įrašymas automatiškai sustoja prieš pat failo padalijimą.

Norėdami atkurti atminties kortelės duomenų bazės failus pirma pakankamai įkraukite maitinimo elementų pakuotę.

[35] Fotoaparato paruošimas / pagrindiniai filmavimo veiksmai

Atminties kortelės įstatymas / išėmimas

Paaiškinama, kaip į fotoaparatą įstatyti atminties kortelę (parduodama atskirai). Šiame fotoaparate galima naudoti SD tipo atminties korteles.

1 Norėdami atidaryti dangtelį, pastumkite atminties kortelės dangtelio jungiklį.

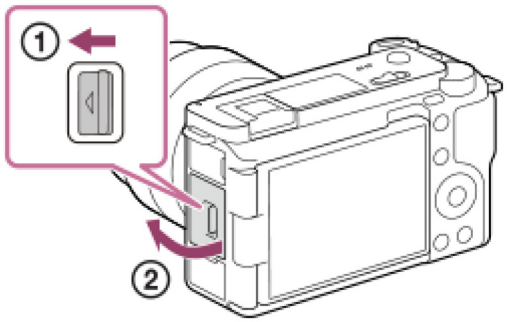

2 Įdėkite atminties kortelę.

Kai atminties kortelės nusklembtas kampas atitiks pavaizduotą kryptį, atminties kortelę įstumkite, kol ji užsifiksuos (pasigirs spragtelėjimas). Teisingai įstatykite atminties kortelę. Jei to nepadarysite, gali įvykti gedimas.

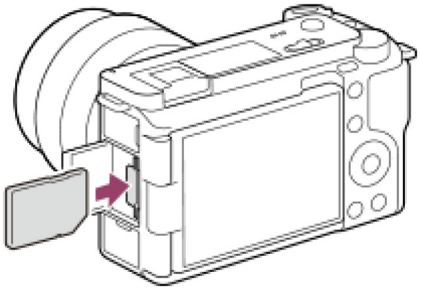

3 Uždarykite dangtelį ir paslinkite jungiklį į LOCK pusę.

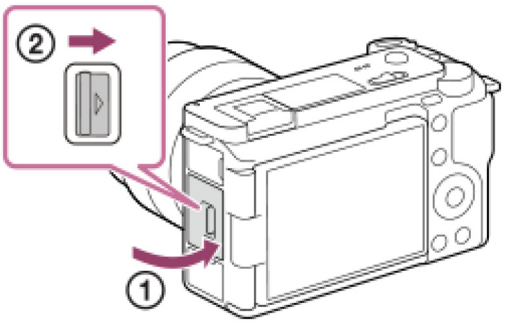

Patarimas

Jei atminties kortelę šiame fotoaparate naudosite pirmą kartą, rekomenduojama ją fotoaparate suformatuoti, kad ji stabiliau veiktų.

Atminties kortelės išėmimas

Atidarykite atminties kortelės dangtelį ir įsitikinkite, kad nešviečia prieigos lemputė **(A)**, tada vieną kartą švelniai paspauskite atminties kortelę, kad ją išimtumėte.

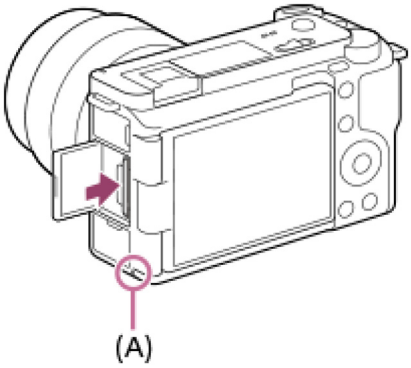

[36] Fotoaparato paruošimas / pagrindiniai filmavimo veiksmai

Objektyvo uždėjimas / nuėmimas

Prieš uždėdami ar nuimdami objektyvą, fotoaparatą išjunkite.

1 Nuo fotoaparato nuimkite korpuso dangtelį (A) ir nuo objektyvo galo nuimkite galinį objektyvo dangtelį (B).

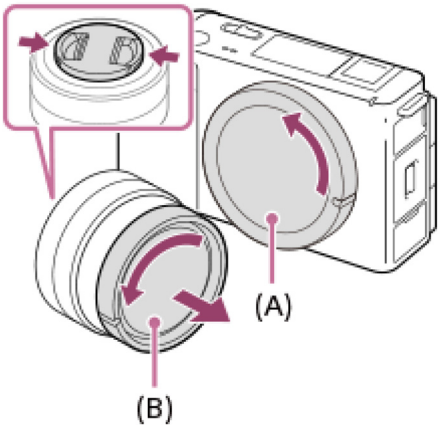

Baigus fiksuoti vaizdus rekomenduojama uždėti priekinį objektyvo dangtelį.

2 Objektyvą pritvirtinkite sulygindami dvi baltas žymes (tvirtinimo žymes), esančias ant objektyvo ir fotoaparato.

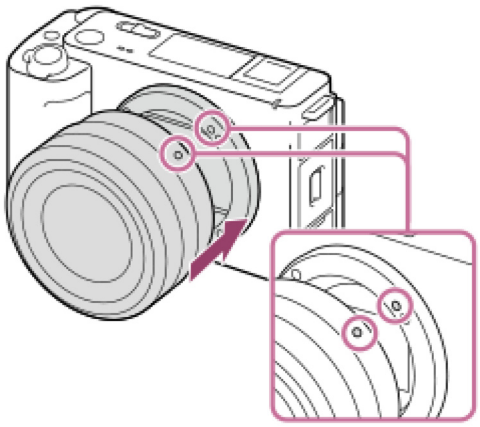

Fotoaparatą laikykite nukreipę objektyvo jungtį žemyn, kad į fotoaparato vidų nepatektų dulkių ir nešvarumų.

3 Švelniai stumdami objektyvą link fotoaparato, jį lėtai sukite rodyklės kryptimi, kol jis užsifiksuos ir pasigirs spragtelėjimas.

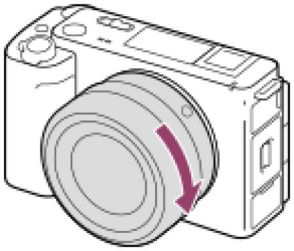

Uždėdami objektyvą laikykite jį tiesiai.

Kaip objektyvą nuimti

Spausdami objektyvo atleidimo mygtuką **(A)** sukite objektyvą rodyklės nurodyta kryptimi, kol jis sustos.
Nuėmę objektyvą, ant fotoaparato uždėkite korpuso dangtelį, o ant objektyvo priekio ir galo – objektyvo dangtelius, kad į fotoaparatą ir objektyvą nepatektų dulkių ir nešvarumų.

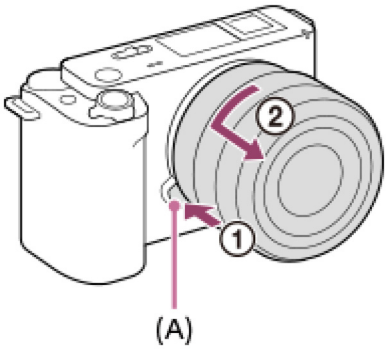

Pastaba

Uždėdami / nuimdami objektyvą viską atlikite greitai nedulkėtoje aplinkoje.

Uždėdami objektyvą nespauskite objektyvo atleidimo mygtuko.

Uždėdami objektyvą nenaudokite jėgos.

Norint naudoti „A-mount“ objektyvą (parduodamas atskirai), reikia naudoti montavimo adapterį (parduodamas atskirai). Naudodami montavimo adapterį, informacijos ieškokite su juo pristatytame eksploatavimo vadove.

Jei norite fiksuoti viso kadro vaizdus, naudokite viso kadro dydį palaikantį objektyvą.

Naudodami objektyvą su trikojo lizdu, pritvirtinkite trikojį prie objektyvo trikojo lizdo, kad būtų lengviau išlaikyti objektyvo pusiausvyrą.

Kai nešate fotoaparatą su pritvirtintu objektyvu, tvirtai laikykite ir fotoaparatą, ir objektyvą.

Objektyvo nelaikykite paėmę už dalies, kuri išlenda reguliuojant priartinimą ar fokusuojant.

[37] Fotoaparato paruošimas / pagrindiniai vaizdų fiksavimo veiksmai

Pradinės fotoaparato sąrankos atlikimas

Užmezgę fotoaparato ir išmaniojo telefono „Bluetooth“ ryšį (susiejimas) ir naudodami išmaniojo telefono programėlę „Creators' App“, galite atlikti pirminę fotoaparato sąranką, pavyzdžiui, išmaniajame telefone nustatyti fotoaparato datą ir laiką. Programėlę „Creators' App“ atsisiųskite ir įdiekite iš savo išmaniojo telefono programų parduotuvės. Jei programėlė jau įdiegta įrenginyje, įsitikinkite, kad įdiegta naujausia versija.
Programėlę „Creators' App“ taip pat galite įdiegti išmaniuoju telefonu nuskaitydami fotoaparato ekrane rodomą QR kodą.
Informacijos apie „Creators' App“ ieškokite nurodytu adresu.
https://www.sony.net/ca/

1 ON/OFF (maitinimo) jungiklį nustatydami į padėtį ON fotoaparatą įjunkite.

2 Pasirinkite norimą kalbą ir paspauskite valdymo ratuko centre.

Pasirodys privatumo pranešimo ekranas. Atidarę nuorodą išmaniajame telefone perskaitykite privatumo pranešimą dėl biometrinių duomenų ir pan.

3 Paspauskite centrinę valdymo ratuko dalį.

4 Norėdami fotoaparatą prijungti prie išmaniojo telefono, laikykitės fotoaparato ekrane pateiktų nurodymų.

Paleiskite programėlę „Creators' App“ savo išmaniajame telefone ir susiekite fotoaparatą su išmaniuoju telefonu.
Jei neprijungsite išmaniojo telefono, pasirodys regiono / datos / laiko nustatymo ekranas.
Norėdami po pradinės sąrankos prijungti išmanųjį telefoną prie fotoaparato, pasirinkite MENU (meniu) → (Network) (tinklas) → [Cnct./Remote Sht.] (prijungimas / nuotolinis fotografavimas) → [Smartphone Connection] (išmaniojo telefono prijungimas).

5 Programėlės „Creators' App“ ekrane atlikite pirminę fotoaparato sąranką.

Vykdydami ekrane pateikiamas instrukcijas nustatykite toliau nurodytus elementus.

Datos ir laiko / rodymo formatas
Auto Power OFF Temp.
Įrenginio pavadinimas

Šiuos nustatymus vėliau galima keisti fotoaparato meniu.

Datos ir laiko išlaikymas

Šiame fotoaparate integruotas vidinis atsarginis įkraunamas akumuliatorius, kad datos, laiko ir kiti nustatymai būtų išlaikyti nepaisant to, ar įjungtas maitinimas ir ar įkrautas akumuliatorius. Jei norite įkrauti vidinį atsarginį įkraunamą akumuliatorių, įstatykite įkrautą akumuliatorių į fotoaparatą ir palikite gaminį 24 val. ar ilgiau jį išjungę.
Jei laikrodis nustatomas iš naujo kaskart įkraunant maitinimo elementų pakuotę, vidinis atsarginis įkraunamas maitinimo elementas gali būti susidėvėjęs. Kreipkitės į techninės priežiūros centrą.

Patarimas

Jei fotoaparatą ir išmanųjį telefoną sujungsite naudodamiesi „Bluetooth“ funkcija, fotoaparatą galėsite valdyti išmaniuoju telefonu ir galėsite perkelti vaizdus iš fotoaparato į išmanųjį telefoną.

Pastaba

Jei datos ir laiko nustatymo procedūra atšaukiama jai įpusėjus, datos ir laiko nustatymo ekranas pasirodys kaskart, kai įjungsite fotoaparatą.

Integruotas fotoaparato laikrodis gali rodyti laiko klaidas. Koreguokite laiką reguliariais intervalais.

„Bluetooth“ ryšį naudokite susieti tik su patikimais įrenginiais. Venkite nepageidaujamų susiejimo užklausų ar ryšių su nežinomais įrenginiais.

Kai nenaudojate, išjunkite „Bluetooth“ funkciją.

Reguliariai tikrinkite susietus įrenginius ir ištrinkite nereikalingus.

[38] Fotoaparato paruošimas / pagrindiniai filmavimo veiksmai | Pagrindiniai filmavimo veiksmai

Patvirtinimas prieš filmuojant

Šiame skyriuje pristatomi naudingi nustatymai ir funkcijos, kurias reikia žinoti naudojantis fotoaparatu. Rekomenduojame šiuos nustatymus ir funkcijas patvirtinti prieš naudojantis fotoaparatu.
Nuo kiekvieno toliau pateikto elemento pavadinimo galite pereiti į puslapį, kuriame aprašomos atitinkamos funkcijos.

Atminties kortelės paruošimas naudoti kartu su fotoaparatu

Format
„Recover Image DB“ (nuotrauka / filmas)

Kaip išvengti atsitiktinių atvejų, kai nepavyksta įdėti atminties kortelės

Release w/o Card

Nustatymas, ar turi būtų generuojami fotoaparato veikimo garsai

Garso signalai

Patogios funkcijos filmuojant autoportretinius vaizdo įrašus ir vaizdo tinklaraščių turinį

Product Showcase Set
Background Defocus
Cinematic Vlog Set.
Microphone Directivity

Kaip lengvai patikrinti, ar nustačius filmavimo režimą fotoaparatas yra budėjimo, ar įrašymo būsenos

Emphasized REC Display

Kaip iš naujo nustatyti filmavimo arba visus fotoaparato nustatymus

Setting Reset

---

[39] Fotoaparato paruošimas / pagrindiniai vaizdų fiksavimo veiksmai | Pagrindiniai vaizdų fiksavimo veiksmai

Filmavimas (išmanusis automatinis režimas)

Šiame skyriuje aprašoma, kaip filmuoti naudojant režimą [Intelligent Auto]. Naudojant režimą [Intelligent Auto], fotoaparatas pagal įrašymo sąlygas automatiškai sufokusuoja ir automatiškai

nustato ekspoziciją.

1 **Nustatykite fotografavimo / filmavimo / S&Q jungiklį į padėtį (Movie) (filmas), jei norite pasirinkti filmavimo režimą.**

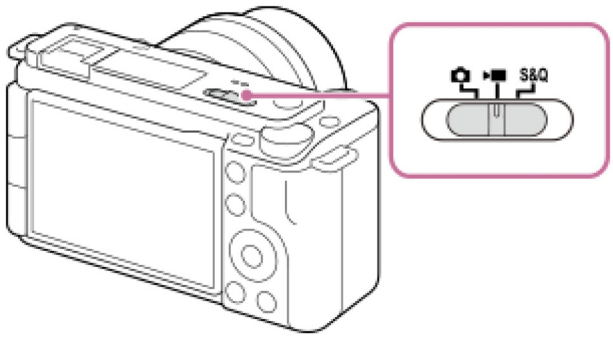

2 **MENU (meniu) → (Shooting) (fiksavimas) → [Shooting Mode] (fiksavimo režimas) → [Shoot Mode] → [Intelligent Auto].**

Fotografavimo režimas nustatomas kaip (Intelligent Auto).

3 **Norėdami pradėti įrašymą, paspauskite mygtuką MOVIE (filmas).**

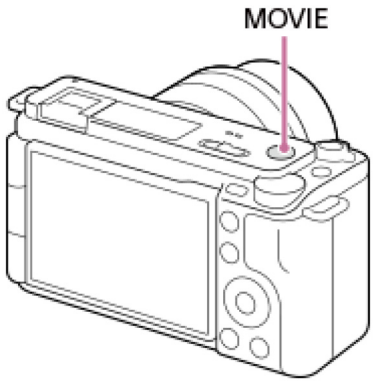

4 **Jei norite sustabdyti įrašymą, dar kartą paspauskite mygtuką MOVIE.**

Fiksavimas naudojant jutiklinio valdymo piktogramas

Vaizdus fiksuoti galite pradėti ir paliesdami piktogramą ekrane, o ne paspausdami mygtuką MOVIE (filmai). Perbraukite monitorių į kairę arba į dešinę, kad būtų rodomos lietimo funkcijų piktogramos, tada palieskite piktogramą (pradėti įrašymą). Užfiksuotą vaizdą galite peržiūrėti palietę piktogramą (perjungti į atkūrimo ekraną).

Daugiau informacijos apie tai, kaip rodyti lietimo funkcijų piktogramas, žr. „Lietimo funkcijų piktogramos“.

Vaizdo šviesumo, spalvų tono ir kt. reguliavimas (Mano vaizdo stilius)

Braukite per monitorių į kairę arba dešinę, kad fiksavimo ekrane būtų parodytos jutiklinių funkcijų piktogramos, ir palieskite (vaizdo reguliavimas). Pagal pageidavimus galite nustatyti (Background Defocus), (Brightness), (Color) ir [Creative Look] (kūrybinis vaizdas). Palieskite kiekvieną piktogramą ekrano apačioje, kad nustatytumėte kiekvieną elementą.
Išsamesnės informacijos rasite „Vaizdų koregavimas automatiniu režimu (Mano vaizdų stilius)“.

Įrašymo formato pasirinkimas („File Format“)

Raiška ir suderinamumas skiriasi pagal įrašymo formatą (XAVC HS 4K / XAVC S 4K / XAVC S HD / XAVC S-I 4K / XAVC S-I HD). Pasirinkite formatą, atitinkantį norimo kurti filmo tikslą.

Kadrų spartos arba vaizdo kokybės pasirinkimas („Movie Settings“)

Nuo kadrų spartos priklauso judėjimo lygumas filmuose. ([Movie Settings] → [Rec Frame Rate])
Vaizdo kokybė keičiasi kintant dažniui bitais. ([Movie Settings] → [Record Setting])
Jei dažnis bitais didelis, informacijos kiekis padidės ir galėsite kurti aukštos kokybės filmus. Tačiau dėl to duomenų kiekis bus didesnis.
Kadrų spartą ir dažnį bitais rinkitės savo nuožiūra bei atsižvelgę į filmavimo tikslą.

Ekspozicijos nustatymas (Shoot Mode (fiksavimo režimas)

Ekspozicijos režimą galite pasirinkti būdami [Shoot Mode] (fiksavimo režime). Ekspozicijos režimą pasirinkite derindami užrakto greitį ir diafragmos vertę.
Taip pat, jei įjungsite [Touch AE] (automatinės ekspozicijos valdymas liečiant) dalyje [Touch Func. in Shooting] (lietimo funkcijų naudojimas fiksuojant), galite derinti paliestos srities ekspoziciją.

Fokusavimo būdo pasirinkimas („ Focus Mode“ / „ Focus Area“)

Parinkčiai MF („Manual Focus“) parinkite AF-C („Continuous AF“) arba [Focus Mode]. Nurodyti fokusavimo sritį galite nustatę [Focus Area].

Net kai filmuojate naudodami fokusavimą rankiniu būdu, laikinai galite įjungti automatinį fokusavimą toliau nurodytais būdais.

Paspauskite pasirinktinį mygtuką, kuriam priskirta [AF On], arba iki pusės paspauskite užrakto mygtuką.

Paspauskite pasirinktinį mygtuką, kuriam priskirta funkcija [Subject Recognition AF] (objekto atpažinimas AF).
Monitoriuje palieskite objektą. (kai [Touch Func. in Shooting] (lietimo funkcijų naudojimas fiksavimo režimu) dalyje [Shooting Screen] (fiksavimo ekranas) nustatyta kaip [Touch Focus] (fokusavimo valdymas lietimu) arba [Touch Tracking] (sekimo valdymas lietimu)

Filmo garso įrašymas 4 kanalais

Prijunkite originalų „Sony“ priedą, palaikantį 4 kanalų ir 24 bitų garso įrašymą, prie fotoaparato kelių sąsajų jungties.

Patarimas

Norimam klavišui taip pat galima priskirti filmo įrašymo paleidimo / sustabdymo funkciją.

Filmuodami galite greitai fokusuoti, iki pusės nuspaudę užrakto mygtuką. (Kai kuriais atvejais gali būti įrašytas automatinio fokusavimo garsas.)

Filmuodami galite keisti ISO jautrumo, ekspozicijos kompensavimo ir fokusavimo srities nustatymus.

Filmuojant gali būti įrašyti fotoaparato ir veikiančio objektyvo garsai. Nenorėdami, kad garsai būtų įrašyti, [Audio Recording]nustatykite kaip [Off].

Kad neįrašytumėte priartinimo žiedo veikimo metu girdimo garso naudojant valdomą priartinimo objektyvą, rekomenduojame filmus įrašinėti naudojant objektyvo priartinimo svirtelę. Judindami objektyvo priartinimo svirtelę būkite atsargūs ir svirtelės neperjunkite.

Kai [Auto Power OFF Temp.] (automatinio išjungimo temperatūra) nustatyta kaip [High] (aukšta), fotoaparatas gali ir toliau filmuoti net fotoaparatui pasiekus aukštą temperatūrą.

Pastaba

Užfiksavus vaizdą parodoma piktograma, kuri rodo, kad duomenys įrašomi. Kol rodoma ši piktograma, nebandykite išimti atminties kortelė.

Kai įrašomi duomenys, pradėti filmo įrašymo negalima. Palaukite, kol duomenys bus baigti įrašyti, ir prieš įrašant filmą bus rodoma STBY.

Pasirodžiusi piktograma [!] (įspėjimas apie perkaitimą) reiškia, kad pakilo fotoaparato temperatūra. Fotoaparatą išjunkite ir leiskite jam atvėsti, kad fotoaparatas būtų vėl parengtas vaizdams fiksuoti.

Fotoaparato temperatūra kyla, kai filmuojama nepertraukiamai, todėl galite pajusti, kad aparatas šiltas. Tai nėra gedimas. Be to, gali pasirodyti pranešimas [Internal temp. high. Allow it to cool.]. Tokiu atveju fotoaparatą išjunkite ir leiskite jam atvėsti, kad fotoaparatas būtų vėl parengtas vaizdams fiksuoti.

Dėl informacijos apie nepertraukiamo filmavimo trukmę žr. skyrių „Įrašomų filmų trukmė“. Baigę filmuoti galėsite įrašyti kitą filmą – tiesiog dar kartą paspauskite mygtuką MOVIE. Gaminiui arba

maitinimo elementui pasiekus tam tikrą temperatūrą, įrašymas gali būti sustabdytas, kad nebūtų sugadintas gaminys.

Filmuojant negalima fiksuoti nejudančių vaizdų.

Fotografavimas („Intelligent Auto“)

Šiame skyriuje aprašoma, kaip fotografuoti naudojant režimą [Intelligent Auto]. Naudojant režimą [Intelligent Auto], fotoaparatas automatiškai fokusuoja ir automatiškai nustato ekspoziciją, atsižvelgiant į fotografavimo sąlygas.

1 **Nustatykite fotografavimo / filmavimo / S&Q jungiklį į padėtį (Still), jei norite pasirinkti fotografavimo režimą.**

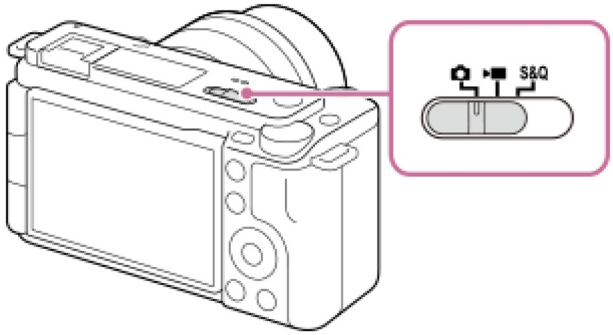

2 **MENU (meniu) → (Shooting) (fiksavimas) → [Shooting Mode] (fiksavimo režimas) → [Shoot Mode] → [Intelligent Auto].**

Fotografavimo režimas nustatomas kaip (Intelligent Auto).

3 **Laikydami fotoaparatą reguliuokite monitoriaus kampą.**

4 **Jei naudojate priartinimo objektyvą, padidinkite vaizdus naudodami priartinimo svirtelę arba priartinimo žiedą.**

5 **Iki pusės nuspauskite užrakto mygtuką, kad sufokusuotumėte vaizdą.**

Vaizdą sufokusavus pasigirsta pyptelėjimas ir užsidega indikatorius (● ir kt.).

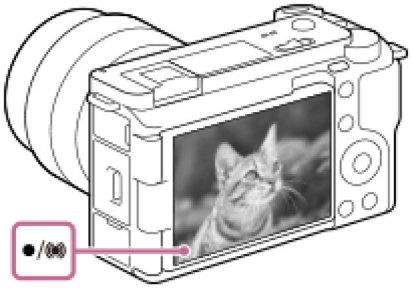

6 Iki galo nuspauskite užrakto mygtuką.

Fiksavimas naudojant jutiklinio valdymo piktogramas

Taip pat galite fiksuoti paliesdami piktogramą ekrane, o ne paspausdami užrakto mygtuką. Perbraukite monitorių į kairę arba į dešinę, kad būtų rodomos lietimo funkcijų piktogramos, tada palieskite piktogramą ◯ (užraktas). Užfiksuotą vaizdą galite peržiūrėti palietę piktogramą ▶ (perjungti į atkūrimo ekraną).
Daugiau informacijos apie tai, kaip rodyti lietimo funkcijų piktogramas, žr. „Lietimo funkcijų piktogramos“.

Vaizdo šviesumo, spalvų tono ir kt. reguliavimas (✨ Mano vaizdo stilius)

Braukite per monitorių į kairę arba dešinę, kad fiksavimo ekrane būtų parodytos jutiklinių funkcijų piktogramos, ir palieskite ✨ (vaizdo reguliavimas). Pagal pageidavimus galite nustatyti (Background Defocus), ☼ (Brightness), 🌡 (Color) ir [Creative Look] (kūrybinis vaizdas). Palieskite kiekvieną piktogramą ekrano apačioje, kad nustatytumėte kiekvieną elementą.
Išsamesnės informacijos rasite „Vaizdų koregavimas automatiniu režimu (Mano vaizdų stilius)“.

Kaip patiems pasirinkti fokusavimo būdą („ Focus Mode“ / „ Focus Area“)

Nurodžius [Focus Mode], pvz., filmuojant peizažą arba nejudančius objektus, pasirinkus AF-S (Single-shot AF), o filmuojant judančius objektus pasirinkus AF-C (Continuous AF), norimą objektą sufokusuoti yra lengviau. Fokusavimo padėtį ir diapazoną taip pat galite nurodyti naudodami [Focus Area].

Filmavimas fokusuojant žmogaus akis

Funkcija [Subject Recog in AF] (objekto atpažinimas naudojant AF), esanti srityje [Subject Recognition] (objekto atpažinimas), įgalinta numatytuose nustatymuose, todėl akių aptikimo AF funkcija galite naudotis iš karto.

Fotografavimas fiksuojant fokusavimą ant norimo objekto (fokusavimo fiksavimas)

Fokusuojant objektą, fokusavimas užfiksuojamas iki pusės nuspaudus užrakto mygtuką. Perjunkite į pageidaujamą kompoziciją ir iki galo nuspauskite užrakto mygtuką, kad nufotografuotumėte.

Užfiksuoti galite nejudančių objektų fokusavimą. [Focus Mode] nustatykite kaip AF-S („Single-shot AF“).
[Focus Area] nustačius kaip [Center Fix], galima lengviau sufokusuoti objektus, esančius ekrano centre.

Patarimas

Jei gaminys negali sufokusuoti automatiškai, fokusavimo indikatorius mirksi ir pyptelėjimo nesigirdi. Fotografuokite arba pakeiskite fokusavimo režimą arba fokusavimo srities nustatymus. Veikiant režimui [Continuous AF], užsidega lemputė (fokusavimo indikatorius), tačiau apie sufokusavimą pranešantis garso signalas neįsijungia.

Pastaba

Užfiksavus vaizdą parodoma piktograma, kuri rodo, kad duomenys įrašomi. Kol rodoma ši piktograma, nebandykite išimti atminties kortelė. Priešingu atveju vaizdai bus įrašyti netinkamai.

MENIU funkcijų radimas

Rodomi meniu elementai skiriasi pagal fotografavimo / filmavimo / S&Q jungiklio padėtį. Toliau esančioje lentelėje režimai, kuriuose parodomas kiekvienas MENIU elementas, yra pažymėti nuotraukos / filmo / S&Q piktogramomis.



: meniu elementas rodomas, kai fotografavimo / filmavimo / S&Q jungiklis nustatytas kaip (fotografavimo režimas).

: meniu elementas rodomas, kai fotografavimo / filmavimo / S&Q jungiklis nustatytas kaip (filmavimo režimas) arba S&Q (sulėtinto / pagreitinto filmavimo režimas).
: meniu elementas rodomas neatsižvelgiant į fotografavimo / filmavimo / S&Q jungiklio nustatymą.

Skirtukas (Main)

Fotografavimo nustatymai pateikiami sąraše. Daugiau informacijos ieškokite „Pagrindinis meniu (fotografavimo nustatymų sąrašas)“.

Skirtukas / (Shooting)

Grupės		Meniu elementai
Vaizdo kokybė / įrašymas		JPEG/HEIF Switch
		Failo formatas
		RAW File Type
		JPEG Quality
		HEIF Quality
		JPEG Image Size
		HEIF Image Size
		Aspect Ratio
		Failo formatas
		Filmavimo nustatymai
		S&Q Settings
		Fotofilmo nustatymai
		Log Shooting Setting

Grupės		Meniu elementai
		Proxy Settings
		APS-C S35 Filmavimas
		High ISO NR
		HLG Still Image
		Color Space
		Lens Compensation
laikmenų		Format
		Recover Image DB
		Display Media Info.
Failas		File/Folder Settings
		Select REC Folder
		Create New Folder
		Copyright Info
		Write Serial Number
		File Settings
Fiksavimo režimas		Shoot Mode (fiksavimo režimas)
		Shoot Mode (fiksavimo režimas)
		S&Q Shoot Mode (fiksavimo režimas)
		MR Camera Set. Memory
Drive Mode		Drive Mode
		Bracket Settings

Grupės		Meniu elementai
		Interval Shoot Func.
Shutter/Silent		Silent Mode Settings
		Release w/o Lens
		Release w/o Card
		Anti-flicker Set.
Audio Recording		Audio Recording
		Audio Rec Level
		Audio Out Timing
		Wind Noise Reduct.
		Microphone Directivity
		Mic Direct Select Setting
		Shoe Audio Set.
TC / UB		Time Code Preset
		User Bit Preset
		Time Code Format
		Time Code Run
		Time Code Make
		User Bit Time Rec
Image Stabilization		„ SteadyShot“
		„ SteadyShot“
		„SteadyShot“ pritaikymas

Grupės		Meniu elementai
		Focal Length
		Kadravimo stabilizatorius
Zoom		Zoom Range
		Step Zoom Magnif.
		Zoom Lever Speed
		Custom Key Z. Speed
		Remote Zoom Speed
Shooting Display		Grid Line Display
		Grid Line Type
		Live View Display Set.
		Emphasized REC Display
Marker Display		„Aspect Marker“ (kraštinių santykio žymeklis)
		„Aspect Marker Type“ (kraštinių santykio žymeklio tipas)
		„Aspect Marker Level“ (kraštinių santykio žymeklio lygis)
		Marker Display
		Center Marker
		„Aspect Marker“ (kraštinių santykio žymeklis)
		Saugos zona
		„Guideframe“

Grupės		Meniu elementai
Fotografavimo parinktis		Product SC Set
		Defocus Level Set
		Cinematic Vlog Set.
		Laikmatis
		Automatinio kadravimo nustatymai
		„AutoCreateStillImage“ (automatiškai kurti nuotrauką)
		sukūrus nuotrauką

Skirtukas („Exposure/Color“)

Grupės		Meniu elementai
Ekspozicija		Auto Slow Shutter
		ISO
		ISO diapazono apribojimas
		ISO AUTO Min. SS
Exposure Comp.		Exposure Comp.
		Ekspozicijos veiksmas
		Exposure Std. reguliavimas
Metering		Metering Mode
		Veidų pirmenybė naudojant daugialypį matavimą
		Spot Metering Point

Grupės		Meniu elementai
		AEL w/ Shutter
Flash		Flash Mode
		Flash Comp.
		Exp.comp.set
		Wireless Flash
		Red Eye Reduction
		External Flash Set.
White Balance		„ White Balance“
		Priority Set in AWB
		Shutter AWB Lock
		Shockless WB
Color/Tone		D-Range Optimizer
		Creative Look
		Picture Profile
		Pasirinkite „LUT“
		Manage User LUTs
		Odos sušvelninimo efektas
Zebra Display		Zebra Display
		Zebra Level

AF MF Skirtukas („Focus“)

Grupės		Meniu elementai
AF/MF		Focus Mode
		Priority Set in AF-S
		Priority Set in AF-C
		AF Tracking Sensitivity
		Aperture Drive in AF
		AF w/ Shutter
		Pre-AF
		AF Transition Speed
		AF Subj. Shift Sensitivity
		„AF Assist“ (AF pagalba)
Focus Area		„Focus Area“ (fokusavimo zona)
		Fokusavimo srities apribojimas
		Switch V/H AF Area
		Focus Area Color
		AF Area Registration
		Del. Regist. AF Area
		AF Area Auto Clear
		AF-C Area Display
		Phase Detect. Area
		Circ. of Focus Point
		AF Frame Move Amt

Grupės		Meniu elementai
Objekto atpažinimas		Objekto atpažinimas AF
		Atpažinimo objektas
		Recog Trgt Select Set
		Dešiniosios / kairiosios akies pasirinkimas
		Sbj Recog Frm Disp.
		Sbj Recog Frm Disp.
		Face Memory
		Regist. Face Priority
Focus Assistant		Focus Map
		Auto Magnifier in MF
		Focus Magnifier
		Didinimo fokusuojant laikas
		Initial Focus Mag.
		AF in Focus Mag.
		Initial Focus Mag.
Peaking Display		Peaking Display
		Peaking Level
		Peaking Color

Skirtukas („Playback“)

Grupės		Meniu elementai
Playback Target		Atkūrimo filtro sąlyga
		Vaizdų eiliškumas
Padidinimas		Enlarge Image
		Enlarge Initial Mag.
		Enlarge Initial Position
Selection/Memo		Protect
		Rating
		Įvertinimo nustatymas („Custom Key“)
Delete		Delete
		Delete pressing twice
		Delete confirm.
Edit		Crop
		Rotate
		Photo Capture
		Kurti nuotrauką
		sukūrus nuotrauką
		JPEG / HEIF perjungimas
Peržiūra		Cont. Play for Interval
		Play Speed for Interval
		Slide Show
Playback Option		Image Index

Grupės		Meniu elementai
		Rodymas grupėje
		Display Rotation
		Focus Frame Display
		Aspect Marker Disp.
		Disp Specified Time Img.
		Select Image Jump Dial
		Perėjimo tarp vaizdų būdas:

Skirtukas („Network“)

Grupės		Meniu elementai
„Cnct./Remote Sht.“ (prijungimas / nuotolinis fotografavimas)		„Smartphone Connection“
		Nuotolinio fiksavimo funkcija
		Select on Cam & Send
		Reset Transfer Status
		Cnct. while Power OFF
		Remote Shoot Setting
Transliavimas		Tinklo transliacija
		USB Streaming
„Creators' Cloud“		Debesijos ryšys
		Debesijos informacija

Grupės		Meniu elementai
„Wi-Fi“		„Wi-Fi“ ryšys
		WPS Push
		Access Point Set.
		Wi-Fi Frequency Band*
		„Wi-Fi“ info. rodymas
		SSID/PW Reset
„Bluetooth“		Bluetooth Function
		Pairing
		Manage Paired Device
		Bluetooth Rmt Ctrl
		Disp Device Address
Laidinis LAN		IP Address Setting
		Display Wired LAN Info.
USB-LAN / siejimo režimas		USB-LAN prijungimas
		USB-LAN atjungimas
		Siejimo prijungimas
		Siejimo atjungimas
Network Option		Airplane Mode
		Edit Device Name
		Import Root Certificate
		Access Authen. Nustatymai

Grupės		Meniu elementai
		Access Authen. Info
		„Wi-Fi Direct“ ryšio nustatymai
		Tinklo nustatymų nustatymas iš naujo

* Tik kai kuriems modeliams

Skirtukas („Setup“)

Grupės		Meniu elementai
Area/Date		Kalba
		Area/Date/Time Setting
		NTSC/PAL Selector
Reset/Save Settings		Setting Reset
		Save/Load Settings
Operation Customize		Custom Key/Dial Set.
		Custom Key/Dial Set.
		Custom Key Setting
		Fn Menu Settings
		Different Set for Still/Mv
		DISP (Screen Disp) Set
		REC w/ Shutter

Grupės		Meniu elementai
		su užrakto mygtuku
		Zoom Ring Rotate
Dial Customize		Custom Key/Dial Set.
		Custom Key/Dial Set.
		My Dial Settings
		Av/Tv Rotate
		Function Ring(Lens)
		Dial / Wheel Lock
Touch Operation		Touch Operation
		Fiksavimo ekranas
		Atkūrimo ekranas
		Meniu ekranas
Pritaikymas neįgaliesiems*		„Screen Reader“ (ekrano skaitytuvas)
Monitorius		Monitor Brightness
		Rodymo kokybė
		Monitor Flip Direction
		Vertikalus ekranas
Display Option		TC/UB Disp. Setting
		Gamma Display Assist
		Gamma Disp. asistento tipas

Grupės		Meniu elementai
		Display LUT
		Auto Review
		Shoot Mode Sel. Screen“ (fiksavimo režimo parink. ekranas)
Power Setting Option		Automatinis monitoriaus išjungimas
		Power Save Start Time
		„Power Save by Monitor“ (monitoriaus energijos taupymas)
		Auto Power OFF Temp.
Sound Option		Volume Settings
		4ch Audio Monitoring
		Garso signalai
USB		USB Connection Mode
		USB LUN Setting
		USB Power Supply
External Output		HDMI Resolution
		HDMI Output Settings
		HDMI Info. Rodoma
		CTRL FOR HDMI
Setup Option		Video Light Mode
		REC Lamp

Grupės		Meniu elementai
		Sensor Cleaning
		Pixel Mapping
		Version
		Ekrano serijos numeris
		Pranešimas apie privatumą
		Sertifikavimo logotipas*

* Tik kai kuriems modeliams

☆ Skirtukas („My Menu“)

Grupės		Meniu elementai
My Menu Setting		Add Item
		Sort Item
		Delete Item
		Delete Page
		Delete All
		Display From My Menu

Pastaba

Tvarka, kuria meniu skirtukai yra pateikiami čia, skiriasi nuo tikrojo vaizdo ekrane.

[42] Fotografavimo funkcijų naudojimas

Šio skyriaus turinys

Toliau esančiame turinyje pateiktos šiame skyriuje („Fotografavimo funkcijų naudojimas“) aprašytos funkcijos. Nuo kiekvieno elemento pavadinimo galite pereiti į puslapį, kuriame aprašomos atitinkamos funkcijos.

Fotografavimo režimo pasirinkimas

Fiksavimo režimas (nejudantis vaizdas) / fiksavimo režimas (filmas) / fiksavimo režimas (S&Q / fotofilmas)
Shoot Mode (fiksavimo režimas): Intelligent Auto (išmanusis automatinis)
Shoot Mode (fiksavimo režimas): Scene Selection (scenos pasirinkimas)
Vaizdų koregavimas automatiniu režimu („Mano vaizdų stilius“)
Shoot Mode (fiksavimo režimas): Program Auto (programinis automatinis)
Shoot Mode (fiksavimo režimas): Aperture Priority (diafragmos pirmenybė)
Shoot Mode (fiksavimo režimas): Shutter Priority (užrakto pirmenybė)
Shoot Mode (fiksavimo režimas): Manual Exposure (rankinė ekspozicija)

Patogios funkcijos filmuojant autoportretinius vaizdo įrašus ir vaizdo tinklaraščių turinį

Product Showcase Set
Background Defocus
Defocus Level Set
Cinematic Vlog Set.
Automatinis laikmatis (filmas)
Automatinio kadravimo nustatymai
Kadravimo stabilizatorius

Fokusavimas

Fokusavimo būdo pasirinkimas („Focus Mode“)
Fokusavimo būdo pasirinkimas („Focus Area“)
Objekto sekimas (sekimo funkcija)
Manual Focus
Direct manual focus (DMF)

Objekto atpažinimas

Fokusavimas naudojant objekto atpažinimo funkcijas
Subject Recog in AF (nuotrauka / filmas)
Recognition Target (nuotrauka / filmas)

Recog Trgt Select Set (nuotrauka / filmas)
„Right/Left Eye Select“ (nuotrauka / filmas)
Sbj Recog Frm Disp. (nuotrauka)
Sbj Recog Frm Disp. (filmas)
Face Memory (nuotrauka / filmas)
Regist. Face Priority (nuotrauka / filmas)
Stebimo asmens parinkimas (Select Face to Track)

Fokusavimo funkcijos naudojimas

Focus Standard
Fokusavimo srities nustatymų pritaikymas pagal fotoaparato padėtį (horizontalus / vertikalus) („Switch V/H AF Area“)
Dabartinės fokusavimo srities registravimas („AF Area Registration“)
Registruotos AF srities trynimas („Del. Regist. AF Area“)
„Focus Area Limit“ (nuotrauka / filmas)
Circ. of Focus Point“ (nuotrauka / filmas)
„AF Frame Move Amt“ (nuotrauka / filmas)
„Focus Area Color“ (nuotrauka / filmas)
AF Area Auto Clear
AF-C Area Display
Phase Detect. Area
AF Tracking Sensitivity
AF Transition Speed
AF Subj. Shift Sensitivity
„AF Assist“ (AF pagalba)
AF/MF Selector
AF w/ Shutter
„AF On“ (AF įjungtas)
Focus Hold
Pre-AF
Priority Set in AF-S
Priority Set in AF-C
Aperture Drive in AF
AF in Focus Mag.
Auto Magnifier in MF
Focus Magnifier
Focus Magnif. „Time“ (nuotrauka / filmas)
„Initial Focus Mag.“ (filmas)
„Initial Focus Mag.“ (nuotrauka)
Focus Map
Peaking Display

Ekspozicijos / matavimo režimų koregavimas

Exposure Comp. (nuotrauka / filmas)

Histogramos rodymas
„Exposure step“ (nuotrauka / filmas)
Exposure Std. Adjust“ (nuotrauka / filmas)
„D-Range Optimizer“ (nuotrauka / filmas)
„Metering Mode“ (nuotrauka / filmas)
„Face Priority in Multi Metering“ (nuotrauka / filmas)
„Spot Metering Point“ (nuotrauka / filmas)
AE užraktas
AEL w/ Shutter
Auto Slow Shutter
Zebra Display

ISO jautrumo pasirinkimas

ISO (nuotrauka / filmas)
„ISO Range Limit“ (nuotrauka / filmas)
ISO AUTO Min. SS

baltos spalvos balansas

„White Balance“ (nuotrauka / filmas)
Standartinės baltos spalvos fiksavimas baltos spalvos balansui nustatyti (pasirinktinis baltos spalvos balansas)
„Priority Set in AWB“ (nuotrauka / filmas)
Shutter AWB Lock
Shockless WB

Logaritminio fiksavimo nustatymai

„Log shooting“ (logaritminis filmavimas)
Log Shooting Setting
Pasirinkite „LUT“
Manage User LUTs
„Display LUT“

Efektų į vaizdus pridėjimas

„Creative Look“ (nuotrauka / filmas)
„Picture Profile“ (nuotrauka / filmas)
Soft Skin Effect (nuotrauka / filmas)

Pavaros režimo pasirinkimas (nepertraukiamas fotografavimas / automatinis laikmatis)

Drive Mode
Cont. Shooting
„Self-timer(Single)“
„Self-timer(Cont)“

Cont. Bracket
Viena serija keičiant ekspoziciją
„Indicator during bracket shooting“ (indikatorius fotografuojant ekspozicijos keitimo režimu)
„Focus Bracket“ (fokusavimo kadras)
„WB bracket“ (WB kadras)
„DRO Bracket“ (DRO kadras)
Bracket Settings

Automatinis laikmatis (filmas)

Interval Shoot Func.

Vaizdo kokybės ir įrašymo formato nustatymas

Failo formatas (nuotrauka)
RAW File Type
JPEG/HEIF Switch
JPEG Quality/HEIF Quality
JPEG Image Size/HEIF Image Size
Aspect Ratio
HLG Still Image
Color Space
Failo formatas (filmas)
„Movie Settings“ (filmas)
„S&Q Settings“ (S&Q nustatymai)
„Time-lapse Settings“ (fotofilmo nustatymai)
„Proxy Settings“
APS-C S35 („Super“ 35 mm) filmavimas (nuotrauka / filmas)
Matymo kampas

Lietimo funkcijų naudojimas

Touch Operation
Fiksavimo ekranas
Atkūrimo ekranas
Meniu ekranas
Fokusavimas naudojant jutiklinį valdymą („Touch Focus“)
Sekimo pradžios nustatymas naudojant jutiklinį valdymą („Touch Tracking“)
Fotografavimas naudojant lietimo funkcijas („Touch Shutter“)
Ekspozicijos derinimas naudojant valdymą lietimu (AE valdymas lietimu)

Užrakto nustatymai

„Silent Mode Settings“ (nuotrauka / filmas)
„Release w/o Lens“ (nuotrauka / filmas)
Release w/o Card

Anti-flicker Set.

Priartinimo naudojimas

Galimos šio gaminio priartinimo funkcijos
Aiškaus vaizdo priartinimas / skaitmeninis priartinimas
„Zoom Range“ (nuotrauka / filmas)
„Zoom Lever Speed“ (nuotrauka / filmas)
„Custom Key Z.“ „Speed“ (nuotrauka / filmas)
„Remote Zoom Speed“ (nuotrauka / filmas)
Step Zoom Magnif. (nuotrauka / filmas)
Priartinimo mastelis
Zoom Ring Rotate

Blykstės naudojimas

Blykstės (parduodama atskirai) naudojimas
Flash Mode
Flash Comp.
Exp.comp.set
Wireless Flash
Red Eye Reduction
FEL lock
External Flash Set.

Liejimo mažinimas

„SteadyShot“ (nuotrauka)
„SteadyShot“ (filmas)
„SteadyShot“ pritaikymas (nuotrauka / filmas)
„SteadyShot“ židinio nuotolis (nuotrauka / filmas)
Kadravimo stabilizatorius

„Lens Compensation“ (nuotrauka / filmas)

Triukšmo slopinimas

High ISO NR

Ekrano rodinio nustatymas filmuojant

Shoot Mode Sel. Screen“ (fiksavimo režimo parink. ekranas)
„Auto Review“ (nuotrauka)
„Grid Line Display“ (nuotrauka / filmas)
„Grid Line Type“ (nuotrauka / filmas)
Live View Display Set.
„Aperture Preview“ (diafragmos peržiūra)

Shot. rezultatų peržiūra
„Bright Monitoring“
Emphasized REC Display
Žymeklio rodymas (nuotrauka)
Marker Display (movie)
Gamma Display Assist
Gamma Disp. asistento tipas

Filmo garso įrašymas

Audio Recording
Audio Rec Level
Audio Out Timing
Wind Noise Reduct.
Microphone Directivity
Mic Direct Select Setting
Shoe Audio Set.

Nuotraukų kūrimas filmuojant filmą

Automatinis nuotraukų kūrimas naudojant fotografavimo žymes
Fotografavimo žymės po nuotraukos kūrimo (fotografavimas)

TC/UB nustatymai

TC / UB
TC/UB Disp. Setting

Tiesioginės transliacijos vaizdo įrašas ir garsas

Tinklo transliacija (filmas)
USB transliavimas (filmas)

Fiksavimo režimas (nuotraukos) / fiksavimo režimas (filmai) / fiksavimo režimas (S&Q/laiko intervalas)

Fiksavimo režimą galite nustatyti pagal tai, kokį objektą norite fiksuoti arba kokią funkciją norite sureguliuoti.

1 **Nustatykite fotografavimo / filmavimo / S&Q jungiklį į norimą fiksavimo režimą.**

Jei pasirenkama S&Q (sulėtintas vaizdas / pagreitintas vaizdas), o [Shoot Mode Sel. Screen] nustatoma kaip [Display], 2 veiksme šiuo metu bus rodomas ekranas [S&Q Shoot Mode].

2 **MENU (meniu) → / (Shooting) (fiksavimas) → [Shooting Mode] (Fiksavimo režimas) → [Shoot Mode]/[Shoot Mode]/[S&Q Shoot Mode] → pageidaujamas nustatymas.**

Informacija apie meniu elementus

Intelligent Auto:
Fotoaparatas filmuoja automatiškai atpažindamas sceną.

Program Auto:
Leidžia fotografuoti taikant automatiškai sureguliuotą ekspoziciją (užrakto greitį ir diafragmos reikšmę).

Aperture Priority:
Galite fotografuoti reguliuodami diafragmą ir keisdami fokusavimo diapazoną ar suliedami foną.

Shutter Priority:
Reguliuodami užrakto greitį galite fotografuoti nejudančius vaizdus su skirtingais judančių objektų efektais arba įrašyti filmus su natūraliu judėjimu.

Manual Exposure:
Pasirinkdami užrakto greitį ir diafragmą galite fotografuoti nustatę norimą ekspoziciją.

MR Cam.Set:
galima fotografuoti iškvietus dažnai naudojamus režimus arba iš anksto priskirtus fotoaparato nustatymus.

Scenos pasirinkimas (tik fotografuojant nejudančius vaizdus):
Galima fotografuoti naudojant iš anksto nustatytus nustatymus, atsižvelgiant į sceną.

---

[44] Fiksavimo funkcijų naudojimas | Fiksavimo režimo pasirinkimas

Fiksavimo režimas: išmanusis automatinis režimas

Fotoaparatas fotografuoja vaizdus su automatiškai suderintais nustatymais.

1 Nustatykite fotografavimo / filmavimo / S&Q jungiklį į norimą fiksavimo režimą.

Jei pasirenkama S&Q (sulėtintas vaizdas / pagreitintas vaizdas), o [Shoot Mode Sel. Screen] nustatoma kaip [Display], 2 veiksme šiuo metu bus rodomas ekranas [S&Q Shoot Mode].

2 MENU (meniu) → / (Shooting) (fiksavimas) → [Shooting Mode] (fiksavimo režimas) → [Shoot Mode]/[Shoot Mode]/[S&Q Shoot Mode] → [Intelligent Auto] (išmanusis automatinis režimas).

3 Nukreipkite fotoaparatą į objektą.

Kai fotoaparatas atpažįsta sceną, ekrane rodoma atpažintos scenos piktograma.

4 Sureguliuokite fokusavimą ir fotografuokite.

Scenos atpažinimas

Scenos atpažinimo funkcija leidžia fotoaparatui automatiškai atpažinti fotografavimo sąlygas. Fotoaparatui atpažinus tam tikras scenas, ekrano viršuje rodomos toliau pateiktos piktogramos ir nuorodos.

(Portretas)
(Kūdikis)
(Naktinis portretas)
(Naktinė scena)
(Portretas su foniniu apšvietimu)
(Foninis apšvietimas)
(Peizažas)
(Makro)
(Koncentruotas apšvietimas)
(Prastas apšvietimas)
(Naktinė scena naudojant trikojį)
(Trikojis)*

* Parodoma tik piktograma.

Vaizdo šviesumo, spalvų tono ir kt. reguliavimas (Mano vaizdo stilius)

Braukite per monitorių į kairę arba dešinę, kad fiksavimo ekrane būtų parodytos jutiklinių funkcijų piktogramos, ir palieskite (vaizdo reguliavimas). Pagal pageidavimus galite nustatyti (Background Defocus), (Brightness), (Color) ir [Creative Look] (kūrybinis vaizdas). Palieskite kiekvieną piktogramą ekrano apačioje, kad nustatytumėte kiekvieną elementą.
Išsamesnės informacijos rasite „Vaizdų koregavimas automatiniu režimu (Mano vaizdų stilius)“.

Pastaba

Jei nejudančius vaizdus fiksuojate naudodami kitas nei optinio priartinimo funkcijas, gaminys scenos neatpažins.

Fotografuojant tam tikromis sąlygomis gaminys gali scenų tinkamai neatpažinti.

Veikiant režimui [Intelligent Auto], kai fotoaparatas atpažįsta kelis žmones, jis pakeičia diafragmą taip, kad atpažintus veidus būtų galima aiškiai užfiksuoti. Tačiau, priklausomai nuo fiksavimo sąlygų, ne visi atpažinti veidai gali būti aiškiai užfiksuoti. Ši funkcija neveikia toliau nurodytais atvejais.

Fiksuojant nejudančius vaizdus:
Kai paspaudžiamas mygtukas [Background Defocus]
Kai [Subject Recog in AF] nustatyta kaip [Off]
Kai [Recognition Target] nustatoma kitaip nei [Human]

Fiksavimo režimas: scenos pasirinkimas

Galima fotografuoti naudojant iš anksto nustatytus nustatymus, atsižvelgiant į sceną.

1 **Nustatykite fotografavimo / filmavimo / S&Q jungiklį į padėtį (Still), jei norite pasirinkti fotografavimo režimą.**

2 **MENU (meniu) → (Shooting) (fiksavimas) → [Shooting Mode] (fiksavimo režimas) → [Shoot Mode] (fiksavimo režimas) → [Scene Selection] (scenos pasirinkimas).**

3 Scenos pasirinkimo metu pasirinkite norimą režimą.

Informacija apie meniu elementus

Portrait:
Suliejamas fonas ir išryškinamas objektas. Švelniai paryškinami odos atspalviai.



Sports Action:
Fotografuojamas judantis objektas dideliu užrakto greičiu, kad objektas atrodytų lyg stovintis vietoje. Kol užrakto mygtukas nuspaustas, gaminys nenutrūkstamai fotografuoja vaizdus.



Macro:
Fotografuojami objektai, pvz., gėlės, vabzdžiai, maistas ar maži daiktai, iš arti.



Landscape:
Fotografuojami įvairūs peizažai, aiškiai sufokusavus ir išlaikant ryškias spalvas.



Sunset:
Gražiai fotografuojamas raudonas saulėlydis.



Night Scene:
Fotografuojamos naktinės scenos, išlaikant tamsią atmosferą.



Night Portrait:
Fotografuojami portretai naktį, naudojant blykstę (parduodama atskirai).



Vaizdo šviesumo, spalvų tono ir kt. reguliavimas (Mano vaizdo stilius)

Braukite per monitorių į kairę arba dešinę, kad fiksavimo ekrane būtų parodytos jutiklinių funkcijų piktogramos, ir palieskite (vaizdo reguliavimas). Pagal pageidavimus galite nustatyti (Background Defocus), (Brightness), (Color) ir [Creative Look] (kūrybinis vaizdas). Palieskite kiekvieną piktogramą ekrano apačioje, kad nustatytumėte kiekvieną elementą.
Išsamesnės informacijos rasite „Vaizdų koregavimas automatiniu režimu (Mano vaizdų stilius)“.

Vaizdų koregavimas automatiniu režimu („My Image Style“)

Naudodami jutiklinių funkcijų piktogramas ekrane galite reguliuoti foninį defokusavimą, vaizdo šviesumą ir spalvų toną, taip pat pasirinkti vaizdo apipavidalinimą veikiant režimui [Intelligent Auto] arba [Scene Selection].
Fotoaparatą iš anksto nustatykite kaip nurodyta toliau.

[Touch Operation] (valdymas lietimu): [On] (įjungta)
[Shooting Screen]:

nustatykite [Shooting Screen] (fiksavimo ekranas) į [On] (įjungta).
Parinktį [Footer Icon Touch] (apatinių piktogramų lietimas) nustatykite kaip [On] (įjungta).

1 Veikiant režimui [Intelligent Auto] (išmanusis automatinis režimas) arba [Scene Selection] (scenos pasirinkimas) fiksavimo ekrane palieskite piktogramą (vaizdo koregavimas) fotografavimo ekrane.

Įjungiamas vaizdų koregavimas.

Jei norite koreguoti vaizdus, turite iš anksto ekrane įjungti jutiklinių funkcijų piktogramas. Jei piktogramos nerodomos, braukite per ekraną į kairę arba dešinę, kad jos būtų parodytos.

Išsamesnės informacijos ieškokite dalyje „Lietimo funkcijų piktogramos.“

2 Ekrano apačioje parinktis (Background Defocus), (Brightness), (Color) ir [Creative Look] nustatykite pasirinkdami norimas reikšmes.

Palieskite [AUTO] arba paspauskite mygtuką (ištrinti), kad grįžtumėte prie automatinių fotoaparato nustatymų.

3 Užfiksuokite vaizdą.

Pakoreguotas reikšmes galima nustatyti iš naujo palietus piktogramą (vaizdų koregavimas). Bus pritaikyti pradiniai [Intelligent Auto] arba [Scene Selection] fiksavimo nustatymai.

Išsami informacija apie vaizdų koregavimo ekraną

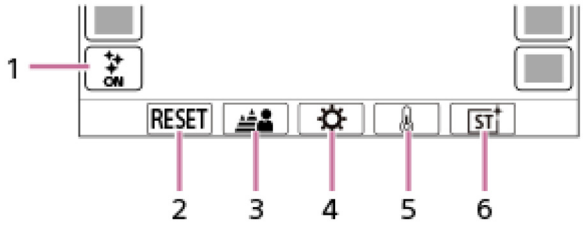

1. Piktograma (vaizdų koregavimas)
2. RESET (nustatyti iš naujo): iš naujo nustato visus pakeitimus.
3. Background Defocus (foninis defokusavimas): slankikliu reikšmė perjungiama iš [Defocused] (defokusuotas) į [Clear] (skaidrus).
4. Brightness (šviesumas): slankikliu reikšmė perjungiama iš [Dark] (tamsus) į [Bright] (šviesus).
5. Color (spalva): slankikliu reikšmė perjungiama iš [Cool] į [Warm].

6. Creative Look (kūrybinis vaizdas): pasirenkama [Auto] (automatinis), ST, PT, NT, VV, VV2, FL, IN, SH, BW arba SE.

Pastaba

Vaizdų koregavimai nebetaikomi, kai pakeičiate fiksavimo režimą arba pradedate filmuoti fotografavimo režimu. Be to, bus iš naujo nustatyti iki to momento pakeisti nustatymai.

Veikiant režimui [Intelligent Auto] (išmanusis automatinis režimas), pradėjus vaizdo koregavimą scenos atpažinimo funkcija užrakinama, o fiksavimo režimo piktograma pasikeičia į / / (atliekant vaizdo koregavimą). Atpažinta scena nebus atnaujinta, net jei vaizdų fiksavimo aplinka pasikeis koreguojant vaizdą.

Kai [Cinematic Vlog Set.] nustatyta kaip [On], (Color) ir [Creative Look] koreguoti negalima.

Jei paliesite ekraną, kai įjungta jutiklinė AE funkcija, nustatymas (Brightness) bus laikinai išjungtas, o ekspozicija bus nustatyta pagal paliestos srities šviesumą.

Fiksavimo režimas: automatinė programa

Leidžia fotografuoti taikant automatiškai sureguliuotą ekspoziciją (užrakto greitį ir diafragmos reikšmę).
Galite nustatyti fotografavimo funkcijas, pvz., [ISO].

1 Nustatykite fotografavimo / filmavimo / S&Q jungiklį į norimą fiksavimo režimą.

Jei pasirenkama S&Q (sulėtintas vaizdas / pagreitintas vaizdas), o [Shoot Mode Sel. Screen] nustatoma kaip [Display], 2 veiksme šiuo metu bus rodomas ekranas [S&Q Shoot Mode].

2 MENU (meniu) → / (Shooting) (fiksavimas) → [Shooting Mode] (fiksavimo režimas) → [Shoot Mode]/[Shoot Mode]/[S&Q Shoot Mode] → [Program Auto] (automatinė programa).

3 Nustatykite norimus fotografavimo funkcijų nustatymus.

4 Sureguliuokite fokusavimą ir fotografuokite objektą.

Programos keitimas (tik fotografuojant)

Jei nenaudojama blykstė, užrakto greitį ir diafragmą (F reikšmę) galima keisti nepakeičiant fotoaparato nustatytos tinkamos ekspozicijos.
Sukdami valdymo ratuką, pasirinkite diafragmos reikšmę ir užrakto greitį.

Pasukus valdymo rankenėlę, P ekrane pasikeičia į P*.
Norėdami atšaukti programos keitimą, nustatykite kitą nei [Program Auto] fotografavimo režimą arba išjunkite fotoaparatą.
Jei [Footer Icon Touch] (apatinės piktogramos palietimas) dalyje [Shooting Screen] (fiksavimo ekranas) nustatytas kaip [On] (įjungtas), taip pat galite atlikti programos perjungimą paliesdami užrakto greičio ir diafragmos peržiūros plotą ekrano apačioje.

Pastaba

Atsižvelgiant į aplinkos šviesumą programos keitimas gali būti nenaudojamas.

Nustatykite kitą nei P fotografavimo režimą arba išjunkite maitinimą, kad atliktą nustatymą atšauktumėte.

Kai pasikeičia šviesumas, pasikeičia ir diafragma (F reikšmė) bei užrakto greitis, tačiau keitimo lygis išlieka nepakitęs.

Fiksavimo režimas: diafragmos pirmenybė

Galite fotografuoti reguliuodami diafragmą ir keisdami fokusavimo diapazoną ar suliedami foną.

1 Nustatykite fotografavimo / filmavimo / S&Q jungiklį į norimą fiksavimo režimą.

Jei pasirenkama S&Q (sulėtintas vaizdas / pagreitintas vaizdas), o [Shoot Mode Sel. Screen] nustatoma kaip [Display], 2 veiksme šiuo metu bus rodomas ekranas [S&Q Shoot Mode].

2 **MENU (meniu) → / (Shooting) (fiksavimas) → [Shooting Mode] (fiksavimo režimas) → [Shoot Mode]/[Shoot Mode]/[S&Q Shoot Mode] → [Aperture Priority] (diafragmos pirmenybė).**

3 **Pasukdami valdymo rankenėlę pasirinkite norimą reikšmę.**

Mažesnė F reikšmė: objektas sufokusuotas, tačiau prieš jį ir už jo esantys objektai sulieti.
Didesnė F reikšmė: sufokusuotas ir objektas, ir pirmas planas, ir fonas.
Jei jūsų nustatyta diafragmos reikšmė neatitinka reikiamos ekspozicijos, fiksavimo ekrane užrakto greitis mirksi. Jei taip nutinka, pakeiskite diafragmos reikšmę.

4 **Sureguliuokite fokusavimą ir fotografuokite objektą.**

Užrakto greitis nustatomas automatiškai, kad būtų gauta tinkama ekspozicija.

Pastaba

Ekrane matomo vaizdo šviesumas gali skirtis nuo tikrojo fotografuojamo vaizdo šviesumo.

Fiksavimo režimas: užrakto pirmenybė

Reguliuodami užrakto greitį galite fotografuoti nejudančius vaizdus su skirtingais judančių objektų efektais arba įrašyti filmus su natūraliu judėjimu.

1 **Nustatykite fotografavimo / filmavimo / S&Q jungiklį į norimą fiksavimo režimą.**

Jei pasirenkama S&Q (sulėtintas vaizdas / pagreitintas vaizdas), o [Shoot Mode Sel. Screen] nustatoma kaip [Display], 2 veiksme šiuo metu bus rodomas ekranas [S&Q Shoot Mode].

2 **MENU (meniu) → / (Shooting) (fiksavimas) → [Shooting Mode] (fiksavimo režimas) → [Shoot Mode]/[Shoot Mode]/[S&Q Shoot Mode] → [Shutter Priority] (užrakto pirmenybė).**

3 **Pasukdami valdymo rankenėlę pasirinkite norimą reikšmę.**

Jei nustačius tinkama ekspozicija negaunama, fotografavimo ekrane mirksi diafragmos reikšmė. Jei taip nutinka, pakeiskite užrakto greitį.

4 **Sureguliuokite fokusavimą ir fotografuokite objektą.**

Siekiant išgauti tinkamą ekspoziciją diafragma sureguliuojama automatiškai.

Patarimas

Jei pasirinkote nedidelį užrakto greitį, naudokite trikojį, kad išvengtumėte fotoaparato sujudinimų.

Kai fiksuojate sporto scenas patalpose, nustatykite didesnį ISO jautrumą.

Pastaba

„SteadyShot“ įspėjamasis indikatorius režimu [Shutter Priority] nerodomas.

Ekrane matomo vaizdo šviesumas gali skirtis nuo tikrojo fotografuojamo vaizdo šviesumo.

Fiksavimo režimas: rankinė ekspozicija

Pasirinkdami užrakto greitį ir diafragmą galite fotografuoti nustatę norimą ekspoziciją.

1 **Nustatykite fotografavimo / filmavimo / S&Q jungiklį į norimą fiksavimo režimą.**

Jei pasirenkama S&Q (sulėtintas vaizdas / pagreitintas vaizdas), o [Shoot Mode Sel. Screen] nustatoma kaip [Display], 2 veiksme šiuo metu bus rodomas ekranas [S&Q Shoot Mode].

2 MENU (meniu) → / (Shooting) (fiksavimas) → [Shooting Mode] (fiksavimo režimas) → [Shoot Mode]/[Shoot Mode]/[Shoot Mode] → [Manual Exposure] (rankinė ekspozicija).

3 Pasukdami valdymo ratuką pasirinkite norimą užrakto greitį. Pasukdami valdymo rankenėlę pasirinkite norimą diafragmos reikšmę.

Jums suteikta galimybė nustatyti, kuriuo ratuku bus galima keisti diafragmos vertę ir užrakto greitį – [Custom Key/Dial Set.] arba [Custom Key/Dial Set.].
Be to, veikiant rankinės ekspozicijos režimui [ISO] galite nustatyti kaip [ISO AUTO]. ISO reikšmė keičiama automatiškai, kad tinkamas išlaikymas būtų pasiektas naudojant jūsų pasirinktą diafragmos reikšmę ir užrakto greitį.
Kai [ISO] nustatytas kaip [ISO AUTO], ISO reikšmės indikatorius pradės mirksėti, jei jūsų pasirinkta reikšmė bus netinkama reikiamai ekspozicijai. Jei taip nutiks, pakeiskite užrakto greitį arba diafragmos reikšmę.
Kai nustatytas ne [ISO AUTO], o kita [ISO] reikšmė, naudokite MM („Metered Manual“), kad patikrintumėte ekspozicijos reikšmę.
Toward +: vaizdas šviesėja.
Toward -: vaizdas tamsėja.
0: atitinkama fotoaparato įvertinta ekspozicija.

* Rodo, ar iki reikiamo ekspozicijos trūksta / ji jau viršijama.

4 Sureguliuokite fokusavimą ir fotografuokite objektą.

Patarimas

Galite pakeisti užrakto greičio ir diafragmos (F reikšmės) derinį nekeisdami nustatytos ekspozicijos reikšmės (rankinis keitimas). Priskirkite [AEL hold] arba [AEL toggle] norimam mygtukui naudodamiesi pasirinktinių mygtukų nustatymus, ir pasukite valdymo ratuką paspaudę šį mygtuką.

Pastaba

„Metered Manual“ indikatorius nerodomas, jei [ISO] nustatyta kaip [ISO AUTO]

Aplinkos apšvietimo lygiui viršijus „Metered Manual“ matavimo diapazoną mirksi „Metered Manual“ indikatorius.

„SteadyShot“ įspėjamasis indikatorius rankinės ekspozicijos režimu nerodomas.

Ekrane matomo vaizdo šviesumas gali skirtis nuo tikrojo fotografuojamo vaizdo šviesumo.

Gaminio demonstravimo rinkinys



Fotoaparato nustatymai optimaliai sukonfigūruojami tokioms situacijoms, kaip filmavimas rengiant gaminių apžvalgas. Fotoaparatas linkęs fokusuoti arčiau esančius objektus.

1 **Paspauskite mygtuką (Gaminio demonstravimo rinkinys), kad įjungtumėte arba išjungtumėte funkciją [Product Showcase Set].**

Funkciją [Product Showcase Set] taip pat galite įjungti arba išjungti pasirinkę MENU → / (Fiksavimas) → [Shooting Option].

Informacija apie meniu elementus

On:
Vaizdai fiksuojami naudojant optimalius nustatymus gaminių apžvalgoms. [Subject Recog in AF] dalyje [Subject Recognition] užfiksuojama kaip [Off], o [Focus Area] nustatoma kaip [Zone].

Off:
Fiksuojama įprastu fiksavimo režimu.

Pastaba

Filmuojant negalima keisti [Product Showcase Set] nustatymų.

Kai [Auto Framing] dalyje [Auto Framing Settings] nustatyta kaip [On], sufokusuojamas visame matymo kampe arčiausiai priekyje esantis objektas, o tada jis apkarpomas pasitelkiant automatinio kadravimo funkciją. Prieš fiksuodami vaizdus įsitikinkite, kad numatomas objektas yra sufokusuotas.

Fono defokusavimas

Fono defokusavimo lygį galite keisti tiesiog paspausdami mygtuką, kai fotografuojate arba filmuojate.

1 Spaudinėkite mygtuką (Background Defocus).

Paspaudus mygtuką, įjungiamas režimas [Background Defocus], o fonas defokusuojamas. Vėliau kiekvieną kartą paspaudus mygtuką fono defokusavimo lygis perjungiamas tarp „Defocus“ ir „Clear“.

Paspaudus mygtuką MENU, fotoaparatas grįžta į įprastą fiksavimo režimą, o diafragma grįžta prie ankstesnės reikšmės.

Patarimas

Diafragmos reikšmė užfiksuojama, o vietoj diafragmos reikšmės veikiant režimui [Background Defocus] rodoma piktograma (defokusavimas) arba (išvalyti).

Fono defokusavimo lygį galite nustatyti, kai rodoma (defokusavimas), naudodami parinktį [Defocus Level Set].

Pastaba

[Background Defocus] režimas atšaukiamas, fotoaparatas grįžta į įprastą fiksavimo režimą, o diafragma grįžta prie ankstesnės reikšmės, kai atliekate toliau nurodytu veiksmus:

Išjungus ir vėl įjungus įrenginį
Pasinaudojus fotografavimo / filmavimo / S&Q jungikliu
Nuspaudus mygtuką MENU
Pakeitus diafragmos reikšmę, kai fiksavimo režimas nustatytas kaip [Aperture Priority] arba [Manual Exposure]
Exposure Comp.
Programos keitimo arba rankinio keitimo atlikimas

Jei veikiant [Background Defocus] režimui naudojamas [Focus Magnifier], defokusavimo lygio negalėsite pakeisti net paspaudę mygtuką.

Priklausomai nuo fiksavimo režimo ir vaizdų fiksavimo sąlygų, fotoaparatui gali nepavykti sukurti optimalios ekspozicijos dėl diafragmos reikšmės fiksavimo veikiant [Background Defocus] režimui.

[53] Fiksavimo funkcijų naudojimas | Patogios funkcijos filmuojant autoportretinius vaizdo įrašus ir vaizdo tinklaraščių turinį

Defocus Level Set

Kai naudojamas [Background Defocus], galite nustatyti fono defokusavimo lygį.

1 **MENU → / (Fiksavimas) → [Shooting Option] → [Defocus Level Set].**

2 **Valdymo ratuku perkeldami slankiklį sureguliuokite defokusavimo lygį, tada pasirinkite [OK].**

Pastaba

Pakeitus objektyvą [Defocus Level Set] lygis nustatomas iš naujo.

[54] Fiksavimo funkcijų naudojimas | Patogios funkcijos filmuojant autoportretinius vaizdo įrašus ir vaizdo tinklaraščių turinį

Cinematic Vlog Set.

Galite lengvai filmuoti kinematografinius vaizdus. Kai [Cinematic Vlog Set.] nustatoma kaip [On], vaizdo viršuje ir apačioje pridedamos juodos juostos, o kadrų sparta užfiksuojamas kaip 24 kadr./sek.

1 **MENU → (Fiksavimas) → [Shooting Option] → [Cinematic Vlog Set.] → norimas nustatymas.**

Kai pasirinkta [On], spausdami dešiniąją valdymo ratuką pusę galite sukonfigūruoti išsamius efekto nustatymus.

Informacija apie meniu elementus

On:

vaizdai fiksuojami naudojant kinematografinio vaizdo tinklaraščio efektą. Galite sukonfigūruoti išsamius [Look]/[Mood]/[AF Transition Speed] nustatymus.

Off:

kinematografinio vaizdo tinklaraščio efektas nenaudojamas.

Kinematografinio vaizdo tinklaraščio nustatymai

[Look], [Mood]ir [AF Transition Speed] galima nustatyti pagal fiksuojamą vaizdą.

Nustatant kinematografinio vaizdo tinklaraščio funkcijos nustatymus iš MENU

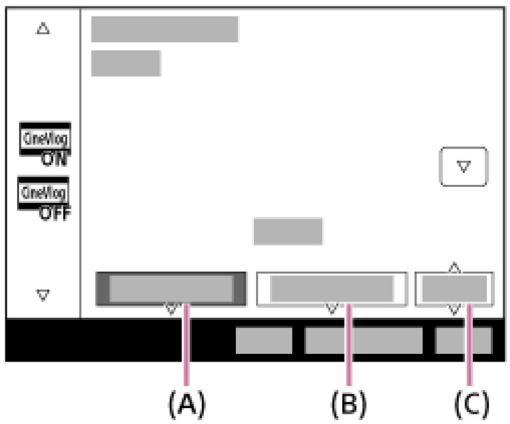

(A): Look
(B): Mood
(C): AF Transition Speed

Nustatant kinematografinio vaizdo tinklaraščio funkcijos nustatymus iš fiksavimo ekrano (lietimo funkcijų piktogramos)

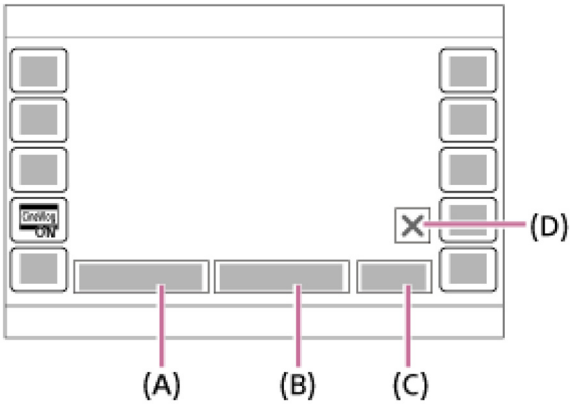

(A): Look
(B): Mood
(C): AF Transition Speed
(D): uždarymo piktograma

Palieskite uždarymo piktogramą, kad paslėptumėte pagalbinius meniu [Look], [Mood] ir [AF Transition Speed]. Juos paslėpę, pagalbinius meniu galite vėl įjungti palaikydami nuspaudę (kinematografinio vaizdo tinklaraščio) piktogramą.

Look:

pasirinkite vaizdų išvaizdą naudodami iš anksto nustatytus nustatymus, kuriuose skiriasi kontrastas, sodrumas ir t. t., arba naudotojo LUT, kuriuose užregistravote nustatymus.

S-Cinetone:
sukuriamas kinematografinės išvaizdos vaizdas.

CLEAN:
kuriami malonios išvaizdos vaizdai.

CHIC:
kuriami įmantrios išvaizdos vaizdai.

FRESH:
kuriami spalvingos išvaizdos vaizdai.

MONO:
kuriami juodai balti vaizdai.

User1–User16*:
kuriami vaizdai, atitinkantys nustatyto naudotojo LUT išvaizdą.

Kai pasirenkant MENU → (Ekspozicija / spalva) → [Color/Tone] → [Manage User LUTs] užregistruojamas norimas LUT, šį LUT galima pasirinkti dalyje [Look].

* Kai fotoaparato sistemos programinės (aparatinės) įrangos versija yra 2.00 arba naujesnė

Mood:

pagal norimą išryškinti spalvą naudodami iš anksto nustatytus nustatymus pasirinkite vaizdo spalvos toną. [Mood] negalima pasirinkti, kai [Look] nustatyta kaip [MONO].

AUTO:
kuriami vaizdai, kurių spalvos optimaliai pritaikomos pagal aplinką.

GOLD:
kuriami šiltų spalvų vaizdai.

OCEAN:
kuriami šaltų spalvų vaizdai.

FOREST:
kuriami nostalgiškų spalvų vaizdai.

AF Transition Speed:

nustatomas fokusavimo greitis, kai automatinio fokusavimo taikinys pakeičiamas arba juda.

HI:

nustato greitą fokusavimo perjungimo greitį, kad būtų galima greitai sufokusuoti objektą.

MID:

nustato įprastą fokusavimo perjungimo greitį.

LO:

nustato lėtą fokusavimo perjungimo greitį, kad sklandžiai sufokusuotų objektą.

Patarimas

Fiksuodami vaizdus, kuriuose naudojamas tas pats [Look] ir [Mood] nustatymas, galite užtikrinti savo darbų nuoseklumą.

Pastaba

Juodos juostos ekrano viršuje ir apačioje įrašomos kaip vaizdo dalis. Vaizdo plotas, išskyrus juodas juostas ekrano viršuje ir apačioje, turi kino kameros dydžio kraštinių santykį, tačiau įrašyto vaizdo kraštinių santykis yra 16:9.

Kai [File Format] nustatyta kaip [XAVC S-I 4K], o pasirinktas fiksavimo režimas yra S&Q (sulėtintas vaizdas / pagreitintas vaizdas), nustatymas [Cinematic Vlog Set.] filmuojant netaikomas.

Kai [Cinematic Vlog Set.] nustatyta kaip [On], [AF Transition Speed] dalyje [AF/MF] laikinai tampa netinkamu.

Kai [Cinematic Vlog Set.] nustatyta kaip [On], [White Balance] užfiksuojama kaip [Auto], o spalvos tonas keičiamas pagal [Mood] nustatymą.

Jei veikiant fotografavimo režimui paspausite mygtuką MOVIE (filmas), norėdami filmuoti, [Cinematic Vlog Set.] nustatymas nebus taikomas filme.

[55] Fiksavimo funkcijų naudojimas | Patogios funkcijos filmuojant autoportretinius vaizdo įrašus ir vaizdo tinklaraščių turinį

Automatinis laikmatis (filmas)

S&Q

Įrašydami filmą galite pradėti fotografuoti naudodami automatinį laikmatį.

1 Ant valdymo ratuko paspauskite / (Drive Mode).

Bus parodytas [Self-timer] (automatinio laikmačio) ekranas.

Eigos režimą taip pat galite nustatyti pasirinkdami MENU (Meniu) → (Shooting) (fotografavimas) → [Shooting Option] (fotografavimo nustat.) → [Self-timer] (automatinis laikmatis).

2 Valdymo ratuku pasirinkite [On] (įjungta) ir nustatykite pageidaujamą atgalinio laiko skaičiavimo trukmę.

Rec Start delay (įrašymo delsa): nustato laiką, skaičiuojamą iki filmo įrašymo pradžios. (3 s/5 s/10 s)

Repetition (kartojimas): nustato, ar kartoti filmo automatinį laikmatį. (Repeat / Only Once)
Jei pasirinksite [Repeat] (kartoti), filmo automatinis laikmatis bus įjungtas pakartotinai net ir baigus filmuoti. Jei pasirinksite [Only Once] (tik kartą), baigus įrašyti filmą, filmo automatinis laikmatis bus atšauktas ir fotoaparatas grįš į įprastą filmo įrašymo budėjimo režimą.

3 Sureguliuokite fokusavimą ir paspauskite mygtuką MOVIE (filmai).

Kai įrašymo budėjimo režimo ekrane rodomas atgalinis skaičiavimas, mirksi automatinio laikmačio lemputė, pasigirsta garsinis signalas, o praėjus nustatytam sekundžių skaičiui pradedamas įrašymas.

Jei norite baigti įrašymą, dar kartą paspauskite mygtuką MOVIE.

Informacija apie meniu elementus

On:
Naudojama filmo automatinio laikmačio funkcija.

Off:
Nenaudojama filmo automatinio laikmačio funkcija.

Patarimas

Jei norite sustabdyti automatinį laikmatį, dar kartą paspauskite mygtuką MOVIE arba paspauskite mygtuką, kuriam priskirta funkcija [Self-timer] (automatinis laikmatis).

Pastaba

Jei naudojant fotografavimo režimą paspausite mygtuką MOVIE, kad pradėtumėte filmuoti, [Self-timer] (automatinis laikmatis) neveiks.

Automatinio kadravimo nustatymai

Filmuojant ar transliuojant, fotoaparatas automatiškai keičia kompoziciją, sekdamas pripažintą objektą ir kadruodamas net kai fotoaparatas yra fiksuotoje padėtyje, todėl galite filmuoti pasitelkę fotoaparato valdymo techniką (automatinis kadravimas filmuojant).
Galite nustatyti laiką, kad pradėtumėte filmuoti naudojant [Auto Framing] (ekrano kadravimas), kai ekrane yra tinkamo dydžio objektas ir kt.
Sulėtinto / pagreitinto arba laiko intervalo filmavimo metu šios funkcijos naudoti negalima.

1 **MENU → (Fiksavimas) → [Shooting Option] (fiksavimo parinktis) → [Auto Framing Settings] (automatinio kadravimo nustatymai) → [Auto Framing] (automatinis kadravimas) → [On] (įjungta).**

2 **MENU → (Fiksavimas) → [Shooting Option] (fiksavimo parinktis) → [Auto Framing Settings] (automatinio kadravimo nustatymai) → pasirinkite pageidaujamą nustatyti elementą, tada pasirinkite norimą nustatymą.**

3 **Pradėkite filmuoti arba transliuoti.**

Monitoriaus ekrane rodomas kadravimo rėmelis ir seka objekto judėjimą.
Kai [Touch Operation] (jutiklinis valdymas) nustatytas kaip [On] (įjungtas), galite pasirinkti automatinio kadravimo objektą naudojant jutiklinį valdymą.

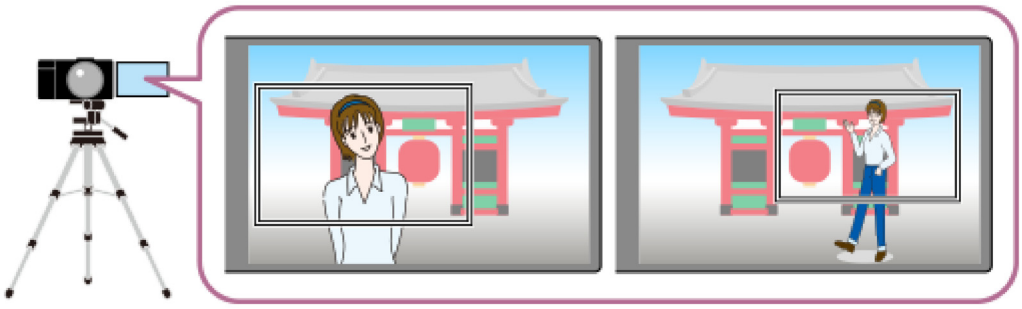

Informacija apie meniu elementus

[Auto Framing] (automatinis kadravimas):

nustatoma, ar filmuojant naudoti automatinį kadravimą. Kai pasirinkta [On] (įjungta), kompozicija automatiškai nustatoma, kad atpažintas asmuo arba naudojant sekimo valdymą lietimu sekamas objektas būtų ekrano viduryje. ([On] / [Off])

„Framing Oper. „Mode“:

Nustato [Auto Framing] (automatinis kadravimas) pradžios ir veikimo metodus.

Pradėti, kai sekama: automatinis kadravimas pradedamas tuo pat metu, kai pradedamas stebėjimas naudojant sekimo valdymą lietimu ir kt.
Automatinis pradėjimas: automatinis kadravimas pradedamas, kai objektas yra atpažįstamas.
Automatinis pradėjimas (perjungimas kas 15 sek.): kai objektas yra atpažįstamas, fotoaparatas kartoja fotoaparato veiksmus ir sklandžiai perjungia tarp kadruoto matymo kampo ir viso matymo kampo 15 sekundžių intervalais.
Automatinis pradėjimas (perjungimas kas 30 sek.): kai objektas yra atpažįstamas, fotoaparatas kartoja fotoaparato veiksmus ir sklandžiai perjungia tarp kadruoto matymo kampo ir viso matymo kampo 30 sekundžių intervalais.

Crop Level (apkarpymo lygis):

atpažinus objektą, nustato objekto rodomą dydį apkarpytame kadre. ([Large crop level]/[Medium crop level]/[Small crop level])
When [Recognition Target] nustatyta kaip [Human], apkirpto kadro dydis dinamiškai keičiasi pagal atpažinimo rėmelį. Jei [Recognition Target] nustatyta pasirenkant kitą elementą nei [Human], apkarpyto kadro dydis bus užfiksuotas.

[Framing Tracking Speed] (kadravimo sekimo greitis):

fotoaparato valdymo technikai nustatomas objekto sekimo greitis. (nuo 1 iki 5)

„Movie Rec/Streaming“ (filmavimas / transliavimas):

nustatoma, ar atminties kortelėje įrašyti vaizdai ir srautiniu būdu išvedami vaizdai yra automatiškai kadruojami vaizdai arba viso matymo kampo vaizdai. ([Crop] (apkirpti) / [Do not crop] (neapkirpti)
Kai pasirenkama [Crop] (apkirpti), įrašomi arba transliuojami automatiškai kadruoti vaizdai.

„HDMI Output“ (HDMI išvestis):

nustatoma, ar į HDMI išvedami vaizdai yra automatiškai kadruojami vaizdai, ar viso matymo kampo vaizdai. ([Crop] (apkirpti) / [Do not crop] (neapkirpti)
Kai pasirinkta [Crop] (apkirpti), išvedami automatiškai kadruoti vaizdai.

Patarimas

Automatinio kadravimo funkciją atlieka fotoaparatas, kadruodamas 4K raiškos vaizdą. Naudojant automatinio kadravimo funkciją, rekomenduojama nustatyti [File Format] (failo formatas) į HD vaizdo kokybę, kad būtų išvengta vaizdo kokybės suprastėjimo.

Nustatant užrakto greitį rankiniu būdu ir fiksuojant automatiniu kadravimu, rekomenduojama nustatyti didesnį užrakto greitį, kad būtų sumažintas objekto suliejimas.

Kai [Focus Area] (fokusavimo sritis) nustatyta kaip [Wide] (plati), objektas yra atpažįstamas ir kadruojamas. Kai jis nustatytas kaip [Spot] (taškas), kadravimas atliekamas aplink taško rėmelį. Taip pat galite pakeisti kadravimo padėtį, filmavimo metu perkeldami taško rėmelį.

Naudodamiesi išmaniojo telefono programėlę „Creators' App“, galite patikrinti kadravimo būseną ir atlikti lietimo operacijas net ir būnant atokiau nuo fotoaparato.
Daugiau informacijos apie tai, kaip naudoti „Creators' App“, žr. toliau nurodytame palaikymo puslapyje.
https://www.sony.net/ca/help/opr/

Pastaba

Automatinis kadravimas galimas tik filmavimo režimu.

Net jei [Auto Framing] (automatinis kadravimas) yra nustatytas kaip [ON] (įjungta), monitorius visada rodo visą matymo kampo vaizdą, o rėmelis, nurodantis kadravimo sritį, rodomas filmuojant automatinio kadravimo režimu fotografavimo metu.

Jei yra keli atpažįstami objektai, bus taikomasi į aukščiausią prioritetą turintį objektą.

Kai [Product Showcase Set] nustatyta kaip [On], objektai, esantys už automatinio kadravimo funkcijos apkarpytos srities ribų, gali būti sufokusuoti.

Kadravimo stabilizatorius

S&Q

Fotoaparatas automatiškai koreguoja kompoziciją, kad stebimas objektas būtų laikomas toje pačioje kompozicijos padėtyje, todėl galite įrašyti filmus, kuriuose objektas yra stabilioje padėtyje.

1 **MENU → (fiksavimas) → [Image Stabilization] (vaizdo stabilizavimas) → [Framing Stabilizer] (kadravimo stabilizatorius) → pageidaujamas nustatymas.**

Informacija apie meniu elementus

On:
[Framing Stabilizer] (kadravimo stabilizatorius) įjungtas.

Pasirenkama [On: Center] (įjungta: centras), užrakina kompoziciją, kad sekamas subjektas būtų centre arba [On: Manual] (įjungta: rankinis), kad rankiniu būdu būtų galima pasirinkti padėtį, kurioje būtų užrakintas sekamas objektas.

Kai pasirenkama [On: Manual] (įjungta: rankinis), galite užrakinti / atrakinti objekto padėties fiksavimą paliesdami (kompozicijos užrakto piktogramą) ekrane arba paspausdami centrinę valdymo ratuko dalį.

Off:
[Framing Stabilizer] (kadravimo stabilizatorius) išjungtas.

Patarimas

Kai objektas juda, fotoaparato nukreipimas į objektą fiksuojant padės lengviau pakoreguoti kompoziciją.

Naudojant [Framing Stabilizer] (kadravimo stabilizatorius), matymo kampas tampa siauresnis, nes kadravimas atliekamas naudojant 4K raiškos vaizdus.

Siekiant išvengti vaizdo kokybės pablogėjimo, rekomenduojama nustatyti [File Format] (failo formatas) kaip HD kokybės vaizdą, kai naudojamas [Framing Stabilizer] (kadravimo stabilizatorius).

Pastaba

Fotoaparatas gali fokusuotis į objektą už kadravimo srities, kai naudojamas [Framing Stabilizer] (kadravimo stabilizatorius).

Atsižvelgiant į objekto judėjimą, gali būti neįmanoma ištaisyti kompozicijos.

---

[58] Fiksavimo funkcijų naudojimas | Fokusavimas

Fokusavimo būdo pasirinkimas („Focus Mode“)

S&Q

Pasirenkamas objekto judėjimą atitinkantis fokusavimo būdas.

1 **MENU → AF/MF (Focus) → [AF/MF] → [Focus Mode] → pageidaujamas nustatymas.**

Informacija apie meniu elementus

AF-S Single-shot AF:

kai fokusavimas baigtas, gaminys židinį užfiksuoja. Šį režimą naudokite kai objektas nejuda.

AF-A Automatic AF:
[Single-shot AF] ir [Continuous AF] perjungiami pagal objekto judėjimą. Kai užrakto mygtukas nuspaudžiamas iki pusės, gaminys užfiksuoja židinį, kai nustato, kad objektas nejuda, arba toliau fokusuoja, kai objektas juda. Nepertraukiamo fotografavimo atveju gaminys automatiškai fotografuoja naudodamas funkciją [Continuous AF] nuo antro kadro.

AF-C Continuous AF:
fokusuojama, kol užrakto mygtukas laikomas nuspaustas iki pusės. Šį režimą naudokite kai objektas juda. Veikiant [Continuous AF] režimui fotoaparatui baigus fokusuoti signalas nepasigirsta.

DMF DMF:
Kai automatinis fokusavimas baigtas, galite tiksliau pareguliuoti rankiniu būdu, todėl objektą sufokusuoti galima greičiau, nei nuo pat pradžių naudojant funkciją [Manual Focus]. Tai patogu kai fotografuojama makrorežimu ar pan.

MF Manual Focus:
fokusavimas reguliuojamas rankiniu būdu. Jei naudojant automatinį fokusavimą norimo objekto sufokusuoti nepavyksta, naudokite funkciją [Manual Focus].

Fokusavimo indikatorius

● (šviečia):
objektas sufokusuotas ir židinys užfiksuotas.
● (mirksi):
objektas nesufokusuotas.
(◉) (šviečia):
objektas sufokusuotas. Fokusavimas bus nuolat koreguojamas atsižvelgiant į objekto judėjimą.
(( )) (šviečia):
vaizdas fokusuojamas.

Objektai, kuriuos sunku sufokusuoti naudojant automatinį fokusavimą.

Tamsūs ir nutolę objektai
Nekontrastingi objektai
Objektai, į kuriuos žiūrima pro stiklą
Greitai judantys objektai
Šviesą atspindintys ar blizgūs paviršiai
Mirksinti šviesa

Iš nugaros apšviesti objektai
Nuolat pasikartojančios formos, pvz., pastatų fasadai
Fokusavimo srityje esantys skirtingo židinio nuotolio objektai

Patarimas

Įjungę [Continuous AF] režimą, fokusavimą galite užfiksuoti paspaudę ir palaikę mygtuką, kuriam yra priskirta [Focus Hold] funkcija.

Kai veikiant [Manual Focus] arba [DMF] režimui fokusavimą nustatote kaip begalinį, monitoriuje patikrinkite ir įsitikinkite, kad sufokusuotas pakankamai toli esantis objektas.

Pastaba

[Automatic AF] galima naudoti tik tada, kai naudojate objektyvą, kuris palaiko fazės aptikimo AF.

Nustačius [Continuous AF] arba [Automatic AF], fokusuojant matymo kampas gali šiek tiek pasikeisti.

Galima rinktis tik [Continuous AF] ir [Manual Focus] filmuojant arba fotografavimo / filmavimo / S&Q jungiklį nustačius ties (filmas) arba S&Q (S&Q Motion).

[59] Fiksavimo funkcijų naudojimas | Fokusavimas

Fokusavimo srities pasirinkimas („Focus Area“)

Nustatykite fokusavimo rėmelio tipą, kai fiksuojama naudojant automatinį fokusavimą. Pasirinkite režimą pagal objektą.

1 **MENU → (Focus) → [Focus Area] → [Focus Area] → pageidaujamas nustatymas.**

Informacija apie meniu elementus

Wide:
automatiškai sufokusuojamas visą ekrano diapazoną dengiantis objektas. Iki pusės nuspaudus užrakto mygtuką fotografavimo režimu, sufokusuota sritis apibrėžiama žaliu rėmeliu.

Zone:

monitoriuje parinkite zoną, kurią reikia sufokusuoti, ir gaminys automatiškai parinks fokusavimo sritį.

Center Fix:
automatiškai fokusuojamas vaizdo centre esantis objektas. Naudokite kartu su fokusavimo fiksavimo funkcija, kad sukomponuotumėte norimą vaizdą.

Spot: S / Spot: M / Spot: L:
fokusavimo rėmelį galite perkelti į norimą ekrano tašką ir sufokusuoti ypač mažą objektą siauroje vietoje.

Expand Spot:
jei gaminiui nepavyksta sufokusuoti atskiro pasirinkto taško, jis naudoja fokusavimo taškus aplink [Spot], kaip antrąją pagal pirmenybę sritį, kurią reikia sufokusuoti.

Tracking:
Šį nustatymą galima rinktis tik tuo atveju, jei [Focus Mode] yra nustatytas kaip [Continuous AF]. laikant iki pusės nuspaustą užrakto mygtuką, gaminys seka objektą pasirinktoje automatinio fokusavimo srityje. Perkelkite žymeklį ant [Tracking], esančio [Focus Area] nustatymo ekrane, tada valdymo ratuko kairiąja / dešiniąja puse pasirinkite reikiamą sritį, kurią norite pradėti sekti. Sekimo pradžios sritį į norimą tašką galite perkelti sritį nurodydami kaip [Tracking: Zone], [Tracking: Spot S]/[Tracking: Spot M]/[Tracking: Spot L] arba [Tracking: Expand Spot].

Pastaba

[Focus Area] užfiksuojamas kaip [Wide] toliau nurodytose situacijose:
[Scene Selection]

Nepertraukiamo fotografavimo metu arba užrakto mygtuką iškart nuspaudus iki galo fokusavimo sritis gali neįsižiebti.

Kai fiksavimo režimas nustatytas kaip [Movie] ar [S&Q Motion] arba kai filmuojama, [Tracking] nustatyti parinkčiai [Focus Area] negalima.

Kai fotografavimo / filmavimo / S&Q jungiklis nustatytas kaip (Movie) ar S&Q [S&Q Motion] (S&Q judesys) arba kai filmuojama, [Tracking] (sekimo) nustatyti parinkčiai [Focus Area] (fokusavimo zona) negalima.

Rodomo fokusavimo rėmelio pavyzdžiai

Fokusavimo rėmelis keičiasi, kaip nurodoma toliau.

Kai fokusuojama didelė sritis

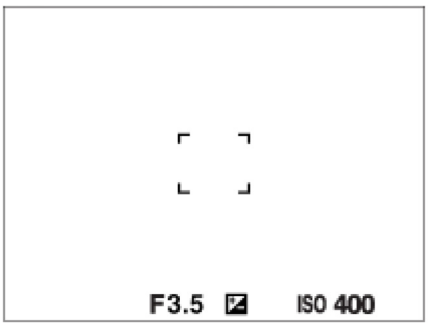

Kai fokusuojama nedidelė sritis

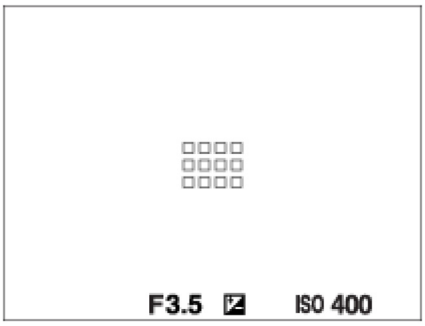

Jei [Focus Area] yra nustatytas kaip [Wide] arba [Zone], fokusavimo rėmelis gali būti perjungtas tarp „When focusing on a larger area“ ir „When focusing on a smaller area“, atsižvelgiant į objektą ar situaciją.
Jei „A-mount“ objektyvą naudojate su tvirtinimo adapteriu (LA-EA3 arba LA-EA5, parduodamas atskirai), gali būti parodytas „When focusing on a smaller area“ fokusavimo rėmelis.

Kai fokusavimas atliekamas automatiškai pagal visą monitoriaus diapazoną

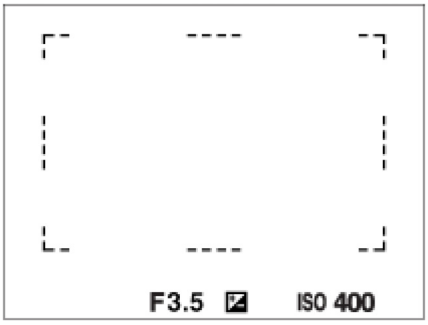

Kai fotografuodami nejudančius vaizdus naudojate kitą priartinimo funkciją nei optinis priartinimas, [Focus Area] (fokusavimo zonos) nustatymas išjungiamas, o fokusavimo rėmelis rodomas taškine linija. Naudojant AF pirmenybė teikiama centrinei sričiai ir aplink ją.

Norėdami perkelti fokusavimo sritį

Kai [Focus Area] (fokusavimo zona) nustatoma kaip [Zone] (zona), [Spot] (taškas) arba [Expand Spot] (išplėstas taškas), paspaudus mygtuką, kuriam priskirtas [Focus Standard] (fokusavimo standartas), galite fiksuoti vaizdus perkeldami fokusavimo rėmelį valdymo ratuko viršutine / apatine / kairiąja / dešiniąja puse. Jei fokusavimo rėmelį norite grąžinti į monitoriaus centrą, perkeldami rėmelį paspauskite (naikinimo) mygtuką . Jei valdymo ratuku norite pakeisti fiksavimo nustatymus, paspauskite mygtuką, kuriam priskirtas [Focus Standard].

Patarimas

Kai [Focus Area] (fokusavimo zona) nustatyta kaip [Spot] (taškas) arba [Expand Spot] (išplėstas taškas), fokusavimo rėmelį vienu kartu galima perkelti didesniu atstumu, nustačius [AF Frame Move Amt] kaip [Large] (didelis).

Greitai fokusavimo rėmelį galite perkelti paliesdami ir vilkdami per monitorių. Iš anksto [Touch Operation] nustatykite kaip [On], o [Touch Func. in Shooting] dalyje [Shooting Screen] nustatykite kaip [Touch Focus].

Pastaba

Judant fokusavimo rėmeliui negalima pasinaudoti valdymo ratukui ar (Product Showcase Set) mygtukui priskirtomis funkcijomis.

Laikinas objekto sekimas fotografuojant ir filmuojant (Tracking On) (sekimas įjungtas)

Galite laikinai pakeisti [Focus Area] (fokusavimo sritis) nustatymą į [Tracking] (sekimas) paspausdami ir laikydami nuspaustą pasirinktinį mygtuką, kuriam iš anksto priskyrėte [Tracking On] (sekimas įjungtas) naudodami [Custom Key/Dial Set.] (pasirinktinio mygtuko / ratuko nustatymas) arba [Custom Key/Dial Set.] (pasirinktinio mygtuko / ratuko nustatymas). [Focus Area] nustatymas prieš jums suaktyvinant [Tracking On] bus perjungtas į atitinkamą [Tracking] nustatymą.
Pavyzdys:

[Focus Area] prieš suaktyvinant [Tracking On]	[Focus Area] suaktyvinus [Tracking On]
[Wide]	[Tracking: Wide]
[Spot: S]	[Tracking: Spot S]
[Expand Spot]	[Tracking: Expand Spot]

Fazės aptikimo AF

Kai automatinio fokusavimo srityje yra fazės aptikimo AF taškų, gaminys naudoja fazės aptikimo AF ir kontrasto AF automatinio fokusavimo derinį.

Pastaba

Fazės aptikimo AF galima naudoti tik tada, kai naudojamas suderinamas objektyvas. Jei naudojate objektyvą, kuris nepalaiko fazės aptikimo AF, negalite naudotis toliau nurodytomis funkcijomis.

[Automatic AF]
[AF Tracking Sensitivity]
[AF Subj. Shift Sensitivity]
[AF Transition Speed]

Be to, net jei naudojate seniau įsigytą suderinamą objektyvą, fazės aptikimo AF gali neveikti, kol atnaujinsite objektyvą.

---

[60] Fiksavimo funkcijų naudojimas | Focusing

Objekto sekimas (sekimo funkcija)

Šiame fotoaparate yra sekimo funkcija, kuri seka objektą ir išlaiko jį pažymėtą fokusavimo rėmeliu.
Rinkdamiesi fokusavimo sritis arba paliesdami galite nustatyti pradinę sekimo padėtį. Reikalinga funkcija priklauso nuo nustatymo būdo.

Žr. susijusias funkcijas dalyje „Susijusios temos“ šio puslapio apačioje.

Pradinės sekimo padėties nustatymas fokusavimo sritimi ([Tracking] dalyje [Focus Area])

Pasirinktas fokusavimo rėmelis nustatomas kaip pradinė sekimo padėtis, o sekimas pradedamas nuspaudus užrakto mygtuką iki pusės.

Šią funkciją galima naudoti nuotraukų fiksavimo režimu.
Šią funkciją galima naudoti, kai [Focus Mode] nustatomas kaip [Continuous AF].

Pradinės sekimo padėties nustatymas lietimu ([Touch Tracking] dalyje [Touch Func. in Shooting])

Sekamą objektą galite nustatyti paliesdami jį monitoriuje.

Šią funkciją galima naudoti nuotraukų fiksavimo ir filmavimo režimu.
Šią funkciją galite naudoti fotografuodami, kai [Focus Mode] (fokusavimo režimas) nustatytas kaip [Single-shot AF] (vieno kadro AF), [Automatic AF] (automatinis AF), [Continuous AF] (nepertraukiamas AF) arba [DMF] (tiesioginis rankinis fokusavimas).
Šią funkciją galima naudoti filmuojant, kai nustatyta [Focus Mode] (fokusavimo režimas) [Continuous AF] (nepertraukiamas AF) arba [Manual Focus] (rankinis fokusavimas).

Laikinas nustatymo [Focus Area] keitimas į [Tracking] ([Tracking On] naudojant pasirinktinį klavišą)

Net jei [Focus Area] nustatytas ne kaip [Tracking], [Focus Area] nustatymą laikinai galite pakeisti į [Tracking] paspausdami ir palaikydami mygtuką, kuriam yra priskirta funkcija [Tracking On].

Naudodami [Custom Key/Dial Set.] (pasirinktinio mygtuko / ratuko nustatymas) arba [Custom Key/Dial Set.] (pasirinktinio mygtuko / ratuko nustatymas), norimam mygtukui iš anksto priskirkite [Tracking On] (sekimas įjungtas) funkciją.
Šią funkciją galima naudoti nuotraukų fiksavimo ir filmavimo režimu.
Šią funkciją galite naudoti fotografuodami nejudančius vaizdus, kai nustatyta [Focus Mode] (fokusavimo režimas) [Continuous AF] (nepertraukiamas AF).
Šią funkciją galima naudoti filmuojant, kai nustatyta [Focus Mode] (fokusavimo režimas) [Continuous AF] (nepertraukiamas AF) arba [Manual Focus] (rankinis fokusavimas).

Laikinas sekimo funkcijos pristabdymas

Paspausdami mygtuką, kuriam priskyrėte [Tracking Off on Hold] (išjungti sekimą sulaikius) arba [Tracking Off on Toggle] (išjungti sekimą sulaikius), naudodami [Custom Key/Dial Set.] (pasirinktinio mygtuko / ratuko nustatymas), galite laikinai pristabdyti sekimo funkciją.
Šią funkciją naudokite, kai fotografavimo aplinkybės tokios, kai sunku išlaikyti sekimą arba kai sekimo rėmelis perjungiamas į kitą objektą.
Jei paspausite mygtuką, kuriam priskyrėte [Track Recog Off on Hold] (išjungti sekimo atpažinimą sulaikius) arba [Track Recog Off Toggle] (išjungti sekimo atpažinimą sulaikius) naudodami [Custom Key/Dial Set.] (pasirinktinio mygtuko / ratuko nustatymas), [Subject Recog in AF] (objekto atpažinimas AF režimu) laikinai persijungs į [Off] (išjungta), sustabdydamas atpažinto objekto sekimą.
Šią funkciją naudokite, kai sekimo rėmelis persijungia į nenumatytą objektą.

---

[61] Fiksavimo funkcijų naudojimas | Fokusavimas

Rankinis fokusavimas

Kai automatinio fokusavimo režimu tinkamą fokusavimą nustatyti sudėtinga, fokusavimą galite nustatyti rankiniu būdu.

1 **MENU → (Focus) → [AF/MF] → [Focus Mode] → [Manual Focus].**

2 **Pasukdami fokusavimo žiedą sureguliuokite ryškų fokusavimą.**

Fotografuodami fokusavimo atstumą ekrane galite matyti sukdami fokusavimo žiedą. Uždėjus montavimo adapterį (parduodamas atskirai), fokusavimo atstumas nerodomas.

Pastaba

Fokusavimo atstumas nurodomas tik informaciniais tikslais.

Tiesioginis rankinis fokusavimas (DMF)

Kai automatinis fokusavimas baigtas, galite tiksliau pareguliuoti rankiniu būdu, todėl objektą sufokusuoti galima greičiau, nei nuo pat pradžių naudojant rankinį fokusavimą. Tai patogu kai fotografuojama makrorežimu ar pan.

1 **MENU → (Focus) → [AF/MF] → [Focus Mode] → [DMF].**

2 **Iki pusės nuspauskite užrakto mygtuką, kad automatiškai sufokusuotumėte.**

3 **Laikydami iki pusės nuspaustą užrakto mygtuką sukite fokusavimo žiedą, kad sufokusuotumėte ryškiau.**

Sukant fokusavimo žiedą, ekrane rodomas fokusavimo atstumas.
Uždėjus montavimo adapterį (parduodamas atskirai), fokusavimo atstumas nerodomas.

4 Iki galo nuspauskite užrakto mygtuką, kad nufotografuotumėte vaizdą.

---

[63] Fiksavimo funkcijų naudojimas | Objekto atpažinimas

Fokusavimas naudojant objekto atpažinimo funkcijas

Jei objektą nustatysite iš anksto, fotoaparatas automatiškai atpažins objektą ir, fotografuodamas vaizdus, galės sufokusuoti į akis ir pan.
Šioje lentelėje aprašyti du fokusavimo ir fotografavimo naudojant objekto atpažinimą būdai.
Pasirinkite tinkamą būdą atsižvelgdami į savo tikslą.

Elementas	Funkcija [Subject Recog in AF] (objekto atpažinimas AF)	[Subject Recognition AF] (objekto atpažinimas AF) naudojant pasirinktinį klavišą
Išplėstinis pasiruošimas	Pasirinkite [Subject Recog in AF] (objekto atpažinimas AF) → [On] (įjungta). Pasirinkite [Human] (žmogus), [Animal/Bird] (gyvūnas / paukštis), [Animal] (gyvūnas), [Bird] (paukštis), [Insect] (vabzdys), [Car/Train] (automobilis / traukinys) arba [Airplane] (lėktuvas) kaip [Recognition Target] (atpažinimo objektas).	Priskirkite [Subject Recognition AF] (objekto atpažinimas AF) norimam mygtukui naudodami [Custom Key/Dial Set.] (pasirinktinio mygtuko / ratuko nustatymas) arba [Custom Key/Dial Set.] (pasirinktinio mygtuko / ratuko nustatymas). Pasirinkite [Human] (žmogus), [Animal/Bird] (gyvūnas / paukštis), [Animal] (gyvūnas), [Bird] (paukštis), [Insect] (vabzdys), [Car/Train] (automobilis / traukinys) arba [Airplane] (lėktuvas) kaip [Recognition Target] (atpažinimo objektas).

Elementas	Funkcija [Subject Recog in AF] (objekto atpažinimas AF)	[Subject Recognition AF] (objekto atpažinimas AF) naudojant pasirinktinį klavišą
Kaip sufokusuoti	Iki pusės nuspauskite užrakto mygtuką.*1	Nuspauskite klavišą, kuriam priskyrėte funkciją [Subject Recognition AF] (objekto atpažinimas AF).*2
Išsami funkcijų informacija	Fotoaparatas fokusuoja į akis, galvą, kūną arba visą objektą, kuris atpažįstamas nurodytoje [Focus Area] (fokusavimo sritis) arba aplink ją. Jei fotoaparatas neatpažįsta jokių objektų nurodytoje [Focus Area] (fokusavimo sritis) arba aplink ją, bus atliekamas įprastas automatinis fokusavimas.	Fotoaparatas fokusuoja į atpažinto objekto akis, galvą ar kūną arba visą objektą bet kurioje ekrano vietoje, neatsižvelgiant į nuostatos [Focus Area] (fokusavimo sritis) nustatymą. Fotoaparatas neatliks automatinio fokusavimo, jei ekrane neatpažįstami jokie objektai.
Focus mode	Naudojami [Focus Mode] nurodyti nustatymai	Naudojami [Focus Mode] nurodyti nustatymai
Fokusavimo sritis	Naudojami [Focus Area] nurodyti nustatymai	Fokusavimo sritimi laikinai tampa visas ekranas, neatsižvelgiant į [Focus Area] nustatymą.

*1 Ši operacija skirta nejudantiems vaizdams fokusuoti fotografuojant. Filmuojant fotoaparatas sufokusuos atpažintą objektą, net jei nepaspausite užrakto mygtuko.

*2 Neatsižvelgiant į tai, ar nustatyta [Subject Recog in AF] (objekto atpažinimas AF) parinktis į [On] (Įjungta) ar [Off] (išjungta), jei pasirinktiniam klavišui priskyrėte [Subject Recognition AF] (objekto atpažinimas AF), galite naudoti [Subject Recognition AF] (objekto atpažinimas AF), kol spaudžiate tą pasirinktinį klavišą.

Jei norite sufokusuoti gyvūno arba paukščio akis

Prieš fotografuodami nustatykite [Recognition Target] (atpažinimo objektas) į [Animal] (gyvūnas), [Bird] (paukštis) arba [Animal/Bird] (gyvūnas / paukštis) pagal objektą. Galite pasirinkti [Eye/Head/Body] (akis / galva / kūnas), [Eye/Head] (akis / galva) arba [Eye] (akis) kaip pageidaujamą dalį, kuri bus atpažįstama pirmenybės tvarka fotografuojant nejudančius vaizdus.

Vabzdžių fokusavimas

Prieš fotografuodami nustatykite [Recognition Target] (atpažinimo objektas) į [Insect] (vabzdys).

Automobilių, traukinių arba lėktuvų fokusavimas

Prieš fotografuodami nustatykite [Recognition Target] (atpažinimo objektas) į [Car/Train] (automobilis / traukinys) arba [Airplane] (lėktuvas).

Patarimas

[Sbj Recog Frm Disp.] (objekto atpažinimo rėmelio rodymas) nustačius kaip [On] (įjungta), tampa lengviau patikrinti veidų arba akių aptikimo būseną.

Funkcija [Subject Recognition AF] (objekto atpažinimas AF), kai naudojamas pasirinktinis klavišas, yra patogi šiais atvejais.

Kai norite laikinai naudoti [Subject Recognition AF] (objekto atpažinimas AF) visame ekrane tik paspaudę klavišą, neatsižvelgiant į [Focus Area] (fokusavimo zona) nustatymą.
Kai nenorite atlikti automatinio fokusavimo, kai fotoaparatas neatpažįsta objekto

Visą objektą nustačius kampu, objektą lengviau atpažinti.

Pastaba

Sufokusuoti objektą gali būti sunku toliau nurodytais atvejais:

Prasto arba foninio apšvietimo sąlygomis.
Kai objektas yra šešėlyje.
Kai objektas yra nesufokusuotas.
Kai objektas per daug juda ir pan.

Toliau nurodytais atvejais gali būti sunku sufokusuoti akis, net jei fotoaparatas jas atpažįsta:

Kai akys užmerktos.
Kai akis dengia plaukai ir pan.
Kai asmuo dėvi akinius nuo saulės.

Taip pat yra kitos situacijos, kuriose gali nepavykti sufokusuoti objektų.

Kai fotoaparatas negali sufokusuoti dalies, kuriai norite teikti pirmenybę, pavyzdžiui, objekto akių, fotoaparatas gali automatiškai sufokusuoti kitas atpažįstamas dalis, pavyzdžiui, objekto galvą arba kūną.

Net kai aplink objekto veidą ir pan. rodomas baltas objekto atpažinimo rėmelis, fotoaparatas gali automatiškai sufokusuoti į tą dalį, kuriai norite teikti pirmenybę, pvz., objekto akis.

Objekto gali nepavykti atpažinti, kai į matymo kampą patenka tik dalis objekto.

Kai matomos tik žmogaus ar gyvūno rankos ir kojos.
Kai objekto dalis yra paslėpta ir negali būti matoma ir pan.

Tam tikromis sąlygomis fotoaparatas vietoje nurodytų objektų gali atsitiktinai atpažinti kitus objektus.

Objekto atpažinimas AF režimu (nuotrauka / filmas)

Nustato, ar atpažinti ir fokusuoti objektus, esančius fokusavimo srityje, kai atliekamas automatinis fokusavimas.

1 **MENU (meniu) → AF/MF (Focus) (fokusavimas) → [Subject Recognition] (objekto atpažinimas) → [Subject Recog in AF] (objekto atpaž. AF režimu) → pageidaujamas nustatymas.**

Informacija apie meniu elementus

On:

Fokusuoja objektą pirmenybės tvarka, jei jis buvo atpažintas nustatytoje fokusavimo srityje arba aplink ją.

Off:

Automatinio fokusavimo metu neatpažįsta objektų.

Patarimas

Derindami funkciją [Subject Recog in AF] (objekto atpaž. AF režimu) su [Focus Area] (fokusavimo sritis) → [Tracking] (sekimas), galite išlaikyti judančio objekto fokusavimą.

Kai parinktis [Subject Recog in AF] (objekto atpažinimas AF režimu) priskirta norimam mygtukui naudojant [Custom Key/Dial Set.] (pasirinktinio mygtuko / ratuko nustatymas) arba [Custom Key/Dial Set.] (pasirinktinio mygtuko / ratuko nustatymas), funkciją [Subject Recog in AF] (objekto atpažinimas AF režimu) galite įjungti arba išjungti paspausdami mygtuką.

Priskirdami [Recognition Off on Hold] arba [Recog. Off on Toggle] (išjungta perjungiant) norimam mygtukui naudodami [Custom Key/Dial Set.] (pasirinktinio mygtuko / ratuko nustatymas), mygtuku galite laikinai perjungti [Subject Recog in AF] (objekto atpažinimas AF režimu) ir nustatyti šį nustatymą kaip [Off] (išjungta).

Pastaba

Jei fotoaparatas neatpažįsta objekto, nurodyto parinktimi [Recognition Target] (atpažinimo objektas), esančio nustatytoje fokusavimo srityje arba aplink ją, jis sufokusuoja kitą objektą.

[65] Fiksavimo funkcijų naudojimas | Objekto atpažinimas

Atpažinimo objektas (nuotrauka / filmas)

Pasirenka objektą, kurį aut. fokusavimo metu nustatys objekto atpažinimo funkcija.

1 **MENU (meniu) → (Focus) (fokusavimas) → [Subject Recognition] (objekto atpažinimas) → [Recognition Target] (Atpažinimo objektas) → pageidaujamas nustatymas.**

Informacija apie meniu elementus

Human:
atpažįsta žmones kaip objektus.

Animal/Bird (gyvūnas / paukštis):
atpažįsta gyvūnus ir paukščius kaip objektus.

Animal:
atpažįsta gyvūnus kaip objektus.

Bird:
atpažįsta paukščius kaip objektus.

Insect (vabzdžiai):
atpažįsta vabzdžius kaip objektus.

Car/Train (automobilis / traukinys):
atpažįsta automobilius ir traukinius kaip objektus.

Airplane (lėktuvas):
atpažįsta lėktuvus kaip objektus.

Išsamūs kiekvieno atpažinimo objekto nustatymai

Paspaudę dešinę valdymo ratuko pusę ekrane [Recognition Target] (atpažinimo objektas), galite atlikti išsamius kiekvieno atpažinimo objekto nustatymus. Funkcijas, išskyrus [Recognition Priority Set.], galima nustatyti tik fotografuojant nejudančius vaizdus.

Tracking Shift Range (sekimo poslinkio diapazonas)[*1*5]:
Nustato objektų atpažinimo diapazoną. Susiaurinus diapazoną, fotoaparatas perkelia fokusavimą į atpažintą objektą tik tada, kai objektas yra arti sekimo kadro. Išplėtus diapazoną, fotoaparatas perkelia fokusavimą į atpažįstamą objektą net tada, kai objektas yra toli nuo sekimo kadro. (Nuo [1(Narrow)] iki [5(Wide)])

Tracking Persistence Lvl (sekimo pastovumo lygis)[*2*5]:
Nustato jautrumą, ar toliau sekti aplink objektą, ar perkelti fokusavimą į kitą objektą, esantį arčiau fotografavimo atstumo, kai prarandamas atpažintas objektas.
Nustačius kaip [5(Locked On)], net ir tokiomis sąlygomis, kai atpažintas objektas prarandamas, pvz., kai norimą fotografuoti objektą laikinai paslepia kitas objektas, fotoaparatas toliau seka aplink objektą esančią sritį.
Nustačius kaip [1(Not Locked On)], tokiomis sąlygomis, kai fotoaparatas negali toliau sekti atpažinto objekto, pvz., kai objektas greitai juda, fotoaparatas atšaukia sekimą ir greitai perkelia fokusavimą į kitą objektą, kuris yra arčiau. (Nuo [1(Not Locked On)] iki [5(Locked On)])

Recognition Sensitivity (atpažinimo jautrumas)[*2*5]:
nustato objekto atpažinimo jautrumą. Kuo mažesnis nustatymas, tuo lengviau išvengti klaidingo atpažinimo. Kuo didesnis nustatymas, tuo lengviau atpažinti objektus, kurie paprastai sunkiai atpažįstami. (Nuo [1(Low)] iki [5(High)])

Recognition Priority Set. (atpažinimo pirmenybė)[*3]:
nustato, kam teikti pirmenybę, kai gyvūnai ir paukščiai atpažįstami vienu metu. ([Auto] (aut.) / [Priority on Animals] (pirmenybė gyvūnams) / [Priority on Birds] (pirmenybė paukščiams)

Recognition Part (atpažinimo dalis)[*4]:
nustato atpažįstamą dalį. ([Eye/Head/Body] (akys / galva / kūnas) / [Eye/Head] (akys / galva) / [Eye] (akis) / [Follow Individ. Set.][*3] (individo sekimo nustatymas)

Recog. Part Sel. Settings [*4] (atpažinimo dalies parinkimo nustatymai):
Kai [Recognition Part Select] (atpažinimo dalies parinkimas) priskirta pasirinktiniam klavišui, šiuo mygtuku nustatoma atpažįstama dalis, kurią galima perjungti pasirinktiniu klavišu. ([Eye/Head/Body] (akys / galva / kūnas) / [Eye/Head] (akys / galva) / [Eye] (akis) / [Follow Individ. Set.][*3] (individo sekimo nustatymas)

*1 Galima naudoti [Human] (žmogus) / [Animal] (gyvūnas) / [Bird] (paukštis) / [Insect] (vabzdys) / [Car/Train] (automobilis / traukinys) / [Airplane] (lėktuvas)
*2 Tik [Animal] (gyvūnas) / [Bird] (paukštis) / [Insect] (vabzdys) / [Car/Train] (automobilis / traukinys) / [Airplane] (lėktuvas)
*3 Tik [Animal/Bird] (gyvūnas / paukštis)
*4 Tik [Animal/Bird] (gyvūnas / paukštis) / [Animal] (gyvūnas) / [Bird] (paukštis)
*5 Kai atpažinimo objektas nustatytas į [Animal/Bird] (gyvūnas / paukštis), šiuos nustatymus galima koreguoti ekrane [Animal: Detailed Setting] (gyvūnas: išsamūs nustatymai) arba [Bird: Detailed Settings] (paukštis: išsamūs nustatymai).

Patarimas

Kad aptiktumėte gyvūno ar paukščio akis, vaizdą sutvarkykite taip, kad visa galva būtų matymo kampe. Sufokusavus gyvūno ar paukščio galvą, vėliau akis aptikti bus lengviau.

Jei funkcijų meniu užsiregistruosite [Recognition Part] (atpažinimo dalis), galite pakeisti nustatymą fotografuodami.

Pastaba

Kai [Recognition Target] (atpažinimo objektas) nustatyta kita vertė nei [Human] (žmogus), negalima naudoti toliau nurodytų funkcijų.

Veidų pirmenybė naudojant daugialypį matavimą
Regist. Face Priority

Kai kurių tipų objektų negalima atpažinti pagal [Recognition Target] (atpažinimo objektas) nustatymą. Be to, kai kuriais atvejais gali būti atpažįstami ir kiti objektai, o ne nustatytas objektas. Jei taip atsitinka, nustatykite [Focus Area] (fokusavimo zona) į [Zone] (zona) arba [Spot] (Taškas) ir perkelkite fokusavimo rėmelį arčiau objekto, kad būtų lengviau atpažinti objektą.

[66] Fiksavimo funkcijų naudojimas | Objekto atpažinimas

Recog Trgt Select Set (nuotrauka / filmas)

S&Q

Nustato atpažinimo taikinių tipus, kurie galimi naudojant pasirinktinį klavišą, kuriam priskirtas [Recog. Target Select].

1 **MENU (meniu) → AF/MF (Focus) (fokusavimas) → [Subject Recognition] (objekto atpažinimas) → [Recog Trgt Select Set] → Pažymėkite žymekliais atpažinimo objektus, kuriuos norite pasirinkti, ir pasirinkite [OK] (gerai).**

✓ (varnele) pažymėti taikinių tipai bus prieinami kaip nustatymai.

Patarimas

Priskirkite [Recog. Target Select] atpažinimo objekto pasirinkimas) norimam mygtukui naudodami [Custom Key/Dial Set.] (pasirinktinio mygtuko / ratuko nustatymas) arba [Custom Key/Dial Set.] (pasirinktinio mygtuko / ratuko nustatymas).

Objektų tipus, prie kurių nepridėjote žymos [Recog Trgt Select Set], galite pasirinkti MENU (meniu) → AF/MF (Focus) (fokusavimas) → [Subject Recognition] (objekto atpažinimas) → [Recognition Target] (atpažinimo objektas).

Right/Left Eye Select (nuotrauka / filmas)

Nustatoma, ar fokusuoti kairiąją arba dešiniąją akį, kai [Recognition Target] (atpažinimo objektas) nustatytas kaip [Human] (žmogus) arba [Animal] (gyvūnas).

1 **MENU (meniu) → (Focus) (fokusavimas) → [Subject Recognition] (objekto atpažinimas) → [Right/Left Eye Select] (dešiniosios / kairiosios akies pasirinkimas) → pageidaujamas nustatymas.**

Informacija apie meniu elementus

Automatinis:
fotoaparatas automatiškai pasirenka kairiąją arba dešiniąją akį.

Right Eye:
pasirenkama dešinioji subjekto akis (akis kairėje pusėje žiūrint iš fotografo perspektyvos).

Left Eye:
pasirenkama kairioji subjekto akis (akis dešinėje pusėje žiūrint iš fotografo perspektyvos).

[Switch Right/Left Eye] naudojant pasirinktinį mygtuką

Naudodami pasirinktinį klavišą taip pat galite perjungti fokusavimą į dešinę arba kairę akį.
Kai [Right/Left Eye Select] (dešinės / kairės akies pasirinkimas) nustatyta kaip [Right Eye] (dešinioji akis) arba [Left Eye] (kairioji akis), galite perjungti akį, į kurią fokusuos fotoaparatas, paspausdami pasirinktinį klavišą, kuriam priskyrėte funkciją [Switch Right/Left Eye] (perjungti dešinę / kairę akį).
Kai [Right/Left Eye Select] (dešinės / kairės akies pasirinkimas) nustatyta kaip [Auto], akių fokusavimą laikinai galite įjungti paspaudę pasirinktinį mygtuką, kuriam priskirta funkcija [Switch Right/Left Eye] (perjungti dešinę / kairę akį).
Laikinas kairės / dešinės pusės pasirinkimas atšaukiamas, kai atliekate toliau nurodytus veiksmus ir pan. Fotoaparate vėl įjungiamas automatinis akių pasirinkimas.

Nuspaudus centrinę valdymo ratukų dalį
Atleidus iki pusės nuspaustą užrakto mygtuką (tik nuotraukų fiksavimo režimu)
Atleidus nuspaustą pasirinktinį mygtuką, kuriam yra priskirta [AF On] (AF įjungtas) arba [Subject Recognition AF] (objekto atpažinimas AF) funkcija (tik fotografuojant nejudančius

vaizdus)
Paspaudus mygtuką MENU

Patarimas

Kai parinktis [Sbj Recog Frm Disp.] (objekto atpažinimas monitoriuje) nustatyta kaip [On] (įjungta), akių atpažinimo rėmelis rodomas aplink akį, kurią pasirinkote naudodamiesi meniu [Right/Left Eye Select] (dešiniosios / kairiosios akies pasirinkimas) arba naudodami funkciją [Switch Right/Left Eye] (perjungti dešinę / kairiąją akį), aktyvintą pasirinktiniu mygtuku.

Sbj Recog Frm Disp. (nuotrauka)

Nustato, ar rodyti objekto atpažinimo rėmelį, kai objektas atpažįstamas.

1 **MENU (meniu) → AF/MF (Focus) (fokusavimas) → [Subject Recognition] (objekto atpažinimas) → [Sbj Recog Frm Disp.] (obj. atpaž. ekrane) → pageidaujamas nustatymas.**

Informacija apie meniu elementus

On:
rodo atpažinimo rėmelį, kai objektas atpažįstamas.
Off:
nerodo atpažinimo rėmelio, kai objektas atpažįstamas.

Objekto atpažinimo rėmelis

Kai fotoaparatas atpažįsta objektą ir nustato, kad jis yra automatinio fokusavimo taikinys, parodomas baltas objekto atpažinimo rėmelis.
Atpažinimo rėmeliui automatiškai suteikiama pirmenybė ir jis rodomas ten, kur atpažįstamas tikslesnis atpažinimo taikinys (pvz., akys).
Kai pasirinkta [Human] (žmogus):
kai fotoaparatas atpažįsta objektą, aplink akis, veidą arba kūną atsiranda baltas arba pilkas objekto atpažinimo rėmelis.



Kai pasirinkta [Animal/Bird] (gyvūnas / paukštis), [Animal] (gyvūnas) arba [Bird] (paukštis):
kai fotoaparatas atpažįsta objektą, aplink akis, galvą arba kūną atsiranda baltas objekto atpažinimo rėmelis.

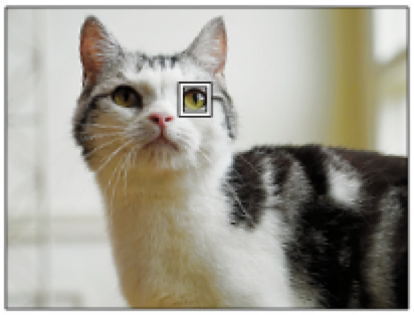

Kai pasirinkta [Insect] (vabzdys):
kai fotoaparatas atpažįsta objektą, aplink galvą arba visą objektą atsiranda baltas objekto atpažinimo rėmelis.

Kai pasirinkta [Car/Train] (automobilis / traukinys) arba [Airplane] (lėktuvas):
kai fotoaparatas atpažįsta objektą, baltas objekto atpažinimo rėmelis atsiranda aplink priekinę traukinio ar lėktuvo dalį arba aplink visą objektą.

Pastaba

Jei objektas neatpažįstamas, objekto atpažinimo rėmelis nerodomas.

Jei objektas arba fotoaparatas per daug juda, atpažinimo rėmelis virš objekto gali būti parodomas netinkamai.

Net jei [Sbj Recog Frm Disp.] (obj. atpaž. ekrane) parinktis nustatyta į [Off] (išjungta), iki pusės nuspaudus užrakto mygtuką, virš fokusuojamo objekto bus rodomas žalias atpažinimo rėmelis ir t. t.

[69] Fiksavimo funkcijų naudojimas | Objekto atpažinimas

Sbj Recog Frm Disp. (filmas)

Nustato, ar rodyti objekto atpažinimo rėmelį, kai objektas atpažįstamas.

1 **MENU (meniu) → AF/MF (Focus) (fokusavimas) → [Subject Recognition] (objekto atpažinimas) → [Sbj Recog Frm Disp.] (obj. atpaž. ekrane) → pageidaujamas nustatymas.**

Informacija apie meniu elementus

On:
rodo atpažinimo rėmelį, kai objektas atpažįstamas.

Off:
nerodo atpažinimo rėmelio, kai objektas atpažįstamas.

Objekto atpažinimo rėmelis

Kai fotoaparatas atpažįsta objektą ir nustato, kad jis yra automatinio fokusavimo taikinys, parodomas baltas objekto atpažinimo rėmelis.
Atpažinimo rėmeliui automatiškai suteikiama pirmenybė ir jis rodomas ten, kur atpažįstamas tikslesnis atpažinimo taikinys (pvz., akys).
Kai pasirinkta [Human] (žmogus):
kai fotoaparatas atpažįsta objektą, aplink akis, veidą arba kūną atsiranda baltas arba pilkas objekto atpažinimo rėmelis.



Kai pasirinkta [Animal/Bird] (gyvūnas / paukštis), [Animal] (gyvūnas) arba [Bird] (paukštis):
kai fotoaparatas atpažįsta objektą, aplink akis, galvą arba kūną atsiranda baltas objekto atpažinimo rėmelis.

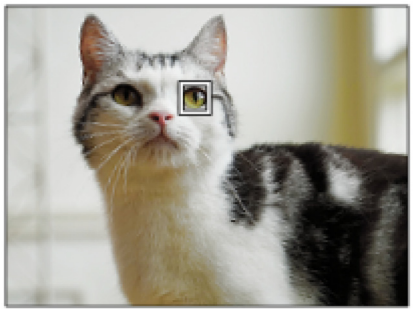

Kai pasirinkta [Insect] (vabzdys):
kai fotoaparatas atpažįsta objektą, aplink galvą arba visą objektą atsiranda baltas objekto atpažinimo rėmelis.

Kai pasirinkta [Car/Train] (automobilis / traukinys) arba [Airplane] (lėktuvas):
kai fotoaparatas atpažįsta objektą, baltas objekto atpažinimo rėmelis atsiranda aplink priekinę traukinio ar lėktuvo dalį arba aplink visą objektą.

Pastaba

Jei objektas neatpažįstamas, objekto atpažinimo rėmelis nerodomas.

Jei objektas arba fotoaparatas per daug juda, atpažinimo rėmelis virš objekto gali būti parodomas netinkamai.

Net jei [Sbj Recog Frm Disp.] (obj. atpaž. ekrane) parinktis nustatyta į [Off] (išjungta), iki pusės nuspaudus užrakto mygtuką, virš fokusuojamo objekto bus rodomas žalias atpažinimo rėmelis ir t. t.

Face Memory (nuotrauka / filmas)

S&Q

Ši funkcija registruoja ir ištrina veido duomenis ir nustato, ar identifikuoti registruotus veidus. Galima užfiksuoti iki septynių veidų. Jei vieną iš užregistruotų veidų nustatysite kaip atpažinimo objektą, fokusuojant jam bus teikiama pirmenybė.

1 **MENU (meniu) → AF/MF (Focus) (fokusavimas) → [Subject Recognition] (objekto atpažinimas) → [Face Memory] (veido atmintis).**

2 **Sąrašo [Face Memory] (veido atmintis) ekrane pasirinkite piktogramos „+“ rėmelį ir paspauskite valdymo ratuko vidurį.**

3 **Nustatykite veidą, kurį norite registruoti rėmelyje, ekrano centre, ir paspauskite valdymo ratuko vidurį.**

Užregistruotas veidas bus rodomas [Face Memory] (veido atmintis) sąrašo ekrane.

Veido, kurį norite atpažinti, pasirinkimas

Sąrašo [Face Memory] (veido atmintis) ekrane pasirinkite veidą, kurį norite atpažinti, ir paspauskite valdymo ratuko vidurį. Bus įjungta veido, nustatyto kaip atpažinimo objektas, parinkties akutė.

Užregistruoto veido ištrynimas

Pasirinkite veidą, kurį norite ištrinti, sąrašo [Face Memory] (veido atmintis) ekrane ir paspauskite mygtuką (ištrinti). Tada pasirinkite [Delete This Face] (ištrinti šį veidą). Jei pasirinksite [Delete All Faces] (ištrinti visus veidus), bus ištrinti visi užfiksuoti veidai.

Pastaba

Funkciją [Face Memory] (veido atmintis), naudokite šviesioje vietoje, kai objektas yra nukreiptas į priekį. Veidą bus lengviau užfiksuoti, jei jis bus ekrano centre esančiame rėmelyje, o kaklas ir pečiai – po rėmeliu. Jei veidą slepia kepurė, kaukė, akiniai nuo saulės ir t. t., kaklas ar pečiai yra paslėpti, gali nepavykti jo teisingai užfiksuoti.

Net jei įvykdysite funkciją [Delete This Face] (ištrinti šį veidą), užfiksuoto veido duomenys liks fotoaparato atmintyje. Jeigu norite šiuos duomenis pašalinti, įvykdykite funkciją [Delete All Faces] (ištrinti visus veidus).

Veidai, užregistruoti naudojant funkciją [Face Memory] (veido atmintis), laikomi biometrine informacija. Naudotojai yra atsakingi už tokių duomenų rinkimą ir naudojimą bei už atitinkamos šalies ar regiono įstatymų ir taisyklių laikymąsi. Norėdami gauti daugiau informacijos, apsilankykite šioje svetainėje.
https://www.sony.net/dics/privacy

[71] Fiksavimo funkcijų naudojimas | Objekto atpažinimas

Regist. veido pirmenybė (nuotrauka / filmas)

Nustato, ar naudojant [Face Memory] (veido atmintis) fokusuoti didesniu prioritetu į pasirinktą veidą.

1 **MENU → AF/MF (Focus) → [Subject Recognition] → [Regist. Face Priority] → norimas nustatymas.**

Informacija apie meniu elementus

On:
Fokusuojama į meniu [Face Memory] (veido atmintis) nustatytą veidą, kuriam teikiama pirmenybė.

Off:
Fokusuoja į veidus neteikiant pirmenybės pasirinktam veidui.

Patarimas

Jei norite naudoti funkciją [Regist. Face Priority], nustatykite, kaip nurodoma toliau.

[Subject Recog in AF] (objekto atpaž. AF režimu) prie [Subject Recognition] (objekto atpažinimas): [On] (įjungta)
[Recognition Target] (atpažinimo objektas) dalyje [Subject Recognition] (objekto atpažinimas): [Human] (žmogus)

Jei [Regist. Face Priority] priskirsite pasirinktiniam klavišui, funkciją [Regist. Face Priority] galėsite nustatyti kaip [On] arba [Off] paspausdami šį klavišą.

Jei pasirinktiniam klavišui priskirsite [Switch Ident. Target], kiekvieną kartą paspaudę klavišą galėsite perjungti identifikuojamą veidą.

Sekamo asmens pasirinkimas (Select Face to Track)

Kai fotoaparatas atpažįsta kelis asmenis, galite pasirinkti, kurį asmenį stebėti.

1 **MENU (meniu) → (Sąranka) → [Operation Customize] (operacijos pritaikymas) → [Custom Key/Dial Set.] (pasirinktinio klavišo / ratuko nustatymas) arba [Custom Key/Dial Set.] (pasirinktinio klavišo / ratuko nustatymas) → Priskirti funkciją [Select Face to Track] (pasirinkti sekamą veidą) norimam klavišui.**

Bus rodomas ekranas [Select Face to Track] (pasirinkti stebimą veidą), o po stebimu veidu bus rodoma oranžinė juosta.




2 Valdymo ratuku pasirinkite veidą, kurį norite sekti, ir paspauskite centrą.

Oranžinė juosta bus perkelta į pasirinktą veidą. Patvirtinę pasirinkimą, išeikite iš ekrano [Select Face to Track] (pasirinkti stebimą veidą) ir pradėkite stebėti pasirinktą veidą.




Pastaba

Funkcija [Select Face to Track] (pasirinkti stebimą veidą) nepasiekiama toliau nurodytais atvejais:

kai [Focus Mode] (fokusavimo režimas) nustatytas į [Manual Focus] (rankinis fokusavimas) fotografuojant nejudančius vaizdus.
Fotografavimo režimu naudojant funkcijas „Smart Zoom“, „Clear Image Zoom“ ir „Digital Zoom“.

[73] Fiksavimo funkcijų naudojimas | Fokusavimo funkcijų naudojimas

Fokusavimo standartas

Jei paspausite klavišą, kuriam priskirta funkcija [Focus Standard] (fokusavimo standartas), atsižvelgiant į fokusavimo srities nustatymus galėsite iškviesti naudingas funkcijas, pavyzdžiui, greitai perkelti fokusavimo rėmelį ir pan.

1 **MENIU → (Setup) → [Operation Customize] → [Custom Key/Dial Set.] arba [Custom Key/Dial Set.] → norimas klavišas, o tada klavišu priskirkite funkciją [Focus Standard].**

2 **Paspauskite mygtuką, kuriam priskirta [Focus Standard].**

Ką galima atlikti paspaudus mygtuką, priklauso nuo [Focus Area] nustatymo.

Mygtuko [Focus Standard] funkcijų pavyzdžiai

Kai [Focus Area] (fokusavimo sritis) nustatytas bet kuris iš toliau nurodytų parametrų, paspaudę klavišą galėsite perkelti fokusavimo rėmelį naudodami valdymo ratuko viršutinę / apatinę / kairiąją / dešiniąją pusę.

[Zone]
[Spot: S] / [Spot: M] / [Spot: L]
[Expand Spot]
[Tracking: Zone]
[Tracking: Spot S] / [Tracking: Spot M] / [Tracking: Spot L]
[Tracking: Expand Spot]

Kai [Focus Area] nustatyta kaip [Wide], [Center Fix], [Tracking: Wide] arba [Tracking: Center Fix], paspaudus automatinio fokusavimo režimo mygtuką fotoaparatas pradeda fokusuoti ekrano centrą. Jei šį mygtuką paspausite filmo įrašymo metu naudodami rankinį fokusavimą, galėsite laikinai perjungti iš automatinio fokusavimo į fokusavimą ekrano centre ir atvirkščiai.

Pastaba

[Focus Standard] funkcijos negalima nustatyti kaip valdymo ratuko [Left Button], [Right Button] arba [Down Button].

Fokusavimo srities nustatymų pritaikymas pagal fotoaparato padėtį (horizontalus / vertikalus) (V/H AF srities perjungimas)

Galite nustatyti, ar perjungti [Focus Area] ir fokusavimo rėmelio padėtį pagal fotoaparato padėtį (horizontali / vertikali). Ši funkcija praverčia, kai fiksuojamos scenos, kuriose dažnai reikia keisti fotoaparato padėtį, pvz., fiksuojant portretus ar sporto scenas.

1 **MENU → AF/MF (Focus) → [Focus Area] → [Switch V/H AF Area] → pageidaujamas nustatymas.**

Informacija apie meniu elementus

Off:
[Focus Area] ir fokusavimo rėmelio padėtis nekeičiama pagal fotoaparato padėtį (horizontali / vertikali).

AF Point Only:
fokusavimo rėmelio padėtis keičiama pagal fotoaparato padėtį (horizontali / vertikali). [Focus Area] yra fiksuotas.

AF Point + AF Area:
[Focus Area] ir fokusavimo rėmelio padėtis keičiami pagal fotoaparato padėtį (horizontali / vertikali).

Pavyzdys, kai pasirinkta [AF Point + AF Area]

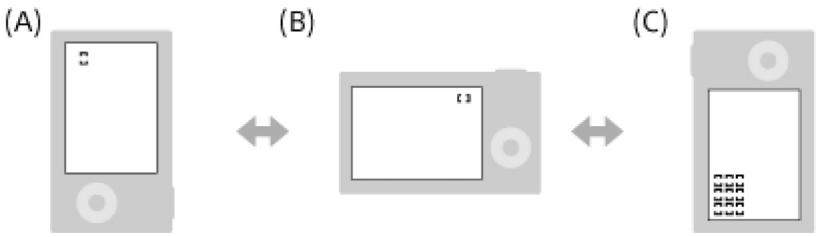

(A) Vertikali padėtis: [Spot] (viršutinis kairysis kampas)
(B) Horizontali padėtis: [Spot] (viršutinis dešinysis kampas)
(C) Vertikali padėtis: [Zone] (apatinis kairysis kampas)

Aptinkamos trys fotoaparato padėtys: horizontali, vertikali su užrakto mygtuku aukštyn ir vertikali su užrakto mygtuku žemyn.

Pastaba

Jei [Switch V/H AF Area] nustatymas pakeičiamas, kiekvienos fotoaparato padėties fokusavimo nustatymai nebus išlaikyti.

[Focus Area] ir fokusavimo rėmelio padėtis nepasikeis, net kai [Switch V/H AF Area] nustatysite kaip [AF Point + AF Area] arba [AF Point Only] toliau nurodytose situacijose:

Filmuojant
Kai naudojama skaitmeninio priartinimo funkcija
Kai suaktyvintas automatinis fokusavimas
Nepertraukiamo fotografavimo metu
Automatinio laikmačio atgalinės atskaitos metu
Kai suaktyvinamas [Focus Magnifier]

Jei vaizdus fiksuojate iškart įjungę maitinimą, o fotoaparatas yra vertikalus, pirmasis kadras užfiksuojamas su horizontaliu fokusavimo nustatymu arba vėliausiai naudotu fokusavimo nustatymu.

Fotoaparato padėties nėra galimybės aptikti, kai objektyvas nukreiptas aukštyn ar žemyn.

Dabartinės fokusavimo srities registravimas (AF Area Registration)

Fokusavimo rėmelį galite laikinai perkelti į iš anksto priskirtą padėtį pasirinktiniu mygtuku. i funkcija praverčia, kai fiksuojamos scenos, kuriose objekto judesiai yra nuspėjami; pavyzdžiui, sporto scenos. Naudodami šią funkciją fokusavimo sritį galite greitai perjungti pagal susidariusią situaciją.

Kaip užregistruoti fokusavimo sritį

1. MENU → AF/MF (Focus) → [Focus Area] → [AF Area Registration] → [On].
2. Fokusavimo sritį nustatykite reikiamoje padėtyje, tada paspauskite Fn (funkcijų) mygtuką.

Kaip iškviesti užregistruotą fokusavimo sritį

1. MENIU → (Setup) → [Operation Customize] → [Custom Key/Dial Set.] → norimas klavišas, o tada pasirinkite [Regist. AF Area hold].
2. Fotoaparate nustatykite fiksavimo režimą, nuspauskite ir palaikykite mygtuką, kuriam priskirtas [Regist. AF Area hold], tada paspausdami užrakto mygtuką užfiksuokite vaizdus.

Patarimas

Kai fokusavimo rėmelis užregistruojamas naudojant [AF Area Registration], registruotas fokusavimo rėmelis monitoriuje mirksi.

Jei [Regist AF Area tggle] priskirsite pasirinktiniam mygtukui, registruotą fokusavimo rėmelį galėsite naudoti nepaspausdami šio mygtuko.

Jei [Reg. AF Area+AF On] priskiriama pasirinktiniam mygtukui, jį paspaudus, automatinis fokusavimas įvykdomas naudojant užregistruotą fokusavimo rėmelį.

Pastaba

Fokusavimo rėmelio negalima užregistruoti toliau nurodytose situacijose:

Kai įjungta funkcija [Touch Focus]
Kai naudojama skaitmeninio priartinimo funkcija
Kai įjungta funkcija [Touch Tracking]
Fokusavimo metu
Užfiksavus fokusavimą

[Regist. AF Area hold] ties [Left Button], [Right Button] arba [Down Button].

Registruotos fokusavimo srities negalima iškviesti toliau nurodytose situacijose:

Fotografavimo / filmavimo / S&Q jungiklis nustatomas ties (filmai) arba S&Q (S&Q Motion)

Kai [AF Area Registration] (AF zonos registravimas) nustatoma į padėtį [On] (įjungta), nustatymas [Dial / Wheel Lock] (ratuko užraktas) užfiksuojamas kaip [Unlock] (atrakinti).

---

[76] Fiksavimo funkcijų naudojimas | Fokusavimo funkcijų naudojimas

Registruotos AF srities trynimas („Del. Regist. AF Area“)

Ištrinama fokusavimo rėmelio padėtis, kuri yra užregistruota naudojant [AF Area Registration].

1 **MENU → (Focus) → [Focus Area] → [Del. Regist. AF Area].**

---

[77] Fiksavimo funkcijų naudojimas | Fokusavimo funkcijų naudojimas

Focus Area Limit (nuotrauka / filmas)

Iš anksto apribodami fokusavimo srities tipų nustatymus galite greitai pasirinkti [Focus Area] skirtus nustatymus.

1 **MENU → AF/MF (Focus) → [Focus Area] → [Focus Area Limit] → pažymėkite varnelėmis fokusavimo sritis, kurias norite naudoti, tada pasirinkite [OK].**

Fokusavimo srities tipai, pažymėti ✓ (varnele), bus prieinami kaip nustatymai.

Patarimas

Funkciją [Switch Focus Area] norimam klavišui priskyrę naudodami [Custom Key/Dial Set.] arba [Custom Key/Dial Set.], fokusavimo sritis pasikeičia kiekvieną kartą paspaudus priskirtą klavišą. Iš anksto [Focus Area Limit] funkcija apriboję pasirenkamų fokusavimo sričių tipus, norimą fokusavimo srities nustatymą galėsite pasirinkti greičiau.

Pastaba

Fokusavimo sričių tipų, nepažymėtų varnelėmis, nebus galima rinktis naudojant MENU arba Fn (funkcijų) meniu. Jei norite pasirinkti, pažymėkite varnele naudodami [Focus Area Limit].

Jei fokusavimo srities, registruotos naudojant [Switch V/H AF Area] arba [AF Area Registration], žymėjimas varnele pašalinamas, registruoti nustatymai pasikeičia.

Circ. of Focus Point (nuotraukos / filmai)

Nustatoma, ar leisti fokusavimo rėmeliui peršokti iš vieno galo į kitą, kai fokusavimo rėmelį perkeliate. Ši funkcija praverčia, kai fokusavimo rėmelį norite greitai perkelti iš vieno galo į kitą. Funkcija naudotis galima [Focus Area] priskyrus toliau nurodytus parametrus.

[Zone]
[Spot: S] / [Spot: M] / [Spot: L]
[Expand Spot]
[Tracking: Zone]
[Tracking: Spot S] / [Tracking: Spot M] / [Tracking: Spot L]
[Tracking: Expand Spot]

1 **MENU → AF/MF (Focus) → [Focus Area] → [Circ. of Focus Point] → norimas nustatymas.**

Kai pasirenkama [Circulate]:

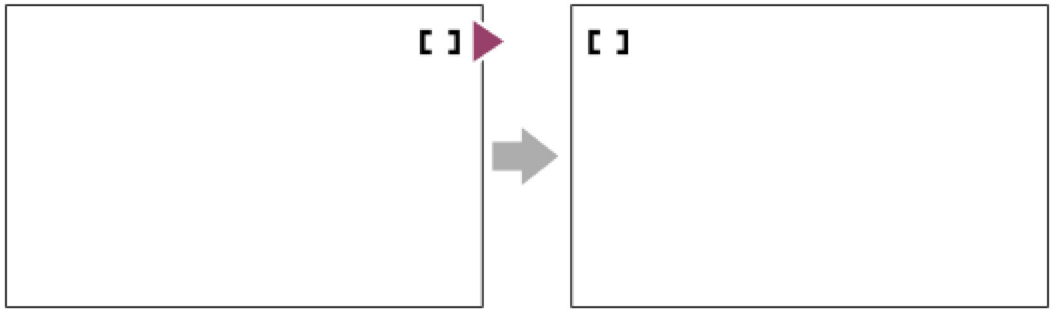

Informacija apie meniu elementus

Does Not Circulate:
žymeklis nejuda, kai fokusavimo rėmelį bandote perkelti už galo.

Circulate:
žymeklis peršoka į priešingą galą, kai fokusavimo rėmelį bandote perkelti už galo.

AF Frame Move Amt (nuotrauka / filmas)

Nustatomas fokusavimo rėmelio judėjimo atstumas, kai funkcija [Focus Area] yra nustatyta kaip [Spot] ir pan. Jūs galite greitai perkelti fokusavimo rėmelį padidindami atstumą, pavyzdžiui, tais atvejais, kai objektas labai juda.

1 **MENU → AF/MF (Focus) → [Focus Area] → [AF Frame Move Amt] → pageidaujamas nustatymas.**

Informacija apie meniu elementus

Standard:
standartinis fokusavimo rėmelio judėjimo atstumas.

Large:
fokusavimo rėmelio judėjimo atstumas per vieną kartą yra daug didesnis nei pasirinkus [Standard] nustatymą.

Patarimas

Kai [Swt. AF Frame Move hold] norimam klavišui priskiriamas naudojant [Custom Key/Dial Set.] arba [Custom Key/Dial Set.], spaudžiant mygtuką nustatymas [AF Frame Move Amt] laikinai persijungia.

Jei kuri nors iš nurodytų funkcijų ratukams arba valdymo ratukui priskiriama naudojant [Custom Key/Dial Set.] arba [Custom Key/Dial Set.], fokusavimo rėmelį galite perkelti kiekviena funkcija nustatytu atstumu, neatsižvelgiant į [AF Frame Move Amt] nustatymą.

[Move AF Frame ↔ : L]
[Move AF Frame ↕ : L]
[Move AF Frame ↔ : Std]
[Move AF Frame ↕ : Std]

Jei kuri nors iš nurodytų funkcijų ratukams arba valdymo ratukui priskiriama naudojant [My Dial Settings], fokusavimo rėmelį galite perkelti kiekviena funkcija nustatytu atstumu, neatsižvelgiant į [AF Frame Move Amt] nustatymą.

[Move AF Frame ↔ : L]
[Move AF Frame ↕ : L]
[Move AF Frame ↔ : Std]
[Move AF Frame ↕ : Std]

Focus Area Color (nuotrauka / filmas)

Galite pasirinkti fokusavimo sritį apibrėžiančio rėmelio spalvą. Jei rėmelis sunkiai matomas dėl objekto, jį galite paryškinti pakeisdami spalvą.

1 **MENU → AF/MF (Focus) → [Focus Area] → [Focus Area] → norima spalva.**

Informacija apie meniu elementus

White:
fokusavimo sritį apibrėžiantis rėmelis rodomas balta spalva.

Red:
fokusavimo sritį apibrėžiantis rėmelis rodomas raudona spalva.

AF Area Auto Clear

Nustatoma fokusavimo srities rodymo trukmė: ji rodoma ištisai arba automatiškai pranyksta netrukus po sufokusavimo.

1 **MENU → AF/MF (Focus) → [Focus Area] → [AF Area Auto Clear] → pageidaujamas nustatymas.**

Informacija apie meniu elementus

On:
Fokusavimo sritis automatiškai pranyksta netrukus po to, kai sufokusuojama.

Off:
Fokusavimo sritis rodoma visą laiką.

AF-C Area Display

Galite pasirinkti, ar norite matyti sufokusuotą sritį, kai [Focus Mode] nustatyta kaip [Continuous AF], o [Focus Area] nustatyta kaip [Wide] arba [Zone].

1 **MENU → AF/MF (Focus) → [Focus Area] → [AF-C Area Display] → pageidaujamas nustatymas.**

Informacija apie meniu elementus

On:
Rodoma fokusavimo sritis, kuri sufokusuota.

Off:
Nerodoma fokusavimo sritis, kuri sufokusuota.

Pastaba

Kai [Focus Area] nustatomas pasirenkant vieną iš toliau nurodytų parinkčių, fokusavimo rėmeliai sufokusuotoje srityje tampa žali:

[Center Fix]
[Spot]
[Expand Spot]

Phase Detect. Area



Nustatoma, ar reikia rodyti fazės aptikimo AF sritį.

1 **MENU → AF/MF (Focus) → [Focus Area] → [Phase Detect. Area] → norimas nustatymas.**

Informacija apie meniu elementus

On:
Rodoma fazės aptikimo AF sritis.

Off:
Fazės aptikimo AF sritis nerodoma.

Pastaba

Fazės aptikimo AF veikia tik su suderinamais objektyvais. Uždėjus nesuderinamą objektyvą, naudoti fazės aptikimo AF nebus galima. Fazės aptikimo AF gali neveikti net su kai kuriais suderinamais objektyvais, pavyzdžiui, seniau įsigytais ir neatnaujintais objektyvais. Daugiau informacijos apie suderinamus objektyvus rasite jūsų šaliai skirtoje „Sony“ svetainėje arba pasikonsultavę su vietiniu „Sony“ pardavėju arba vietiniu įgaliotuoju „Sony“ priežiūros centru.

Vaizdus fotografuojant viso kadro dydį palaikančiu objektyvu, sritis „Phase Detection AF“ nebus rodoma, net ir funkciją [Phase Detect. Area] nustačius kaip [On].

Įrašant filmus fazės aptikimo AF sritis nerodoma.

AF Tracking Sensitivity

Jei įjungus nuotraukų režimą, objektas nesufokusuojamas, galima pasirinkti AF sekimo jautrumo funkciją.

1 **MENU → AF/MF (Focus) → [AF/MF] → [AF Tracking Sensitivity] → pageidaujamas nustatymas.**

Informacija apie meniu elementus

5(Responsive) / 4 / 3(Standard) / 2 / 1(Locked on)
Pasirinkite [5(Responsive)], kad sufokusuotumėte skirtingais atstumais esančius objektus. Pasirinkite [1(Locked on)], kad priešais kamerą judant kitiems objektams išlaikytumėte sufokusuotą konkretų objektą.

AF Transition Speed

Jei filmuojant filmą automatinio fokusavimo taikinys pakeičiamas, nustatomas fokusavimo greitis.

1 **MENU → AF/MF (Focus) → [AF/MF] → [AF Transition Speed] → pageidaujamas nustatymas.**

Informacija apie meniu elementus

7 (Fast) / 6 / 5 / 4 / 3 / 2 / 1 (Slow)
Pasirinkus didesnę reikšmę, objektas fokusuojamas greičiau.
Pasirinkus mažesnę reikšmę, objektas fokusuojamas tolygiau.

Patarimas

Jutiklinį fokusavimą galite naudoti norėdami specialiai pereiti prie AF.

AF obj. Shift Sensitivity



Nustatomas jautrumas, kuriam esant fokusavimas perjungiamas kitam objektui, jei pirminis objektas palieka fokusavimo sritį arba fokusavimo centre filmuojant atsiduria pašalinis nesufokusuotas objektas.

1 **MENU → AF/MF (Focus) → [AF/MF] → [AF Subj. Shift Sensitivity] → pageidaujamas nustatymas.**

Informacija apie meniu elementus

5(Responsive) / 4 / 3 / 2 / 1(Locked on)
Kai norite užfiksuoti greitai judantį objektą arba kai norite užfiksuoti kelis objektus nuolat keisdami fokusavimą, pasirinkite didesnę reikšmę.
Norint išlaikyti pastovų fokusavimą arba išlaikyti sufokusuotą konkretų tikslą nepaveikiant kitų objektų, naudotina mažesnė reikšmė.

AF pagalba

Jei filmuodami naudojate automatinio fokusavimo funkciją, fokusuojamą objektą galite pakeisti sukdami objektyvo fokusavimo žiedą.

1 **MENU → AF/MF (Focus) → [AF/MF] → [AF Assist] → [On].**

2 **Jei filmuodami naudojate automatinio fokusavimo funkciją, objektyvo fokusavimo žiedą sukite taip, kad būtų fokusuojamas numatytas objektas.**

Pasukus fokusavimo žiedą, jį sukant sufokusuotas objektas tampa automatinio fokusavimo taikiniu.

Informacija apie meniu elementus

On:
naudoja AF pagalbos funkciją.

Off:
nenaudoja AF pagalbos funkcijos.

Patarimas

Matyti, kuri sritis sufokusuota, bus lengviau, jei funkciją [Peaking Display] arba [Focus Map] naudosite kartu su [AF Assist], nes taip bus lengviau sufokusuoti norimą objektą.

Pastaba

Automatinis fokusavimas taikomas tik tiems objektams, kurie turi fokusavimo sritį.

Šie objektyvai nėra suderinami su [AF Assist].

SELP1650 (parduodama atskirai)
SEL18200LE (parduodama atskirai)

AF/MF valdiklis

Kai fotografuojate, nekeisdami laikymo padėties galite lengvai perjungti fokusavimo režimą iš automatinio į rankinį ir atvirkščiai.

1 **MENU → (Setup) → [Operation Customize] → [Custom Key/Dial Set.] arba [Custom Key/Dial Set.] → norimas mygtukas → [AF/MF Selector Hold] arba [AF/MF Selector Toggle].**

Informacija apie meniu elementus

AF/MF Selector Hold
Fokusavimo režimas perjungiamas laikant nuspaustą mygtuką.

AF/MF Selector Toggle
Fokusavimo režimas perjungiamas, kol vėl nuspaudžiamas mygtukas.

Pastaba

Funkcijos [AF/MF Selector Hold] negalima nustatyti kaip valdymo ratuko [Left Button], [Right Button] arba [Down Button].

Jei objektyvas turi AF/MF pasirinkimo jungiklį, jo būsena objektyve bus prioritetinė.

[89] Fiksavimo funkcijų naudojimas | Fokusavimo funkcijų naudojimas

AF su užraktu

Pasirenkama, ar fokusuoti automatiškai, kai iki pusės nuspaudžiamas užrakto mygtukas. Pasirinkite [Off], jei fokusavimą ir ekspoziciją norite reguliuoti atskirai.

1 **MENU → (Focus) → [AF/MF] → [AF w/ Shutter] → pageidaujamas nustatymas.**

Informacija apie meniu elementus

On:

Automatinis fokusavimas veikia, kai iki pusės nuspaustas užrakto mygtukas.

Off:

Automatinis fokusavimas neveikia net jei iki pusės nuspaustas užrakto mygtukas.

AF įjungta



Fokusuoti galite iki pusės nenuspaudę užrakto mygtuko. Taikomi [Focus Mode] skirti nustatymai.

1 **MENU → (Setup) → [Operation Customize] → [Custom Key/Dial Set.] arba [Custom Key/Dial Set.] → norimas klavišas, tada klavišui priskirkite funkciją [AF On].**

2 **Paspauskite mygtuką, kuriam priskyrėte funkciją [AF On].**

Filmuodami automatiškai fokusuoti galite paspaudę ir palaikę nuspaustą pasirinktinį mygtuką, kuriam priskirta funkcija [AF On], net ir veikiant rankinio fokusavimo režimui.

Patarimas

Jei užrakto mygtuku automatiškai fokusuoti nenorite, [AF w/ Shutter] nustatykite kaip [Off].

[AF w/ Shutter] ir [Pre-AF] nustatykite kaip [Off], kad fokusuotumėte konkrečiu fotografavimo atstumu, nuspėdami objekto padėtį.

---

fokusavimo užlaikymas

Paspaudus klavišą, kuriam priskirta fokusavimo užlaikymo funkcija, fokusavimas užlaikomas.

1 **MENU → (Setup) → [Operation Customize] → [Custom Key/Dial Set.] arba [Custom Key/Dial Set.] → norimam klavišui priskirkite funkciją [Focus Hold].**

2 **Fokusuokite ir paspauskite klavišą, kuriam priskirta funkcija [Focus Hold].**

Išankstinis AF

Gaminys automatiškai sureguliuoja fokusavimą prieš jums iki pusės nuspaudžiant užrakto mygtuką.

1 **MENU → (Focus) → [AF/MF] → [Pre-AF] → pageidaujamas nustatymas.**

Informacija apie meniu elementus

On:
Sureguliuojamas fokusavimas, prieš jums iki pusės nuspaudžiant užrakto mygtuką.

Off:
Nereguliuoja fokusavimo, prieš jums iki pusės nuspaudžiant užrakto mygtuką.

Pastaba

[Pre-AF] galima naudoti tik tuo atveju, kai uždėtas „E-mount“ objektyvas.

Vykdant fokusavimo veiksmus ekranas gali judėti.

[93] Fiksavimo funkcijų naudojimas | Fokusavimo funkcijų naudojimas

Prioriteto nustatymas AF-S

Nustatoma, ar reikia atleisti užraktą, jei objektas nesufokusuotas, kai nustatyta [Focus Mode] vertė [Single-shot AF], [DMF] arba [Automatic AF] ir objektas nejuda.

1 **MENU → (Focus) → [AF/MF] → [Priority Set in AF-S] → pageidaujamas nustatymas.**

Informacija apie meniu elementus

AF

Pirmenybė teikia fokusavimui. Kol objektas nesufokusuojamas, užraktas neatleidžiamas.

Release

Pirmenybė teikiama užrakto atleidimui. Užraktas atleidžiamas, nors objektas ir nesufokusuotas.

Balanced Emphasis

Tiek pat reikšmės skiriama ir fokusavimui, ir užrakto atleidimui.

[94] Fiksavimo funkcijų naudojimas | Fokusavimo funkcijų naudojimas

Prioriteto nustatymas AF-C

Nustatoma, ar reikia atleisti užraktą, jei objektas nesufokusuotas nustačius nuolatinio AF funkciją ir objektas juda.

1 **MENU → (Focus) → [AF/MF] → [Priority Set in AF-C] → pageidaujamas nustatymas.**

Informacija apie meniu elementus

AF

Pirmenybė teikia fokusavimui.

Release

Pirmenybė teikiama užrakto atleidimui. Užraktas atleidžiamas, nors objektas ir nesufokusuotas.

Balanced Emphasis

Tiek pat reikšmės skiriama ir fokusavimui, ir užrakto atleidimui.

Diafragmos eiga AF

Pakeičiama diafragmos eigos sistema, kad pirmenybė būtų teikiama automatinio fokusavimo sekimui arba tylai.

1 **MENU (meniu) → AF/MF (Focus) (fokusavimas) → [AF/MF] → [Aperture Drive in AF] (diafragmos eiga AF) → pageidaujamas nustatymas.**

Informacija apie meniu elementus

Focus Priority:

Pakeičia diafragmos eigos sistemą, kad būtų nustatytas automatinio fokusavimo prioritetas.

Standard:

Naudojama standartinė diafragmos eigos sistema.

Silent Priority:

Diafragmos eigos sistema pasikeičia, kad būtų nustatytas tylos prioritetas ir diafragmos eigos garsas būtų tylesnis nei nustačius [Standard].

Pastaba

Pasirinkus [Focus Priority], garsas iš diafragmos eigos sistemos gali būti girdimas arba monitoriuje gali nesimatyti diafragmos efekto. Siekiant to išvengti, nustatymą pakeiskite į [Standard].

Pasirinkus [Silent Priority], fokusavimo greitis gali sulėtėti ir gali tapti sunku fokusuoti objektą.

Efektas gali skirtis pagal naudojamą objektyvą ir fotografavimo sąlygas.

AF in Focus Mag.

Objektą tiksliau sufokusuoti galite naudodami automatinio fokusavimo funkciją ir padidindami sritį, kurią norite fokusuoti. Pasirodžius padidintam vaizdui, galite fokusuoti mažesnę nei [Spot] sritį pasirinkę [Focus Area].

1 **MENU → (Focus) → [Focus Assistant] → [AF in Focus Mag.] → [On].**

2 **MENU → (Focus) → [Focus Assistant] → [Focus Magnifier].**

3 **Paspaudę ties valdymo ratuko viduriu, padidinkite vaizdą ir, naudodamiesi viršutine / apatine / dešiniąja / kairiąja valdymo ratuko dalimi, pakoreguokite vietą.**

Kaskart paspaudus centre, padidinimo mastelis pasikeičia.

4 **Iki pusės nuspauskite užrakto mygtuką, kad sufokusuotumėte vaizdą.**

Sufokusuojama + taške (pliuso ženklas) ekrano centre.

5 **Kad fotografuotumėte, iki galo nuspauskite užrakto mygtuką.**

Baigus fotografuoti, didinimo ekranas išjungiamas.

Patarimas

Siekiant tiksliai nustatyti norimą didinti vietą, rekomenduojama naudoti trikojį.

Automatinio fokusavimo rezultatą galite patikrinti padidinę matomą vaizdą. Jei fokusavimo padėtį norite pakeisti, padidintame lange sureguliuokite fokusavimo sritį ir iki pusės nuspauskite užrakto mygtuką.

Pastaba

Jei sritį padidinsite ekrano krašte, fotoaparatas nesufokusuos.

Kol rodomas vaizdas yra padidintas, ekspozicijos ir baltos spalvos balanso koreguoti nepavyks.

[AF in Focus Mag.] neveikia toliau nurodytais atvejais:

Filmuojant
Kai [Focus Mode] yra nustatytas kaip [Continuous AF].
Kai [Focus Mode] yra nustatytas kaip [Automatic AF] ir fotografavimo režimas nėra nustatytas kaip P / A / S / M.
Kai [Focus Mode] yra nustatytas kaip [Automatic AF], o [Drive Mode] yra nustatytas kaip [Cont. Shooting] (nuolatinis fotografavimas).
Naudojant montavimo adapterį (parduodamas atskirai).

Kol rodomas vaizdas yra padidintas, galima naudoti šias funkcijas:

[Subject Recognition AF] (objekto atpažinimas AF)
[Pre-AF]
[Subject Recog in AF] (objekto atpažinimas AF)

Automatinis didinimas MF

Automatiškai padidinamas vaizdas ekrane, kad būtų lengviau sufokusuoti rankiniu būdu. Tai veikia naudojant rankinį fokusavimą arba tiesioginį rankinį fokusavimą.

1 **MENU → AF/MF (Focus) → [Focus Assistant] → [Auto Magnifier in MF] → [On].**

2 **Sukite fokusavimo žiedą, kad sureguliuotumėte fokusavimą.**

Vaizdas bus padidintas. Vaizdus galite padidinti dar daugiau paspausdami centrinę valdymo ratuko dalį.

Patarimas

Padidinto vaizdo rodymo trukmę galite nustatyti pasirinkdami MENU → AF/MF (Focus) → [Focus Assistant] → [Focus Magnif. Time].

Pastaba

Filmuojant pasirinkti [Auto Magnifier in MF] negalima. Tada naudokite funkciją [Focus Magnifier].

Funkcija [Auto Magnifier in MF] neveikia, jei uždėtas montavimo adapteris. Tada naudokite funkciją [Focus Magnifier].

Fokusavimo didinimas



Padidindami vaizdą prieš fotografuodami galite patikrinti, kaip fokusuojama.
Kitaip nei naudojant [Auto Magnifier in MF], vaizdą galite padidinti nenaudodami valdymo žiedo.

1 MENU → AF/MF (Focus) → [Focus Assistant] → [Focus Magnifier].

2 Paspauskite centrinę valdymo ratuko dalį, kad vaizdą padidintumėte, ir naudodami viršutinę / apatinę / kairiąją / dešiniąją valdymo ratuko dalį pasirinkite sritį.

Didinimo mastelis pakeičiamas kaskart paspaudus centrinę dalį.
Pradinį padidinimą nustatyti galite pasirinkę MENU → AF/MF (Focus) → [Focus Assistant] → [Initial Focus Mag.] arba [Initial Focus Mag.].

3 Patvirtinkite fokusavimą.

Paspauskite (trynimo) mygtuką, kad padidinta sritis būtų perkelta į vaizdo centrą.
Kai įjungtas fokusavimo režimas [Manual Focus], fokusavimą galite reguliuoti ir vaizdui esant padidintam. [AF in Focus Mag.] nustačius ties [Off], [Focus Magnifier] funkcija išjungiama iki pusės nuspaudus užrakto mygtuką.
Jei automatinio fokusavimo metu išdidinus vaizdą iki pusės nuspaudžiamas užrakto mygtukas, įvykdomos skirtingos funkcijos, atsižvelgiant į [AF in Focus Mag.] nustatymą.

Kai [AF in Focus Mag.] funkcija nustatoma į padėtį [On]: vėl automatiškai sufokusuojama.
Kai [AF in Focus Mag.] funkcija nustatoma į padėtį [Off]: [Focus Magnifier] funkcija atšaukiama.

Padidinto vaizdo rodymo trukmę galite nustatyti pasirinkdami MENU → AF/MF (Focus) → [Focus Assistant] → [Focus Magnif. Time].

Fokusavimo padidinimo funkcijos naudojimas lietimu

Kai [Touch Func. in Shooting] (lietimo funkcija fiksavimo režimu) nustatyta kaip [Touch Focus] (fokusavimas liečiant), galite padidinti vaizdą ir pakoreguoti fokusavimą liesdami monitorių. Iš anksto nustatykite taip.

[Touch Operation] (valdymas lietimu): [On] (įjungta)

nustatykite [Shooting Screen] (fiksavimo ekranas) į [On] (įjungta).
Nustatykite [Touch Func. in Shooting] (lietimo funkcija fiksavimo režimu) kaip [Touch Focus] (fokusavimo valdymas lietimu).

Kai fokusavimo režimas yra [Manual Focus], funkcija [Focus Magnifier] galite pasinaudoti dukart bakstelėdami norimą sufokusuoti sritį.

Patarimas

Kai naudojama fokusavimo padidinimo funkcija, padidintą sritį galite perkelti vilkdami ją jutikliniame skydelyje.

Jei norite išjungti fokusavimo padidinimo funkciją, dar kartą dukart bakstelėkite monitorių. [AF in Focus Mag.] nustačius ties [Off], fokusavimo padidinimo funkcija išjungiama iki pusės nuspaudus užrakto mygtuką.

Galite nustatyti, ar po fotografavimo reikia išeiti iš padidinto ekrano, ar tęsti, paspausdami mygtuką „Fn“ (funkcija), kol rodomas padidintas vaizdas. Ši funkcija pasiekiama, kai fiksuojant naudojami šie nustatymai:

[Focus Mode]: [Single-shot AF], [DMF] arba [Manual Focus]
[Drive Mode]: [Single Shooting] arba [Cont. Shooting] nuolatinis fotografavimas
[AF in Focus Mag.] (AF padidinus fokusavimo sritį): [On] (įjungta)
[Auto Review] (automatinė peržiūra): [Off] (išjungta)

[99] Fiksavimo funkcijų naudojimas | Fokusavimo funkcijų naudojimas

Fokusavimo did. Time (nuotraukos / filmai)

Padidinto vaizdo rodymo trukmę nustatykite naudodami funkciją [Auto Magnifier in MF] arba [Focus Magnifier].

1 **MENU → (Focus) → [Focus Assistant] → [Focus Magnif. Time] → norimas nustatymas.**

Informacija apie meniu elementus

2 Sec
Vaizdas padidinamas 2 sekundėms.

5 Sec
Vaizdas padidinamas 5 sekundėms.

No Limit
Vaizdas padidinamas, kol paspaudžiate užrakto mygtuką.

Pirminis fokusavimo din. (filmas)

Nustatomas pradinis [Focus Magnifier] padidinimo mastelis veikiant filmavimo režimui.

1 **MENU → (Focus) → [Focus Assistant] →[Initial Focus Mag.] → pageidaujamas nustatymas.**

Informacija apie meniu elementus

x1.0:
Vaizdas rodomas padidinus tiek pat, kiek ir fotografavimo ekrane.

x4.0:
Rodomas 4,0 karto padidintas vaizdas.

[101] Fiksavimo funkcijų naudojimas | Fokusavimo funkcijų naudojimas

Initial Focus Mag. (nuotrauka)

Nustatomas pradinis padidinimo mastelis, kai naudojama [Focus Magnifier]. Pasirinkite nustatymą, kuris padės įrėminti kadrą.

1 **MENU → AF/MF (Focus) → [Focus Assistant] → [Initial Focus Mag.] → pageidaujamas nustatymas.**

Informacija apie meniu elementus

Fotografavimas viso kadro režimu

x1.0:
Vaizdas rodomas padidinus tiek pat, kiek ir fotografavimo ekrane.
x5.8:
Rodomas 5,8 karto padidintas vaizdas.

APS-C/Super 35 mm dydžio vaizdo fotografavimas

x1.0:
Vaizdas rodomas padidinus tiek pat, kiek ir fotografavimo ekrane.
x3.8:
rodomas 3,8 karto padidintas vaizdas.

[102] Fiksavimo funkcijų naudojimas | Fokusavimo funkcijų naudojimas

Fokusavimo žemėlapis

Filmuojant filmą, sufokusuotos ir nesufokusuotos vietos parodomos taip, kad jas vizualiai atskirtumėte. Vietos už sufokusuotos srities identifikuojamos šaltų spalvų taškais**(A)**, o vietos

priešais sufokusuotą sritį yra identifikuojamos šiltų spalvų taškais **(B)**. Sufokusuotame diapazone taškai nerodomi. Taškai filme neįrašomi.

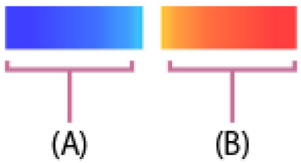

1 **MENU → AF/MF (Focus) → [Focus Assistant] → [Focus Map] → norimas nustatymas.**

Informacija apie meniu elementus

On:
Vaizduojamas fokusavimo žemėlapis.

Off:
Fokusavimo žemėlapis nerodomas.

Patarimas

Fokusavimo žemėlapį galima perkelti į išorinį monitorių. Norėdami fokusavimo žemėlapį perkelti į išorinį monitorių, nustatykite [HDMI Info. Display] kaip [On].

Pastaba

[Focus Map] šiose situacijose neveikia:

Kai suaktyvinamas [Focus Magnifier]
Kai naudojama skaitmeninio priartinimo funkcija
Transliuojant turinį
Naudojant objektyvą, kuris nepalaiko fazės aptikimo AF
Kai prijungtas montavimo adapteris
Kai objektyvas neprijungtas prie fotoaparato

[103] Fiksavimo funkcijų naudojimas | Fokusavimo funkcijos naudojimas

Paryškinto vaizdo ekranas

Nustatoma paryškinimo funkcija, kuri išryškina sufokusuotų sričių kontūrus, kai fiksuojama naudojant rankinį fokusavimą arba tiesioginį rankinį fokusavimą. Filmuodami filmą paryškinimo funkciją galite naudoti su automatiniu fokusavimu.

1 **MENU → AF/MF (Focus) → [Peaking Display] → pasirinkite meniu elementą ir nustatykite pageidaujamą parametrą.**

Informacija apie meniu elementus

Peaking Display:
nustatoma, ar bus rodomas paryškinimas. ([On] / [Off])

Peaking Level
nustatomas sufokusuotų sričių išryškinimo lygis. ([High] / [Mid] / [Low])

Peaking Color
nustatoma spalva, kuri naudojama sufokusuotoms sritims išryškinti. ([Red] / [Yellow] / [Blue] / [White])

Pastaba

Gaminys ryškias sritis atpažįsta kaip sufokusuotas, todėl paryškinimo efektas priklauso nuo objekto ir objektyvo.

Sufokusuotų sričių kontūrų diapazonas nėra padidinamas įrenginiuose, kurie prijungti per HDMI.

„Exposure Comp.“ (nuotrauka / filmas)

Paprastai ekspozicija nustatoma automatiškai (automatinė ekspozicija). Atsižvelgdami į ekspozicijos reikšmę, nustatytą automatinės ekspozicijos režimu, galite padaryti visą vaizdą šviesesnį ar tamsesnį, reguliuodami [Exposure Comp.] atitinkamai pliuso arba minuso link (ekspozicijos kompensavimas).

1 **(Exposure Comp.) ant valdymo ratuko → valdymo ratuką pasukdami kairėn arba dešinėn arba valdymo ratuką sukdami pasirinkite norimą nustatymą.**

+ (over) side:
vaizdas šviesėja.
- (under) side:
vaizdas tamsėja.

Taip pat galite pasirinkti MENU → (Ekspozicija / spalva) → [Exposure Comp.] → [Exposure Comp.].
Kai [Touch Operation] (jutiklinis valdymas) nustatytas kaip [On] (įjungta) ir [Footer Icon Touch] (apatinės piktogramos palietimas) nustatytas kaip [On] (įjungta), galite keisti ekspozicijos kompensavimo reikšmes.
Ekspozicijos kompensavimo reikšmę galite koreguoti diapazone nuo -5,0 EV iki +5,0 EV.
Galite patikrinti ekspozicijos kompensavimo reikšmę, kurią nustatėte fiksavimo ekrane.

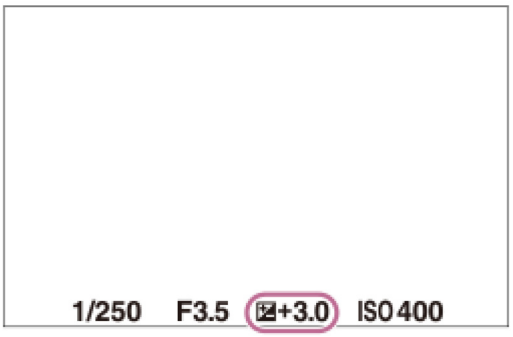

Patarimas

Fotografuojant ekrane pateikiama tik reikšmė nuo –3,0 EV iki +3,0 EV ir atitinkamas vaizdo šviesumas. Ekspozicijos kompensavimo vertę nustačius už šio diapazono ribų, ekrane matomo vaizdo šviesumui tai įtakos neturės, tačiau vertė atsispindės įrašytame vaizde.

Ekspozicijos kompensavimo reikšmę filmams galite koreguoti diapazone nuo –2,0 EV iki +2,0 EV.

Pastaba

Ekspozicijos kompensavimo negalima atlikti veikiant toliau nurodytiems fiksavimo režimams:

[Intelligent Auto]
[Scene Selection]

Kai naudojama [Manual Exposure], ekspozicijos kompensavimą galite atlikti, tik kai [ISO] nustatytas kaip [ISO AUTO].

Fotografuojant objektą ypač šviesioje arba tamsioje aplinkoje arba naudojant blykstę, gali nepavykti pasiekti norimo efekto.

Histogramos rodymas

Histogramoje parodomas apšvietimo pasiskirstymas, parodomas pikselių skaičius pagal apšvietimą.
Norėdami, kad histograma būtų rodoma fotografavimo arba atkūrimo ekrane, kelis kartus paspauskite mygtuką DISP (rodymo nustatymas).

Kaip skaityti histogramą

Histogramoje tamsesnės reikšmės rodomos į kairę, o šviesesnės – į dešinę pusę.
Ši histograma keičiasi pagal ekspozicijos kompensavimą.
Aukščiausias lygis dešiniajame arba kairiajame histogramos gale rodo, kad vaizde atitinkamai yra per didelės arba per mažos ekspozicijos sritis. Tokių defektų po fotografavimo kompiuteriu negalima pataisyti. Prieš fiksuodami prireikus pasinaudokite ekspozicijos kompensavimu.

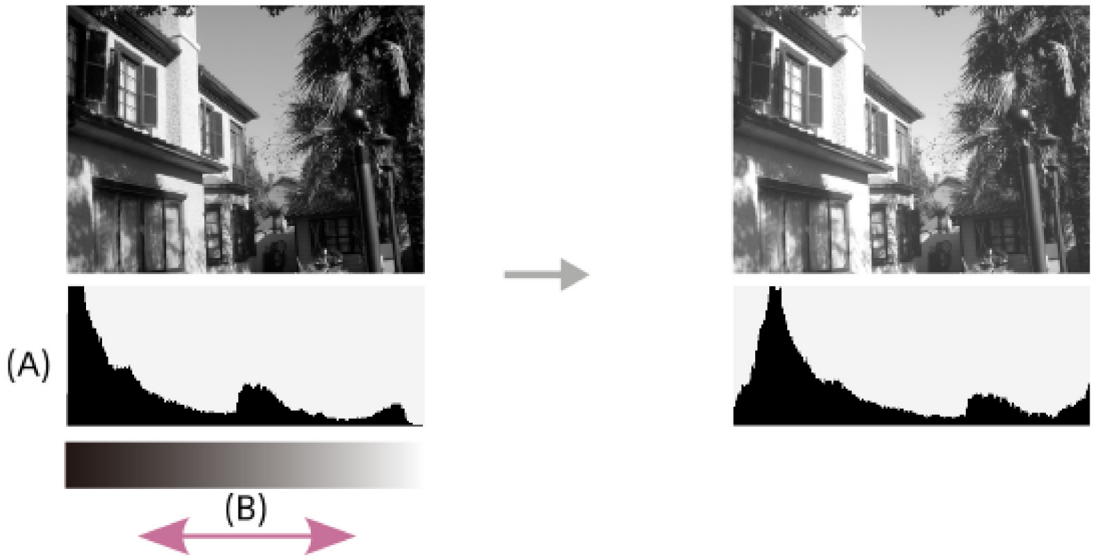

(A): pikselių skaičius
(B): ryškumas

Pastaba

Histogramos rodinyje pateikiama informacija nerodo gautinės fotografijos. Ši informacija skirta vaizdui, kuris rodomas ekrane. Galutinis rezultatas priklauso nuo diafragmos reikšmės ir pan.

Histograma gerokai skiriasi fiksuojant ir atkuriant toliau nurodytais atvejais:

Naudojant blykstę
Fiksuojant vaizdus esant prastam apšvietimui, pvz., naktį

[106] Fiksavimo funkcijų naudojimas | Ekspozicijos / matavimo režimų koregavimas

„Exposure step“ (nuotrauka / filmas)

Galite nustatyti užrakto greičio, diafragmos ir ekspozicijos kompensavimo verčių nustatymų dydį.

1 **MENU → (Exposure/Color) → [Exposure Comp.] → [Exposure step] → pageidaujamas nustatymas.**

Informacija apie meniu elementus

0.5EV / 0.3EV

[107] Fiksavimo funkcijų naudojimas | Ekspozicijos / matavimo režimų koregavimas

Exposure Std. Adjust (nuotraukos / filmai)

Šio fotoaparato standartas sureguliuojamas parenkant tinkamą ekspozicijos reikšmę kiekvienam matavimo režimui.

1 **MENU → (Exposure/Color) → [Exposure Comp.] → [Exposure Std. Adjust] → norimas matavimo režimas.**

2 **Pasirinkite reikiamą matavimo standarto reikšmę.**

Reikšmę 1/6 EV žingsniais galite nustatyti nuo –1 EV iki +1 EV.

Metering Mode

Nustatyta standarto reikšmė bus pritaikyta, kai pasirinksite atitinkamą matavimo režimą dalyje MENU → (Exposure/Color) → [Metering] → [Metering Mode].
Multi/ Center/ Spot/ Entire Screen Average/ Highlight

Pastaba

Ekspozicijos kompensavimas nebus paveiktas, jei pakeisite [Exposure Std. Adjust].

Ekspozicijos reikšmė bus užfiksuota pagal [Spot] nustatytą reikšmę naudojant taškinį AEL.

M.M („Metered Manual“) standarto reikšmė bus pakeista pagal [Exposure Std. Adjust] nustatytą reikšmę.

[Exposure Std. Adjust] nustatyta reikšmė įrašoma į „Exif“ duomenis atskirai nuo ekspozicijos kompensavimo reikšmės. Ekspozicijos standarto reikšmės dydis nebus pridėtas prie ekspozicijos kompensavimo reikšmės.

Jei fiksuodami vaizdus keičiant ekspoziciją nustatysite [Exposure Std. Adjust], fiksavimo keičiant ekspoziciją kadrų skaičius bus nustatytas iš naujo.

„D-Range Optimizer“ (nuotrauka / filmas)

S&Q

Suskirstydamas vaizdą į mažas sritis gaminys analizuoja šviesos ir šešėlio kontrastą tarp objekto ir fono ir sukuria optimalaus šviesumo bei atspalvių perėjimo vaizdą.

1 **MENU → (Exposure/Color) → [Color/Tone] → [D-Range Optimizer] → pageidaujamas nustatymas.**

Informacija apie meniu elementus

Off:
šviesumas ir spalvų perėjimas nekoreguojami.

„D-Range Optimizer“:
pasirinkus [D-Range Optimizer: Auto], fotoaparatas automatiškai pakoreguos šviesumą ir spalvų perėjimą. Norėdami optimizuoti įrašyto vaizdo spalvų perėjimą atskirose vietose, pasirinkite optimizavimo lygį nuo [D-Range Optimizer: Lv1] (silpnas) iki [D-Range Optimizer: Lv5] (stiprus).

Pastaba

Toliau nurodytose situacijose [D-Range Optimizer] yra užfiksuojamas kaip [Off].

Kai nustatyta ne [Off], o kuri nors kita [Picture Profile] reikšmė.
Funkciją [Log Shooting] (logaritminis fiksavimas) nustačius kaip [On (Flexible ISO)] (įjungta (lankstus ISO).

[D-Range Optimizer] nustatoma į [Off] (išjungta), kai [Scene Selection] (scenos parinkimas) parinkti toliau nurodyti režimai.

[Sunset]
[Night Scene]
[Night Portrait]

Nustatymas užfiksuojamas kaip [D-Range Optimizer: Auto], kai pasirenkami kiti nei pirmiau nurodyti [Scene Selection] (scenos pasirinkimas) režimai.

Jei fotografuojama naudojant [D-Range Optimizer], vaizde gali būti matomas triukšmas. Pasirinkite tinkamą lygį patikrindami įrašytą vaizdą, ypač, jei efektą modifikavote.

„Metering Mode“ (nuotrauka / filmas)

Pasirenkamas matavimo režimas, nustatantis, kurią ekrano sritį reikia išmatuoti norint nustatyti ekspoziciją.

1 **MENU → (Exposure/Color) → [Metering] → [Metering Mode] → pageidaujamas nustatymas.**

Informacija apie meniu elementus

„Multi“
padalinus visą sritį į kelias sritis, kiekvienoje jų matuojama šviesa ir parenkama tinkama viso ekrano ekspozicija (kelių šablonų matavimas).

Center
Matuojamas vidutinis viso ekrano šviesumas, pabrėžiant centrinę ekrano sritį (centruotas matavimas).

Spot:
išmatuojama tik vidinė matavimo apskritimo dalis. Šis režimas tinka šviesos matavimui pasirinktoje viso ekrano dalyje. Galimos matavimo apskritimo dydžio parinktys yra [Spot:

Standard] ir [Spot: Large]. Matavimo apskritimo vieta priklauso nuo [Spot Metering Point] (taškinio matavimo vietos) nustatymo.

Entire Screen Avg.:
išmatuojamas vidutinis viso ekrano šviesumas. Ekspozicija išliks stabili, net jei pasikeis objekto kompozicija ar padėtis.

Highlight:
šviesumas matuojamas didžiausią dėmesį skiriant ekrane pažymėtai sričiai. Šis režimas pravers, kai fiksuojant objektą norima išvengti per didelės ekspozicijos.

Patarimas

Taškinio matavimo tašką galima koordinuoti fokusavimo srityje, naudojant funkciją [Focus Point Link].

Kai pasirinkta [Multi], o [Face Priority in Multi Metering] nustatyta kaip [On], fotoaparatas šviesumą matuoja pagal aptinkamus veidus.

Kai [Metering Mode] nustatytas kaip [Highlight] ir suaktyvinama [D-Range Optimizer] funkcija, šviesumas ir kontrastas koreguojami automatiškai suskirstant vaizdą į nedideles dalis ir išanalizuojant šviesos ir šešėlių kontrastą. Nustatymus pasirinkite pagal fiksavimo sąlygas.

Pastaba

Toliau nurodytose fiksavimo situacijose [Metering Mode] užfiksuojama kaip [Multi]:

[Intelligent Auto]
[Scene Selection]
Kai naudojama kita priartinimo funkcija, o ne optinis priartinimas

Jei veikiant [Highlight] režimui ekrane yra šviesesnių dalių, objektas gali būti tamsus.

---

[110] Fiksavimo funkcijų naudojimas | Ekspozicijos / matavimo režimų koregavimas

„Face Priority in Multi Metering“ (nuotrauka / filmas)

S&Q

Nustatoma, ar fotoaparatas matuos šviesumą pagal aptiktus veidus, kai [Metering Mode] nustatytas kaip [Multi].

1 **MENU → (Exposure/Color) → [Metering] → [Face Priority in Multi Metering] → pageidaujamas nustatymas**

Informacija apie meniu elementus

On:
fotoaparatas šviesuma matuoja pagal aptiktus veidus.

Off:
fotoaparatas šviesumą matuoja naudodamas nustatymą [Multi], veidai neaptinkami.

Pastaba

Fotografavimo režimą nustačius ties [Intelligent Auto], [Face Priority in Multi Metering] užfiksuojamas ties [On].

Kai [Subject Recog in AF] (objekto atpažinimas AF) dalyje [Subject Recognition] (objekto atpažinimas) nustatyta į [On] (įjungta) ir [Recognition Target] (atpažinimo tikslas) nustatyta į kitą elementą nei [Human] (žmogus), funkcija [Face Priority in Multi Metering] (veidų pirmenybė naudojant daugialypį matavimą) neveikia.

„Spot Metering Point“ (nuotrauka / filmas)

S&Q

Nustatoma, ar taškinio matavimo vietą susieti su fokusavimo sritimi, kai [Focus Area] nustatyti toliau nurodyti parametrai.

[Spot: S] / [Spot: M] / [Spot: L]
[Expand Spot]
[Tracking: Spot S] / [Tracking: Spot M] / [Tracking: Spot L]
[Tracking: Expand Spot]

1 **MENU → (Exposure/Color) → [Metering] → [Spot Metering Point] → pageidaujamas nustatymas.**

Informacija apie meniu elementus

Center
Taškinio matavimo vieta nesiejama su fokusavimo sritimi, bet šviesumas visada matuojamas ties centru.

Focus Point Link:
taškinio matavimo vieta susiejama su fokusavimo sritimi.

Pastaba

Net jei taškinio matavimo vieta koordinuojama naudojant [Tracking] pradžios vietą, ji nebus koordinuojama naudojant objekto sekimą.

Kai [Focus Area] nustatyti toliau nurodyti parametrai, taškinio matavimo vieta užfiksuojama centre.

[Wide]
[Zone]
[Center Fix]
[Tracking: Wide] / [Tracking: Zone] / [Tracking: Center Fix]

AE užraktas

Kai objekto ir fono kontrastas didelis, pvz., kai fotografuojate iš galo apšviestą objektą arba netoli lango esantį objektą, išmatuokite šviesą taške, kuriame objekto šviesumas atrodo tinkamas, ir prieš fotografuodami užfiksuokite ekspoziciją. Norėdami sumažinti objekto šviesumą, išmatuokite šviesą taške, kuris yra šviesesnis už objektą, ir užfiksuokite viso ekrano ekspoziciją. Norėdami padaryti objektą šviesesnį išmatuokite šviesą taške, kuris yra tamsesnis už objektą, ir užfiksuokite viso ekrano ekspoziciją.

1 **MENIU → (Setup) (sąranka) → [Operation Customize] (veikimo tinkinimas) → [Custom Key/Dial Set.] (pasirinktinis klavišas / ratuko nustatymas) arba [Custom Key/Dial Set.] → (pasirinktinis klavišas / ratuko nustatymas) → norimas klavišas, o tada klavišui priskirkite funkciją [AEL toggle] (AEL perjungimas).**

2 **Sureguliuokite fokusavimą taške, kuriame sureguliavote ekspoziciją.**

3 **Paspauskite mygtuką, kuriam priskirtas [AEL toggle].**

Ekspozicija užfiksuojama ir parodoma (AE fiksavimas).

4 Dar kartą sufokusuokite objektą ir paspauskite užrakto mygtuką.

Norėdami atšaukti ekspozicijos užraktą, paspauskite mygtuką, kuriam priskirta funkcija [AEL toggle].

Patarimas

Jei funkciją [AEL hold] (AEL užlaikymas) pasirinksite lange [Custom Key/Dial Set.] (pasirinktinis klavišas / ratuko nustatymas) arba [Custom Key/Dial Set.] (pasirinktinis klavišas / ratuko nustatymas), ekspoziciją galėsite būti užfiksavę tol, kol laikysite nuspaudę mygtuką. Funkcijos [AEL hold] negalima nustatyti pasirenkant [Left Button], [Right Button] arba [Down Button].

Pastaba

[AEL hold] ir [AEL toggle] negalimi, kai naudojamos kitos priartinimo funkcijos nei optinis priartinimas.

AEL w/ Shutter

S&Q

Nustatoma, ar užfiksuoti ekspoziciją, kai iki pusės nuspaudžiate užrakto mygtuką. Pasirinkite [Off], jei fokusavimą ir ekspoziciją norite reguliuoti atskirai.

1 MENU → (Exposure/Color) → [Metering] → [AEL w/ Shutter] → pageidaujamas nustatymas.

Informacija apie meniu elementus

Automatinis:
Automatiškai sureguliavus fokusavimą, ekspozicija užfiksuojama iki pusės nuspaudus užrakto mygtuką, kai [Focus Mode] nustatytas kaip [Single-shot AF]. Kai [Focus Mode] (fokusavimo režimas) nustatyta kaip [Automatic AF] (automatinis AF), o gaminys nustato, kad objektas juda, arba fotografuojate daug vaizdų, ekspozicijos fiksavimas išjungiamas.

On:

Iki pusės nuspaudus užrakto mygtuką, ekspozicija užfiksuojama.

Off:

Iki pusės nuspaudus užrakto mygtuką, ekspozicija neužfiksuojama. Naudokite šį režimą, jei fokusavimą ir ekspoziciją norite sureguliuoti atskirai.
Gaminys toliau reguliuoja ekspoziciją fotografuojant režimu [Cont. Shooting].

Pastaba

Funkciją [AEL toggle] (AEL perjungimas) klavišui priskyrus naudojant [Custom Key/Dial Set.] (pasirinktinis klavišas / ratuko nustatymas) arba [Custom Key/Dial Set.] (pasirinktinis klavišas / ratuko nustatymas), veiksmams šiuo klavišu bus teikiama pirmenybė, palyginti su [AEL toggle] (AEL perjungimas) nustatymais.

Automatinis lėtasis užraktas

S&Q

Nustatoma, ar automatiškai reguliuoti užrakto greitį, kai įrašant filmus objektas yra tamsus. Sulėtinto / pagreitinto įrašymo metu šios funkcijos naudoti negalima.

1 **MENU → (Exposure/Color) → [Exposure] → [Auto Slow Shutter] → pageidaujamas nustatymas.**

Informacija apie meniu elementus

On:

automatinis lėtasis užraktas naudojamas. Filmuojant tamsiose vietose užrakto greitis automatiškai sumažinamas. Kai filmuojate tamsiose vietose, galite sumažinti filme girdimą triukšmą naudodami mažą užrakto greitį.

Off:

automatinis lėtasis užraktas nenaudojamas. Įrašytas filmas bus tamsesnis, nei pasirinkus [On], bet galite įrašyti filmus su sklandesniais judesiais ir mažiau sulietais objektais.

Pastaba

[Auto Slow Shutter] neveikia toliau nurodytais atvejais:

- S (Shutter Priority)
- M (Manual Exposure)

Kai nustatytas kitas [ISO] nustatymas nei [ISO AUTO]

[115] Fiksavimo funkcijų naudojimas | Ekspozicijos / matavimo režimų koregavimas

Zebra Display

Jei šviesumo lygis sutampa su nustatytu IRE lygiu, virš vaizdo dalies rodomas dryžuotas šablonas. Pagal šį dryžuotą šabloną sureguliuokite šviesumą.

1 **MENU → (Exposure/Color) → [Zebra Display] → pasirinkite meniu elementą ir nustatykite norimą parametrą**

Informacija apie meniu elementus

Zebra Display:
nustatoma, ar rodyti dryžuotą šabloną. ([Off] / [On])

Zebra Level:
sureguliuojamas dryžuoto šablono šviesumo lygis. ([70] / [75] / [80] / [85] / [90]/ [95] / [100] / [100+])

Patarimas

Reikšmes galite užregistruoti, kad galėtumėte patikrinti reikiamą ekspoziciją arba per didelę ekspoziciją bei šviesumo lygį [Zebra Level]. Reikiamos ekspozicijos ir per didelės ekspozicijos patvirtinimo nustatymai atitinkamai užregistruojami [Custom 1] ir [Custom 2] numatytuosiuose nustatymuose.

Jei norite patikrinti reikiamą ekspoziciją, nustatykite standartinę reikšmę ir šviesumo lygio diapazoną. Dryžuotas šablonas bus rodomas dalyse, kurios patenka į nustatytą diapazoną.

Jei norite patikrinti per didelę ekspoziciją, nustatykite minimalią šviesumo lygio reikšmę. Dryžuotas šablonas bus rodomas ant sričių, kurių šviesumo lygis sutampa su jūsų nustatyta reikšme arba yra už ją didesnis.

Pastaba

Dryžuotas šablonas nebus rodomas įrenginiuose, kurie prijungti per HDMI.

ISO (nuotrauka / filmas)

Jautrumas šviesai išreiškiamas ISO skaičiumi (rekomenduojamas ekspozicijos indeksas). Kuo didesnis skaičius, tuo didesnis jautrumas.

1 ISO ant valdymo ratuko → pasirinkite norimą nustatymą.

Taip pat galite pasirinkti MENU → (Exposure/Color) → [Exposure] → [ISO].

Sukdami valdymo ratuką, vertę galite keisti 1/3 EV etapais. Sukdami valdymo ratuką, vertę galite keisti 1 EV etapais.

Informacija apie meniu elementus

ISO AUTO
ISO jautrumas nustatomas automatiškai.

ISO 40 – ISO 409600:
ISO jautrumą nustato naudotojas. Kuo didesnis skaičius, tuo didesnis ISO jautrumas.

Patarimas

ISO jautrumo diapazoną, kuris nustatomas automatiškai veikiant režimui [ISO AUTO], galite keisti. Pasirinkite [ISO AUTO], paspauskite dešinę valdymo ratuko pusę ir nustatykite norimas [ISO AUTO Maximum] ir [ISO AUTO Minimum] reikšmes.

Kuo didesnė ISO reikšmė, tuo daugiau triukšmo bus matoma vaizduose.

Esami ISO nustatymai skiriasi pagal tai, ar fotografuojamos nuotraukos, filmuojama, ar filmuojami sulėtinti / pagreitinti vaizdai.

Filmuojant galima rinktis ISO reikšmes nuo 80 iki 409600. Jei nustatyta mažesnė nei 80 ISO vertė, nustatymas automatiškai perjungiamas į 80. Baigus įrašyti filmą, grąžinama pradinė ISO vertė.

Galimas ISO jautrumo diapazonas priklauso nuo [Gamma] nustatymo dalyje [Picture Profile].

Pastaba

[White Balance] nustatoma kaip [ISO AUTO] veikiant toliau nurodytiems fiksavimo režimams.
[Intelligent Auto]
[Scene Selection]

Kai nustatyta ISO 80 arba mažesnė ISO jautrumo reikšmė, įrašomo objekto šviesumo diapazonas (dinaminis diapazonas) gali sumažėti.

Kai pasirenkate [ISO AUTO] fiksavimo režimą nustatę kaip [P], [A], [S] arba [M], ISO jautrumas bus automatiškai koreguojamas nustatyto diapazono ribose.

Jei fotoaparatą nukreipsite į labai stiprų šviesos šaltinį, kai fotografuosite vaizdus naudodami mažą ISO jautrumą, apšviestos vaizdų sritys gali būti įrašytos kaip juodos sritys.

---

[117] Fiksavimo funkcijų naudojimas | ISO jautrumo pasirinkimas

„ISO Limit“ (nuotrauka / filmas)

S&Q

ISO jautrumo diapazoną galite apriboti, kai ISO jautrumas nustatomas rankiniu būdu.

1 **MENU → (Exposure/Color) → [Exposure] → [ISO Range Limit] → [Minimum] arba [Maximum] ir pasirinkite pageidaujamas reikšmes.**

[ISO AUTO] diapazono nustatymas

Jei norite koreguoti ISO jautrumo diapazoną, kuris automatiškai nustatomas veikiant [ISO AUTO] režimui, pasirinkite MENU → (Exposure/Color) → [Exposure] → [ISO] → [ISO AUTO], tada paspausdami dešiniąją valdymo ratuko pusę pasirinkite [ISO AUTO Maximum] / [ISO AUTO Minimum].

Pastaba

Tada ISO jautrumo reikšmių, kurios viršija nustatytą diapazoną, negalima rinktis. Jei norite pasirinkti ISO jautrumo reikšmes, kurios viršija nustatytą diapazoną, iš naujo nustatykite [ISO Range Limit].

---

[118] Fiksavimo funkcijų naudojimas | ISO jautrumo pasirinkimas

ISO AUTO Min. SS

Jei fotografuodami (Program Auto) arba A (Aperture Priority) režimu pasirinksite [ISO AUTO] nustatymą, galėsite nustatyti užrakto greitį, kuriam esant ima keistis ISO jautrumas.
Šią funkciją patogu naudoti fiksuojant judančius objektus. Iki minimumo sumažinamas objekto suliejimas, be to, užtikrinamas fotoaparato stabilumas.

1 **MENU → (Exposure/Color) → [Exposure] → [ISO AUTO Min. SS] → norimas nustatymas.**

Informacija apie meniu elementus

SLOWER (Slower) / SLOW (Slow):
ISO jautrumas pradedamas keisti, kai užrakto greitis yra mažesnis nei [Standard], kad nufotografuotuose vaizduose būtų mažiau triukšmo.

STD (Standard)
Fotoaparato užrakto greitis nustatomas automatiškai, atsižvelgiant į objektyvo židinio nuotolį.

FAST (Fast) / FASTER (Faster):
ISO jautrumas pradedamas keisti, kai užrakto greitis bus didesnis nei [Standard], kad nepasireikštų fotoaparato virpėjimo ir objekto suliejimo efektai.

1/8000 — 30":
ISO jautrumas pradedamas keisti esant nustatytam užrakto greičiui.

Patarimas

Užrakto greičio, kuriam esant pradedamas keisti ISO jautrumas, skirtumas tarp [Slower], [Slow], [Standard], [Fast] ir [Faster] yra 1 EV.

Pastaba

Jei ekspozicija nepakankama net nustačius ISO jautrumo nustatymo [ISO AUTO] reikšmę [ISO AUTO Maximum], tinkamai ekspozicijai užtikrinti fotografuojant užrakto greitis bus mažesnis nei nustatyta pasirinkus [ISO AUTO Min. SS].

Toliau nurodytais atvejais užrakto greitis gali skirtis nuo nustatytojo.

Šviesioms scenoms fiksuoti naudojama blykstė. (Didžiausias užrakto greitis apribojamas iki blykstės sinchronizavimo greičio lygaus 1/30 sek.)
Jei fotografuojant tamsius objektus naudojama blykstė ir pasirenkamas režimo [Flash Mode] nustatymas [Fill-flash]. (Minimalaus užrakto greičio riba – fotoaparato automatiškai nustatomas greitis.)

„White Balance“ (nuotrauka / filmas)

Pataisomas aplinkos apšvietimo sąlygų tono efektas, kad būtų įrašytas neutralus baltos spalvos objektas baltame fone. Naudokite šią funkciją, jei vaizdo atspalviai yra ne tokie, kokių tikėjotės, arba jei norite pakeisti atspalvius, kad geriau atskleistumėte fotografijos potekstę.

1 **MENU → (Exposure/Color) → [White Balance] → [White Balance] → pageidaujamas nustatymas.**

Informacija apie meniu elementus

Auto (automatinis) / **Auto: Ambience** (automatinis: aplinkos apšvietimas) / **Auto: White** (automatinis: balta spalva) / **Daylight** (dienos šviesa) / **Shade** (šešėlis) / **Cloudy** (debesuota) / **Incandescent** (kaitrinė lemputė) / **−1 Fluor.: Warm White** (fluorescencinė: šalta balta) / **0 Fluor.: Cool White** (fluorescencinis: šalta balta) / **+1 Fluor.: Day White** (fluorascencinis: balta dienos šviesos lempa) / **+2 Fluor.: Daylight** (fluorescencinis: natūralus apšvietimas) / **Flash** (blykstė) (tik fotografuojant) / **Underwater Auto** (automatinis po vandeniu)**:**
Kai pasirenkate šviesos šaltinį, kuriuo apšviečiamas objektas, gaminys sureguliuoja atspalvius, kad juos pritaikytų prie pasirinkto šviesos šaltinio (iš anksto nustatytas baltos spalvos balansas). Kai pasirenkate [Auto], gaminys automatiškai aptinka šviesos šaltinį ir sureguliuoja atspalvius.

C.Temp./Filter:
Sureguliuojami atspalviai, atsižvelgiant į šviesos šaltinį. Pasiekiamas fotografijų CC (spalvos kompensavimo) filtrų efektas.

Custom 1/Custom 2/Custom 3:
Įsimenama pagrindinė balta spalva fotografavimo aplinkoje esančiomis apšvietimo sąlygomis.

Patarimas

Paspaudus dešiniąją valdymo ratuko pusę galima įjungti tikslaus reguliavimo ekraną ir prireikus tiksliai sureguliuoti atspalvius. Pasirinkus [C.Temp./Filter], spalvos temperatūrą galite pakeisti ne spausdami valdymo ratuko dešinę pusę, o sukdami valdymo rankenėlę.

Jei su pasirinktais nustatymais negaunami tokie atspalviai, kokių norėjote, naudokite [WB bracket] fiksavimą.

(Auto: Ambience), (Auto: White) rodoma tik tada, kai [Priority Set in AWB] nustatyta kaip [Ambience] arba [White].

Jei norite sumažinti staigų baltos spalvos balanso perjungimą, pvz., kai filmuojant pasikeičia įrašymo aplinka, pakeisti baltos spalvos balanso perjungimo greitį galite naudodami funkciją [Shockless WB].

Pastaba

[White Balance] užfiksuojamas kaip [Auto] veikiant toliau nurodytiems fiksavimo režimams:

[Intelligent Auto]
[Scene Selection]
Kai [Cinematic Vlog Set.] nustatyta kaip [On]

Jei šviesos šaltiniui naudojama gyvsidabrio arba natrio lempa, tikslaus baltos spalvos balanso nepavyks pasiekti dėl lempos charakteristikų. Vaizdus rekomenduojama fiksuoti naudojant blykstę arba pasirinkti [Custom 1]–[Custom 3].

Standartinės baltos spalvos fiksavimas baltos spalvos balansui nustatyti (pasirinktinis baltos spalvos balansas)

Jei scenos aplinkos apšvietimas sudarytas iš įvairių tipų šviesos šaltinių, rekomenduojama naudoti pasirinktinį baltos spalvos balansą, kad baltumas būtų atkurtas tiksliai. Galite užregistruoti 3 nustatymus.

1 **MENU → (Exposure/Color) → [White Balance] → [White Balance] → galite rinktis iš [Custom 1]–[Custom 3], tada paspauskite dešiniąją valdymo ratuko pusę.**

2 **Pasirinkite SET (pasirinktinis baltos spalvos balanso nustatymas) ir paspauskite valdymo ratuko vidurinę dalį.**

3 **Gaminį laikykite taip, kad baltos spalvos sritis visiškai uždengtų baltos spalvos balanso fiksavimo rėmelį, tada paspauskite centrinę valdymo ratuko dalį.**

Pasigirdus užrakto garsui ir pasirodžius pranešimui [Captured the custom WB data.] (fiksuoti pasirinktinius WB duomenis), parodomos sukalibruotos vertės (spalvos temperatūros ir spalvų filtro).

Baltos spalvos balanso fiksavimo rėmelio vietą galite reguliuoti spausdami viršutinę / apatinę / kairiąją / dešiniąją valdymo ratuko dalį.
Užfiksavus standartinę baltą spalvą spaudžiant dešiniąją valdymo ratuko dalį galima įjungti tikslaus reguliavimo ekraną. Prireikus galite tiksliai sureguliuoti atspalvius.
Užrakto garsas nepasigirsta toliau nurodytais atvejais.

Veikiant filmavimo režimui
[Silent Mode] nustačius kaip [On]

4 Paspauskite centrinę valdymo ratuko dalį.

Sukalibruotos reikšmės bus užregistruotos. Monitoriuje vėl parodomas MENU ekranas ir išlaikomas įsimintas pasirinktinis baltos spalvos balanso nustatymas.

Užregistruotas pasirinktinis baltos spalvos balanso nustatymas saugomas tol, kol jis perrašomas kitu nustatymu.

Pastaba

Pranešimas [Capturing of the custom WB failed.] rodo, kad reikšmė nepatenka į numatytą diapazoną, pvz., kai objektas yra per ryškus. Nustatymą galite užregistruoti dabar, bet baltos spalvos balansą rekomenduojama nustatyti dar kartą. Kai nustatoma paklaidos reikšmė, įrašymo informacijos ekrane indikatorius (pasirinktinis baltos spalvos balansas) tampa oranžinis. Indikatorius bus rodomas baltai, kai nustatyta reikšmė pateks į numatytą diapazoną.

Jei fiksuodami bazinę baltą spalvą naudosite blykstę, pasirinktinis baltos spalvos balansas bus užregistruotas naudojant ir šviesą iš blykstės. Kai fiksuojate vaizdus su išsaugotais nustatymais, kurie buvo užregistruoti su blykste, būtinai naudokite blykstę.

---

[121] Fiksavimo funkcijų naudojimas | Baltos spalvos balansas

„Priority Set in AWB“ (nuotrauka / filmas)

Pasirenkama, kuriam atspalviui teikti pirmenybę fotografuojant, esant kaitinamajam ar kitokiam apšvietimui, kai [White Balance] nustatyta kaip [Auto].

1 **MENU → (Exposure/Color) → [White Balance] → [Priority Set in AWB] → pageidaujamas nustatymas.**

Informacija apie meniu elementus

Standard:
vaizdai fiksuojami naudojant standartinį automatinį baltos spalvos balansą. Fotoaparatas atspalvius sureguliuoja automatiškai.

Ambience:
pirmenybė teikiama šviesos šaltinio atspalviui. Ši funkcija tinkama, kai norima sukurti šiltą atmosferą.

White:
pirmenybė teikiama baltos spalvos atkūrimui, kai šviesos šaltinio spalvos temperatūra yra žema.

Shutter AWB Lock

Galite nustatyti, ar baltos spalvos balansą užfiksuoti, kai [White Balance] nustačius kaip [Auto] arba [Underwater Auto] paspaudžiamas užrakto mygtukas.
Ši funkcija neleidžia netyčia atlikti baltos spalvos balanso pakeitimų, kai fotografuojama nepertraukiamai arba kai fotografuojama užrakto mygtuką nuspaudus iki pusės.

1 **MENU → (Exposure/Color) → [White Balance] → [Shutter AWB Lock] → pageidaujamas nustatymas.**

Informacija apie meniu elementus

Shutter Half Press:
baltos spalvos balansas užfiksuojamas, kai užrakto mygtukas nuspaudžiamas iki pusės net veikiant automatiniam baltos spalvos balanso režimui. Baltos spalvos balansas taip pat užfiksuojamas nepertraukiamo fotografavimo metu.

Cont. Shooting:
nepertraukiamo fotografavimo metu baltos spalvos balansas užfiksuojamas pagal pirmo kadro nustatymą net veikiant automatiniam baltos spalvos balanso režimui.

Off:
naudojamas įprastas automatinis baltos spalvos balansas.

Apie [AWB Lock Hold] ir [AWB Lock Toggle]

Be to, užfiksuoti baltos spalvos balansą veikiant automatiniam baltos spalvos balanso režimui galite pasirinktiniam mygtukui priskirdami [AWB Lock Hold] arba [AWB Lock Toggle]. Jei fiksavimo metu paspausite priskirtą mygtuką, baltos spalvos balansas bus užfiksuotas.
[AWB Lock Hold] funkcija užfiksuoja baltos spalvos balansą sustabdydama automatinį baltos spalvos balanso reguliavimą paspaudus mygtuką.
[AWB Lock Toggle] funkcija užfiksuoja baltos spalvos balansą sustabdydama automatinį baltos spalvos balanso reguliavimą, kai mygtukas paspaudžiamas vieną kartą. Kai mygtuką paspaudžiate dar kartą, AWB fiksavimas atšaukiamas.

Jei baltos spalvos balansą užfiksuoti norite filmuodami automatiniu baltos spalvos balanso režimu, pasirinktiniam mygtukui priskirkite [AWB Lock Hold] arba [AWB Lock Toggle].

Patarimas

Kai užfiksavus automatinį baltos spalvos balansą fotografuojate su blykste, gauti atspalviai gali atrodyti nenatūralūs, nes baltos spalvos balansas buvo užfiksuotas prieš suveikiant blykstei. Tokiu atveju [Shutter AWB Lock] nustatykite kaip [Off] arba [Cont. Shooting] ir fiksuodami vaizdus nenaudokite funkcijos [AWB Lock Hold] arba [AWB Lock Toggle]. Arba [White Balance] (baltos spalvos balansas) nustatykite kaip [Flash] (blykstė).

Shockless WB

S&Q

Nustatomas greitis, kuriuo filmuojant keičiamas baltos spalvos balansas, pvz., pakeitus [White Balance] arba [Priority Set in AWB] nustatymą.

1 **MENU → (Exposure/Color) → [White Balance] → [Shockless WB] → pageidaujamas nustatymas.**

Informacija apie meniu elementus

Off:

baltos spalvos balanso nustatymą pakeitus filmuojant, pakeistas baltos balansas bus pritaikytas nedelsiant.

1 (Fast) / 2 / 3 (Slow):
galite pasirinkti greitį, kuriuo baltos spalvos balansas bus keičiamas filmuojant, kad filmo baltos spalvos balansas būtų keičiamas tolygiau.
Greičio nustatymai nuo greičiausio iki lėčiausio yra: [1 (Fast)], [2] ir [3 (Slow)].

Pastaba

Ši funkcija nepakeičia to, kokiu greičiu keičiasi baltos spalvos balansas, kai [White Balance] nustatoma kaip [Auto] arba [Underwater Auto].

Net kai pasirinkta ne [Off], neatsižvelgiant į greičio nustatymą, filmui bus nedelsiant pritaikyti toliau nurodyti parametrai.

Tikslūs spalvų tonų reguliavimai
Spalvos temperatūros pakeitimai naudojant [C.Temp./Filter]

---

[124] Fiksavimo funkcijų naudojimas | Logaritminio fiksavimo nustatymai

Logaritminis fiksavimas

Dinaminis logaritminio filmavimo diapazonas yra platesnis nei įprasto filmavimo, todėl spalvų perėjimas yra lankstesnis. Tai suteikia pranašumų naudojant vaizdo efektus ir vaizdo redagavimo metu koreguojant ekspoziciją.

Informacijos apie logaritminį fiksavimą ieškokite nurodytu adresu.

https://helpguide.sony.net/di/pp/v1/en/index.html

---

[125] Fiksavimo funkcijų naudojimas | Logaritminio fiksavimo nustatymai

Logaritminio fiksavimo nustatymas

S&Q

Sukonfigūruoja logaritminio fiksavimo nustatymus.

1 **MENU → (Shooting) → [Image Quality/Rec] → [Log Shooting Setting] → norimas nustatymas.**

Informacija apie meniu elementus

Log Shooting:
Nustato, ar atlikti logaritminį filmavimą. Naudodami [On (Flexible ISO)] (įjungta (lankstus ISO), galite įrašyti S-Log medžiagą su nustatyta ekspozicija, pagal filmuojamą sceną reguliuodami ISO. (Off / On (Flexible ISO))

Color Gamut:
Nustatoma spalvų gama. (S-Gamut3.Cine/S-Log3 / S-Gamut3/S-Log3)

Embed LUT File:
Nustatoma, ar įrašytuose duomenyse įterpti LUT failus. (On / Off)

Pastaba

Jei naudojamos SD kortelės arba SDHC kortelės, [Embed LUT File] parinktis fiksuojama kaip [Off].

Jei parinktis [Log Shooting] (logaritminis filmavimas) nustatyta kaip [On (Flexible ISO)] (įjungta (lankstus ISO), baltos spalvos balanso pasirinktinėje sąrankoje gali atsirasti klaida. Tokiu atveju parinktį [Log Shooting] (logaritminis filmavimas) laikinai nustatykite kaip [Off] (išjungta), atlikite pasirinktinę sąranką, o tada parinktį [Log Shooting] (logaritminis filmavimas) nustatykite kaip [On (Flexible ISO)] (įjungta (lankstus ISO).

LUT pasirinkimas

S&Q

Pasirenkama, kurį LUT taikyti filmui. LUT galite rinktis iš trijų išankstinių nustatymų ir galite užregistruoti 16 LUT.

1 **MENU → (Exposure/Color) → [Color/Tone] → [Select LUT] → norimas nustatymas.**

Informacija apie meniu elementus

S-Log3:
Pabrėžiama perėjimų nuo tamsių iki vidutinio tamsumo tonų ekspresija. Vaizdų tonas yra panašus į nuskenuotų filmo ar nuotraukos vaizdų charakteristikas.

s709:

Spalvų tonams, panašiems į filmui ir draminėms scenoms pasirenkamus spalvų tonus, parenkama s709 LUT.

709(800%):

Kontrastams spalvų tonuose su tikrovišku spalvų atkūrimu parenkama R709 LUT.

User1–User16:

Pasirenkami registruoti LUT. LUT galima redaguoti ir registruoti pasirenkant User1–User16 bei paspaudžiant kairę valdymo ratuko pusę, kad atsivertų nustatymų ratuko ekranas.

Naudotojo LTU tvarkymas

Fotoaparate LUT galite registruoti kaip „User1–User16“. Taip pat galite keisti registruotų LUT failų nustatymus.

LUT registravimas

1. Norimą registruoti LUT failą išsaugokite atminties kortelėje.

   Failą išsaugokite pasirinkę nurodytą kelią.
   /Private/Sony/PRO/LUT

   Failo formatas: CUBE failas (.cube), skirtas 17 arba 33 taškui
   Failo pavadinimas: 63 raidiniai ir skaitiniai simboliai (vieno baito kodas) arba mažiau, įskaitant „.cube“

2. MENU → (Exposure/Color) → [Color/Tone] → [Manage User LUTs] → [Import/Edit].

3. Pasirinkite vartotojo LUT sritį (User1–User16), kurioje norite registruoti duomenis.

4. Pasirinkite atminties kortelę, kurioje saugomas LUT failas.

5. Pasirinkite norimą registruoti failą ir pasirinkite [OK].

LUT redagavimas

Galima atlikti šiuos LUT srities redagavimo veiksmus.
Įvestis: pasirenkama [S-Gamut3.Cine/S-Log3] arba [S-Gamut3/S-Log3].
AE lygio poslinkis: nustatoma AE sekimo lygio vertė, kai naudojamas šis LUT nustatymas. (0EV, 1/3EV, 2/3EV, 1EV, 4/3EV, 5/3EV, 2EV).

Import: LUT failas užregistruojamas su pasirinktu vartotojo numeriu.
Delete: pašalinamas su pasirinktu vartotojo numeriu užregistruotas LUT failas.

Kelių LUT šalinimas

1. MENU → (Exposure/Color) → [Color/Tone] → [Manage User LUTs] → [Delete All].

   Pašalinami visi „User1–User16“ užregistruoti LUT.

Pastaba

Naudojant SD korteles arba SDHC korteles failų pavadinimai registruojant LUT failus parodomi 8.3 formatu.

Ekrano LUT



Monitoriuje galima matyti vaizdus, kuriuose atsispindi filmuojant užfiksuotas LUT ir atkurti atvaizdo peržiūrą po spalvų perėjimo.

1 **MENU → (Setup) → [Display Option] → [Display LUT] → pageidaujamas nustatymas.**

Informacija apie meniu elementus

On:
Rodomi vaizdai su LUT, atspindėtu filmuojant ir atkuriant.

Off:
Nerodomi vaizdai su LUT, atspindėti filmuojant ir atkuriant.

Patarimas

Jei [Display LUT Switch] parinkčiai priskiriate [Custom Key/Dial Set.], funkciją [Display LUT] įjungti ir išjungti galite tiesiog paspaudę mygtuką.

„Creative Look“ (nuotrauka / filmas)

„Look“ yra pagal įvairius veiksnius, pavyzdžiui, spalvą, ryškumą, šviesumą ir kt., sugeneruotus vaizdus apibūdinantis terminas. Naudodami parinktį [Creative Look], galite pasirinkti vaizdą užbaigti norimą išvaizdą pasirenkant iš tų, kurios yra iš anksto įdiegtos. Be to, kiekvienai išvaizdai galite reguliuoti kontrastą, šviesias vietas, tamsias vietas, išblukimą, grynį, ryškumą, ryškumo diapazoną ir aiškumą.

1 **MENU → (Exposure/Color) → [Color/Tone] → [Creative Look].**

2 **Norimą „vaizdą“ arba [Custom Look] pasirinkite naudodami viršutinę / apatinę valdymo ratuko dalį.**

3 **Norėdami pakoreguoti (kontrastą), (akcentus), (šešėlius), (išblukinimą), (sotį), (ryškumą), (ryškumo diapazoną) ir (aiškumą), valdymo ratuko dešine puse pereikite į dešinę. Norimą elementą pasirinkite naudodami dešiniąją / kairiąją pusę, tada pasirinkite reikšmę naudodami viršutinę / apatinę dalį.**

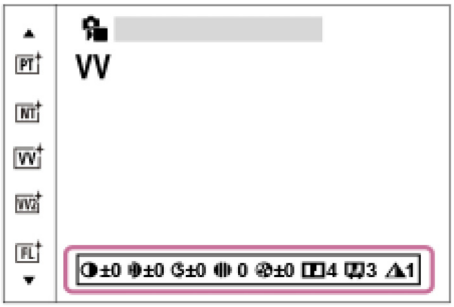

4 **Jei norite pasirinkti [Custom Look], pereikite į dešinę dešiniąją valdymo ratuko pusę, tada pasirinkite norimą „vaizdą“.**

Naudodami [Custom Look], galite iškviesti tuos pačius „vaizdo“ išankstinius nustatymus su šiek tiek pakoreguotais parametrais.

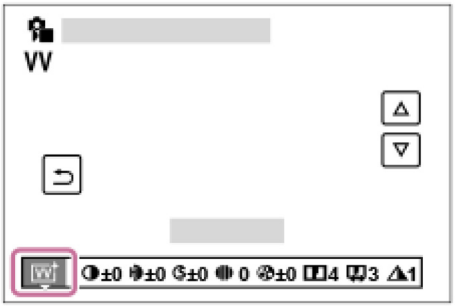

Informacija apie meniu elementus

ST: ST:
standartinis įvairių objektų ir scenų apdailinimas.

PT PT
Skirta švelnių tonų odos spalvai išgauti. Puikiai tinka fotografuojant portretus.

NT NT
Grynis ir ryškumas sumažinami, kad būtų galima nufotografuoti prislopintų tonų vaizdus. Šis režimas taip pat tinka fiksuojant vaizdo medžiagą, skirtą modifikuoti kompiuteriu.

VV VV
Grynis ir kontrastas padidinami, kad būtų galima nufotografuoti įspūdingus spalvotų scenų ir objektų, pvz., gėlių, pavasario žalumynų, mėlyno dangaus ir vandenyno, vaizdus.

VV2: VV2:
sukuriamas išraiškingų ir ryškių spalvų vaizdas, išsiskiriantis sodriu aiškumu.

FL: FL:
raminančioms spalvoms pritaikant ryškų kontrastą, sukuriamas apsiblausęs apdailinimas, taip pat išraiškingas dangus ir išraiškingos žalumos spalvos.

IN: IN:
prislopinant kontrastą ir sotį, sukuriamas matinės tekstūros vaizdas.

SH: SH:
sukuriamas šviesus, vaiskus, minkštas ir ryškus vaizdas.

BW: BW:
Skirta naudoti fotografuojant vieno tono nespalvinius vaizdus.

SE: SE:
Skirta naudoti fotografuojant vieno tono tamsiai rusvus vaizdus.

1SH Norimų nustatymų registravimas („Custom Look“)
Norėdami užregistruoti pageidautinus nustatymus, pasirinkite šešis pasirinktinius „vaizdus“ (kairėje pusėje esančius laukus su skaičiais). Tada dešiniuoju mygtuku pasirinkite norimus nustatymus.
Galite iškviesti tuos pačius „vaizdo“ išankstinius nustatymus su šiek tiek pakoreguotais parametrais.

Detalesnis koregavimas

Atsižvelgiant į atskirą „vaizdą“, tam tikrus elementus, pvz., kontrastą, galima pakoreguoti pagal asmeninį skonį. Galite pakoreguoti ne tik „vaizdų“ išankstinius nustatymus, bet ir kiekvieną [Custom Look] – funkciją, leidžiančią užregistruoti mėgstamus nustatymus.
Pasirinkite norimą nustatyti elementą paspausdami valdymo ratuko dešiniąją / kairiąją pusę, tada paspausdami valdymo ratuko viršutinę / apatinę pusę nustatykite reikšmę.
Kai nustatymo reikšmė keičiama koreguojant numatytąją reikšmę, šalia fiksavimo ekrane rodomos „vaizdo“ piktogramos pateikiama ✱ (žvaigždutė).

Contrast:
Kuo didesnė vertė pasirinkta, tuo labiau paryškinamas šviesos ir šešėlių skirtumas ir tuo labiau paveikiamas vaizdas. (nuo -9 iki +9)

Svarbiausia informacija:
Reguliuojamas šviesių sričių šviesumas. Pasirinkus didesnę reikšmę, vaizdas šviesėja. (nuo -9 iki +9)

Shadows
Reguliuojamas tamsių sričių tamsumas. Pasirinkus didesnę reikšmę, vaizdas šviesėja. (nuo -9 iki +9)

Fade
Reguliuojamas išblukinimo laipsnis. Pasirinkus didesnę reikšmę, efektas padidinamas. (nuo 0 iki 9)

Saturation:
Kuo didesnė vertė pasirinkta, tuo ryškesnė spalva. Kai pasirinkta mažesnė vertė, vaizdo spalvos tampa nuosaikios ir prislopintos. (nuo -9 iki +9)

Sharpness:
Reguliuojamas ryškumas. Kuo didesnė pasirinkta reikšmė, tuo labiau paryškinami kontūrai; kuo mažesnė pasirinkta reikšmė, tuo labiau išblukinami kontūrai. (nuo 0 iki 9)

Sharpness Range
Reguliuojamas diapazonas, kuriam taikomas ryškumas. Pasirinkus didesnę reikšmę, ryškumo efektas taikomas smulkesniems kontūrams. (nuo 1 iki 5)

Clarity
Reguliuojamas aiškumo laipsnis. Pasirinkus didesnę reikšmę, efektas padidinamas. (nuo 0 iki 9)

Kiekvieno „vaizdo“ koreguotų reikšmių nustatymas iš naujo

Galima bendrai nustatyti kiekvieno „vaizdo“ koreguotas reikšmes, pvz., kontrastą, pakeistą pagal asmeninius pageidavimus. Norimo iš naujo nustatyti „vaizdo“ reguliavimo ekrane paspauskite mygtuką 🗑 (trinti). Visos koreguotos ir pakeistos reikšmės bus iš naujo nustatytos į numatytąsias.

Patarimas

Reguliuodami [Sharpness], [Sharpness Range] ir [Clarity], sukurkite bandomąjį kadrą ir padidinkite bei paleiskite fotoaparato monitoriuje arba išveskite į atkūrimo įrenginį ir patikrinkite efektą. Jei

reikia, nustatymą pakoreguokite iš naujo.

Pastaba

[Creative Look] užfiksuojamas kaip [-] toliau nurodytose situacijose.
[Picture Profile] nustatytas kaip [Off].
[Log Shooting] (logaritminis filmavimas) nustatytas kaip [On (Flexible ISO)] (įjungta (lankstus ISO).

Šią funkciją nustačius kaip [BW] arba [SE], [Saturation] reguliuoti negalima.

Filmo režimu [Sharpness Range] reguliuoti negalima.

---

[130] Fiksavimo funkcijų naudojimas | Efektų į vaizdus pridėjimas

„Picture Profile“ (nuotrauka / filmas)

Leidžia pasirinkti spalvos, perėjimo ir kt. nustatymus.
Daugiau informacijos apie „vaizdo profilį“ ieškokite
https://helpguide.sony.net/di/pp/v1/en/index.html
Nors [Picture Profile] galima taikyti tiek nuotraukoms, tiek ir filmams, ši funkcija labiausiai pritaikyta filmams.

Vaizdo profilio pritaikymas

Galite pritaikyti vaizdo kokybę koreguodami vaizdo profilio elementus, pvz., [Gamma] ir [Detail]. Nustatydami parametrus, prijunkite fotoaparatą prie TV arba monitoriaus ir sureguliuokite parametrus stebėdami vaizdą ekrane.

1 **MENU → (Exposure/Color) → [Color/Tone] → [Picture Profile] → norimas keisti profilis.**

2 **Pereikite į elementų indekso ekraną paspausdami dešiniąją valdymo ratuko dalį.**

3 **Naudodami viršutinę / apatinę valdymo ratuko pusę pasirinkite norimą keisti elementą.**

4 **Paspausdami viršutinę / apatinę valdymo ratuko dalį pasirinkite norimą reikšmę ir paspauskite centrinę dalį.**

Išankstinių vaizdo profilio nustatymų naudojimas

Numatytieji fotoaparato filmų nustatymai [PP1]–[PP11] nustatyti iš anksto pagal įvairias fotografavimo sąlygas.
MENU → (Exposure/Color) → [Color/Tone] → [Picture Profile] → pageidaujamas nustatymas.

PP1:
pavyzdinis nustatymas naudojant [Movie] gamą.
PP2:
pavyzdinis nustatymas naudojant [Still] gamą.
PP3:
pavyzdinis natūralaus spalvos tono nustatymas naudojant [ITU709] gamą.
PP4:
pavyzdinis spalvos tono, atitinkančio ITU709 standartą, nustatymas.
PP5:
pavyzdinis nustatymas naudojant [Cine1] gamą.
PP6:
pavyzdinis nustatymas naudojant [Cine2] gamą.
PP10:
pavyzdinis nustatymas įrašant HDR filmus su [HLG2] gama.
PP11:
pavyzdinis nustatymas naudojant [S-Cinetone] gamą.
PPLUT1–PPLUT4 (tik filmuojant):
Fotografuoja ir filmuoja taikant vartotojo LUT.

Vartotojo LUT (PPLUT1–PPLUT4) registravimas

Įrašytiems vaizdams norimą LUT galite pritaikyti priskirdami vartotojo LUT, į PPLUT1–PPLUT4 užregistruotą naudojant [Manage User LUTs].
Nustatymo procedūra:

1. [Picture Profile] pasirinkimo ekrane pasirinkite PPLUT1–PPLUT4 ir paspauskite dešinę valdymo ratuko pusę.
2. Pasirinkite [Basic Look] ir paspauskite vidurį.
3. Iš sąraše esančių vartotojo LUT pasirinkite LUT, kurį norite naudoti kaip [Basic Look].

HDR filmų įrašymas

Šiuo fotoaparatu galima įrašyti HDR filmus, kai vaizdo profilyje pasirenkama [HLG], [HLG1] ar [HLG3] gama. Iš anksto nustatyta vaizdo profilio [PP10] suteikia pavyzdinį HDR įrašymui skirtą nustatymą. Filmus, įrašytus naudojant [PP10], galima peržiūrėti platesniame šviesumo diapazone nei įprasta, kai jie atkuriami televizoriuje, palaikančiame „Hybrid Log-Gamma“ (HLG). Taigi galima įrašyti net scenas su plačiu šviesumo diapazonu ir jas tiksliai atkurti – žiūrint neatrodo, kad jūsų ekspozicija per maža ar per didelė. HLG naudojama HDR televizijos programų kūrimui, kaip apibrėžiama tarptautinio standarto rekomendacijoje ITU-R BT.2100.

Vaizdo profilio elementai

Black Level

Nustatomas juodos spalvos lygis (nuo –15 iki +15).

Gamma

Pasirenkama gamos kreivė.

Filmas: standartinė filmų gamos kreivė

Nuotrauka: standartinė nuotraukų gamos kreivė

„S-Cinetone“: gamos kreivė, pritaikyta kinematografiniams perėjimams ir spalvų išraiškoms sukurti. Naudojant šį nustatymą, galima fotografuoti taikant minkštesnį spalvų atkūrimą, puikiai tinkantį fiksuojant vaizdus portretiniu režimu.

„Cine1“: suminkštinamas kontrastas tamsiose dalyse ir pabrėžiamas spalvų perėjimas šviesiose dalyse, kad filmo spalvos būtų švelnios. (atitinka HG4609G33).

„Cine2“: veikia panašiai kaip [Cine1], tačiau optimizuotas, kad būtų galima naudoti redaguojant iki 100 % vaizdo signalo. (atitinka HG4600G30)

„Cine3“: šviesos ir šešėlių kontrastą padidina labiau nei [Cine1] ir juodame fone sustiprina spalvų perėjimą.

„Cine4“: tamsių dalių kontrastą sustiprina labiau nei [Cine3].

ITU709: ITU709 atitinkanti gamos kreivė.

S-Log3: [S-Log3] gamos kreivė su į juostelę panašesnėmis savybėmis. Šis nustatymas pagrįstas prielaida, kad vaizdas bus apdorojamas po fotografavimo.

HLG: HDR įrašymo gamos kreivė. Atitinka HDR standarto „Hybrid Log-Gamma“, ITU-R BT.2100.

HLG1: HDR įrašymo gamos kreivė. Pirmenybė teikiama triukšmo mažinimui. Tačiau fiksavimas apribojamas mažesniame dinaminiame diapazone nei [HLG2] arba [HLG3].

HLG2: HDR įrašymo gamos kreivė. Subalansuotas dinaminio diapazono ir triukšmo mažinimo naudojimas.

HLG3: HDR įrašymo gamos kreivė. Platesnis dinaminis diapazonas nei [HLG2]. Tačiau gali būti didesnis triukšmas.

[HLG1], [HLG2] ir [HLG3] taikoma gamos kreivė su tomis pačiomis savybėmis, bet kiekvienoje jų skirtingai derinamas dinaminis diapazonas ir triukšmo mažinimas. Kiekvienoje jų yra skirtingas didžiausias vaizdo išvesties lygis: [HLG1]: apie 87 %, [HLG2]: apie 95 %, [HLG3]: apie 100 %.

Black Gamma

Pataisoma gama mažo intensyvumo srityse.

[Black Gamma] užfiksuojamas ties „0“ ir negali būti koreguojamas, kai [Gamma] nustatomas kaip [HLG], [HLG1], [HLG2] arba [HLG3].

Diapazonas: pasirenkamas koregavimo diapazonas. (platus / vidutinis / siauras).

Lygis: nustatomas koregavimo lygis. (nuo –7 (maksimalus juodos spalvos glaudinimas) iki +7 (maksimalus juodos spalvos išskleidimas)).

Knee

Apribojant dinaminio fotoaparato diapazono signalus objekto didelio intensyvumo srityse nustatomas vaizdo signalo glaudinimo lenkimo taškas ir nuolydis, kad ekspozicija nebūtų per didelė.
Parinktį [Gamma] nustačius, kaip nurodyta toliau, o parinktį [Mode] nustačius kaip [Auto], parinktis [Knee] neveikia. [Knee] galima naudoti, kai [Mode] yra nustatyta kaip [Manual].

[Still]
[Cine1]
[Cine2]
[Cine3]
[Cine4]
[S-Log3]
[HLG]
[HLG1]
[HLG2]
[HLG3]

Mode: pasirenkami automatiniai arba rankiniai nustatymai.

Auto: lenkimo taškas ir nuolydis nustatomi automatiškai.
Manual: lenkimo taškas ir nuolydis nustatomi rankiniu būdu.

Auto Set: galimi nustatymai, kai [Auto] pasirenkama prie [Mode].

Max Point: nustato maksimalų lenkimo tašką. (90–100 %).
Sensitivity: nustatomas jautrumas. (High / Mid / Low)

Manual Set: galimi nustatymai, kai [Manual] pasirenkama prie [Mode].

Point: nustatomas lenkimo taškas. (75–105 %).
Slope: nustatomas lenkimo taško nuolydis. (nuo –5 (švelnus) iki +5 (status)).

Color Mode

Nustatomas spalvų tipas ir lygis.
Veikiant [Color Mode] galima rinktis tik [BT.2020] ir [709], kai [Gamma] nustatytas kaip [HLG], [HLG1], [HLG2] arba [HLG3].

„Movie“: tinkamos spalvos, kai [Gamma] nustatoma ties [Movie].

„Still“: tinkamos spalvos, kai [Gamma] nustatoma kaip [Still].

„S-Cinetone“: spalvos, tinkamos, jei [Gamma] nustatyta kaip [S-Cinetone].

„Cinema“: tinkamos spalvos, kai [Gamma] nustatoma kaip [Cine1] arba [Cine2].

„Pro“: atspalviai, panašūs į profesionalių „Sony“ fotoaparatų standartinės vaizdo kokybės atspalvius (suderinus su ITU709 gama).

„ITU709 Matrix“: spalvos, atitinkančios ITU709 standartą (suderinus su ITU709 gama)

„Black & White“: nustatomas nulinis grynis ir fotografuojama nespalvotai.

„S-Gamut3.Cine“: šis nustatymas pagrįstas prielaida, kad nuotraukos bus apdorojamos po fotografavimo. Naudojamas, jei [Gamma] nustatytas kaip [S-Log3]. Šis nustatymas leidžia fiksuoti tokioje spalvų erdvėje, kurią galima lengvai konvertuoti skaitmeniniam kinui.

„S-Gamut3“: šis nustatymas pagrįstas prielaida, kad nuotraukos bus apdorojamos po fotografavimo. Naudojamas, jei [Gamma] nustatytas kaip [S-Log3]. Šis nustatymas leidžia fiksuoti plačioje spalvų erdvėje.

BT.2020: standartinis atspalvis, kai [Gamma] nustatoma kaip [HLG], [HLG1], [HLG2] arba [HLG3].

709: atspalvis, kai [Gamma] nustatoma kaip [HLG], [HLG1], [HLG2] arba [HLG3], o filmai įrašomi naudojant HDTV spalvas (BT.709).

Saturation

Nustatomas spalvų grynis (nuo –32 iki +32)

Color Phase

Nustatoma spalvos fazė (nuo –7 iki +7)

Spalvų skiriamoji geba

Nustatomas kiekvienos spalvos fazės gylis. Ši funkcija geriau paveikia chromatines ir prasčiau – achromatines spalvas. Spalvos atrodo gilesnės didinant nustatymo vertę į teigiamą pusę ir šviesesnės mažinant vertę į negiamą pusę. Ši funkcija veikia net ir nustačius [Color Mode] kaip [Black & White].

[R]: nuo –7 (šviesiai raudona) iki +7 (tamsiai raudona)

[G]: nuo –7 (šviesiai žalia) iki +7 (tamsiai žalia)

[B]: nuo –7 (šviesiai mėlyna) iki +7 (tamsiai mėlyna)

[C]: nuo –7 (šviesi žalsvai mėlyna) iki +7 (tamsi žalsvai mėlyna)

[M]: nuo –7 (šviesiai purpurinė) iki +7 (tamsiai purpurinė)

[R]: nuo –7 (šviesiai geltona) iki +7 (tamsiai geltona)

Detail

Nustatomi [Detail] elementai.

„Level“: nustatomas [Detail] lygis. (nuo –7 iki +7)

„Adjust“: toliau nurodytus parametrus galima pasirinkti rankiniu būdu.

„Mode“: pasirenkamas automatinis arba rankinis nustatymas. („Auto“ (automatinis optimizavimas) / „Manual“ (detalės nustatomos rankiniu būdu)).
„V/H Balance“: nustatomas vertikalus (V) ir horizontalus (H) DETAIL balansas. (nuo –2 (į vertikalią (V) pusę) iki +2 (į horizontalią (H) pusę)).
„B/W Balance“: pasirenkamas apatinės DETAIL (B) ir viršutinės DETAIL (W) balansas. (nuo „Type1“ (į apatinę DETAIL (B) pusę) iki „Type5“ (į viršutinę DETAIL (W) pusę)).
„Limit“: nustatomas [Detail] ribos lygis; nuo 0 (apatinis ribos lygis: greičiausiai bus ribojama) iki 7 (viršutinis ribos lygis: greičiausiai bus neribojama).
„Crispening“: nustatomas paryškinimo lygis. (nuo 0 (nedidelis paryškinimo lygis) iki 7 (didelis paryškinimo lygis)).
„Hi-Light Detail“: nustatomas [Detail] lygis didelio intensyvumo srityse (nuo 0 iki 4)

Nustatymų kopijavimas į kitą vaizdo profilio numerį

Vaizdo profilio nustatymus galite nukopijuoti į kitą vaizdo profilio numerį.

MENU (meniu) → (Exposure/Color) (ekspozicija / spalva) → [Color/Tone] (spalva / tonas) → [Picture Profile] (vaizdo profilis) → pageidaujamas nustatymas → [Copy] (kopijuoti).

Vaizdo profilio nustatymas iš naujo atkuriant numatytąją nustatymą

Galite iš naujo nustatyti vaizdo profilį ir atkurti numatytąjį jo nustatymą. Negalite iš karto atkurti visų vaizdo profilio nustatymų.

MENU (meniu) → (Exposure/Color) (ekspozicija / spalva) → [Color/Tone] (spalva / tonas) → [Picture Profile] (vaizdo profilis) → pageidaujamas nustatymas → [Reset] (atstatyti).

Pastaba

Jei norite pasirinkti skirtingus filmų ir nuotraukų nustatymus, varnele pažymėkite nustatymą [Picture Profile], esantį dalyje [Different Set for Still/Mv].

Kuriant RAW vaizdus su fotografavimo nustatymais, toliau nurodyti nustatymai neatsispindės.

Black Level
Black Gamma
Knee
Spalvų skiriamoji geba

Pakeitus [Gamma] nustatymą, pasikeis galimas ISO reikšmių diapazonas.

Atsižvelgiant į gama nustatymus, tamsiose vietose gali būti daugiau triukšmo. Jį galima sumažinti, objektyvo kompensavimą nustačius ties [Off].

Naudojant „S-Log3 gamma“, triukšmas tampa ryškesnis nei naudojant kitas gamas. Jei net apdorojus vaizdus, triukšmas lieka stiprus, jį galima sumažinti fotografuojant nustačius didesnį šviesumą. Tačiau fotografuojant pasirinkus šviesesnį diapazoną, dinaminis diapazonas atitinkamai siaurėja. Jei naudojate „S-Log3“, rekomenduojame iš anksto patikrinti vaizdą nufotografuojant bandomąjį kadrą.

Nustačius [S-Log3], baltos spalvos balanso pasirinktinėje sąrankoje gali atsirasti klaida. Tokiu atveju pasirinktinėje sąrankoje pirmiausia pasirinkite ne [S-Log3] gamą, o tada iš naujo pasirinkite [S-Log3] gamą.

Nustačius PPLUT1–PPLUT4, baltos spalvos balanso pasirinktinėje sąrankoje gali atsirasti klaida. Tokiu atveju pirmiausia pasirinktinėje sąrankoje nustatykite ne PPLUT1–PPLUT4, o tada iš naujo pasirinkite PPLUT1–PPLUT4.

Jei [Slope] nustatysite kaip +5 prie [Manual Set] dalyje [Knee], [Knee] bus išjungtas.

S-Gamut3.Cine ir S-Gamut3 yra spalvų erdvės, kurias naudoja tik „Sony“. Tačiau šio fotoaparato „S-Gamut“ nustatymas nepalaiko visos „S-Gamut“ spalvų erdvės; šis nustatymas leidžia pasiekti „S-Gamut“ atitinkantį spalvų atkūrimą.

[Picture Profile] yra fiksuota ties [Off] šioje situacijoje:
[Log Shooting] (logaritminis filmavimas) nustatytas kaip [On (Flexible ISO)] (įjungta (lankstus ISO)

Odos sušvelninimo efektas (nuotrauka / filmas)

Nustatomas efektas, naudojamas su veido aptikimo funkcija, kad nufotografuota oda atrodytų lygi.

1 **MENU (meniu) → (Exposure/Color) (ekspozicija / spalva) → [Color/Tone] (spalva / tonas) → [Soft Skin Effect] (odos sušvelninimo efektas) → pageidaujamas nustatymas.**

Informacija apie meniu elementus

Off:
funkcija [Soft Skin Effect] nenaudojama.

On:
funkcija [Soft Skin Effect] naudojama. Galite nustatyti efekto lygį paspausdami dešiniąją / kairiąją valdymo ratuko sritį. ([On: High] (įjungta: aukštas) / [On: Mid] (įjungta: vidutinis) / [On:

Low] (įjungta: žemas)

Pastaba

[Soft Skin Effect] (odos sušvelninimo efektas) negalimas, kai [File Format] (failo formatas) nustatytas kaip [RAW].

[Soft Skin Effect] (odos sušvelninimo efekto) negalima taikyti RAW vaizdams, kai [File Format] (failo formatas) nustatytas kaip [RAW & JPEG] / [RAW & HEIF].

[Soft Skin Effect] (odos sušvelninimo efektas) nepasiekiamas, kai fotografavimo režimu naudojate skaitmeninio priartinimo funkciją.

Drive Mode

S&Q

Pagal objektą pasirinkite reikiamą režimą, pvz., vieno kadro fiksavimas, nepertraukiamas fiksavimas arba fiksavimas keičiant ekspoziciją.

1 Valdymo ratuku pasirinkite / („Drive Mode“) → norimas nustatymas.

Eigos režimą taip pat galite nustatyti pasirinkdami MENU (meniu) → (Shooting) (fotografavimas) → [Drive Mode] (eigos režimas) → [Drive Mode] (eigos režimas).

2 Pasirinkite norimą režimą paspausdami valdymo ratuką dešinėn arba kairėn.

Informacija apie meniu elementus

Single Shooting

Įprasto fotografavimo režimas.

Cont. Shooting:

Laikant nuspaudus užrakto mygtuką nepertraukiamai fotografuojami vaizdai.

Self-timer(Single)

Praėjus tam tikram sekundėmis nurodytam laikui po užrakto mygtuko paspaudimo naudojant automatinį laikmatį nufotografuojamas vaizdas.

Self-timer(Cont)

Praėjus tam tikram sekundėmis nurodytam laikui po užrakto mygtuko paspaudimo naudojant automatinį laikmatį nufotografuojamas konkretus skaičius nuotraukų.

Cont. Bracket:

fiksuojami vaizdai skirtingais ekspozicijos laipsniais, kol laikomas nuspaustas užrakto mygtukas.

Single Bracket:

paeiliui užfiksuojamas nurodytas vaizdų skaičius naudojant skirtingą ekspozicijos laipsnį.

Focus Bracket:

keičiant fokusavimo padėtį nufotografuojamos kelios nuotraukos.

WB bracket

Fotografuojami trys vaizdai skirtingais atspalviais, atsižvelgiant į pasirinktus baltos spalvos balanso, spalvos temperatūros ir spalvos filtro nustatymus.

DRO Bracket

Fotografuojami trys vaizdai skirtingais „D-Range“ optimizatoriaus laipsniais.

Pastaba

Kai nustatytas fotografavimo režimas [Scene Selection] ir pasirinkta reikšmė [Sports Action], [Single Shooting] naudoti negalima.

---

[133] Fiksavimo funkcijų naudojimas | Pavaros režimo pasirinkimas (nepertraukiamas fotografavimas / automatinis laikmatis)

„Cont. Shooting

S&Q

Laikant nuspaudus užrakto mygtuką nepertraukiamai fotografuojami vaizdai.

1 Valdymo ratuku pasirinkite / („Drive Mode“) → [Cont. Shooting] (nuolatinis fotografavimas).

Be to, nepertraukiamo fotografavimo režimą galite nustatyti pasirinkdami MENU (meniu) → (Shooting) (fotografavimas) → [Drive Mode] (eigos režimas) → [Drive Mode] (eigos režimas).

2 Pasirinkite norimą režimą paspausdami valdymo ratuką dešinėn arba kairėn.

Informacija apie meniu elementus

Continuous Shooting: Hi+ / Continuous Shooting: Hi / Continuous Shooting: Mid / Continuous Shooting: Lo

Nuotraukų, įrašytų nustačius nuolatinio fotografavimo režimą, skaičius

Toliau pateiktoje lentelėje nurodytas apytikris įrašomų nuotraukų skaičius, kai [Drive Mode] nustatomas kaip [Continuous Shooting: Hi+]. Skaičius gali skirtis, atsižvelgiant į fotografavimo sąlygas ir atminties kortelę.

Vaizdo dydis: [L: 12M]

Failo formatas	Vaizdų skaičius pasirinkus JPEG	Vaizdų skaičius pasirinkus HEIF
JPEG/HEIF („Fine“)	Apie 1 000 vaizdų arba daugiau	Apie 1 000 vaizdų arba daugiau
RAW (suglaudintas RAW)	Apie 1 000 vaizdų arba daugiau	Apie 1 000 vaizdų arba daugiau
RAW & JPEG/RAW & HEIF (Compressed RAW)*	Apie 416 vaizdų arba daugiau	Apie 1 000 vaizdų arba daugiau
RAW (nesuglaudintas RAW)	Apie 85 vaizdų arba daugiau	Apie 85 vaizdų arba daugiau
RAW & JPEG/RAW & HEIF (Uncompressed RAW)*	Apie 57 vaizdų arba daugiau	Apie 63 vaizdų arba daugiau
RAW (neprarandant duomenų suglaudintas RAW)	Apie 1 000 vaizdų arba daugiau	Apie 1 000 vaizdų arba daugiau
RAW & JPEG/RAW & HEIF (neprarandant duomenų suglaudintas RAW)*	Apie 92 vaizdų	Apie 120 vaizdų

* Kai [JPEG Quality] / [HEIF Quality] nustatyta kaip [Fine].

Patarimas

Norėdami nepertraukiamai reguliuoti fokusavimą ir ekspoziciją nepertraukiamo fotografavimo metu, nustatykite kaip nurodyta toliau.

[Focus Mode] (Fokusavimo režimas): [Continuous AF] (Nepertraukiamas AF)
[AEL w/ Shutter]: [Off] arba [Auto]

Pastaba

Kai F reikšmė yra didesnė nei F11 veikiant [Continuous Shooting: Hi+], [Continuous Shooting: Hi] arba [Continuous Shooting: Mid] režimui, fokusavimas užfiksuojamas pagal pirmojo kadro nustatymą.

Nepertraukiamai fotografuojant įjungus [Continuous Shooting: Hi+] režimą, objektas realiuoju laiku monitoriuje nerodomas.

Toliau nurodytais atvejais nepertraukiamas fotografavimas negalimas.

Nustatytas fotografavimo režimas [Scene Selection] ir pasirinkta ne [Sports Action], kuri nors kita scena.

Nuolatinio fotografavimo greitis mažėja fotografuojant neglaudinto RAW arba nesuprastėjusios kokybės glaudintu RAW formatu.

„Self-timer(Single)“

S&Q

Praėjus tam tikram sekundėmis nurodytam laikui po užrakto mygtuko paspaudimo naudojant automatinį laikmatį nufotografuojamas vaizdas. 5 ar 10 sek. laikmatį naudokite, kai kadre ketinate būti ir patys, o 2 sek. automatinį laikmatį naudokite, kai norite sumažinti fotoaparato susijudinimo galimybę spaudžiant užrakto mygtuką.

1 Paspauskite / (Drive Mode) (eigos režimas) ant valdymo ratuko → [Self-timer(Single)] (automatinis laikmatis (vienkartinis).

Eigos režimą taip pat galite nustatyti pasirinkdami MENU (meniu) → (Shooting) (fotografavimas) → [Drive Mode] (eigos režimas) → [Drive Mode] (eigos režimas).

2 Pasirinkite norimą režimą paspausdami valdymo ratuką dešinėn arba kairėn.

3 Sureguliuokite fokusavimą ir fotografuokite.

Automatinio laikmačio lemputė pradeda mirksėti, pasigirsta pyptelėjimas, o nuotrauka užfiksuojama praėjus nustatytam sekundžių skaičiui.

Informacija apie meniu elementus

Režimu nustatomas sekundžių skaičius iki nuotraukos užfiksavimo, kai paspaudžiamas užrakto mygtukas.

10 „Self-timer(Single)“: 10 sek.
5 „Self-timer(Single)“: 5 sek.
2 „Self-timer(Single)“: 2 sek.

Patarimas

Norėdami sustabdyti automatinio laikmačio atgalinį skaičiavimą, dar kartą paspauskite užrakto mygtuką arba spustelėkite / (Drive Mode) ant valdymo ratuko.

Norėdami atšaukti automatinį laikmatį, paspauskite / (Drive Mode) ant valdymo ratuko ir pasirinkite (vieno kadro fiksavimas).

[Audio signals] nustatykite kaip [Off], kad išjungtumėte pypsėjimą automatinio laikmačio atskaitos metu.

Jei automatinį laikmatį norite naudoti braketavimo režimu, pasirinkę pavaros režimą pasirinkite braketavimo režimą, o tada – MENU → (Shooting) → [Drive Mode] → [Bracket Settings] → [Selftimer during Bracket].

Pastaba

Toliau nurodytais atvejais automatinio laikmačio naudoti negalima.

[Sports Action] dalyje [Scene Selection]

---

[135] Fiksavimo funkcijų naudojimas | Pavaros režimo pasirinkimas (nepertraukiamas fotografavimas / automatinis laikmatis)

„Self-timer(Cont)“

S&Q

Praėjus tam tikram sekundėmis nurodytam laikui po užrakto mygtuko paspaudimo naudojant automatinį laikmatį nufotografuojamas konkretus skaičius nuotraukų. Tada iš kelių kadrų galima išsirinkti geriausią.

1 Paspauskite / („Drive Mode“) ant valdymo ratuko → [Self-timer(Cont)].

Eigos režimą taip pat galite nustatyti pasirinkdami MENU (meniu) → (Shooting) (fotografavimas) → [Drive Mode] (eigos režimas) → [Drive Mode] (eigos režimas).

2 Pasirinkite norimą režimą paspausdami valdymo ratuką dešinėn arba kairėn.

3 Sureguliuokite fokusavimą ir fotografuokite.

Automatinio laikmačio lemputė pradeda mirksėti, pasigirsta pyptelėjimas, o nuotraukos užfiksuojamos praėjus nustatytam sekundžių skaičiui. Nepertraukiamai fiksuojamas nustatytas kadrų skaičius.

Informacija apie meniu elementus

Pavyzdžiui, trys nuotraukos užfiksuojamos praėjus 10 sek. nuo užrakto mygtuko paspaudimo, kai pasirenkamas [Self-timer(Cont.): 10 Sec. 3 Img.] nustatymas.

Automatinis laikmatis (nepert.): 10 sek. 3 Img.
Automatinis laikmatis (nepert.): 10 sek. 5 Img.
Automatinis laikmatis (nepert.): 5 sek. 3 Img.
Automatinis laikmatis (nepert.): 5 sek. 5 Img.
Automatinis laikmatis (nepert.): 2 sek. 3 Img.
Automatinis laikmatis (nepert.): 2 sek. 5 Img.

Patarimas

Norėdami sustabdyti automatinio laikmačio atgalinį skaičiavimą, dar kartą paspauskite užrakto mygtuką arba spustelėkite / (Drive Mode) ant valdymo ratuko.

Norėdami atšaukti automatinį laikmatį, paspauskite / (Drive Mode) ant valdymo ratuko ir pasirinkite (vieno kadro fiksavimas).

„Cont. Bracket



Nufotografuojami keli vaizdai automatiškai keičiant ekspoziciją iš bazinės į tamsesnę, tada – į šviesesnę. Įrašę galite pasirinkti vaizdą, kuris atitinka jūsų tikslus.

1 Paspauskite / („Drive Mode“) ant valdymo ratuko → [Cont. Bracket].

Eigos režimą taip pat galite nustatyti pasirinkdami MENU (meniu) → (Shooting) (fotografavimas) → [Drive Mode] (eigos režimas) → [Drive Mode] (eigos režimas).

2 Pasirinkite norimą režimą paspausdami valdymo ratuką dešinėn arba kairėn.

3 Sureguliuokite fokusavimą ir fotografuokite.

Laikykite nuspaudę užrakto mygtuką, kol bus baigtas fiksavimas keičiant ekspoziciją.

Informacija apie meniu elementus

Pavyzdžiui, fotoaparatas iš viso nepertraukiamai užfiksuoja tris kadrus ekspozicijos reikšmę padidinant ar sumažinant 0,3 EV, kai pasirenkama [Cont. Bracket: 0.3EV 3 Image].

Patarimas

Naudojant automatinės peržiūros funkciją, parodomas paskutinis kadras.

Pastaba

Kai [ISO AUTO] pasirenkamas naudojant režimą [Manual Exposure], ekspozicija keičiama reguliuojant ISO reikšmę. Jei pasirinkta ne [ISO AUTO], o kita parinktis, ekspozicija keičiama reguliuojant užrakto greitį.

Kai ekspozicija kompensuojama, ekspozicija keičiama pagal kompensuotą reikšmę.

Fiksavimas keičiant ekspoziciją negalimas naudojant toliau nurodytus fiksavimo režimus:

[Intelligent Auto]
[Scene Selection]
Kai nustatyta ne [Off], o kuri nors kita [Picture Profile] reikšmė.

Jei naudojama blykstė, gaminys fotografuoja koreguodamas blykstę – keičiamas blykstės šviesos lygis – net jei esate pasirinkę [Cont. Bracket]. Fotografuodami kiekvieną vaizdą paspauskite užrakto mygtuką.

---

[137] Fiksavimo funkcijų naudojimas | Pavaros režimo pasirinkimas (nepertraukiamas fotografavimas / automatinis laikmatis)

„Single Bracket“



Nufotografuojami keli vaizdai automatiškai keičiant ekspoziciją iš bazinės į tamsesnę, tada – į šviesesnę. Įrašę galite pasirinkti vaizdą, kuris atitinka jūsų tikslus.
Kadangi kaskart paspaudus užrakto mygtuką užfiksuojama viena nuotrauka, galite koreguoti kiekvieno kadro fokusavimą ar kompoziciją.

1 Pasirinkite / (Drive Mode) ant valdymo ratuko → [Single Bracket].

Eigos režimą taip pat galite nustatyti pasirinkdami MENU (meniu) → (Shooting) (fotografavimas) → [Drive Mode] (eigos režimas) → [Drive Mode] (eigos režimas).

2 Pasirinkite norimą režimą paspausdami valdymo ratuką dešinėn arba kairėn.

3 Sureguliuokite fokusavimą ir fotografuokite.

Fotografuodami kiekvieną vaizdą paspauskite užrakto mygtuką.

Informacija apie meniu elementus

Pavyzdžiui, pasirinkus [Single Bracket: 0.3EV 3 Image], paeiliui užfiksuojami trys kadrai ekspozicijos reikšmę padidinant ir sumažinant 0,3 EV.

Pastaba

Kai [ISO AUTO] pasirenkamas naudojant režimą [Manual Exposure], ekspozicija keičiama reguliuojant ISO reikšmę. Jei pasirinkta ne [ISO AUTO], o kita parinktis, ekspozicija keičiama reguliuojant užrakto greitį.

Kai ekspozicija kompensuojama, ekspozicija keičiama pagal kompensuotą reikšmę.

Fiksavimas keičiant ekspoziciją negalimas naudojant toliau nurodytus fiksavimo režimus:

[Intelligent Auto]
[Scene Selection]
Kai nustatyta ne [Off], o kuri nors kita [Picture Profile] reikšmė.

Braketavimo indikatorius

Ekrane [Display All Info.] arba [Histogram] galite naudoti braketavimo indikatorių, kad patvirtintumėte nustatymus braketavimo režimu.

Aplinkos apšvietimo* keitimas
3 nuotraukos, skiriamos 0,3 EV žingsnio
Ekspozicijos kompensavimas ±0,0 EV



Blykstės lygio keitimas
3 nuotraukos, skiriamos 0,7 EV žingsnio
Blykstės kompensavimas –1,0 EV

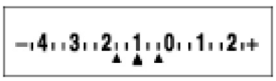

* Aplinkos apšvietimas: bendras terminas, kuriuo apibrėžiama ne blykstės skleidžiama šviesa, pvz., natūralus, elektros lemputės ar fluorescencinės lempos apšvietimas. Blykstė apšviečia labai trumpai, o aplinkos apšvietimas yra pastovus. Tokio tipo šviesa vadinama aplinkos apšvietimu.

Patarimas

Kai braketuojama, virš barketavimo indikatoriaus arba po juo rodomos ketinamų nufotografuoti vaizdų skaičių atitinkančios nuorodos.

Pradėjus vienos serijos keičiant ekspoziciją fiksavimą nuorodos viena po kitos gęsta: tai vyksta fotoaparatui įrašant vaizdus.

Fokusavimo braketavimas



Keičiant fokusavimo padėtį automatiškai atliekamas nepertraukiamas fotografavimas. Šią funkciją galima naudoti norint fotografuoti vaizdus, skirtus sudėtiniams lauko gylio vaizdams, kurie yra sufokusuoti visuose taškuose (fokusavimo sudėliojimas), arba iš kelių vaizdų parinkti optimalią fokusavimo padėtį.

1 Pasirinkite / (Drive Mode) (eigos režimas) ant valdymo ratuko → [Focus Bracket] (fokusavimo braketavimas).

Fokusavimo kadrą taip pat galite nustatyti pasirinkdami MENU (meniu) → (Shooting) (fotografavimas) → [Drive Mode] (eigos režimas) → [Drive Mode] (eigos režimas).

2 Paspauskite dešinę valdymo ratuko pusę ir nustatykite [Step Width] (žingsnio plotis) ir [Number of Shots] (kadrų skaičius).

Step Width (žingsnio plotis): pasirenka fokusavimo pasikeitimo laipsnį nuo 1 iki 10. Kuo didesnis skaičius, tuo daugiau pasikeis fokusavimas.
Number of Shots (kadrų skaičius): nustato kadrų, padarytų vienu atleidimu, skaičių nuo 2 iki 299 kiekvienoje padėtyje.

3 Nukreipkite žymeklį į vieną kadrų skaičiaus vietą ir paspauskite dešiniąją valdymo ratuko pusę, kad atidarytumėte [Focus Bracket Settings] (fokusavimo kadrų nustatymai). Tada pasirinkite [Focus Bracket Order] (fokusavimo kadrų tvarka).

[0→+]: perkelia fokusavimą nuo dabartinės fokusavimo padėties link begalybės reikšmės. Kai fokusavimas pasiekia begalybės reikšmę, fotografavimas baigiamas, net jei nustatytas kadrų skaičius nepasiektas.
[0→-→+]: nufotografuoja tris nuotraukas pagal esamą fokusavimo padėtį, taip pat priekinio ir galinio fokusavimo reikšmes. Tuo metu 2 žingsnyje nustatytas kadrų

skaičius nebegalioja.
Taip pat galite nustatyti [Focus Bracket Order] (fokusavimo kadrų tvarka) iš [Drive Mode] (eigos režimas) → [Bracket Settings] („Bracket“ nustatymai) → [Focus Bracket Settings] (fokusavimo kadrų nustatymai) → [Focus Bracket Order] (fokusavimo kadrų tvarka).

4 Paspauskite užrakto mygtuką ir užfiksuokite vaizdus.

Patarimas

[Step Width] (žingsnio plotis) vertė yra santykinė, o fokusavimo intervalas kinta pagal fotografavimo sąlygas, pavyzdžiui, objektyvo diafragmą ir pradinės fokusavimo padėtį. Rekomenduojama atlikti bandomąjį kadrą, kad nustatytumėte tinkamą fokusavimo plotį.

[Shooting Interval] (fotografavimo intervalas), [Exposure Smoothing] (ekspozicijos glodinimas), ir [Focus Brckt Saving Dest] (fok. kadro išsaug. vieta) fokusavimo kadrui galima nustatyti iš [Bracket Settings] (ekspozicijos keitimo nustatymai).

Pastaba

Jei fotografuojant naudojant fokusavimo kadrą fotoaparatas arba objektyvas juda, fokusavimo sudėliojimas gali būti nesėkmingas. Fotografuodami keičiant židinio taškus naudokite trikojį.

---

[140] Fiksavimo funkcijų naudojimas | Pavaros režimo pasirinkimas (nepertraukiamas fotografavimas / automatinis laikmatis)

„WB bracket“

Fotografuojami trys vaizdai skirtingais atspalviais, atsižvelgiant į pasirinktus baltos spalvos balanso, spalvos temperatūros ir spalvos filtro nustatymus.

1 Pasirinkite / („Drive Mode“) ant valdymo ratuko → [WB bracket].

Eigos režimą taip pat galite nustatyti pasirinkdami MENU (meniu) → (Shooting) (fotografavimas) → [Drive Mode] (eigos režimas) → [Drive Mode] (eigos režimas).

2 **Pasirinkite norimą režimą paspausdami valdymo ratuką dešinėn arba kairėn.**

3 **Sureguliuokite fokusavimą ir fotografuokite.**

Informacija apie meniu elementus

White Balance Bracket: Lo:

įrašoma trijų vaizdų su nedideliais baltos spalvos balanso pakeitimais serija (10MK^{-1}* diapazone).

White Balance Bracket: Hi:

Įrašoma trijų vaizdų serija smarkiai keičiant baltos spalvos balansą (20MK^{-1}* diapazone).

* MK^{-1} – vienetai, kurie rodo spalvų temperatūros konvertavimo filtrų galimybes ir tą pačią reikšmę kaip „užjuodinta“.

Patarimas

Naudojant automatinės peržiūros funkciją, parodomas paskutinis kadras.

---

[141] Fiksavimo funkcijų naudojimas | Pavaros režimo pasirinkimas (nepertraukiamas fotografavimas / automatinis laikmatis)

„DRO Bracket“

Galima įrašyti iš viso tris vaizdus su skirtinga „D-Range“ optimizatoriaus verte.

1 **Pasirinkite / („Drive Mode“) ant valdymo ratuko → [DRO Bracket].**

Eigos režimą taip pat galite nustatyti pasirinkdami MENU (meniu) → (Shooting) (fotografavimas) → [Drive Mode] (eigos režimas) → [Drive Mode] (eigos režimas).

2 **Pasirinkite norimą režimą paspausdami valdymo ratuką dešinėn arba kairėn.**

3 Sureguliuokite fokusavimą ir fotografuokite.

Informacija apie meniu elementus

DRO Bracket: Lo:
įrašoma trijų vaizdų su nedideliais dinaminio diapazono optimizatoriaus reikšmės pakeitimais serija (Lv 1, Lv 2 ir Lv 3).

DRO Bracket: Hi:
įrašoma trijų vaizdų su dideliais dinaminio diapazono optimizatoriaus reikšmės pakeitimais serija (Lv 1, Lv 3 ir Lv 5).

Patarimas

Naudojant automatinės peržiūros funkciją, parodomas paskutinis kadras.

„Bracket Settings“

Nustato fotografavimą su automatiniu laikmačiu, ekspozicijos / baltos spalvos balanso laikmačio fotografavimo tvarką ir fokusavimo laikmačio fotografavimo būdą fotografuojant laikmačio režimu.

1 MENU → (Shooting) → [Drive Mode] → [Bracket Settings] → pageidaujamas nustatymas.

Informacija apie meniu elementus

Selftimer during Bracket:
Nustatoma, ar braketavimo režimu reikia naudoti automatinį laikmatį. Be to, jei turi būti naudojamas automatinis laikmatis, nustatoma, per kiek sekundžių turi būti atleidžiamas užraktas.
(Off / 2 Sec / 5 Sec / 10 Sec)

Bracket order

Nustatoma ekspozicijos ir baltos spalvos balanso braketavimo tvarka.
(0→-→+/-→0→+)

Focus Bracket Order (fokusavimo kadrų tvarka):
nustato fotografavimo tvarką naudojant fokusavimo kadrą. ([0→+]/[0→-→+])

Exposure Smoothing (ekspozicijos glodinimas):
nustato, ar automatiškai reguliuoti ekspoziciją naudojant fokusavimo kadrą. ([On] / [Off])

Shooting Interval
nustato fotografavimo intervalą naudojant fokusavimo kadrą. ([Shortest]/[1 Sec]/[2 Sec]/[3 Sec]/[5 Sec]/[10 Sec]/[15 sec]/[30 Sec])

Focus Brckt Saving Dest (fok. kadro išsaug. vieta):
nustato nuotraukų, padarytų naudojant fokusavimo kadrą, išsaugojimo aplanką. ([Current Folder] (esamas aplankas) / [New Folder] (naujas aplankas)

Pastaba

Kai pasirenkama [0→-→+] [Focus Bracket Order] (fokusavimo kadrų tvarka), fiksuojamas trijų kadrų, padarytų naudojant fokusavimo kadrą, skaičius.

---

[143] Fiksavimo funkcijų naudojimas

Automatinis laikmatis (filmas)

Įrašydami filmą galite pradėti fotografuoti naudodami automatinį laikmatį.

1 Ant valdymo ratuko paspauskite / (Drive Mode).

Bus parodytas [Self-timer] (automatinio laikmačio) ekranas.

Eigos režimą taip pat galite nustatyti pasirinkdami MENU (Meniu) → (Shooting) (fotografavimas) → [Shooting Option] (fotografavimo nustat.) → [Self-timer] (automatinis laikmatis).

2 Valdymo ratuku pasirinkite [On] (įjungta) ir nustatykite pageidaujamą atgalinio laiko skaičiavimo trukmę.

Rec Start delay (įrašymo delsa): nustato laiką, skaičiuojamą iki filmo įrašymo pradžios. (3 s/5 s/10 s)

Repetition (kartojimas): nustato, ar kartoti filmo automatinį laikmatį. (Repeat / Only Once)

Jei pasirinksite [Repeat] (kartoti), filmo automatinis laikmatis bus įjungtas pakartotinai net ir baigus filmuoti. Jei pasirinksite [Only Once] (tik kartą), baigus įrašyti filmą, filmo automatinis laikmatis bus atšauktas ir fotoaparatas grįš į įprastą filmo įrašymo budėjimo režimą.

3 Sureguliuokite fokusavimą ir paspauskite mygtuką MOVIE (filmai).

Kai įrašymo budėjimo režimo ekrane rodomas atgalinis skaičiavimas, mirksi automatinio laikmačio lemputė, pasigirsta garsinis signalas, o praėjus nustatytam sekundžių skaičiui pradedamas įrašymas.

Jei norite baigti įrašymą, dar kartą paspauskite mygtuką MOVIE.

Informacija apie meniu elementus

On:
Naudojama filmo automatinio laikmačio funkcija.

Off:
Nenaudojama filmo automatinio laikmačio funkcija.

Patarimas

Jei norite sustabdyti automatinį laikmatį, dar kartą paspauskite mygtuką MOVIE arba paspauskite mygtuką, kuriam priskirta funkcija [◗■ Self-timer] (automatinis laikmatis).

Pastaba

Jei naudojant fotografavimo režimą paspausite mygtuką MOVIE, kad pradėtumėte filmuoti, [◗■ Self-timer] (automatinis laikmatis) neveiks.

---

[144] Fiksavimo funkcijų naudojimas

Interval Shoot Func.

Iš anksto nustatę fiksavimo intervalą ir kadrų skaičių (intervalinis fotografavimas) nuotraukas galite automatiškai fiksuoti serijomis. Tada iš intervaliniu būdu nufotografuotų nuotraukų kompiuterio programine įranga „Imaging Edge Desktop“ (peržiūros priemone) galite sukurti intervalinį filmą.

Informacijos apie intervalinius filmus ieškokite „Imaging Edge Desktop“ pagalbos puslapyje.
https://www.sony.net/disoft/help/

Išsamesnės informacijos apie šiuo fotoaparatu įrašomus fotofilmus žr. „ Shoot Mode (still image)/Shoot Mode (movie)/Shoot Mode (S&Q/time-lapse) “ ir „Time-lapse Settings.“

1 **MENU → (Shooting) → [Drive Mode] → [Interval Shoot Func.] → [Interval Shooting] → [On].**

2 **MENU → (Shooting) → [Drive Mode] → [Interval Shoot Func.] → pasirinkite norimą nustatyti elementą, o tada pasirinkite norimą nustatymą.**

3 **paspauskite užrakto mygtuką.**

Praėjus [Shooting Start Time] nustatytam laikui pradedami fiksuoti vaizdai.

Užfiksavus [Number of Shots] nustatytą kadrų skaičių fotoaparate vėl parodomas intervalinio fotografavimo budėjimo ekranas.

Informacija apie meniu elementus

Interval Shooting:
nustatoma, ar atlikti intervalinį fotografavimą. ([Off] / [On])

Shooting Start Time:
nustatomas laikas, nuo užrakto mygtuko paspaudimo iki intervalinio fotografavimo pradžios. (nuo 1 sek. iki 99 min. 59 sek.)

Shooting Interval
nustatomas fotografavimo intervalas (laikas nuo vieno kadro ekspozicijos pradžios iki kito kadro ekspozicijos pradžios). (nuo 1 sek. iki 60 sek.)

Number of Shots:
nustatomas intervalinio fotografavimo kadrų skaičius. (1–9999 kadrai)

AE Tracking Sensitivity:
nustatomas automatinės ekspozicijos sekimo jautrumas pagal apšvietimo pasikeitimus per intervalinį fotografavimą. Jei pasirinksite [Low], ekspozicijos pasikeitimai intervalinio fotografavimo metu bus sklandesni. ([High]/[Mid]/[Low])

Shoot Interval Priority:

nustatoma, ar suteikti pirmenybę intervalo fiksavimui, kai ekspozicijos režimas yra [Program Auto] arba [Aperture Priority], o užrakto greitis tampa mažesnis nei [Shooting Interval] nustatytas laikas. ([Off] / [On])

Patarimas

Jei intervalinio fotografavimo metu paspausite užrakto mygtuką, intervalinis fotografavimas bus baigtas, o fotoaparate vėl bus įjungtas intervalinio fotografavimo budėjimo ekranas.

Norėdami vėl įjungti įprasto fotografavimo režimą, [Interval Shooting] nustatykite kaip [Off].

Jei prasidėjus fotografavimui paspausite mygtuką, kuriam priskirta viena iš toliau nurodytų funkcijų, intervalinio fotografavimo metu funkcija išliks aktyvi net nelaikant nuspaudus mygtuko.

[AEL hold]
[AEL hold]
[AF/MF Selector Hold]
[Regist. AF Area hold]
[AWB Lock Hold]
[FEL Lock hold]
[FEL Lock/AEL hold]

Jei [Display as Group] nustatysite kaip [On], intervalinio fotografavimo metu užfiksuotos nuotraukos bus rodomos grupėmis.

Intervalinio fotografavimo metu užfiksuotas nuotraukas fotoaparate galima atkurti nepertraukiamai. Jei iš nuotraukų ketinate sukurti filmą, rezultatą galite peržiūrėti.

Pastaba

Atsižvelgiant į likusį maitinimo elemento įkrovos lygį ir laisvą vietą įrašymo laikmenoje, nustatyto vaizdų skaičiaus gali nepavykti įrašyti. Prijunkite prie maitinimo per USB fiksavimo metu ir naudokite atminties kortelę, kurioje yra pakankamai vietos.

Kai fotografavimo intervalas yra trumpas, fotoaparatas gali lengvai įkaisti. Atsižvelgiant į aplinkos temperatūrą, nustatyto vaizdų skaičiaus gali nepavykti įrašyti, nes fotoaparatas gali sustabdyti įrašymą, kad būtų apsaugota įranga.

Intervalinio fotografavimo metu (įskaitant laiką nuo užrakto mygtuko paspaudimo iki fotografavimo pradžios) negalima naudotis specialiu fiksavimo nustatymų ekranu ar MENU ekranu. Vis dėlto, kai kuriuos nustatymus galima koreguoti, pvz., užrakto greitį, naudojant pritaikytą valdymo žiedą arba valdymo ratuką.

Intervalinio fotografavimo metu automatinė peržiūra nerodoma.

Toliau nurodytais atvejais intervalinis fotografavimas negalimas.

Nustatytas fotografavimo režimas [Intelligent Auto]

„File Format“ (nuotrauka / filmas)

Nustatomas nuotraukų failų formatas.

1 **MENU → (Shooting) → [Image Quality/Rec] → [File Format] → pageidaujamas nustatymas.**

Informacija apie meniu elementus

RAW:
naudojant šį failo formatą skaitmeninis apdorojimas neatliekamas. Pasirinkite šį formatą, jei norite kompiuteriu apdoroti vaizdus, siekdami profesionalaus rezultato.

RAW & JPEG / RAW & HEIF:
RAW vaizdas ir JPEG arba HEIF vaizdas sukuriami vienu metu. Tai patogu, jei reikalingi du vaizdo failai – JPEG arba HEIF failas peržiūrėti ir RAW failas redaguoti.

JPEG / HEIF:
vaizdas įrašomas JPEG arba HEIF formatu.

Apie RAW vaizdus

Norint atidaryti šiuo fotoaparatu įrašytą RAW vaizdo failą, reikia turėti Imaging Edge Desktop programinę įrangą. Imaging Edge Desktop leidžia atidaryti RAW vaizdo failą, įrašyti jį įprastu, pvz., JPEG arba TIFF, formatu arba pakoreguoti vaizdo baltos spalvos balansą, spalvų grynį arba kontrastą.
Šiuo fotoaparatu įrašytų RAW vaizdų raiška – 14 bitų pikselyje.
Galite nustatyti RAW vaizdų suspaudimo formatą naudodami [RAW File Type] (RAW failo tipas).

Pastaba

Jei kompiuteriu vaizdų redaguoti neketinate, rekomenduojame įrašyti juos JPEG arba HEIF formatu.

Norint atkurti HEIF vaizdus, reikalinga HEIF formatą palaikanti aplinka.

RAW File Type

Parenkamas RAW vaizdų failo tipas.

1 **MENU (meniu) → (Shooting) (fotografavimas) → [Image Quality/Rec] (vaizdo kokybė / įraš.) → [RAW File Type] (RAW failo tipas) → pageidaujamas nustatymas.**

Informacija apie meniu elementus

Uncompressed:
Vaizdai įrašomi nesuglaudintu RAW formatu. Pasirinkus [RAW File Type] (RAW failo tipas) parinktį [Uncompressed] (nesuglaudintas), vaizdo failo dydis bus didesnis nei tuo atveju, jei jis būtų įrašytas naudojant [Lossless Comp] (nenuostolingasis glaud.) arba [Compressed] (suglaudintas).

Lossless Comp:
įrašo vaizdus neprarandant duomenų suglaudintu formatu, pasižyminčiu dideliu glaudinimo santykiu nepabloginant vaizdo kokybės. Vaizdo failo dydis bus mažesnis nei tuo atveju, jei jis būtų įrašytas naudojant [Uncompressed] (nesuglaudintas).

Compressed:
Vaizdai įrašomi suglaudintu RAW formatu. Vaizdo failo dydis bus maždaug per pusę mažesnis nei [Uncompressed].

Patarimas

RAW failo tipo piktogramos rodomos taip:

Nesuglaudintas: RAW
Lossless Comp: RAW
Suglaudintas: RAW

RAW vaizdų kraštinių santykis visada bus 3:2. Kai vienu metu įrašomas RAW vaizdas ir JPEG arba HEIF vaizdas, JPEG arba HEIF vaizdas bus įrašomas su [Aspect Ratio] (kraštinių santykis) nustatyta verte.

RAW vaizdų dydis atitinka JPEG vaizdų „L“ dydį.

JPEG/HEIF Switch

Pakeičia įrašomos nuotraukos failo formatą (JPEG / HEIF).
JPEG formatas yra suderinamas visuotinai. JPEG failus galime peržiūrėti ir redaguoti įvairiose aplinkose. HEIF formatas yra itin efektyviai suglaudinamas. HEIF formatu fotoaparatas vaizdus gali įrašyti aukšta kokybe, o failai užima mažai vietos. Atsižvelgiant į kompiuterį arba programinę įrangą, peržiūrėti arba redaguoti HEIF failų gali nepavykti. Be to, su HEIF suderinamoje aplinkoje nuotraukos turi būti atkuriamos HEIF formatu. Mėgautis aukštos kokybės nuotraukomis galite fotoaparatą su televizoriumi sujungę per HDMI lizdą.

1 **MENU → (Shooting) → [Image Quality/Rec] → [JPEG/HEIF Switch] → pageidaujamas nustatymas.**

Informacija apie meniu elementus

JPEG:
atliekamas RAW failo skaitmeninis apdorojimas ir įrašoma JPEG formatu. Pasirinkus šį nustatymą, pirmenybė teikiama suderinamumui.

HEIF(4:2:0):
atliekamas RAW failo skaitmeninis apdorojimas ir įrašoma JPEG (4:2:0) formatu. Pasirinkus šį nustatymą, pirmenybė teikiama vaizdo kokybei ir suglaudinimo efektyvumui.

HEIF(4:2:2):
atliekamas RAW failo skaitmeninis apdorojimas ir įrašoma JPEG (4:2:2) formatu. Pasirinkus šį nustatymą, pirmenybė teikiama vaizdo kokybei.

Patarimas

Atsižvelgiant į [JPEG/HEIF Switch] nustatymą, su failo formatu ([File Format] ir pan.) susijusiems elementams bus taikomas kitas JPEG arba HEIF formatas.

Pastaba

Šiuo fotoaparatu įrašytų HEIF vaizdo failų negalima peržiūrėti kituose fotoaparatuose, nepalaikančiuose HEIF failo formato. Būkite atsargūs ir netyčia neištrinkite HEIF vaizdo failų formatuodami atminties kortelę arba naikindami failus.

Įrašant HEIF formatu, kai [HLG Still Image] yra nustatyta kaip [Off], spalvų erdvė įrašoma „sRGB“ koduote. Kai [HLG Still Image] yra nustatyta kaip [On], įrašoma BT.2100 spalvos erdve (BT.2020

spalvų gama).

[148] Fiksavimo funkcijų naudojimas | Vaizdo kokybės ir įrašymo formato nustatymas

JPEG kokybė / HEIF kokybė

Pasirenkama vaizdo kokybė įrašant JPEG arba HEIF vaizdus.

1 **MENU (meniu) → (Shooting) (fotografavimas) → [Image Quality/Rec] (vaizdo kokybė / įraš.) → [JPEG Quality] / [HEIF Quality] → pageidaujamas nustatymas.**

Informacija apie meniu elementus

Extra fine/Fine/Standard:
kadangi glaudinimo lygis didėja nuo [Extra fine] iki [Fine] ir [Standard], failo dydis mažėja tokia pat tvarka. Todėl į vieną atminties kortelę galima įrašyti daugiau failų, bet vaizdų kokybė tampa prastesnė.

[149] Fiksavimo funkcijų naudojimas | Vaizdo kokybės ir įrašymo formato nustatymas

JPEG vaizdo dydis / HEIF vaizdo dydis

Kuo didesnis vaizdas, tuo daugiau detalių atkuriama spausdinant vaizdą ant didelio formato popieriaus. Kuo mažesnis vaizdo dydis, tuo daugiau vaizdų galima įrašyti.

1 **MENU (meniu) → (Shooting) (fotografavimas) → [Image Quality/Rec] (vaizdo kokybė / įraš.) → [JPEG Image Size]/[HEIF Image Size] → pageidaujamas nustatymas.**

Informacija apie meniu elementus

Kai [Aspect Ratio] nustatytas kaip 3:2

Nustatymo reikšmės	Pikselių skaičius (horizontaliai × vertikaliai)
L:12M	4240×2832 piks.
M:5.1M	2768×1848 piks.
S:3.0M	2128×1416 piks.

Kai [Aspect Ratio] nustatytas kaip 4:3

Nustatymo reikšmės	Pikselių skaičius (horizontaliai × vertikaliai)
L:11M	3776×2832 piks.
M:4.6M	2464×1848 piks.
S:2.7M	1888×1416 piks.

Kai [Aspect Ratio] nustatytas kaip 16:9

Nustatymo reikšmės	Pikselių skaičius (horizontaliai × vertikaliai)
L:10M	4240×2384 piks.
M:4.3M	2768×1560 piks.
S:2.6M	2128×1200 piks.

Kai [Aspect Ratio] nustatytas kaip 1:1

Nustatymo reikšmės	Pikselių skaičius (horizontaliai × vertikaliai)
L:8.0M	2832×2832 piks.
M:3.4M	1840×1840 piks.
S:2.0M	1408×1408 piks.

Pastaba

RAW vaizdų dydis atitinka L.

Aspect Ratio



1 **MENU → (Shooting) → [Image Quality/Rec] → [Aspect Ratio] → pageidaujamas nustatymas.**

Informacija apie meniu elementus

3:2:
tas pats vaizdo formatas kaip 35 mm filmo
4:3:
vaizdo formatas yra 4:3.
16:9:
vaizdo formatas yra 16:9.
1:1:
vaizdo formatas yra 1:1.

HLG Still Image

Panaudojus HLG („Hybrid Log-Gamma“, standartiškai taikomą HDR vaizdams) atitinkančias gama savybes, galima fotografuoti taikant platų dinaminį diapazoną ir plačią spalvų gamą, suderinamą su BT.2020.
[HLG Still Image] galima nustatyti tik fotografuojant HEIF formatu. [JPEG/HEIF Switch] iš anksto nustatykite kaip [HEIF(4:2:0)] arba [HEIF(4:2:2)], o [File Format] (failo formatas) – kaip [HEIF].

1 **MENU → (Shooting) → [Image Quality/Rec] → [HLG Still Image] → pageidaujamas nustatymas.**

Informacija apie meniu elementus

On:
užfiksuojamos HLG nuotraukos.

Off:
užfiksuojamos įprastos nuotraukos.

Patarimas

Atkurti didesnį šviesumo diapazoną galite HLG nuotraukas atkurdami su HLG suderinamame televizoriuje arba monitoriuje.

HLG nuotraukas fotoaparato monitoriuje galite peržiūrėti beveik tokia pačia kokybe, kokia jos rodomos su HLG- (BT.2020-) suderinamame monitoriuje, pasirinkę toliau nurodytus nustatymus.

[Gamma Display Assist]: [On]
Suaktyvintas [Gamma Disp. Assist Typ.]: [Auto] arba [HLG(BT.2020)]

Pastaba

Esant toliau nurodytoms situacijoms, [HLG Still Image] yra užfiksuojamas kaip [Off].

[JPEG/HEIF Switch] nustatyta kaip [JPEG]
[File Format] (failo formatas) nustatyta kaip [RAW] arba [RAW & HEIF]
Kai fotografuojant nustatytas kitoks, ne P / A / S / M fiksavimo režimas

Kai [HLG Still Image] nustatyta kaip [On], neveikia toliau nurodytos funkcijos.

[D-Range Optimizer]
[Creative Look]
[DRO Bracket] dalyje [Drive Mode]
[Picture Profile]

Kai [HLG Still Image] nustatyta kaip [On], pasikeičia galimas ISO diapazonas.

Color Space

Spalvų pateikimo būdas naudojant skaičių derinius arba spalvų atkūrimo diapazoną vadinamas spalvų erdve. Spalvų erdvę galite keisti atsižvelgdami į vaizdo paskirtį.

1 **MENU → (Shooting) → [Image Quality/Rec] → [Color Space] → pageidaujamas nustatymas.**

Informacija apie meniu elementus

sRGB

Tai yra standartinė skaitmeninio fotoaparato spalvų erdvė. Įprastai fotografuodami, pvz., kai ketinate spausdinti vaizdus jų nekeitę, pasirinkite [sRGB].

AdobeRGB

Nustačius šią spalvų erdvę atkuriamų spalvų diapazonas yra platus. Naudoti „Adobe RGB“ veiksminga, kai didelė objekto dalis yra ryškiai žalia arba raudona. Įrašyto vaizdo failo pavadinimas prasideda „_“.

Pastaba

Fotografuojant HEIF formatu nustatymo [Color Space] rinktis negalima. Jei [HLG Still Image] nustatyta kaip [Off], vaizdai bus įrašyti taikant „sRGB“ spalvos erdvę. Kai [HLG Still Image] yra nustatyta kaip [On], įrašoma BT.2100 spalvos erdve (BT.2020 spalvų gama).

Parinktis [AdobeRGB] skirta programoms arba spausdintuvams, palaikantiems spalvų tvarkymą ir DCF2.0 parinkties spalvų erdvę. Jei naudosite taikomąsias programas arba spausdintuvus, nepalaikančius „Adobe RGB“, spausdinant vaizdus arba juos peržiūrint spalvos gali būti netinkamos.

„Adobe RGB“ nepalaikančiais įrenginiai peržiūrimi vaizdai, įrašyti naudojant funkciją [AdobeRGB] , yra mažo grynio.

„File Format“ (filmas)

Parenkamas filmo failo formatas.

1 **MENU → / (Shooting) → [Image Quality/Rec] → [File Format] → pageidaujamas nustatymas.**

Informacija apie meniu elementus

Failo formatas	Savybės
XAVC HS 4K	4K filmai įrašomi XAVC HS formatu. XAVC HS formatui naudojamas HEVC kodekas, kuris yra itin efektyviai suglaudinamas. Fotoaparatu galima įrašyti už XAVC S geresnės kokybės filmus, užimančius tiek pat vietos. Filmams naudojamas „Long GOP“ glaudinimas.
XAVC S 4K	Filmai įrašomi 4K raiška (3840×2160). Filmams naudojamas „Long GOP“ glaudinimas.
XAVC S HD	Filmai įrašomi HD raiška (1920 × 1080). Filmams naudojamas „Long GOP“ glaudinimas.
XAVC S-I 4K	Filmai įrašomi XAVC S-I formatu. Taikant XAVC S-I formatą, filmams naudojamas „Intra“ glaudinimas. Šis formatas labiau tinkamas redaguoti nei „Long GOP“ glaudinimas.
XAVC S-I HD	Filmai įrašomi XAVC S-I formatu. Taikant XAVC S-I formatą, filmams naudojamas „Intra“ glaudinimas. Šis formatas labiau tinkamas redaguoti nei „Long GOP“ glaudinimas.

„Intra“ / „Long GOP“ yra filmų glaudinimo formatas. Naudojant „Intra“, filmas suglaudinamas pagal kadrą, o „Long GOP“ – pagal keletą kadrų. „Intra“ glaudinimui būdingas geresnis atsakas ir lankstumas redaguojant, tačiau „Long GOP“ glaudinimo efektyvumas geresnis.

Pastaba

Norėdami XAVC HS 4K filmus atkurti išmaniajame telefone arba kompiuteryje, reikalingas įrenginys arba programinė įranga, pasižyminti labai geromis apdorojimo galimybėmis, palaikančiomis HEVC kodeką.

Įrašant 4K filmus, funkcija [APS-C S35 Shooting] išjungiama ir užfiksuojama kaip [Off].

Jei uždėtas APS-C dydžio skirtasis objektyvas, ekrano kraštai gali patamsėti. Šiuo fotoaparatu įrašant 4K filmus, rekomenduojame naudoti objektyvą, suderinamą su 35 mm viso kadro formatu.

„Movie Settings“ (filmas)

S&Q

Nustatoma kadrų sparta, dažnis bitais, spalvos informacija ir pan.

1 **MENU → / (Shooting) → [Image Quality/Rec] → [Movie Settings] → [Rec Frame Rate] → pageidaujamas nustatymas.**

2 **MENU → / (Shooting) → [Image Quality/Rec] → [Movie Settings] → [Record Setting] → pageidaujamas nustatymas.**

Reikšmių nustatymo pavyzdys

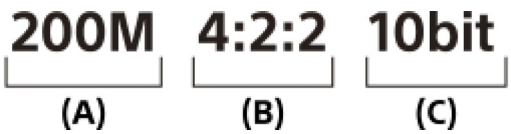

(A): dažnis bitais
(B): spalvų diskretizavimas
(C): bitų gylis

Kuo didesnis dažnis bitais, tuo geresnė vaizdo kokybė.
Spalvų diskretizavimas (4:2:2, 4:2:0) – tai spalvų informacijos įrašymo dažnis. Kuo ši informacija tolygesnė, tuo geresnis spalvų atkūrimas, todėl, kai komponuojant naudojamas žalias ekranas, galima tiksliai pašalinti spalvas.
Bitų gylis yra apšvietimo perėjimo informacija. Kai bitų gylis yra 8 bitai, galima išgauti 256 perėjimo lygius. Kai bitų gylis yra 10 bitų, galima išgauti 1024 perėjimo lygius. Pasirinkus didesnę reikšmę, galima tolygiau atkurti tamsias ir šviesias sritis.

[4:2:2 10 bit] yra nustatymas, taikomas laikant, kad įrašytas filmas bus redaguojamas kompiuteriu. [4:2:2 10 bit] atkūrimo aplinka yra ribota.

Informacija apie meniu elementus

Kai [File Format] nustatyta kaip [XAVC HS 4K]

Rec Frame Rate	Record Setting	Size	Filmo glaudinimo formatas
60p/50p	200M 4:2:2 10bit	3840×2160	„Long GOP“
60p/50p	150M 4:2:0 10bit	3840×2160	„Long GOP“
60p/50p	100M 4:2:2 10bit	3840×2160	„Long GOP“
60p/50p	75M 4:2:0 10bit	3840×2160	„Long GOP“
60p/50p	45M 4:2:0 10bit	3840×2160	„Long GOP“
24p*	100M 4:2:2 10bit	3840×2160	„Long GOP“
24p*	100M 4:2:0 10bit	3840×2160	„Long GOP“
24p*	50M 4:2:2 10bit	3840×2160	„Long GOP“
24p*	50M 4:2:0 10bit	3840×2160	„Long GOP“
24p*	30M 4:2:0 10bit	3840×2160	„Long GOP“

* Tik jei [NTSC/PAL Selector] nustatymas yra NTSC.

Kai [File Format] nustatytas kaip [XAVC S 4K]

Rec Frame Rate	Record Setting	Size	Filmo glaudinimo formatas
60p/50p	200M 4:2:2 10bit	3840×2160	„Long GOP“
60p/50p	150M 4:2:0 8bit	3840×2160	„Long GOP“
30p/25p	140M 4:2:2 10bit	3840×2160	„Long GOP“

Rec Frame Rate	Record Setting	Size	Filmo glaudinimo formatas
30p/25p	100M 4:2:0 8bit	3840×2160	„Long GOP“
30p/25p	60M 4:2:0 8bit	3840×2160	„Long GOP“
24p*	100M 4:2:2 10bit	3840×2160	„Long GOP“
24p*	100M 4:2:0 8bit	3840×2160	„Long GOP“
24p*	60M 4:2:0 8bit	3840×2160	„Long GOP“

* Tik jei [NTSC/PAL Selector] nustatymas yra NTSC.

Kai [File Format] nustatytas kaip [XAVC S HD]

Rec Frame Rate	Record Setting	Size	Filmo glaudinimo formatas
60p/50p	50M 4:2:2 10bit	1920×1080	„Long GOP“
60p/50p	50M 4:2:0 8bit	1920×1080	„Long GOP“
60p/50p	25M 4:2:0 8bit	1920×1080	„Long GOP“
30p/25p	50M 4:2:2 10bit	1920×1080	„Long GOP“
30p/25p	50M 4:2:0 8bit	1920×1080	„Long GOP“
30p/25p	16M 4:2:0 8bit	1920×1080	„Long GOP“
24p*	50M 4:2:2 10bit	1920×1080	„Long GOP“
24p*	50M 4:2:0 8bit	1920×1080	„Long GOP“
120p/100p	100M 4:2:0 8bit	1920×1080	„Long GOP“
120p/100p	60M 4:2:0 8bit	1920×1080	„Long GOP“

* Tik jei [NTSC/PAL Selector] nustatymas yra NTSC.

Kai [File Format] nustatytas kaip [XAVC S-I 4K]

Rec Frame Rate	Record Setting	Size	Filmo glaudinimo formatas
60p/50p	600M 4:2:2 10bit / 500M 4:2:2 10bit	3840×2160	„Intra“
30p/25p	300M 4:2:2 10bit / 250M 4:2:2 10bit	3840×2160	„Intra“
24p*	240M 4:2:2 10bit	3840×2160	„Intra“

* Tik jei [NTSC/PAL Selector] nustatymas yra NTSC.

Kai [File Format] nustatytas kaip [XAVC S-I HD]

Rec Frame Rate	Record Setting	Size	Filmo glaudinimo formatas
60p/50p	222M 4:2:2 10bit / 185M 4:2:2 10bit	1920×1080	„Intra“
30p/25p	111M 4:2:2 10bit / 93M 4:2:2 10bit	1920×1080	„Intra“
24p*	89M 4:2:2 10bit	1920×1080	„Intra“

* Tik jei [NTSC/PAL Selector] nustatymas yra NTSC.

Pastaba

Kadrų spartos įrašymas nurodomas kaip artimiausios sveikųjų skaičių vertės. Faktinė atitinkama kadrų sparta yra tokia:
24p: 23.98 fps, 30p: 29.97 fps, 60p: 59.94 fps ir 120p: 119.88 fps.

S&Q Settings

Galite įrašyti plika akimi nepastebimas akimirkas (filmuodami sulėtintai) arba ilgą veiksmą perkėlę į trumpą filmą (filmavimas pagreitintai). Pavyzdžiui, galite įrašyti intensyvią sporto sceną, tą momentą, kai paukštis pradeda skristi, gėlės išsiskleidimą arba debesų judėjimą ir žvaigždėtą dangų. Garsas nebus įrašomas.

1 **Nustatykite fotografavimo / filmavimo / S&Q jungiklį į S&Q (S&Q Motion) (sulėtintas ir pagreitintas filmavimas).**

2 **Ekrane [S&Q Shoot Mode] (fotografavimo režimas) pasirinkite [S&Q Motion] (sulėtintas ir pagreitintas filmavimas), tada valdymo ratuko kairiąja / dešiniąja puse pasirinkite norimą fotografavimo režimą (Intelligent Auto (išmanusis automatinis), Program Auto (programinis automatinis), Aperture Priority (diafragmos pirmenybė), Shutter Priority (užrakto pirmenybė) arba Manual Exposure (rankinė ekspozicija).**

Ekranas [S&Q Shoot Mode] (fiksavimo režimas) nerodomas, kai [Shoot Mode Sel. Screen] (fiksavimo režimo pasirinkimo ekranas) nustatyta kaip [Not Displayed] (nerodoma). Pasirinkite MENU (meniu) → (Shooting) (fotografavimas) → [Shooting Mode] (fotografavimo režimas) → [S&Q Shoot Mode], ir pasirinkite norimą fiksavimo režimą su [S&Q Motion] (sulėtintas ir pagreitintas filmavimas).

3 **Pasirinkite MENU → (Shooting) → [Image Quality/Rec] → [S&Q S&Q Settings] → pasirinkite norimą nustatyti elementą, o tada pasirinkite norimą nustatymą.**

4 **Jei norite pradėti įrašymą, paspauskite MOVIE (filmavimo) mygtuką.**

Norėdami stabdyti įrašymą dar kartą paspauskite mygtuką MOVIE.

Informacija apie meniu elementus

S&Q Frame Rate Settings (kadrų spartos nustatymas):
pasirenka filmo kadrų spartą ir fiksavimo kadrų spartą.

S&Q Record Setting:
Pasirenkama filmo dažnis bitais, spalvų diskretizavimas ir bitų gylis.

Įrašyto filmo formatas bus toks pat, kaip ir [File Format] nustatymas.

Atkūrimo greitis.

Atkūrimo greitis skirsis, kaip nurodyta toliau, atsižvelgiant į vertę, nustatytos [S&Q Frame Rate Settings] (kadrų spartos nustatymas).

Kai [NTSC/PAL Selector] yra nustatyta ties NTSC

S&Q Kadrų sparta	S&Q Rec Frame Rate: 24p	S&Q Rec Frame Rate: 30p*1	S&Q Rec Frame Rate: 60p	S&Q Rec Frame Rate: 120p*2
120fps*3	5 kartus lėčiau /	4 kartus lėčiau	2 kartus lėčiau	Normalus atkūrimo greitis
60fps	2,5 kartus lėčiau	2 kartus lėčiau	Normalus atkūrimo greitis	2 kartus greičiau
30fps	1,25 karto lėčiau	Normalus atkūrimo greitis	2 kartus greičiau	4 kartus greičiau
15fps	1,6 karto greičiau	2 kartus greičiau	4 kartus greičiau	8 kartų greičiau
8fps	3 kartus greičiau	3,75 kartus greičiau	7,5 kartus greičiau	15 kartų greičiau
4fps	6 kartus greičiau	7,5 kartus greičiau	15 kartų greičiau	30 kartų greičiau
2fps	12 kartų greičiau	15 kartų greičiau	30 kartų greičiau	60 kartų greičiau
1fps	24 kartus greičiau	30 kartų greičiau	60 kartų greičiau	120 kartų greičiau

Kai [NTSC/PAL Selector] yra nustatytas ties PAL

S&Q Kadrų sparta	S&Q Rec Frame Rate: 25p*1	S&Q Rec Frame Rate: 50p	S&Q Rec Frame Rate: 100p*2
100fps*3	4 kartus lėčiau	2 kartus lėčiau	Normalus atkūrimo greitis
50fps	2 kartus lėčiau	Normalus atkūrimo greitis	2 kartus greičiau
25fps	Normalus atkūrimo greitis	2 kartus greičiau	4 kartus greičiau
12fps	2,08 kartų greičiau	4,16 kartų greičiau	8,33 kartų greičiau
6fps	4,16 kartų greičiau	8,33 kartų greičiau	16,66 kartų greičiau
3fps	8,33 kartų greičiau	16,66 kartų greičiau	33,33 kartų greičiau
2fps	12,5 kartų greičiau	25 kartus greičiau	50 kartų greičiau
1fps	25 kartus greičiau	50 kartų greičiau	100 kartų greičiau

*1 [30p]/[25p] negalima rinktis, kai [File Format] nustatyta kaip [XAVC HS 4K].
*2 [120p]/[100p] negalima rinktis, kai [File Format] nustatyta kaip [XAVC S-I 4K] arba [XAVC S-I HD].
*3 [120fps]/[100fps] negalima rinktis, kai [File Format] nustatyta pasirenkant tokius elementus:

XAVC HS 4K
XAVC S 4K
XAVC S-I 4K

Patarimas

Apie įrašymo trukmę skaitykite Įrašomų filmų trukmė.

Pastaba

Įrašant sulėtintai / pagreitintai, faktinis filmavimo laikas skiriasi nuo filme įrašyto laiko. Įrašymo laikas, rodomas monitoriaus viršuje, nurodo likusį filmo įrašymo laiką, o ne likusį įrašymo į atminties kortelę laiką.

Įrašant sulėtintai, užrakto greitis pagreitėja ir gali nepavykti pasiekti norimos ekspozicijos. Tokiu atveju sumažinkite diafragmos reikšmę arba nustatykite didesnę ISO jautrumo reikšmę.

Įrašant sulėtintai / pagreitintai, šios funkcijos neveikia.

[Time Code Run] dalyje [TC/UB]
[Time Code Output] (laiko kodo išvestis) dalyje [HDMI Output Settings] (HDMI išvesties nustatymai)

Laiko intervalo nustatymai

Galite įrašyti filmus, sutraukdami iki keliasdešimties minučių trukmės pokyčius. Skirtingai nuo pagreitinto filmavimo režimo, galite nustatyti ilgesnį nei 1 sekundės fiksavimo intervalą. Tai leidžia įrašyti filmus su didesniu laiko suglaudinimo santykiu. Garsas nebus įrašomas. Kurdami ilgesnius fotofilmus, naudokite „Interval Shoot Func.“

[Time-lapse Settings] (fotofilmų nustatymai) sukonfigūruokite tokius nustatymus kaip įrašymo kadrų sparta ir fiksavimo intervalas.
Kai filmuojate fotofilmus, nustatykite fotografavimo / filmavimo / S&Q jungiklį į S&Q ir MENU (meniu) → (Shooting) (fotografavimas) → [Shooting Mode] (fotografavimo režimas) → [Shoot Mode] pasirinkite fiksavimo režimą, skirtą fotofilmų įrašymui.

1 **MENU (meniu) → (Shooting) (fotografavimas) → [Image Quality/Rec] (vaizdo kokybė / įraš.) → [Time-lapse Settings] (fotofilmų nustatymai) → pasirinkite norimą nustatyti elementą, o tada pasirinkite pageidaujamą nustatymą.**

Informacija apie meniu elementus

Frame Rate Settings (kadrų spartos nustatymas):
nustato įrašymo kadrų spartą ir fiksavimo intervalą.
Rec Frame Rate: nustato laiko intervalo filmo įrašymo kadrų spartą.
(60p/50p/30p*/25p*/24p)

* [30p]/[25p] negalima rinktis, kai [File Format] (failo formatas) nustatytas kaip [XAVC S 4K].

Interval Time: nustato laiko intervalo filmo įrašymo intervalą. (nuo 1 iki 60 sek.)

Pirmųjų 10 sekundžių intervalą galima nustatyti 1 sekundės vienetais. Nuo 10-tos iki 60-tos sekundės intervalą galima nustatyti 10 sekundžių vienetais.
Kai failo formatas nustatytas į 4K, negalima pasirinkti 6 sekundžių ar ilgesnės vertės.
Intervalo laikas – tai intervalas nuo vienos ekspozicijos pradžios iki kitos, neatsižvelgiant į užrakto greitį.

Record Setting:

Pasirenkama filmo dažnis bitais, spalvų diskretizavimas ir bitų gylis.

Video Light Setting (vaizdo įrašymo lemputė):

Kai prijungta vaizdo įrašymo lemputė (parduodama atskirai), vaizdo įrašymo lemputę galite įjungti prieš įrašydami kiekvieną laiko intervalo filmo kadrą. Nustato, kiek sekundžių praeis prieš įjungiant lemputę. (Off / 2 Sec / 5 Sec / 10 Sec)

Apie galimą įrašymo trukmę

Apytikslis nepertraukiamo fiksavimo laikas fiksuojant laiko intervalo fiksavimo režimu yra toks, kaip nurodoma toliau. (Kai [Auto Power OFF Temp.] (automatinio išsijungimo temperatūra) nustatyta kaip [High] (aukšta), o aplinkos temperatūra yra 25 °C (77 °F)

Kai [File Format] nustatyta kaip HD: apie 60 min.
Kai [File Format] nustatyta kaip 4K： apie 30 min.
HD: XAVC S HD (60p 50M/50p 50M 4:2:0 8 bitų, kai fotoaparatas neprijungtas per „Wi-Fi“; kai monitorius atidarytas)
4K: XAVC S 4K (60p 150M/50p 150M 4:2:0 8 bitų, kai fotoaparatas neprijungtas per „Wi-Fi“; kai monitorius atidarytas)

Vaizdo įrašymo lemputės naudojimas

Kai vaizdo įrašymo lemputė prijungiama fiksuojant laiko intervalo režimu, vaizdo įrašymo lemputė įsijungia prieš pradedant įrašymą, kad būtų galima tinkamai valdyti šviesą nuo pirmojo kadro.
Pradėjus įrašinėti, vaizdo įrašymo lemputė pakartotinai įsijungia / išsijungia kartu su fiksavimo / budėjimo režimu kiekvienam kadrui.

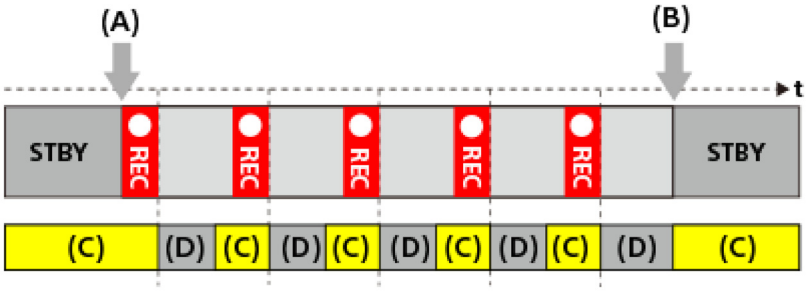

(A) Įrašymo pradžia
(B) Įrašymo pabaiga

(C) Vaizdo įrašymo lemputė įjungta (įrašymo pradžioje vaizdo įrašymo lemputė įsijungia anksčiau nei sekundžių skaičius, nustatytas [Video Light Setting] (vaizdo įrašymo lemputės nustatymas)
(D) Vaizdo įrašymo lemputė išjungta (vaizdo įrašymo lemputė šviečia silpnai, kai [Video Light Mode] (vaizdo įrašymo lemputės režimas) nustatyta kaip [REC Link&STBY])

Tačiau toliau nurodytais atvejais vaizdo įrašymo lemputė liks šviesti net ir fiksavimo budėjimo režimu:

Kai [Video Light Setting] (vaizdo įrašymo lemputės nustatymas) nustatyta kaip [Off] (išjungta).
Kai laikas nuo kadro fiksavimo pabaigos iki kito apšvietimo pradžios yra 5 sekundės arba mažiau, atsižvelgiant į [Interval Time] (intervalo trukmė) ir [Video Light Setting] (vaizdo įrašymo lemputės nustatymas) nustatymus.

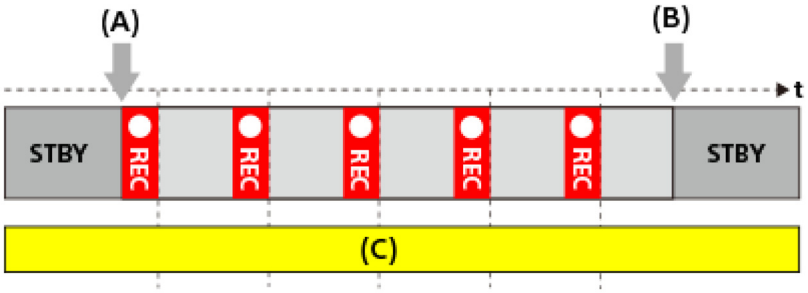

(A) Įrašymo pradžia
(B) Įrašymo pabaiga
(C) Vaizdo įrašymo lemputė įjungta

Patarimas

Kai [Video Light Mode] (vaizdo įrašymo lemputės režimas) nustatytas kaip [Power Link] (maitinimo ryšys), vaizdo įrašymo lemputė įsijungia / išsijungia kartu su maitinimu, neatsižvelgiant į [Video Light Setting] (vaizdo įrašymo lemputės nustatymas) nustatymą.

Jei norite įjungti intervalinį veikimą su [Video Light Setting] (vaizdo įrašymo lemputės nustatymas), [Video Light Mode] (vaizdo įrašymo lemputės režimas) nustatykite kaip [REC Link] arba [REC Link&STBY].

Jei fiksuojate ilgus laiko intervalo filmus, rekomenduojama naudoti išorinį fotoaparato maitinimo šaltinį.

Kai [Auto Power OFF Temp.] (automatinio išjungimo temperatūra) nustatyta kaip [High] (aukšta), fotoaparatas gali ir toliau filmuoti net fotoaparatui pasiekus aukštą temperatūrą.

Fotofilmo pabaigoje galima įrašyti maždaug 1 sekundės filmą įprastu greičiu.

Proxy Settings

Kol įrašinėjate filmą, sulėtinto / pagreitinto vaizdo filmą arba fotofilmą, vienu metu galite įrašyti mažos spartos bitais tarpinį filmą.

1 **MENU → (Shooting) → [Image Quality/Rec] → [Px Proxy Settings] → pasirinkite norimą nustatyti elementą, o tada pasirinkite pageidaujamą nustatymą.**

Informacija apie meniu elementus

Px Proxy Recording
Pasirenkama, ar vienu metu įrašyti tarpinius filmus. ([On] / [Off])

Px Proxy File Format
Pasirenkamas tarpinio filmo įrašymo formatas. ([XAVC HS HD] / [XAVC S HD])

Px Tarpinio įrašo Settings
Pasirenkama tarpinio filmo dažnis bitais, spalvų diskretizavimas ir bitų gylis. ([16M 4:2:0 10bit] / [9M 4:2:0 10bit] / [6M 4:2:0 8bit])

Pasirenkami tarpinio įrašymo nustatymai

Px Tarpinio įrašo failo formatas	Įrašymo dydis	Įrašymo kadrų sparta	Px Tarpinio įrašo Nustatymai	Glaudinimo kodekas
XAVC HS HD	1920×1080	maks. 60p / maks. 50p	16Mbps 4:2:0 10bit 9Mbps 4:2:0 10bit	MPEG-H HEVC/H.265
XAVC S HD	1280×720	maks. 60p / maks. 50p	6Mbps 4:2:0 8bit	MPEG-4 AVC / H.264

Patarimas

Tarpiniai filmai rodomi atkūrimo ekrane (vieno vaizdo atkūrimo ekrane arba vaizdų rodyklės ekrane).
Px (tarpinis filmas) pasirodo prie filmų, kuriuos įrašant vienu metu įrašomas tarpinis filmas.

Pastaba

Tarpinių filmų šiame fotoaparate negalima atkurti.

Tarpinis įrašymas negalimas toliau nurodytais atvejais.
Įprastas filmų įrašymas

[Rec Frame Rate] nustatyta kaip [120p]/[100p]

Įrašymas sulėtintai / pagreitintai

Įrašymo kadrų sparta nustatyta kaip [120p] / [100p]
Kadrų sparta nustatyta kaip [120fps] / [100fps]

Ištrinant / apsaugant filmus, kuriems įrašyti tarpiniai filmai, pašalinami / apsaugoti ir filmų originalai, ir jų tarpiniai filmai. Vien filmų originalų ar tarpinių filmų ištrinti / apsaugoti negalima.

Filmų šiame fotoaparate negalima redaguoti.

APS-C S35 („Super“ 35 mm) filmavimas (nuotrauka / filmas)

Nustatoma, ar įrašyti nuotraukų APS-C matymo kampą ir ar filmams taikyti „Super“ 35 mm atitinkantį matymo kampą. Jei pasirinksite [On] arba [Auto], su šiuo gaminiu galėsite naudoti specialų APS-C dydžio objektyvą.

1. **MENU (meniu) → / (Shooting) (fotografavimas) → [Image Quality/Rec] (vaizdo kokybė / įraš.) → [APS-C S35 Shooting] (fotografavimas) → pageidaujamas nustatymas.**

Informacija apie meniu elementus

On:
Įrašoma APS-C atitikmens arba Super 35 mm atitikmens dydžio vaizdas.
Pasirinkus [On] parametrą, matymo kampas yra apie 1,5 karto didesnis nei ant objektyvo nurodytas židinio nuotolis.

Automatinis:
Pagal objektyvą automatiškai nustatomas fiksavimo diapazonas.

Off:
vaizdai visada fiksuojami 35 mm viso kadro vaizdo jutikliu.

Pastaba

Uždėjus su APS-C suderinamą objektyvą ir [APS-C S35 Shooting] (fotografavimas) nustačius kaip [Off] (išjungta), fotografavimo rezultatai gali būti ne optimalūs. Pavyzdžiui, vaizdo kraštai gali būti tamsesni.

[APS-C S35 Shooting] (fotografavimas) nustačius kaip [On] (įjungta), matymo kampas yra toks pat, kaip ir fotografuojant su APS-C dydžio vaizdo jutikliu.

Įrašant 4K filmus, funkcija [APS-C S35 Shooting] išjungiama ir užfiksuojama kaip [Off].

---

[159] Fiksavimo funkcijų naudojimas | Vaizdo kokybės ir įrašymo formato nustatymas

Matymo kampas

Matymo kampas nustatomas kaip viso kadro arba APS-C / „Super“ 35 mm, atsižvelgiant į [APS-C S35 Shooting] nustatymus ir uždėtą objektyvą. Matymo kampas taip pat skiriasi nuotraukoms ir filmams.

Matymo kampas atitinka visą kadrą



(A) Fotografuojant nuotraukas
(B) Įrašant filmus

Fotoaparatas vaizdą fiksuoja visam kadrui prilygstančiu matymo kampu, kai [APS-C S35 Shooting] yra nustatyta kaip [Off].

Matymo kampas, prilygstantis APS-C dydžiui / Super 35 mm



(A) Fotografuojant nuotraukas
(B) Įrašant filmus („Full-HD“)

Fotoaparatas vaizdą fiksuoja APS-C dydžiui arba „Super“ 35 mm prilygstančiu matymo kampu, kai [APS-C S35 Shooting] yra nustatyta kaip [On]. Fotografuojant ir filmuojant, matymo kampas yra maždaug 1,5 karto didesnis nei ant objektyvo nurodytas židinio nuotolis. Tačiau kai [APS-C S35 Shooting] yra nustatyta kaip [On], 4K filmų įrašyti negalima.

Jutiklinis valdymas

Nustatoma, ar bus suaktyvinta monitoriaus valdymas lietimu.

1 **MENU → (Setup) → [Touch Operation] → [Touch Operation] → pageidaujamas nustatymas.**

Informacija apie meniu elementus

On:
suaktyvinamas jutiklinis valdymas.
Off:

Išjungiamas jutiklinis valdymas.

Fiksavimo ekranas

Sukonfigūruojamas valdymas lietimu fiksavimo ekrane.

1 **MENU → (Sąranka) → [Touch Operation] → [Shooting Screen] → pageidaujamas nustatymo elementas.**

Informacija apie meniu elementus

Shooting Screen (fiksavimo ekranas):
Nustatoma, ar įjungti lietimo funkcijas fiksavimo ekrane. ([On] / [Off])

Footer Icon Touch:
nustato, ar fiksavimo budėjimo režimo ekrano apačioje esančioms poraštės piktogramoms įjungti lietimo funkcijas. ([On] / [Off])

Swipe Right:
nustato veiksmą, kai fiksavimo budėjimo ekrane braukiama į dešinę. ([Icon Display: Left]/[Icon Display: L&R]/[Off])

Swipe Left:
nustato veiksmą, kai fiksavimo budėjimo ekrane braukiama į kairę. ([Icon Display: Right]/[Icon Display: L&R]/[Off])

Swipe Up:
nustato veiksmą, kai fiksavimo budėjimo ekrane braukiama į viršų. ([Open the Fn Menu]/[Off])

Touch Func. in Shooting:
Nustatoma operacija, aktyvinama palietus ekraną filmuojant.
[Touch Focus]: nurodoma fokusavimo padėtis.
[Touch Tracking]: pasirenkamas objektas, kurį norima pradėti sekti.
[Touch Shutter]: sufokusuoja paliestą objektą ir užfiksuoja vaizdus (tik fotografuojant).
[Touch AE]: nurodo padėtį, kurioje reikia reguliuoti šviesumą.
[Off]: išjungiamas valdymas lietimu.

Icon When Monitor Flipped:

nustato, ar apvertus monitorių sukeisti jutiklinių funkcijų piktogramų padėtis kairėje ir dešinėje pagal monitoriaus padėtį. ([Flip]/[Do Not Flip])

Patarimas

Galite pasirinkti, ar vienu metu naudoti [Touch AE] (AE valdymas lietimu), paspausdami valdymo ratuko kairią / dešinę puses, kai [Touch Func. in Shooting] nustatyta kaip [Touch Focus]/[Touch Tracking]/[Touch Shutter]. Kai naudojate [Touch AE] (AE valdymas lietimu), galite tiksliai sureguliuoti ryškumą stumdami ryškumo reguliavimo juostelę, kuri atsiranda palietus.

Pastaba

Negalite tiksliai nustatyti ryškumo naudodami ryškumo reguliavimo juostą, kai [Touch Func. in Shooting] (lietimo funkcijos fiksavimo režimu) nustatyta kaip [Touch Tracking] (sekimo valdymas lietimu).

Atkūrimo ekranas

Sukonfigūruojamas valdymas lietimu atkūrimo ekrane.

1 **MENU → (Sąranka) → [Touch Operation] → [Playback Screen] → pageidaujamas nustatymas.**

Informacija apie meniu elementus

On:
įjungiamas valdymas lietimu atkūrimo ekrane.

Off:
išjungiamas valdymas lietimu atkūrimo ekrane.

Meniu ekranas

Sukonfigūruojamas valdymas lietimu meniu ekrane.

1 **MENU → (Sąranka) → [Touch Operation] → [Menu Screen] → pageidaujamas nustatymas.**

Informacija apie meniu elementus

On:
įjungiamas valdymas lietimu meniu ekrane.

Off:
išjungiamas valdymas lietimu meniu ekrane.

Fokusavimas naudojant jutiklinį valdymą („Touch Focus“)

[Touch Focus] leidžia liečiant nurodyti fokusavimo vietą.
Iš anksto konfigūruokite nustatymus dalyje MENU → (Sąranka) → [Touch Operation] (valdymas lietimu):

[Touch Operation] (valdymas lietimu): [On] (įjungta)
[Shooting Screen] → [Shooting Screen]: [On]

Šią funkciją galima naudoti, kai dalyje [Focus Area] (fokusavimo sritis) nustatyta vienas iš toliau nurodytų parametrų. Tačiau funkcija gali būti nepasiekiama, atsižvelgiant į [Focus Area Limit] (fokusavimo srities ribos) nustatymą.

[Wide]
[Zone]
[Center Fix]
[Tracking: Wide]
[Tracking: Zone]
[Tracking: Center Fix]

1 **MENU → (Sąranka) → [Touch Operation] → [Shooting Screen] → [Touch Func. in Shooting] (lietimo funkcijos fiksavimo režimu)→**

[Touch Focus] (fokusavimo valdymas lietimu).

Norimos sufokusuoti vietos pasirinkimas veikiant fotografavimo režimui

Fokusuodami automatiškai, norimą fokusuoti vietą galite nurodyti liesdami. Palietę monitorių ir nurodę vietą iki pusės nuspauskite užrakto mygtuką, kad sufokusuotumėte.

1. Palieskite monitorių.

   Palieskite objektą ir sufokusuokite.
   Jei fokusavimą lietimu norite atšaukti, palieskite (jutiklinio fokusavimo atšaukimas) arba paspauskite valdymo ratuko centrinę dalį.

2. Iki pusės nuspauskite užrakto mygtuką, kad sufokusuotumėte vaizdą.

   Kad vaizdus užfiksuotumėte, nuspauskite užrakto mygtuką iki galo.

Norimos sufokusuoti vietos pasirinkimas veikiant filmavimo režimui

Fotoaparatas sufokusuoja paliestą objektą.

1. Prieš pradėdami arba jau filmuodami palieskite objektą, kurį norite sufokusuoti.

   Kai [Focus Mode] nustatyta kaip [Continuous AF], fokusavimo režimas laikinai perjungiamas į rankinį fokusavimą, o fokusavimą galima reguliuoti fokusavimo žiedu (taškinis fokusavimas).
   Jei norite atšaukti taškinį fokusavimą, palieskite piktogramą (jutiklinio fokusavimo atšaukimas) arba paspauskite vidurinę valdymo ratuko dalį.
   Kai [Focus Mode] nustatyta kaip [Manual Focus], fokusavimo režimas laikinai perjungiamas į [Continuous AF]. Kai fokusuojama paliesta sritis, vėl nustatomas rankinis fokusavimas.

Patarimas

Jei nustatėte [Touch Func. in Shooting] (lietimo funkcija fiksavimo režimu) kaip [Touch Focus+AE] (fokusavimo ir AE valdymas lietimu), ryškumas bus nustatytas atsižvelgiant į jūsų paliestą objektą. Tai taip pat suteiks jums galimybę tiksliai sureguliuoti ryškumą stumdami ryškumo reguliavimo juostelę, kuri atsiranda palietus.

Be fokusavimo lietimu galite naudotis ir toliau nurodytomis valdymo lietimu funkcijomis.

- [Spot] ir [Expand Spot] fokusavimo rėmelį galima perkelti velkant.
- Kai fotografuojant naudojamas rankinio fokusavimo režimas, fokusavimo padidinimu galima pasinaudoti dukart bakstelėjus monitorių.

Pastaba

Fokusavimo liečiant funkcija neveikia toliau nurodytomis sąlygomis:

Kai fotografuojama rankinio fokusavimo režimu
Skaitmeninio priartinimo naudojimas fotografavimo režimu
Kai naudojamas LA-EA4

Sekimo pradžios nustatymas naudojant jutiklinį valdymą („Touch Tracking“)

Naudodami lietimo veiksmus galite pasirinkti objektą, kurį norite sekti veikiant fotografavimo ir filmavimo režimui.
Iš anksto konfigūruokite nustatymus dalyje MENU → (Sąranka) → [Touch Operation] (valdymas lietimu):

[Touch Operation] (valdymas lietimu): [On] (įjungta)
[Shooting Screen] → [Shooting Screen]: [On]

1 MENU → (Sąranka) → [Touch Operation] → [Shooting Screen] → [Touch Func. in Shooting] → [Touch Tracking].

2 Monitoriuje palieskite norimą sekti objektą.

Bus pradėtas sekimas.

Patarimas

Norėdami atšaukti sekimą, palieskite piktogramą (sekimo atšaukimas) arba paspauskite vidurinę valdymo ratuko dalį.

Jei nustatėte [Touch Func. in Shooting] (lietimo funkcijos fiksavimo režimu) kaip [TouchTracking+AE] (sekimo ir AE valdymas lietimu), ryškumas bus nustatytas pagal paliestą objektą. Tai taip pat suteiks jums galimybę tiksliai sureguliuoti ryškumą stumdami ryškumo reguliavimo juostelę, kuri atsiranda palietus.

Pastaba

[Touch Tracking] negalima rinktis toliau nurodytose situacijose:

Kai fotografuojant [Focus Mode] (fokusavimo režimas) nustatytas kaip [Manual Focus] (rankinis fokusavimas).
Fotografavimo režimu naudojant funkcijas išmanusis priartinimas, „Clear Image Zoom“ priartinimas ir skaitmeninis priartinimas

Jei fokusavimo režimas yra nustatytas kaip [Manual Focus], o [Touch Func. in Shooting] (lietimo funkcijos fiksavimo režimu) fotografuojant nustatyta kaip [Touch Tracking] (sekimo valdymas lietimu), nustatymo vertė [Touch Func. in Shooting] bus pakeista į [Touch Focus].

Fotografavimas naudojant lietimo funkcijas („Touch Shutter“)

Fotoaparatas automatiškai sufokusuoja jūsų liečiamą objektą ir nufotografuoja.
Iš anksto konfigūruokite nustatymus dalyje MENU → (Sąranka) → [Touch Operation] (valdymas lietimu):

[Touch Operation] (valdymas lietimu): [On] (įjungta)
[Shooting Screen] → [Shooting Screen]: [On]

1 **MENU → (Sąranka) → [Touch Operation] → [Shooting Screen] → [Touch Func. in Shooting] → [Touch Shutter].**

2 **Palieskite objektą, į kurį norėtumėte sufokusuoti.**

Fotoaparatas fokusuoja paliestą objektą ir nuotrauka įrašoma.

Patarimas

Jei nustatėte [Touch Func. in Shooting] (lietimo funkcija fiksavimo režimu) kaip [Touch Shutter+AE] (užrakto ir AE valdymas lietimu), ryškumas bus nustatytas atsižvelgiant į jūsų paliestą objektą.

Toliau nurodytomis fiksavimo funkcijomis galite naudotis liesdami monitorių:

Fotografuojant vaizdų seriją naudojant užrakto valdymą lietimu
Kai [Drive Mode] (fotografavimo režimas) nustatytas kaip [Cont. Shooting], kadrų seriją galite

fiksuoti paliesdami monitorių.
Kai fotografuojant nepertraukiamai serijomis keičiant nustatymus ir naudojamas užrakto valdymas lietimu
Gaminys fotografuoja tris vaizdus, automatiškai keisdamas ekspoziciją iš standartinės į tamsesnę, o tada į šviesesnę. Kai [Drive Mode] nustatytas kaip [Cont. Bracket], laikykite palietę monitorių, kol bus baigtas fiksavimas. Baigus įrašyti galėsite pasirinkti pageidaujamą vaizdą.

Pastaba

Funkcija [Touch Shutter] negalima toliau nurodytose situacijose:

Filmuojant
Filmuojant sulėtintai / pagreitintai
Kai [Focus Mode] nustatytas kaip [Manual Focus]
Kai [Focus Area] nustatytas kaip [Spot] / [Expand Spot] / [Tracking: Spot S] / [Tracking: Spot M] / [Tracking: Spot L] / [Tracking: Expand Spot]
Kai naudojama skaitmeninio priartinimo funkcija
Kai naudojamas „Clear Image Zoom“ priartinimas
Kai naudojama išmaniojo priartinimo funkcija
Kai prijungtas montavimo adapteris

Kai naudojama funkcija „Clear Image Zoom“ arba skaitmeninis priartinimas, o [Touch Func. in Shooting] (lietimo funkcija fiksavimo režimu) nustatyta kaip [Touch Shutter] (užrakto valdymas lietimu), nustatyta vertė laikinai keičiama iš [Touch Shutter] (užrakto valdymas lietimu) į [Off] (išjungta).

Jei fokusavimo režimas yra nustatytas kaip [Manual Focus], o [Touch Func. in Shooting] nustatytas kaip [Touch Shutter], nustatymo vertė [Touch Func. in Shooting] pasikeičia į [Touch Focus].

Ekspozicijos reguliavimas naudojant valdymą lietimu („Touch AE“)

Galite automatiškai nustatyti ekspoziciją pagal paliesto taško šviesumą.
Iš anksto konfigūruokite nustatymus dalyje MENU → (Sąranka) → [Touch Operation] (valdymas lietimu):

[Touch Operation] (valdymas lietimu): [On] (įjungta)
[Shooting Screen] → [Shooting Screen]: [On]

1 MENU → (Sąranka) → [Touch Operation] → [Shooting Screen] → [Touch Func. in Shooting] (lietimo funkcijos fiksavimo režimu)

→ **pasirinkite [Touch AE] (AE valdymas lietimu).**

2 **Palieskite tašką, kurį norite nustatyti kaip pagrindinę ekspoziciją.**

Fotoaparatas gali automatiškai nustatyti ekspoziciją pagal paliesto taško šviesumą.

Galite tiksliai sureguliuoti ryškumą stumdami šviesumo reguliavimo juostelę, kuri atsiranda palietus.

Patarimas

Koregavimas naudojant ryškumo reguliavimo juostą atitinka ekspozicijos kompensavimo reikšmę.

Kai [Touch Func. in Shooting] (lietimo funkcijos fiksavimo režimu) nustatyta kaip [Touch Focus] (fokusavimo valdymas lietimu) / [Touch Tracking] (sekimo valdymas lietimu) / [Touch Shutter] (užrakto valdymas lietimu), galite pasirinkti, ar tuo pat metu naudoti [Touch AE] (AE valdymas lietimu) paspaudžiant dešinę arba kairę valdymo ratuko pusę.

Pastaba

[Touch AE] (AE valdymas lietimu) negalima toliau nurodytose situacijose:

Naudojant skaitmeninio priartinimo funkciją

Jei objektas yra labai šviesus arba tamsus, reguliavimo juosta gali būti nepakankamai veiksminga.

---

[168] Fiksavimo funkcijų naudojimas | Užrakto nustatymai

„White Balance“ (nuotrauka / filmas)

Galite sukonfigūruoti su tyliuoju režimu susijusius nustatymus, leidžiančius fotografuoti be užrakto arba elektroninių garsų. Taip pat galite nustatyti, ar keisti kitų funkcijų, skleidžiančių iš fotoaparato garsus nustačius tylųjį režimą, nustatymus.

1 **MENU (meniu) → / (Shooting) (fotografavimas) → [Shutter/Silent] (užraktas / tylusis) → [Silent Mode Settings] (tyliojo režimo nustatymai) → pageidaujamas nustatymas.**

Informacija apie meniu elementus

Silent Mode:
nustatoma, ar fotografuoti be užrakto ir elektroninių garsų. ([On]/[Off])
Kai nustatyta kaip [On], [Audio signals] užfiksuojama kaip [Off].

Target Function Settings:
nustatoma, ar vienu metu keisti kitų funkcijų, skleidžiančių iš fotoaparato garsus nustačius tylųjį režimą, nustatymus. ([Aperture Drive in AF])
Pasirinkus [Not Target] kiekvienos funkcijos nustatymo reikšmės bus išsaugotos net ir veikiant tyliajam režimui.

Pastaba

Funkciją [Silent Mode] naudokite savo nuožiūra, atsižvelgdami į privatumą ir objekto portreto teises.

Net jei [Silent Mode] nustatyta kaip [On], visiškai tylu nebus.

Net jei [Silent Mode] nustatyta kaip [On], vis tiek bus girdimas diafragmos ir fokusavimo garsas.

[Silent Mode] nustačius kaip[On], neveikia toliau nurodytos funkcijos.
Fotografavimas su blykste

„Release w/o Lens“ (nuotrauka / filmas)

Nustatoma, ar galima atleisti užraktą, kai nepritvirtintas objektyvas.

1 **MENU → / (Shooting) → [Shutter/Silent] → [Release w/o Lens] → pageidaujamas nustatymas.**

Informacija apie meniu elementus

Enable
Užraktas atleidžiamas, kai objektyvas nepritvirtintas. Pasirinkite [Enable], jei gaminį pritvirtinote prie astronominio teleskopo ar pan.

Disable
Jei objektyvas nepritvirtintas, užraktas neatleidžiamas.

Pastaba

Jei naudojate objektyvą, kuris nėra prijungiamas prie fotoaparato, pvz., astronominio teleskopo objektyvą, neįmanoma tinkamai atlikti matavimo. Tokiais atvejais patikrinkite įrašyto vaizdo ekspoziciją ir patys ją sureguliuokite.

---

[170] Fiksavimo funkcijų naudojimas | Užrakto nustatymai

Release w/o Card



Nustatoma, ar galima atleisti užraktą, kai neįdėta atminties kortelė.

1 **MENU → (Shooting) → [Shutter/Silent] → [Release w/o Card] → pageidaujamas nustatymas.**

Informacija apie meniu elementus

Enable
Užraktas atleidžiamas, nors atminties kortelė neįdėta.

Disable
Jei neįdėta atminties kortelė, užraktas neatleidžiamas.

Pastaba

Jei neįdėta atminties kortelė, nufotografuoti vaizdai neįrašomi.

Numatytasis nustatymas yra [Enable]. Prieš filmuojant rekomenduojama pasirinkti [Disable].

---

[171] Fiksavimo funkcijų naudojimas | Užrakto nustatymai

Apsaugos nuo mirgėjimo nustatymas



Kad sumažėtų dirbtinių šviesos šaltinių (pvz., fluorescencinės ar LED šviesos) sukeliamo mirgėjimo įtaka, užrakto greitį galite nustatyti dar tiksliau.

Ši funkcija sumažina ekspozicijos ir spalvų tonų skirtumus tarp viršutinės ir apatinės vaizdo srities, kai nepertraukiamai fotografuojama esant dirbtiniam apšvietimui.

1 **MENU → / (Shooting) → [Shutter/Silent] → [Anti-flicker Set.] → pageidaujamo nustatymo elementas.**

Informacija apie meniu elementus

Var. Shutter:
Tiksliai pagal mirgėjimo dažnį sureguliavus užrakto greitį, sumažina šviesių ir tamsių juostų vaizde kiekį. ([On]/[Off])
[Var. Shutter] rinktis galima tik tada, kai fotoaparate įjungtas rankiniu būdu užrakto greitį reguliuoti leidžiantis ekspozicijos režimas (tiek nuotraukoms, tiek filmams).

Var. Shutter Set.:
Užrakto greitis nustatomas, kai [Var. Shutter] nustatyta kaip [On].
Pasirinkite tokį užrakto greitį, kuris tikrinant monitoriuje sumažina mirgėjimo įtaką. Paspauskite valdymo ratuko vidurį, kad automatiškai nustatytumėte užrakto greitį ir sumažintumėte mirgėjimo poveikį. Kuo didesnį užrakto greitį nustatysite, tuo labiau tikėtina, kad tarp monitoriaus ekrano prieš fiksuojant ir įrašyto vaizdo bus skirtumas. Įsitikinkite, kad mirgėjimo įtaka įrašytame vaizde yra sumažinta.

Patarimas

Kai [Var. Shutter Select] priskyrus pasirinktinį klavišą, funkciją [Var. Shutter] galėsite įjungti ir išjungti paspaudę klavišą.

Kai [Anti-flicker Tv Scan] yra priskirta pasirinktiniam klavišui, galite priversti fotoaparatą automatiškai nustatyti užrakto greitį, kad būtų sumažintas mirgėjimo poveikis, paspausdami klavišą fotografavimo metu.

Kai [Var. Shutter] nustačius kaip [On], užrakto greičio vardiklis parodomas dešimtainės trupmenos formatu (didelės raiškos užrakto greitis).
Pavyzdžiui, jei įprastas užrakto greitis nustatytas kaip 1/250 sek., vertė bus rodoma kaip 250,6. (Skaičiai gali skirtis nuo faktinių.)

Kai [Var. Shutter] nustatyta kaip [On], didelės raiškos užrakto greitį fotografuojant galima tiksliai sureguliuoti budėjimo ekrane. Jei didelės raiškos užrakto greitį norite pakeisti į integralinę daugybinę vertę net ir budėjimo ekrane fotografuojant, parinktį [Shutter Speed(step)] priskirkite pasirinktiniam klavišui arba nustatymui „My Dial“.

Nustatymą [Var. Shutter] iš [On] pakeitus į [Off], didelės raiškos užrakto greitis persijungia į artimiausią įprasto užrakto greičio vertę.

Pastaba

Negalima naudoti [Var. Shutter] ir [Anti-flicker Tv Scan], kai naudojama blykstė nustačius [Flash Mode] pasirenkant kitą elementą nei [Flash Off].

Kai [Var. Shutter] nustačius kaip [On], išleidimo laiko delsa gali būti ilgesnė.

Net jei [Var. Shutter] nustatyta kaip [On], atsižvelgiant į šviesos šaltinio dažnį, gali nepavykti nustatyti tinkamo užrakto greičio ir pašalinti mirgėjimo daromos įtakos. Tokiu atveju pabandykite atlikti toliau nurodytus veiksmus.

Mažesnio užrakto greičio nustatymas

Iki pusės nuspaudus užrakto mygtuką laikinai atsiranda mirgėjimas.

Šiame gaminyje galimos priartinimo funkcijos

Naudodami gaminio priartinimo funkciją, galėsite priartinti labiau, nes gaminyje naudojamas įvairių priartinimo funkcijų derinys. Atsižvelgiant į pasirinktą priartinimo funkciją, pakeičiama ekrane rodoma piktograma.

Kai sumontuotas valdomas priartinimo objektyvas



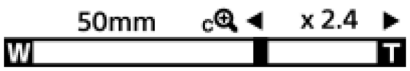

Kai sumontuotas kitas, o ne valdomas priartinimo objektyvas

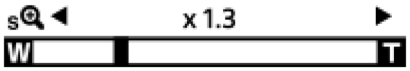

Optical zoom:
Vaizdai priartinami objektyvo priartinimo diapazone.
Kai uždėtas motorizuoto priartinimo objektyvas, rodomas optinio priartinimo židinio nuotolis.

Smart Zoom ( ):
vaizdai priartinami iš dalies juos apkarpant (tik kai [JPEG Image Size]/[HEIF Image Size] nustatyta kaip [M] arba [S]), kad nenukentėtų pirminė kokybė.

„Clear Image Zoom“ priartinimas ( ):
Vaizdai priartinami naudojant vaizdo apdorojimą, mažiau kenkiantį jų kokybei. [Zoom Range] nustačius kaip [Clear Image Zoom] arba [Digital Zoom], galima naudoti šią priartinimo funkciją.

Skaitmeninis priartinimas ( ):
Galite padidinti vaizdus naudodami vaizdo apdorojimą. [Zoom Range] nustačius kaip [Digital Zoom], galima naudoti šią priartinimo funkciją.

Patarimas

[JPEG Image Size]/[HEIF Image Size] numatytasis nustatymas yra [L]. Norėdami naudoti išmaniojo priartinimo funkciją, nustatymą [JPEG Image Size]/[HEIF Image Size] pakeiskite į [M] arba [S]

Pastaba

Fiksuojant vaizdus toliau nurodytomis sąlygomis išmaniojo priartinimo, „Clear Image“ priartinimo ir skaitmeninio priartinimo funkcijų negalima naudoti.

[File Format] nustatyta kaip [RAW] arba [RAW & JPEG]/[RAW & HEIF].
[Rec Frame Rate] nustatyta kaip [120p] / [100p].
Filmuojant sulėtintai / pagreitintai, kadrų spartą nustačius ties [120 fps] / [100 fps]

Filmuojant sumaniojo priartinimo funkcijos naudoti negalima.

Kai fotografavimo režimu naudojate kitą priartinimo funkciją nei optinis priartinimas, nustatymas [Focus Area] (fokusavimo sritis) išjungiamas ir AF veikia pirmenybę teikiant centrinei sričiai ir aplink ją.

Kai naudojama išmaniojo priartinimo, „Clear Image“ priartinimo ar skaitmeninio priartinimo funkcija, [Metering Mode] užfiksuojamas kaip [Multi].

Kai naudojama „Smart Zoom“ (išmaniojo priartinimo), „Clear Image Zoom“ priartinimo ar „Digital Zoom“ (skaitmeninio priartinimo) funkcija, negalima naudoti toliau nurodytų funkcijų:

Objekto atpažinimas AF
Veidų pirmenybė naudojant daugialypį matavimą
Sekimo funkcija

„Clear Image Zoom“ / „Digital Zoom“

S&Q

Jei naudojate kitokią, o ne optinio priartinimo funkciją, optinio priartinimo diapazoną galite peržengti.

1 **MENU → / (Shooting) → [Zoom] → [Zoom Range] → Select [Clear Image Zoom] arba [Digital Zoom].**

2 Priartinimas naudojant W/T (priartinimo) svirtelę.

Jei [Zoom Operation (T)] arba [Zoom Operation (W)] norimam klavišui iš anksto priskiriate pasirinkę MENU → (Setup) → [Operation Customize] → [Custom Key/Dial Set.] arba [Custom Key/Dial Set.], vaizdą artinti ir tolinti galite tiesiog paspaudę tą klavišą.

Priartinimas naudojant ekrane rodomą priartinimo piktogramą

1. MENU → (Sąranka) → [Touch Operation] → [Shooting Screen] → [On].
2. Braukite į vidų nuo kairiojo arba dešiniojo ekrano krašto, kad būtų parodytos jutiklinės piktogramos.
3. Palieskite ZOOM (priartinimo) piktogramą **(A)**, tada pasirinkite didinimo skalę **(B)**. Arba palieskite ir palaikykite piktogramą W arba T **(C)**.

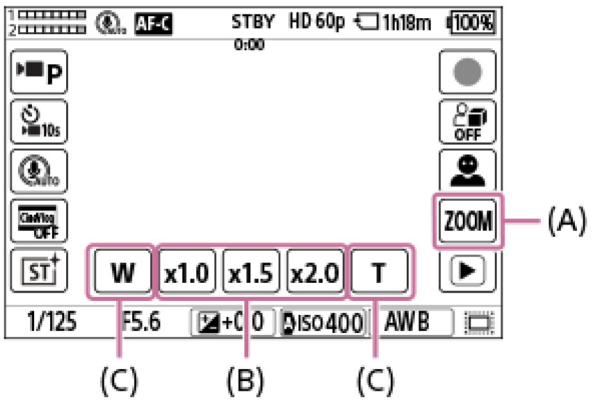

(A): ZOOM (priartinimo) piktograma
(B): didinimo skalė
(C): W/T piktograma

Patarimas

Uždėjus automatizuotą kintamo židinio objektyvą, vaizdui padidinti galite naudoti priartinimo svirtelę arba priartinimo žiedą. Viršiję optinio priartinimo padidinimą, atlikdami tą patį veiksmą galite perjungti ne į optinio priartinimo, bet į kitą priartinimo funkciją.

Naudojant žingsninį priartinimą, [Zoom Range] nustatytą priartinimo funkciją (išmanųjį priartinimą, „Clear Image Zoom“ priartinimą arba skaitmeninį priartinimą) galima naudoti net ir optinio priartinimo diapazone.

„Zoom Range“ (nuotrauka / filmas)

Galite pasirinkti gaminio priartinimo nustatymą.

1 **MENU → / (Shooting) → [Zoom] → [Zoom Range] → pageidaujamas nustatymas.**

Informacija apie meniu elementus

Optical zoom only:
priartinimo diapazonas apribojamas iki optinio priartinimo. Sumaniojo priartinimo funkciją galite naudoti [JPEG Image Size]/[HEIF Image Size] nustatę kaip [M] arba [S].

Clear Image Zoom:
pasirinkite į nustatymą, kad galėtumėte naudotis „Clear Image“ priartinimu. Gaminys priartina vaizdus naudojant vaizdo apdorojimą, mažiau kenkiantį jų kokybei.

Digital Zoom:
gaminys vaizdus didina didžiausiu masteliu. Tačiau vaizdo kokybė suprastėja.

Pastaba

Jei norite padidinti vaizdus nepablogindami jų kokybės, nustatykite [Optical zoom only].

Priartinimo svirtelės greitis (nuotrauka / filmas)

Nustatomas priartinimo greitis naudojant fotoaparato W/T (priartinimo) svirtelę. Galima atskirai nustatyti fotografavimą ir filmavimą budėjimo režimu.

1 **MENU → / (Fiksavimas) → [Zoom] → [Zoom Lever Speed] → pageidaujamas nustatymas.**

Informacija apie meniu elementus

Zoom Speed STBY :
Nustatomas priartinimo greitis fotografuojant budėjimo režimu. (Nuo [1 (Slow)] iki [8 (Fast)])

Zoom Speed REC :
Nustatomas priartinimo greitis filmuojant. (Nuo [1 (Slow)] iki [8 (Fast)])

Patarimas

Fotografuojant budėjimo režimu nustačius didelį greitį, o filmuojant – lėtą, matymo kampą galima greitai pakeisti filmavimo budėjimo režimu metu arba lėtai filmavimo metu.

Pastaba

Priartinimo greitis nesikeičia naudojant objektyvo priartinimo žiedą arba automatizuoto kintamo židinio objektyvo priartinimo svirtelę.

Padidinus priartinimo greitį, gali būti įrašytas priartinimo veikimo garsas.

Pasirinktinis klavišas Z. Speed (nuotrauka / filmas)

Nustatomas priartinimo greitis naudojant pasirinktinį mygtuką, kuriam priskirta funkcija [Zoom Operation (T)] / [Zoom Operation (W)]. Galima atskirai nustatyti fotografavimą ir filmavimą budėjimo režimu.

1 **MENU → / (Shooting) → [Zoom] → [Custom Key Z. Speed] → pageidaujamas nustatymo elementas.**

Informacija apie meniu elementus

Fixed Speed STBY :
Nustatomas priartinimo greitis fotografuojant budėjimo režimu. (Nuo 1 (lėtai) iki 8 (greitai))

Fixed Speed REC :
Nustatomas priartinimo greitis filmuojant. (Nuo 1 (lėtai) iki 8 (greitai))

Patarimas

[Fixed Speed STBY] nustačius didelį greitį, o [Fixed Speed REC] – lėtą, matymo kampą galima greitai pakeisti filmavimo budėjimo režimu metu arba lėtai filmavimo metu.

Pastaba

Priartinimo greitis nesikeičia naudojant objektyvo priartinimo žiedą arba automatizuoto kintamo židinio objektyvo priartinimo svirtelę.

Padidinus priartinimo greitį, gali būti įrašytas priartinimo veikimo garsas.

Nuotolinio priartinimo greitis (nuotrauka / filmas)

Priartinimo greitis nustatomas priartinimo veiksmus atliekant nuotolinio valdymo įrenginiu (parduodamas atskirai) arba nuotolinio fotografavimo funkcija per išmanųjį telefoną. Galima atskirai nustatyti fotografavimą ir filmavimą budėjimo režimu.

1 **MENU → / (Shooting) → [Zoom] → [Remote Zoom Speed] → pageidaujamas nustatymo elementas.**

Informacija apie meniu elementus

Speed Type
Nustatoma, ar užfiksuoti priartinimo greitį. ([Variable]/[Fix])

Fixed Speed STBY :
Nustatomas priartinimo greitis fotografuojant budėjimo režimu, kai [Speed Type] nustatyta kaip [Fix]. (Nuo 1 (lėtai) iki 8 (greitai))

Fixed Speed REC :
Nustatomas priartinimo greitis filmuojant, kai [Speed Type] nustatyta kaip [Fix]. (Nuo 1 (lėtai) iki 8 (greitai))

Patarimas

Kai [Speed Type] nustatyta kaip [Variable], paspaudus nuotolinio valdymo įrenginio priartinimo svirtelę bus padidintas priartinimo greitis (kai kurie nuotolinio valdymo įrenginiai nepalaiko kintamo priartinimo).

[Speed Type] nustačius kaip [Fix], [Fixed Speed STBY] nustačius didelį greitį, o [Fixed Speed REC] – lėtą, matymo kampą galima greitai pakeisti fotografavimo budėjimo režimu metu ir lėtai filmavimo metu.

Pastaba

Padidinus priartinimo greitį, gali būti įrašytas priartinimo veikimo garsas.

Step Zoom Magnif. (nuotrauka / filmas)

S&Q

Nustatykite priartinimą, kurį galima pasirinkti jutikliniu mygtuku fiksavimo ekrane arba klavišu, kuriam priskirta funkcija [Step Zoom].

1 **Pasirinkite MENU → / (Fiksavimas) → [Zoom] → [Step Zoom Magnif.].**

2 **Pažymėkite varnelėmis norimas naudoti didinimo reikšmes ir pasirinkite [OK].**

Padidinimus su (varnele) galima pasirinkti toliau nurodytais atvejais:

Kai fiksavimo ekrane paliečiamas ZOOM (priartinimo) mygtukas
Paspaudus pasirinktinį klavišą, kuriam priskirtas [Step Zoom]

Informacija apie meniu elementus

Pažymėkite varnelėmis norimas naudoti didinimo reikšmes.
x1.0/x1.5/x2.0/x4.0

Patarimas

Jei norite pasirinkti priartinimo didinimą pasirinktiniu klavišu, iš anksto priskirkite [Step Zoom] pasirinktam klavišui naudodami [Custom Key/Dial Set.] arba [Custom Key/Dial Set.]. Pagal numatytuosius nustatymus [Step Zoom] yra priskirtas mygtukui C2.

Pastaba

Filmuojant didžiausias žingsninio priartinimo funkcijos didinimas gali skirtis ir priklauso nuo [File Format] arba [Zoom Range] nustatymo.

kai [File Format] nustatyta kaip [HD]:
Clear Image Zoom: iki [x2.0]
Digital Zoom: iki [x4.0]

kai [File Format] nustatyta kaip 4K:
Clear Image Zoom: iki [x1.5]
Digital Zoom: iki [x4.0]

Kai žingsninį priartinimą naudojate kartu su motorizuoto priartinimo objektyvo optiniu priartinimu, priartinimo svirtele gali nepavykti pasiekti plataus kampo. Tokiu atveju nustatykite žingsninį priartinimą kaip [x1.0].

Apie priartinimo mastelį

Priartinant pasitelkus objektyvą naudojama priartinimo skalė keičiama atsižvelgiant į pasirinktą vaizdo dydį.

Kai [Aspect Ratio] yra [3:2]

Visas kadras

JPEG Image Size/HEIF Image Size	Optical zoom only (išmanusis priartinimas)	Clear Image Zoom	Digital Zoom
L:12M	-	Apie 2×	Apie 4×
M:5.1M	Apie 1,5×	Apie 3,1×	Apie 6,1×
S:3.0M	Apie 2×	Apie 4×	Apie 8×

APS-C dydis

JPEG Image Size/HEIF Image Size	Optical zoom only (išmanusis priartinimas)	Clear Image Zoom	Digital Zoom
M:5.1M	-	Apie 2×	Apie 4×
S:3.0M	Apie 1,3×	Apie 2,6×	Apie 5,2×

Zoom Ring Rotate



Priartinimo žiedo sukimo krypčiai priskiriamos priartinimo (T) arba nutolinimo (W) funkcijos. Galima tik su šią funkciją palaikančiais valdomais priartinimo objektyvais.

1 **MENU → (Setup) → [Operation Customize] → [Zoom Ring Rotate] → pageidaujamas nustatymas.**

Informacija apie meniu elementus

Left(W)/Right(T)
Sukant į kairę atitolinama (W), o sukant į dešinę – priartinama (T).

Right(W)/Left(T)
Sukant į kairę priartinama (T), o sukant į dešinę – atitolinama (W).

Blykstės (parduodama atskirai) naudojimas

Fotografuodami tamsioje aplinkoje naudokite blykstę objektui apšviesti. Be to, blykstę naudokite norėdami išvengti fotoaparato sujudinimų.

Informacijos apie blykstę rasite prie jos pridedamoje naudojimo instrukcijoje.

1 Prie gaminio pritvirtinkite blykstę (parduodama atskirai).

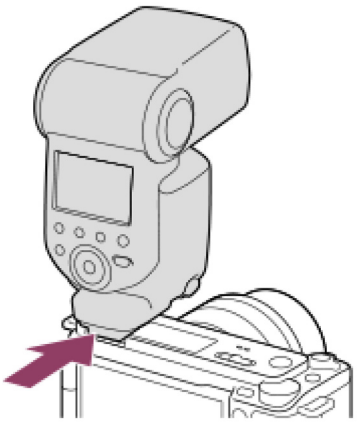

2 Fotografuokite įjungę ir iki galo įkrovę blykstę.

(blykstės įkrovimo piktograma) mirksi: įkraunama
(blykstės įkrovimo piktograma) šviečia: įkrovimas baigtas

Galimi blykstės režimai priklauso nuo fiksavimo režimo ir funkcijos.

Pastaba

Blykstės šviesą gali uždengti uždėtas objektyvo gaubtas, todėl apatinė įrašyto vaizdo dalis gali būti su šešėliais. Nuimkite blykstės gaubtą.

Įrašydami filmus blykstės naudoti negalite. (Naudodami blykstę (parduodama atskirai) su LED lempute galite naudoti LED lemputę.)

Blykstės negalima naudoti, kai fiksavimo režimas nustatytas kaip [Scene Selection] ir pasirinkta [Sports Action].

Prieš į „Multi Interface Shoe“ jungtį jungdami / nuo jos atjungdami priedą, pvz., blykstę, išjunkite gaminį. Jungdami priedą įsitikinkite, kad jis prie gaminio tvirtai pritvirtintas.

Nenaudokite „Multi Interface Shoe“ jungties su rinkoje platinamomis 250 V arba didesnės įtampos blykstėmis arba blykstėmis, kurios yra su atvirkštiniu fotoaparato poliariškumu. Kitaip galite sukelti gedimų.

Fotografuojant su blykste ir priartinimą nustačius į padėtį W, dėl fotografavimo sąlygų ant ekrano gali kristi objektyvo šešėlis. Jei taip nutiktų, fotografuokite objektą iš toliau arba priartinimą nustatykite į padėtį T ir dar kartą fotografuokite su blykste.

Atsižvelgiant į objektyvą įrašyto vaizdo kampai gali būti tamsesni.

Šiuo fotoaparatu negalima fotografuoti naudojant didelės spartos sinchronizavimą (HSS).

Kai prie fotoaparato prijungta išorinė blykstė, o [Flash Mode] nustatyta pasirenkant kitą elementą nei [Flash Off], [Cont. Shooting] ir [Self-timer(Cont)] negalima naudoti.

Kai prie fotoaparato prijungta išorinė blykstė, o [Flash Mode] nustatyta pasirenkant kitą elementą nei [Flash Off], [Var. Shutter] ir [Anti-flicker Tv Scan] negalima naudoti.

Informacijos apie suderinamus kelių sąsajų jungčiai skirtus priedus ieškokite „Sony“ internetinėje svetainėje arba pasikonsultuokite su vietiniu „Sony“ pardavėju ar vietiniu įgaliotu „Sony“ priežiūros centru.

Flash Mode

Galite nustatyti blykstės režimą.

1 **MENU → (Ekspozicija / spalvos) → [Flash] (blykstė) → [Flash Mode] (blykstės režimas) → pageidaujamas nustatymas.**

Informacija apie meniu elementus

Flash Off:
Blykstė neveikia.

Autoflash:
Blykstė veikia tamsioje aplinkoje.

Fill-flash:
blykstė suveikia kaskart nuspaudus užraktą.

Slow Sync.:
blykstė suveikia kaskart nuspaudus užraktą. Funkcija „Slow sync“ leidžia nufotografuoti aiškų objekto ir fono vaizdą naudojant mažesnį užrakto greitį.

Rear Sync.:
kaskart nuspaudus užraktą blykstė suveikia prieš pat baigiant ekspoziciją. Funkcija „Rear sync“ leidžia nufotografuoti natūralų judančio objekto, pvz., važiuojančio automobilio ar einančio žmogaus, pėdsako vaizdą.

Pastaba

Numatytasis nustatymas priklauso nuo fotografavimo režimo.

Kai kurių [Flash Mode] nustatymų negalima rinktis, tai priklauso nuo fiksavimo režimo.

[183] Fiksavimo funkcijų naudojimas | Blykstės naudojimas

Flash Comp.

Reguliuoja blykstės šviesos kiekį –3,0 EV iki +3,0 EV diapazone. Blykstės kompensavimo funkcija keičia tik blykstės šviesos kiekį. Ekspozicijos kompensavimo funkcija keičia blykstės šviesos kiekį, taip pat užrakto greitį ir diafragmą.

1 **MENU → (Ekspozicija / spalvos) → [Flash] (blykstė) → [Flash Comp.] (blykstės kompensavimas) → pageidaujamas nustatymas.**

Nustatant didesnes reikšmes (+ pusė) blykstės lygis kyla, nustatant mažesnes (– pusė) – blykstės lygis mažėja.

Pastaba

Toliau nurodytais režimais funkcija [Flash Comp.] neveikia.

[Intelligent Auto]
[Scene Selection]

Didesnio blykstės efekto (+ pusė) gali nesimatyti dėl riboto galimo blykstės šviesos kiekio, jei objektas nepatenka į maksimalų blykstės diapazoną. Jei objektas labai arti, mažesnio blykstės efekto (– pusė) gali nesimatyti.

Prie objektyvo pritvirtinus ND filtrą arba prie blykstės pritvirtinus sklaidytuvą ar spalvos filtrą, gali nepavykti išgauti norimos ekspozicijos ir vaizdai gali būti tamsūs. Tokiu atveju [Flash Comp.] nustatykite ties norima verte.

[184] Fiksavimo funkcijų naudojimas | Blykstės naudojimas

Exp.comp.set

Nustatoma, ar ekspozicijos kompensavimo reikšmę reikia taikyti kontroliuojant blykstės ir aplinkos apšvietimą, ar tik aplinkos apšvietimą.

1 **MENU → (ekspozicija / spalvos) → [Flash] (blykstė) → [Exp.comp.set] (ekspozicijos kompensavimo nustatymas) → pageidaujamas nustatymas.**

Informacija apie meniu elementus

Ambient&flash
Ekspozicijos kompensavimo reikšmė taikoma kontroliuojant ir blykstės, ir aplinkos apšvietimą.

Ambient only
Ekspozicijos kompensavimo vertė taikoma tik aplinkos apšvietimui valdyti.

Wireless Flash



Fotografuoti naudojant belaidę blykstę galima dviem būdais: fotografavimas naudojant šviesos signalo blykstę, kai kaip šviesos signalas yra naudojama prie fotoaparato pritvirtintos blykstės šviesa ir fotografavimas naudojant radijo signalo blykstę, kai naudojamas belaidis ryšys. Norint fotografuoti naudojant radijo signalo blykstę, reikia naudoti suderinamą blykstę ir belaidžio radijo ryšio sistemą (parduodama atskirai). Informacijos apie kiekvieno būdo nustatymą ieškokite prie blykstės arba belaidės radijo ryšio sistemos pridedamoje naudojimo instrukcijoje.

1 **MENU → (Ekspozicija / spalvos) → [Flash] (blykstė) → [Wireless Flash] (belaidė blykstė) → [On] (įjungta).**

2 **Nuo fotoaparato nuimkite jungties dangtelį ir prijunkite blykstę arba belaidę radijo ryšio sistemą.**

Jei fotografuojate naudodami šviesos signalo belaidę blykstę, prijungtą blykstę nustatykite kaip valdiklį.
Jei fotografuojate naudodami radijo signalo belaidę blykstę su prie fotoaparato pritvirtinta blykste, ją nustatykite kaip valdiklį.

3 **Nustatykite išorinę fotoaparato blykstę, veikiančią belaidžiu režimu arba tą blykstę, kuri yra prijungta prie belaidžio radijo ryšio imtuvo**

(parduodamas atskirai).

Išbandyti blykstę galite priskyrę [Wireless Test Flash] (belaidės blykstės bandymas) funkciją pasirinktiniam mygtukui naudodamiesi [Custom Key/Dial Set.] (pasirinktinio mygtuko / ratuko nustatymas) ir paspaudę šį mygtuką.

Informacija apie meniu elementus

Off:
Belaidės blykstės funkcija nenaudojama.

On:
Belaidės blykstės funkcija naudojama, kad išorinė blykstė arba blykstės skleistų šviesą tam tikru atstumu nuo fotoaparato.

Pastaba

Iš blykstės, naudojamos kaip valdiklis arba kita kamera, gavusi šviesos signalą, išorinė blykstė gali skleisti šviesą. Tokiu atveju pakeiskite savo blykstės kanalą. Kaip pakeisti kanalą, skaitykite su blykste pridėtą naudojimo instrukciją.

Jei naudojate fotografavimui su belaide blykste tinkamą blykstę, apsilankykite „Sony“ svetainėje arba pasikonsultuokite su vietiniu „Sony“ pardavėju ar įgaliotu „Sony“ priežiūros centru.

„Red Eye Reduction“

Kai naudojama blykstė, prieš fotografuojant ji suaktyvinama du ar daugiau kartų, kad būtų sumažintas „raudonų akių efektas“.

1 **MENU → (Ekspozicija / spalvos) → [Flash] (blykstė) → [Red Eye Reduction] (raudonų akių efekto šalinimas) → pageidaujamas nustatymas.**

Informacija apie meniu elementus

On:

Blykstė visada suaktyvinama, kad sumažėtų „raudonų akių efektas“.

Off:

„Raudonų akių efektas“ nemažinamas.

Pastaba

Naudojant „raudonų akių efekto“ sumažinimo funkciją gali nepavykti gauti norimo poveikio. Tai priklauso nuo įvairių skirtumų ir sąlygų, pvz., atstumo nuo objekto ir ar objektas žiūri į išankstinę blykstę.

FEL užraktas

Blykstės šviesos lygis yra reguliuojamas automatiškai, kad fotografuojant su blykste įprastomis sąlygomis objekto ekspozicija būtų optimali. Blykstės lygį galite nustatyti iš anksto.
FEL: blykstės ekspozicijos lygis

1 **MENU → (Sąranka) → [Operation Customize] (operacijos pritaikymas) → [Custom Key/Dial Set.] (pasirinktinio mygtuko / ratuko nustatymas) → pageidaujamas mygtukas, tada mygtukui priskirkite funkciją [FEL Lock toggle] (FEL užfiksavimo perjungimas).**

2 **Nukreipkite fotoaparatą į objekto, ties kuriuo norite fiksuoti FEL, centrą ir sureguliuokite fokusavimą.**

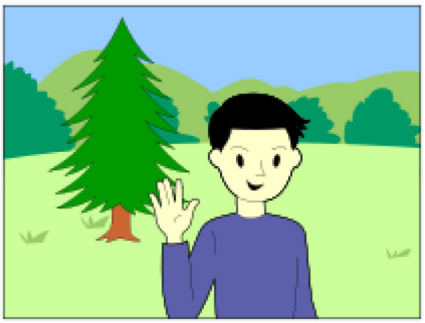

3 Paspauskite mygtuką, kuriam priskirta funkcija [FEL Lock toggle], ir nustatykite blykstės šviesos kiekį.

Sublyksės išankstinė blykstė.
Užsidega (FEL užraktas).

4 Sukomponuokite vaizdą ir fotografuokite.

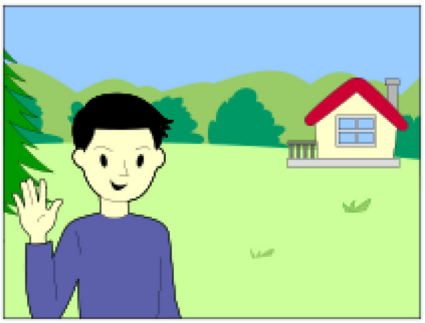

Norėdami išjungti FEL fiksatorių, dar kartą paspauskite mygtuką, kuriam yra priskirta [FEL Lock toggle] funkcija.

Patarimas

Nustatę [FEL Lock hold], nustatymą galite išlaikyti tol, kol mygtukas yra nuspaustas. Be to, nustatę [FEL Lock/AEL hold] ir [FEL Lock/AEL tggle.], fotografuoti naudojant užfiksuotą AE galite toliau nurodytose situacijose.

Kai [Flash Mode] yra nustatytas kaip [Flash Off] arba [Autoflash].
Kai blykstė negali išsijungti.
Kai naudojama išorinė blykstė, nustatyta veikti rankinio fokusavimo režimu.

Pastaba

FEL fiksavimo nustatyti negalima, jei blykstė neprijungta.

Jei prijungiama FEL fiksavimo nepalaikanti blykstė, pateikiamas klaidos pranešimas.

Užfiksavus AE ir FEL užraktą, užsidega (AE / FEL užraktas) piktograma.

External Flash Set.

Naudodamiesi monitoriumi ar fotoaparato valdymo ratuku, galite sukonfigūruoti prie fotoaparato prijungtos blykstės (parduodama atskirai) nustatymus.
Prieš pradėdami naudotis šia funkcija, atnaujinkite blykstės programinę įrangą pasirinkdami naujausią versiją.
Informacijos apie blykstės funkcijas ieškokite prie jos pridėtoje naudojimo instrukcijoje.

1 **Prijunkite blykstę (parduodama atskirai) prie fotoaparato „Multi Interface Shoe“ jungties ir įjunkite fotoaparatą bei blykstę.**

2 **MENU → (Ekspozicija / spalvos) → [Flash] (blykstė) → [External Flash Set.] (išorinės blykstės nustatymas) → pageidaujamas nustatymo elementas.**

3 **Naudodamiesi fotoaparato valdymo ratuku, sukonfigūruokite nustatymą.**

Informacija apie meniu elementus

Ext. Flash Firing Set.:
leidžia sukonfigūruoti nustatymus, susijusius su blykstės paleidimu, tokius kaip blykstės režimas, blykstės lygis ir pan.

Ext. Flash Cust. Set.:
leidžia sukonfigūruoti kitus blykstės nustatymus, belaidžio ryšio nustatymus ir blykstės įrenginio nustatymus.

Patarimas

Priskyrus [Ext. Flash Firing Set.] (išorinės blykstės įjungimo nustatymai) pageidaujamam mygtukui naudojant [Custom Key/Dial Set.] (pasirinktinio mygtuko / ratuko nustatymas), galite atidaryti [Ext. Flash Firing Set.] ekraną tiesiog paspaudžiant šį mygtuką.

Reguliuoti nustatymus naudodamiesi blykste galite net tada, kai veikia [External Flash Set.].

Jūs taip pat galite sukonfigūruoti prie fotoaparato prijungtos belaidės radijo ryšio sistemos (parduodama atskirai) nustatymus.

Pastaba

Naudotis [External Flash Set.] funkcija galima tik blykstės (parduodama atskirai) arba belaidės radijo ryšio sistemos (parduodama atskirai), pagamintos „Sony“ ir prijungtos prie fotoaparato „Multi Interface Shoe“ jungties, nustatymams konfigūruoti.

[External Flash Set.] funkcija galima naudotis tik tiesiogiai prijungus blykstę prie fotoaparato. Šia funkcija negalite naudotis, kai vaizdai fiksuojami naudojant laidu prie fotoaparato prijungtą blykstę.

Naudojantis [External Flash Set.], galima sukonfigūruoti tik kai kurias prijungtos blykstės funkcijas. Naudojantis [External Flash Set.], negalima susieti su kitomis blykstėmis, iš naujo nustatyti blykstės, įjungti blykstės ir pan.

[External Flash Set.] neveikia toliau nurodytomis sąlygomis:

kai blykstė neprijungta prie fotoaparato;
kai prijungta [External Flash Set.] nepalaikanti blykstė;
kai fotografavimo / filmavimo / S&Q jungiklis nustatomas ties (filmai) arba S&Q (S&Q Motion) arba kai filmuojama.

Be to, [External Flash Set.] gali būti neprieinama dėl blykstės būsenos.

Daugiau informacijos apie šią funkciją palaikančias blykstes ir belaides radijo ryšio sistemas ieškokite toliau nurodytame palaikymo puslapyje.
https://www.sony.net/dics/e1/

„SteadyShot“ (nuotrauka)

S&Q

Nustatoma, ar naudojama funkcija „SteadyShot“.

1 **MENU → (Shooting) → [Image Stabilization] → [SteadyShot] → pageidaujamas nustatymas.**

Informacija apie meniu elementus

On:
[SteadyShot] naudojamas.
Off:
[SteadyShot] nenaudojamas.

Patarimas

Jei naudojate trikojį ar pan., „SteadyShot“ funkciją išjunkite, nes fotografuojant dėl jos gali atsirasti trikčių.

Jei [SteadyShot Select] pageidaujamam klavišui priskirsite naudodami [Custom Key/Dial Set.], funkciją [SteadyShot] galėsite įjungti arba išjungti paspaudę klavišą.

Fotografuojant tamsioje vietoje, gali mirksėti („SteadyShot“) piktograma. Rekomenduojame nustatyti didesnį užrakto greitį sumažinus diafragmos reikšmę arba pakoregavus ISO jautrumą į didesnę reikšmę.

Naudojant kai kuriuos objektyvus, fotoaparatas veikia kartu su objektyvu ir atlieka vaizdo stabilizavimą, todėl galima ištaisyti didesnius nei įprastai suliejimus. Suderinamus objektyvus galite peržiūrėti apsilankę nurodytu URL adresu.
https://www.sony.net/dics/fnc1002/

Pastaba

Uždėjus objektyvą su „SteadyShot“ jungikliu, nustatymus keisti galima tik šiuo objektyvo jungikliu. Nustatymų keisti naudojant kamerą negalima.

„SteadyShot“ (filmas)

S&Q

Nustatomas [SteadyShot] efektas filmuojant.

1 **MENU → (Shooting) → [Image Stabilization] → [SteadyShot] → pageidaujamas nustatymas.**

Informacija apie meniu elementus

Dynamic active (dinamiškai aktyvus):
„SteadyShot“ veikia efektyviau, nei naudojant [Active].

Active:
gaunamas geresnis SteadyShot efektas.

Standard:
sumažina fotoaparato virpėjimą filmuojant stabiliai.

Off:
[SteadyShot] nenaudojamas.

Patarimas

Pasirinkus [Active], naudojant kai kuriuos objektyvus, fotoaparatas veikia kartu su objektyvu ir atlieka vaizdo stabilizavimą, todėl galima ištaisyti didesnius nei įprastai suliejimus. Suderinamus objektyvus galite peržiūrėti apsilankę nurodytu URL adresu.
https://www.sony.net/dics/fnc1002/

Pastaba

Jei naudojate trikojį ar pan., „SteadyShot“ funkciją išjunkite, nes fotografuojant dėl jos gali atsirasti trikčių.

Fiksuojant vaizdus aparatą laikant rankose dėl lėtų pasukimo / pakreipimo judesių vaizdas gali būti iškraipytas. Jei vaizdas iškraipomas, pabandykite išjungti „SteadyShot“ funkciją.

Jei pakeičiate [SteadyShot] nustatymą, keisis matymo kampas. Kai [SteadyShot] nustatyta kaip [Active], matymo kampas susiaurėja. [Dynamic active] (dinamiškai aktyvus) atlieka kadravimą ir pikselių padidinimą „SteadyShot“ efektui, mažiau paveikiant vaizdo kokybę. Todėl matymo kampas tampa dar siauresnis nei naudojant [Active] (aktyvus).

Esant toliau nurodytoms situacijoms, [Active] (aktyvus) arba [Dynamic active] (dinamiškai aktyvus) pasirinkti negalima:

Įprastiems filmams: kai [Rec Frame Rate] nustatyta kaip [120p] / [100p]
Filmuojant sulėtintai / pagreitintai: kai [S&Q Frame Rate] nustatyta kaip [120fps] / [100fps]

Nustačius [SteadyShot] kaip [Dynamic active] (dinamiškai aktyvus), „Clear Image Zoom“ priartinimas tampa nepasiekiamas.

„SteadyShot Adjust.“ (nuotrauka / filmas)

Uždėtam objektyvui galite pasirinkti tinkamą „SteadyShot“ nustatymą.

1 **MENU → / (Shooting) → [Image Stabilization] → [SteadyShot Adjust.] → pageidaujamas nustatymas.**

Informacija apie meniu elementus

Automatinis:
„SteadyShot“ funkcija įvykdoma automatiškai, atsižvelgiant į informaciją, gautą iš uždėto objektyvo.

Manual
„SteadyShot“ funkcija veikia pagal židinio nuotolio nustatymą, naudojant [Focal Length]. (8–1000 mm)

Pastaba

„SteadyShot“ funkcija gali optimaliai neveikti, kai maitinimas buvo ką tik įjungtas nukreipus fotoaparatą į objektą arba kai užrakto mygtukas buvo nuspaustas iki galo nesustojus ties puse paspaudimo.

Jei fotoaparatas negali gauti židinio nuotolio informacijos iš objektyvo, vadinasi, „SteadyShot“ funkcija tinkamai neveikia. [SteadyShot Adjust.] nustatykite kaip [Manual], o [Focal Length] nustatykite taip, kad atitiktų naudojamą objektyvą. Šiuo metu nustatytas „SteadyShot“ židinio nuotolis parodomas kartu su („SteadyShot“) piktograma.

Jei SEL16F28 objektyvas (parduodamas atskirai) naudojamas su telekeitikliu ar pan., [SteadyShot Adjust.] nustatykite ties [Manual] ir nustatykite židinio nuotolį.

„SteadyShot“ židinio nuotolis (nuotrauka / filmas)

S&Q

Nustatoma židinio nuotolio informacija, naudotina integruotai „SteadyShot“ funkcijai, kai [SteadyShot Adjust.] nustatyta kaip [Manual].

1 **MENU → / (Shooting) → [Image Stabilization] → [Focal Length] → pageidaujamas nustatymas.**

Informacija apie meniu elementus

8mm–1000mm
Funkcijai „SteadyShot“ naudojamas jūsų nustatytas židinio nuotolis.

Patikrinkite židinio nuotolio žymę ant objektyvo ir nustatykite židinio nuotolį.

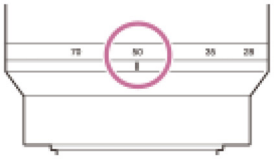

[193] Fiksavimo funkcijų naudojimas | Liejimo mažinimas

Kadravimo stabilizatorius

Fotoaparatas automatiškai koreguoja kompoziciją, kad stebimas objektas būtų laikomas toje pačioje kompozicijos padėtyje, todėl galite įrašyti filmus, kuriuose objektas yra stabilioje padėtyje.

1 **MENU → (fiksavimas) → [Image Stabilization] (vaizdo stabilizavimas) → [Framing Stabilizer] (kadravimo stabilizatorius) → pageidaujamas nustatymas.**

Informacija apie meniu elementus

On:
[Framing Stabilizer] (kadravimo stabilizatorius) įjungtas.
Pasirenkama [On: Center] (įjungta: centras), užrakina kompoziciją, kad sekamas subjektas būtų centre arba [On: Manual] (įjungta: rankinis), kad rankiniu būdu būtų galima pasirinkti padėtį, kurioje būtų užrakintas sekamas objektas.

Kai pasirenkama [On: Manual] (įjungta: rankinis), galite užrakinti / atrakinti objekto padėties fiksavimą paliesdami (kompozicijos užrakto piktogramą) ekrane arba paspausdami centrinę valdymo ratuko dalį.

Off:
[Framing Stabilizer] (kadravimo stabilizatorius) išjungtas.

Patarimas

Kai objektas juda, fotoaparato nukreipimas į objektą fiksuojant padės lengviau pakoreguoti kompoziciją.

Naudojant [Framing Stabilizer] (kadravimo stabilizatorius), matymo kampas tampa siauresnis, nes kadravimas atliekamas naudojant 4K raiškos vaizdus.

Siekiant išvengti vaizdo kokybės pablogėjimo, rekomenduojama nustatyti [File Format] (failo formatas) kaip HD kokybės vaizdą, kai naudojamas [Framing Stabilizer] (kadravimo stabilizatorius).

Pastaba

Fotoaparatas gali fokusuotis į objektą už kadravimo srities, kai naudojamas [Framing Stabilizer] (kadravimo stabilizatorius).

Atsižvelgiant į objekto judėjimą, gali būti neįmanoma ištaisyti kompozicijos.

---

[194] Fiksavimo funkcijų naudojimas

„Lens Compensation“ (nuotrauka / filmas)

Kompensuojami šešėliai ekrano kampuose arba ekrano iškraipymai, arba sumažinami spalvos nuokrypiai ekrano kampuose, atsiradę dėl tam tikrų objektyvo charakteristikų.

1 **MENU → / (Shooting) → [Image Quality/Rec] → [Lens Compensation] → pageidaujamas nustatymas.**

Informacija apie meniu elementus

Shading Comp.:
Nustatoma, ar tamsias vietas ekrano kampuose kompensuoti automatiškai. ([Auto]/[Auto: Low]/[Off])

Chromatic Aberration Comp.:
Nustatoma, ar spalvų nuokrypius ekrano kampuose sumažinti automatiškai. ([Auto]/[Off])

Distortion Comp.:
Nustatoma, ar iškraipymus ekrane kompensuoti automatiškai. ([Auto]/[Off])

Breathing Comp. (tik filmuojant):
Nustatoma, ar fenomeną, kai matymo kampas pasikeičia pagal fokusavimo atstumą filmo įrašymo metu, kompensuoti automatiškai. ([On] / [Off])

Pastaba

Ši funkcija veikia tik naudojant automatinio kompensavimo funkciją palaikantį objektyvą.

Atsižvelgiant į objektyvo tipą, tamsių vietų ekrano kampuose gali nepavykti ištaisyti naudojant [Shading Comp.] arba korekcijos efektas gali nesiskirti tarp [Auto] ir [Auto: Low].

Atsižvelgiant į naudojamą objektyvą, [Distortion Comp.] nustatoma kaip [Auto] ir negalima pasirinkti [Off].

Jei [SteadyShot] nustatyta kaip [Active] (aktyvus) arba [Dynamic active] (dinamiškai aktyvus) filmavimo režimu, [Distortion Comp.] (iškraipymo kompensavimas) užfiksuojamas kaip [Auto] automatinis.

[Breathing Comp.] nustačius kaip [On], matymo kampas ir vaizdo kokybė nežymiai pasikeičia.

Atsižvelgiant į objektyvą, matymo kampo pasikeitimus galima visiškai kompensuoti, net jei [Breathing Comp.] nustatyta kaip [On].

High ISO NR

S&Q

Kai fotografuojama nustačius didelį ISO jautrumą, gaminys slopina triukšmą, kuris labiau pastebimas esant dideliam jautrumui.

1 **MENU → (Shooting) → [Image Quality/Rec] → [High ISO NR] → pageidaujamas nustatymas.**

Informacija apie meniu elementus

Normal:
Suaktyvinama didelio ISO triukšmo įprasto slopinimo funkcija.
„Low“:
Suaktyvinama didelio ISO vidutinio triukšmo slopinimo funkcija.
Off:
Didelio ISO triukšmo slopinimo funkcija nesuaktyvinama.

Pastaba

[High ISO NR] užfiksuojamas kaip [Normal] veikiant toliau nurodytiems fiksavimo režimams:

[Intelligent Auto]
[Scene Selection]

Kadangi šiame fotoaparate nėra ilgos ekspozicijos triukšmo mažinimo funkcijos, fiksuojant ilgos ekspozicijos nuotraukas dideliu jautrumu gali būti pastebimas triukšmas.

[196] Fiksavimo funkcijų naudojimas | Monitoriaus rodinio nustatymas filmuojant

Shoot Mode Sel. Screen“ (fiksavimo režimo parink. ekranas)

Nustatykite, ar toliau nurodytais atvejais rodyti fotografavimo režimo pasirinkimo ekraną:

[S&Q Motion] arba [Time-lapse] pasirinkimas, kai fotografavimo režimas nustatytas į S&Q (sulėtintas / pagreitintas vaizdas) režimą.

1 **MENU → (Setup) → [Display Option] → [Shoot Mode Sel. Screen] → pageidaujamas nustatymas.**

Informacija apie meniu elementus

Ekranas:
rodomas fotografavimo režimo pasirinkimo ekranas.

Not Displayed:
nerodomas fotografavimo režimo pasirinkimo ekranas.

[197] Fiksavimo funkcijų naudojimas | Monitoriaus rodinio nustatymas filmuojant

„Auto Review“ (nuotrauka / filmas)

Nufotografavę įrašytą vaizdą galite iš karto peržiūrėti ekrane. Taip pat galite nustatyti automatinės peržiūros pateikimo laiką.

1 **MENU → (Setup) → [Display Option] → [Auto Review] → pageidaujamas nustatymas.**

Informacija apie meniu elementus

10 Sec / 5 Sec / 2 Sec

Nufotografuotas ir įrašytas vaizdas tam tikrą (pasirinktą) laiką rodomas ekrane. Jei naudodami automatinę peržiūrą padidinate vaizdą, galite peržiūrėti padidintą vaizdą.

Off:

Automatinė peržiūra nepateikiama.

Pastaba

Kai pasinaudojate funkcija, kuriai veikiant vaizdai apdorojami, vaizdas gali būti trumpam parodytas prieš apdorojimą, o tada parodomas jau apdorotas vaizdas.

Automatinė peržiūra rodoma režimu, kurį nustatėte atkūrimui naudodami DISP (ekrano nuostata).

„Grid Line Display“ (nuotrauka / filmas)

Nustatoma, ar fotografuojant rodomas tinklelis. Naudojant tinklelį lengviau sukomponuoti vaizdus.

1 **MENU → / (Shooting) → [Shooting Display] → [Grid Line Display] → pageidaujamas nustatymas.**

Informacija apie meniu elementus

On:

Tinklelis rodomas.

Off:

Tinklelis nerodomas.

Patarimas

Jei [Grid Line Display Select] norimam klavišui priskiriate naudodami [Custom Key/Dial Set.] arba [Custom Key/Dial Set.], tinklelio linijas rodyti arba slėpti galite paspaudę priskirtą klavišą.

„Grid Line Tipe“ (nuotrauka / filmas)

Nustatomas rodomas tinklelio tipas. Naudojant tinklelį lengviau sukomponuoti vaizdus.

1 **MENU → / (Shooting) → [Shooting Display] → [Grid Line Type] → pageidaujamas nustatymas.**

Informacija apie meniu elementus

Rule of 3rds Grid
Išdėstykite pagrindinius objektus šalia tinklelio linijų, skiriančių vaizdą į tris dalis, kad gautumėte puikią kompoziciją.

Golden Ratio Grid* (auksinio santykio tinklelis):
išdėstykite pagrindinius objektus šalia tinklelio linijų, dalijančių vaizdą pagal auksinį santykį, kad gautumėte puikią kompoziciją.

Square Grid
Naudojant kvadratinį tinklelį lengviau patikrinti, ar kompozicija horizontali. Ši funkcija praverčia, kai reikia įvertinti kompoziciją fiksuojant kraštovaizdžius, vaizdus stambu planu ar atliekant fotoaparato nuskaitymą.

Diag. + Square Grid:
Išdėstykite objektą ties įstriža linija, kad išreikštumėte pakylėjančią ir galingą emociją.

* Kai fotoaparato sistemos programinės (aparatinės) įrangos versija yra 2.00 arba naujesnė

Patarimas

Jei [Grid Line Type] (tinklelio linijų tipas) norimam mygtukui priskiriate naudodami [Custom Key/Dial Set.] (pasirinktinio mygtuko / ratuko nustatymas) arba [Custom Key/Dial Set.] (pasirinktinio mygtuko / ratuko nustatymas), tinklelio linijų tipą galite nustatyti paspaudę priskirtą mygtuką.

[200] Fiksavimo funkcijų naudojimas | Monitoriaus rodinio nustatymas filmuojant

Live View Display Set.

Nustatoma, ar ekrane rodyti vaizdus, pakeistus naudojant ekspozicijos kompensavimo, baltos spalvos balanso, [Creative Look] ar ir pan. efektus.

1 **MENU → (Shooting) → [Shooting Display] → [Live View Display Set.] → pageidaujamas nustatymo elementas.**

Informacija apie meniu elementus

Live View Display

Nustatoma, ar monitoriuje rodyti visus fotografavimo nustatymus, taip pat „Live View“, kai vaizdas bus panašus į gaunamą pritaikius nustatymus, arba rodyti „Line View“ nepateikiant šių nustatymų. ([Setting Effect ON] / [Setting Effect OFF])

Pasirinkę [Setting Effect OFF] kompoziciją galite lengvai patikrinti net ir fotografuodami „Live View“ rodinyje esant vaizdo kompozicijai.

Exposure Effect

Nustatoma, ar rodyti „Live View“ ir kartu taikyti automatinį koregavimą pateikiant blykstės ekspoziciją, kai [Live View Display] nustatyta kaip [Setting Effect ON]. ([Exposure Set. & flash] / [Exposure Setting Only])

Fotografuodami portretus pasirinkite [Exposure Setting Only], kad galėtumėte rankiniu būdu nustatyti nuo aplinkos apšvietimo priklausančią ekspoziciją.

Patarimas

Naudojant atskirą blykstę, pvz., studijos blykstę, ir nustačius kai kuriuos užrakto greičio nustatymus, „Live View“ peržiūra gali būti tamsi. Kai [Live View Display] nustatyta kaip [Setting Effect OFF], „Live View“ peržiūra pateikiama šviesi, kad galėtumėte lengvai peržiūrėti kompoziciją.

Pasirinkus [Setting Effect OFF], „Live View“ ekrano šviesumas visada nustatomas tinkamai, net režimu [Manual Exposure].

Pasirinkus [Setting Effect OFF], „Live View“ ekrane pasirodo piktograma VIEW (peržiūra).

Pastaba

Funkcija [Exposure Effect] veikia tik naudojant „Sony“ pagamintą blykstę.

Naudojant toliau išvardytus fiksavimo režimus [Live View Display] negalima nustatyti kaip [Setting Effect OFF]:

[Intelligent Auto]
[Scene Selection]

Jei filmuojate nustatę nuotraukų fiksavimo režimą, fiksavimo nustatymai atsispindės tiesioginėje peržiūroje, net jei [Live View Display] nustatyta kaip [Setting Effect OFF].

Kai nustatyta [Live View Display] reikšmė [Setting Effect OFF], nuotraukos šviesumas neatitiks rodomo tiesioginės peržiūros ekrane.

---

[201] Fiksavimo funkcijų naudojimas | Monitoriaus rodinio nustatymas filmuojant

„Aperture Preview“

Nuspaudus ir palaikius mygtuką, kuriam priskyrėte [Aperture Preview] funkciją, diafragma grįžta į nustatytą diafragmos vertę ir prieš fotografuojant galima patikrinti, ar vaizdas nebus išsiliejęs.

1 **MENU → (Setup) → [Operation Customize] → [Custom Key/Dial Set.] → funkciją [Aperture Preview] nustatykite norimam klavišui.**

2 **Fotografuodami vaizdus patvirtinkite paspausdami mygtuką, kuriam priskirta funkcija [Aperture Preview].**

Patarimas

Nors diafragmos reikšmę galite keisti peržiūrėdami, jei pasirinksite ryškesnę diafragmą, objektas gali būti išfokusuotas. Rekomenduojama dar kartą sufokusuoti.

---

[202] Fiksavimo funkcijų naudojimas | Monitoriaus rodinio nustatymas filmuojant

Shot. rezultatų peržiūra

Paspaudę mygtuką, kuriam priskyrėte funkciją [Shot. Result Preview], galite peržiūrėti vaizdą, pritaikius DRO, užrakto greičio, diafragmos ir ISO jautrumo nustatymus. Prieš fotografuodami pažiūrėkite, koks bus rezultatas.

1 **MENU → (Setup) → [Operation Customize] → [Custom Key/Dial Set.] → set the [Shot. Result Preview] funkciją priskirkite norimam mygtukui.**

2 **Fotografuodami vaizdus patvirtinkite paspausdami mygtuką, kuriam priskirta funkcija [Shot. Result Preview].**

Patarimas

Jūsų nustatyti DRO, užrakto greičio, diafragmos ir ISO jautrumo nustatymai atsispindi vaizde, naudojant funkciją [Shot. Result Preview], tačiau kai kurių efektų peržiūrėti negalima, nes tai priklauso nuo fotografavimo nustatymų. Tačiau netgi ir tokiu atveju fotografuojamiems vaizdams bus pritaikyti pasirinkti nustatymai.

„Bright Monitoring“

S&Q

Suteikiama galimybė koreguoti kompoziciją fotografuojant tamsoje. Pailginant ekspoziciją galima monitoriuje patikrinti kompoziciją fotografuojant tamsiose vietose, pvz., naktį.

1 **MENU → (Setup) → [Operation Customize] → [Custom Key/Dial Set.] → funkciją [Bright Monitoring] nustatykite norimam klavišui.**

2 **Fotografavimo režimu paspauskite mygtuką, kuriam priskyrėte funkciją [Bright Monitoring] , tada nufotografuokite vaizdą.**

Veikiant funkcijai [Bright Monitoring], šviesumas išliks ir nufotografavus.
Kad ekrano šviesumas vėl būtų įprastas, dar kartą paspauskite klavišą, kuriam priskyrėte funkciją [Bright Monitoring].

Pastaba

Veikiant funkcijai [Bright Monitoring], bus automatiškai įjungtas [Live View Display] nustatymas [Setting Effect OFF] ir tiesioginės peržiūros ekrane nebus rodomos nustatomos reikšmės, pvz., ekspozicijos kompensacijos. Funkciją [Bright Monitoring] rekomenduojama naudoti tik tamsiose vietose.

[Bright Monitoring] bus automatiškai atšaukta toliau nurodytais atvejais.

Išjungus fotoaparatą.
Kai fiksavimo režimas pakeičiamas iš P/A/S/M į režimą, kuris nėra P/A/S/M.
Nustačius ne rankinio fokusavimo, o kurį nors kitą fokusavimo režimą.

Kai vykdomos šios funkcijos, negalite įjungti arba išjungti [Bright Monitoring] (šviesumo stebėjimas) paspaudę pasirinktinį mygtuką, kuriam buvo priskirta funkcija [Bright Monitoring] (šviesumo stebėjimas).

[Auto Magnifier in MF] (automatinis padidinimas naudojant rankinį fokusavimą)
[Focus Magnifier] (fokusavimo srities didinimas)

Naudojant [Bright Monitoring] (šviesumo stebėjimas) tamsioje vietoje, užrakto greitis gali būti lėtesnis nei įprasto fotografavimo metu, taip pat monitoriaus ekrano atnaujinimo greitis gali būti lėtesnis. Be to, kadangi išmatuotas ryškumo diapazonas yra išplečiamas, ekspozicija gali pasikeisti.

---

[204] Fiksavimo funkcijų naudojimas | Monitoriaus rodinio nustatymas filmuojant

„Emphasized REC Display“



Nustato, ar filmavimo metu fotoaparato monitoriaus kraštuose bus rodomas arba nerodomas raudonas rėmelis. Galite lengvai patikrinti, ar fotoaparatas veikia budėjimo arba įrašymo režimu, net kai į fotoaparato monitorių žiūrite tam tikru kampu arba atstumu.

1 **MENU → (Shooting) → [Shooting Display] → [Emphasized REC Display] → pageidaujamas nustatymas.**

Informacija apie meniu elementus

On:
Rodomas raudonas rėmelis, nurodantis, kad vyksta įrašymas.

Off:
Rėmelis, nurodantis, kad vyksta įrašymas, nerodomas.

Patarimas

Rėmelį, rodomą naudojant šią funkciją, taip pat galima išvesti į išorinį monitorių, prijungtą per HDMI. Nustatykite [HDMI Info. Display] kaip [On].

[205] Fiksavimo funkcijų naudojimas | Monitoriaus rodinio nustatymas filmuojant

Žymeklio rodymas (nuotrauka / filmas)



Fotografuojant fotografavimo ekrane rodomas atitinkamo vaizdo formato žymeklis
Jei ketinate apkarpyti vaizdą iki atitinkamo vaizdo formato po fotografavimo, vaizdo formato žymeklis leis jums fotografuoti vaizdus ir patikrinti matymo kampą po apkirpimo.
Šią funkciją galima naudoti, kai fotoaparato sistemos programinės (aparatinės) įrangos versija yra 2.00 arba naujesnė.

1 **MENU → (Shooting) → [Marker Display] → pasirinkite meniu elementą ir nustatykite pageidaujamą parametrą.**

Informacija apie meniu elementus

Aspect Marker (vaizdo formato žymeklis)
Nustatoma, ar reikia rodyti vaizdo formato žymeklį. ([On] / [Off])

Aspect Marker Type (vaido formato žymeklio tipas):
nustatomas rodomas vaizdo formato žymeklio vaizdo formatas.
([1:1]/[5:4]/[4:3]/[16:9]/[1.91:1]/[2.35:1])

Aspect Marker Level (vaizdo formato žymeklio lygis):
nustatomas rodomo vaizdo formato žymeklio spalvos tankis. (nuo 0 iki 15).

Patarimas

Vaizdo formato žymeklis gali būti rodomas kartu su tinklelio linijomis. Tokiu atveju tinklelio linijos rodomos pagal vaizdo formato žymeklio matymo kampą.

Vaizdo formato žymeklis, kuris buvo rodomas fotografuojant, gali būti rodomas atkuriant vaizdus, nustačius nustatymą [Aspect Marker Disp.] (vaizdo formato žymeklio rodymas) kaip [On] (įjungta).

Naudodami [Crop] (apkirpti), taip pat galite apkarpyti vaizdus pagal vaizdo žymeklį, kuris buvo rodomas fotografavimo metu.

Jei norite rodyti vaizdo formato žymeklį vertikaliai, fotografuodami laikykite fotoaparatą vertikaliai.

Pastaba

Vaizdo formato žymeklis gali būti rodomas fotografuojant, kai vaizdo formatas yra [3:2].

Kai [Aspect Marker] (vaizdo formato žymeklis) vaizdo formatas nustatytas kaip [1:1] / [5:4] / [4:3], vaizdo formato žymeklio padėtis skirsis nuo [Aspect Marker] (vaizdo formato žymeklis) filmuojant, net jei pasirinktas tas pats vaizdo formatas.

Vaizdo formato žymeklis nebus rodomas įrenginiuose, kurie prijungti per HDMI.

Žymeklio rodymas (filmas)

Filmuodami galite nustatyti, ar monitoriuje turi būti rodomi žymekliai, ir pasirinkti žymeklio tipus.

1 **MENU → (Shooting) → [Marker Display] → pasirinkite meniu elementą ir nustatykite pageidaujamą parametrą.**

Informacija apie meniu elementus

Marker Display
Nustatoma, ar turi būti rodomi žymekliai. ([On] / [Off])

Center Marker
Nustatoma, ar filmavimo ekrano viduryje reikia rodyti centrinį žymeklį. ([Off] / [On])

Aspect Marker (vaizdo formato žymeklis)
Nustatomas rodomas kraštinių santykio žymeklis. ([Off] / [9:16] / [4:5] / [1:1] / [4:3] / [13:9] / [14:9] / [15:9] / [17:9] / [1.66:1] / [1.85:1] / [1.91:1] / [2:1] / [2.35:1] / [2.39:1])

Safety Zone
Nustatoma rodoma saugioji zona. Tai yra standartinis diapazonas, kurį galima nustatyti pagal įprastą namuose naudojamą televizorių. ([Off] / [80%] / [90%])

Guideframe
Nustatoma, ar reikia rodyti pagalbinį rėmelį. Galite patikrinti, ar objektas lygiagretus, ar statmenas žemės atžvilgiu. ([Off] / [On])

Patarimas

Vienu metu gali būti rodomi keli žymekliai.

Kad užtikrintumėte, jog kompozicija bus subalansuota, objektas turi sutapti su [Guideframe] kryžiuku.

Pastaba

Žymekliai pasirodo, kai fotografavimo / filmavimo / S&Q jungiklis nustatomas ties (Movie) arba S&Q (S&Q Motion) arba filmuojant.

Naudojant funkciją [Focus Magnifier] žymekliai nerodomi.

Žymekliai rodomi monitoriuje. (Žymekliai neįrašomi.)

Gamma Display Assist

S&Q

„S-Log3“ gamos filmai turėtų būti apdoroti nufilmavus, kad būtų galima pasinaudoti plačiu dinaminiu diapazonu. Vaizdai su HLG gama yra skirti rodyti per HDR palaikančius monitorius. Todėl filmuojant filmų kontrastas yra mažas ir gali būti sudėtinga juos stebėti. Tačiau funkciją [Gamma Display Assist] galite naudoti tokiam kontrastui atkurti, kuris atitiktų įprastą gamą. Be to, [Gamma Display Assist] taip pat galima taikyti, kai filmai atkuriami fotoaparato monitoriuje.

1 **MENU → (Setup) → [Display Option] → [Gamma Display Assist] → pageidaujamas nustatymas.**

Informacija apie meniu elementus

On:
naudojama gama pagalbos rodymo funkcija.

Off:
gama pagalbos rodymo funkcija nenaudojama.

Patarimas

Jei funkciją [Gamma Disp. Assist Sel.] norimam klavišui priskirsite naudodami [Custom Key/Dial Set.], [Custom Key/Dial Set.] arba [Custom Key Setting], gamos rodymo pagalbos funkciją įjungti arba išjungti galėsite paspaudę priskirtą klavišą.

Pastaba

[Gamma Display Assist] netaikomas filmams, rodomiems per televizorių ar monitorių, prijungtą prie fotoaparato.

[Gamma Display Assist] užfiksuota ties [Off] šiose situacijose:

Funkciją [Log Shooting] (logaritminis fiksavimas) nustačius kaip [On (Flexible ISO)] (įjungta (lankstus ISO)

Gamma Disp. asistento tipas

Pasirenkamas [Gamma Display Assist] konvertavimo tipas.

1 **MENU → (Setup) → [Display Option] → [Gamma Disp. Assist Typ.] → pageidaujamas nustatymas.**

Informacija apie meniu elementus

Assist AUTO Automatinis:

rodomi vaizdai taikant toliau nurodytus efektus pagal gama arba spalvos režimą, nustatytą dalyje [Picture Profile].

Kai gama nustatyta kaip [S-Log3]: [S-Log3→709(800%)]
Kai gama nustatyta kaip [HLG], [HLG1], [HLG2] arba [HLG3], o spalvos režimas nustatytas kaip [BT.2020]: [HLG(BT.2020)]
Kai gama nustatyta kaip [HLG], [HLG1], [HLG2] arba [HLG3], o spalvos režimas nustatytas kaip [709]: [HLG(709)]

Rodomi vaizdai, kuriems taikomas [HLG(BT.2020)] efektas, kai HLG vaizdai fotografuojami [HLG Still Image] nustačius kaip [On].

Assist S-Log3 S-Log3→709(800%):

Rodomi „S-Log3“ gamos vaizdai ir atkuriamas kontrastas, atitinkantis ITU709 (800%).

Assist HLG 2020 HLG(BT.2020):

Vaizdai rodomi pakoregavus monitoriaus vaizdo kokybę, kad ji beveik atitiktų tą, kai vaizdai rodomi [HLG(BT.2020)] palaikančiame monitoriuje.

Assist HLG 709 HLG(709):

Vaizdai rodomi pakoregavus monitoriaus vaizdo kokybę, kad ji beveik atitiktų tą, kai vaizdai rodomi [HLG(709)] palaikančiame monitoriuje.

Patarimas

Jei funkciją [Gamma Disp. Assist Typ.] norimam klavišui nustatėte naudodami [Custom Key/Dial Set.] arba [Custom Key/Dial Set.], galite perjungti nustatymą [Gamma Disp. Assist Typ.].

Pastaba

Kai [Gamma Display Assist] kaip [Auto] nustatoma atkūrimo metu, efektas vaizdui pritaikomas taip, kaip nurodyta toliau.

Atkuriant filmą, įrašytą [HLG], [HLG1], [HLG2] arba [HLG3]: rodomas vaizdas su [HLG(BT.2020)] arba [HLG(709)] efektu, priklausančiu nuo spalvų režimo.
Atkuriant HLG nuotrauką, kai [HLG Still Image] nustatyta kaip [On]: vaizdas rodomas taikant [HLG(BT.2020)] efektą.

Kitais atvejais filmai rodomi pagal gamos nustatymą ir spalvų režimą, kurie nustatyti [Picture Profile].

Audio Recording

S&Q

Nustatoma, ar filmuojant reikia įrašyti garsą. Pasirinkite [Off], kad nebūtų įrašomi objektyvo ir veikiančio fotoaparato garsai. Ši funkcija negali būti naudojama sulėtinto / pagreitinto filmavimo metu ir fiksuojant laiko intervalo filmą.

1 **MENU → (Shooting) → [Audio Recording] → [Audio Recording] → pageidaujamas nustatymas.**

Informacija apie meniu elementus

On:

įrašomas garsas.

Off:

Neįrašomas garsas.

[210] Fiksavimo funkcijų naudojimas | Filmo garso įrašymas

„Audio Rec Level“



Peržiūrint matuojamą lygį galima reguliuoti garso įrašymo lygį. Ši funkcija negali būti naudojama sulėtinto / pagreitinto filmavimo metu ir fiksuojant laiko intervalo filmą.

1 **MENU → (Shooting) → [Audio Recording] → [Audio Rec Level].**

2 **Naudodami dešiniąją / kairiąją valdymo ratuko pusę pasirinkite reikiamą lygį.**

Informacija apie meniu elementus

+

Padidinamas garso įrašymo lygis.

-:

Sumažinamas garso įrašymo lygis.

Patarimas

Įrašydami filmus su garsu dideliu garsumu nustatykite mažesnį [Audio Rec Level] garso lygį. Tai atlikę galėsite įrašyti tikroviškesnį garsą. Įrašydami filmus su garsu mažesniu garsumu nustatykite didesnį [Audio Rec Level] garso lygį, kad garsą išgirsti būtų lengviau. Patikrinkite, ar garsumo lygis yra tinkamas – patikrinkite garso įrašo garsumą prijungę ausines arba pasinaudodami fotoaparato garsumo lygio matuokliu.

Norėdami garso įrašymo lygiui iš naujo nustatyti numatytąjį nustatymą, paspauskite (naikinimo) mygtuką.

Pastaba

Ribotuvas veikia visada, neatsižvelgiant į [Audio Rec Level] nustatymus.

[Audio Rec Level] galimas tik tada, kai nustatytas fiksavimo režimas „Movie“.

[Audio Rec Level] nustatymai taikomi tiek vidiniam, tiek prie (mikrofonas) įvesties jungties prijungtam mikrofonui.

[211] Fiksavimo funkcijų naudojimas | Filmo garso įrašymas

Audio Out Timing



Stebėdami garsą galite nustatyti aido panaikinimą ir neleisti, kad tarp vaizdo įrašo ir garso atsirastų nepageidaujamų nuokrypių. Ši funkcija negali būti naudojama sulėtinto / pagreitinto filmavimo metu ir fiksuojant laiko intervalo filmą.

1 **MENU → (Shooting) → [Audio Recording] → [Audio Out Timing] → pageidaujamas nustatymas.**

Informacija apie meniu elementus

Live
Garsas išvedamas nedelsiant. Pasirinkite šį nustatymą, kai atkuriamas garsas iškraipomas.

Lip Sync:
Garso ir vaizdo išvestis sinchronizuojama. Pasirinkite šį nustatymą, kad išvengtumėte nepageidaujamo garso ir vaizdo nesutapimo.

Pastaba

Naudojant išorinį mikrofoną gali atsirasti nedidelė delsa. Išsamesnės informacijos rasite prie mikrofono pridėtoje naudojimo instrukcijoje.

HDMI išvesties atveju garsas išvedamas su nustatymu, skirtu [Lip Sync].

[212] Fiksavimo funkcijų naudojimas | Filmo garso įrašymas

Wind Noise Reduct.



Nustatoma, ar mažinti vėjo keliamą triukšmą pašalinant iš integruotojo mikrofono garso įvesties žemųjų dažnių garsą. Ši funkcija negali būti naudojama sulėtinto / pagreitinto filmavimo metu ir fiksuojant laiko intervalo filmą.

1 **MENU → (Shooting) → [Audio Recording] → [Wind Noise Reduct.] → pageidaujamas nustatymas.**

Informacija apie meniu elementus

Automatinis:
Fotoaparatas automatiškai aptinka ir sumažina vėjo keliamą triukšmą.

On:
Visada sumažina vėjo keliamą triukšmą.

Off:
vėjo triukšmas nemažinamas.

Pastaba

Garso kokybė nuo įprasto įrašo nustatymų gali skirtis, jei parinktis [Wind Noise Reduct.] yra nustatyta kaip [On].

Kai naudojamas išorinis mikrofonas (parduodamas atskirai), [Wind Noise Reduct.] neveikia.

Parinktį [Wind Noise Reduct.] nustačius kaip [Auto], jei [Audio Out Timing] nustatyta kaip [Live], vėjo keliamo triukšmo mažinimo patvirtinti stebint garsą negalima. Filme įrašomas garsas su sumažintu vėjo keliamu triukšmu. Be to, jei garsas tiesiogiai transliuojamas naudojant transliavimo funkciją, transliuojamas garsas su sumažinto vėjo keliamu triukšmu.

Jei nustatymą [Wind Noise Reduct.] pakeičiate įrašydami filmą, pakeitus nustatymą gali atsirasti triukšmas ir jis gali būti įrašytas.

Microphone Directivity

S&Q

Nustato garso fiksavimo kryptį, kai naudojamas integruotasis mikrofonas. Sulėtinto / pagreitinto vaizdo arba laiko intervalo filmavimo metu šios funkcijos naudoti negalima.

1 **MENU → (Fiksavimas) → [Audio Recording] → [Microphone Directivity] → pageidaujamas nustatymas.**

Informacija apie meniu elementus

Automatinis:
Automatiškai perjungia garso fiksavimo kryptį (priekyje arba visomis kryptimis) pagal atpažintą objektą ir sekimo būseną.

Front:
fiksuoja garsą priešais kamerą.

All Directions:
fiksuoja garsą visomis kryptimis aplink fotoaparatą.

Rear:
fiksuoja garsą už fotoaparato.

Pastaba

[Microphone Directivity] išjungiama, kai prijungiamas išorinis mikrofonas.

---

[214] Fiksavimo funkcijų naudojimas | Filmo garso įrašymas

Mic Direct Select Setting



Sukonfigūruojamos nustatymų reikšmės, kurios bus galim pasirinkti keičiant integruoto mikrofono kryptingumą mygtuku, kuriam priskirta [Mic Directivity Select] naudojant [Custom Key/Dial Set.].

1 **MENU → (Fiksavimas) → [Audio Recording] → [Mic Direct Select Setting].**

2 **Pridėkite ✓ (varnelės) ženklą prie reikšmės, kurią norite suaktyvinti.**

Nustatymo reikšmės, pažymėtos ✓ (varnele), bus prieinamos įjungiant [Mic Directivity Select] pasirinktiniu mygtuku.

---

[215] Fiksavimo funkcijų naudojimas | Filmo garso įrašymas

Shoe Audio Set.

Nustato skaitmeninį garsą, perduodamą iš mikrofono (parduodamas atskirai), pritvirtinto prie fotoaparato kelių sąsajų jungties. Naudokite mikrofoną, kuris palaiko skaitmeninio garso sąsają. Galite nustatyti diskretizavimo dažnį, kvantavimo bitų skaičių ir kanalų skaičių. Ši funkcija negali būti naudojama sulėtinto / pagreitinto filmavimo metu ir fiksuojant laiko intervalo filmą.

1 **MENU → (Shooting) → [Audio Recording] → [Shoe Audio Set.] → pageidaujamas nustatymas.**

Informacija apie meniu elementus

48khz/24bit 4ch :
Nustatomas 48 kHz diskretizavimo dažnis, 24 kvantavimo bitai ir 4 kanalai.

48khz/24bit 2ch :
Nustatomas 48 kHz diskretizavimo dažnis, 24 kvantavimo bitai ir 2 kanalai.

48khz/16bit 2ch :
Nustatomas 48 kHz diskretizavimo dažnis, 16 kvantavimo bitai ir 2 kanalai.

Patarimas

Atliekant 4 kanalų garso įrašymą, monitoriuje rodomas 4 kanalų garso lygis.

Pastaba

Prie fotoaparato (mikrofono) jungties prijungus išorinį mikrofoną (parduodamas atskirai), garsas įrašomas iš išorinio mikrofono, prijungto prie (mikrofono) jungties. Nustatyti [Shoe Audio Set.] negalima.

Prijungtam mikrofonui nustačius analoginį perdavimą, nustatyti [Shoe Audio Set.] negalima.

Kai prijungtas mikrofonas nepalaiko 4 kanalų garso įrašymo, pasirinkti [48khz/24bit 4ch] (48khz/24bit 4ch) negalima.

Kai prijungtas mikrofonas nepalaiko 24 bitų garso įrašymo, [Shoe Audio Set.] užfiksuojama kaip [48khz/16bit 2ch] (48khz/16bit 2ch).

Filmuojant garso tinkamai įrašyti nepavyks toliau nurodytais atvejais.

Prijungus arba atjungus mikrofoną
Kai mikrofone iš skaitmeninio perdavimo perjungiama į analoginį perdavimą arba atvirkščiai.

Automatinis nuotraukų kūrimas naudojant fiksavimo žymes

Jei įrašydami filmą įtraukiate fotografavimo žymes naudodami pasirinktinį mygtuką, po įrašymo galite automatiškai kurti nuotraukas iš filmų kadrų su fotografavimo žymėmis. Fotografavimo žymes taip pat galima pridėti naudojant užrakto mygtuką arba lietimo funkcijos piktogramą.
Jei norite kurti nuotraukas tikrindami vaizdus su fotografavimo žymėmis po filmo įrašymo, naudokite [Create Still Image] (kurti nuotrauką).
Šią funkciją galima naudoti, kai fotoaparato sistemos programinės (aparatinės) įrangos versija yra 2.00 arba naujesnė.

1 **MENU → (Fiksavimas)) → [Shooting Option] (fiksavimo parinktis) → [AutoCreateStillImage] (automatiškai kurti nuotrauką) → pageidaujamas nustatymas.**

Informacija apie meniu elementus

On:
Sukuria nejudančius vaizdus iš kadrų su fotografavimo žymėmis po filmo įrašymo. Pranešimas rodomas, kai vis dar kuriama nuotrauka. Per šį laiką negalite fotografuoti naujų vaizdų.

Off:
Nekuria nuotraukų iš kadrų su fotografavimo žymėmis po filmavimo.

Apie sukurtus vaizdus

Galite pasirinkti JPEG arba HEIF formatą, kad būtų sukurtos nuotraukos. Galite perjungti formatą pasirinkdami MENU → (Fiksavimas) → [Image Quality/Rec] (vaizdo kokybė / įrašymas) → [JPEG/HEIF Switch] (JPEG / HEIF perjungimas).
Sukurtų nuotraukų dydis bus tokio paties dydžio kaip ir filmuojamas filmas, kaip pasirinkta nustatyme [File Format] (failo formatas).

[217] Fiksavimo funkcijų naudojimas | Nuotraukų kūrimas įrašant filmą

Fiksavimo žymės po nuotraukos kūrimo (fotografavimas)

Nustatoma, ar automatiškai ištrinti fotografavimo žymes sukūrus nuotraukas filmuojant, kai naudojama funkcija [AutoCreateStillImage] (automatiškai kurti nuotrauką).
Šią funkciją galima naudoti, kai fotoaparato sistemos programinės (aparatinės) įrangos versija yra 2.00 arba naujesnė.

1 **MENU → (Fiksavimas) → [Shooting Option] (fiksavimo parinktis)→ [after still img crt] (sukūrus nuotrauką) → pageidaujamas nustatymas.**

Informacija apie meniu elementus

Auto Delete (automatiškai ištrinti):
ištrina fotografavimo žymes automatiškai, kai sukuriamos nuotraukos.

Maintain
Neištrina fotografavimo žymių automatiškai po to, kai sukuriamos nuotraukos.

TC/UB

Galite įrašyti laiko kodą (TC) ir informacijos bitą (UB) kaip prie filmų pridedamą informaciją.

1 **MENU → (Shooting) → [TC/UB] → pasirinkite meniu elementą ir nustatykite pageidaujamą parametrą.**

Informacija apie meniu elementus

Time Code Preset
Nustatomas laiko kodas.

User Bit Preset
Nustatomas informacijos bitas.

Time Code Format
Nustatomas laiko kodo įrašymo metodas. (Tik jei [NTSC/PAL Selector] nustatytas kaip NTSC.)

Time Code Run

Nustatomas laiko kodo skaičiavimo metodas.

Time Code Make

Nustatomas laiko kodo įrašymo formatas įrašomoje laikmenoje.

User Bit Time Rec

Nustatoma, ar laikas turi būti įrašomas kaip informacijos bitas.

Kaip nustatyti laiko kodą (Time Code Preset)

1. MENU → (Shooting) → [TC/UB] → [Time Code Preset].
2. Pasukite valdymo ratuką ir pasirinkite pirmus du skaitmenis.

   Laiko kodą galima nustatyti toliau nurodytame diapazone.
   Pasirinkus [60p]: 00:00:00.00–23:59:59.29
   * Pasirinkę [24p], paskutinius du laiko kodo skaitmenis galite pasirinkti keturių kartotiniu nuo 00 iki 23 kadrų.
     Pasirinkus [50p]: 00:00:00.00–23:59:59.24

3. Kitus skaitmenis nustatykite taip pat, kaip atlikdami 2 veiksmą, ir paspauskite valdymo ratuko centre.

Kaip iš naujo nustatyti laiko kodą

1. MENU → (Shooting) → [TC/UB] → [Time Code Preset].
2. Paspaudę mygtuką (naikinti), galite iš naujo nustatyti laiko kodą (00:00:00.00).

Kaip nustatyti informacijos bitą („User Bit Preset“)

1. MENU → (Shooting) → [TC/UB] → [User Bit Preset].
2. Pasukite valdymo ratuką ir pasirinkite pirmus du skaitmenis.
3. Kitus skaitmenis nustatykite taip pat, kaip atlikdami 2 veiksmą, ir paspauskite valdymo ratuko centre.

Kaip iš naujo nustatyti informacijos bitą

1. MENU → (Shooting) → [TC/UB] → [User Bit Preset].
2. Paspauskite mygtuką („Delete“), kad iš naujo nustatytumėte informacijos bitą (00 00 00 00).

Kaip pasirinkti laiko kodo įrašymo būdą („Time Code Format*1“)

1. MENU → (Shooting) → [TC/UB] → [Time Code Format].

DF

Laiko kodas įrašomas „Drop Frame“*2 formatu.

NDF

Laiko kodas įrašomas „Non-Drop Frame“ formatu.

*1 Tik jei [NTSC/PAL Selector] nustatytas kaip NTSC.

*2 Laiko kodas nustatomas pagal 30 kadrų per sekundę spartą. Tačiau įrašant ilgą laiką atsiranda skirtumas tarp faktinio laiko ir laiko kodo, nes faktinis NTSC vaizdo signalo kadrų dažnis yra maždaug 29,97 kadro per sekundę. Kadro kompensavimas šį skirtumą kompensuoja, kad laiko kodas sutaptų su faktiniu laiku. Naudojant kadro kompensavimą, pirmųjų 2 kadrų numeriai pašalinami kas minutę, išskyrus kas dešimtą minutę. Laiko kodas, kuris taip nekoreguojamas, vadinamas nekompensuojamų kadrų režimu.

Įrašant 24p formatu, nustatymas fiksuojamas kaip [-].

Kaip pasirinkti laiko kodo skaičiavimo metodą („Time Code Run“)

1. MENU → (Shooting) → [TC/UB] → [Time Code Run].

Rec Run

Laiko kodas skaičiuojamas etapų režimu tik įrašant. Laiko kodas irašomas nuosekliai nuo ankstesnio įrašo paskutinio laiko kodo.

Free Run

Laiko kodas skaičiuojamas etapų režimu visada, neatsižvelgiant į fotoaparato veikimą.

Toliau nurodytais atvejais negalima nuosekliai įrašyti laiko kodo, net jei laiko kodas skaičiuojamas [Rec Run] režimu.

Kai pakeičiamas įrašymo formatas.
Kai išimama įrašymo laikmena.

Kaip pasirinkti laiko kodo įrašymo metodą („TC Make“) („Time Code Make“)

1. MENU → (Shooting) → [TC/UB] → [Time Code Make].

Preset

Į įrašymo laikmeną įrašomas naujai nustatytas laiko kodas.

Regenerate

Iš įrašymo laikmenos nuskaitomas ankstesnio įrašo paskutinis laiko kodas ir naujas laiko kodas pradedamas įrašyti nuosekliai nuo paskutinio laiko kodo. Laiko kodas skaičiuojamas [Rec Run] režimu, neatsižvelgiant į [Time Code Run] nustatymą.

Pastaba

Atnaujinus fotoaparato sistemos programinę įrangą, bus iš naujo nustatytas laiko kodas. Nustatykite laiko kodą dar kartą.

---

[219] Fiksavimo funkcijų naudojimas | TC/UB nustatymai

TC/UB Disp. Setting

Nustatomas įrašymo laiko skaitiklio, laiko kodo (TC) ir naudotojo filmams taikomų bitų (UB) rodinys.

1 **MENU → (Setup) → [Display Option] → [TC/UB Disp. Setting] → pageidaujamas nustatymas.**

Informacija apie meniu elementus

Counter:
rodomas filmo laiko skaitiklis

TC:
rodomas laiko kodas.

U-Bit:
rodomas informacijos bitas.

---

[220] Fiksavimo funkcijų naudojimas | Tiesioginės transliacijos vaizdas ir garsas

Tinklo transliavimas (filmas)

Fotoaparatą galite prijungti prie tinklo laidu arba belaidžiu ryšiu, o vaizdo ir garso įrašus tiesiogiai transliuoti iš fotoaparato.
Šią funkciją galima naudoti, kai fotoaparato sistemos programinės (aparatinės) įrangos versija yra 2.00 arba naujesnė.

Fotoaparato ir išmaniojo telefono sujungimas „Bluetooth“ ryšiu

2 **Užregistruokite informaciją, pvz., ryšio paskirties serverį ir srauto raktą, skirtą platinimo paslaugai, kuri bus naudojama programėlėje „Creators' App“.**

3 **Fotoaparate pasirinkite MENU → (Tinklas) → [Streaming] (transliavimas) → [Network Streaming] (tinklo transliavimas) → [Streaming] (transliavimas) nustatykite kaip [On] (įjungta).**

Fotoaparato ekrane pasirodo [USB Streaming:Standby] (transliavimas naudojant USB: budėjimo režimas). Tada fotoaparatas pereis į transliavimo budėjimo būseną.

Vaizdo kokybės nustatymus ir pan. taip pat galite pasirinkti „Creators' App“.

4 **Paspauskite centrinę valdymo ratuko dalį, kad pradėtumėte transliaciją.**

Fotoaparato ekrane pasirodo [USB Streaming:Output] (transliavimas naudojant USB: išvestis).

Taip pat galite pradėti transliuoti naudodami „Creators' App“.
Paspauskite vidurį dar kartą, kad išeitumėte iš transliacijos.

Informacija apie meniu elementus

Streaming (transliavimas):
nustatoma, ar vykdyti tinklo transliaciją. ([On] / [Off])

Stream Connect Error Display (transliacijos ryšio klaidos rodymas):
rodo klaidos informaciją, kai fotoaparatas negali prisijungti prie tinklo ar paskirstymo serverio tinklo transliacijai.

Output Img. Quality Set (išvesties vaizdo kokybės nustatymas):
nustatoma vaizdo išvesties vaizdo kokybė tinklo transliacijai. ([Quality] (kokybė) /[Resolution] (raiška) / [Frame Rate] (kadrų sparta) / [Bit Rate] (sparta bitais)

Output Information Display (išvesties informacijos ekranas):
rodo tinklo transliacijos informaciją.

Movie Rec During Streaming:
nustatoma, ar įjungti įrašymą į įrašymo laikmeną tinklo transliacijos metu. ([Enable]/[Disable])

Emphasized Output Display (pažymėtas išvesties ekranas):
nustatoma, ar rodyti mėlyną rėmelį per visą monitoriaus perimetrą tinklo transliacijos metu. ([On] / [Off])

Root Certificate Error (šakninio sertifikato klaida):
paprastai rekomenduojama nustatyti kaip [Does Not Connect] (neprisijungia). Jei rodoma sertifikato klaida, atnaujinkite šakninį sertifikatą ir prisijunkite prie teisingo autentiškumo nustatymo.

Išvesties vaizdo kokybės nustatymai

Norėdami sukonfigūruoti išsamius vaizdo transliacijos kokybės nustatymus, nustatykite [Quality] (kokybė) kaip [Custom] (pasirinktinė), tada atitinkamai nustatykite [Resolution] (raiška), [Frame Rate] (kadrų sparta) ir [Bit Rate] (sparta bitais).
[Bit Rate] (sparta bitais) intervalo nustatymas atsižvelgiant į [Resolution] (raiška) ir [Frame Rate] (kadrų sparta) derinį.

Raiška	Frame Rate	Bitų greičio nustatymo diapazonas	Numatytasis spartos bitais nustatymas
4K (2160p)	30p/25p	38 Mbps – 13 Mbps	34Mbps
2K (1440p)	30p/25p	38 Mbps – 6 Mbps	13 Mbps
HD (1080p)	60p/50p	27 Mbps – 4,5 Mbps	9 Mbps
	30p/25p	18 Mbps – 3 Mbps	6 Mbps
HD (720p)	60p/50p	13 5 Mbps – 2,3 Mbps	6 Mbps
	30p/25p	9 Mbps – 1,5 Mbps	4 Mbps

Patarimas

Jei ratukui ar valdymo ratukui priskiriate priartinimą, tinklo transliaciją ir pan. arba juos užregistruojate į funkcijų meniu, šias vertes galėsite reguliuoti net tinklo transliacijos metu.

Transliuojamų duomenų formatas nurodomas toliau.

Vaizdo įrašo formatas: MPEG-H HEVC/H.265 arba MPEG-4 AVC/H.264*
Garso formatas: 48 kHz, 16 bitų, 2 kanalai

* Kai transliuojama naudojant RTMP / RTMPS, vaizdo formatas yra MPEG-4 AVC/H.264.

Naudojant išorinį mikrofoną nuokrypius tarp jūsų balso ir burnos judesių galite sumažinti prie fotoaparato (mikrofono) jungties prijungdami mikrofoną.

Pastaba

Kol vyksta tinklo transliacija, fotoaparate visada įjungtas filmo įrašymo režimas, neatsižvelgiant į fiksavimo režimą, kuris buvo nustatytas prieš pradedant transliuoti.

Tinklo transliacijos metu negalite atlikti šių veiksmų.

Perėjimas į meniu ekraną
Perėjimas į atkūrimo ekraną
Nuotolinis fotografavimas
Debesijos ryšys
Perkėlimas į išmanųjį telefoną

Kol vyksta tinklo transliacija, šios funkcijos neveikia.

Cinematic Vlog Set.
Power Save Start Time
Automatinis monitoriaus išjungimas

Kai įrašote į įrašymo laikmeną tinklo transliacijos metu, toliau nurodyti apribojimai taikomi filmo failo formatui ir įrašymo kadrų spartai.

Jei [Resolution] (raiška) nustatyta kaip [4K (2160p)] arba [2K (1440p)], [File Format] (failo formatas) negalima nustatyti kaip [XAVC HS 4K].
[Rec Frame Rate] (įrašymo kadrų sparta) yra tokia pat, kaip filmo [Frame Rate] (kadrų sparta) išvesties metu.

Negalite keisti [Movie Rec During Streaming] (filmo įrašymas transliacijos metu) nustatymo tinklo transliacijos metu.

Atsižvelgiant į temperatūros aplinką, transliacijos išvesties vaizdo kokybės nustatymus, vaizdo įrašymo nustatymus transliacijos metu, „Wi-Fi“ ryšio aplinkos ir naudojimo sąlygas prieš pradedant transliaciją, gali pakilti vidinė fotoaparato temperatūra ir sutrumpėti galimas transliacijos laikas.

Atsižvelgiant į jūsų tinklo aplinką, paskirstytasis vaizdo / garso įrašymas gali būti sutrikdytas. Tokiu atveju pereikite prie greitesnio ir stabilesnio tinklo arba sumažinkite [Bit Rate] (sparta bitais) nustatymą.

Atsižvelgiant į interneto ryšį ar tinklo sąlygas, transliacija gali būti nutraukta. Tokiu atveju iš naujo paleiskite transliavimą.

Siekiant užtikrinti saugią transliaciją, srautinio perdavimo URL turi būti „rtmps://“.
RTMP naudojamas bendrai transliacijai, tačiau neužtikrina pakankamo saugumo, o RTMPS naudoja SSL / TLS duomenų šifravimą ir užtikrina saugų srautinį perdavimą.

SRT galite pasirinkti šifravimo nustatymą: AES-128 arba AES-256. Tai užšifruos transliacijos duomenis ir užtikrins saugų pristatymą. Galima [Security] (saugumas) nustatyti kaip [None] (nėra) belaidžio ryšio LAN nustatymuose, bet tokiu atveju, duomenys nebus užšifruoti, o ryšys nebus saugus. Pasirinkdami šį nustatymą, atsižvelkite į tinklo aplinkos saugumo reikalavimus ir paskirties vietą.

SRT šifravimo nustatymai turi atitikti paskirties vietos nustatymus. Nustačius tą patį šifravimo metodą, kurį naudoja paskirties vieta, užtikrinamas tinkamas ryšys.

Naudojant SRT, slaptažodis ir bendrinamas raktas yra nustatomi programėlėje „Creators' App“. Simbolių tipai, kuriuos galima įvesti šiuo metu, yra abėcėlės raidės, skaičiai ir simboliai. Primygtinai rekomenduojama, kad ilgis būtų bent 16 simbolių.

Apie RTMPS funkciją

RTMPS funkcija palaiko įvairius šifravimo algoritmus saugiai RTMPS transliacijai. Siekiant užtikrinti suderinamumą su įvairiais serveriais, palaikomi keli šifravimo algoritmai, įskaitant tuos, kurie neatitinka dabartinės geriausios saugumo praktikos. Išsamesnės informacijos rasite nurodytoje svetainėje.
https://helpguide.sony.net/di/sftp/v1/h_zz/index.html

USB transliavimas (filmas)

Kompiuterį ir kt. galite jungti prie fotoaparato bei fotoaparatu fiksuojamą vaizdą ir garsą tiesiogiai transliuoti arba jį naudoti internetinių konferencijų metu. Iš anksto pasirinkite MENU → (Setup) → [USB] → [USB Connection Mode] → [Sel. When Connect] arba [USB Streaming].

1 MENU → (Network) → [Streaming] → [USB Streaming] → Set [Output Res/Frame Rate] ir [Movie Rec During Streaming].

2 Fotoaparatą prie kompiuterio ar kito įrenginio junkite USB kabeliu (parduodamą rinkoje).

Fotoaparato ekrane pasirodys [Streaming:Standby] (transliuojama: budėjimo režimas) ir fotoaparate įsijungs transliacijos budėjimo būsena.

Jei [USB Connection Mode] nustatyta kaip [Sel. When Connect], USB jungties režimo pasirinkimo ekrane pasirinkite [Live Stream(USB Streaming)].
Naudokite jungiamam įrenginiui tinkamą kabelį arba adapterį.

3 Transliuoti pradėkite naudodami tiesioginės transliacijos / internetinės konferencijos paslaugą.

Fotoaparato ekrane pasirodo [USB Streaming:Output] (transliavimas naudojant USB: išvestis).

Jei norite išjungti USB transliavimą, atjunkite USB laidą.

Informacija apie meniu elementus

Output Res/Frame Rate:
nustato vaizdo įrašo skiriamąją gebą ir kadrų spartą. ([4K(2160p) 30p]/[4K(2160p) 25p]/[4K(2160p) 15p]/[4K(2160p)12.5p]/[HD(1080p) 60p]/[HD(1080p) 50p]/[HD(1080p) 30p]/[HD(1080p) 25p]/[HD(720p) 30p]/[HD(720p) 25p])

Movie Rec During Streaming:
nustato, ar transliavimo metu vaizdo įrašą įrašyti į įrašomą laikmeną. ([Enable]/[Disable])

Patarimas

Jei ratukui ar valdymo ratukui priskiriate užrakto greitį, ISO jautrumą ir kt., arba juos užregistruojate į funkcijų meniu, šias vertes galėsite reguliuoti net transliuodami per USB.

Transliuojamų duomenų formatas nurodomas toliau.

Vaizdo įrašo formatas: MJPEG* arba YUV420
* Kai nustatyta HD (720p) raiška, galima naudoti tik MJPEG.

Garso formatas: PCM, 48 kHz, 16 bit, 2 ch

Transliuojant per USB, fotoaparatas maitinamas iš kompiuterio. Jei norite vartoti kuo mažiau energijos, [USB Power Supply] nustatykite kaip [Off].

Naudojant išorinį mikrofoną nuokrypius tarp jūsų balso ir burnos judesių galite sumažinti prie fotoaparato (mikrofono) jungties prijungdami mikrofoną.

Pastaba

Kol transliuojama per USB, fotoaparate visada įjungtas filmo įrašymo režimas, neatsižvelgiant į fotografavimo / filmavimo / S&Q jungiklio padėtį.

Kol transliuojama per USB, negalima atlikti toliau nurodytų veiksmų.

Perėjimas į atkūrimo ekraną
Tinklo funkcijos (nuotolinis fiksavimas, nuotolinis išmaniuoju telefonu, „Bluetooth“ funkcija ir kt.)

Kol transliuojama per USB, šios funkcijos neveikia.

Picture Profile
Power Save Start Time
Automatinis monitoriaus išjungimas

Atlikdami transliavimą naudojant USB 4K (2160p) arba HD (1080p) raiška, naudokite kompiuterį, kuris suderinamas su „SuperSpeed“ USB 5 Gb/s (USB 3.2), ir USB laidą (parduodamas rinkoje). Net jei skiriamoji geba yra nustatyta kaip 4K (2160p) arba HD (1080p), faktinė išvesties skiriamoji geba bus HD (720p), kai prijungta naudojant USB 2.0 standartą.

Jei USB transliavimo metu pakeisite toliau nurodytų elementų nustatymus, transliavimo ekranas gali laikinai sustoti. Atsižvelgiant į tiesioginės transliacijos paslaugą, transliavimą gali reikėti atkurti.

[Output Res/Frame Rate] arba [Movie Rec During Streaming] dalyje [USB Streaming] (USB transliavimas)
[File Format] (failo formatas)
[Auto Framing Settings] (Automatinio kadravimo nustatymai)

Atsižvelgiant į temperatūros aplinką, transliacijos išvesties vaizdo kokybės nustatymus, vaizdo įrašymo nustatymus transliacijos metu, „Wi-Fi“ ryšio aplinkos ir naudojimo sąlygas prieš pradedant transliaciją, gali pakilti vidinė fotoaparato temperatūra ir sutrumpėti galimas transliacijos laikas.

---

[222] Fotoaparato pritaikymas

Šio skyriaus turinys

Toliau esančiame turinyje pateiktos šiame skyriuje („Fotoaparato pritaikymas“) aprašytos funkcijos. Nuo kiekvieno elemento pavadinimo galite pereiti į puslapį, kuriame aprašomos atitinkamos funkcijos.

Kameros tinkinimo funkcijos

Dažnai naudojamų funkcijų priskyrimas mygtukams ir ratukams („Custom Key/Dial Set.“)

Laikinas ratuko funkcijos pakeitimas („My Dial Settings“)

Kameros nustatymų registravimas ir iškvietimas

Camera Set. Memory
Užregistruotų vaizdų fiksavimo nustatymų iškvietimas (Cam.Set)

Dažnai naudojamų funkcijų, esančių funkcijų meniu, registravimas

Fn Menu Settings

Dažnai naudojamų funkcijų registravimas „My Meniu“ (mano meniu)

Add Item
Sort Item
Delete Item
Delete Page
Delete All
Display From My Menu

Kameros nustatymų reguliavimas atskirai nuotraukoms ir filmams

Different Set for Still/Mv

Žiedo / ratuko funkcijų tinkinimas

Av/Tv Rotate
Function Ring(Lens)
Dial / Wheel Lock

Užrakto mygtuko naudojimas filmuojant

„REC w/ Shutter“ (filmas)
Fotografavimo žymių įtraukimas naudojant užrakto mygtuką (filmai)

Monitoriaus nustatymai

Monitor Flip Direction
Vertikalus ekranas
DISP (Screen Disp) Set

---

[223] Fotoaparato pritaikymas

Fotoaparato pritaikymo funkcijos

Fotoaparate yra įvairių pritaikymo funkcijų, pavyzdžiui, funkcijų registravimas ir fotografavimo nustatymai pasirinktiniams mygtukams. Norimus nustatymus galite derinti, kad fotoaparatą būtų paprasčiau valdyti.
Kaip konfigūruoti ir naudoti nustatymus, rasite kiekvieną funkciją aprašančiuose puslapiuose.

Dažnai naudojamų funkcijų priskyrimas mygtukams („Custom Key/Dial Set.“, „Custom Key/Dial Set.“ ir „Custom Key Setting“)

Mygtukų, įskaitant pasirinktinį mygtuką (C1), funkcijas galite keisti kaip norite. Rekomenduojama dažnai naudojamas funkcijas priskirti lengvai valdomiems mygtukams, kad jas būtų galima įjungti paprasčiausiai paspaudus atitinkamą mygtuką.

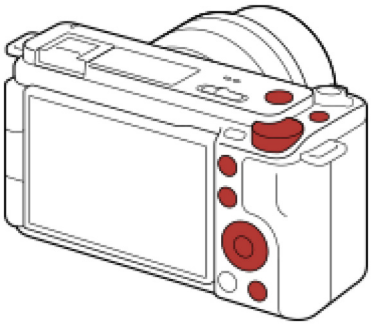

Dažnai naudojamų funkcijų registravimas Fn mygtukui (funkcijų meniu)

Jei dažnai fotografavimo režime naudojamas funkcijas užregistruosite funkcijų meniu, užregistruotas funkcijas ekrane galėsite pamatyti paprasčiausiai paspaudę Fn (funkcijos) mygtuką. Funkcijų meniu lange norimą naudoti funkciją galite iškviesti pasirinkę piktogramas.

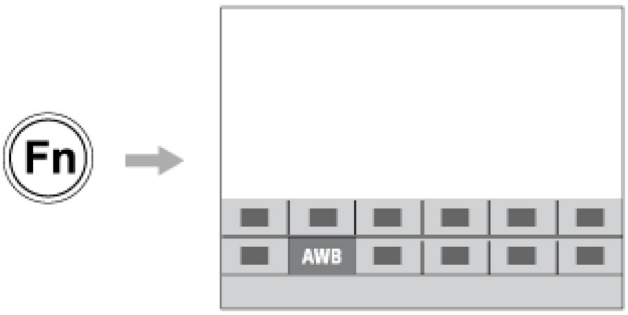

Dažnai naudojamų funkcijų derinimas meniu lange (☆ My Menu)

Dažnai naudojamus elementus iš įvairių meniu, pavyzdžiui, fotografavimo ir tinklo meniu, sujungę lange „My Menu“ (mano meniu) galėsite greitai atrasti norimus meniu elementus.



Skirtingų funkcijų priskyrimas parinkikliui ir parinkiklio funkcijos perjungimas (My Dial Settings)

Galite priskirti norimas funkcijas valdymo ratukui bei valdymo rankenėlei ir užregistruoti tris fotoaparato nustatymų derinius kaip „My Dial 1–3“ nustatymus.



Pavyzdys: [My Dial Settings] (mano ratuko nustatymai) ekranas modeliams su valdymo ratuku

Greitas fotografavimo nustatymų keitimas pagal sceną (MR „Camera Set. atmintis)

Kameroje arba atminties kortelėje galite užregistruoti tam tikrus scenai skirtus fotografavimo nustatymus* bei juos lengvai iškviesti funkcijų meniu ar pan.

* Pasirinktinių mygtukų nustatymų registruoti negalima.

Pritaikytų fotoaparato nustatymų išsaugojimas atminties kortelėje (Save/Load Settings)

Fotoaparato nustatymus* į atminties kortelę galite išsaugoti naudodami [Save/Load Settings]. Ši funkcija praverčia norint išsaugoti atsarginę nustatymų kopiją arba nustatymus importuoti į kitą to paties modelio kamerą ar pan.

* Kai kurių nustatymų atminties kortelėje išsaugoti negalima.

---

[224] Fotoaparato pritaikymas

Dažnai naudojamų funkcijų priskyrimas mygtukams ir ratukams („Custom Key“ / „Dial Set.“)

Pasirinktinio klavišo funkciją galite naudoti dažniausiai naudojamoms funkcijoms priskirti lengvai valdomiems mygtukams ir ratukams. Taip jums nebereikės rinktis elementų iš MENU, todėl funkcijomis galėsite pasinaudoti greičiau.

Pasirinktiniams mygtukams galite atskirai priskirti funkcijas, skirtas fotografavimo režimui, filmavimo režimui ir atkūrimo režimui.

Priskiriamos funkcijos skiriasi pagal mygtukus ar ratukus.

Funkcijas galite priskirti šiems mygtukams ir ratukams.

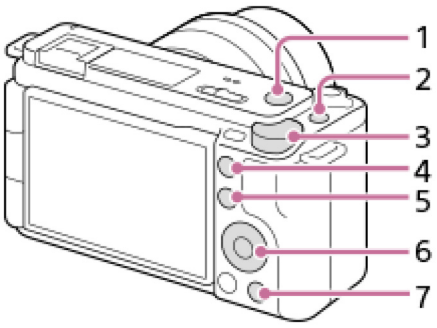

1. MOVIE Button
2. 1 pasirinktinis mygtukas
3. Valdymo ratukas
4. 2 pasirinktinis mygtukas
5. Fn/ mygtukas
6. Valdymo ratukas/centrinis mygtukas/kairysis mygtukas/dešinysis mygtukas/mygtukas žemyn
7. Mygtukas

Toliau aprašoma [Subject Recognition AF] (objekto atpažinimas AF) funkcijos priskyrimo centriniam mygtukui procedūra.

1 MENU → (Setup) → [Operation Customize] → [Custom Key/Dial Set.].

Jei norite priskirti funkciją, kuri bus iškviečiama filmuojant, pasirinkite [Custom Key/Dial Set.]. Jei norite priskirti funkciją, kuri bus iškviečiama atkuriant vaizdus, pasirinkite [Custom Key Setting].
Taip pat galite pasirinkti [Custom Key/Dial Set.] ir [Custom Key/Dial Set.] iš MENU → (Setup) → [Dial Customize].

2 Naudodami viršutinę / apatinę valdymo ratuko pusę pereikite į [Rear] ekraną. Tada pasirinkite [Center Button] ir paspauskite vidurinę valdymo ratuko dalį.

3 [Subject Recognition AF] (objekto atpažinimas AF) pasirinkite paspausdami valdymo ratuko viršutinę / apatinę / kairiąją / dešiniąją pusę, tada paspauskite centrinę dalį.

Jei centrinį mygtuką paspausite fotografuodami, aptikus akis bus suaktyvinta funkcija [Subject Recognition AF] (objekto atpažinimas AF), o fotoaparatas sufokusuos akis. Fiksuokite vaizdus laikydami nuspaudę centrinį mygtuką.

Skirtingų funkcijų naudojimas ratukams pagal fiksavimo režimą

Jei priskirdami funkcijas norimiems ratukams varnele pažymite parinktį [Separate M mode and other modes.], parinkčiai [Manual Exposure] ir kitiems ekspozicijos režimams ([Intelligent Auto]/[Program Auto]/[Aperture Priority]/[Shutter Priority]) galėsite priskirti skirtingas funkcijas.

Patarimas

Paspaudę mygtuką, kuriam funkcija gali būti priskirta pasirinktinių mygtukų nustatymo ekrane, galite pereiti į paspausto mygtuko nustatymo ekraną (išskyrus kai kuriuos mygtukus). (kai fotoaparato sistemos programinės (aparatinės) įrangos versija yra 2.00 arba naujesnė)

Fotografavimo funkcijas taip pat galite priskirti fokusavimo užlaikymo mygtukui ant objektyvo. Vis dėlto, ant kai kurių objektyvų fokusavimo užlaikymo mygtuko nėra.

---

[225] Fotoaparato pritaikymas

Laikinas ratuko funkcijos pakeitimas („My Dial Settings“)

Norimas funkcijas galima priskirti valdymo rankenėlei ir valdymo ratukui; tris nustatymų derinius galima užregistruoti kaip „My Dial“ nustatymus. Paspausdami iš anksto nustatytą pasirinktinį mygtuką galite greitai įjungti arba perjungti registruotus „My Dial“ (Mano ratukas) nustatymus.

Funkcijų registravimas „My Dial“

Funkcijas, kurias norite priskirti valdymo rankenėlei ir valdymo ratukui, užregistruokite kaip [My Dial 1]–[My Dial 3].

1. MENU → (Setup) → [Dial Customize] → [My Dial Settings].
2. Pasirinkite (My Dial 1) parinkiklį arba ratuką ir paspauskite centrinę valdymo ratuko dalį.
3. Spausdami viršutinę / apatinę / kairiąją / dešiniąją valdymo ratuko dalį pasirinkite norimą priskirti funkciją, tada paspauskite centrinę valdymo ratuko dalį.

Pasirinkite „--“ (Not set) prie parinkiklio arba ratuko, kuriam jokios funkcijos priskirti nenorite.

4. Baigę rinktis visas funkcijas parinkikliams ir ratukui („My Dial 1“) lange, pakartodami 2 ir 3 veiksmus pasirinkite [OK].
   Bus užregistruoti („My Dial 1“) nustatymai.

   Jei norite papildomai užregistruoti („My Dial 2“) ir („My Dial 3“), atlikite tuos pačius anksčiau aprašytus veiksmus.

Mygtuko priskyrimas „My Dial“ iškviesti

Priskirkite pasirinktinį mygtuką, kad galėtumėte iškviesti užregistruotus „My Dial“ nustatymus.

1. MENU → (Setup) → [Operation Customize] → [Custom Key/Dial Set.] arba [Custom Key/Dial Set.] → pasirinkite mygtuką, kurį norite naudoti iškviečiant „My Dial“.
2. Pasirinkite norimo iškviesti „My Dial“ nustatymo numerį arba derinį „My Dial“ iškviesti.

Informacija apie meniu elementus

My Dial 1 during Hold /My Dial 2 during Hold/My Dial 3 during Hold:
Laikant nuspaudus šį mygtuką [My Dial Settings] užregistruotos funkcijos priskiriamos parinkikliui / ratukui.

My Dial 1→2→3 :
Kiekvienąkart paspaudus mygtuką, funkcija keičiama tokia tvarka: Įprasta funkcija → „My Dial 1“ funkcija → „My Dial 2“ funkcija → „My Dial 3“ funkcija → Įprasta funkcija.

Toggle My Dial 1 /Toggle My Dial 2/Toggle My Dial 3:
naudojant [My Dial Settings] užregistruota funkcija išlaikoma, net jei nelaikote nuspaudę šio mygtuko. Paspauskite mygtuką dar kartą, kad grįžtumėte prie įprastos funkcijos.

Fiksavimas perjungiant „My Dial“

Fiksavimo metu „My Dial“ galite įjungti pasirinktiniu mygtuku ir fiksuoti skirtingais fiksavimo nustatymais, kuriuos galite keisti sukdami valdymo rankenėlę / ratuką.

Tolesniame pavyzdyje nurodytos funkcijos yra užregistruojamos į „My Dial“, o [My Dial 1→2→3] priskiriamas C1 (Custom1) mygtukui.

	My Dial 1	My Dial 2	My Dial 3
Valdymo ratukas	ISO	Shutter Speed	Creative Look

	My Dial 1	My Dial 2	My Dial 3
Valdymo ratukas	Diafragma	„ White Balance“	Nenustatyta

1. Paspauskite C1 (Custom1) mygtuką.
   [My Dial 1] užregistruotos funkcijos bus priskirtos valdymo ratukui / valdymo rankenėlei.

   Funkcijų, užregistruotų kaip [My Dial 1], piktogramos rodomos apatinėje ekrano dalyje.



2. Sukdami valdymo ratuką galite nustatyti ISO reikšmę, o sukdami valdymo rankenėlę – diafragmos reikšmę.
3. Dar kartą paspauskite C1 mygtuką. [My Dial 2] užregistruotos funkcijos bus priskirtos valdymo ratukui / valdymo rankenėlei.
4. Sukdami valdymo ratuką galite nustatyti užrakto greitį, o sukdami valdymo rankenėlę – [White Balance].
5. Dar kartą paspauskite C1 mygtuką ir pakeiskite nustatymų reikšmes, skirtas [My Dial 3] užregistruotoms funkcijoms.

Pastaba

„My Dial“ nustatymai, kuriuose kiekvienas parinkiklis / ratukas yra nustatytas kaip [Not set], paspaudus pasirinktinį mygtuką nebus iškviečiami. Jie praleidžiami ir [My Dial 1→2→3].

Net jei parinkiklis / ratukas užrakinamas naudojantis [Dial / Wheel Lock] funkcija, įjungus „My Dial“ jis bus laikinai atrakintas.

---

[226] Fotoaparato pritaikymas | Fotoaparato nustatymų registravimas ir iškvietimas

Camera Set. Memory

Leidžia užregistruoti iki 3 dažnai naudojamų režimų arba gaminio nustatymų vienam fotografavimo režimui (fotografavimo / filmavimo / sulėt. ir pagreit. filmavimo / fotofilmo) gaminyje ir iki 4 (M1-M4) atminties kortelėje. Nustatymus galite atšaukti fotografavimo metu.

1 **Nustatykite norimą užregistruoti gaminio nustatymą.**

2 **MENU → / (Shooting) → [Shooting Mode] → [MR Camera Set. Memory] → norimas skaičius.**

3 **Paspauskite centrinę valdymo ratuko dalį, kad būtų vykdoma.**

Galimi užregistruoti elementai

Galite užregistruoti įvairias fiksavimo funkcijas. Elementai, kurie gali būti užregistruoti, yra parodyti fotoaparato meniu.
Diafragma (numeris F).
Užrakto greitis.

Užregistruotų nustatymų keitimas

Pakeiskite nustatymą norimu ir iš naujo užregistruokite tuo pačiu režimo numeriu.

Pastaba

M1–M4 galima pasirinkti, tik jei į gaminį įdėta atminties kortelė.

Programos keitimo užregistruoti negalima.

Registruotų fiksavimo nustatymų iškvietimas (Cam.Set)

S&Q

Vaizdą galite užfiksuoti iškvietę pageidaujamus fiksavimo nustatymus, iš anksto užregistruotus naudojant [MR Camera Set. Memory].

1 **Nustatykite fotoaparatą į norimą fotografavimo režimą naudodami fotografavimo / filmavimo / S&Q jungiklį.**

2 **MENU (meniu) → (Shooting) (fotografavimas) → [Shooting Mode] (fotografavimo režimas) → [Shoot Mode]/[Shoot Mode]/[S&Q Shoot Mode] → [MR Cam.Set] → pageidaujamas numeris.**

Patarimas

Šiame fotoaparate galima naudoti atminties kortelėje esančius nustatymus, kurie buvo užregistruoti naudojant kitą tokio pat modelio fotoaparatą.

Pastaba

Jei [MR Cam.Set] nustatysite atlikę fotografavimo nustatymus, priskirtiems nustatymams bus suteikiama pirmenybė ir pradiniai nustatymai gali nebegalioti. Prieš fotografuodami patikrinkite indikatorius ekrane.

---

[228] Fotoaparato pritaikymas | Dažnai naudojamų funkcijų, esančių funkcijų meniu, registravimas

Fn Menu Settings

S&Q

Funkcijų meniu – 12 funkcijų meniu, kuris parodomas ekrano apačioje, kai veikiant fiksavimo režimui paspaudžiamas Fn (funkcijų) mygtukas.
Fotografavimo ir filmavimo režimams skirtuose funkcijų meniu galite atitinkamai užregistruoti 12 funkcijų.

Toliau pateikiama procedūra, skirta nustatymui [Creative Look] fotografavimo funkcijų meniu pakeisti į [Grid Line Display].

Jei norite keisti filmams skirtų funkcijų meniu, 2 veiksme pasirinkite filmams skirtų funkcijų meniu elementą.

1 **MENU → (Setup) → [Operation Customize] → pasirinkite [Fn Menu Settings].**

2 **Naudodami viršutinę / apatinę / kairiąją / dešiniąją valdymo ratuko dalį tarp 12 fotografuoti skirtų funkcijų meniu funkcijų elementų pasirinkite C.Look (Creative Look), tada paspauskite centrinę dalį.**

3 **Naudodami viršutinę / apatinę / kairę / dešinę valdymo ratuko dalį, pereikite į ekraną, kuriame rodoma [Grid Line Display] (tinklelio linijų rodymas). Tada pasirinkite [Grid Line Display] ir paspauskite centrinę valdymo ratuko dalį.**

(Grid Line Display) parodomas ankstesnėje C.Look (Creative Look) vietoje funkcijų meniu.

Patarimas

Kai [Touch Operation] nustatyta kaip [On], o [Shooting Screen] nustatyta kaip [On], [Fn Menu Settings] galite atidaryti ir palaikydami nuspaudę piktogramą funkcijų meniu.

Add Item

S&Q

Reikiamus meniu elementus galite užregistruoti ☆ („My Menu“) MENU

1 **MENU → ☆ (My Menu) → [My Menu Setting] → [Add Item].**

2 **Spausdami viršutinę / apatinę / kairiąją / dešiniąją valdymo ratuko pusę pasirinkite elementą, kurį norite pridėti prie ☆ („My Menu“).**

3 **Spausdami viršutinę / apatinę / kairiąją / dešiniąją valdymo ratuko pusę pasirinkite paskirties vietą.**

Meniu elementų pridėjimas iš meniu ekrano

Šiuo metu meniu ekrane pasirinktą meniu elementą galite įtraukti į ☆ (My Menu). Šią funkciją galima naudoti, kai fotoaparato sistemos programinės (aparatinės) įrangos versija yra 2.00 arba naujesnė.

1. Paspauskite mygtuką 🗑 (ištrinti), kai žymeklis yra virš meniu elemento, kurį norite įtraukti į ☆ (My Menu).
   Pasirodys kontekstinis meniu.

   Kai [Touch Operation] (valdymas lietimu) nustatytas kaip [ON] (įjungta), galite rodyti kontekstinį meniu paliesdami ir laikydami meniu elementą.

2. Pasirinkite [Add to My Menu] (pridėti prie „My Menu“).
3. Spausdami viršutinę / apatinę / kairiąją / dešiniąją valdymo ratuko pusę pasirinkite paskirties vietą.

Patarimas

Prie ☆ („My Menu“) galite pridėti iki 42 elementų.

Pastaba

☆ („My Menu“) negalima pridėti toliau nurodytų elementų.
Visų elementų, esančių MENU → ▶ („Playback“)

---

[230] Fotoaparato pritaikymas | Dažnai naudojamų funkcijų registravimas „My Meniu“ (mano meniu)

„Sort Item“

S&Q

Prie ☆ („My Menu“) MENUpridėtus meniu elementus galite pertvarkyti.

1 MENU → ☆ (My Menu) → [My Menu Setting] → [Sort Item].

2 Spausdami viršutinę / apatinę / kairiąją / dešiniąją valdymo ratuko pusę pasirinkite elementą, kurį norite perkelti.

3 **Spausdami viršutinę / apatinę / kairiąją / dešiniąją valdymo ratuko pusę pasirinkite paskirties vietą.**

---

[231] Fotoaparato pritaikymas | Dažnai naudojamų funkcijų registravimas „My Meniu“ (mano meniu)

„Delete Item“

Prie ☆ („My Menu“) MENU pridėtus elementus galite ištrinti.

1 **MENU → ☆ (My Menu) → [My Menu Setting] → [Delete Item].**

2 **Spausdami viršutinę / apatinę / kairiąją / dešiniąją valdymo ratuko pusę pasirinkite norimą ištrinti elementą, tada paspauskite centrinę dalį, kad pasirinktą elementą ištrintumėte.**

Patarimas

Jei norite ištrinti visus puslapyje esančius elementus, pasirinkite MENU → ☆ (My Menu) → [My Menu Setting] → [Delete Page].

Visus prie ☆ („My Menu“) pridėtus elementus galite ištrinti pasirinkdami MENU → ☆ (My Menu) → [My Menu Setting] → [Delete All].

---

[232] Fotoaparato pritaikymas | Dažnai naudojamų funkcijų registravimas „My Meniu“ (mano meniu)

„Delete Page“

Galite ištrinti visus prie puslapio dalyje ☆ („My Menu“) MENU pridėtus meniu elementus.

1 **MENU → ☆ (My Menu) → [My Menu Setting] → [Delete Page].**

2 **Spausdami viršutinę / apatinę valdymo ratuko pusę pasirinkite norimą ištrinti puslapį, tada paspauskite centrinę valdymo ratuko dalį, kad elementus ištrintumėte.**

---

[233] Fotoaparato pritaikymas | Dažnai naudojamų funkcijų registravimas „My Meniu“ (mano meniu)

Delete All



Galite ištrinti visus prie ☆ („My Menu“) MENU pridėtus meniu elementus.

1 **MENU → ☆ (My Menu) → [My Menu Setting] → [Delete All].**

2 **Pasirinkite [OK].**

---

[234] Fotoaparato pritaikymas | Dažnai naudojamų funkcijų registravimas „My Meniu“ (mano meniu)

Display From My Menu



Galite nustatyti, kad „My Menu“ būtų parodytas, kai paspaudžiate mygtuką MENU.

1 **MENU → ☆ (My Menu) → [My Menu Setting] → [Display From My Menu] → pageidaujamas nustatymas.**

Informacija apie meniu elementus

Įjungtas:

„My Menu“ pasirodo, kai paspaudžiate mygtuką MENU.

Išjungta:

paspaudus mygtuką MENU parodomas vėliausiai naudotas meniu.

---

[235] Fotoaparato pritaikymas | Kameros nustatymų reguliavimas atskirai nuotraukoms ir filmams

„Different Set for Still/Mv“



Kiekvienam fotografavimo ir filmavimo elementui galite pasirinkti taikyti bendrą nustatymą arba atskirus nustatymus.

1 MENU → (Setup) → [Operation Customize] → pasirinkite [Different Set for Still/Mv].

Bus rodomas valdymo vadovo ekranas. Pasirinkite [OK], kad būtų rodomas nustatymo ekranas.

2 Elementus, kuriuos norite atskirai nustatyti fotografuodami ir filmuodami, pažymėkite varnelėmis, tada pasirinkite [OK].

Fotografavimo ir filmavimo reikmėms galite atskirai nustatyti toliau nurodytus elementus.

Diafragma
Shutter Speed
ISO
Exposure Comp.
Metering Mode
White Balance
Picture Profile
Focus Mode

Patarimas

Perjungiant iš bendro nustatymo į atskirus nustatymus naudojant [Different Set for Still/Mv], fotografavimo ir filmavimo reikmėms taikomi dabartiniai nustatymai. Nepaisant to, pasirinktinis

baltos spalvos balanso nustatymas taikomas tik fotografuojant.

Perjungiant iš atskirų nustatymų į bendrą nustatymą naudojant [Different Set for Still/Mv], vėl nustatomos pradinės elementų nustatymo reikšmės. Išimtis: fotografavimo nustatymo reikšmės taikomos diafragmos reikšmei, užrakto greičiui ir pasirinktiniams baltos spalvos balanso nustatymams.

---

[236] Fotoaparato pritaikymas | Žiedo / parinkiklio funkcijų tinkinimas

Av/Tv sukimas

Nustatoma valdymo rankenėlės ar ratuko sukimo kryptis, kai keičiama diafragmos reikšmė ar užrakto greitis.

1 **MENU → (Setup) → [Dial Customize] → [Av/Tv Rotate] → pageidaujamas nustatymas.**

Informacija apie meniu elementus

Normal:

valdymo rankenėlės arba valdymo ratuko sukimo kryptis nesikeičia.

Reverse:

pakeičiama valdymo rankenėlės arba valdymo ratuko sukimo kryptis.

---

[237] Kameros pritaikymas | Žiedo / parinkiklio funkcijų tinkinimas

Funkcinis žiedas (objektyvo)

Galite pasirinkti, kurias iš toliau nurodytų funkcijų norite priskirti ant objektyvo esančiam funkciniam žiedui: valdomas fokusavimas (tolygus fokusavimas) arba matymo kampo perjungimas tarp viso kadro ir APS-C/Super 35 mm (galima tik su funkcinį žiedą turinčiu objektyvu).

Išsamesnės informacijos rasite prie objektyvo pridėtoje naudojimo instrukcijoje.

1 **MENU (meniu) → (Setup) (sąranka) → [Dial Customize] (ratuko pritaikymas) → [Function Ring(Lens)] (funkcinis žiedas (objektyvas) → pageidaujamas nustatymas.**

Informacija apie meniu elementus

Power Focus:
Funkcinį žiedą pasukus į dešinę, fokusavimo padėtis pajuda link begalybės. Funkcinį žiedą pasukus į kairę, fokusavimo padėtis pajuda arčiau diapazono ribų.

APS-C S35/Full Frame:
Pasukus funkcinį žiedą, matymo kampas persijungia tarp viso kadro ir APS-C/Super 35 mm.

Matymo kampas pasikeičia neatsižvelgiant į kryptį, kuria sukate funkcinį žiedą.

---

[238] Fotoaparato pritaikymas | Žiedo / ratuko funkcijų pritaikymas

Parinkiklio / ratuko užraktas



Galite pasirinkti, ar paspaudus ir palaikius Fn (funkcijos) mygtuką, parinkikliai ir ratukas bus užrakinti.

1 **MENU → (Sąranka) → [Dial Customize] (ratuko pritaikymas) → [Dial / Wheel Lock] (parinkiklio / ratuko užraktas) → norimas nustatymas.**

Kad užrakintumėte parinkiklius ir ratukus, palaikykite Fn (funkcijos) mygtuką, kol monitoriuje pasirodys pranešimas „Locked.“ (užrakinta).

Informacija apie meniu elementus

Lock:
Valdymo parinkiklis ir valdymo ratukas užrakinami.

Unlock:
Neužrakina valdymo ratuko ir valdiklio, net jei laikote nuspaudę „Fn“ (funkcinį) mygtuką.

Patarimas

Užraktą galite išjungti dar kartą palaikydami nuspaudę Fn (funkcijų) mygtuką.

Visus mygtukus ir ratukus, išskyrus užrakto mygtuką, galite užrakinti vienu metu paspaudę ir 5 sek. palaikę mygtuką MENU ir mygtuką Fn (funkcija). Dar kartą vienu metu nuspauskite ir 5 sek. palaikykite mygtuką MENU ir mygtuką Fn, kad atrakintumėte.

Pastaba

Jei [AF Area Registration] (AF srities registracija) nustatysite kaip [On] (įjungta), [Dial / Wheel Lock] (ratuko / parinkiklio užraktas) bus užfiksuota parenkant [Unlock] (atrakinti).

REC w/ Shutter (filmas)

Filmavimą pradėti arba sustabdyti galite vietoj mygtuko MOVIE (filmas) paspaudę užrakto mygtuką.

1 **MENU → (Setup) → [Operation Customize] → [REC w/ Shutter] → pageidaujamas nustatymas.**

Informacija apie meniu elementus

On:
Galite filmuoti naudodami užrakto mygtuką, jei fiksavimo režimas yra nustatytas kaip [Movie] (filmas), [S&Q Motion] (S&Q filmas) arba [Time-lapse] (laiko intervalas).

Off:
filmavimas užrakto mygtuku išjungiamas.

Patarimas

Kai [REC w/ Shutter] nustatyta kaip [On], užrakto mygtuku galite pradėti arba sustabdyti filmų įrašymą išoriniame įrašymo / atkūrimo įrenginyje veikiant [REC Control].

Pastaba

[REC w/ Shutter] nustačius kaip [On], iki pusės nuspaudus užrakto mygtuką fokusuoti filmavimo metu negalima.

[240] Fotoaparato pritaikymas | Užrakto mygtuko naudojimas filmuojant

Fiksavimo žymių įtraukimas naudojant užrakto mygtuką (filmai)



Filmavimo metu visiškai žemyn nuspaudę užrakto mygtuką galite pridėti fotografavimo žymę prie filmo kadro tuo metu, kai buvo paspaustas užrakto mygtukas. Fotografavimo žymė gali būti naudojama automatiškai nuotraukai iš filmo scenos sukurti.
Šią funkciją galima naudoti, kai fotoaparato sistemos programinės (aparatinės) įrangos versija yra 2.00 arba naujesnė.

1 **MENU → (Sąranka) → [Operation Customize] (operacijos pritaikymas) → [S with Shutter Button] (su užrakto mygtuku) → pageidaujamas nustatymas.**

Informacija apie meniu elementus

Add Shot Mark1 (įtraukti 1 fotografavimo žymę):
Filmuodami paspauskite užrakto mygtuką, kad pridėtumėte 1 fotografavimo žymę filmo kadrui.

Add Shot Mark2 (įtraukti 2 fotografavimo žymę):
Filmuodami paspauskite užrakto mygtuką, kad pridėtumėte 2 fotografavimo žymę filmo kadrui.

Do not add (nepridėti):
neįtraukia fotografavimo žymės paspaudus užrakto mygtuką.

Pastaba

Jei [S with Shutter Button] (su užrakto mygtuku) yra nustatyta pridėti fotografavimo žymes paspaudus užrakto mygtuką, nebus fokusuojama paspaudus užrakto mygtuką iki pusės.

Kai [REC w/ Shutter] (mygtuko REC funkcija naudojant užraktą) nustatyta kaip [On] (įjungta), [S with Shutter Button] (su užrakto mygtuku) užfiksuojama parinktyje [Do not add] (nepridėti).

[241] Fotoaparato pritaikymas | Monitoriaus nustatymai

Monitoriaus pavertimo kryptis

Vaizdo ir meniu ekrano rodymo kryptį galima pakeisti pagal fotoaparato padėtį* ir monitoriaus kampą / padėtį.

* Kai fotoaparato sistemos programinės (aparatinės) įrangos versija yra 2.00 arba naujesnė

1 **MENU → (Sąranka) → [Monitor] → [Monitor Flip Direction].**

2 **Nustatykite norimą fotoaparato padėtį ir monitoriaus kampą / padėtį.**

3 **Tikrindami monitorių pasirinkite norimą nustatymą.**

Informacija apie meniu elementus

Automatinis:
pakeičia monitoriaus ekrano rodymo kryptį pagal aptiktą fotoaparato padėtį ir monitoriaus kampą / padėtį.

Mirror Flip (veidrodinis pasukimas):
Monitoriaus ekranas pasukamas aplink trumpesnį kraštą.

180 Degree Flip:
Pasuka monitoriaus ekraną 180 laipsnių kampu.

No Flip:
Nekeičia monitoriaus ekrano padėties.

Patarimas

Kelis kartus spausdami mygtuką, kuriam priskirta funkcija [Switch Monitor Flip Disp] (perjungti monitorių pasukus ekraną), nustatymą galite keisti tokiu eiliškumu: [Mirror Flip] (veidrodinis pasukimas) → [180 Degree Flip] (180 laipsnių pasukimas) → [No Flip] (nepasukama) → [Mirror Flip] (veidrodinis pasukimas). Parinktį [Monitor Flip Direction] nustačius kaip [Auto], peržiūros metodas laikinai pakeičiamas, kol vertė lieka [Auto].

Pastaba

Net jei [Monitor Flip Direction] (monitoriaus pasukimo kryptis) nustatyta kaip [Mirror Flip] (veidrodinis pasukimas), monitoriaus ekrano kryptis atkūrimo metu lieka nepakeista.

Vertical Display

S&Q

Nustatoma, ar automatiškai pasukti informacijos ekraną, kai fotoaparatą laikote vertikaliai. Šią funkciją galima naudoti, kai fotoaparato sistemos programinės (aparatinės) įrangos versija yra 2.00 arba naujesnė.

1 **MENU → (Sąranka) → [Monitor] → [Vertical Display] → pageidaujamas nustatymas.**

Informacija apie meniu elementus

On:
Pasukamas informacijos ekranas pagal fotoaparato padėtį.

Off:
Nepasuka informacijos ekrano, neatsižvelgiant į fotoaparato orientaciją.

Apie vertikalų informacijos ekraną

Vertikalaus ekrano naudojimo metu pateikiama tokia pati informacija, kaip ir horizontaliame fotografavimo ekrane, tik ji yra išdėstyta taip, kad atitiktų monitoriaus orientaciją.



Apie valdiklius vertikaliame ekrane

Kai naudojamas vertikalus ekranas, taip pat pasukamos valdymo ratuko viršutinės / apatinės / kairės / dešinės pusės kryptys, kad atitiktų monitoriaus orientaciją ir būtų galima intuityviai valdyti monitorių.
Funkcijos, priskirtos valdymo ratuko viršuje / apačioje / kairėje / dešinėje pusėje [Custom Key/Dial Set.] (pasirinktinio mygtuko / ratuko nustatymai) arba [Custom Key/Dial Set.] (pasirinktinio mygtuko / ratuko nustatymai) nepasisuks, kai naudojamas vertikalus ekranas.

Patarimas

Galite nustatyti ekrane rodomą informaciją pasirinkdami MENU → (Sąranka) → [Operation Customize] → [DISP (Screen Disp) Set], o ekrano režimą galite perjungti paspaudę mygtuką DISP (ekrano nustatymas).

Kai veikiant filmavimo režimams naudojamas vertikalus rodinys, informacija, išskyrus filmavimo būseną ir įrašymo laiką, po tam tikro laiko paslepiama, jei ekrano rodymo režimas nustatytas kaip [No Disp. Info.] ir pasirinkta [Exposure: TimeOut].

Vertikalaus ekrano naudojimo metu ekrano kairėje ir dešinėje pusėje rodomos lietimo funkcijų piktogramos taip pat bus išdėstytos taip, kad atitiktų ekrano orientaciją.

Pastaba

Fotoaparato padėties nėra galimybės aptikti, kai objektyvas nukreiptas aukštyn ar žemyn.

---

[243] Fotoaparato pritaikymas | Monitoriaus nustatymai

DISP (Screen Disp) Set

S&Q

Suteikiama galimybė nustatyti ekrano rodymo režimus, kuriuos fotografavimo režimu galima pasirinkti naudojant DISP (ekrano nustatymas).

1 **MENU → (Setup) → [Operation Customize] → [DISP (Screen Disp) Set] → pageidaujamas nustatymas → [Enter].**

Galimi (pažymėti) elementai.

Informacija apie meniu elementus

Display All Info. :

Rodoma įrašymo informacija.

No Disp. Info. :

Įrašymo informacija nerodoma. Galite nustatyti, ar fotografuojant ekspozicijos informacija turi būti rodoma visada, ar ekspozicijos informacija turi būti paslepiama praėjus tam tikram laiko tarpui nuo užrakto mygtuko paspaudimo ir pan. ([Exposure: On] (Ekspozicija: įjungta) / [Exposure: TimeOut] (Ekspozicija: skirtasis laikas)

Kai veikiant filmavimo režimams naudojamas vertikalus rodinys, informacija, išskyrus filmavimo būseną ir įrašymo laiką, po tam tikro laiko paslepiama, jei ekrano rodymo režimas nustatytas kaip [No Disp. Info.] ir pasirinkta [Exposure: TimeOut] (kai fotoaparato sistemos programinės (aparatinės) įrangos versija yra 2.00 arba naujesnė).

Histogram:

grafiškai rodomas apšvietimo pasiskirstymas.

Level:

rodoma, ar gaminys yra lygioje plokštumoje išilgine **(A)** ir horizontalia **(B)** kryptimi. Kai gaminys abiem kryptimis lygus, indikatorius tampa žalias.

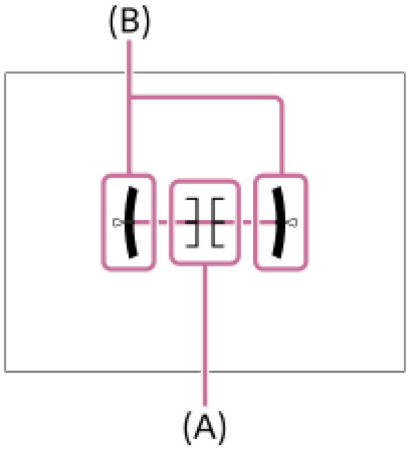

Pastaba

Jei gaminį stipriai pakreipsite pirmyn ar atgal, bus didelė išlyginimo paklaida.

Gaminio ribinė paklaida yra beveik ±1°, net kai pakreipimas išlyginamas pagal gulsčiuką.

[244] Šio skyriaus

turinio peržiūra

Toliau esančiame turinyje pateiktos šiame skyriuje („Peržiūra“) aprašytos funkcijos. Nuo kiekvieno elemento pavadinimo galite pereiti į puslapį, kuriame aprašomos atitinkamos funkcijos.

Vaizdų peržiūra

Nuotraukų atkūrimas
Atkuriamo vaizdo padidinimas („Enlarge Image“)
Padidinti pradinį didinimą
Enlarge Initial Position
Automatinis užfiksuotų vaizdų pasukimas („Display Rotation“)
Filmų atkūrimas
Volume Settings
„4ch Audio Monitoring“ (filmas)
Vaizdų atkūrimas naudojant skaidrių demonstravimą („Slide Show“)
Cont. Play for Interval
Intervalo paleidimo greitis

Vaizdų rodinio pakeitimas

Vaizdų atkūrimas vaizdų rodyklės ekrane („Image Index“)
Atkūrimo filtro sąlyga
Vaizdų eiliškumas
Rodymas grupėje
„Focus Frame Display“ (atkūrimas)
Vaizdo formato žymės rodymas (nuotrauka)
Disp Specified Time Img.

Perėjimo iš vieno vaizdo į kitą ir atvirkščiai nustatymas

Select Image Jump Dial
Perėjimo tarp vaizdų būdas:

Įrašytų nuotraukų apsaugojimas („Protect“)

Informacijos į vaizdus pridėjimas

Rating
Įvertinimo nustatymas („Custom Key“)
Vaizdo pasukimas („Rotate“)

Crop

Nuotraukų kūrimas iš filmo

Photo Capture
Nuotraukų kūrimas naudojant fotografavimo žymes
Fotografavimo žymės po nuotraukos kūrimo (atkūrimas)

JPEG / HEIF perjungimas (Nuotraukos fiksavimas / Nuotraukų kūrimas naudojant fotografavimo žymes)

Vaizdų naikinimas

Kelių pasirinktų vaizdų trynimas („Delete“)
Trynimas paspaudus dukart
Delete confirm.

Vaizdų peržiūra per TV

Vaizdų peržiūra televizoriuje naudojant HDMI laidą

---

[245] Peržiūra | Vaizdų peržiūra

Nuotraukų atkūrimas

Atkuriami įrašyti vaizdai.

1 Paspauskite mygtuką [▶] (atkūrimas), kad perjungtumėte į atkūrimo režimą.

Galite paliesti [▶] (atkurti) ekrane, kad pereitumėte į atkūrimo režimą.
Jei lietimo funkcijų piktogramos nerodomos, braukite kairėn arba dešinėn monitoriuje, kad jas būtų galima rodyti.
Išsamesnės informacijos ieškokite dalyje „Lietimo funkcijų piktogramos.“

2 Naudodami valdymo ratuką pasirinkite vaizdą.

Kai [Display as Group] (rodymas grupėje) yra nustatyta kaip [ON] (įjungta), vaizdai, kurie buvo fiksuojami naudojant nepertraukiamą arba intervalinį fiksavimą, rodomi kaip viena grupė. Jei norite atkurti grupėje esančius vaizdus, paspauskite centrinę valdymo ratuko dalį.

Patarimas

Atminties kortelėje sukuriamas vaizdų duomenų bazės failas, kad būtų galima įrašyti ir atkurti vaizdus. Vaizdų duomenų bazėje neužregistruotas vaizdas gali būti atkuriamas netinkamai. Jei norite atkurti vaizdus, nufotografuotus kitais įrenginiais, užregistruokite juos vaizdų duomenų bazės faile pasirinkdami MENU → 📷/🎬 (Shooting) → [Media] → [Recover Image DB].

Jei vaizdus atkuriate tuojau pat po nepertraukiamo fotografavimo, monitoriuje gali būti rodoma duomenų įrašymo piktograma / likusių įrašyti vaizdų skaičius. Rašymo metu kai kurios funkcijos nepasiekiamos.

Kai [▶ Focus Frame Display] nustatyta kaip [On], fotografavimo metu ant atkuriamų vaizdų rodomas fokusavimo rėmelis. Fokusavimo rėmelis, naudotas fotoaparate vaizdui fotografavimo metu fokusuoti, rodomas žalia spalva. Net jei fotografuojant rodoma keletas fokusavimo rėmelių, atkūrimo metu bus rodomas tik tas, į kurį fotoaparatas iš tikrųjų bandė fokusuoti vaizdą.

[246] Peržiūra | Vaizdų peržiūra

Atkuriamo vaizdo padidinimas („Enlarge Image“)

Padidinama atkuriama nuotrauka. Šią funkciją naudokite norėdami patikrinti vaizdo fokusavimą ir pan.

1 Atidarykite norimą padidinti vaizdą ir pastumkite W/T (priartinimo) svirtelę link T.

Reguliuokite priartinimo mastelį slinkdami W/T (priartinimo) svirtelę link W.
Sukdami valdymo rankenėlę galite išlaikydami priartinimo mastelį įjungti ankstesnį arba paskesnį vaizdą.
Bus priartinta fotografuojant fotoaparato sufokusuota vaizdo dalis. Jei fokusavimo vietos informacija nepateikiama, fotoaparatas priartins centrinę vaizdo dalį.

2 Pasirinkite norimą padidinti dalį paspausdami valdymo ratuką aukštyn / žemyn / dešinėn / kairėn.

3 Norėdami išeiti iš atkūrimo priartinimo ekrano, paspauskite mygtuką MENU arba centrinę valdymo ratuko dalį.

Patarimas

Galite padidinti atkuriamą vaizdą naudodami MENU.

Pradinį padidinimą ir pradinę padidintų vaizdų vietą galite pakeisti pasirinkdami MENU → ▶ (Playback) → [Magnification] → [🔍 Enlarge Initial Mag.] arba [🔍 Enlarge Initial Position].

Be to, vaizdus taip pat galite padidinti palietę monitorių. Vilkite monitorių, kad perkeltumėte padidintą vietą. Iš anksto nustatykite [Touch Operation] kaip [On], o [Playback Screen] kaip [On].

[247] Peržiūra | Vaizdų peržiūra

Pradinio padidinimo didinimas

Atkuriant padidintus vaizdus nustatoma pradinė padidinimo skalė.

1 **MENU → (Playback) → [Magnification] → [Enlarge Initial Mag.] → pageidaujamas nustatymas.**

Informacija apie meniu elementus

Standard. Mag.:
Vaizdas rodomas padidinus standartiškai.

Previous Mag.
Vaizdas rodomas naudojant ankstesnę padidinimo reikšmę. Ankstesnis padidinimas išsaugomas net ir uždarius padidinto rodinio ekraną.

[248] Peržiūra | Vaizdų peržiūra

Pradinės padėties didinimas

Nustatoma pradinė padėtis, kai atkuriant padidinamas vaizdas.

1 **MENU → (Playback) → [Magnification] → [Enlarge Initial Position] → pageidaujamas nustatymas.**

Informacija apie meniu elementus

Focused Position:
fotografuojant vaizdas padidinamas fokusavimo taške.
Center:
padidinamas vaizdas ekrano centre.

[249] Peržiūra | Vaizdų peržiūra

Automatinis užfiksuotų vaizdų pasukimas („Display Rotation“)

Atkuriant pasirenkama įrašytų nuotraukų orientacija.

1 **MENU → ▶ (Playback) → [Playback Option] → [Display Rotation] → pageidaujamas nustatymas.**

Informacija apie meniu elementus

Automatinis:
Pasukus fotoaparatą, jis aptinka vertikalias ir horizontalias kryptis ir pagal sukimo kryptį rodo atkuriamą vaizdą.

Manual
vertikaliai užfiksuoti vaizdai rodomi vertikaliai. Jei vaizdo padėtis nustatyta naudojant funkciją [Rotate], vaizdas bus rodomas, kaip nustatyta.

Off:
vaizdai visada rodomi horizontaliai.

Pastaba

Atkuriant filmą, vertikaliai nufilmuoti įrašai atkuriami horizontaliai.

[250] Peržiūra | Vaizdų peržiūra

Filmų atkūrimas

Atkuriami įrašyti filmai.

1 **Paspauskite mygtuką ▶ (atkūrimas), kad perjungtumėte į atkūrimo režimą.**

2 **Valdymo ratuku pasirinkite norimą atkurti filmą ir paspauskite centrinę valdymo ratuko dalį, kad pradėtumėte atkūrimą.**

Atkuriant filmą galimi veiksmai

Paspausdami valdymo ratuką žemyn galite sulėtinti atkūrimą, reguliuoti garsumą ir pan.

: atkūrimas
: pristabdyti
: greitai persukti pirmyn
: greitai atsukti atgal
: sulėtintai atkurti pirmyn
: sulėtintai atkurti atgal
: kitas filmo failas
: ankstesnis filmo failas
: pateikti kitą rėmelį
: pateikti ankstesnį rėmelį
: nuotraukų fiksavimas
: garso reguliavimas
: uždaryti valdymo skydelį

Patarimas

Atminties kortelėje sukuriamas vaizdų duomenų bazės failas, kad būtų galima įrašyti ir atkurti vaizdus. Vaizdų duomenų bazėje neužregistruotas vaizdas gali būti atkuriamas netinkamai. Jei norite atkurti vaizdus, nufotografuotus kitais įrenginiais, užregistruokite juos vaizdų duomenų bazės faile pasirinkdami MENU → / (Shooting) → [Media] → [Recover Image DB].

Sulėtintai atkurti pirmyn, sulėtintai atkurti atgal, pateikti kitą rėmelį ir pateikti ankstesnį rėmelį galima pristabdžius.

Kitais gaminiais įrašyti filmų failai šiame fotoaparate gali būti nerodomi.

Filmams su kadrų žymomis jų vieta atkuriant filmą parodoma atkūrimo juostoje. Be to, atkuriant sceną su kadro žyma, ekrane parodoma kadro žymos piktograma.

Į kadrų žymų vietas galite pereiti pristabdę ir sukdami valdymo ratuką.

Pastaba

Net jei filmą įrašote vertikaliai, fotoaparato ekrane arba filmas bus rodomas horizontaliai.

Garsumo nustatymai

Nustatomas atkuriamo filmo garsumas.

1 **MENU → (Setup) → [Sound Option] → [Volume Settings] → pageidaujamas nustatymas.**

Garsumo reguliavimas atkuriant

Atkurdami filmus paspauskite apatinę valdymo ratuko dalį, kad būtų pateiktas valdymo skydelis, tada sureguliuokite garsumą. Reguliuoti garsumą galite klausydamiesi sklindančio garso.

---

[252] Peržiūra | Vaizdų peržiūra

„4ch Audio Monitoring“ (filmas)

Nustatoma, kad įrašant filmo garsą 4 kanalais arba atkuriant filmą, įrašytą 4 kanalais, garsą stebėtų įrenginys, prijungtas prie fotoaparato (ausinių) jungties.

1 **MENU → (Setup) → [Sound Option] → [4ch Audio Monitoring] → pageidaujamas nustatymas.**

Informacija apie meniu elementus

CH1/CH2
Atkuria 1 kanalo garsą L (kairėje) pusėje, o 2 kanalo garsą – R (dešinėje) pusėje.

CH3/CH4
Atkuria 3 kanalo garsą L (kairėje) pusėje, o 4 kanalo garsą – R (dešinėje) pusėje.

CH1+3/CH2+4
Atkuria mišrų 1 ir 3 kanalo garsą L (kairėje) pusėje, o mišrų 2 ir 4 kanalo garsą – R (dešinėje) pusėje.

CH1/CH1
Atkuria 1 kanalo garsą L (kairėje) ir R (dešinėje) pusėje.

CH2/CH2
Atkuria 2 kanalo garsą L (kairėje) ir R (dešinėje) pusėje.

Pastaba

[4ch Audio Monitoring] (4 kanalų garso stebėjimas) nustatymai įjungiami, kai filmuojant prie fotoaparato kelių sąsajų jungties prijungiamas 4 kanalų garso įrašymo priedas.

Fotoaparatas negali išvesti 4 kanalų garso įrašo įrenginyje, prijungtame prie fotoaparato 🎧 (ausinių) jungties.

Garsą atkuriant per fotoaparato garsiakalbius, kanalai taip pat bus pakeisti atsižvelgiant į [▶■ 4ch Audio Monitoring] nustatymą.

---

[253] Peržiūra | Vaizdų peržiūra

Vaizdų atkūrimas naudojant skaidrių demonstravimą („Slide Show“)

Vaizdai be pertraukų atkuriami automatiškai.

1 **MENU → ▶ (Playback) → [Viewing] → [Slide Show] → pageidaujamas nustatymas.**

2 **Pasirinkite [Enter].**

Informacija apie meniu elementus

Repeat:
Pasirinkus [On] vaizdai atkuriami nepertraukiamai, o pasirinkus [Off] – kartą atkūręs visus vaizdus, gaminys skaidrių demonstravimą baigia.

Interval:
pasirenkamas vaizdų rodymo intervalas: [1 Sec], [3 Sec], [5 Sec], [10 Sec] arba [30 Sec].

Kaip išjungti skaidrių demonstravimą nesulaukus pabaigos

Kad skaidrių demonstravimas būtų baigtas, paspauskite mygtuką MENU. Skaidrių demonstravimo pristabdyti negalima.

Patarimas

Atkurdami galite rodyti paskesnį arba ankstesnį vaizdą paspausdami dešiniąją / kairiąją valdymo mygtuko pusę.

---

[254] Peržiūra | Vaizdų peržiūra

Nepertraukiamas Play for Interval

Nuolat atkuriami vaizdai, užfiksuoti naudojant fiksavimą intervalais.
Iš intervalinio fotografavimo nuotraukų kompiuterio programine įranga „Imaging Edge Desktop“ (peržiūros priemone) galite kurti filmus. Filmų iš nuotraukų negalima kurti naudojant fotoaparatą.

1 **MENU → ▶ (Playback) → [Viewing] → [Cont. Play for ⏱ Interval].**

2 **Pasirinkite norimą atkurti vaizdų grupę, tada paspauskite centrinę valdymo ratuko dalį.**

Patarimas

Atkūrimo ekrane nepertraukiamą atkūrimą galite paleisti paspausdami mygtuką žemyn, kai vaizdas rodomas grupėje.

Atkūrimą tęsti arba pristabdyti galite atkūrimo metu paspausdami mygtuką žemyn.

Atkūrimo greitį galite pakeisti atkūrimo metu sukdami valdymo rankenėlę ar ratuką. Be to, atkūrimo greitį galite pakeisti pasirinkdami MENU → ▶ (Playback) → [Viewing] → [Play Speed for ⏱ Interval].

Nepertraukiamai galite atkurti ir vaizdus, užfiksuotus naudojant nepertraukiamą fiksavimą.

[255] Peržiūra | Vaizdų peržiūra

Play Speed for Interval

Nustatomas nuotraukų atkūrimo greitis veikiant [Cont. Play for ⏱ Interval].

1 **MENU → ▶ (Playback) → [Viewing] → [Play Speed for ⏱ Interval] → pageidaujamas nustatymas.**

Patarimas

Be to, atkūrimo greitį galite pakeisti sukdami valdymo rankenėlę arba ratuką įjungę [Cont. PB for Interval].

[256] Peržiūra | Vaizdų rodinio pakeitimas

Vaizdų atkūrimas vaizdų rodyklės ekrane („Image Index“)

Atkūrimo režimu galima atidaryti iš karto kelis vaizdus.

1 **Atkurdami vaizdą pastumkite W/T (priartinimo) svirtelę link W.**

2 **Spausdami viršutinę / apatinę / dešiniąją / kairiąją valdymo ratuko pusę arba sukdami valdymo ratuką pasirinkite vaizdą.**

Rodomų vaizdų skaičiaus keitimas

MENU → (Playback) → [Playback Option] → [Image Index] → pageidaujamas nustatymas.

Informacija apie meniu elementus

9 vaizdai / 30 vaizdų

Grįžimas prie vieno vaizdo atkūrimo režimo

Pasirinkite norimą vaizdą ir paspauskite centrinę valdymo ratuko dalį.

Greitas norimo vaizdo pateikimas

Valdymo ratuku pasirinkite vaizdų rodyklės ekrano kairėje esančią juostą, tada paspauskite viršutinę / apatinę valdymo ratuko dalį. Kai juosta pasirinkta, kalendoriaus arba aplanko pasirinkimo ekraną galite įjungti paspausdami centrinę mygtuko dalį.

[257] Peržiūra | Vaizdų rodymo keitimas

Atkūrimo filtro sąlyga

Galite susiaurinti atkuriamų vaizdų skaičių naudodami kelias filtravimo sąlygas.
Šią funkciją galima naudoti, kai fotoaparato sistemos programinės (aparatinės) įrangos versija yra 2.00 arba naujesnė.

1 **MENU → ▶ (Atkūrimas) → [Playback Target] → [Playback Filter Condition] → nustatykite norimas sąlygas, tada pasirinkite [Execute Filter].**

Informacija apie meniu elementus

Date (data):
filtruoja atkuriamą objektą pagal datą.

Folder:
filtruoja atkūrimo objektą pagal aplanką.

Still Images/Movies (nuotraukos / filmai):
nustatomas atkūrimo objektas kaip tik nuotraukos arba tik filmai. ([Still Image] (nuotrauka) / [Movie] (filmas)

Rating:
filtruoja atkūrimo objektą pagal įvertinimą. ([★] – [★★★★★] / [★OFF])

Protect (apsaugoti):
filtruoja atkūrimo objektą pagal tai, ar yra apsauga. ([Yes] (taip) / [No] (ne)

Shot Mark (fotografavimo žymė):
filtruoja atkūrimo objektą pagal tai, ar yra fotografavimo žymių. ([Yes] (taip) / [Shot Mark1 Only] (tik 1 fotografavimo žymė) / [Shot Mark2 Only] (tik 2 fotografavimo žymė) / [No] (ne)

Smartphone Trans State:
filtruoja atkūrimo objektą pagal perkėlimo į išmanųjį telefoną būseną. ([Non-transferred] (neperkelta) / [Success. Trans. Img.] (vaizdas sėkmingai perkeltas)

File Format (failo formatas):
filtruoja atkūrimo objektą pagal failo formatą, kai [Still Images/Movies] (nuotraukos / filmai yra nustatyti kaip [Still Image] (nuotrauka). ([RAW] / [JPEG] / [HEIF] / [RAW & JPEG] / [RAW & HEIF] / [RAW/RAW & JPEG] / [RAW/RAW & HEIF] / [Images Incl RAW] (nuotraukos, įskaitant RAW)

File Format (failo formatas):
filtruoja atkūrimo objektą pagal įrašymo formatą, kai [Still Images/Movies] (nuotraukos / filmai yra nustatyti kaip [Movie] (nuotrauka). ([XAVC HS 4K]/[XAVC S 4K]/[XAVC S HD]/[XAVC S-I 4K]/[XAVC S-I HD])

Patarimas

Baltos linijos atkūrimo ekrano viršuje ir apačioje nurodo, kad atkūrimo objektas yra filtruojamas.

Kai naudojate filtravimo sąlygą [Date] (data) arba [Folder] (aplankas), pridėkite varneles prie datų / aplankų, kad nustatytumėte kaip atkūrimo objektą. Taip pat galite nurodyti intervalą naudodami mygtuką „Fn“ (funkcija).

Jei naudojate šias funkcijas, kai atkūrimo objektas yra filtruojamas, funkcija taikoma tik filtruojamiems vaizdams.

Delete
Protect
Rating
Perkėlimas į išmanųjį telefoną

Pastaba

Atkuriamą objekto filtravimas atšaukiamas atliekant šias operacijas.

Fotografuojant arba filmuojant
Crop
Photo Capture
Neišjunkite fotoaparato
Atminties kortelės įstatymas / išėmimas

[258] Peržiūra | Vaizdų rodymo keitimas

Vaizdų tvarka

Nustatomas eiliškumas, kuriuo rodomi vaizdus atkūrimo ekrane.
Šią funkciją galima naudoti, kai fotoaparato sistemos programinės (aparatinės) įrangos versija yra 2.00 arba naujesnė.

1 **MENU → ▶ (Atkūrimas) → [Playback Target] (atkūrimo objektas) → [Image Order] (vaizdų eiliškumas) → pageidaujamas nustatymas.**

Informacija apie meniu elementus

Date Order (eiliškumas pagal datą):
vaizdai rodomi pagal datą.

Folder Order (eiliškumas pagal aplanką):
vaizdai rodomi pagal aplanką.

Patarimas

Kai pasirenkamas [Folder Order] (eiliškumas pagal aplanką), filmų aplankas rodomas viršuje.

[259] Peržiūra | Vaizdų rodinio pakeitimas

Display as Group

Nustatoma, ar kaip grupę rodyti vaizdus, kurie užfiksuoti nepertraukiamo fiksavimo režimu arba naudojant fiksavimą intervalais.

1 **MENU → (Playback) → [Playback Option] → [Display as Group] → pageidaujamas nustatymas.**

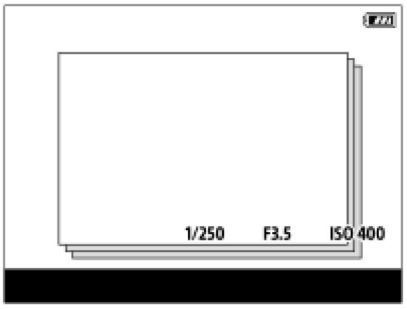

Informacija apie meniu elementus

On:
vaizdai rodomi kaip grupė.

Jei norite atkurti grupėje esančius vaizdus, pasirinkite grupę ir paspauskite centrinę valdymo ratuko dalį.

Off:
vaizdai nerodomi kaip grupė.

Patarimas

Grupėmis rodomi toliau nurodyti vaizdai.

Vaizdai, užfiksuoti naudojant [Drive Mode] nustatytą kaip [Cont. Shooting] (vienoje grupėje rodoma nepertraukiamo fotografavimo režimu laikant nuspaudus užrakto mygtuką nepertraukiamai užfiksuota viena vaizdų seka.)

Vaizdai, užfiksuoti naudojant [Interval Shoot Func.] (vienoje grupėje rodomi vaizdai, užfiksuoti vieno intervalinio fiksavimo seanso metu.)

Vaizdų rodyklės ekrane ties grupe pasirodo piktograma (rodymas grupėje).

Pastaba

Jei grupę ištrinsite, bus ištrinti visi joje esantys vaizdai.

---

[260] Peržiūra | Vaizdų rodinio pakeitimas

„Focus Frame Display“ (atkūrimas)

Nustatoma, ar rodyti fokusavimo rėmelį aplink sritį, kurią fotoaparatas fokusavo atkuriant nuotrauką.

1 **MENU → (Playback) → [Playback Option] → [Focus Frame Display] → pageidaujamas nustatymas.**

Informacija apie meniu elementus

Off:
Atkuriant fokusavimo rėmelis nerodomas.

On:
Atkuriant rodomas fokusavimo rėmelis. Jei vaizdas nesufokusuotas, fokusavimo rėmelis bus rodomas baltai.

Patarimas

Net jei fotografavimo metu rodoma keletas fokusavimo rėmelių, atkūrimo metu bus rodomas tik nurodantis, kur fotoaparatas iš tikrųjų fokusavo vaizdą.

Net jei fotografavimo metu aplink objekto veidą rodomas fokusavimo rėmelis, atpažinus akį atkūrimo metu fokusavimo rėmelis bus rodomas aplink akį.

Pastaba

Fokusavimo rėmelis nebus rodomas ant toliau nurodytų vaizdų.

Ant nuotraukų, užfiksuotų naudojant rankinį fokusavimą
Filmai
Ant nuotraukų, sukurtų naudojant [Photo Capture]

Fokusavimo rėmelis rodomas tik vieno vaizdo atkūrimo ekrane. Fokusavimo rėmelis nerodomas vaizdų rodyklės ekrane arba ant padidintų vaizdų.

Fokusavimo rėmelis nerodomas naudojant automatinės peržiūros funkciją.

Jei po automatinio fokusavimo pritaikymo vaizdą fotografuosite kitokia kompozicija, fokusavimo rėmelis bus rodomas pasislinkęs nuo objekto.

Objektas gali būti nesufokusuotas net ir tada, kai fokusavimo rėmelis rodomas žaliai.

Net ir išjungę fokusavimo rėmelio rodinį tada, kai fotografuojate naudodami funkciją [AF Area Auto Clear] arba [AF-C Area Display], kai [▶ Focus Frame Display] nustatyta kaip [On], fokusavimo rėmelis bus rodomas atkūrimo metu.

---

[261] Peržiūra | Vaizdų rodymo keitimas

Aspect Marker Disp. (nuotrauka)

Vaizdo žymeklis, kuris buvo rodomas fotografavimo metu, gali būti rodomas virš atkuriamos nuotraukos.
Šią funkciją galima naudoti, kai fotoaparato sistemos programinės (aparatinės) įrangos versija yra 2.00 arba naujesnė.

1 **MENU → ▶ (Atkūrimas) → [Playback Option] (atkūrimo parinktis) → [Aspect Marker Disp.] (vaizdo formato žymeklio rodymas) → pageidaujamas nustatymo elementas.**

Informacija apie meniu elementus

Aspect Marker Disp. (vaizdo formato žymeklio rodymas):
Nustatoma, ar reikia rodyti vaizdo formato žymeklį. ([On] / [Off])

Aspect Marker Level (vaizdo formato žymeklio lygis):
Nustatomas rodomo žymeklio spalvos tankis. (nuo 0 iki 15).

Pastaba

Nors nustatymo ekrane[Aspect Marker Level] (vaizdo formato žymeklio lygis) pasirinktas spalvų tankis gali būti netaikomas nustatymo ekranui, žymeklis bus rodomas naudojant pasirinktą spalvų tankį atkūrimo ekrane.

Kai rodinio nuostata yra [Histogram] (histograma), vaizdo formato žymeklis nerodomas.

[262] Peržiūra | Vaizdų rodinio pakeitimas

Disp Specified Time Img.

Vaizdus galite atkurti nurodydami fotografavimo datą ir laiką.

1 **MENU → ▶ (Playback) → [Playback Option] → [Disp Specified Time Img.].**

2 **Ketinamo atkurti vaizdo datą ir laiką nustatykite valdymo ratuku ir paspaudę vidurinę dalį.**

Atkuriamas kadras iš nurodytos datos ir laiko.

Jei nurodytą datą ir nurodytu laiku užfiksuotų vaizdų nėra, atkuriami arčiausiai tos datos ir laiko esantys vaizdai.

Pastaba

Kai vaizdus atkuriant grupėje įvykdoma funkcija [Disp Specified Time Img.], atkuriamas arčiausiai grupėje nurodytos datos ir laiko esantis vaizdas.

Filmų atveju, įrašymo pradžios data ir laikas yra laikomi fiksavimo data ir laiku.

[263] Peržiūra | Perėjimo iš vieno vaizdo į kitą ir atvirkščiai nustatymas

Select Image Jump Dial

Atkūrimo metu nuo vieno vaizdo galite pereiti prie kito. Ši funkcija praverčia, kai tarp daugybės įrašytų vaizdų reikia atrasti vieną. Taip pat galite greitai atrasti apsaugotus vaizdus arba tam tikrą vertinimą turinčius vaizdus. Šią funkciją priskirkite valdymo ratukui arba valdymo rankenėlei.

1 **MENIU → ▶ (Atkūrimas) → [Playback Option] (Atkūrimo pasirinktis) → [Select Image Jump Dial] → pageidaujamas elementas.**

Informacija apie meniu elementus

Rankenėlė:
Valdymo ratuku naudokitės norėdami pereiti nuo vieno vaizdo prie kito.

(Valdymo ratukas)
Valdymo ratuku naudokitės norėdami pereiti nuo vieno vaizdo prie kito.

---

[264] Peržiūra | Perėjimo iš vieno vaizdo į kitą ir atvirkščiai nustatymas

Image Jump Method

Nustatomas perėjimo tarp vaizdų metodas atkūrimo metu naudojant ratuką.

1 **MENIU → (Atkūrimas) → [Playback Option] (Atkūrimo parinktis) → [Image Jump Method] → pageidaujamas nustatymo elementas.**

Informacija apie meniu elementus

One by one (vieną paskui kitą) / By 10 images (kas 10 vaizdų) / By 100 images (kas 100 vaizdų):
Pereinama per nurodytą vaizdų skaičių.

3 min. / 5 min. / 10 min. / 30 min. / 1 val. / 3 val. / 6 val. / 12 val. / 24 val.:
Pereinama tarp vaizdų per nurodytą laiką, atsižvelgiant į vaizdų fiksavimo datą ir laiką.

Protect Only
Atkuriami tik apsaugoti vaizdai.

Rating Only
Atkuriami visi susiję vaizdai.

Rating Only (★) – Rating Only (★★★★★)
Atkuriami tik tie vaizdai, kuriems nurodytas įvertinimas (★ – ★★★★★).

W/O Rating Only
Atkuriami tik neįvertinti vaizdai.

Shot Mark Only:
vaizdo perėjimo taikinys nustatomas tik vaizdams su kadrų žymomis.

Shot Mark1 Only / Shot Mark2 Only:
vaizdo perėjimo taikinys nustatomas tik vaizdams su nurodyta kadro žyma.

No Shot Mark:
vaizdo perėjimo taikinys nustatomas tik vaizdams be kadrų žymų.

Divider Frame Only:
vaizdo perėjimo taikinys nustatomas tik skiriantiems kadrams.

Image After Divider:
vaizdo perėjimo taikinys nustatomas tik tiems vaizdams, kurie yra greta skiriančiųjų kadrų.

Kadro žymos įkėlimas į filmą

Jei fotografavimo žymę pridedate filmui, ją galite naudoti kaip žymę filmui pasirinkti, perduoti arba redaguoti.
Norėdami įtraukti fotografavimo žymę filmavimo metu, braukite kairėn arba dešinėn ekrane, kad būtų rodomos lietimo funkcijų piktogramos, tada palieskite S1 (Add Shot Mark1 (pridėti 1 fotografavimo žymę). Taip pat galite pridėti fotografavimo žymę atkūrimo metu paliesdami S1 (Add Shot Mark1 (pridėti 1 fotografavimo žymę) ekrane.

Skiriančiojo kadro sukūrimas

Tarp fiksavimo seansų sukurdami skiriantįjį kadrą jį kaip žymą galėsite naudoti pasirinkdami vaizdus.
[Create Divider Frame] norimam klavišui iš anksto priskirkite naudodami [Custom Key/Dial Set.] ir paspausdami pasirinktinį klavišą, kai norite sukurti skiriantį kadrą.

Patarimas

Jei norite naudoti jutiklinių funkcijų piktogramas, įjunkite valdymą lietimu fiksavimo arba atkūrimo metu sukonfigūruodami kiekvieną nustatymą dalyje MENU → (Sąranka) → [Touch Operation].

Naudokite pasirinktinį mygtuką arba užrakto mygtuką, kad įtrauktumėte antrą fotografavimo žymę („Shot Mark 2“). 1 fotografavimo žymę taip pat galima pridėti naudojant pasirinktinį mygtuką arba užrakto mygtuką.

Fotografavimo žymės pridėjimas naudojant pasirinktinį mygtuką: priskirkite [Add Shot Mark1] (pridėti 1 fotografavimo žymę) arba [Add Shot Mark2] (pridėti 2 fotografavimo žymę) dalyje [Custom Key/Dial Set.] (pasirinktinio mygtuko / ratuko nustatymas) ir paspauskite priskirtą mygtuką filmuodami.
Pridedant kadro žymę užrakto mygtuku: [S with Shutter Button] nustatykite kaip [Add Shot Mark1] arba [Add Shot Mark2] ir fotografuodami paspauskite užrakto mygtuką (kai fotoaparato sistemos programinės (aparatinės) įrangos versija yra 2.00 arba naujesnė).
Fotografavimo žymės pridėjimas atkuriant filmą: priskirkite [Add/Delete Shot Mark1] (pridėti / trinti 1 fotografavimo žymę) arba [Add/Delete Shot Mark2] pridėti / trinti 2 fotografavimo žymę) dalyje [Custom Key Setting] (pasirinktinio mygtuko nustatymas) ir paspauskite priskirtą mygtuką filmuodami.

Pastaba

Kai [Image Jump Method] nustatyta kaip [One by one], [By 10 images] arba [By 100 images], viena grupė skaičiuojama kaip vienas vaizdas.

[265] Peržiūra

Įrašytų nuotraukų apsaugojimas („Protect“)

Įrašyti vaizdai apsaugomi, kad nebūtų netyčia panaikinti. Prie apsaugotų vaizdų rodomas ženklas (apsauga).

1 **MENU → (Playback) → [Selection/Memo] → [Protect] → pageidaujamas nustatymas.**

Informacija apie meniu elementus

Multiple Img.
Pritaikoma kelių pasirinktų vaizdų apsauga.
1. Pasirinkite norimus apsaugoti vaizdus ir paspauskite centrinę valdymo ratuko dalį. Žymimajame laukelyje rodomas (varnelės) ženklas. Jei pasirinkimą norite atšaukti, dar kartą paspauskite centrinę dalį, kad pašalintumėte ženklą (varnelė).
2. Norėdami apsaugoti kitus vaizdus, pakartokite 1 veiksmą.
3. MENU → [OK].

All in this Folder:
Apsaugomi visi pasirinkto aplanko vaizdai.

Cancel All in this Folder:
Atšaukiama visų pasirinkto aplanko vaizdų apsauga.

All with this date:
apsaugomi visi pasirinktą datą užfiksuoti vaizdai.

Cancel All with this date:
atšaukiama visų pasirinktą datą užfiksuotų vaizdų apsauga.

All Images in This Group:
apsaugomi visi pasirinktos grupės vaizdai.

Cancel All in This Group:
atšaukiama visų pasirinktos grupės vaizdų apsauga.

All Filtered* (visi filtruoti):
apsaugo visus vaizdus, filtruotus naudojant atkūrimo filtro funkciją.

Cancel All Filtered* (atšaukti visus filtruotus):
atšaukia visų vaizdų, filtruotų naudojant atkūrimo filtro funkciją, apsaugą.

* Kai fotoaparato sistemos programinės (aparatinės) įrangos versija yra 2.00 arba naujesnė

Patarimas

Jei [Protect] pasirinktam mygtukui priskirsite naudodami MENU → (Setup) → [Operation Customize] → [Custom Key Setting], vaizdų apsaugą įjungti arba atšaukti galėsite tiesiog paspausdami šį mygtuką.

Jei [Multiple Img.] pasirinksite grupę, bus apsaugoti visi joje esantys vaizdai. Jei norite apsaugoti konkrečius grupėje esančius vaizdus, peržiūrėdami vaizdus iš grupės pasinaudokite [Multiple Img.].

Pastaba

Pasirinktini meniu elementai priklauso nuo [Playback Filter Condition] (atkūrimo filtro sąlyga) ir [Image Order] (vaizdų eiliškumas) pasirinkimo bei nuo pasirinkto turinio.

Rating

Įrašytus vaizdus galite įvertinti pagal žvaigždučių skaičių skalę (–), kad būtų lengviau ieškoti vaizdų.

1 **MENU → (Playback) → [Selection/Memo] → [Rating].**

Bus parodytas vaizdų įvertinimo ekranas.

2 **Spausdami kairiąją / dešiniąją valdymo ratuko pusę įjunkite vaizdą, kuriam norite priskirti įvertinimą, tada paspauskite centrinę dalį.**

3 **Spausdami kairiąją / dešiniąją valdymo ratuko pusę pasirinkite funkcijos (Rating) lygį ir paspauskite vidurinę dalį.**

4 **Jei norite išjungti įvertinimo nustatymo ekraną, paspauskite mygtuką MENU.**

Įvertinimų keliems vaizdams nustatymas vienu metu naudojant atkūrimo filtro funkciją

Naudodami atkūrimo filtro funkciją galite vienu metu nustatyti kelių vaizdų įvertinimus (kai fotoaparato sistemos programinės (aparatinės) įrangos versija yra 2.00 arba naujesnė). Naudokite funkciją [Rating] (įvertinimas), prieš tai susiaurinę atrinktų vaizdų skaičių naudojant [Playback Filter Condition] (atkūrimo filtro sąlyga), tada pasirinkite [All Filtered] (visi filtruoti).

Kai pasirenkate [Multiple Img.] (keli vaizdai), galite įvertinti vaizdus po vieną iš tik susiaurinto atrinktų vaizdų sąrašo.

Įvertinimų nustatymas fotografuojant

[Add Rating (★)] per [Add Rating (★)] norimam klavišui iš anksto priskirkite naudodami [Custom Key/Dial Set.] ir paspausdami pasirinktinį klavišą baigus fotografuoti. Galite nustatyti paskutinės nuotraukos įvertinimą.

Įvertinimų negalima nustatyti, kol filmuojama.

Patarimas

Įvertinimus galite priskirti ir atkurdami vaizdus – naudokite pasirinktinį mygtuką. Priskirkite [Rating] norimam mygtukui naudodami [Custom Key Setting], tada peržiūrėdami norimą įvertinti vaizdą paspauskite pasirinktinį mygtuką. ★ (įvertinimo) lygis pakeičiamas kiekvienąkart paspaudus pasirinktinį mygtuką.

Nurodydami įvertinimus naudodami funkciją [Image Jump Method], galite greitai rasti norimą vaizdą.

---

[267] Peržiūra | Informacijos į vaizdus pridėjimas

Rating Set(Custom Key)

Nustatomas galimas ★ (įvertinimas), kai vaizdai vertinami (vertinimas) mygtuku, kuriam priskirtas [Rating] naudojant [Custom Key Setting].

1 MENU → (Playback) → [Selection/Memo] → [Rating Set(Custom Key)].

2 Pridėkite ✓ (varnelės) ženklą prie ★ skaičiaus (vertinimas), kurį norite aktyvinti.

Pažymėtą skaičių galite pasirinkti, kai [Rating] norite nustatyti pasirinktiniu mygtuku.

[268] Peržiūra | Informacijos į vaizdus pridėjimas

Vaizdo pasukimas („Rotate“)

Įrašytas vaizdas pasukamas prieš laikrodžio rodyklę.

1 **Įjunkite norimą pasukti vaizdą, tada pasirinkite MENU → ▶ (Playback) → [Edit] → [Rotate].**

2 **Paspauskite centrinę valdymo ratuko dalį.**

Vaizdas pasukamas prieš laikrodžio rodyklę. Vaizdas pasukamas paspaudus centrinę dalį. Pasukus vaizdą, jis lieka pasuktas net išjungus gaminį.

Pastaba

Net jei filmo failą pasukate, fotoaparato monitoriuje jis bus atkuriamas horizontaliai.

Vaizdai, užfiksuoti kitais gaminiais, gali būti nepasukami.

Peržiūrint pasuktus vaizdus kompiuteryje, atsižvelgiant į programinę įrangą, jie gali būti pateikiami pradinės orientacijos.

[269] Peržiūra

Apkarpyti

Apkarpo įrašytus vaizdus.

1 **MENU → ▶ (Atkūrimas) → [Edit] (redaguoti) → [Crop] (apkarpyti).**

Bus parodytas vaizdų pasirinkimo ekranas.

2 **Pasirinkite norimą apkirpti nuotrauką, tada paspauskite vidurinę valdymo ratuko dalį.**

3 Sureguliuokite kadravimo rėmelio dydį ir padėtį.

Apkarpymo rėmelio dydį galite keisti naudodami valdymo rankenėlę arba valdymo ratuką.
Kadravimo rėmelio padėtį galite keisti naudojant viršutinę / apatinę / kairiąją / dešiniąją valdymo ratuko dalį.
Apkarpytas vaizdas gali būti peržiūrimas paspaudus mygtuką „Fn“.

4 Paspauskite centrinę valdymo ratuko dalį.

Apkarpytas vaizdas bus išsaugotas.

Patarimas

Apkarpytas vaizdas išsaugomas kaip atskiras vaizdo failas. Originalus vaizdas lieka nepakeistas.

Apkarpytų vaizdų failo formatas ir vaizdo kokybės nustatymas bus toks pat kaip ir originalaus vaizdo.

Atkūrimo ekrane (Crop (apkarpyti) piktograma rodoma su apkarpytais vaizdais.

Pastaba

Negalite apkarpyti RAW vaizdų ar filmų.

---

[270] Peržiūra | Nuotraukų kūrimas iš filmo

Photo Capture

Pasirinkta filmo scena užfiksuojama ir įrašoma kaip nuotrauka. Pirmiausia nufilmuokite filmą, tada pristabdykite jį atkurdami ir užfiksuokite svarbius momentus, kuriuos galėjote praleisti fotografuodami, bei išsaugokite juos kaip nuotraukas.

1 Paleiskite filmą, kurį norite užfiksuoti kaip nuotrauką.

2 MENU → (Playback) → [Edit] → [Photo Capture].

3 Atkurkite filmą ir jį pristabdykite.

4 **Lėtai atkurdami, sulėtintai sukdami atgal arba peržiūrėdami kitą ar ankstesnį kadrą suraskite norimą sceną ir sutabdykite filmą.**

5 **Paspauskite („Photo Capture“), kad užfiksuotumėte pasirinktą sceną.**

Scena bus išsaugota kaip nuotrauka.

Patarimas

Naudodami [JPEG/HEIF Switch] (JPEG / HEIF perjungimas) kaip nuotraukų įrašymo formatą galite pasirinkti JPEG arba HEIF.

---

[271] Peržiūra | Nuotraukų kūrimas iš filmo

Nuotraukų kūrimas naudojant kadrų žymes

Atkurdami filmą, galite sukurti nuotraukas iš filmo kadrų su fotografavimo žymėmis.
Šią funkciją galima naudoti, kai fotoaparato sistemos programinės (aparatinės) įrangos versija yra 2.00 arba naujesnė.

1 **Atkurti filmą su fotografavimo žyme (-ėmis).**

2 **MENU → (Atkūrimas) → [Edit] (redaguoti) → [Create Still Image] (kurti nuotrauką).**

Funkciją [Create Still Image] (kurti nuotrauką) užregistravę [Custom Key Setting] (pasirinktinio mygtuko nustatymas), galite lengvai iškviesti [Create Still Image] (kurti nuotrauką).

Apie sukurtus vaizdus

Galite pasirinkti JPEG arba HEIF formatą, kad būtų sukurtos nuotraukos. Galite perjungti formatą pasirinkdami MENU → (Atkūrimas) → [Edit] (redaguoti) → [JPEG/HEIF Switch] (JPEG / HEIF perjungimas).
Sukurtų nuotraukų dydis bus toks pat, kaip ir atkuriamo filmo (t. y. dydis priklauso nuo filmo įrašymo formato).

[272] Peržiūra | Nuotraukų kūrimas iš filmo

Kadrų žymės po nuotraukos kūrimo (atkūrimas)

Nustatoma, ar automatiškai ištrinti fotografavimo žymes sukūrus nuotraukas filmo atkūrimo metu, kai naudojama funkcija [Create Still Image] (kurti nuotrauką).
Šią funkciją galima naudoti, kai fotoaparato sistemos programinės (aparatinės) įrangos versija yra 2.00 arba naujesnė.

1 **MENU → (Atkūrimas) → [Edit] (redaguoti) → [after still img crt] sukūrus nuotrauką) → pageidaujamas nustatymas.**

Informacija apie meniu elementus

Auto Delete (automatiškai ištrinti):
ištrina fotografavimo žymes automatiškai, kai sukuriamos nuotraukos.

Maintain
Neištrina fotografavimo žymių automatiškai po to, kai sukuriamos nuotraukos.

[273] Peržiūra | Nuotraukų kūrimas iš filmo

JPEG / HEIF perjungimas (nuotraukų kūrimas / nuotraukų kūrimas naudojant kadrų žymes)

Perjungia nuotraukų, užfiksuotų naudojant [Photo Capture] (nuotraukos fiksavimas) arba [Create Still Image] (kurti nuotrauką), failo formatą (JPEG / HEIF).
JPEG failus galime peržiūrėti ir redaguoti įvairiose aplinkose. HEIF formatas yra itin efektyviai suglaudinamas. HEIF formatu fotoaparatas vaizdus gali įrašyti aukšta kokybe, o failai užima mažai vietos. Atsižvelgiant į kompiuterį arba programinę įrangą, peržiūrėti arba redaguoti HEIF failų gali nepavykti. Be to, su HEIF suderinamoje aplinkoje nuotraukos turi būti atkuriamos HEIF formatu. Mėgautis aukštos kokybės nuotraukomis galite fotoaparatą su televizoriumi sujungę per HDMI lizdą.

1 **MENU → (Atkūrimas) → [Edit] (redaguoti) → [JPEG/HEIF Switch] (JPEG / HEIF perjungimas) → pageidaujamas nustatymas.**

Informacija apie meniu elementus

JPEG:
Užfiksuotų nuotraukų failo formatą perjungia į JPEG. Pasirinkus šį nustatymą, pirmenybė teikiama suderinamumui.

HEIF(4:2:0):
Užfiksuotų nuotraukų failo formatą perjungia į HEIF 4:2:0 10 bitų. Pasirinkus šį nustatymą, pirmenybė teikiama vaizdo kokybei ir suglaudinimo efektyvumui.

HEIF(4:2:2):
Užfiksuotų nuotraukų failo formatą perjungia į HEIF 4:2:2 10 bitų. Pasirinkus šį nustatymą, pirmenybė teikiama vaizdo kokybei.

Pastaba

Šiuo fotoaparatu įrašytų HEIF vaizdo failų negalima peržiūrėti kituose fotoaparatuose, nepalaikančiuose HEIF failo formato. Būkite atsargūs ir netyčia neištrinkite HEIF vaizdo failų formatuodami atminties kortelę arba naikindami failus.

---

[274] Peržiūra | Vaizdų trynimas

Kelių pasirinktų vaizdų trynimas („Delete“)

Galite panaikinti kelis pasirinktus vaizdus. Panaikinę vaizdą jo atkurti negalėsite. Prieš tai būtinai patikrinkite norimą trinti vaizdą.

1 **MENU → ▶ (Playback) → [Delete] → [Delete] → pageidaujamas nustatymas.**

Informacija apie meniu elementus

All Other Than This Img.:
ištrinami visi grupės vaizdai, išskyrus pasirinktuosius.

All Images in This Group:
ištrinami visi pasirinktos grupės vaizdai.

Multiple Img.
Panaikinami pasirinkti vaizdai.

1. Pasirinkite norimus ištrinti vaizdus, tada paspauskite centrinę valdymo ratuko dalį. Žymimajame laukelyje rodomas ✓ (varnelės) ženklas. Jei pasirinkimą norite atšaukti, dar kartą paspauskite centrinę dalį, kad pašalintumėte ženklą ✓ (varnelė).

2. Norėdami panaikinti kitus vaizdus, pakartokite 1 veiksmą.

3. MENU → [OK].

All in this Folder:

Panaikinami visi pasirinkto aplanko vaizdai.

All with this date:

ištrinami visi pasirinktą datą užfiksuoti vaizdai.

All Filtered* (visi filtruoti):

Naikina visus vaizdus, filtruotus naudojant atkūrimo filtro funkciją.

* Kai fotoaparato sistemos programinės (aparatinės) įrangos versija yra 2.00 arba naujesnė

Patarimas

Jei norite ištrinti visus vaizdus, įskaitant apsaugotuosius, pasinaudokite funkcija [Format].

Jei norite, kad būtų rodomas atitinkamas aplankas arba data, toliau nurodyta tvarka atkūrimo metu pasirinkite norimą aplanką ir datą:
(vaizdų rodyklės) svirtelė → valdymo ratuku pasirinkite kairėje pusėje esančią juostą → spausdami viršutinę / apatinę valdymo ratuko dalį pasirinkite reikiamą aplanką ar datą.

Jei [Multiple Img.] pasirinksite grupę, bus ištrinti visi grupėje esantys vaizdai. Jei norite pasirinkti ir ištrinti konkrečius grupėje esančius vaizdus, peržiūrėdami grupės vaizdus pasinaudokite [Multiple Img.].

Pastaba

Apsaugotų vaizdų negalima ištrinti.

Pasirinktini meniu elementai priklauso nuo [Playback Filter Condition] (atkūrimo filtro sąlyga) ir [Image Order] (vaizdų eiliškumas) nustatymų bei nuo pasirinkto turinio.

---

[275] Peržiūra | Atvaizdų šalinimas

Šalinti paspaudus dukart

Nustatoma, ar galite šalinti tuo metu atkuriamus vaizdus iš eilės dukart paspaudus mygtuką (pašalinti).

1 **MENU → (Playback) → [Delete] → [Delete pressing twice] → pageidaujamas nustatymas.**

Informacija apie meniu elementus

On:
Leidžia šalinti tuo metu atkuriamą vaizdą dukart paspaudus mygtuką (šalinti).

Off:
Neleidžia šalinti tuo metu atkuriamo vaizdo dukart paspaudus mygtuką (šalinti).

---

[276] Peržiūra | Vaizdų trynimas

Trynimo patvirtinimas

Galite nustatyti, ar trynimo patvirtinimo ekrane pagal numatytuosius nustatymus bus pasirenkama [Delete] arba [Cancel].

1 **MENU → (Playback) → [Delete] → [Delete confirm.] → pageidaujamas nustatymas.**

Informacija apie meniu elementus

"Delete" first:
[Delete] pasirenkamas kaip numatytasis nustatymas.
„Cancel" first:
[Cancel] pasirenkamas kaip numatytasis nustatymas.

---

[277] Peržiūra | Vaizdų peržiūra televizoriuje

Vaizdų peržiūra televizoriuje naudojant HDMI laidą

Norint peržiūrėti šiame gaminyje saugomus vaizdus naudojant TV, reikia turėti HDMI kabelį (parduodamas atskirai) ir TV su HDMI lizdu. Išsamios informacijos žr. prie suderinamo TV pridėtoje naudojimo instrukcijoje.

1 **Išjunkite šį gaminį ir TV.**

2 **Naudodami HDMI kabelį (parduodamas atskirai) prijunkite šio gaminio HDMI jungtį prie TV HDMI lizdo.**

Naudokite su šio gaminio HDMI D tipo mikrolizdu ir televizoriaus HDMI lizdu suderinamą HDMI kabelį.

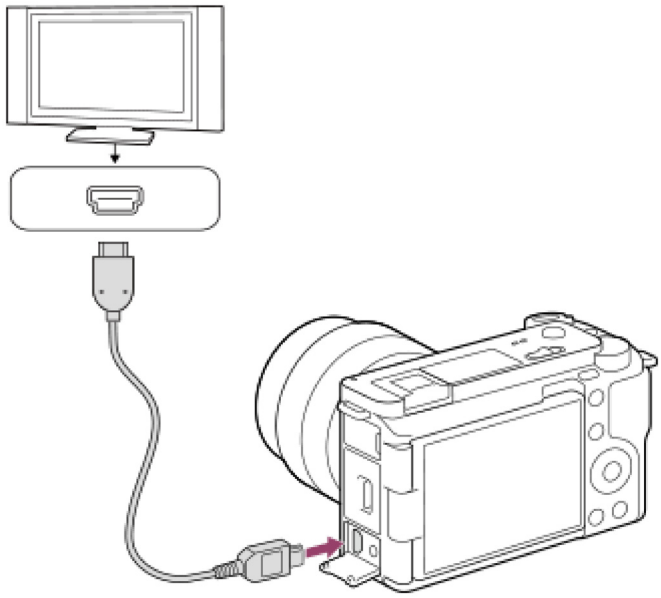

3 Įjunkite TV ir perjunkite įvestį.

4 Įjunkite šį gaminį.

Šiuo gaminiu užfiksuoti vaizdai rodomi TV ekrane.

5 Pasirinkite vaizdą naudodami dešiniąją / kairiąją valdymo ratuko dalį.

Šio fotoaparato monitorius atkūrimo ekrane bus išjungtas.
Jei atkūrimo ekranas nerodomas, paspauskite [▶] (atkūrimo) mygtuką.

Pastaba

Nesujunkite šio gaminio ir kito įrenginio naudodami išvesties jungtis. Kitaip galite sukelti gedimų.

Kai kurie įrenginiai, prijungti prie šio gaminio, gali veikti netinkamai. Pavyzdžiui, gali būti neatkuriami vaizdo ar garso įrašai.

Naudokite HDMI kabelį, pažymėtą HDMI logotipu, arba originalų „Sony“ kabelį.

Kai [Time Code Output] nustatytas kaip [On], vaizdas gali būti netinkamai išvedamas į televizorių arba įrašymo įrenginį. Tokiais atvejais [Time Code Output] nustatykite kaip [Off].

Jei vaizdai televizoriaus ekrane rodomi netinkamai, pasirinkite MENU → (Setup) → [External Output] → [HDMI Resolution] → [2160p], [1080p] arba [1080i] pagal ketinamo prijungti televizoriaus modelį.

Išvedant vaizdus per HDMI ir pakeitus filmo vaizdo kokybę iš 4K į HD ar atvirkščiai arba pakeitus filmo kadrų spartą ar spalvų režimą, ekranas gali išsijungti. Tai nėra gedimas.

Jei naudojant nuotolinį televizoriaus valdymo pultelį gaminys atlieka nepageidaujamus veiksmus, pasirinkite MENU → (Setup) → [External Output] → [CTRL FOR HDMI] → [Off].

---

[278] Fotoaparato pritaikymas | Atminties kortelės nustatymai

Format

Jei atminties kortelę pirmą kartą naudosite šiame fotoaparate, rekomenduojama ją suformatuoti naudojant fotoaparatą, kad ji veiktų stabiliai. Atminkite, kad formatuojant visi atminties kortelėje esantys duomenys ištrinami visam laikui ir jų nebus galima atkurti. Išsaugokite svarbius duomenis kompiuteryje ar kt.

1 MENU (meniu) → / (Shooting) (fotografavimas) → [Media] (laikmena) → [Format] (formatas).

2 Pasirinkite [Enter]. (Greitas formatavimas)

Paspaudus mygtuką (trinti), bus rodomas pranešimas atlikti visapusišką formatavimą. Visapusišką formatavimą paleisti galite pasirinkę [Enter].

Skirtumas tarp greito ir visapusiško formatavimo

Visapusišką formatavimą atlikite tada, jei manote, kad įrašymo į atminties kortelę sparta ar nuskaitymas iš atminties kortelės sulėtėjo arba norėdami visiškai ištrinti duomenis ir pan. Visapusiškas formatavimas atliekamas ilgiau nei greitas formatavimas, nes inicijuojamos visos atminties kortelės sritys.

Patarimas

Atminties kortelės formatavimo ekraną taip pat galite matyti paspaudę ir palaikę mygtuką MENU, o tada fotografavimo ekrane paspaudę ir apie dvi sekundes palaikę mygtuką (šalinti).

Visapusišką formatavimą galite atšaukti prieš šiam pasibaigiant. Net jei visapusišką formatavimą atšauksite pačiame procedūros viduryje, duomenys bus ištrinti, kad galėtumėte naudotis tokia

atminties kortele, kokia yra.

Pastaba

Formatuojant visam laikui ištrinami visi duomenys, įskaitant apsaugotus vaizdus ir užregistruotus nustatymus (M1–M4).

Formatuojant užsidega prieigos lemputė. Kol dega prieigos lemputė, nebandykite atminties kortelės išimti.

Atminties kortelę suformatuokite šiame fotoaparate. Jei atminties kortelę suformatuosite kompiuteryje, atminties kortelės gali nepavykti naudoti dėl formato tipo.

Formatavimas gali trukti kelias minutes, tai priklauso nuo naudojamos atminties kortelės.

Atminties kortelės nepavyks suformatuoti, jei likusi maitinimo elemento įkrova bus mažesnė nei 1 %.

„Recover Image DB“ (nuotrauka / filmas)

Jei vaizdo failai buvo apdoroti kompiuteryje, vaizdų duomenų bazės faile gali kilti problemų. Tokiu atveju atminties kortelėje esančių vaizdų nepavyks atkurti šiame gaminyje. Be to, jei panaudoję kitame įrenginyje atminties kortelę norite naudoti fotoaparate, vaizdai iš atminties kortelės gali būti atkuriami netinkamai. Pavyzdžiui, vaizdai gali nebūti rodomi kaip grupė. Jei kilo tokių problemų, pataisykite failą naudodami [Recover Image DB].
Atminties kortelėje įrašyti vaizdai neištrinami naudojant [Recover Image DB].

1 **MENU (meniu) → (Shooting) (fotografavimas) → [Media] (laikmena) → [Recover Image DB] → [Enter].**

Pastaba

Jei maitinimo elementų pakuotė visiškai išsikrovusi, vaizdų duomenų bazės failų nepavyks atkurti. Naudokite įkrautą maitinimo elementų pakuotę.

Display Media Info. (nuotrauka / filmas)

Rodomas galimų įrašyti nuotraukų skaičius ir atminties kortelėje likęs filmų įrašymo laikas.

1 **MENU (meniu) → (Shooting) (fotografavimas) → [Media] (laikmena) → [Display Media Info.] (laikmenos informacijos rodymas).**

File/Folder Settings

Konfigūruokite su aplanku ir ketinamos užfiksuoti nuotraukos failo pavadinimu susijusius nustatymus.

1 **MENU → (Shooting) → [File] → [File/Folder Settings] → pageidaujamas nustatymas.**

Informacija apie meniu elementus

File Number:
galite nustatyti, kaip nuotraukoms bus priskiriami failų numeriai.

[Series]: failų numeriai nepradedami skaičiuoti iš naujo kiekviename aplanke.

[Reset]: failų numeriai pradedami skaičiuoti iš naujo kiekviename aplanke.

Forced File Number Reset (priverstinis failo numerio atstatymas):
iš naujo nustatomas nuotraukos failo numeris ir sukuriamas naujas aplankas.

Set File Name:
galite nurodyti pirmuosius tris failo pavadinimo simbolius.

Folder Name:
galite nustatyti, kai bus priskiriami aplankų pavadinimai.

[Standard Form]: aplankai pavadinami kaip „aplanko pavadinimas + bet kokie 5 simboliai“.
Pavyzdys: 100MSDCF

[Date Form]: aplankų pavadinimai kuriami tokiu formatu: „aplanko numeris + Y (paskutinis metų skaitmuo)/MM/DD“.
Pavyzdys: 10030405 (aplanko numeris: 100; data: 04/05/2023)

Patarimas

Parinktį [Folder Name] nustačius kaip [Standard Form], paskutiniai 5 aplanko pavadinimo skaičiai gali būti nustatyti naudojant [Create New Folder]. (Galima įvesti tik didžiąsias raides, skaičius ir pabraukimo brūkšnius.)

Paskutinius penkis aplanko pavadinimo simbolius taip pat galite pakeisti naudodami [Forced File Number Reset] (priverstinis failo numerio atstatymas).

Pastaba

[Set File Name] galima naudoti tik didžiąsias raides, skaitmenis ir apatinius brūkšnius. Apatinių brūkšnių negalima naudoti kaip pirmojo simbolio.

Trys simboliai, nurodyti naudojant [Set File Name], taikomi tik failams, įrašomiems pasirinkus šį nustatymą.

[282] Fotoaparato nustatymų keitimas | Failo nustatymai

„Select REC Folder“

Kai [Folder Name] dalyje [File/Folder Settings] nustatomas pasirenkant [Standard Form] ir yra 2 ar daugiau aplankų, galite pasirinkti atminties kortelės aplanką, į kurį bus įrašomi vaizdai.

1 **MENU → (Shooting) → [File] → [Select REC Folder] → pageidaujamas aplankas.**

Pastaba

Kai [Folder Name] dalyje [File/Folder Settings] nustatomas pasirenkant [Date Form], aplanko pasirinkti negalima.

[283] Fotoaparato nustatymų keitimas | Failo nustatymai

Create New Folder

Atminties kortelėje sukuriamas naujas aplankas, kuriame įrašomos nuotraukos. Sukuriamas naujas aplankas, kurio numeris viena verte didesnis už didžiausią tuo metu esantį aplanko numerį. Vaizdai įrašomi į naują sukurtą aplanką.
Viename aplanke gali būti saugoma iki 9 999 vaizdų. Kai aplanke nebelieka vietos, automatiškai sukuriamas naujas aplankas.

1 MENU → (Shooting) → [File] → [Create New Folder].

Patarimas

Sukurto aplanko pavadinimas skirsis atsižvelgiant į [Folder Name] (aplanko pavadinimas) nustatymą.
[Standard Form] (standartinė forma): aplanko pavadinime „aplanko pavadinimas ir 5 bet kokie simboliai“, +1 bus pridėtas prie aplanko numerio.
Pavyzdys: 100MSDCF → 101MSDCF
[Date Form] (datos forma): aplanko pavadinime „aplanko numeris + metai / mėnuo / diena (paskutinis metų skaitmuo ir 4 skaitmenys, reiškiantys mėnesį / dieną)“, +1 bus pridėtas prie aplanko numerio.
Pavyzdys: 10040405 → 10140405

Parinktį [Folder Name] nustačius kaip [Standard Form], paskutiniai 5 aplanko pavadinimo skaičiai gali būti nustatyti naudojant [Create New Folder]. (Galima įvesti tik didžiąsias raides, skaičius ir pabraukimo brūkšnius.)

Paskutinius 5 aplanko pavadinimo simbolius taip pat galite nustatyti naudodami [Forced File Number Reset] (priverstinis failo numerio atstatymas).

Pastaba

Jei į šį gaminį įdėjote atminties kortelę, kuri buvo naudojama kitoje įrangoje, ir pradėjote fotografuoti, gali būti automatiškai sukurtas naujas aplankas.

Aplanko pavadinimo keisti negalima, jei parinktis [Folder Name] lange [File/Folder Settings] yra nustatyta kaip [Date Form].

„File Settings“

Galite sukonfigūruoti įrašytų filmų failų pavadinimų nustatymus.

1 **MENU → (Shooting) → [File] → [File Settings] → pageidaujamas nustatymo elementas.**

Informacija apie meniu elementus

File Number:

galite nustatyti, kaip filmams bus priskiriami failų numeriai.

[Series]: failų numeriai nepradedami skaičiuoti iš naujo, net jei pakeičiama atminties kortelė.

[Reset]: pakeitus atminties kortelę, failų numeriai pradedami skaičiuoti iš naujo.

Series Counter Reset:

naudojamas serijos skaitiklis pradedamas skaičiuoti iš naujo, kai [File Number] nustatomas kaip [Series].

File Name Format:

galite nustatyti filmų failų pavadinimų formatą.

[Standard]: įrašyto filmo failo pavadinimas prasideda raide „C“. Pavyzdys: C0001

[Title]: įrašyto filmo failo pavadinimas tampa „Pavadinimas + failo numeris“.
[Date + Title]: įrašyto filmo failo pavadinimas tampa „Data + pavadinimas+failo numeris“.
[Title + Date]: įrašyto filmo failo pavadinimas tampa „Pavadinimas + data + failo numeris“.

Title Name Settings:

galite nustatyti pavadinimą, kai [File Name Format] nustatomas kaip [Title], [Date + Title] arba [Title + Date].

Pastaba

Įvedant [Title Name Settings] (pavadinimo nustatymai), simbolių, kuriuos galima įvesti, skaičius / tipai yra šie.
Maksimalus ilgis yra 37 simbolių. Simbolių tipai, kuriuos galima įvesti šiuo metu, yra abėcėlės raidės, skaičiai ir simboliai (. - _ @ ! # $ % + = ^ ~ ( ) , ; [ ]).

Pavadinimai, įvesti naudojant [Title Name Settings], taikomi tik filmams, įrašytiems po šio nustatymo įjungimo.

Kaip filmams bus priskiriami aplankų pavadinimai, negalima rinktis.

Jei naudojatės SDHC atminties kortele, [File Name Format] užfiksuojamas kaip [Standard].

Įdėjus atminties kortelę, naudojamą taikant [File Name Format], nustatytą vienu iš toliau nurodytų parametrų, į kitą įrenginį, atminties kortelė gali veikti netinkamai.

[Title]
[Date + Title]
[Title + Date]

Jei ištrynus failą ar pan. atsiranda nepanaudotų numerių, šie numeriai bus panaudoti dar kartą, kai filmo failo numeris pasieks „9999“.

Copyright Info

Nuotraukoje įrašoma autorių teisių informacija.

1 **MENU → (Shooting) → [File] → [Copyright Info] → pageidaujamas nustatymas.**

2 **Pasirinkus [Set Photographer] arba [Set Copyright], a ekrane pateikiama klaviatūra. Įveskite norimą pavadinimą ar kt.**

Nustatant [Set Photographer] ir [Set Copyright] reikšmes galima įvesti tik raides, skaičius arba simbolius. Galima įvesti ne daugiau kaip 46 raides.

Informacija apie meniu elementus

Write Copyright Info

Nustatoma, ar reikia įrašyti autoriaus teisių informaciją. ([On] / [Off])

Pasirinkus [On], fotografavimo ekrane pasirodys © (autoriaus teisių) piktograma.

Set Photographer

Nustatomas fotografo vardas.

Nustatyti autoriaus teises

Nustatomas autoriaus teisių turėtojo vardas, apvadinimas ar kt.

Disp. autoriaus teisių informaciją

Rodoma dabartinė autoriaus teisių informacija.

Pastaba

Kai atkuriami vaizdai su įrašyta autoriaus teisių informacija, pasirodo © (autoriaus teisių) piktograma.

Įvedant [Set Photographer] (nustatyti fotografą) ir [Set Copyright] (nustatyti autoriaus teises), simbolių, kuriuos galima įvesti, skaičius / tipai yra šie.
Maksimalus ilgis yra 46 simbolių. Simbolių tipai, kuriuos galima įvesti šiuo metu, yra abėcėlės raidės, skaičiai ir simboliai.

Norėdami užkirsti kelią neteisėtai prieigai prie [Copyright Info], prieš skolindami arba atiduodami fotoaparatą būtinai atžymėkite stulpelius [Set Photographer] ir [Set Copyright].

„Sony“ nėra atsakinga už problemas ar žalą dėl [Copyright Info] naudojimo.

---

[286] Fotoaparato nustatymų keitimas | Failo nustatymai

Write Serial Number (nuotrauka / filmas)

Fiksuojant įrašo fotoaparato serijos numerį.

1 **MENU → (Shooting) → [File] → [Write Serial Number] → pageidaujamas nustatymas.**

Informacija apie meniu elementus

On:
Į vaizdą įrašo fotoaparato serijos numerį.
Off:
Į vaizdą neįrašo fotoaparato serijos numerio.

---

[287] Fotoaparato nustatymų keitimas | Tinklo nustatymai

„Wi-Fi“ prijungimas

Nustato, ar naudoti fotoaparato „Wi-Fi“ (belaidžio ryšio) funkciją.

1 **MENU (meniu) → (Network) (tinklas) → [Wi-Fi] → [Wi-Fi Connect] → pageidaujamas nustatymas.**

Nustatykite šią funkciją į [On] (įjungta), kad būtų ieškoma prieigos taškų, prie kurių galima prisijungti. Jei prieigos taškų nerandama, naudokite [WPS Push] arba [Access Point Set.], kad sukonfigūruotumėte nustatymus.

Informacija apie meniu elementus

On:
„Wi-Fi“ funkcija naudojama.

Off:

„Wi-Fi“ funkcija nenaudojama.

Pastaba

Belaidžio ryšio prieigos taškas arba belaidžio ryšio maršruto parinktuvas, kuris perduoda LAN ryšį, šiame vadove vadinamas „prieigos tašku“.

Ši fotoaparatas gali prisijungti prie prieigos taško naudojant WPA3-SAE arba WPA2-PSK saugos nustatymus arba be saugos nustatymų. Siekiant užtikrinti saugų belaidį LAN ryšį, rekomenduojame naudoti prieigos tašką su WPA3 arba WPA2 saugumo nustatymais.

Prisijungus prie prieigos taško be saugos nustatymų, gali būti įsilaužta į jūsų įrenginį, kenkėjiškos trečiosios šalys gali gauti prieigą ir vykdyti išpuolius prieš pažeidžiamumus. Jei nėra konkrečios priežasties, nerekomenduojame naudoti prieigos taško be saugos nustatymų.

Svarbu nustatyti saugos nustatymus naudojant belaidį LAN. Kilus saugos problemai dėl saugos atsargumo priemonių nesilaikymo arba dėl neišvengiamų aplinkybių naudojant belaidį LAN, „Sony“ neprisiima atsakomybės dėl nuostolių arba žalos.

---

[288] Fotoaparato nustatymų keitimas | Tinklo nustatymai

WPS Push

Jei jūsų prieigos taške yra „Wi-Fi Protected Setup“ (WPS) mygtukas, prieigos tašką šiame gaminyje galite lengvai užregistruoti.
Jei reikia informacijos apie galimas naudoti funkcijas ir prieigos taško nustatymus, žr. prieigos taško naudojimo instrukciją arba kreipkitės į prieigos taško administratorių.
Iš anksto nustatykite [Wi-Fi Connect] į [On] (įjungta).

1 MENU → (Network) → [Wi-Fi] → [WPS Push].

2 Jei norite prisijungti, prieigos tašką paspauskite „Wi-Fi Protected Setup“ (WPS) mygtuką.

Pastaba

[WPS Push] veikia tik tada, jei nustatytas prieigos taško saugos nustatymas WPA* arba WPA2 ir jei prieigos taškas yra su „Wi-Fi“ apsaugotos sąrankos (WPS) mygtuku. Jei saugos nustatymas yra tik WEP* arba WPA3 arba jei jūsų prieigos taškas nepalaiko „Wi-Fi“ apsaugotosios sąrankos (WPS) mygtuko, paleiskite [Access Point Set.].

* Jei fotoaparato sistemos programinės (aparatinės) įrangos versija yra 2.01 arba naujesnė, belaidis ryšys naudojant WEP arba WPA nepalaikomas.

Siekiant užtikrinti saugų belaidį LAN ryšį, rekomenduojame naudoti prieigos tašką su WPA3 arba WPA2 saugumo nustatymais.

Prisijungus prie prieigos taško be saugos nustatymų, gali būti įsilaužta į jūsų įrenginį, kenkėjiškos trečiosios šalys gali gauti prieigą ir vykdyti išpuolius prieš pažeidžiamumus. Jei nėra konkrečios priežasties, nerekomenduojame naudoti prieigos taško be saugos nustatymų.

Svarbu nustatyti saugos nustatymus naudojant belaidį LAN. Kilus saugos problemai dėl saugos atsargumo priemonių nesilaikymo arba dėl neišvengiamų aplinkybių naudojant belaidį LAN, „Sony“ neprisiima atsakomybės dėl nuostolių arba žalos.

Prisijungti gali nepavykti arba ryšio veikimo atstumas gali būti trumpesnis dėl aplinkos sąlygų, pvz., sienos medžiagų tipo ir kliūčių ar radijo bangų tarp gaminio ir prieigos taško. Tokiu atveju padėkite gaminį į kitą vietą arba atneškite jį arčiau prieigos taško.

---

[289] Fotoaparato nustatymų keitimas | Tinklo nustatymai

Access Point Set.

Prieigos tašką galima užregistruoti neautomatiškai. Prieš pradėdami procedūrą, įsitikinkite, kad žinote savo prieigos taško SSID, saugos sistemą ir slaptažodį. Kai kuriuose įrenginiuose slaptažodis gali būti nustatytas iš anksto. Jei reikia informacijos, žr. prieigos taško naudojimo instrukciją arba kreipkitės į prieigos taško administratorių.
Iš anksto nustatykite [Wi-Fi Connect] į [On] (įjungta).

1 MENU → (Network) → [Wi-Fi] → [Access Point Set.].

2 Pasirinkite norimą registruoti prieigos tašką.

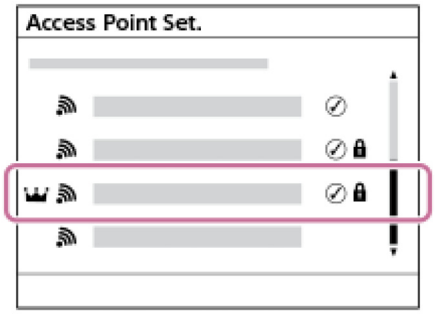

Kai ekrane rodomas norimas prieigos taškas: pasirinkite norimą prieigos tašką.
Jei ekrane nerodomas reikiamas prieigos taškas: pasirinkite [Manual Setting] (rankinis nustatymas) ir nustatykite prieigos tašką.*

Jei pasirinkote [Manual Registration], įveskite prieigos taško SSID, tada pasirinkite saugos sistemą.
Numatytasis saugumo metodas yra [WPA2].
Jei pasirinkote [WPS PIN], prieigos tašką galite registruoti į prijungtą įrenginį įvesdami fotoaparate rodomą PIN kodą.

* Jei fotoaparato sistemos programinės (aparatinės) įrangos versija yra 2.01 arba naujesnė, belaidis ryšys naudojant WEP arba WPA nepalaikomas.

3 Įveskite slaptažodį ir pasirinkite [OK].

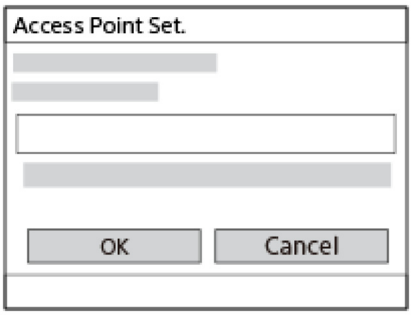

Jei prie prieigos taško piktogramos (užrakto žymė) nėra, slaptažodžio įvesti nereikia.
Primename, kad peržiūrėdami savo slaptažodį rizikuojate jį atskleisti trečiajai šaliai. Prieš peržiūrėdami įsitikinkite, kad aplinkui nieko nėra.

4 Pasirinkite [OK].

Kiti nustatymo elementai

Atsižvelgiant į prieigos taško būseną arba jo nustatymo būdą, galite pasirinkti daugiau nustatymų.
Neregistruotam prieigos taškui slaptažodžio įvedimo ekrane pasirinkite mygtuką [Detail].
Registruotam prieigos taškui prieigos taško pasirinkimo ekrane paspauskite valdymo ratuko dešinę pusę.

„Priority Connection“
Pasirinkite [On] arba [Off].

IP Address Setting:
Pasirinkite [Auto] arba [Manual].

IP Address:
Jei IP adresą įvesite patys, įveskite nustatytą adresą.

Subnet Mask/Default Gateway/Primary DNS Server/Second DNS Server:

Jei [IP Address Setting] esate nustatę kaip [Manual], įveskite kiekvieną adresą pagal savo tinklo aplinką.

Patarimas

Pasirinkus registruotą prieigos tašką, tam prieigos taškui skirta parinktis [Priority Connection] nustatoma kaip [On], pirmenybę suteikiant jungtims su tuo prieigos tašku.

Prioritetinis prieigos taškas pažymimas piktograma (karūna).

Pastaba

Rankiniu būdu nustatant prieigos tašką arba IP adresą, simbolių, kuriuos galima įvesti, skaičius ir tipai yra tokie.

SSID: maksimalus ilgis yra 32 simboliai. Simbolių tipai, kuriuos galima įvesti šiuo metu, yra abėcėlės raidės (didžiosios ir mažosios), skaičiai ir simboliai.
Slaptažodis: ilgis turi būti nuo 8 iki 64 simbolių. Simbolių tipai, kuriuos galima įvesti šiuo metu, yra abėcėlės raidės (didžiosios ir mažosios), skaičiai ir simboliai.
IP Address (IP adresas) / Subnet Mask (potinklio šablonas) / Default Gateway (numatytoji tinklo sąsaja) / Primary DNS Server (pirminis DNS serveris) / Second DNS Server (antrinis DNS serveris): maksimalus ilgis yra 15 simbolių. Simbolių tipai, kuriuos galima įvesti, yra skaičiai ir tik „.“.

Užregistravus prieigos tašką, tam prieigos taškui skirta parinktis [Priority Connection] nustatoma kaip [On]. Jei prie tam tikro prieigos taško nebenorite jungtis pirmenybės tvarka, tam prieigos taškui skirtą parinktį [Priority Connection] nustatykite kaip [Off].

Jei abu 2.4 GHz ir 5 GHz prieigos taškai turi vienodą SSID bei kodavimo formatą, parodomas stipresnį radijo ryšio laiką turintis prieigos taškas.

[290] Fotoaparato nustatymų keitimas | Tinklo nustatymai

„Wi-Fi“ dažnių diapazonas (modeliuose, palaikančiuose 5 GHz)

Nustatomas „Wi-Fi“ ryšiams skirtas dažnių diapazonas. [5GHz] užtikrina didesnį ryšio greitį bei stabilesnį duomenų perdavimą nei [2.4GHz].
Nustatymas [Wi-Fi Frequency Band] („Wi-Fi“ dažnių diapazonas) taikomas „Wi-Fi Direct“ ryšiui su išmaniuoju telefonu arba kompiuteriu, t. y. tiesioginiam ryšiui su fotoaparatu ne per prieigos tašką.

1 **MENU → (Network) → [Wi-Fi] → [Wi-Fi Frequency Band] → pageidaujamas nustatymas.**

Informacija apie meniu elementus

2.4GHz/5GHz

[291] Fotoaparato nustatymų keitimas | Tinklo nustatymai

Display Wi-Fi Info.

Parodoma fotoaparato „Wi-Fi“ informacija, pavyzdžiui, MAC adresas, IP adresas ir pan.

1 **MENU → (Network) → [Wi-Fi] → [Display Wi-Fi Info.].**

Patarimas

Kita informacija, išskyrus MAC adresą, rodoma, kai [Wi-Fi Connect] nustatyta į [On] (įjungta).

[292] Fotoaparato nustatymų keitimas | Tinklo nustatymai

SSID/PW Reset

Šis gaminys dalijasi ryšio informacija su įrenginiais, kurie turi leidimą prisijungti užmezgant „Wi-Fi Direct“ ryšį su išmaniuoju telefonu arba kompiuteriu. Jei norite pakeisti leidžiamus prisijungti prietaisus, atstatykite ryšio informaciją.

1 **MENU → (Network) → [Wi-Fi] → [SSID/PW Reset] → [OK].**

Pastaba

Jei iš naujo nustatę prisijungimo informaciją bandysite prijungti šį gaminį prie išmaniojo telefono, išmaniojo telefono nustatymus turėsite pasirinkti dar kartą.

Šį gaminį prie kompiuterio po ryšio informacijos atstatymo prijungus per „Wi-Fi Direct“, reikia iš naujo sukonfigūruoti kompiuterio nustatymus.

[293] Fotoaparato nustatymų keitimas | Tinklo nustatymai

Bluetooth Settings

Valdomi fotoaparato prijungimo prie išmaniojo telefono, „Bluetooth“ nuotolinio valdymo įrenginio arba fotografavimo rankenėlės per „Bluetooth“ ryšį nustatymai.

1 **MENU → (Network) → [Bluetooth] → pasirinkite meniu elementą ir nustatykite pageidaujamą parametrą.**

Informacija apie meniu elementus

Bluetooth Function:
nustatoma, ar suaktyvinti fotoaparato „Bluetooth“ funkciją. ([On] / [Off])

Pairing:
parodomas fotoaparato siejimo su išmaniuoju telefonu ar „Bluetooth“ nuotolinio valdymo įrenginiu ekranas.

Manage Paired Device:
Leidžia patikrinti arba pašalinti su fotoaparatu susietų įrenginių susiejimo informaciją.

Bluetooth Rmt Ctrl:
Nustato, ar naudoti su „Bluetooth“ suderinamą nuotolinio valdymo pultą (parduodamas atskirai). ([On] / [Off])

Disp Device Address:
parodomas fotoaparato BD adresas.

Pastaba

„Bluetooth“ ryšį naudokite susieti tik su patikimais įrenginiais. Venkite nepageidaujamų susiejimo užklausų ar ryšių su nežinomais įrenginiais.

Kai nenaudojate, išjunkite „Bluetooth“ funkciją.

Reguliariai tikrinkite susietus įrenginius ir ištrinkite nereikalingus.

Iš išmaniojo telefono pašalinę fotoaparato susiejimo informaciją, išmaniojo telefono susiejimo informaciją iš fotoaparato ištrinkite naudodami [Manage Paired Device].

[294] Fotoaparato nustatymų keitimas | Tinklo nustatymai

Bluetooth Rmt Ctrl

Fotoaparatą galite valdyti naudodami su „Bluetooth“ suderinamą nuotolinio valdymo įrenginį arba fotografavimo rankenėlę (parduodama atskirai). Jei reikia daugiau informacijos apie suderinamus nuotolinio valdymo įrenginius arba fotografavimo rankenėles, apsilankykite savo regiono „Sony“ svetainėje arba kreipkitės į „Sony“ pardavėją ar vietinį įgaliotąjį „Sony“ techninės priežiūros centrą.

1 **Fotoaparate pasirinkite MENU → (Network) → [Bluetooth] → [Bluetooth Function] → [On].**

2 **Fotoaparate pasirinkite MENU (meniu) → (Network) (tinklas) → [Bluetooth] → [Bluetooth Rmt Ctrl] → [On] (įjungta).**

Jei šiuo metu su fotoaparatu nesusietas joks „Bluetooth“ įrenginys, bus parodytas siejimo ekranas, aprašytas 3 veiksme.

3 **Norėdami atidaryti siejimo ekraną, fotoaparate pasirinkite MENU → (Network) → [Bluetooth] → [Pairing].**

4 **„Bluetooth“ nuotolinio valdymo įrenginyje atlikite siejimo procedūrą.**

Dėl išsamesnės informacijos žr. „Bluetooth“ nuotolinio valdymo įrenginio naudojimo instrukciją.

5 **Fotoaparate, „Bluetooth“ ryšio patvirtinimo ekrane pasirinkite [OK].**

Siejimas baigtas, dabar fotoaparatą galite valdyti naudodami „Bluetooth“ nuotolinio valdymo įrenginį. Vieną kartą susiejus įrenginį fotoaparatą su „Bluetooth“ nuotolinio valdymo įrenginiu ateityje vėl galėsite sujungti [Bluetooth Rmt Ctrl] nustatydami kaip [On].

Informacija apie meniu elementus

On:

įjungiamas valdymas per „Bluetooth“ nuotolinio valdymo įrenginį.

Off:

išjungiamas valdymas per „Bluetooth“ nuotolinio valdymo įrenginį.

„Bluetooth“ ryšio piktogramos

(Galimas „Bluetooth“ ryšys): sukurtas „Bluetooth“ ryšys su „Bluetooth“ nuotolinio valdymo įrenginiu.
(„Bluetooth“ ryšys negalimas): „Bluetooth“ ryšys su „Bluetooth“ nuotolinio valdymo įrenginiu nesukurtas.

Prijungus prie „Bluetooth“ nuotolinio valdymo įrenginio rodomos piktogramos

(nuotolinio valdymo įrenginio žymė): galima naudoti „Bluetooth“ nuotolinį valdiklį.

Patarimas

„Bluetooth“ ryšys veikia tik valdant fotoaparatą „Bluetooth“ nuotolinio valdymo įrenginiu.

„Bluetooth“ piktograma nerodoma, kai filmavimo režimu rodomos lietimo funkcijų piktogramos. Norėdami matyti „Bluetooth“ piktogramą, braukite per lietimo funkcijų piktogramas į kairę arba į dešinę, kad paslėptumėte lietimo funkcijų piktogramas.

Jei ekrane rodoma piktograma (galimas „Bluetooth“ ryšys), bet nerodoma piktograma (nuotolinio valdymo įrenginio žymė), nustatykite [Bluetooth Rmt Ctrl] į [On] (įjungta) ir vykdykite ekrane pateikiamus nurodymus.

Pastaba

Kai fotoaparate atkuriame pirminius nustatymus, siejimo informacija taip pat ištrinama. Jei norite naudotis „Bluetooth“ nuotolinio valdymo įrenginiu, dar kartą atlikite siejimo procedūrą.

Jei „Bluetooth“ ryšys nestabilus, pašalinkite visas galimas kliūtis, pvz., žmones ar metalinius objektus, kurie yra tarp fotoaparato ir susieto „Bluetooth“ nuotolinio valdymo įrenginio.

Toliau nurodytomis funkcijomis naudotis galima, kai [Bluetooth Rmt Ctrl] nustatyta ties [On].

Energijos taupymo režimas

Vienu metu prie fotoaparato galima prijungti tik vieną „Bluetooth“ nuotolinio valdymo įrenginį.

Jei ši funkcija veikia netinkamai, peržiūrėkite toliau pateikiamas pastabas ir bandykite susieti dar kartą.

Patikrinkite, ar fotoaparate [Airplane Mode] nustatytas kaip [Off].
Jei net atlikus minėtus veiksmus funkcijos tinkamai neveikia, fotoaparate naudodami funkciją [Manage Paired Device] ištrinkite įrenginio susiejimo informaciją.

„Bluetooth“ ryšį naudokite susieti tik su patikimais įrenginiais. Venkite nepageidaujamų susiejimo užklausų ar ryšių su nežinomais įrenginiais.

Kai nenaudojate, išjunkite „Bluetooth“ funkciją.

Reguliariai tikrinkite susietus įrenginius ir ištrinkite nereikalingus.

Iš išmaniojo telefono pašalinę fotoaparato susiejimo informaciją, išmaniojo telefono susiejimo informaciją iš fotoaparato ištrinkite naudodami [Manage Paired Device].

Wired LAN (USB-LAN)

Sukonfigūruojamas laidinis LAN. Šį gaminį prie tinklo prijungti galite laidiniu LAN naudodami rinkoje platinamą USB-LAN konvertavimo adapterį, jungiamą prie gaminio USB „Type-C“ jungties.

1 MENU → (Network) → [Wired LAN] → pageidaujamas nustatymas.

Informacija apie meniu elementus

IP Address Setting:
Nustatoma, ar laidinio LAN IP adresą sukonfigūruoti automatiškai, ar rankiniu būdu. ([Auto] / [Manual])

Display Wired LAN Info.
Parodo šio gaminio laidinio LAN informaciją, pvz., MAC adresą arba IP adresą ir pan.

IP Address:
Jei patys įvedate IP adresą, įveskite fiksuotąjį adresą.

Subnet Mask/Default Gateway/Primary DNS Server/Second DNS Server:
Jei [IP Address Setting] esate nustatę kaip [Manual], įveskite kiekvieną adresą pagal savo tinklo aplinką.

Patarimas

USB C tipo jungtims rekomenduojame naudoti „Gigabit Ethernet“ adapterį.

Pastaba

Kai jungiatės per laidinį LAN, naudokite patikimą tinklą. Nerekomenduojame naudoti viešųjų tinklų, kurie nėra saugūs, arba nežinomos kilmės tinklų.

Naudojant nepatikimą tinklą, kyla DoS (paslaugų atsisakymo) atakų ir funkcijų praradimo pavojus. Jei pastebėjote ką nors neįprasto, nedelsdami atjunkite fotoaparatą nuo tinklo.

Įvedant IP adresą dalyje [LAN IP Address Settings] (IP adreso nustatymai), simbolių, kuriuos galima įvesti, skaičius / tipai yra šie.

IP Address (IP adresas) / Subnet Mask (potinklio šablonas) / Default Gateway (numatytoji tinklo sąsaja) / Primary DNS Server (pirminis DNS serveris) / Second DNS Server (antrinis DNS serveris): maksimalus ilgis yra 15 simbolių. Simbolių tipai, kuriuos galima įvesti, yra skaičiai ir tik „.“.

Negarantuojama, kad visų tipų USB-LAN konvertavimo adapteriai veiks tinkamai.

[296] Fotoaparato nustatymų keitimas | Tinklo nustatymai

USB-LAN / susiejimas

Prie tinklo jungiamasi prie fotoaparato prijungus USB-LAN konversijos adapterį arba prie tinklo jungiamasi naudojant išmaniojo telefono siejimo jungtį.

1 **MENU (meniu) → (Network) (tinklas) → [USB-LAN/Tethering] → pageidaujamas prisijungimo būdas.**

Norėdami atsijungti nuo tinklo, pasirinkite [USB-LAN Disconnection] arba [Tethering Disconnection].

Informacija apie meniu elementus

USB-LAN jungtis:

prie tinklo jungiamasi naudojant USB-LAN konvertavimo adapterį.

Tethering Connection (siejimo jungtis):

prie tinklo jungiamasi naudojant išmaniojo telefono siejimo ryšį.

Pastaba

Kai jungiatės per USB-LAN, naudokite patikimą tinklą. Nerekomenduojame naudoti viešųjų tinklų, kurie nėra saugūs, arba nežinomos kilmės tinklų.

Naudojant nepatikimą tinklą, kyla DoS (paslaugų atsisakymo) atakų ir funkcijų praradimo pavojus. Jei pastebėjote ką nors neįprasto, nedelsdami atjunkite fotoaparatą nuo tinklo.

Susiejimui naudokite tik patikimus išmaniuosius telefonus. Nerekomenduojame prisijungti prie nežinomos kilmės įrenginių, kurie nėra saugūs.

[297] Fotoaparato nustatymų keitimas | Tinklo nustatymai

Airplane Mode

Būdami lėktuve ar kt. galite laikinai išjungti visas belaidžiu būdu veikiančias funkcijas, įskaitant „Wi-Fi“.

1 **MENU → (Network) → [Network Option] → [Airplane Mode] → pageidaujamas nustatymas.**

Nustačius [Airplane Mode] reikšmę [On], ekrane bus rodoma lėktuvo piktograma.

[298] Fotoaparato nustatymų keitimas | Tinklo nustatymai

Edit Device Name

Galite pakeisti įrenginio pavadinimą, naudojamą „Wi-Fi“, [Remote Shooting] (nuotolinis fotografavimas) arba „Bluetooth“ ryšiui.

1 **MENU → (Network) → [Network Option] → [Edit Device Name].**

2 **Pasirinkite įvesties lauką, tada įveskite įrenginio pavadinimą → [OK].**

Pastaba

Įvedant įrenginio pavadinimą, simbolių, kuriuos galima įvesti, skaičius / tipai yra šie. Maksimalus ilgis yra 20 simbolių. Simbolių tipai, kuriuos galima įvesti šiuo metu, yra abėcėlės raidės (didžiosios ir mažosios), skaičiai ir simboliai.

[299] Fotoaparato nustatymų keitimas | Tinklo nustatymai

Šakninio sertifikato importavimas į fotoaparatą („Import Root Certificate“)

Importuojamas šakninis sertifikatas, kurio reikia serveriui tikrinti pagal atminties kortelę.
Šakninis sertifikatas naudojamas šifruotam ryšiui vykdant tinklo transliaciją ir pan.
Šakninis sertifikatas įrašomas į fotoaparatą ir gali būti atnaujintas.
Šią funkciją galima naudoti, kai fotoaparato sistemos programinės (aparatinės) įrangos versija yra 2.00 arba naujesnė.

1 Įrašykite šakninį sertifikatą į atminties kortelę.

Įrašykite sertifikatą atminties kortelės šakniniame kataloge. Pavadinkite failą pagal funkciją, kurią naudosite, kaip nurodyta toliau.

[Streaming] (transliavimas): RTMPcert.pem (PEM formatas)
[Cloud Connection and other functions] (debesijos ryšys ir kitos funkcijos): sonycert

2 Į fotoaparatą įdėkite atminties kortelę, kurioje išsaugotas šakninis sertifikatas.

3 MENU → (Tinklas) → [Network Option] (tinklo parinktis) → [Import Root Certificate] (importuoti šakninį sertifikatą) → pasirinkite funkciją, kuri naudoja šakninį sertifikatą, tada pasirinkite [OK] (gerai).

Atminties kortelėje išsaugotą šakninį sertifikatą nuskaito fotoaparatas, tada atnaujinamas fotoaparato šakninis sertifikatas.

Informacija apie meniu elementus

Streaming (transliavimas):
Nuskaito šakninį sertifikatą, kad patikrintų tinklo transliacijos paskirstymo serverį.

Cloud Connection and other functions* (debesijos ryšys ir kitos funkcijos):
Nuskaito šakninį sertifikatą, kad patvirtintų serverį debesijos ryšiui ar kitas funkcijas.

„Sony“ prireikus pateiks „sonycert“, pagal poreikį naudojamą funkcijai [Cloud Connection and other functions] (debesijos ryšys ir kitos funkcijos). Šios funkcijos naudojamas

sertifikatas yra užšifruotas, todėl įprastų PEM formato sertifikatų negalima skaityti.

* Debesijos ryšys gali būti pasiekiamas tik tam tikrose šalyse ir regionuose.

Pastaba

Skaitymo operacijų metu neišimkite atminties kortelės iš fotoaparato.

Kai tinklo nustatymai iš naujo nustatomi, taip pat iš naujo nustatomas fotoaparato šakninis sertifikatas.

Maksimalus šakninio sertifikato, kurį galima įkelti, dydis yra 1 MB vienam sertifikatui.

Access Authen. Nustatymai

Užšifruoja ryšius tarp fotoaparato ir įrenginio nuotolinio fotografavimo ar vaizdo perdavimo metu.

1 MENU → (Network) → [Network Option] → [Access Authen. Settings] → pageidaujamas nustatymo elementas.

Informacija apie meniu elementus

Access Authen.:
nustato, ar šifruoti ryšį su prieigos autentifikavimu. ([On] / [Off])

User (naudotojas):
nustato naudotojo vardą prieigos autentifikavimui.

Slaptažodis:
Nustato slaptažodį prieigos autentifikavimui.

Generate Password (generuoti slaptažodį):
automatiškai sugeneruoja prieigos autentifikavimo slaptažodį.

Pastaba

Kai [Access Authen.] nustatyta į [Off] (išjungta), ryšys palaikomas be SSH ryšio autentifikavimo ar šifravimo, todėl turinys gali būti perimtas arba prie fotoaparato gali prisijungti nenumatyta trečioji šalis.
Aptikus neleistiną prieigą, fotoaparatas gali nustoti priimti ryšį. Tokiais atvejais dar kartą prisijunkite iš naujo.

Prieš prijungdami fotoaparatą prie išmaniojo telefono arba kompiuterio, įsitikinkite, kad [Access Authen.] netyčia nenustatyta į [Off] (išjungta).

[Access Authen. Settings] skirtas naudotojo vardas ir slaptažodis yra sukuriami automatiškai ir nustatomi įsigijus fotoaparatą. Nustatydami savo vartotojo vardą ir slaptažodį, būkite atsargūs, kad jų neperimtų kiti asmenys.

[Access Authen. Settings] slaptažodžiui nustatykite pakankamai ilgą simbolių eilutę, kad kitiems būtų sunku ją atspėti, ir saugokite slaptažodį.

Jei įvesdami slaptažodį jį peržiūrėsite, kyla rizika, kad jis bus atskleistas trečiajai šaliai. Prieš peržiūrėdami įsitikinkite, kad aplinkui nieko nėra.

Prieš skolindami ar atiduodami fotoaparatą kitiems, atkurkite jo pirminius nustatymus.

Toliau nurodyti simbolių skaičius / tipai, kuriuos galima įvesti šiems elementams.

[User] (naudotojas): maksimalus ilgis yra 16 simbolių. Simbolių tipai, kuriuos galima įvesti šiuo metu, yra abėcėlės raidės (didžiosios ir mažosios), skaičiai ir simboliai (! % . = _).
[Password] (slaptažodis): ilgis turi būti nuo 8 iki 16 simbolių. Simbolių tipai, kuriuos galima įvesti šiuo metu, yra abėcėlės raidės (didžiosios ir mažosios), skaičiai ir simboliai (! % . = _ - + ,).

[301] Fotoaparato nustatymų keitimas | Tinklo nustatymai

Access Authen. Info

Rodoma informacija, kurios reikia prijungiant fotoaparatą prie kompiuterio arba išmaniojo telefono naudojant prieigos autentifikavimą.

1 MENU → (Network) → [Network Option] → [Access Authen. Info].

Rodoma prisijungimui reikalinga informacija, pvz., naudotojo vardas, slaptažodis, MAC adresas ir šio fotoaparato pirštų atspaudai.

Pastaba

Kai ekrane rodoma [Access Authen. Info] įsitikinkite, kad šalia nieko nėra, kad ekrane esančios informacijos nematytų kiti asmenys ir kad naudotojo vardų, slaptažodžių ir pirštų atspaudų niekas nepanaudotų be jūsų leidimo.

Prieš skolindami ar atiduodami fotoaparatą kitiems, atkurkite jo pirminius nustatymus.

[302] Fotoaparato nustatymų keitimas | Tinklo nustatymai

„Wi-Fi Direct“ nustatymai

Pakeičia „Wi-Fi Direct“ ryšio nustatymą, kad pagerintų ryšio suderinamumą.
Šią funkciją galima naudoti, kai fotoaparato sistemos programinės (aparatinės) įrangos versija yra 2.00 arba naujesnė.

1 **MENU → (Tinklas) → [Network Option] (tinklo parinktis) → [Wi-Fi Direct Settings] („Wi-Fi Direct“ ryšio nustatymai) → pageidaujamas nustatymas.**

Informacija apie meniu elementus

Type1 (Standard) (1 tipas (standartinis):
Prisijungiama per „Wi-Fi Direct“ standartiniu formatu.
Paprastai rekomenduojama nustatyti [Type1 (Standard)] (1 tipas (standartinis).

Type2:
Nustatykite kaip [Type2] (2 tipas) tik tuo atveju, jei negalite prisijungti per „Wi-Fi Direct“ naudodami [Type1 (Standard)] (1 tipas (standartinis) nustatymą.
Tai gali pagerinti „Wi-Fi Direct“ ryšį.

Pastaba

Jei pakeisite nustatymą, kai „Wi-Fi“ ryšys yra normalus, tai gali turėti įtakos ryšiams su išoriniais įrenginiais.

[303] Fotoaparato nustatymų keitimas | Tinklo nustatymai

Reset Network Set.

Atkuriami visi numatytieji tinklo nustatymai.
[Airplane Mode] (lėktuvo režimas) nebus atstatytas į [Off] (išjungta) net jei atliksite [Reset Network Set.], kai [Airplane Mode] (lėktuvo režimas) nustatytas į [On] (įjungta).

1 **MENU → (Network) → [Network Option] → [Reset Network Set.] → [Enter].**

[304] Fotoaparato nustatymų keitimas | Tinklo nustatymai

Monitor Brightness

Galite reguliuoti ekrano ryškumą.

1 **MENU → (Setup) → [Monitor] → [Monitor Brightness] → pageidaujamas nustatymas.**

Informacija apie meniu elementus

Manual

Reguliuojamas šviesumas diapazone nuo –2 iki +2.

Sunny Weather

Šviesumas nustatomas, kad būtų tinkamas vaizdus fiksuoti lauke.

Pastaba

Nustatymas [Sunny Weather] yra per šviesus fiksuojant vaizdus patalpose. Fotografuodami patalpose [Monitor Brightness] nustatykite kaip [Manual].

[305] Fotoaparato nustatymų keitimas | Maitinimo nustatymai

Auto Monitor OFF (nuotraukos)

Nustatoma, ar automatiškai išjungti monitorių fotografavimo režimuose.

1 **MENU → (Sąranka) → [Power Setting Option] (maitinimo nustatymo parinktis) → [Auto Monitor OFF] (automatinis monitoriaus išjungimas) → pageidaujamas nustatymas.**

Informacija apie meniu elementus

Does not turn OFF (neišsijungia):

Neišjungia monitoriaus.

2 Sec (2 sek.) / 5 Sec (5 sek.) / 10 Sec (10 sek.) / 1 Min (1 min.):

Išjungia monitorių, jei per nustatytą laiką su monitoriumi neatliekami jokie veiksmai.
Galite tęsti fiksavimą atlikdami kokį nors veiksmą, pvz., iki pusės nuspauskite užrakto mygtuką.

Pastaba

Jei ilgą laiką nenaudosite fotoaparato, jis išsijungs.

---

[306] Fotoaparato nustatymų keitimas | Maitinimo nustatymai

Power Save Start Time

Nustatomas laikas, kurį fotoaparatas laukia prieš pereidamas į energijos taupymo režimą, jei jis nėra naudojamas (išskyrus atvejus, kai maitinimas tiekiamas iš kompiuterio ar išmaniojo telefono). Galite tęsti fotografavimą paspausdami užrakto mygtuką iki pusės arba atlikdami kitus veiksmus.

1 **MENU → (Setup) → [Power Setting Option] → [Power Save Start Time] → pageidaujamas nustatymas.**

Informacija apie meniu elementus

Off / 30 Min / 5 Min / 2 Min / 1 Min / 10 Sec

Pastaba

Jei nenaudojate gaminio ilgą laiką, išjunkite jį.

Kai [Power Save Start Time] (maitinimo taupymo režimo pradžios laikas) nustatytas kaip [Off] (išjungta) arba [30 Min] (30 min.), energijos sąnaudos padidėja nei įprastai naudojant.

Energijos taupymo funkcija išjungiama toliau nurodytais atvejais:

Kai maitinamas tiekiamas per USB iš kompiuterio ar kito įrenginio
Kai atkuriamos skaidrių demonstracijos
Kai filmuojama
Kai prijungiama prie kompiuterio ar televizoriaus
Kai [Bluetooth Rmt Ctrl] nustatomas kaip [On]
Transliuojant turinį
Įkeliant vaizdus į „Creators' Cloud"

[307] Fotoaparato nustatymų keitimas | Maitinimo nustatymai

Monitoriaus energijos taupymas

Nustatoma, ar įjungti energijos taupymo susiejimą, kai monitorius atidaromas arba uždaromas nukreiptas į vidų.

1 **MENU → (Sąranka) → [Power Setting Option] (maitinimo nustatymų parinktis) → [Power Save by Monitor] (monitoriaus energijos taupymo režimas) → pageidaujamas nustatymas.**

Informacija apie meniu elementus

Both Linked (abu susieti):
įjungia energijos taupymo ryšį su monitoriumi. Fotoaparatas grįžta iš energijos taupymo režimo atidarius monitorių ir pereina į energijos taupymo režimą uždarius monitorių, kai jis nukreiptas į vidų.

Open: Return (atidarius: grįžti į įprastą režimą):
fotoaparatas grįžta iš energijos taupymo režimo, kai monitorius yra atidarytas.

Close: Power Save (uždarius: energijos taupymo režimas):
fotoaparatas persijungia į energijos taupymo režimą, kai monitorius uždaromas nukreiptas į vidų.

Does Not Link (nesusieta):
išjungia energijos taupymo ryšį su monitoriumi.

[308] Fotoaparato nustatymų keitimas | Maitinimo nustatymai

Auto Power OFF Temp.

Nustatoma fotoaparato temperatūra, kuriai esant fotoaparatas fotografuojant automatiškai išjungiamas. Kai šis nustatymas nustatomas kaip [High], vaizdus fiksuoti galėsite toliau, net kai fotoaparato temperatūra taps aukštesnė nei įprasta.

1 **MENU → (Setup) → [Power Setting Option] → [Auto Power OFF Temp.] → pageidaujamas nustatymas.**

Informacija apie meniu elementus

Standard:
nustatoma standartinė fotoaparato išsijungimo temperatūra.

„High“:
nustatoma temperatūra, kurią pasiekus fotoaparatas išsijungia – kai temperatūra didesnė nei [Standard].

Pastabos dėl [Auto Power OFF Temp.] nustatymo kaip [High]

Nefiksuokite vaizdų laikydami fotoaparatą rankose. Naudokite trikojį.
Jei fotoaparatą naudosite jį ilgai laikydami rankoje, galite nusideginti žema temperatūra.

Nepertraukiamo filmų įrašymo laikas, kai [Auto Power OFF Temp.] nustatytas kaip [High]

Toliau nurodoma nepertraukiamo filmavimo trukmė, kai naudojami numatytieji nustatymai ir kai maitinimas buvo trumpam išjungtas. Toliau pateiktos reikšmės – tai nepertraukiamo veikimo laikas, skaičiuojant nuo fotoaparato įrašymo funkcijos paleidimo iki sustabdymo.

Aplinkos temperatūra: 25 °C (77 °F)
Nepertraukiamo filmų įrašymo laikas (HD): apie 90 min.

Nepertraukiamo filmų įrašymo laikas (4K): apie 30 min.

Aplinkos temperatūra: 40 °C (104 °F)
Nepertraukiamo filmų įrašymo laikas (HD): apie 20 min.

Nepertraukiamo filmų įrašymo laikas (4K): apie 20 min.

HD: XAVC S HD (60p 50M/50p 50M 4:2:0 8 bitų; kai fotoaparatas neprijungtas per „Wi-Fi“; atidarius monitorių)
4K: XAVC S 4K (60p 150M/50p 150M 4:2:0 8 bitų; kai fotoaparatas neprijungtas per „Wi-Fi“; atidarius monitorių)

Pastaba

Net jei [Auto Power OFF Temp.] nustatomas kaip [High], atsižvelgiant į sąlygas arba fotoaparato temperatūrą, filmų įrašymo trukmė gali nepasikeisti.

---

[309] Fotoaparato nustatymų keitimas | Maitinimo nustatymai

Rodymo kokybė (nuotrauka)

Galima pakeisti ekrano kokybę.

1 **MENU → (Sąranka) → [Monitor] → [Display Quality] → pageidaujamas nustatymas.**

Informacija apie meniu elementus

„High“:
Pateikiama aukšta kokybe.

Standard:
Pateikiama standartine kokybe.

Pastaba

Nustačius [High] suvartojama daugiau maitinimo elemento energijos, nei nustačius [Standard].

Kai pakyla fotoaparato temperatūra, nustatymas gali būti užfiksuotas kaip [Standard].

---

[310] Fotoaparato nustatymų keitimas | USB nustatymai

„USB Connection Mode“

Fotoaparatą prijungus prie kompiuterio ar kt., pasirenkamas USB jungimosi būdas.

1 **MENU → (Setup) → [USB] → [USB Connection Mode] → pageidaujamas nustatymas.**

Informacija apie meniu elementus

Sel. When Connect:
kaskart į fotoaparatą įjungus USB kabelį, pasirinkite norimą naudoti režimą. ([Live Stream(USB Streaming)], [Image Transfer (MSC)], [Image Transfer (MTP)] arba [Remote Shooting])

USB transliavimas:
USB transliuojama per prijungtą kompiuterį arba išmanųjį telefoną.

MassStorage(MSC):
įjungia „Mass Storage“ jungtį, fotoaparatą jungiant prie kompiuterio ir kt.
Fotoaparatą jungiant prie kompiuterio ar kito USB įrenginio, fotoaparatas atpažįstamas kaip atjungiamas diskas, todėl failus galite perduoti į fotoaparatą.

MTP

MTP ryšio sukūrimas tarp fotoaparato, kompiuterio ir kitų USB įrenginių.
Fotoaparatą prijungus prie kompiuterio ar kito USB įrenginio, fotoaparatas atpažįstamas kaip laikmena, todėl nuotraukas ir filmus galite perduoti į fotoaparatą.

Remote Shooting (nuolatinis fotografavimas):
Naudojant „Imaging Edge Desktop“ (nuotolinio valdymo) programinę įrangą, gaminį galima valdyti kompiuteryje, pvz., fotografuoti ir išsaugoti vaizdus kompiuteryje.

---

[311] Fotoaparato nustatymų keitimas | USB nustatymai

„USB LUN Setting“

Pagerinamas suderinamumas apribojant USB jungties funkcijas.

1. **MENU → (Setup) → [USB] → [USB LUN Setting] → pageidaujamas nustatymas.**

Informacija apie meniu elementus

„Multi“
paprastai naudojama [Multi].
„Single“
[USB LUN Setting] nustatykite kaip [Single], tik jei nepavyksta prijungti.

---

[312] Fotoaparato nustatymų keitimas | USB nustatymai

USB Power Supply

Prijungus kamerą prie kompiuterio arba USB įrenginio nustatoma, ar energija bus tiekiama per USB laidą.

1. **MENU → (Setup) → [USB] → [USB Power Supply] → pageidaujamas nustatymas.**

Informacija apie meniu elementus

On:
prijungus gaminį prie kompiuterio ar kito įrenginio, energija gaminiui tiekiama per USB laidą.
Off:
prijungus gaminį prie kompiuterio ar kito įrenginio, energija gaminiui per USB laidą netiekiama.

Veiksmai, kuriuos galima atlikti tiekiant per USB laidą

Toliau pateikiamoje lentelėje nurodyta, kuriuos veiksmus galima arba negalima atlikti tiekiant maitinimą per USB laidą.

Operation	Galimas / negalimas
Fotografavimas / filmavimas	galimas
Vaizdų atkūrimas	galimas
„Wi-Fi“ / „Bluetooth“ ryšiai	galimas
Maitinimo elementų pakuotės įkrovimas	Neveikia
Fotoaparato įjungimas neįdėjus maitinimo elementų pakuotės	Neveikia

Pastaba

Įdėkite į gaminį maitinimo elementų pakuotę, kad maitinimas būtų tiekiamas USB kabeliu.

---

[313] Fotoaparato nustatymų keitimas | Išorinės išvesties nustatymai

HDMI Resolution

Fotoaparatą prie televizoriaus arba stebėjimo įrenginio prijungę HDMI kabeliu (parduodamas atskirai) galite pasirinkti raišką, kuri fotografuojant arba atkuriant turi būti išvedama iš fotoaparato HDMI jungties.

1 **MENU → (Setup) → [External Output] → [HDMI Resolution] → pageidaujamas nustatymas.**

Informacija apie meniu elementus

Automatinis:
Fotoaparatas automatiškai atpažįsta prijungto televizoriaus arba išvesties įrenginio raišką ir nustato atitinkamą išvesties raišką.

2160p
Signalai išvedami 2160p raiška.

1080p:
Vaizdai rodomi HD kokybe (1080p).

1080i:
signalai išvedami HD vaizdo kokybe (1080i).

Pastaba

Jei naudojant nustatymą [Auto] vaizdai rodomi netinkamai, pagal prijungtą televizorių pasirinkite [1080i], [1080p] arba [2160p].

---

[314] Fotoaparato nustatymų keitimas | Išorinės išvesties nustatymai

„HDMI Output Settings“ (filmas)

Nustato, kad filmuojant vaizdo ir garso įrašas būtų išvestas išoriniame įrašymo įrenginyje / grotuve, prijungtame per HDMI.
Jei norite naudoti 4K filmų išvestį, naudokite aukštos kokybės didelės spartos HDMI kabelį (parduodamas atskirai).

1 **MENU → (Setup) → [External Output] → [HDMI Output Settings] → pageidaujamas nustatymo elementas.**

Informacija apie meniu elementus

Įrašymo į Media dur HDMI Output
Nustatoma, ar įrašyti filmus į fotoaparato atminties kortelę, išvedant vaizdus per HDMI.

[On]: filmai įrašomi į fotoaparato atminties kortelę ir tuo pat metu išvedami į įrenginį, prijungtą prie HDMI. Išvesto filmo spalvų gylis priklauso nuo nustatymo [Record Setting], esančio dalyje [Movie Settings].

[Off(HDMI Only)]: filmai į fotoaparato atminties kortelę neįrašomi, bet išvedami tik į įrenginius, prijungtus per HDMI.

Output Resolution
Nustatoma vaizdo, kuris bus išvestas kitame įrenginyje, prijungtame per HDMI, raišką, kai [Rec. Media dur HDMI Output] nustatyta kaip [On] (įjungta). ([Auto] / [2160p] / [1080p] / [1080i])

4K Output Set.(HDMI Only)

Nustatoma kitame įrenginyje, prijungtame per HDMI, išvedamo 4K filmo kadrų sparta ir spalvos gylis, kai [Rec. Media dur HDMI Output] nustatyta kaip [Off(HDMI Only)] (išjungta (tik HDMI). ([60p 10bit] / [50p 10bit] / [30p 10bit] / [25p 10bit] / [24p 10bit])

Time Code Output

Nustatoma, ar išvesti laiko kodą ir informacijos bitą į kitą per HDMI prijungtą įrenginį. ([On] / [Off])

Laiko kodo informacija persiunčiama kaip skaitmeniniai duomenys, o ne kaip ekrane rodomas vaizdas. Tada prijungtas įrenginys gali atpažinti laiko duomenis pagal skaitmeninius duomenis.

REC Control

Nustatoma pradėti arba sustabdyti įrašymą išoriniame įrašymo įrenginyje / grotuve nuotoliniu būdu valdant fotoaparatą, kai jis prijungtas prie išorinio įrašymo įrenginio / grotuvo. ([On] / [Off])

4ch Audio Output

Įrašydami garsą 4 kanalais, nustatykite garso kanalų, kurie bus išvedami į kitus per HDMI prijungtus įrenginius, derinį.

[CH1/CH2]: atkuria 1 kanalo garsą L (kairėje) pusėje, o 2 kanalo garsą – R (dešinėje) pusėje.

[CH3/CH4]: atkuria 3 kanalo garsą L (kairėje) pusėje, o 4 kanalo garsą – R (dešinėje) pusėje.

Patarimas

Kai [REC Control] nustatyta kaip [On] ir pasirengta į išorinį įrašymo įrenginį / grotuvą išsiųsti įrašymo komandą, rodoma STBY (STBY), o REC (REC) rodoma, kai įrašymo komanda siunčiama į išorinį įrašymo įrenginį / grotuvą.

Net ir atkuriant 4 kanalų filmą prie HDMI jungties prijungtame įrenginyje, garsas išvedamas taikant [4ch Audio Output] nustatymą.

Pastaba

Kai [Rec. Media dur HDMI Output] nustatyta kaip [Off(HDMI Only)] (išjungta (tik HDMI), [HDMI Info. Display] laikinai nustatoma kaip [Off].

Kai [Rec. Media dur HDMI Output] nustatyta kaip [Off(HDMI Only)], skaitiklis nejuda pirmyn (tikrasis įrašymo laikas neskaičiuojamas), kol filmas įrašomas į išorinį įrašymo įrenginį / grotuvą.

Neatsižvelgiant į [Output Resolution] nustatymą, HDMI išvesties raiška toliau nurodytais atvejais bus 1080.*

Parinktį [Log Shooting] (logaritminis fiksavimas) dalyje [Log Shooting Setting] (logaritminio fiksavimo nustatymas) nustačius pasirenkant kitą elementą nei [Off] (išjungta)
Parinktį [Picture Profile] (nuotraukos profilis) nustačius kaip PPLUT1–PPLUT4.

* Vis dėlto, parinktį [Rec. Media dur HDMI Output] nustatyta kaip [Off(HDMI Only)] (išjungta (tik HDMI), vaizdo įrašo išvesčiai naudojamas 4K formatas.

[REC Control] galima naudoti tik kartu su išoriniais įrašymo įrenginiais / grotuvais, palaikančiais funkciją [REC Control].

Kai [Time Code Output] nustatyta kaip [Off], [REC Control] nustatyti negalima.

Net jei pasirodo simbolis (REC), išorinis įrašymo įrenginys ar grotuvas gali tinkamai neveikti – tai priklauso nuo jo nustatymų arba būsenos. Prieš naudodami patikrinkite, ar išorinis įrašymo įrenginys arba grotuvas veikia tinkamai.

Kai [Time Code Output] nustatyta kaip [On], vaizdai gali būti netinkamai išvedami į televizorių arba įrašymo įrenginį. Tokiu atveju [Time Code Output] nustatykite kaip [Off].

Išvesti garso 4 kanalais į kitus per HDMI prijungtus įrenginius negalima.

---

[315] Fotoaparato nustatymų keitimas | Išorinės išvesties nustatymai

HDMI Info. Rodoma

Nustatoma, ar rodyti fotografavimo informaciją televizoriuje arba stebėjimo įrenginyje, kai fotoaparatas ir televizorius ar kitas įrenginys sujungti HDMI kabeliu (parduodamas atskirai).

1 **MENU → (Setup) → [External Output] → [HDMI Info. Display] → norimas nustatymas.**

Informacija apie meniu elementus

On:
TV ekrane rodoma fotografavimo informacija.

Įrašytas vaizdas ir fotografavimo informacija rodoma televizoriaus ekrane, o fotoaparato ekranas yra tuščias.

Off:
TV ekrane nerodoma fotografavimo informacijos.

Televizoriaus ekrane rodomas tik įrašytas vaizdas, o fotoaparato ekrane – ir įrašytas vaizdas, ir fotografavimo informacija.

---

[316] Fotoaparato nustatymų keitimas | Išorinės išvesties nustatymai

CTRL FOR HDMI

Šį gaminį HDMI kabeliu (parduodamas atskirai) prijungus prie televizoriaus, jį galėsite valdyti į televizorių nukreipę televizoriaus nuotolinio valdymo pultelį.

1 **MENU → (Setup) → [External Output] → [CTRL FOR HDMI] → pageidaujamas nustatymas**

2 **Šį gaminį prijunkite prie televizoriaus.**

Televizoriaus įvestis perjungiama automatiškai, o šiame gaminyje esantys vaizdai rodomi televizoriaus ekrane.

Veikimo metodai priklauso nuo naudojamo televizoriaus. Išsamesnės informacijos rasite prie TV pridėtoje naudojimo instrukcijoje.

Informacija apie meniu elementus

On:
Šį gaminį galima valdyti TV nuotolinio valdymo pultu.
Off:
Šio gaminio negalima valdyti TV nuotolinio valdymo pultu.

Pastaba

Jei šį gaminį prijungsite prie televizoriaus naudodami HDMI laidą, galimi meniu elementai bus apriboti.

Jei naudojant televizoriaus nuotolinio valdymo pultelį gaminys atlieka nepageidaujamus veiksmus, parinktį [CTRL FOR HDMI] nustatykite kaip [Off].

---

[317] Fotoaparato nustatymų keitimas | Bendrieji nustatymai

Language

Parenkama kalba, kuria bus rodomi meniu elementai, įspėjimai ir pranešimai.

1 **MENU → (Setup) → [Area/Date] → [Language] → pageidaujamas nustatymas.**

---

[318] Fotoaparato nustatymų keitimas | Bendrieji nustatymai

Area/Date/Time Setting

Galite nustatyti sritį (kur naudojate fotoaparatą), vasaros laiką ([On]/[Off]), datos rodymo formatą bei datą ir laiką.
Regiono / datos / laiko nustatymo ekranas bus rodomas automatiškai, jei pradinės sąrankos metu neužregistravote išmaniojo telefono arba kai vidinis atsarginis įkraunamas akumuliatorius visiškai išsikrovė. Šį meniu pasirinkite, kai datą ir laiką norite nustatyti pirmą kartą.

1 **MENU → (Setup) → [Area/Date] → [Area/Date/Time Setting] → pageidaujamas nustatymas.**

Informacija apie meniu elementus

Area Setting
Nustatomas regionas, kuriame naudojatės fotoaparatu.

Daylight Savings:
Pasirenkamas vasaros laiko nustatymas [On] / [Off].

„Date/Time“
Nustatomi data ir laikas.

Laiko rodymo formatą (24 valandų arba 12 valandų formatą) galite perjungti paspausdami mygtuką (ištrinti).

Date Format:
Pasirenkamas datos rodymo formatas.

Patarimas

Jei norite įkrauti vidinį atsarginį įkraunamąjį maitinimo elementą, įstatykite įkrautą maitinimo elementų pakuotę ir palikite gaminį 24 val. ar ilgiau jį išjungę.

Jei laikrodis nustatomas iš naujo kaskart įkraunant maitinimo elementą, vidinis atsarginis įkraunamas maitinimo elementas gali būti susidėvėjęs. Kreipkitės į techninės priežiūros centrą.

[319] Fotoaparato nustatymų keitimas | Bendrieji nustatymai

NTSC/PAL Selector

Per TV, kuriame naudojama NTSC/PAL sistema, atkuriami šiuo gaminiu įrašyti filmai.

1 **MENU → (Setup) → [Area/Date] → [NTSC/PAL Selector] → [Enter]**

---

[320] Fotoaparato nustatymų keitimas | Bendrieji nustatymai

„Audio signals“

Galite pasirinkti, ar naudojant gaminį bus skleidžiami garso signalai.

1 **MENU → (Setup) → [Sound Option] → [Audio signals] → pageidaujamas nustatymas.**

Informacija apie meniu elementus

On:all:
Užraktas skleidžia garsus ir garsai girdisi, pavyzdžiui, sufokusavus iki pusės nuspaustu užrakto mygtuku.

On:shutter only:
garsus skleidžia tik užraktas. Fokusuojant iki pusės nuspaustu užrakto mygtuku garsų nesigirdi.

Off:
Garsai neskleidžiami.

Patarimas

[Silent Mode] nustačius kaip [On], [Audio signals] užfiksuojamas ties [Off].

Pastaba

Nustačius [Focus Mode] reikšmę [Continuous AF], fotoaparatui fokusuojant objektą nebus įjungiamas pyptelėjimas.

---

[321] Fotoaparato nustatymų keitimas | Bendrieji nustatymai

REC Lamp

Nustatoma, ar filmuojant bus įjungiamos filmavimo lemputės.

1 **MENU → (Setup) → [Setup Option] → [REC Lamp] → pageidaujamas nustatymas.**

Informacija apie meniu elementus

On
Įrašymo metu užsidega filmavimo lemputė.

Išjungta
Įrašymo metu neužsidega filmavimo lemputė.

Patarimas

Nustatykite [REC Lamp] į [Off] (išjungta), jei fotoaparatas užfiksuoja įrašymo lemputės šviesą, kurią atspindi objektas, pvz., stiklas.

Video Light Mode



Parenkamas HVL-LBPC LED lemputės (parduodama atskirai) apšvietimo nustatymas.

1 **MENU → (Setup) → [Setup Option] → [Video Light Mode] → pageidaujamas nustatymas.**

Informacija apie meniu elementus

Power Link
Vaizdo įrašymo lemputė įjungiama arba išjungiama, kai fotoaparatas įjungiamas arba išjungiamas.

REC Link
Vaizdo įrašymo lemputė įjungiama arba išjungiama, kai filmo įrašymas įjungiamas arba išjungiamas.

REC Link&STBY
Vaizdo įrašymo lemputė įjungiama, kai pradedamas filmo įrašymas, ir pritemdoma, kai filmas neįrašomas (STBY).

Automatinis:

Vaizdo įrašymo lemputė automatiškai įjungiama, kai patalpoje tamsu.

Pastaba

Fiksuojant laiko intervalo filmus, vaizdo įrašymo lemputė įsijungia / išsijungia pagal [Time-lapse Settings] (laiko intervalo nustatymų) nustatymą. Išsamesnės informacijos ieškokite „Laiko intervalo nustatymai“.

Fiksuojant laiko intervalo filmus, parinkties [Video Light Mode] (vaizdo įrašymo lemputės režimas) negalima nustatyti kaip [Auto] (Automatinis). Ji automatiškai bus perjungta į [REC Link].

---

[323] Fotoaparato nustatymų keitimas | Bendrieji nustatymai

Pixel Mapping

Vaizdo jutiklį galite optimizuoti rankiniu būdu (pikselių susiejimas). Reguliariai pagal toliau aprašytą procedūrą vykdykite [Pixel Mapping]. Šiuos veiksmus rekomenduojame atlikti kartą kas tris dienas.

1 MENU → (Setup) → [Setup Option] → pasirinkite [Pixel Mapping].

2 Uždėkite objektyvo dangtelį.

Būtinai uždėkite objektyvo dangtelį.

3 Patvirtinimo ekrane pasirinkite [OK].

Pikselių susiejimas bus patvirtintas.

Kol atliekamas pikselių susiejimas, fotoaparatu naudotis negalima.
Atlikus pikselių susiejimą, fotoaparatas bus automatiškai paleistas iš naujo.

Patarimas

Įjungus fotoaparatą, kartais parodomas pranešimas apie pikselių susiejimą. Pasirodžius pranešimui, įvykdykite funkciją [Pixel Mapping].

Jei peržiūrėdami įrašytą vaizdą fotoaparato monitoriuje pastebite šviesių dėmių, nedelsiant atlikite [Pixel Mapping].

Pastaba

Pikselių susiejimo atlikti negalima senkant maitinimo elementui.

[Pixel Mapping] atliekant nereguliariai, įrašytuose vaizduose gali atsirasti šviesių dėmių.

Version

Rodoma šio gaminio programinės įrangos versija. Patikrinkite versiją, kai išleidžiami šio gaminio programinės įrangos atnaujinimai ir pan.
Taip pat parodoma objektyvo versija, jei uždedamas su programinės aparatinės įrangos naujiniu suderinamas objektyvas.
Uždėjus su programinės aparatinės įrangos naujiniu suderinamą montavimo adapterį, objektyvo srityje parodoma montavimo adapterio versija.

1 **MENU → (Setup) → [Setup Option] → [Version].**

Kai fotoaparatas yra prijungtas prie interneto, gaunama programinės įrangos informacija. Jei yra išleista nauja programinė įranga, bus rodoma informacija apie ją (kai fotoaparato sistemos programinės (aparatinės) įrangos versija yra 2.00 arba naujesnė).

Informacija apie meniu elementus

Body (korpusas):
rodo fotoaparato korpuso programinės aparatinės įrangos versiją.

Lens (objektyvas):
rodo objektyvo versiją, kai uždėtas objektyvas, palaikantis programinės aparatinės įrangos naujinimus.

Patarimas

Atsisiųstą programinę-aparatinę įrangą taip pat galite išsisaugoti į atminties kortelę ir ją naudoti naujinant fotoaparato programinę-aparatinę įrangą.

Pastaba

Atnaujinti galima tik tada, kai baterijos įkrovos lygis yra 51 % ar daugiau. Naudokite įkrautą maitinimo elementų pakuotę.

[325] Fotoaparato nustatymų keitimas | Bendrieji nustatymai

Serijos numerio rodymas

Parodomas fotoaparato serijos numeris.

1. **MENU (meniu) → (Setup) (sąranka) → [Setup Option] (sąrankos parinktis) → [Display Serial Number] (serijos numerio rodymas).**

[326] Fotoaparato nustatymų keitimas | Bendrieji nustatymai

Privatumo pranešimas

Rodomas pranešimo apie privatumą ekranas.

1. **MENU (meniu) → (Setup) (sąranka) → [Setup Option] (sąrankos parinktis) → [Privacy Notice] (pranešimas apie privatumą).**

[327] Fotoaparato nustatymų keitimas | Bendrieji nustatymai

Ekrano skaitytuvas (tik kai kuriems modeliams)

Nustatoma garsaus informacijos, pavyzdžiui, ekrane rodomo teksto, skaitymo funkcija. Atsižvelgiant į modelį, ši funkcija gali būti palaikoma tik kai kuriomis kalbomis. Šią funkciją galima naudoti tik tada, kai meniu nustatyta kalba yra palaikoma šios funkcijos.

1. **MENU (meniu) → (Setup) (sąranka) → [Accessibility] (pritaikymas neįgaliesiems) → [Screen Reader] (ekrano skaitytuvas) → pageidaujamas nustatymo elementas.**

Informacija apie meniu elementus

Screen Reader:
nustatoma, ar naudoti garsaus skaitymo funkciją. ([On] / [Off])

Speed:
nustatomas garsaus skaitymo greitis.

Volume:
nustatomas garsaus skaitymo garsumas.

---

[328] Fotoaparato nustatymų keitimas | Bendrieji nustatymai

Sertifikavimo logotipas (tik tam tikri modeliai)

Rodomi kai kurie šio gaminio sertifikatų logotipai.
Šią funkciją galima naudoti tik kai kuriose šalyse ir regionuose parduodamuose gaminiuose.

1. **MENU → (Sąranka) → [Setup Option] (sąrankos parinktis) → [Certification Logo] (sertifikavimo logotipas).**

---

[329] Fotoaparato nustatymų keitimas | Bendrieji nustatymai

Save/Load Settings

Fotoaparato nustatymus galite išsaugoti / įkelti į atminties kortelę ir iš jos. Taip pat galite įkelti kitos tokio paties modelio kameros nustatymus.

1. **MENU → (Setup) → [Reset/Save Settings] → [Save/Load Settings] → pageidaujamas elementas.**

Informacija apie meniu elementus

Load:

Nustatymai iš atminties kortelės įkeliami į šį fotoaparatą.

Save:

Esami šio fotoaparato nustatymai išsaugomi į atminties kortelę.

„Delete“

Panaikinami atminties kortelėje išsaugoti nustatymai.

Nustatymai, kurių negalima išsaugoti

Toliau nurodomi nustatymų parametrai, kurių negalima išsaugoti naudojant [Save/Load Settings] funkciją. (Meniu elementai be nustatymų parametrų, pavyzdžiui, [Focus Magnifier], nenurodomi.)

/ (Shooting)

Copyright Info

(Exposure/Color)

External Flash Set.

White Balance: Custom 1 / Custom 2 / Custom 3

AF MF (Focus)

Face Memory

(Network)

Debesijos ryšys

WPS Push

Access Point Set.

Wi-Fi Frequency Band

IP Address Setting

Edit Device Name

Import Root Certificate

Access Authen. Nustatymai

(Setup)

Kalba

Area/Date/Time Setting

Pastaba

Vienoje atminties kortelėje galite išsaugoti iki 10 nustatymų. Jau išsaugojus 10 nustatymų, galima įvykdyti [Save New] veiksmą. Panaikinkite esamus nustatymus naudodami [Delete] arba perrašykite juos.

Įkelti kito modelio fotoaparato nustatymų negalima.

Net jei modelio pavadinimas tas pats, gali nepavykti įkelti nustatymų iš fotoaparato su kita sistemos programinės įrangos versija.

Šią funkciją galite naudoti norėdami išsaugoti nustatymus, užregistruotus [MR Camera Set. Memory]. Tačiau [Save/Load Settings] naudoti negalima, kai fiksavimo režimas nustatytas kaip [MR Cam.Set]. Prieš naudodami šią funkciją, nustatykite ne MR fiksavimo režimą (MR Cam.Set).

Setting Reset

Atkuriami numatytieji gaminio nustatymai. Įrašyti vaizdai išsaugomi net įjungus funkciją [Setting Reset].

1 **MENU → (Setup) → [Reset/Save Settings] → [Setting Reset] → pageidaujamas nustatymas.**

Informacija apie meniu elementus

Camera Settings Reset:
Atkuriami numatytieji pagrindiniai fotografavimo nustatymai. Inicijuojamos fotografavimo ir filmavimo nustatymo reikšmės.

Initialize:
Atkuriami visi numatytieji nustatymai.

Pastaba

Kai atkuriami nustatymai, neišimkite maitinimo elementų pakuotės.

Jei įvykdysite funkciją [Initialize] (inicijuoti), privatumo pranešimo sutartis taip pat bus atstatyta, todėl prieš naudodami fotoaparatą dar kartą sutikite su privatumo pranešimu.

Parinkties [Picture Profile] nustatymas neatkuriamas net ir įvykdžius [Camera Settings Reset] arba [Initialize], išskyrus nustatymus, skirtus PPLUT 1 - 4.

Nustatymo [Picture Profile] varnelė dalyje [Different Set for Still/Mv] iš naujo nenustatoma atlikus [Camera Settings Reset] arba [Initialize].

Saugumo ir tinklo parametrai nėra ištrinami, kai naudojate funkciją [Camera Settings Reset] (fotoaparato nustatymų nustatymas iš naujo).

Norėdami iš naujo nustatyti saugos ir tinklo parametrus į numatytuosius nustatymus, naudokite funkciją [Reset Network Set.] (nustatyti iš naujo tinklo nustatymus) arba [Initialize] (inicijuoti). Tačiau net jei naudosite funkciją [Reset Network Set.] (nustatyti iš naujo tinklo nustatymus), kai [Airplane Mode] (lėktuvo režimas) yra nustatytas kaip [On] (įjungta), [Airplane Mode] (lėktuvo režimas) nebus nustatytas kaip [Off] (išjungta).

[331] Naudojant išmanųjį telefoną pasiekiamos funkcijos

Naudojant išmanųjį telefoną pasiekiamos funkcijos („Creators' App“)

Naudodami išmaniojo telefono programą „Creators' App“ galite užfiksuoti vaizdą fotoaparatą valdydami išmaniuoju telefonu arba perkelti fotoaparate įrašytus vaizdus į išmanųjį telefoną.
Iš savo išmaniojo telefono taikomųjų programų parduotuvės atsisiųskite ir įdiekite taikomąją programą „Creators' App“. Jei programa „Creators' App“ jau įdiegta išmaniajame telefone, įsitikinkite, kad įdiegta naujausia versija.
Informacijos apie „Creators' App“ ieškokite nurodytu adresu.
https://www.sony.net/ca/

Patarimas

Programėlę „Creators' App“ taip pat galite įdiegti išmaniuoju telefonu nuskaitydami fotoaparato ekrane rodomą QR kodą.

Pastaba

Atsižvelgiant į būsimus versijos naujinius ekrano pateikčių naudojimo procedūros gali būti pakeistos be įspėjimo.

Palaikomi išmanieji telefonai

Dėl naujausios informacijos žr. palaikymo puslapį.
https://www.sony.net/ca/help/mobile/

Dėl išsamios informacijos apie „Bluetooth“ versijas, kurios yra suderinamos su jūsų išmaniuoju telefonu, patikrinkite jūsų išmaniajam telefonui skirtą gaminio svetainę.

[332] Naudojant išmanųjį telefoną pasiekiamos funkcijos

Monitor & Control

„Monitor & Control“ yra išmaniojo telefono programėlė, palaikanti stebėjimo ir nuotolinio fiksavimo funkcijas, reikalingas filmuojant.
„Monitor & Control“ suteikia galimybę matyti tiesioginį vaizdą ir nuotoliniu būdu valdyti fiksavimą naudojant išmaniojo telefono ekraną kaip monitorių filmavimo metu (kai fotoaparato sistemos programinės (aparatinės) įrangos versija yra 2.00 arba naujesnė).

Iš savo išmaniojo telefono programėlių parduotuvės atsisiųskite ir įdiekite programėlę „Monitor & Control“. Jei programėlė „Monitor & Control“ jau įdiegta išmaniajame telefone, įsitikinkite, kad įdiegta naujausia versija.
Informacijos apie „Monitor & Control“ ieškokite nurodytu adresu.
https://www.sony.net/ccmc/

[333] Naudojant išmanųjį telefoną pasiekiamos funkcijos

Fotoaparato susiejimas su išmaniuoju telefonu („Smartphone Connection“)

Sujungia fotoaparatą su išmaniuoju telefonu (susiejimas), kad galėtumėte naudoti išmaniojo telefono programėlę „Creators' App“.

Jei pirmą kartą įjungę fotoaparatą su išmaniuoju telefonu fotoaparato neprijungėte, atlikite toliau nurodytą procedūrą.
Toliau aprašoma fotoaparato susiejimo su išmaniuoju telefonu procedūra, kai programėlė „Creators' App“ išmaniajame telefone diegiama pirmą kartą.
: veiksmai išmaniajame telefone
: veiksmai fotoaparate

1 **: fotoaparate pasirinkite MENU → (Tinklas) → [Cnct./Remote Sht.] (prijungimas / nuotolinis fotografavimas) → [Smartphone Connection] (išmaniojo telefono prijungimas).**

2 **: laikykitės ekrane pateikiamų nurodymų ir parinktį [Bluetooth Function] nustatykite kaip [On].**

Bus rodomas ekranas, informuojantis, kad laukiama ryšio su programėle.

Jei [Bluetooth Function] („Bluetooth“ ryšio funkcija) jau nustatyta kaip [On] (įjungta), iš karto bus rodomas ekranas, informuojantis, kad laukiama prisijungimo prie programėlės.

3 : išmaniajame telefone paleiskite programėlę „Creators' App“.

4 : norėdami fotoaparatą susieti su išmaniuoju telefonu, laikykitės ekrane pateiktų nurodymų.

Baigus susieti, išmaniajame telefone atsiranda meniu, skirtas fotoaparato funkcijai pasirinkti.

5 : išmaniojo telefono ekrane pasirinkite norimą funkciją.

Prisijungimas prie išmaniojo telefono per „Wi-Fi“ prieigos tašką

Atlikę 1–4 žingsnių susiejimą, prijunkite fotoaparatą ir išmanųjį telefoną prie to paties „Wi-Fi“ prieigos taško fotoaparate pasirinkdami MENU (meniu) → (Network) (tinklas) → [Wi-Fi] → [Wi-Fi Connect] → [On] (įjungta). Paskui vadovaukitės išmaniojo telefono ekrane pateikiamomis instrukcijomis, kad prijungtumėte fotoaparatą ir išmanųjį telefoną.

Jei „Creators' App“ naudojote su kitais fotoaparatais

Po 2 veiksmo paleiskite programėlę „Creators' App“, atidarykite ekraną [Cameras] (fotoaparatai), pasirinkite mygtuką (pridėti fotoaparatą) ir vadovaukitės ekrane pateiktais nurodymais, kad tęstumėte operaciją.

Apie piktogramas, matomas jungiant prie išmaniojo telefono

(pasiekiamas „Bluetooth“ ryšys): užmegztas „Bluetooth“ ryšys su išmaniuoju telefonu.
(„Bluetooth“ ryšys nepasiekiamas): „Bluetooth“ ryšys su išmaniuoju telefonu neužmegztas.
Wi-Fi („Wi-Fi“ ryšys pasiekiamas): užmegztas „Wi-Fi“ ryšys su išmaniuoju telefonu.
Wi-Fi („Wi-Fi“ ryšys nepasiekiamas): „Wi-Fi“ ryšys su išmaniuoju telefonu neužmegztas.

Fotoaparato ir išmaniojo telefono sujungimas nesusiejus

Jei sujungti norite nesusiejęs, kaskart atlikite prijungimą per „Wi-Fi“.

1. Fotoaparate pasirinkite MENU (meniu) → (Network) (tinklas) → [Cnct./Remote Sht.] (prijungimas / nuotolinis fotografavimas) → [Smartphone Connection] (išmaniojo telefono prijungimas).
2. Paspauskite fotoaparato mygtuką (trinti), kad būtų įjungtas SSID ir slaptažodžio ekranas.
3. Atidarykite išmaniojo telefono „Wi-Fi“ nustatymų ekraną.
4. Išmaniojo telefono „Wi-Fi“ nustatymų ekrane pasirinkite fotoaparate rodomą SSID ir įveskite slaptažodį.
5. Išmaniajame telefone paleiskite programėlę „Creators' App“ ir atidarykite ekraną [Cameras] (fotoaparatai).
6. Ekrano [Cameras] (fotoaparatai) viršutiniame dešiniajame kampe pasirinkite mygtuką (sąranka), tada pasirinkite [Connect only via Wi-Fi] (prisijungti tik per „Wi-Fi“).
7. „Creators' App“ ekrane savo išmaniajame telefone pasirinkite fotoaparato gaminio pavadinimą (ZV-E1).
   Išmanusis telefonas prisijungs prie fotoaparato.

Pastaba

Siekiant užtikrinti saugų belaidį LAN ryšį, rekomenduojame naudoti prieigos tašką su WPA3 arba WPA2 saugumo nustatymais. Prisijungus prie prieigos taško be saugos nustatymų, gali būti įsilaužta į jūsų įrenginį, kenkėjiškos trečiosios šalys gali gauti prieigą ir vykdyti išpuolius prieš pažeidžiamumus. Jei nėra konkrečios priežasties, nerekomenduojame naudoti prieigos taško be saugos nustatymų.

„Bluetooth“ ryšį naudokite susieti tik su patikimais įrenginiais. Venkite nepageidaujamų susiejimo užklausų ar ryšių su nežinomais įrenginiais.

Kai nenaudojate, išjunkite „Bluetooth“ funkciją.

Reguliariai tikrinkite susietus įrenginius ir ištrinkite nereikalingus.

Funkcijos [Smartphone Connection] (išmaniojo telefono prijungimas) vykdyti negalima, kai parinktis [Airplane Mode] (lėktuvo režimas) yra nustatyta kaip [On] (įjungta).

Vienu metu per „Bluetooth“ ryšį prie fotoaparato galima jungti iki 2 įrenginių.

Jei „Bluetooth“ ir „Wi-Fi“ (2,4 GHz) ryšiams naudojama ta pati dažnių juosta, gali atsirasti radijo bangų trukdžių. Jei „Wi-Fi“ ryšys nestabilus, jį galima pagerinti išjungiant išmaniojo telefono „Bluetooth“ funkciją.

„Bluetooth“ piktograma nerodoma, kai filmavimo režimu rodomos lietimo funkcijų piktogramos. Norėdami matyti „Bluetooth“ piktogramą, braukite per lietimo funkcijų piktogramas į kairę arba į dešinę, kad paslėptumėte lietimo funkcijų piktogramas.

[334] Naudojant išmanųjį telefoną pasiekiamos funkcijos | Išmaniojo telefono kaip nuotolinio valdymo įrenginio naudojimas

Išmaniojo telefono kaip nuotolinio valdymo įrenginio naudojimas

Naudodami „Creators' App“ galite fiksuoti vaizdus ir tikrinti fotoaparato fotografavimo diapazoną išmaniojo telefono ekrane. Sujunkite fotoaparatą su išmaniuoju telefonu, kaip nurodyta šio puslapio apačioje esančioje skiltyje „Susijusios temos“. Informacijos apie išmaniajame telefone galimas atlikti funkcijas skaitykite toliau nurodytame pagalbos puslapyje:
https://www.sony.net/ca/help/opr/

[335] Naudojant išmanųjį telefoną pasiekiamos funkcijos | Išmaniojo telefono kaip nuotolinio valdymo įrenginio naudojimas

Nuotolinio fiksavimo nustatymas

Konfigūruojami vaizdų, išsaugotų išmaniuoju telefonu arba kompiuteriu, atliekant nuotolinį fotografavimą, nustatymai.

1. **MENU (meniu) → (Tinklas) → [Cnct./Remote Sht.] (prijungimas / nuotolinis fotografavimas) → [Remote Shoot Setting] (nuotolinio fotografavimo nustatymas) → pageidaujamas nustatymo elementas.**

Informacija apie meniu elementus

Nuotraukų Save Dest.:
Nustatoma įrašymo paskirties vieta. ([Destination Only] / [Dest.+Camera] / [Camera Only])

Save Image Size:
pasirenkamas vaizdų, kuriuos norima perkelti į išmanųjį telefoną ar kompiuterį, failo dydis, kai [Still Img. Save Dest.] nustatyta kaip [Dest.+Camera]. Perkelti galima originalaus dydžio JPEG / HEIF failus arba 2M atitinkančius JPEG / HEIF failus. ([Original]/[2M])

RAW+J Save Image:
pasirenkamas vaizdų, kuriuos norima perkelti į išmanųjį telefoną ar kompiuterį, failo tipas, kai [Still Img. Save Dest.] (nuotraukos išsaugojimo vieta) nustatyta kaip [Dest.+Camera] (paskirties

vieta + fotoaparatas) ir [File Format] (failo formatas) nustatytas kaip [RAW & JPEG]. ([RAW & JPEG]/[JPEG Only]/[RAW Only])

RAW+H Save Image:

pasirenkamas vaizdų, kuriuos norima perkelti į išmanųjį telefoną ar kompiuterį, failo tipas, kai [Still Img. Save Dest.] nustatyta kaip [Dest.+Camera] (paskirties vieta + fotoaparatas), o [File Format] (failo formatas) nustatyta kaip [RAW & HEIF]. ([RAW & HEIF]/[HEIF Only]/[RAW Only])

Pastaba

Į fotoaparatą įdėjus įrašyti netinkamą atminties kortelę, nuotraukų įrašyti nepavyks, net jei [Still Img. Save Dest.] yra nustatytas ties [Camera Only] arba [Dest.+Camera].

Kai [Camera Only] arba [Dest.+Camera] pasirenkama [Still Img. Save Dest.] ir į fotoaparatą įdedama atminties kortelė, užraktas nebus atrakintas net jei [Release w/o Card] nustatoma kaip [Enable].

Kol fotoaparate atkuriama nuotrauka, nuotoliniu būdu fotografuoti naudojant išmanųjį telefoną ar kompiuterį negalima.

[RAW+J Save Image] ir [RAW+H Save Image] galima nustatyti tik tada, kai [File Format] nustatyta kaip [RAW & JPEG] arba [RAW & HEIF].

Select on Cam & Send (persiuntimas į išmanųjį telefoną)

Vaizdus į išmanųjį telefoną perduoti galite fotoaparate pasirinkdami norimus vaizdus.
Apie fotoaparato ir išmaniojo telefono išankstinį susiejimą skaitykite skyriuje „Fotoaparato susiejimas su išmaniuoju telefonu („Smartphone Connection“)“.

Toliau pateikiama tuo metu fotoaparate rodomo vaizdo perdavimo procedūra.

1. **MENIU → (Tinklas) → [Cnct./Remote Sht.] → [Select on Cam & Send] → [Size of Sending Image], [RAW+J/H Send Target], [Sending Target] ir [Movie with Shot Mark] → pageidaujamas nustatymas.**

2. **Peržiūrėkite vaizdą, kuris bus perduodamas atkūrimo ekrane.**

3 MENU → (Tinklas) → [Cnct./Remote Sht.] (prijungimas / nuotolinis fotografavimas) → [Select on Cam & Send] (pasirinkti fotoaparate ir siųsti) → [Send] (siųsti) → [This Image] (šis vaizdas).

Ekraną [Send] taip pat galite įjungti paspaudę mygtuką („Send to Smartphone“).

4 Išmaniajame telefone paleiskite programėlę „Creators' App“.

Įsijungia pranešimas, nurodantis, kad prasidėjo perdavimas.

5 Išmaniajame telefone pasirinkite [OK].

Vaizdas perduodamas į išmanųjį telefoną.

Net kai perkėlimas vyksta, galite atlikti toliau nurodytas operacijas:*

Shooting
Valdymas naudojant meniu
Vykstančio perkėlimo pristabdymas
Pristabdyto perkėlimo atnaujinimas arba atšaukimas
Papildomų perkėlimų planavimas

Piktograma (perkelta) bus rodoma ant vaizdų, kurie buvo perkelti.*
Vienu metu kelis vaizdus galite perduoti pasirinkę ne [This Image] lange [Send].

* Kai fotoaparato sistemos programinės (aparatinės) įrangos versija yra 2.00 arba naujesnė

Informacija apie meniu elementus

Send:
parenkami vaizdai perduodami į išmanųjį telefoną. ([This Image] (šis vaizdas) / [All Images in This Group] (visi grupės vaizdai) / [All with this date] (visi su šia data) / [All Filtered]* (visi filtruoti) / [Add filter condition] (pridėti filtro sąlygą) / [Manual selection] (rankinis pasirinkimas)

Rodomos parinktys priklauso nuo [Playback Filter Condition] (atkūrimo filtro sąlyga) nustatymo ir pasirinkto turinio.*
Pasirinkus [Manual selection] (rankinis pasirinkimas), pasirinkite norimus vaizdus naudodami vidurinę valdymo ratuko dalį, tada paspauskite MENU → [Enter] (įvesti).

* Kai fotoaparato sistemos programinės (aparatinės) įrangos versija yra 2.00 arba naujesnė

Size of Sending Image:

pasirenkamas vaizdų, kuriuos ketinama perduoti į išmanųjį telefoną, dydis. Perkelti galima originalaus dydžio JPEG / HEIF failus arba 2M atitinkančius JPEG / HEIF failus. ([Original]/[2M])

RAW+J/H Send Target:

Pasirenka į išmanųjį telefoną perduodamų vaizdų failo tipą, kai vaizdai nufotografuoti nustačius [File Format] (Failo formatas) parinktį [RAW ir JPEG] arba [RAW ir HEIF]. ([JPEG & HEIF]/[RAW]/[RAW+J & RAW+H])

Sending Target:

nustatoma, ar perduoti mažos spartos bitais tarpinį filmą arba didelės spartos bitais filmo originalą, kai filmai perkeliami į išmanųjį telefoną. ([Proxy Only]/[Original Only]/[Proxy & Original])

Pasirinkus [Proxy Only], filmus galima perduoti greičiau, nei perduodant originalius filmus.

Filmas su kadro žyma:

Iškerpa ir perkelia nurodytą sekundžių skaičių iš filmo, kurio centre nustatyta kadro žymos padėtis. ([Cut to 60 seconds] (sutrumpinti iki 60 sekundžių) / [Cut to 30 seconds] (sutrumpinti iki 30 sekundžių) / [Cut to 15 seconds] (sutrumpinti iki 15 sekundžių) / [Don't Cut] (Nekirpti)

Perduodamų vaizdų filtravimas („Add filter condition“)

Perduoti ketinamus vaizdus galima filtruoti pagal šias sąlygas:

Tikslinė grupė: [This Date]/[This Media]
Nuotraukos / filmai: [All]/[Only Still Images]/[Only Movies]
Tikslinis vaizdas (vertinimas): [★]-[★], [★OFF]
Tikslinis filmas (S): [All]/[Only Shot Mark Mov.]
Tikslinis vaizdas („Protect“): [All]/[Only Protected Img.]
Perdavimo būsena*: [All]/[Only Non-transfer]

* Vaizdai, kurie perduodami juos pasirinkus išmaniajame telefone, laikomi dar neperduotais.

* Kai [Movie with Shot Mark] (filmas su kadro žyma) nustatyta į kitą nei [Don't Cut] (nekirpti) elementą, net jei jau perkėlėte klipą naudodami kadro žymą, o tada filmui nustatėte kitą kadro žymą, visos kadro žymos sukurs klipus, kurie bus pakartotinai perkelti kaip dar neperkelti vaizdai.

Kadro žymos įkėlimas į filmą

Jei kadro žymą įkeliate įrašydami filmą, ją galite naudoti kaip žymą filmui rinktis, perduoti arba redaguoti. Norėdami įtraukti fotografavimo žymę filmavimo metu, braukite kairėn arba dešinėn ekrane, kad būtų rodomos lietimo funkcijų piktogramos, tada palieskite S1 (Add Shot Mark1 (pridėti 1 fotografavimo žymę). Taip pat galite pridėti fotografavimo žymę atkūrimo metu paliesdami S1 (Add Shot Mark1 (pridėti 1 fotografavimo žymę) ekrane.

Apie perkėlimo piktogramas

Šiame skyriuje aprašomos piktogramos, rodomos, jei fotoaparato sistemos programinės (aparatinės) įrangos versija yra 2.00 arba naujesnė.

Dabartinės perdavimo būsenos piktogramos

(perkėlimas): vaizdai perkeliami į jūsų išmanųjį telefoną.

(perkėlimo klaida)*: ryšys buvo prarastas perkeliant vaizdus į išmanųjį telefoną valdant fotoaparatą. Galite patikrinti išsamią klaidos informaciją atidarydami meniu [Select on Cam & Send] (pasirinkti fotoaparate ir siųsti).

* Jei perkeliant vaizdus, kai naudojamas išmanusis telefonas, įvyksta perkėlimo klaida, ši piktograma nebus rodoma.

Perkėlimo būsenos piktogramos rodymas virš atkuriamų vaizdų

(perkeliama): šiuo metu atkuriamas vaizdas perkeliamas į išmanųjį telefoną.

(perkeltas)*: šiuo metu atkuriamas vaizdas buvo perkeltas į išmanųjį telefoną.

* Jei vaizdai perduodami pasirinkus juos išmaniajame telefone, ši piktograma nebus rodoma.

Patarimas

Jei norite naudoti jutiklinių funkcijų piktogramas, įjunkite valdymą lietimu fiksavimo arba atkūrimo metu sukonfigūruodami kiekvieną nustatymą dalyje MENU → (Sąranka) → [Touch Operation].

Kai naudojama atkūrimo filtro funkcija, filtruotus vaizdus galite nustatyti kaip perkėlimo tikslą pasirinkę [All Filtered] (visi filtruoti) dalyje [Send] (siųsti) (kai fotoaparato sistemos programinės (aparatinės) įrangos versija yra 2.00 arba naujesnė).

Naudokite pasirinktinį mygtuką arba užrakto mygtuką, kad įtrauktumėte antrą fotografavimo žymę („Shot Mark 2“). 1 fotografavimo žymę taip pat galima pridėti naudojant pasirinktinį mygtuką arba užrakto mygtuką. Norimiems mygtukams priskirkite toliau nurodytas funkcijas ir spauskite šiuos mygtukus filmuodami arba atkurdami filmą.

Fotografavimo žymės pridėjimas naudojant pasirinktinį mygtuką: priskirkite [Add Shot Mark1] (pridėti 1 fotografavimo žymę) arba [Add Shot Mark2] (pridėti 2 fotografavimo žymę) dalyje [Custom Key/Dial Set.] (pasirinktinio mygtuko / ratuko nustatymas) ir paspauskite priskirtą mygtuką filmuodami.
Pridedant kadro žymę užrakto mygtuku: [S with Shutter Button] (su užrakto mygtuku) nustatykite kaip [Add Shot Mark1] (pridėti 1 kadro žymę) arba [Add Shot Mark2] (pridėti 2 kadro žymę) ir fotografuodami paspauskite užrakto mygtuką (kai fotoaparato sistemos programinės (aparatinės) įrangos versija yra 2.00 arba naujesnė).
Kadrų žymės pridėjimas atkuriant filmą: priskirkite [Add/Delete Shot Mark1] (pridėti / trinti 1 kadro žymę) arba [Add/Delete Shot Mark2] (pridėti / trinti 2 kadro žymę) dalyje [Custom Key Setting] (pasirinktinio mygtuko nustatymas) ir paspauskite priskirtą mygtuką per atkūrimą.

Jei norite žiūrėti filmus su fotografavimo žyme, galite pereiti į padėtį su fotografavimo žyme paliesdami lietimo funkcijos piktogramą, kai atkūrimas pristabdytas.

Net jei perkėlimas sustabdomas dėl tinklo sutrikimo, galite tiesiog atnaujinti perdavimą iš fotoaparato, kai ryšys bus atkurtas, o likę vaizdai bus perkelti.

Pastaba

Iš išmaniojo telefono inicijuotų perkėlimų negalima sustabdyti arba atšaukti fotoaparate.

Kai perkeliate vaizdus naudodami išmanųjį telefoną, galite suplanuoti papildomus perkėlimus iš fotoaparato, tačiau gali perkėlimams pradėti gali prireikti šiek tiek laiko.

Net jei atšauksite perkėlimą įpusėję, vaizdai, kurie jau buvo perkelti, išliks.

Jei fotoaparatas yra išjungtas, paleistas iš naujo arba atjungtas perkėlimo metu, perkėlimas bus pristabdytas.

Atsižvelgiant į naudojamą išmanųjį telefoną, perkeltas filmas gali nebūti atkuriamas tinkamai. Pavyzdžiui, filmas gali nebūti leidžiamas sklandžiai arba gali nebūti garso.

Atsižvelgiant į nuotraukos, filmo, sulėtinto filmo arba pagreitinto filmo formatą, jų atkurti išmaniajame telefone gali nepavykti.

Jei pasirinktas [Airplane Mode] nustatymas [On], šio gaminio negalėsite prijungti prie išmaniojo telefono. [Airplane Mode] nustatykite kaip [Off].

„Bluetooth“ ryšį naudokite susieti tik su patikimais įrenginiais. Venkite nepageidaujamų susiejimo užklausų ar ryšių su nežinomais įrenginiais.

Kai nenaudojate, išjunkite „Bluetooth“ funkciją.

Reguliariai tikrinkite susietus įrenginius ir ištrinkite nereikalingus.

Iš išmaniojo telefono pašalinę fotoaparato susiejimo informaciją, išmaniojo telefono susiejimo informaciją iš fotoaparato ištrinkite naudodami [Manage Paired Device].

Perdavimo būsenos atkūrimas (perdavimas į išmanųjį telefoną)

Galite atkurti į išmanųjį telefoną perduotų vaizdų perdavimo būseną. Šią funkciją naudokite tada, kai norite iš naujo perduoti jau anksčiau perduotus vaizdus. Perduoti vaizdai neištrinami, net jei atkuriate perdavimo būseną.

1 **MENU → (Tinklas) → [Cnct./Remote Sht.] (prijungimas / nuotolinis fotografavimas) → [Reset Transfer Status] (persiuntimo būsenos nustatymas iš naujo).**

Jei patvirtinimo ekrane paspausite [OK], visi į išmanųjį telefoną perduoti vaizdai taps neperduotais vaizdais.

Patarimas

Jei yra vaizdų, kurie bus perkelti arba planuojami perkelti, negalite vykdyti [Reset Transfer Status] (persiuntimo būsenos nustatymas iš naujo). Palaukite, kol visi pervedimai bus užbaigti prieš nustatymą iš naujo.

---

[338] Naudojant išmanųjį telefoną pasiekiamos funkcijos | Prijungimas, kai fotoaparatas išjungtas

Cnct. while Power OFF“ (išmanusis telefonas)

Nustatoma, ar priimti išmaniojo telefono „Bluetooth“ signalą, kol fotoaparatas išjungtas. [Cnct. while Power OFF] nustačius kaip [On], vaizdus galite naršyti fotoaparato atminties kortelėje ir juos, valdydami išmanųjį telefoną, iš fotoaparato perduoti į išmanųjį telefoną.

1 **MENU → (Tinklas) → [Cnct./Remote Sht.] (prijungimas / nuotolinis fotografavimas) → [Cnct. while Power OFF] → pageidaujamas nustatymas.**

Išsami meniu elementų informacija

On:
Priimamas išmaniojo telefono „Bluetooth“ signalas, kol fotoaparatas išjungtas.
Kol fotoaparatas išjungtas, maitinimo elemento įkrovos lygis palaipsniui mažėja. Jei funkcijos [Cnct. while Power OFF] naudoti nenorite, ją išjunkite.

Off:
Nepriimamas išmaniojo telefono „Bluetooth“ signalas, kol fotoaparatas išjungtas.

Vaizdų naršymas / perkėlimas išmaniajame telefone

Apie fotoaparato ir išmaniojo telefono išankstinį susiejimą skaitykite skyriuje „Fotoaparato susiejimas su išmaniuoju telefonu („Smartphone Connection“)“.

1. Parinktį [Cnct. while Power OFF] nustatykite kaip [On].
2. Išjunkite fotoaparatą.
3. Išmaniajame telefone paleiskite programėlę „Creators' App“.
4. „Creators' App“ ekrane [Cameras] pasirinkite [Import].

Fotoaparato atminties kortelėje išsaugotus vaizdus galima peržiūrėti ir perkelti.

Pastaba

Jei išmanusis telefonas kuri laiką nenaudojamas, „Bluetooth“ jungtis išjungiama. Išmaniajame telefone dar kartą pasirinkite [Import].

Kai fotoaparatas įjungtas, jame bus atidarytas fotografavimo langas ir ryšys su išmaniuoju telefonu nutrauktas.

[Cnct. while Power OFF] nustatoma kaip [Off], jei fotoaparato ir išmaniojo telefono susiejimą atšaukiate arba susieti nepavyksta.

Jei ši funkcija veikia netinkamai, peržiūrėkite toliau pateikiamas pastabas ir bandykite susieti dar kartą.

Patikrinkite, ar kamera neprijungta prie jokio kito įrenginio arba prijungta tik prie vieno įrenginio, naudojant „Bluetooth“ ryšį. (Vienu metu prie fotoaparato galima prijungti iki 2 įrenginių.)
Patikrinkite, ar fotoaparate [Airplane Mode] nustatytas kaip [Off].
Jei net atlikus minėtus veiksmus funkcijos tinkamai neveikia, fotoaparate naudodami funkciją [Manage Paired Device] ištrinkite įrenginio susiejimo informaciją.

„Bluetooth“ ryšį naudokite susieti tik su patikimais įrenginiais. Venkite nepageidaujamų susiejimo užklausų ar ryšių su nežinomais įrenginiais.

Kai nenaudojate, išjunkite „Bluetooth“ funkciją.

Reguliariai tikrinkite susietus įrenginius ir ištrinkite nereikalingus.

Iš išmaniojo telefono pašalinę fotoaparato susiejimo informaciją, išmaniojo telefono susiejimo informaciją iš fotoaparato ištrinkite naudodami [Manage Paired Device].

[339] Funkcijos, veikiančios naudojant išmanųjį telefoną

Vietos informacijos nuskaitymas išmaniajame telefone

Naudodami programą „Creators' App“ galite gauti vietos informaciją iš išmaniojo telefono, kuris prijungtas prie fotoaparato naudojant „Bluetooth“ ryšį. Gautą vietos informaciją galite įrašyti fiksuodami vaizdus.
Apie fotoaparato ir išmaniojo telefono išankstinį susiejimą skaitykite skyriuje „Fotoaparato susiejimas su išmaniuoju telefonu („Smartphone Connection“)“.

1 **Išmaniajame telefone paleiskite programėlę „Creators' App“, atidarykite ekraną [Cameras] (fotoaparatai) ir bakstelėkite [Setup] (sąranka) → [Location Information Linkage] (vietos informacijos susiejimas).**

2 **Suaktyvinkite [Location Information Linkage] (vietos informacijos susiejimas) programėlės „Creators' App“ [Location Information Linkage] nustatymo ekrane.**

(vietos informacijos gavimo piktograma) bus parodyta fotoaparato monitoriuje. Išmaniojo telefono GPS ir pan. gauta vietos informacija bus įrašyta fiksuojant vaizdus. Kai susietame išmaniajame telefone suaktyvinate parinktį [Auto Time Correction] arba [Auto Area Adjustment], fotoaparatas, naudodamas informaciją iš išmaniojo telefono, automatiškai pakoreguoja datos arba vietos nustatymą.

Gaunant vietos informaciją rodomos piktogramos

(gaunama vietos informacija): fotoaparatas gauna vietos informaciją.
(negalima gauti vietos informacijos): fotoaparatas negali gauti vietos informacijos.

Patarimas

Vietos informaciją galite susieti, kai programėlė „Creators' App“ veikia išmaniajame telefone, net jei išmaniojo telefono ekranas išjungtas. Tačiau jei fotoaparatas trumpam išjungiamas, vietos informacija gali būti nesusieta iškart, kai fotoaparatą vėl įjungsite. Tokiu atveju buvimo vietos informacija bus susieta iš karto, jei išmaniajame telefone atidarysite programėlę „Creators' App“.

Kai „Creators' App“ nepaleista, pvz., kai išmanusis telefonas paleidžiamas iš naujo, „Creators' App“ paleiskite dar kartą, kad galėtumėte naudotis vietos informacijos siejimu.

Jei vietos informacijos siejimo funkcija veikia netinkamai, žr. toliau pateikiamas pastabas ir atlikite siejimo procedūrą dar kartą.

- Patikrinkite, ar išmaniajame telefone įjungta „Bluetooth“ funkcija.
- Patikrinkite, ar kamera neprijungta prie jokio kito įrenginio arba prijungta tik prie vieno įrenginio, naudojant „Bluetooth“ ryšį. (Vienu metu prie fotoaparato galima prijungti iki 2 įrenginių.)
- Patikrinkite, ar fotoaparate [Airplane Mode] nustatytas kaip [Off].
- Ištrinkite fotoaparato siejimo informaciją, užregistruotą „Creators' App“.
- Ištrinkite fotoaparato siejimo informaciją, užregistruotą išmaniojo telefono „Bluetooth“ nustatymų ekrane.
- Ištrinkite savo išmaniajame telefone, užregistruotame fotoaparato [Manage Paired Device] lange, esančią susiejimo informaciją.

„Bluetooth“ piktograma nerodoma, kai filmavimo režimu rodomos lietimo funkcijų piktogramos. Norėdami matyti „Bluetooth“ piktogramą, braukite per lietimo funkcijų piktogramas į kairę arba į dešinę, kad paslėptumėte lietimo funkcijų piktogramas.

Pastaba

Jei internete skelbiate ar bendrinate nuotraukas ar filmus, užfiksuotus su šia kamera, kai vietovės informacija susiejama naudojant „Creators' App“, fiksavimo vieta gali būti netyčia paskelbta

trečiosioms šalims. Šiuo atveju prieš fotografuodami vaizdus išjunkite [Location Information Linkage] (buvimo vietos informacijos susiejimas) programėlėje „Creators' App“.

Kai fotoaparate atkuriame pirminius nustatymus, siejimo informacija taip pat ištrinama. Prieš vėl susiedami, ištrinkite fotoaparato siejimo informaciją, užregistruotą išmaniojo telefono „Bluetooth“ nustatymuose ir „Creators' App“.

Vietos informacija nebus įrašyta, kai jos nepavyks gauti, pvz., kai nutrūks „Bluetooth“ ryšys.

Fotoaparatą galima susieti su 15 „Bluetooth“ įrenginių, bet galima susieti tik vienos išmaniojo telefono vietos informaciją. Jei vietos informaciją norite susieti su kitu išmaniuoju telefonu, funkciją [Location Information Linkage] jau susieto išmaniojo telefono „Creators' App“ lange [Setup] išjunkite.

Jei „Bluetooth“ ryšys nestabilus, pašalinkite visas galimas kliūtis, pvz., žmones ar metalinius objektus, kurie yra tarp fotoaparato ir susieto išmaniojo telefono.

Ryšio atstumas „Bluetooth“ ryšiui arba „Wi-Fi“ skiriasi pagal naudojimo sąlygas.

---

[340] Kompiuterio naudojimas

Rekomenduojama kompiuterio aplinka

Informacijos apie programinei įrangai reikiamą kompiuterio aplinką galite rasti toliau nurodytoje svetainėje adresu:
https://www.sony.net/pcenv/

---

[341] Kompiuterio naudojimas │ Fotoaparato prijungimas prie kompiuterio ir atjungimas

Prijungimas prie kompiuterio

---

1 **Į fotoaparatą įdėkite pakankamai įkrautų maitinimo elementų pakuotę.**

2 **Fotoaparatą ir kompiuterį įjunkite.**

3 **(Setup) → [USB] → parinktį [USB Connection Mode] nustatykite kaip [MassStorage(MSC)].**

4 Fotoaparato USB C tipo jungtį sujunkite su kompiuteriu naudodami USB laidą (rinkoje parduodamas).

Fotoaparatą prie kompiuterio prijungus pirmą kartą, kompiuteryje gali būti automatiškai pradėta fotoaparato atpažinimo procedūra. Palaukite, kol procedūra bus baigta.
Prijungus fotoaparatą prie kompiuterio naudojant USB laidą, kai [USB Power Supply] nustatyta ties [On], maitinama iš kompiuterio. (Numatytasis nustatymas: [On])
Naudokite laidą, kuris atitinka toliau nurodytus USB standartus.
Naudokite „SuperSpeed“ USB 5 Gb/s (USB 3.2) palaikantį kompiuterį ir rinkoje parduodamą USB laidą (pridedamas), kad būtų užtikrintas didesnės spartos ryšys.

Pastaba

Kai fotoaparatas prijungtas prie kompiuterio USB prievado, kompiuterio nejjunkite, neišjunkite, nepaleiskite iš naujo ar nesuaktyvinkite jo jam veikiant miego režimu. Kitaip galite sukelti gedimų.
Prieš įjungdami, išjungdami, paleisdami iš naujo kompiuterį ar jį suaktyvindami, kai jis veikia miego režimu, atjunkite fotoaparatą nuo kompiuterio.

Fotoaparato atjungimas nuo kompiuterio

Prieš atjungdami fotoaparatą nuo kompiuterio, kompiuteriu atlikite toliau nurodytus veiksmus.

1 Užduočių juostoje spustelėkite („Safely Remove Hardware and Eject Media“).

2 Spustelėkite pateiktą pranešimą.

Atlikus pirmesnius veiksmus, bus galima atlikti toliau nurodytus veiksmus.

atjungdami USB kabelį;
išimdami atminties kortelę;
išjungdami fotoaparatą.

Pastaba

Jei naudojate „Mac“ kompiuterį, atminties kortelės arba disko piktogramą nuvilkite ant „Šiukšlinės“ piktogramos. Fotoaparatas bus atjungtas nuo kompiuterio.

Kai kuriuose kompiuteriuose atjungimo piktograma gali nebūti rodoma. Tokiu atveju pirmiau aprašytus veiksmus galite praleisti.

Kai dega prieigos lemputė, neatjunkite USB laido nuo fotoaparato. Taip galima sugadinti duomenis.

---

[343] Kompiuterio naudojimas | Vaizdų tvarkymas ir redagavimas kompiuteryje

Apie kompiuterio programinę įrangą („Imaging Edge Desktop“ / „Catalyst“)

„Imaging Edge Desktop“

„Imaging Edge Desktop“ yra programinės įrangos paketas, į kurį įtrauktos tokios funkcijos kaip nuotolinis vaizdo fiksavimas iš kompiuterio, fotoaparatu užfiksuotų RAW vaizdų koregavimas ar kūrimas.

Išsamesnės informacijos apie „Imaging Edge Desktop“ naudojimą ieškokite svetainėje adresu https://www.sony.net/disoft/help/

„Imaging Edge Desktop“ diegimas kompiuteryje
Atsisiųskite ir įdiekite programinę įrangą įvedę šį URL:
https://www.sony.net/disoft/d/

„Catalyst Browse“ (nemokama programinė įranga) / „Catalyst Prepare“ (mokama programinė įranga)

„Catalyst Browse“ yra klipų peržiūros programinė įranga. Naudodami „Catalyst Browse“ galite peržiūrėti įrašytus XAVC S / XAVC HS klipus, peržiūrėti ir redaguoti medijos metaduomenis, pritaikyti vaizdo stabilizavimą* pagal metaduomenis, pritaikyti spalvų kalibravimą, nukopijuoti į vietinį standųjį diską arba perkoduoti į daugybę formatų ir pan.
„Catalyst Prepare“ papildo „Catalyst Browse“ siūlomas funkcijas ir leidžia tvarkyti klipus naudojant talpyklas, atlikti pagrindinius laiko juostos bei siužetinės linijos redagavimo darbus ir pan.

* Vaizdo stabilizavimo funkcijos naudojimo sąlygas žr. palaikymo puslapyje.

„Catalyst Browse“ / „Catalyst Prepare“ įdiegimas į kompiuterį
Programinę įrangą atsisiųskite ir įdiekite įvedę šį URL:
https://www.sony.net/catalyst/

[344] Kompiuterio naudojimas | Vaizdų tvarkymas ir redagavimas kompiuteryje

Vaizdų importavimas į kompiuterį

Vaizdus į kompiuterį iš fotoaparato galima importuoti fotoaparatą su kompiuteriu sujungus USB laidu (rinkoje parduodamas) arba į kompiuterį įdėjus fotoaparato atminties kortelę. Atsidarykite aplanką, kuriame saugomi norimi į kompiuterį importuoti vaizdai, ir nukopijuokite vaizdus į kompiuterį.

Pavyzdys: aplanko medis pasirinkus USB „Mass Storage“ ryšį

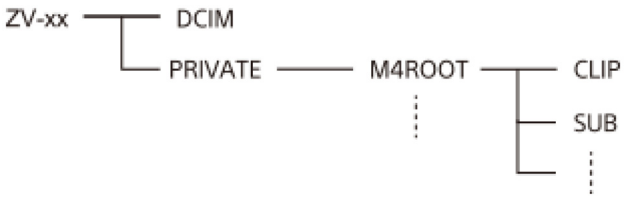

DCIM: nuotraukos
CLIP: filmai
SUB: tarpiniai filmai

Pastaba

Prijungtame kompiuteryje nebandykite redaguoti ar kitaip apdoroti filmo failų / aplankų. Galite sugadinti filmų failus arba jų nebegalėsite atkurti. Kompiuteryje nebandykite panaikinti ar kopijuoti atminties kortelėje esančių filmų. „Sony“ nebus atsakinga už pasekmes, kurių gali būti kompiuteryje bandant atlikti minėtus veiksmus.

Jei ištrinsite vaizdus arba atliksite kitus veiksmus prijungtame kompiuteryje, vaizdų duomenų bazės failas gali tapti nenuoseklus. Tokiu atveju pataisykite vaizdų duomenų bazės failą.

Naudojant MTP ryšį, aplanko medis skiriasi.

[345] Kompiuterio naudojimas | Fotoaparato valdymas naudojant kompiuterį

Fotoaparato valdymas naudojant kompiuterį (Remote Shoot Function)

Fotoaparatui iš kompiuterio valdyti, įskaitant funkcijas, pavyzdžiui, fotografavimą ir vaizdų saugojimą kompiuteryje, naudojama „Wi-Fi“, USB ar pan. jungtis.

Sujungę fotoaparatą ir išmanųjį telefoną, fotoaparato iš kompiuterio valdyti negalėsite. Iš anksto patikrinkite, ar fotoaparatas nesujungtas su išmaniuoju telefonu.
Išsami informacija apie nuotolinio fiksavimo funkciją pateikiama toliau nurodytu URL adresu:
https://support.d-imaging.sony.co.jp/app/imagingedge/l/instruction/4_1_connection/index.php
Toliau aprašyta fotoaparato prijungimo prie kompiuterio naudojant „Wi-Fi“ ryšį per „Wi-Fi“ prieigos tašką procedūra. Jei naudosite kitą prisijungimo būdą, žr. skyrių „Kaip prijungti fotoaparatą ir kompiuterį naudojant ne „Wi-Fi“ prieigos tašką, o kitą būdą“.

1 Norėdami fotoaparatą prijungti prie „Wi-Fi“ prieigos taško, pasirinkite MENU (meniu) → (Network) (tinklas) → [Wi-Fi] → [Wi-Fi Connect] → [On] (įjungta).

Kompiuterį prijunkite prie to paties „Wi-Fi“ prieigos taško.

2 Pasirinkite MENU → (Tinklas) → [Cnct./Remote Sht.] (prijungimas / nuotolinis fotografavimas) → [Remote Shoot Function] (nuotolinio fiksavimo funkcija) → [Remote Shooting] (nuotolinis fotografavimas) → [On] (įjungta).

3 Pasirinkite [Access Authen. Info], kad būtų rodoma tokia informacija, kaip vartotojo vardas, slaptažodis ir pirštų atspaudas.

Informaciją galite patikrinti pasirinkę MENU → (Network) → [Network Option] → [Access Authen. Info].

4 Kompiuteryje paleiskite „Imaging Edge Desktop (Remote)“, tada įveskite ir patvirtinkite prieigos autentifikavimo informaciją.

Dabar fotoaparatą galite valdyti naudodami „Imaging Edge Desktop (Remote)“.

Informacija apie meniu elementus

Remote Shooting (nuolatinis fotografavimas):
nustatoma, ar naudojama funkcija nuotolinis fotografavimas. ([On] / [Off])

Pairing:
Kai jungiamasi per „Wi-Fi“ prieigos tašką nenaudojant funkcijos [Access Authen.], susiekite fotoaparatą su kompiuteriu.

Wi-Fi Direct Info.:
Rodoma informacija apie kompiuterio ir fotoaparato sujungimą per „Wi-Fi Direct“.

Kaip prijungti fotoaparatą ir kompiuterį naudojant kitą būdą nei „Wi-Fi“ prieigos taškas

Prijungimas naudojant „Wi-Fi Direct“

Fotoaparatą naudokite kaip prieigos tašką ir kompiuterį prie fotoaparato prijunkite tiesiai per „Wi-Fi“.

Pasirinkite MENU → (Tinklas) → [Cnct./Remote Sht.] (prijungimas / nuotolinis fotografavimas) → [Remote Shoot Function] (nuotolinio fotografavimo funkcija) → [Wi-Fi Direct Info.] („Wi-Fi Direct“ informacija), kad fotoaparate pasirodytų „Wi-Fi“ ryšio informacija (SSID ir slaptažodis). Kompiuterį ir fotoaparatą sujunkite naudodami „Wi-Fi“ ryšio informaciją, rodomą fotoaparate.

Prijungimas naudojant USB laidą

Fotoaparato USB C tipo jungtį sujunkite su kompiuteriu naudodami USB laidą (rinkoje parduodamas).

Tada, fotoaparate rodomame ekrane pasirinkite [Remote Shooting] (Nuotolinis fiksavimas).

Patarimas

Skiltyje [Remote Shoot Setting] (nuotolinio fotografavimo nustatymai), esančioje [Cnct./Remote Sht.] (prijungimas / nuotolinis fotografavimas), galite nustatyti nuotraukų išsaugojimo vietą ir išsaugotų nuotraukų formatą, kai fotografuojama nuotoliniu būdu.

Kai [Access Authen.] nustatyta į [Off] (išjungta) ir jungiatės per „Wi-Fi“ prieigos tašką, fotoaparatą reikia susieti su kompiuteriu. Po 1 veiksmo pasirinkite MENU → (Tinklas) → [Cnct./Remote Sht.] (prijungimas / nuotolinis fotografavimas) → [Remote Remote Function] (nuotolinio fotografavimo funkcija) → [Pairing] (susiejimas), tada susiekite fotoaparatą ir kompiuterį naudodami „Imaging Edge Desktop (Remote)“ kompiuteryje. Susiejimo informacija pašalinama inicijavus fotoaparatą.

Pastaba

Siekiant užtikrinti saugų belaidį LAN ryšį, rekomenduojame naudoti prieigos tašką su WPA3 arba WPA2 saugumo nustatymais. Prisijungus prie prieigos taško be saugos nustatymų, gali būti įsilaužta į jūsų įrenginį, kenkėjiškos trečiosios šalys gali gauti prieigą ir vykdyti išpuolius prieš pažeidžiamumus. Jei nėra konkrečios priežasties, nerekomenduojame naudoti prieigos taško be saugos nustatymų.

Jei [Access Authen.] (prieigos tapatumo nustatymas) nustatėte kaip [OFF] (išjungta), ryšys bus užmegztas be tapatumo nustatymo ar šifravimo naudojant SSH ryšį. Dėl to gali būti perimtas turinys arba prie fotoaparato gali gauti prieigą nenumatyta trečioji šalis. Jei naudojate nuotolinio fotografavimo funkciją, rekomenduojame nustatyti [Access Authen.] (prieigos tapatumo nustatymas) kaip [On] (įjungta).

[346] Kompiuterio naudojimas | Fotoaparato valdymas iš kompiuterio

Nuotolinio fiksavimo nustatymas

Konfigūruojami vaizdų, išsaugotų išmaniuoju telefonu arba kompiuteriu, atliekant nuotolinį fotografavimą, nustatymai.

1 **MENU (meniu) → (Tinklas) → [Cnct./Remote Sht.] (prijungimas / nuotolinis fotografavimas) → [Remote Shoot Setting] (nuotolinio fotografavimo nustatymas) → pageidaujamas nustatymo elementas.**

Informacija apie meniu elementus

Nuotraukų Save Dest.:
Nustatoma įrašymo paskirties vieta. ([Destination Only] / [Dest.+Camera] / [Camera Only])

Save Image Size:
pasirenkamas vaizdų, kuriuos norima perkelti į išmanųjį telefoną ar kompiuterį, failo dydis, kai [Still Img. Save Dest.] nustatyta kaip [Dest.+Camera]. Perkelti galima originalaus dydžio JPEG / HEIF failus arba 2M atitinkančius JPEG / HEIF failus. ([Original]/[2M])

RAW+J Save Image:
pasirenkamas vaizdų, kuriuos norima perkelti į išmanųjį telefoną ar kompiuterį, failo tipas, kai [Still Img. Save Dest.] (nuotraukos išsaugojimo vieta) nustatyta kaip [Dest.+Camera] (paskirties vieta + fotoaparatas) ir [File Format] (failo formatas) nustatytas kaip [RAW & JPEG]. ([RAW & JPEG]/[JPEG Only]/[RAW Only])

RAW+H Save Image:
pasirenkamas vaizdų, kuriuos norima perkelti į išmanųjį telefoną ar kompiuterį, failo tipas, kai [Still Img. Save Dest.] nustatyta kaip [Dest.+Camera] (paskirties vieta + fotoaparatas), o [File Format] (failo formatas) nustatyta kaip [RAW & HEIF]. ([RAW & HEIF]/[HEIF Only]/[RAW Only])

Pastaba

Į fotoaparatą įdėjus įrašyti netinkamą atminties kortelę, nuotraukų įrašyti nepavyks, net jei [Still Img. Save Dest.] yra nustatytas ties [Camera Only] arba [Dest.+Camera].

Kai [Camera Only] arba [Dest.+Camera] pasirenkama [Still Img. Save Dest.] ir į fotoaparatą įdedama atminties kortelė, užraktas nebus atrakintas net jei [Release w/o Card] nustatoma kaip [Enable].

Kol fotoaparate atkuriama nuotrauka, nuotoliniu būdu fotografuoti naudojant išmanųjį telefoną ar kompiuterį negalima.

[RAW+J Save Image] ir [RAW+H Save Image] galima nustatyti tik tada, kai [File Format] nustatyta kaip [RAW & JPEG] arba [RAW & HEIF].

[347] Kompiuterio naudojimas

USB transliavimas (filmas)

Kompiuterį ir kt. galite jungti prie fotoaparato bei fotoaparatu fiksuojamą vaizdą ir garsą tiesiogiai transliuoti arba jį naudoti internetinių konferencijų metu. Iš anksto pasirinkite MENU → (Setup) → [USB] → [USB Connection Mode] → [Sel. When Connect] arba [USB Streaming].

1 MENU → (Network) → [Streaming] → [USB Streaming] → Set [Output Res/Frame Rate] ir [Movie Rec During Streaming].

2 Fotoaparatą prie kompiuterio ar kito įrenginio junkite USB kabeliu (parduodamą rinkoje).

Fotoaparato ekrane pasirodys [Streaming:Standby] (transliuojama: budėjimo režimas) ir fotoaparate įsijungs transliacijos budėjimo būsena.

Jei [USB Connection Mode] nustatyta kaip [Sel. When Connect], USB jungties režimo pasirinkimo ekrane pasirinkite [Live Stream(USB Streaming)].
Naudokite jungiamam įrenginiui tinkamą kabelį arba adapterį.

3 Transliuoti pradėkite naudodami tiesioginės transliacijos / internetinės konferencijos paslaugą.

Fotoaparato ekrane pasirodo [USB Streaming:Output] (transliavimas naudojant USB: išvestis).

Jei norite išjungti USB transliavimą, atjunkite USB laidą.

Informacija apie meniu elementus

Output Res/Frame Rate:

nustato vaizdo įrašo skiriamąją gebą ir kadrų spartą. ([4K(2160p) 30p]/[4K(2160p) 25p]/[4K(2160p) 15p]/[4K(2160p)12.5p]/[HD(1080p) 60p]/[HD(1080p) 50p]/[HD(1080p) 30p]/[HD(1080p) 25p]/[HD(720p) 30p]/[HD(720p) 25p])

Movie Rec During Streaming:

nustato, ar transliavimo metu vaizdo įrašą įrašyti į įrašomą laikmeną. ([Enable]/[Disable])

Patarimas

Jei ratukui ar valdymo ratukui priskiriate užrakto greitį, ISO jautrumą ir kt., arba juos užregistruojate į funkcijų meniu, šias vertes galėsite reguliuoti net transliuodami per USB.

Transliuojamų duomenų formatas nurodomas toliau.

Vaizdo įrašo formatas: MJPEG* arba YUV420

* Kai nustatyta HD (720p) raiška, galima naudoti tik MJPEG.

Garso formatas: PCM, 48 kHz, 16 bit, 2 ch

Transliuojant per USB, fotoaparatas maitinamas iš kompiuterio. Jei norite vartoti kuo mažiau energijos, [USB Power Supply] nustatykite kaip [Off].

Naudojant išorinį mikrofoną nuokrypius tarp jūsų balso ir burnos judesių galite sumažinti prie fotoaparato (mikrofono) jungties prijungdami mikrofoną.

Pastaba

Kol transliuojama per USB, fotoaparate visada įjungtas filmo įrašymo režimas, neatsižvelgiant į fotografavimo / filmavimo / S&Q jungiklio padėtį.

Kol transliuojama per USB, negalima atlikti toliau nurodytų veiksmų.

Perėjimas į atkūrimo ekraną
Tinklo funkcijos (nuotolinis fiksavimas, nuotolinis išmaniuoju telefonu, „Bluetooth“ funkcija ir kt.)

Kol transliuojama per USB, šios funkcijos neveikia.

Picture Profile
Power Save Start Time
Automatinis monitoriaus išjungimas

Atlikdami transliavimą naudojant USB 4K (2160p) arba HD (1080p) raiška, naudokite kompiuterį, kuris suderinamas su „SuperSpeed“ USB 5 Gb/s (USB 3.2), ir USB laidą (parduodamas rinkoje). Net jei skiriamoji geba yra nustatyta kaip 4K (2160p) arba HD (1080p), faktinė išvesties skiriamoji geba bus HD (720p), kai prijungta naudojant USB 2.0 standartą.

Jei USB transliavimo metu pakeisite toliau nurodytų elementų nustatymus, transliavimo ekranas gali laikinai sustoti. Atsižvelgiant į tiesioginės transliacijos paslaugą, transliavimą gali reikėti atkurti.

[Output Res/Frame Rate] arba [Movie Rec During Streaming] dalyje [USB Streaming] (USB transliavimas)
[File Format] (failo formatas)
[Auto Framing Settings] (Automatinio kadravimo nustatymai)

Atsižvelgiant į temperatūros aplinką, transliacijos išvesties vaizdo kokybės nustatymus, vaizdo įrašymo nustatymus transliacijos metu, „Wi-Fi“ ryšio aplinkos ir naudojimo sąlygas prieš pradedant transliaciją, gali pakilti vidinė fotoaparato temperatūra ir sutrumpėti galimas transliacijos laikas.

---

[348] Debesijos paslaugos naudojimas

„Creators’ Cloud“

„Creators’ Cloud“ yra debesijos sprendimas, integruojantis kūrimo programas ir paslaugas.
„Creators’ Cloud“ suteikia paslaugas ir programas įvairios produkcijos kūrėjams.
Šią funkciją galima naudoti, kai fotoaparato sistemos programinės (aparatinės) įrangos versija yra 2.00 arba naujesnė.

„Creators’ Cloud“ ir palaikomų paslaugų pasiekiamumas priklauso nuo šalies / regiono.
Daugiau informacijos apie „Creators’ Cloud“ ir kiekvienos paslaugos palaikymo būseną rasite toliau nurodytoje svetainėje.
https://www.sony.net/cc/

---

[349] Debesijos paslaugos naudojimas

„Creators’ Cloud“ paskyros kūrimas ir fotoaparato susiejimas su paskyra („Cloud Connection“)

Sukurkite „Creators’ Cloud“ debesijos paslaugų paskyrą ir susiekite savo fotoaparatą su paskyra naudodami „Creators’ App“ išmaniajame telefone.
Šią funkciją galima naudoti, kai fotoaparato sistemos programinės (aparatinės) įrangos versija yra 2.00 arba naujesnė.

Pastaba

Ši funkcija gali būti pasiekiama tik tam tikrose šalyse ir regionuose.
Daugiau informacijos apie šalis / regionus, kuriuose teikiama paslauga, rasite šioje svetainėje.
https://creatorscloud.sony.net/catalog/servicearea.html

: išmaniajame telefone atliekami veiksmai
: fotoaparate atliekami veiksmai

Pasiruošimas iš anksto

Sukurkite „Creators’ Cloud“ paskyrą.
Vykdykite „Creators’ App“ išmaniajame telefone pateikiamas instrukcijas, kad sukurtumėte „Creators’ Cloud“ paskyrą.

Susiejus, fotoaparatą ir išmanųjį telefoną.
Išsamios instrukcijos ieškokite dalyje „Fotoaparato siejimas su išmaniuoju telefonu („Smartphone Connection“)“.

patvirtinkite, kad [Wi-Fi Connect] („Wi-Fi“ ryšys) ir [Bluetooth Function] („Bluetooth“ funkcija) fotoaparate nustatytos kaip [On] (įjungta).

Fotoaparato susiejimas su paskyra

1. Nustatykite fotoaparatą veikti fotografavimo režimu.
2. Išmaniajame telefone paleiskite programėlę „Creators' App“ ir tada atidarykite ekraną [Cameras] (fotoaparatai).
3. Pasirinkite [Cloud Function] (debesijos funkcija), tada vykdykite ekrane pateiktas instrukcijas, kad pradėtumėte sąranką.
4. Kai užsiregistruosite prieigos tašką, pasirinkite naudojamą prieigos tašką ir įveskite slaptažodį, tada pasirinkite [OK] (gerai).
   Prieigos taško (SSID ir slaptažodžio) nustatymai įkeliami į fotoaparatą.

   Jei naudojamas prieigos taškas jau užregistruotas fotoaparate, pasirinkite [Skip] (praleisti) ir pereikite prie 5 veiksmo.
5. Išmaniojo telefone ekrane pasirinkite [Start linking] (pradėti susiejimą).

   Kamera ir paskyra bus susieta. Tada vykdykite ekrane pateikiamas instrukcijas, kad sukonfigūruotumėte vaizdų įkėlimo nustatymus.
   Fotoaparatas gali būti nesusietas su paskyra, jei fotoaparate jau yra paskyros informacija arba „Creators’ Cloud“ jau yra fotoaparato informacija. Prieš susiedami fotoaparatą su paskyra, pašalinkite paskyros ir fotoaparato informaciją.

Pastaba

Fotoaparatas gali būti netinkamai susietas su paskyra, jei procedūra atšaukiama, fotoaparatas išjungiamas arba procedūros vykdymo metu įvyksta tinklo klaida ir pan. Tokiu atveju įsitikinkite, kad

paskyros informacija fotoaparate arba fotoaparato informacija „Creators' Cloud“ yra teisinga. Jei informacija neteisinga, pašalinkite informaciją ir dar kartą susiekite fotoaparatą su paskyra.

Fotoaparato susiejimas su paskyra arba prisijungimas prie „Creators' Cloud“ gali nepavykti, jei fotoaparato laiko nustatymas neteisingas. Įsitikinkite, kad laiko nustatymas yra teisingas.

Fotoaparato prijungimas prie „Creators' Cloud“

1. MENU → (Tinklas) → [Creators' Cloud] → [Cloud Connection] (debesijos ryšys) → [On] (įjungta).

Fotoaparate esančių vaizdų įkėlimas į „Creators' Cloud“

Kai fotoaparatas yra susietas su „Creators' Cloud“, o „Creators' App“ įjungta [Cloud Upload], galite prisijungti prie serverio ir įkelti vaizdus tiesiog nustatę [Cloud Connection] kaip [On]. Naujai įrašyti vaizdai bus įkelti kitą kartą, kai įjungiate fotoaparatą ir prisijungiate prie „Creators' Cloud“. Įjunkite fotoaparatą tuo laiku, kurį norite įkelti.
Išsamesnės informacijos ieškokite pagalbos puslapyje.
https://www.sony.net/ca/help/opr/

Fotoaparato susiejimo su „Creators' Cloud“ atšaukimas

Jums reikia atšaukti fotoaparato susiejimą su paskyra fotoaparate ir „Creators' Cloud“.
Fotoaparate atliekami veiksmai:

1. MENU → (Tinklas) → [Creators' Cloud] → [Cloud Information] (debesijos informacija).
2. Dalyje [Detail] (išsami informacija) pasirinkite [Account Info.] (paskyros informacija).
3. Pasirinkite [Delete account info.] (ištrinti paskyros informaciją).
4. Patikrinkite ekrane rodomą pranešimą ir pasirinkite [OK] (gerai).
   Informacija apie paskyrą bus pašalinta iš fotoaparato.

Veiksmai „Creators' Cloud“:

1. atidarykite [Cameras] (fotoaparatai) programėlėje „Creators' App“.
2. Pasirinkite [Cloud Function] (debesijos funkcija) → [Disconnect the Link] (atjungti susiejimą).
   Fotoaparato informacija bus pašalinta iš paskyros.

Patarimas

Taip pat galite atlikti šiuos veiksmus „Creators’ Cloud“ svetainėje (https://www.sony.net/capp/).

„Creators’ Cloud“ paskyros kūrimas
Fotoaparato informacijos šalinimas iš „Creators’ Cloud“

Pastaba

Siekiant užtikrinti saugų belaidį LAN ryšį, rekomenduojame naudoti prieigos tašką su WPA3 arba WPA2 saugumo nustatymais. Prisijungus prie prieigos taško be saugos nustatymų, gali būti įsilaužta į jūsų įrenginį, kenkėjiškos trečiosios šalys gali gauti prieigą ir vykdyti išpuolius prieš pažeidžiamumus. Jei nėra konkrečios priežasties, nerekomenduojame naudoti prieigos taško be saugos nustatymų.

[350] Debesijos paslaugos naudojimas

Debesijos ryšio informacijos rodymas („Cloud Information“)

Parodo informaciją apie fotoaparato ir „Creators’ Cloud“ susiejimą su paskyrą ir debesijos ryšį. Šią funkciją galima naudoti, kai fotoaparato sistemos programinės (aparatinės) įrangos versija yra 2.00 arba naujesnė.

Pastaba

Ši funkcija gali būti pasiekiama tik tam tikrose šalyse ir regionuose.
Daugiau informacijos apie šalis / regionus, kuriuose teikiama paslauga, rasite šioje svetainėje.
https://creatorscloud.sony.net/catalog/servicearea.html

1 **MENU → (Tinklas) → [Creators' Cloud] → [Cloud Information] (debesijos informacija).**

Išsami rodomo elemento informacija

Account Info. (paskyros informacija):

rodo išsamią informaciją apie susietą paskyrą, kai pasirinkta [Detail] (išsami informacija). Pasirinkus [Delete account info.] (ištrinti paskyros informaciją) rodomame ekrane, pašalina paskyros informaciją iš fotoaparato.
Jei ištrinsite „Creators’ Cloud“ paskyros informaciją iš fotoaparato, būtinai ištrinkite fotoaparato informaciją iš „Creators’ Cloud“.

Error Info. (klaidos informacija):

rodo išsamią klaidos informacija, kai įvyksta tinklo ryšio klaida.

SSID:

rodomas prijungto prieigos taško SSID.

---

[351] Debesijos paslaugos naudojimas

Pastabos apie debesijos paslaugos naudojimą („Creators' Cloud“)

Prieš skolindami ar perduodami fotoaparatą įsitikinkite, kad fotoaparato susiejimo informacija ir įkėlimo nustatymai yra tinkami, kad būtų išvengta žalos, pvz., fotoaparato turinys nebūtų netyčia įkeltas į trečiosios šalies „Creators' Cloud“. Jei nustatymai nėra tinkami, būtinai atlikite šias operacijas.

Jei perduosite arba paskolinsite fotoaparatą: atkurkite fotoaparato pradinius nustatymus arba panaikinkite ryšį su „Creators' Cloud“ fotoaparate. Be to, panaikinkite fotoaparato ryšį „Creators' Cloud“.
Jei fotoaparatas bus perduotas jums arba pasiskolinote fotoaparatą: atkurkite fotoaparato pradinius nustatymus arba panaikinkite ryšį su „Creators' Cloud“ fotoaparate.

Atkreipkite dėmesį, kad „Creators' Cloud“ gali būti naudojama tik tam tikrose šalyse ir regionuose.

Pastabos apie tinklo aplinką

Toliau nurodyta tinklo aplinka gali trukdyti naudoti „Creators' Cloud“.

Prisijungimas prie tinklo naudojant tarpinio serverio nustatymus serverį
Tinklo užkardos konfigūravimas
Jei užkarda sukonfigūruota, atidarykite šiuos išvesties prievadus užkardos nustatymuose.

TCP šaltinio prievadas 32768-60999 paskirties prievadas 443
TCP šaltinio prievadas 32768-60999 paskirties prievadas 80
UDP šaltinio prievadas 32768-60999 paskirties prievadas 53
UDP šaltinio prievadas 32768-60999 paskirties prievadas 443
UDP šaltinio prievadas 32768-60999 paskirties prievadas 32768–60999

TCP paskirties prievadas 80 yra naudojamas nešifruotas, kad gautų atšaukimo informaciją, reikalingą paskirties serveriui patvirtinti, kai jungiamasi prie serverio. Tačiau asmeninė

informacija nesiunčiama.
UDP paskirties prievadas 53 yra naudojamas nešifruotas gauti informaciją, reikalingą patikrinti serverio adresą internete, kai jungiamasi prie serverio. Tačiau asmeninė informacija nesiunčiama.

[352] Priedas

Su „Multi Interface Shoe“ jungtimi suderinami garso įrenginių priedai

Kai filmuoti naudojamas garso priedas (parduodamas atskirai), prijungtas prie fotoaparato „Multi Interface Shoe“ jungties, per šią jungtį bus įrašytas analoginis arba skaitmeninis garsas. Naudojant skaitmeninio garso sąsają palaikantį garso priedą, garso signalai bus perduoti skaitmeniniu formatu. Turėsite galimybę rinktis iš platesnio įrašymo garso kokybės asortimento, kaip nurodyta toliau.

Mažiau kokybei kenkiantis aukštos kokybės garso įrašas
4 kanalų arba 24 bitų garso įrašas

Įrašymo garso kokybė skiriasi pagal garso priedą. Išsamios informacijos žr. garso priedo naudojimo instrukcijoje.

Patarimas

Pakeisti garso priedų, palaikančių skaitmeninio garso sąsają, garso nustatymus galite naudodami [Shoe Audio Set.].

Pastaba

Filmų, įrašytų 24 garso bitais, gali nepavykti įprastai atkurti įrenginiuose arba programinėje įrangoje, nepalaikančioje 24 bitų garso įrašo, todėl garsas gali būti atkuriamas daug garsiau, nei turi būti, arba garso gali nebūti apskritai.

[353] Priedas | Montavimo adapteris

Montavimo adapteris

Naudojant montavimo adapterį (parduodamas atskirai) prie šio gaminio galima pritvirtinti „A-mount“ objektyvą (parduodamas atskirai).
Išsamios informacijos rasite prie montavimo adapterio pridėtose naudojimo instrukcijose.

Pastaba

Su tam tikrais objektyvais montavimo adapterio ar automatinio fokusavimo funkcijos gali nepavykti naudoti. Informacijos apie suderinamus objektyvus teiraukitės „Sony“ pardavėjo arba vietiniame įgaliotajame „Sony“ techninės priežiūros centre.

Filmuojant girdimi objektyvo ir veikiančio fotoaparato skleidžiami garsai gali būti įrašyti.
Garsą galite išjungti pasirinkę MENU → (Shooting) → [Audio Recording] → [Audio Recording] → [Off].

Atsižvelgiant į naudojamą objektyvą arba objektą fokusavimo procesas gali užsitęsti arba nevykti sklandžiai.

[354] Priedas | Montavimo adapteris

LA-EA3 / LA-EA5 montavimo adapteris

Jei naudojate LA-EA3 arba LA-EA5 montavimo adapterį (parduodami atskirai), galima naudoti toliau aprašytas funkcijas.

Fotografavimas viso kadro režimu:
Galima tik su objektyvais, veikiančiais fotografavimo viso kadro režimu
Automatinis fokusavimas:
LA-EA3: veikia tik su SAM/SSM objektyvu
LA-EA5: veikia su A jungties AF objektyvais* (ne SAM ir SSM objektyvams, automatinis fokusavimas užtikrinamas per LA-EA5 AF movą.)

* Automatinis fokusavimas neveikia su kai kuriais „Minolta“ / „Konica Minolta“ objektyvais ir telekeitikliais.

AF sistema:
fazės aptikimo AF
AF / MF pasirinkimas:
galima pakeisti naudojant ant objektyvo esantį valdymo jungiklį.
Fokusavimo režimas:
„Single-shot AF“ / „Automatic AF“ / „Continuous AF“ / „Direct manual focus“ (DMF) / „Manual Focus“

Montavimo adapterį naudodami filmavimo režimu, diafragmos vertę ir fokusavimą sureguliuokite rankiniu būdu.

Galima fokusavimo sritis:

[Wide] / [Zone]/[Center Fix] / [Spot] / [Expand Spot] / [Tracking]
„SteadyShot“:
fotoaparate

---

[355] Priedas | Montavimo adapteris

LA-EA4 montavimo adapteris

Jei naudojate montavimo adapterį LA-EA4 (parduodamas atskirai), galima naudoti toliau nurodytas funkcijas.

Fotografavimas visu dydžiu
Galima tik su objektyvais, veikiančiais fotografavimo viso kadro režimu
Automatinis fokusavimas:
negalimas.

Palaikomas tik rankinis fokusavimas.

„SteadyShot“:
fotoaparate

---

[356] Priedas

Kelių maitinimo elementų adapterio rinkinys

Jei ketinate fotografuoti ilgą laiką, su šiuo fotoaparatu galite naudoti kelių maitinimo elementų adapterio rinkinį (parduodamas atskirai).
Naudodami kelių baterijų adapterio rinkinį, įstatykite prijungimo plokštelę į baterijos įdėjimo lizdą, tada prakiškite laidą pro prijungimo plokštelės dangtelį.

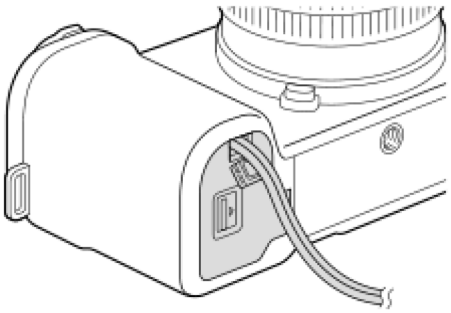

Įsitikinkite, kad uždarius dangtelį laidas nėra suspaudžiamas.

Daugiau informacijos rasite su kelių maitinimo elementų adapterio rinkiniu pridėtame eksploatavimo vadove.

[357] Priedas

Maitinimo elementų veikimo trukmė ir galimų įrašyti vaizdų skaičius

Galimų įrašyti vaizdų skaičius fiksuojant nejudančius vaizdus

Apie 570 vaizdus

Maitinimo elementų veikimo trukmė filmuojant

Filmavimas pagal esamas sąlygas	Apie 95 min.
Nepertraukiamas filmavimas	Apie 140 min.

Pirmiau nurodyta apskaičiuota maitinimo elementų veikimo trukmė ir galimų įrašyti vaizdų skaičius taikomi, kai maitinimo elementų pakuotė yra visiškai įkrauta. Maitinimo elementų veikimo trukmė ir vaizdų skaičius gali būti mažesnis, atsižvelgiant į naudojimo sąlygas. Maitinimo elementų veikimo trukmė ir galimų įrašyti vaizdų skaičius nustatomas naudojant numatytuosius nustatymus esant tokioms sąlygoms:

Maitinimo elementų pakuotė naudojama 25 °C (77 °F) aplinkos temperatūroje.
Naudojant „Sony“ SDXC atminties kortelę (U3) (parduodama atskirai)
Naudojant FE 28–60 mm F4–5.6 objektyvą

Įrašyti galimų nuotraukų skaičius nurodytas remiantis CIPA standartu ir numatytas fotografuojant toliau nurodytomis sąlygomis:
(CIPA: „Camera & Imaging Products Association“)

Kas 30 sekundžių užfiksuojamas vienas vaizdas.
Maitinimas įjungiamas ir išjungiamas kas dešimt kartų.
Kaitaliojamos priartinimo W ir T nuostatos.

Filmo filmavimo minučių skaičius pagrįstas CIPA standartu ir numatytas filmuojant toliau nurodytomis sąlygomis.

Nustatyta XAVC S HD 60p 50M /50p 50M 4:2:0 8bit vaizdo kokybė.
Filmavimas pagal esamas sąlygas: maitinimo elementų veikimo trukmė nurodyta atsižvelgiant į pasikartojantį filmavimą, priartinimą, budėjimą, įjungimą / išjungimą ir pan.
Nepertraukiamas filmavimas: neatliekami jokie veiksmai, išskyrus filmavimo pradėjimą ir baigimą.

[358] Priedas

Įrašyti galimų vaizdų skaičius

Kai į fotoaparatą įdedate atminties kortelę ir fotoaparatą įjungiate, ekrane parodomas nuotraukų skaičius, kurį galite įrašyti (jei fotografuodami toliau naudosite esamus nustatymus).

Pastaba

Į kiekvieną atminties kortelę galima įrašyti ne daugiau nei 40 000 nuotraukų. Jei įrašytų vaizdų skaičius pasiekia viršutinę ribą, pakeiskite atminties kortelę.

Kai oranžine spalva mirksi „0“ (įrašomų vaizdų skaičius), atminties kortelė yra pilna arba įrašytų vaizdų skaičius viršija skaičių, kurį galima valdyti naudojant duomenų bazės failą. Atminties kortelę pakeiskite kita arba panaikinkite dabartinėje atminties kortelėje esančius vaizdus. Kai perkeliate vaizdus į atminties kortelę į kompiuterį ir pan., įrašomų vaizdų skaičius gali būti rodomas kaip „0“. Šiuo atveju, jums gali būti suteikta galimybė įrašyti vaizdus naudojant funkciją [Recover Image DB] (atkurti vaizdų DB).

Jei „NO CARD“ mirksi oranžinė spalva, atminties kortelė neįdėta. Įdėkite atminties kortelę.

Vaizdų, kuriuos galima įrašyti atminties kortelėje, skaičius

Toliau pateiktoje lentelėje parodyti apytiksliai skaičiai, kiek vaizdų galima įrašyti atminties kortelėje, suformatuotoje šiuo fotoaparatu.
Pateikti skaičiai atitinka toliau nurodytas sąlygas.

„Sony“ atminties kortelės naudojimas
[Aspect Ratio] nustatyta kaip [3:2], o [JPEG Image Size]/[HEIF Image Size] – kaip [L: 12M]. *1

Šios reikšmės gali skirtis atsižvelgiant į fotografavimo sąlygas ir naudojamos atminties kortelės tipą.

(Vienetas: vaizdai)

JPEG Quality/HEIF Quality/ File Format	SD atminties kortelė	
	64 GB	128 GB
JPEG Standard	15 000	30 000
JPEG Fine	11 000	22 000
JPEG Extra fine	6 200	12 000
HEIF Standard	24 000	40 000
HEIF Fine	18 000	37 000
HEIF Extra fine	13 000	27 000
RAW & JPEG (Compressed RAW)*2	2 800	5 600
RAW & HEIF (Compressed RAW)*2	3 100	6 200
RAW (suglaudintas RAW)	3 700	7 400
RAW & JPEG (neprarandant duomenų suglaudintas RAW)*2	2 600	5 200
RAW & HEIF (neprarandant duomenų suglaudintas RAW)*2	2 800	5 700
RAW (neprarandant duomenų suglaudintas RAW)	3 300	6 800
RAW & JPEG (Uncompressed RAW)*2	1 700	3 400
RAW & HEIF (Uncompressed RAW)*2	1 800	3 600
RAW (nesuglaudintas RAW)	2 000	4 000

*1 Kai [Aspect Ratio] nustatyta ne kaip [3:2], galite įrašyti daugiau vaizdų, nei pirmiau esančioje lentelėje nurodytas skaičius. (išskyrus atvejus, kai pasirenkama [RAW])

*2 JPEG vaizdo kokybė pasirinkus [RAW & JPEG]: [Fine]
HEIF vaizdo kokybė pasirinkus [RAW & HEIF]: [Fine]

Pastaba

Net jei įrašyti galimų vaizdų skaičius yra didesnis nei 9 999, bus rodoma „9999“.

[359] Priedas

Įrašomų filmų trukmė

Toliau pateiktoje lentelėje parodytas apytikslis bendras įrašymo laikas, naudojant atminties kortelę, suformatuotą šiuo fotoaparatu. Šios reikšmės gali skirtis atsižvelgiant į fotografavimo sąlygas ir naudojamos atminties kortelės tipą.

(h (val.), min (min.))

Failo formatas	Rec Frame Rate	Record Setting	SD atminties kortelė	
			64 GB	128 GB
XAVC HS 4K	60p/50p	200M	35 min	1 h 10 min
		150M	45 min	1 h 35 min
		100M	1 h 5 min	2 h 10 min
		75M	1 h 25 min	2 h 50 min
		45M	2 h 10 min	4 h 30 min
XAVC S 4K	60p/50p	200M	35 min	1 h 10 min
		150M	45 min	1 h 35 min
XAVC S HD	60p/50p	50M	2 h	4 h 10 min
		25M	3 h 20 min	7 h
XAVC S-I 4K	60p	600M	10 min	25 min
	50p	500M	10 min	25 min
XAVC S-I HD	60p	222M	30 min	1 h 5 min

Failo formatas	Rec Frame Rate	Record Setting	SD atminties kortelė	
			64 GB	128 GB
	50p	185M	30 min	1 h 5 min

Įrašymo laikas [Px Proxy Recording] nustačius ties [Off].

Nurodytas laikas yra įrašymo laikas naudojant „Sony“ atminties kortelę.
Galima filmų įrašymo trukmė priklauso nuo filmų failo formato / įrašymo nustatymų, atminties kortelės, aplinkos temperatūros, „Wi-Fi“ tinklo aplinkos, fotoaparato būklės prieš pradedant įrašinėti ir maitinimo elementų įkrovimo sąlygų.
Maksimalus nepertraukiamo įrašymo laikas vienam filmui yra maždaug 13 val. (priklauso nuo gaminio techninių duomenų).

Pastaba

Filmų įrašymo laikas skiriasi, nes fotoaparate VBR (kintamoji sparta bitais) funkcija automatiškai koreguoja vaizdo kokybę pagal filmuojamą sceną. Kai įrašote greitai judantį objektą, vaizdas yra aiškesnis, bet galimas įrašyti laikas sutrumpėja, kadangi daugiau atminties reikia įrašymui. Įrašymo laikas taip pat skiriasi, atsižvelgiant į filmavimo sąlygas, objektą arba vaizdo kokybės / dydžio nustatymus.

Pastabos apie nepertraukiamą filmų įrašymą

Aukštos kokybės filmų įrašymui ir didelės spartos nepertraukiamam fiksavimui reikia daug energijos. Todėl, jei filmuojate ilgą laiką, fotoaparato (ypač vaizdo daviklio) vidinė temperatūra pakyla. Tokiais atvejais fotoaparatas bus automatiškai išjungtas, nes jo korpusas įkais, aukšta temperatūra paveiks vaizdų kokybę arba vidinį fotoaparato mechanizmą.
Toliau nurodoma nepertraukiamo filmavimo trukmė, kai naudojami numatytieji nustatymai ir kai maitinimas buvo trumpam išjungtas. Nurodytos reikšmės – tai nepertraukiamo veikimo laikas, skaičiuojant nuo fotoaparato įrašymo funkcijos paleidimo iki sustabdymo.

Kai [Auto Power OFF Temp.] funkcija nustatoma pasirenkant [Standard]

Failo formatas	XAVC S HD	XAVC S 4K
Aplinkos temperatūra: 25 °C (77 °F)	Apie 10 minučių	Apie 10 minučių
Aplinkos temperatūra: 40 °C (104 °F)	Apie 10 minučių	Apie 5 minučių

Kai [Auto Power OFF Temp.] funkcija nustatoma pasirenkant [High]

Failo formatas	XAVC S HD	XAVC S 4K
Aplinkos temperatūra: 25 °C (77 °F)	Apie 90 min.	Apie 30 min.
Aplinkos temperatūra: 40 °C (104 °F)	Apie 20 min.	Apie 20 min.

XAVC S HD: 60p 50M/50p 50M 4:2:0 8 bitų; kai fotoaparatas neprijungtas per „Wi-Fi“; atidarius monitorių
XAVC S 4K: 60p 150M/50p 150M 4:2:0 8 bitų; kai fotoaparatas neprijungtas per „Wi-Fi“; atidarius monitorių
Galima filmo įrašymo trukmė skiriasi, atsižvelgiant į temperatūrą, failo formatą / filmų įrašymo nustatymus, „Wi-Fi“ tinklo aplinką arba fotoaparato būklę prieš pradedant filmuoti.
Jei įjungę maitinimą dažnai pertvarkote arba fotografuojate vaizdus, fotoaparato vidinė temperatūra pakils ir galimas įrašymo laikas sutrumpės.
Pasirodžiusi piktograma [!] (įspėjimas apie perkaitimą) reiškia, kad pakilo fotoaparato temperatūra.
Jei fotoaparatas nutraukia filmavimą dėl per aukštos temperatūros, išjunkite jį ir palikite trumpam atvėsti. Pradėkite įrašyti, kai fotoaparato vidinė temperatūra visiškai nukris.
Jei laikysitės toliau nurodytų reikalavimų, filmuoti galėsite ilgiau.

- Fotoaparatą laikykite atokiau nuo tiesioginių saulės spindulių.
- Išjunkite fotoaparatą, kai jo nenaudojate.

Ekrano piktogramų sąrašas filmuojant

Paveikslėliuose pavaizduotas turinys ir jo išdėstymas yra tik orientacinio pobūdžio ir gali skirtis nuo tikrojo vaizdo ekrane. Be to, rodomas turinys gali skirtis atsižvelgiant į fotoaparato sistemos programinės įrangos (programinės aparatinės įrangos) versiją.
Aprašymai pateikiami po piktogramomis.

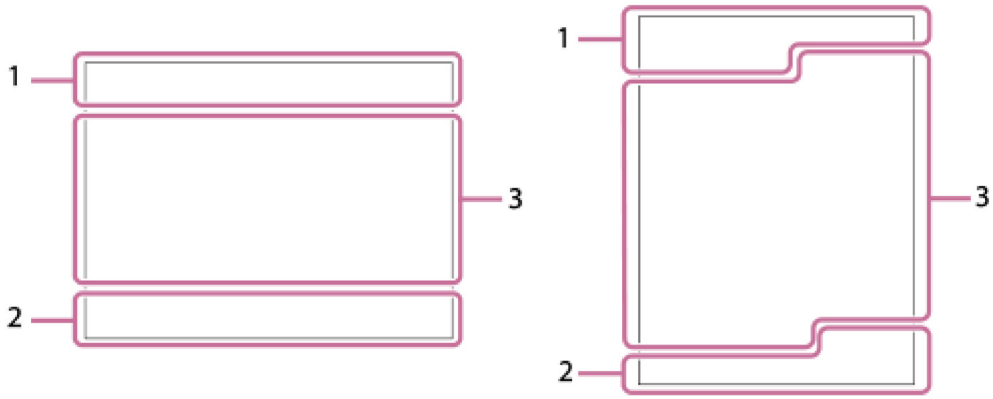

Be šiame puslapyje aprašytų piktogramų, yra ir daugiau piktogramų, skirtų lietimo veiksmams (lietimo funkcijų piktogramų), kurios rodomos kairėje arba dešinėje ekrano pusėje, kai perbraukiate per monitorių. Išsamesnės informacijos ieškokite dalyje „Lietimo funkcijų piktogramos.“

1. **Pagrindiniai fotoaparato nustatymai**



Garso lygis



Garso įrašymas išjungtas



Microphone Directivity



Focus Mode



Aiškaus vaizdo priartinimas / skaitmeninis priartinimas



Gamma Disp. asistento tipas

S-log3 s709 709(800%) User1 LUT OFF
LUT

STBY REC
Filmavimo budėjimo režimas / vykdomas filmavimas

1:00:12
Tikrasis filmavimo laikas (valandos: minutės: sekundės)

4K HD

Filmo failo formatas

120p 100p 60p 50p 30p 25p 24p

Filmų kadrų sparta

Įdėta atminties kortelė

NO CARD

Neįdėta atminties kortelė

Artėja prie atminties kortelės perrašymo viršutinės ribos / pasiekta atminties kortelės perrašymo viršutinė riba

1h 30m

Įrašomų filmų trukmė

3

Duomenų įrašymas / likusių įrašyti vaizdų skaičius

100%

Maitinimo elemento energijos kiekis

Įspėjimas apie senkančią maitinimo elemento energiją

maitinimo tiekimas per USB

2. **Ekspozicija ir kiti nustatymai**

1/250

Užrakto greitis.

F3,5

Diafragmos vertė

M.M.

Ekspozicijos kompensavimas / matuojama rankiniu būdu

ISO400 **ISO 400**

ISO jautrumas

AWB AWB AWB **7500K**

A5 G5

Baltos spalvos balansas (automatinis, nustatytas iš anksto, automatinis po vandeniu, pasirinktinis, spalvos temperatūra, spalvų filtras)

AWB L

AE užraktas / AWB užraktas

APS-C S35 Filmavimas

3. **Kiti nustatymai (rodoma įrašymo budėjimo režime)**



Fiksavimo režimas



Fiksavimo režimas (MR Cam.Set)



Scenos atpažinimo piktogramos



Trikojo atpažinimas



REC Control



4K išorinė išvestis

00:00:00.00

Laiko kodas (valandos: minutės: sekundės: kadr.)

00 00 00 00

Informacijos bitas

Spot Focus

[Spot Focus] naudojimas

x4 Slow x4 Quick

Lėtumo / greitumo skalė filmuojant sulėtintai / pagreitintai



Aut. filmavimo laikmatis:



Product Showcase Set



Tinklo transliacijos išvesties paleidimas / stabdymas

High / Standard / Low / HD (1080p) 60p/50p 9.0M

Vaizdo kokybės nustatymas tinklo transliacijos išvesčiai

Streaming (transliavimas):Standby (budėjimas) / Output (išvestis) / Connecting (prijungimas) / Connect. Err. (prijungimo klaida) / Not Connect (neprisijungta)

Tinklo transliavimo būsena



USB ryšio režimas (USB transliacijos)

4K(2160p) 30p / 4K(2160p) 25p /4K(2160p) 15p / 4K(2160p) 12.5p / HD(1080p) 60p / HD(1080p) 50p / HD(1080p) 30p / HD(1080p) 25p / HD(720p) 30p / HD(720p) 25p

USB transliavimo išvesties formatas

Transliavimas:budėjimas / Transliavimas:išvestis

USB transliavimo būsena

● **Fokusavimo taško pasirinkimo įjungimas / išjungimas**

Nustatymo Focus Area žinyno rodymas

● **Tracking Cancel**

Sekimo žinyno rodymas

● **Focus Cancel**

Fokusavimo atšaukimo žinyno rodymas

● **„Tracking+AE Cancel“ (sekimo + AE atšaukimas)**

Sekimo + AE vedlio rodymas

● **„Focus+AE Cancel“ (fokusavimo + AE atšaukimas)**

Fokusavimo + AE vedlio rodymas

● **„Touch AE Cancel“ (AE valdymo lietimu atšaukimas)**

AE valdymo lietimu vedlio rodymas

● **Lock Composition (užrakinti kompoziciją /** ● **Cancel Lock Composition (atšaukti kompozicijos užrakinimą)**

Vedlio rodymas, skirtas kompozicijai užrakinti naudojant [Framing Stabilizer] (kadravimo stabilizatorius)

48khz/16bit 2ch 48khz/24bit 2ch 48khz/24bit 4ch

Garso formatas



Ratukų žinyno ekranas



Anti-flicker Tv Scan



Focus Cancel



Atšaukti Touch Focus+AE (fokusavimo + AE valdymas lietimu) / atšaukti TouchTracking+AE (sekimo + AE valdymas lietimu) / atšaukti Touch AE (AE valdymas lietimu)



Tracking Cancel



Užrakinti kompoziciją / atšaukti kompozicijos užrakinimą



Nuotolinis fotografavimas (prijungtas) / nuotolinis fotografavimas (ryšio klaida)

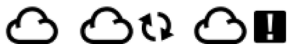

Prisijungta prie debesies / Ryšio palaikymas su debesimi / Debesies ryšio klaida

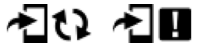

Perkeliama į išmanųjį telefoną / perkėlimo klaida



Airplane Mode



Prisijungta prie „Wi-Fi“ (naudojant „Wi-Fi“ prieigos tašką)



Atsijungta nuo „Wi-Fi“ (naudojant „Wi-Fi“ prieigos tašką)



Prijungta prie „Wi-Fi“ / atsijungta nuo „Wi-Fi“ („Wi-Fi Direct“)



Prijungta prie LAN / atjungta nuo LAN (naudojant USB-LAN konvertavimo adapterį)



„Bluetooth“ ryšys pasiekiamas / „Bluetooth“ ryšys nepasiekiamas



Nuotolinio valdymo pultas



Gaunama vietos informacija / vietos informacijos nepavyko gauti



Metering Mode



D-Range Optimizer



Histogram

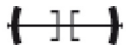

Skaitmeninis lygmatis



Įspėjimas apie perkaitimą



Duomenų bazė pilna / duomenų bazės failo klaida

Patarimas

3 srities piktogramos gali būti nerodomos, kai rodomos lietimo funkcijų piktogramos. Norėdami matyti paslėptas piktogramas, braukite per lietimo funkcijų piktogramas į kairę arba į dešinę, kad paslėptumėte lietimo funkcijų piktogramas.

[361] Priedas | Monitoriaus piktogramų sąrašas

Ekrano piktogramų sąrašas fotografuojant

Paveikslėliuose pavaizduotas turinys ir jo išdėstymas yra tik orientacinio pobūdžio ir gali skirtis nuo tikrojo vaizdo ekrane. Be to, rodomas turinys gali skirtis atsižvelgiant į fotoaparato sistemos programinės įrangos (programinės aparatinės įrangos) versiją.
Aprašymai pateikiami po piktogramomis.

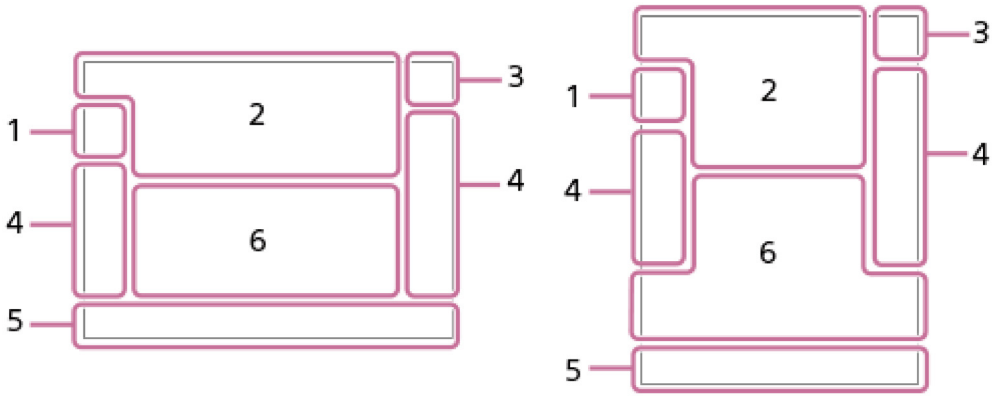

Be šiame puslapyje aprašytų piktogramų, yra ir daugiau piktogramų, skirtų lietimo veiksmams (lietimo funkcijų piktogramų), kurios rodomos kairėje arba dešinėje ekrano pusėje, kai perbraukiate per monitorių. Išsamesnės informacijos ieškokite dalyje „Lietimo funkcijų piktogramos.“

1. **Fiksavimo režimas / scenų atpažinimas**

   Fiksavimo režimas

   Fiksavimo režimas (scenos pasirinkimas)

   Fiksavimo režimas (MR Cam.Set)

   Scenos atpažinimo piktogramos

2. **Kameros nustatymai**

   Įdėta atminties kortelė

   NO CARD

   Neįdėta atminties kortelė

   Artėja prie atminties kortelės perrašymo viršutinės ribos / pasiekta atminties kortelės perrašymo viršutinė riba

   100

   Likęs galimų įrašyti vaizdų skaičius

   3

   Duomenų įrašymas / likusių įrašyti vaizdų skaičius

   12M / 11M / 10M / 8M / 5.1M / 4.6M / 4.3M / 3.4M / 3.0M / 2.7M / 2.6M / 2M

Nuotraukų vaizdo dydis

J-X.FINE J-FINE J-STD H-X.FINE H-FINE H-STD

JPEG kokybė / HEIF kokybė

4:2:2

HEIF skirtas spalvų diskretizavimas

AF-S AF-A AF-C DMF MF

Focus Mode

Blykstė kraunama

VIEW

Setting Effect OFF

VIEW

„Exposure Effect“ („Exposure Setting Only“)

Flicker Scan

Anti-flicker Tv Scan

Product Showcase Set

* Rodoma 5 padėtyje vertikalaus rodymo metu

„SteadyShot“ išjungimas / įjungimas, įspėjimas apie fotoaparato virpėjimą

* Rodoma 6 padėtyje vertikalaus rodymo metu

8mm 8mm

„SteadyShot“ židinio nuotolis / įspėjimas apie fotoaparato virpėjimą

* Rodoma 6 padėtyje vertikalaus rodymo metu

S C D

Sumanusis priartinimas / „ClearImage Zoom“ / skaitmeninis priartinimas

Nuotolinis fotografavimas (prijungtas) / nuotolinis fotografavimas (ryšio klaida)

USB STRM

USB ryšio režimas (USB transliacijos)

„Bright Monitoring“

Tylusis režimas

Nuotolinio valdymo pultas

Prisijungta prie debesies / Ryšio palaikymas su debesimi / Debesies ryšio klaida

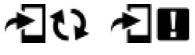

Perkeliama į išmanųjį telefoną / perkėlimo klaida



Prisijungta prie „Wi-Fi“ (naudojant „Wi-Fi“ prieigos tašką)



Atsijungta nuo „Wi-Fi“ (naudojant „Wi-Fi“ prieigos tašką)



Prijungta prie „Wi-Fi“ / atsijungta nuo „Wi-Fi“ („Wi-Fi Direct“)



Prijungta prie LAN / atjungta nuo LAN (naudojant USB-LAN konvertavimo adapterį)



Autorių teisių informacijos įrašymas [On]



Focus Cancel



Atšaukti Touch Focus+AE (fokusavimo + AE valdymas lietimu) / atšaukti TouchTracking+AE (sekimo + AE valdymas lietimu) / atšaukti Touch AE (AE valdymas lietimu)



Tracking Cancel



„Bluetooth“ ryšys pasiekiamas / „Bluetooth“ ryšys nepasiekiamas



Gaunama vietos informacija / vietos informacijos nepavyko gauti



Airplane Mode



Įspėjimas apie perkaitimą



Duomenų bazė pilna / duomenų bazės failo klaida



Trikojo atpažinimas

3. **Maitinimo elementas**



Maitinimo elemento energijos kiekis



Įspėjimas apie senkančią maitinimo elemento energiją



maitinimo tiekimas per USB

4. **Fotografavimo / filmavimo nustatymai**



Drive Mode



Flash Mode (blykstės režimas) / Wireless Flash (belaidė blykstė) / Red Eye Reduction (raudonų akių efekto šalinimas)

±0,0

Flash Comp.



Focus Area



Metering Mode

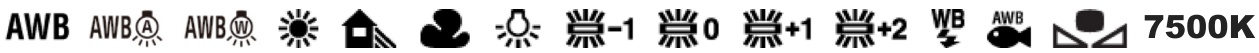

A5 G5

Baltos spalvos balansas (automatinis, nustatytas iš anksto, automatinis po vandeniu, pasirinktinis, spalvos temperatūra, spalvų filtras)



D-Range Optimizer



Creative Look



Subject Recog in AF/ Recognition Target



Soft Skin Effect



Picture Profile

5. **Fokusavimo indikatorius / ekspozicijos nustatymai**



Fokusavimo indikatorius

1/250

Užrakto greitis.

F3,5

Diafragmos vertė



Background Defocus



Ekspozicijos kompensavimas / matuojama rankiniu būdu

ISO400 ISO AUTO

ISO jautrumas



AE fiksavimas / FEL fiksavimas / AWB fiksavimas





Filmavimas

6. **Žinynai / kita**

● Fokusavimo taško pasirinkimo įjungimas / išjungimas

Nustatymo Focus Area žinyno rodymas

● Tracking Cancel

Sekimo žinyno rodymas

● Focus Cancel

Fokusavimo atšaukimo žinyno rodymas

● „Tracking+AE Cancel“ (sekimo + AE atšaukimas)

Sekimo + AE vedlio rodymas

● „Focus+AE Cancel“ (fokusavimo + AE atšaukimas)

Fokusavimo + AE vedlio rodymas

● „Touch AE Cancel“ (AE valdymo lietimu atšaukimas)

AE valdymo lietimu vedlio rodymas



Ratukų žinyno ekranas

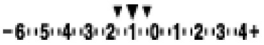

Kadro indikatorius


Taškinio matavimo sritis


Histogram

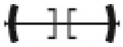
Skaitmeninis lygmatis

---

[362] Priedas | Monitoriaus piktogramų sąrašas

Atkūrimo ekrano piktogramų sąrašas

Paveikslėliuose pavaizduotas turinys ir jo išdėstymas yra tik orientacinio pobūdžio ir gali skirtis nuo tikrojo vaizdo ekrane. Be to, rodomas turinys gali skirtis atsižvelgiant į fotoaparato sistemos programinės įrangos (programinės aparatinės įrangos) versiją.
Aprašymai pateikiami po piktogramomis.

Vienos vaizdo atkūrimas

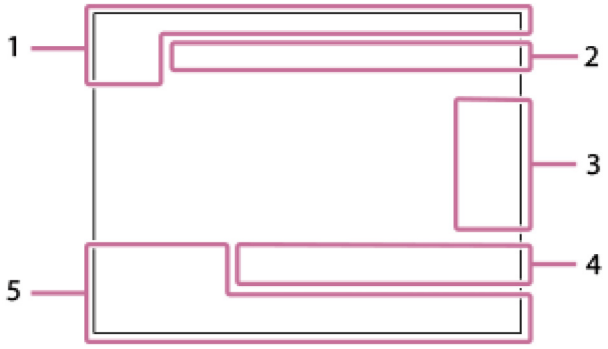

Histogramos rodymas

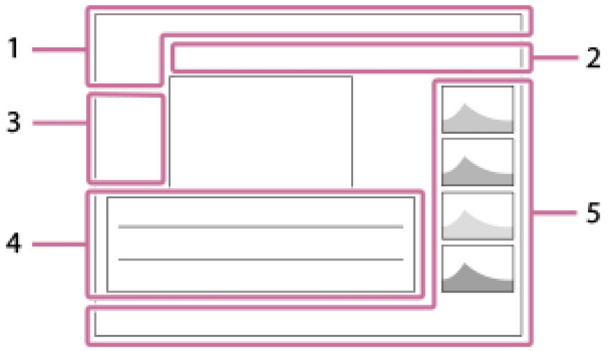

1. **Pagrindinė informacija**

   Įdėta atminties kortelė

   Rating

   Protect

   3/7

   Failo numeris / vaizdų skaičius peržiūros režimu

   Maitinimo elemento energijos kiekis

   Rodymas grupėje

   Apkarpytas vaizdas

   Su tarpiniu filmu

   Įtraukta kadro žyma

   Išmaniojo telefono perdavimo būsena (kai naudojama [Select on Cam & Send])

2. **Kameros nustatymai**

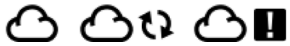

Prisijungta prie debesies / Ryšio palaikymas su debesimi / Debesies ryšio klaida

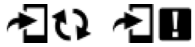

Perkeliama į išmanųjį telefoną / perkėlimo klaida



Prisijungta prie „Wi-Fi“ (naudojant „Wi-Fi“ prieigos tašką)



Atsijungta nuo „Wi-Fi“ (naudojant „Wi-Fi“ prieigos tašką)



Prijungta prie „Wi-Fi“ / atsijungta nuo „Wi-Fi“ („Wi-Fi Direct“)



Prijungta prie LAN / atjungta nuo LAN (naudojant USB-LAN konvertavimo adapterį)



„Bluetooth“ ryšys pasiekiamas / „Bluetooth“ ryšys nepasiekiamas



Airplane Mode



Įspėjimas apie perkaitimą



Duomenų bazė pilna / duomenų bazės failo klaida

3. **Valdymo lietimu piktogramos**



Filmavimo režimo perjungimas



Pridėti / pašalinti 1 fotografavimo žymę



Pereiti į fotografavimo žymių padėtis

4. **Fotografavimo / filmavimo nustatymai**



Kraštinių santykis

12M / 11M / 10M / 8M / 5.1M / 4.6M / 4.3M / 3.4M / 3.0M / 2.7M / 2.6M / 2M

Nuotraukų vaizdo dydis



RAW įrašymas

J-X.FINE J-FINE J-STD H-X.FINE H-FINE H-STD

JPEG Quality/HEIF Quality

4:2:2

HEIF skirtas spalvų diskretizavimas

XAVC HS 4K XAVC S 4K XAVC S HD XAVC S-I 4K XAVC S-I HD

Filmo failo formatas

120p 100p 60p 50p 30p 25p 24p

Filmų kadrų sparta

600 500 300 250 240 222 200 185 150 140 111
100 93 89 75 60 50 45 30 25 16

Filmų įrašymo nustatymai

1/250

Užrakto greitis.

F3,5

Diafragmos vertė

ISO400

ISO jautrumas

P A S M

Exposure mode

Ekspozicijos kompensavimas

Metering Mode

35mm

Objektyvo židinio nuotolis

ST PT NT VV VV2 FL IN SH BW SE

Creative Look

AWB **7500K A5 G5**

Baltos spalvos balansas (automatinis, nustatytas iš anksto, aut. po vandeniu, spalvų temperatūra, spalvų filtras)

D-R OFF DRO AUTO

D-Range Optimizer

HLG

HDR įrašymas („Hybrid Log-Gamma“)

Vaizdas su autoriaus teisių informacija

5. **Vaizdo informacija**

Platumos ir ilgumos informacija

2023-1-1 10:37:00PM

Įrašymo data

100-0003

Aplanko numeris – failo numeris

C0003

Filmo failo numeris

Histograma (šviesos intensyvumas / R / G / B)

[363] Priedas | Numatytųjų nustatymo reikšmių sąrašas

Numatytųjų nustatymo reikšmių sąrašas (fiksavimas)

Pirkimo metu kiekvieno numatytojo nustatymo reikšmės pateiktos toliau esančioje lentelėje. Ekrane rodomo meniu turinys skiriasi pagal fotografavimo / filmavimo / S&Q jungiklio padėtį. Daugiau informacijos žr. MENU funkcijų radimas.

Numatytųjų nustatymų verčių atkūrimas

Pasirinkite MENU → (Setup) → [Reset/Save Settings] → [Setting Reset] → [Camera Settings Reset] arba [Initialize] → [Enter].
[Initialize]: bus atkurtos numatytosios visų fotoaparato nustatymų vertės.
Camera Settings Reset: elementų, kuriuos galima iš naujo nustatyti, skaičius ribotas. Žr. tolesnę lentelę.

/ Skirtukas (Shooting)

Meniu elementas	Numatytojo nustatymo vertė	Iš naujo nustatoma naudojant [Camera Settings Reset]
JPEG/HEIF Switch	JPEG	✓
Failo formatas	JPEG / HEIF	✓
RAW File Type	Compressed	✓
JPEG Quality/HEIF Quality	Fine	✓
JPEG Image Size/HEIF Image Size (kai [Aspect Ratio] nustatyta kaip [3:2])	L:12M	✓
JPEG Image Size/HEIF Image Size (kai [Aspect Ratio] nustatyta kaip [4:3])	L:11M	✓

Meniu elementas	Numatytojo nustatymo vertė	Iš naujo nustatoma naudojant [Camera Settings Reset]
JPEG Image Size/HEIF Image Size (kai [Aspect Ratio] nustatyta kaip [16:9])	L:10M	✓
JPEG Image Size/HEIF Image Size (kai [Aspect Ratio] nustatyta kaip [1:1])	L: 8M	✓
Aspect Ratio	3:2	✓
◗■ Failo formatas	XAVC S HD	✓
◗■ Filmo nustatymai (Rec Frame Rate) (kai [◗■ File Format] nustatyta kaip [XAVC HS 4K])	60p / 50p	✓
◗■ Filmo nustatymai (Rec Frame Rate) (kai [◗■ File Format] nustatyta kaip [XAVC S 4K])	60p / 50p	✓
◗■ Filmo nustatymai (Rec Frame Rate) (kai [◗■ File Format] nustatyta kaip [XAVC S HD])	60p / 50p	✓
◗■ Filmo nustatymai (Rec Frame Rate) (kai [◗■ File Format] nustatyta kaip [XAVC S-I 4K])	60p / 50p	✓
◗■ Filmo nustatymai (Rec Frame Rate) (kai [◗■ File Format] nustatyta kaip [XAVC S-I HD])	60p / 50p	✓
◗■ Movie Settings (Record Setting) (kai [◗■ File Format] nustatyta kaip [XAVC HS 4K], o [Rec Frame Rate] – kaip [60p] / [50p])	45M 4:2:0 10bit	✓

Meniu elementas	Numatytojo nustatymo vertė	Iš naujo nustatoma naudojant [Camera Settings Reset]
◗▉ Movie Settings (Record Setting) (kai [◗▉ File Format] nustatyta kaip [XAVC HS 4K], o [Rec Frame Rate] – kaip [24p])	50M 4:2:0 10bit	✔
◗▉ Movie Settings (Record Setting) (kai [◗▉ File Format] nustatyta kaip [XAVC S 4K], o [Rec Frame Rate] – kaip [60p] / [50p])	150M 4:2:0 8bit	✔
◗▉ Movie Settings (Record Setting) (kai [◗▉ File Format] nustatyta kaip [XAVC S 4K], o [Rec Frame Rate] – kaip [30p] / [25p])	60M 4:2:0 8bit	✔
◗▉ Movie Settings (Record Setting) (kai [◗▉ File Format] nustatyta kaip [XAVC S 4K], o [Rec Frame Rate] – kaip [24p])	60M 4:2:0 8bit	✔
◗▉ Movie Settings (Record Setting) (kai [◗▉ File Format] nustatyta kaip [XAVC S HD], o [Rec Frame Rate] – kaip [60p] / [50p])	50M 4:2:0 8bit	✔
◗▉ Movie Settings (Record Setting) (kai [◗▉ File Format] nustatyta kaip [XAVC S HD], o [Rec Frame Rate] – kaip [30p]/[25p])	50M 4:2:0 8bit	✔
◗▉ Movie Settings (Record Setting) (kai [◗▉ File Format] nustatyta kaip [XAVC S HD], o [Rec Frame Rate] – kaip [24p])	50M 4:2:0 8bit	✔
◗▉ Movie Settings (Record Setting) (kai [◗▉ File Format] nustatyta kaip [XAVC S HD], o [Rec Frame Rate] – kaip [120p]/[100p])	60M 4:2:0 8bit	✔

Meniu elementas	Numatytojo nustatymo vertė	Iš naujo nustatoma naudojant [Camera Settings Reset]
◗▇ Movie Settings (Record Setting) (kai [◗▇ File Format] nustatyta kaip [XAVC S-I 4K], o [Rec Frame Rate] – kaip [60p] / [50p])	600M 4:2:2 10bit / 500M 4:2:2 10bit	✓
◗▇ Movie Settings (Record Setting) (kai [◗▇ File Format] nustatyta kaip [XAVC S-I 4K], o [Rec Frame Rate] – kaip [30p] / [25p])	300M 4:2:2 10bit / 250M 4:2:2 10bit	✓
◗▇ Movie Settings (Record Setting) (kai [◗▇ File Format] nustatyta kaip [XAVC S-I 4K], o [Rec Frame Rate] – kaip [24p])	240M 4:2:2 10bit	✓
◗▇ Movie Settings (Record Setting) (kai [◗▇ File Format] nustatyta kaip [XAVC S-I HD], o [Rec Frame Rate] – kaip [60p] / [50p])	222M 4:2:2 10bit / 185M 4:2:2 10bit	✓
◗▇ Movie Settings (Record Setting) (kai [◗▇ File Format] nustatyta kaip [XAVC S-I HD], o [Rec Frame Rate] – kaip [30p] / [25p])	111M 4:2:2 10bit / 93M 4:2:2 10bit	✓
◗▇ Movie Settings (Record Setting) (kai [◗▇ File Format] nustatyta kaip [XAVC S-I HD], o [Rec Frame Rate] – kaip [24p])	89M 4:2:2 10bit	✓
S&Q S&Q Settings (S&Q nustatymai) (S&Q Frame Rate Settings) (kai [◗▇ File Format] (failo formatas) nustatyta kaip [XAVC HS 4K])	60p 60fps / 50p 50fps	✓
S&Q S&Q Settings (S&Q nustatymai) (S&Q Frame Rate Settings) (kai [◗▇ File Format] (failo formatas) nustatyta kaip [XAVC S 4K])	60p 60fps / 50p 50fps	✓

Meniu elementas	Numatytojo nustatymo vertė	Iš naujo nustatoma naudojant [Camera Settings Reset]
S&Q S&Q Settings (S&Q nustatymai) (S&Q Frame Rate Settings) (kai [File Format] (failo formatas) nustatyta kaip [XAVC S HD])	60p 120fps / 50p 100fps	✓
S&Q S&Q Settings (S&Q nustatymai) (S&Q Frame Rate Settings) (kai [File Format] (failo formatas) nustatyta kaip [XAVC S-I 4K])	60p 60fps / 50p 50fps	✓
S&Q S&Q Settings (S&Q nustatymai) (S&Q Frame Rate Settings) (kai [File Format] (failo formatas) nustatyta kaip [XAVC S-I HD])	60p 120fps / 50p 100fps	✓
S&Q S&Q Settings (S&Q Record Setting) (kai [File Format] nustatyta kaip [XAVC HS 4K], o [S&Q Rec Frame Rate] – kaip [60p] / [50p])	45M 4:2:0 10bit	✓
S&Q S&Q Settings (S&Q Record Setting) (kai [File Format] nustatyta kaip [XAVC HS 4K], o [S&Q Rec Frame Rate] – kaip [24p])	50M 4:2:0 10bit	✓
S&Q S&Q Settings (S&Q Record Setting) (kai [File Format] nustatyta kaip [XAVC S 4K], o [S&Q Rec Frame Rate] – kaip [60p]/[50p])	150M 4:2:0 8bit	✓
S&Q S&Q Settings (S&Q Record Setting) (kai [File Format] nustatyta kaip [XAVC S 4K], o [S&Q Rec Frame Rate] – kaip [30p]/[25p])	60M 4:2:0 8bit	✓
S&Q S&Q Settings (S&Q Record Setting) (kai [File Format] nustatyta kaip [XAVC	60M 4:2:0 8bit	✓

Meniu elementas	Numatytojo nustatymo vertė	Iš naujo nustatoma naudojant [Camera Settings Reset]
S 4K], o [S&Q Rec Frame Rate] – kaip [24p])		
S&Q S&Q Settings (S&Q Record Setting) (kai [File Format] nustatyta kaip [XAVC S HD], o [S&Q Rec Frame Rate] – kaip [60p]/[50p])	50M 4:2:0 8bit	✓
S&Q S&Q Settings (S&Q Record Setting) (kai [File Format] nustatyta kaip [XAVC S HD], o [S&Q Rec Frame Rate] – kaip [30p]/[25p])	50M 4:2:0 8bit	✓
S&Q S&Q Settings (S&Q Record Setting) (kai [File Format] nustatyta kaip [XAVC S HD], o [S&Q Rec Frame Rate] – kaip [24p])	50M 4:2:0 8bit	✓
S&Q S&Q Settings (S&Q Record Setting) (kai [File Format] nustatyta kaip [XAVC S HD] ir [S&Q Rec Frame Rate] nustatyta kaip [120p]/[100p])	60M 4:2:0 8bit	✓
S&Q S&Q Settings (S&Q Record Setting) (kai [File Format] nustatyta kaip [XAVC S-I 4K] ir [S&Q Rec Frame Rate] nustatyta kaip [60p])	600M 4:2:2 10bit	✓
S&Q S&Q Settings (S&Q Record Setting) (kai [File Format] nustatyta kaip [XAVC S-I 4K] ir [S&Q Rec Frame Rate] nustatyta kaip [50p])	500M 4:2:2 10bit	✓
S&Q S&Q Settings (S&Q Record Setting) (kai [File Format] nustatyta kaip [XAVC S-I 4K] ir [S&Q Rec Frame Rate] nustatyta kaip [30p])	300M 4:2:2 10bit	✓

Meniu elementas	Numatytojo nustatymo vertė	Iš naujo nustatoma naudojant [Camera Settings Reset]
S&Q S&Q Settings (S&Q Record Setting) (kai [File Format] nustatyta kaip [XAVC S-I 4K] ir [S&Q Rec Frame Rate] nustatyta kaip [25p])	250M 4:2:2 10bit	✓
S&Q S&Q Settings (S&Q Record Setting) (kai [File Format] nustatyta kaip [XAVC S-I 4K] ir [S&Q Rec Frame Rate] nustatyta kaip [24p])	240M 4:2:2 10bit	✓
S&Q S&Q Settings (S&Q Record Setting) (kai [File Format] nustatyta kaip [XAVC S-I HD] ir [S&Q Rec Frame Rate] nustatyta kaip [60p])	222M 4:2:2 10bit	✓
S&Q S&Q Settings (S&Q Record Setting) (kai [File Format] nustatyta kaip [XAVC S-I HD] ir [S&Q Rec Frame Rate] nustatyta kaip [50p])	185M 4:2:2 10bit	✓
S&Q S&Q Settings (S&Q Record Setting) (kai [File Format] nustatyta kaip [XAVC S-I HD] ir [S&Q Rec Frame Rate] nustatyta kaip [30p])	111M 4:2:2 10bit	✓
S&Q S&Q Settings (S&Q Record Setting) (kai [File Format] nustatyta kaip [XAVC S-I HD] ir [S&Q Rec Frame Rate] nustatyta kaip [25p])	93M 4:2:2 10bit	✓
S&Q S&Q Settings (S&Q Record Setting) (kai [File Format] nustatyta kaip [XAVC S-I HD] ir [S&Q Rec Frame Rate] nustatyta kaip [24p])	89M 4:2:2 10bit	✓
Time-lapse Settings (kai [File Format] nustatyta kaip [XAVC HS 4K])	60p	✓

Meniu elementas	Numatytojo nustatymo vertė	Iš naujo nustatoma naudojant [Camera Settings Reset]
Time-lapse Settings (kai [File Format] nustatyta kaip [XAVC S 4K])	60p	✓
Time-lapse Settings (kai [File Format] nustatyta kaip [XAVC S HD])	60p	✓
Time-lapse Settings (kai [File Format] nustatyta kaip [XAVC S-I 4K])	60p	✓
Time-lapse Settings (kai [File Format] nustatyta kaip [XAVC S-I HD])	60p	✓
Time-lapse Settings (Interval Time)	1 Sec	✓
Time-lapse Settings (laiko intervalo nustatymai) (Record Setting) (kai [File Format] (failo formatas) nustatyta kaip [XAVC HS 4K], o [Rec Frame Rate] (įrašymo kadrų sparta) nustatyta kaip [60p]/[50p])	45M 4:2:0 10bit	✓
Time-lapse Settings (laiko intervalo nustatymai) (Record Setting) (kai [File Format] (failo formatas) nustatyta kaip [XAVC HS 4K], o [Rec Frame Rate] (įrašymo kadrų sparta) nustatyta kaip [24p])	50M 4:2:0 10bit	✓
Time-lapse Settings (laiko intervalo nustatymai) (Record Setting) (kai [File Format] (failo formatas) nustatyta kaip [XAVC S 4K], o [Rec Frame Rate] (įrašymo kadrų sparta) nustatyta kaip [60p]/[50p])	150M 4:2:0 8bit	✓
Time-lapse Settings (laiko intervalo nustatymai) (Record Setting) (kai [File Format] (failo formatas) nustatyta kaip [XAVC S 4K], o [Rec Frame Rate]	60M 4:2:0 8bit	✓

Meniu elementas	Numatytojo nustatymo vertė	Iš naujo nustatoma naudojant [Camera Settings Reset]
(įrašymo kadrų sparta) nustatyta kaip [30p]/[25p])		
Time-lapse Settings (laiko intervalo nustatymai) (Record Setting) (kai [File Format] (failo formatas) nustatyta kaip [XAVC S 4K], o [Rec Frame Rate] (įrašymo kadrų sparta) nustatyta kaip [24p])	60M 4:2:0 8bit	✓
Time-lapse Settings (laiko intervalo nustatymai) (Record Setting) (kai [File Format] (failo formatas) nustatyta kaip [XAVC S HD], o [Rec Frame Rate] (įrašymo kadrų sparta) nustatyta kaip [60p]/[50p])	50M 4:2:0 8bit	✓
Time-lapse Settings (laiko intervalo nustatymai) (Record Setting) (kai [File Format] (failo formatas) nustatyta kaip [XAVC S HD], o [Rec Frame Rate] (įrašymo kadrų sparta) nustatyta kaip [30p]/[25p])	50M 4:2:0 8bit	✓
Time-lapse Settings (laiko intervalo nustatymai) (Record Setting) (kai [File Format] (failo formatas) nustatyta kaip [XAVC S HD], o [Rec Frame Rate] (įrašymo kadrų sparta) nustatyta kaip [24p])	50M 4:2:0 8bit	✓
Time-lapse Settings (laiko intervalo nustatymai) (Record Setting) (kai [File Format] (failo formatas) nustatyta kaip [XAVC S-I 4K], o [Rec Frame Rate] (įrašymo kadrų sparta) nustatyta kaip [60p])	600M 4:2:2 10bit	✓
Time-lapse Settings (laiko intervalo nustatymai) (Record Setting) (kai [File Format] (failo formatas) nustatyta kaip	500M 4:2:2 10bit	✓

Meniu elementas	Numatytojo nustatymo vertė	Iš naujo nustatoma naudojant [Camera Settings Reset]
[XAVC S-I 4K], o [Rec Frame Rate] (įrašymo kadrų sparta) nustatyta kaip [50p])		
Time-lapse Settings (laiko intervalo nustatymai) (Record Setting) (kai [File Format] (failo formatas) nustatyta kaip [XAVC S-I 4K], o [Rec Frame Rate] (įrašymo kadrų sparta) nustatyta kaip [30p])	300M 4:2:2 10bit	✓
Time-lapse Settings (laiko intervalo nustatymai) (Record Setting) (kai [File Format] (failo formatas) nustatyta kaip [XAVC S-I 4K], o [Rec Frame Rate] (įrašymo kadrų sparta) nustatyta kaip [25p])	250M 4:2:2 10bit	✓
Time-lapse Settings (laiko intervalo nustatymai) (Record Setting) (kai [File Format] (failo formatas) nustatyta kaip [XAVC S-I 4K], o [Rec Frame Rate] (įrašymo kadrų sparta) nustatyta kaip [24p])	240M 4:2:2 10bit	✓
Time-lapse Settings (laiko intervalo nustatymai) (Record Setting) (kai [File Format] (failo formatas) nustatyta kaip [XAVC S-I HD], o [Rec Frame Rate] (įrašymo kadrų sparta) nustatyta kaip [60p])	222M 4:2:2 10bit	✓
Time-lapse Settings (laiko intervalo nustatymai) (Record Setting) (kai [File Format] (failo formatas) nustatyta kaip [XAVC S-I HD], o [Rec Frame Rate] (įrašymo kadrų sparta) nustatyta kaip [50p])	185M 4:2:2 10bit	✓
Time-lapse Settings (laiko intervalo nustatymai) (Record Setting) (kai [File Format] (failo formatas) nustatyta kaip [XAVC S-I HD], o [Rec Frame Rate] (įrašymo kadrų sparta) nustatyta kaip [30p])	111M 4:2:2 10bit	✓

Meniu elementas	Numatytojo nustatymo vertė	Iš naujo nustatoma naudojant [Camera Settings Reset]
Time-lapse Settings (laiko intervalo nustatymai) (Record Setting) (kai [File Format] (failo formatas) nustatyta kaip [XAVC S-I HD], o [Rec Frame Rate] (įrašymo kadrų sparta) nustatyta kaip [25p])	93M 4:2:2 10bit	✓
Time-lapse Settings (laiko intervalo nustatymai) (Record Setting) (kai [File Format] (failo formatas) nustatyta kaip [XAVC S-I HD], o [Rec Frame Rate] (įrašymo kadrų sparta) nustatyta kaip [24p])	89M 4:2:2 10bit	✓
Laiko intervalo nustatymai(Video Light Setting)	Išjungta	✓
Logaritminio fiksavimo nustatymai (Log Shooting)	Išjungta	✓
Logaritminio fiksavimo nustatymai (Color Gamut)	S-Gamut3.Cine/S-Log3	✓
Logaritminio fiksavimo nustatymai (Embed LUT File)	On	✓
„ Proxy Settings“ („ Proxy Recording“)	Išjungta	✓
„ Proxy Settings“ („ Proxy File Format“)	XAVC S HD	✓
„Proxy Settings“ („Proxy Rec.“ Settings) kai ([Proxy File Format] nustatyta kaip [XAVC HS HD])	9M 4:2:0 10bit	✓
„Proxy Settings“ („Proxy Rec.“ Settings) kai ([Proxy File Format] nustatyta kaip [XAVC S HD])	6M 4:2:0 8bit	✓

Meniu elementas	Numatytojo nustatymo vertė	Iš naujo nustatoma naudojant [Camera Settings Reset]
APS-C S35 Filmavimas	Auto	–
High ISO NR	Įprasta	✓
HLG Still Image	Išjungta	✓
Color Space	sRGB	✓
„Lens Compensation“ („Shading Comp.“)	Auto	–
„Lens Compensation“ („Chromatic Aberration Comp.“)	Auto	–
„Lens Compensation“ („Distortion Comp.“)	Išjungta	–
Objektyvo kompensavimas (Breathing Comp.)	Išjungta	✓
Format	—	–
Recover Image DB* * Šis elementas iš naujo nenustatomas, net pasirinkus [Camera Settings Reset] arba [Initialize].	—	–
Display Media Info.	—	–
File/Folder Settings (File Number)	Series	–
Failų / aplankų nustatymai (Forced File Number Reset)	—	–
File/Folder Settings (Set File Name)	DSC	–

Meniu elementas	Numatytojo nustatymo vertė	Iš naujo nustatoma naudojant [Camera Settings Reset]
File/Folder Settings (Folder Name)	Standard Form	–
Select REC Folder	—	–
Create New Folder	—	–
Copyright Info (Write Copyright Info)	Išjungta	–
Copyright Info (Set Photographer)	—	–
Copyright Info (Set Copyright)	—	–
Copyright Info (Disp. Copyright Info)	—	–
Write Serial Number	Išjungta	–
File Settings (File Number)	Series	–
File Settings (Series Counter Reset)	—	–
File Settings (File Name Format)	Standard	–
File Settings (Title Name Settings)	C	–
Shoot Mode (fiksavimo režimas)	Intelligent Auto	✓
Shoot Mode (fiksavimo režimas)	Intelligent Auto	✓
S&Q Fiksavimo režimas (S&Q Motion)	Intelligent Auto	✓
S&Q Fiksavimo režimas (Time-lapse)	Intelligent Auto	✓
MR Camera Set. Memory	—	–
Drive Mode	Vieno kadro fotografavimas	✓

Meniu elementas	Numatytojo nustatymo vertė	Iš naujo nustatoma naudojant [Camera Settings Reset]
Ekspozicijos keitimo nustatymai (Selftimer during Bracket)	Išjungta	✓
Ekspozicijos keitimo nustatymai (Bracket order)	0→-→+	✓
Ekspozicijos keitimo nustatymai (Focus Bracket Order)	0→+	✓
Ekspozicijos keitimo nustatymai (Exposure Smoothing)	Išjungta	✓
Ekspozicijos keitimo nustatymai (Shooting Interval)	Trumpiausias	✓
Ekspozicijos keitimo nustatymai (Focus Brckt Saving Dest)	Dabartinis aplankas	✓
Interval Shoot Func. (Interval Shooting)	Išjungta	✓
Interval Shoot Func. (Shooting Start Time)	1 Sec	✓
Interval Shoot Func. (Shooting Interval)	3 Sec	✓
Interval Shoot Func. (Number of Shots)	30	✓
Interval Shoot Func. (AE Tracking Sensitivity)	Mid	✓
Interval Shoot Func. (Shoot Interval Priority)	Išjungta	✓
Tyliojo režimo nustatymai (Silent Mode)	Išjungta	✓
Tyliojo režimo nustatymai ([Aperture Drive in AF] dalyje [Target Function Settings])	Standard	✓

Meniu elementas	Numatytojo nustatymo vertė	Iš naujo nustatoma naudojant [Camera Settings Reset]
Release w/o Lens	Enable	–
Release w/o Card	Enable	–
Anti-flicker Set. (Var. Shutter)	Išjungta	✓
Anti-flicker Set. (Var. Shutter Set.)	—	–
Audio Recording	On	✓
Audio Rec Level	26	✓
Audio Out Timing	Live	✓
Wind Noise Reduct.	Auto	✓
Microphone Directivity	Auto	✓
Mic Direct Select Setting	—	✓
Shoe Audio Set.	48khz/16bit 2ch	✓
Time Code Preset	00:00:00.00	–
User Bit Preset	00 00 00 00	–
Time Code Format	DF	–
Time Code Run	Rec Run	–
Time Code Make	Preset	–
User Bit Time Rec	Išjungta	–
„ SteadyShot“	On	✓
„ SteadyShot“	Active	✓

Meniu elementas	Numatytojo nustatymo vertė	Iš naujo nustatoma naudojant [Camera Settings Reset]
„SteadyShot“ pritaikymas	Auto	✓
„Focal Length“ (kai [SteadyShot Adjust.] nustatyta kaip [Manual])	8mm	✓
Kadravimo stabilizatorius	Išjungta	✓
Zoom Range	Clear Image Zoom	–
Step Zoom Magnif.	—	–
Zoom Lever Speed (Zoom Speed STBY)	3	✓
Zoom Lever Speed (Zoom Speed REC)	3	✓
Custom Key Z. Greitis (Fixed Speed STBY)	3	✓
Custom Key Z. Greitis (Fixed Speed REC)	3	✓
Nuotolinio priartinimo greitis (Speed Type)	Variable	✓
Nuotolinio priartinimo greitis (Fixed Speed STBY)	3	✓
Nuotolinio priartinimo greitis (Fixed Speed REC)	3	✓
Grid Line Display	Išjungta	–
Grid Line Type	Rule of 3rds Grid	–
Live View Display Set. (Live View Display)	Setting Effect ON	–

Meniu elementas	Numatytojo nustatymo vertė	Iš naujo nustatoma naudojant [Camera Settings Reset]
Live View Display Set. (Exposure Effect)	Exposure Set. & flash	–
Emphasized REC Display	On	✓
„Aspect Marker“ (kraštinių santykio žymeklis)	Išjungta	✓
„Aspect Marker Type“ (kraštinių santykio žymeklio tipas)	1:1	✓
„Aspect Marker Level“ (kraštinių santykio žymeklio lygis)	12	✓
Marker Display	Išjungta	–
Center Marker	Išjungta	–
Aspect Marker	Išjungta	–
Saugos zona	Išjungta	–
„Guideframe“	Išjungta	–
Product SC Set	Išjungta	✓
Defocus Level Set	—	✓
Cinematic Vlog Set.	Išjungta	✓
Laikmatis	Išjungta	✓
Auto Framing Settings (automatinio kadravimo nustatymai) (Auto Framing (automatinis fotografavimas serija keičiant parametrą)	Išjungta	✓
Auto Framing Settings (automatinio kadravimo nustatymai) (Framing Oper.	„Auto Start“ (automatinis	✓

Meniu elementas	Numatytojo nustatymo vertė	Iš naujo nustatoma naudojant [Camera Settings Reset]
Mode (fotografavimo serija keičiant parametrą veikimo režimas)	paleidimas)	
Auto Framing Settings (automatinio kadravimo nustatymai) (Crop Level (apkarpymo lygis)	„Medium Crop Level“ (vidutinis apkarpymo lygis)	✓
Auto Framing Settings (automatinio kadravimo nustatymai) (Framing Tracking Speed (kadravimo sekimo greitis)	3	✓
Auto Framing Settings (automatinio kadravimo nustatymai) (Movie Rec/Streaming (filmavimas / transliavimas)	Crop	✓
Auto Framing Settings (automatinio kadravimo nustatymai) (HDMI Output (HDMI išvestis)	Crop	✓
„AutoCreateStillImage“ (automatiškai kurti nuotrauką)	Išjungta	✓
sukūrus nuotrauką	„Maintain“ (palikti)	✓

Numatytųjų nustatymo reikšmių sąrašas (Ekspozicija / spalva)

Pirkimo metu kiekvieno numatytojo nustatymo reikšmės pateiktos toliau esančioje lentelėje. Ekrane rodomo meniu turinys skiriasi pagal fotografavimo / filmavimo / S&Q jungiklio padėtį. Daugiau informacijos žr. MENU funkcijų radimas.

Numatytųjų nustatymų verčių atkūrimas

Pasirinkite MENU → (Setup) → [Reset/Save Settings] → [Setting Reset] → [Camera Settings Reset] arba [Initialize] → [Enter].
[Initialize]: bus atkurtos numatytosios visų fotoaparato nustatymų vertės.
Camera Settings Reset: elementų, kuriuos galima iš naujo nustatyti, skaičius ribotas. Žr. tolesnę lentelę.

Skirtukas (Exposure/Color)

Meniu elementas	Numatytojo nustatymo vertė	Iš naujo nustatoma naudojant [Camera Settings Reset]
Auto Slow Shutter	On	✓
ISO	ISO AUTO	✓
ISO diapazono apribojimas	—	–
ISO AUTO Min. SS	Standard	✓
Exposure Comp.	±0,0	✓
Ekspozicijos veiksmas	0.3EV	–
Exposure Std. Adjust (derinti) (Multi) (keli)	±0	–
Exposure Std. Adjust (Center)	±0	–
Exposure Std. Adjust (Spot)	±0	–
Exposure Std. Adjust (Entire Screen Average)	±0	–
Exposure Std. Adjust (Highlight)	±0	–
Metering Mode	Multi	✓
Veidų pirmenybė naudojant daugialypį matavimą	On	✓

Meniu elementas	Numatytojo nustatymo vertė	Iš naujo nustatoma naudojant [Camera Settings Reset]
Spot Metering Point	Center	✓
AEL w/ Shutter	Auto	–
Flash Mode	Autoflash	✓
Flash Comp.	±0,0	✓
Exp.comp.set	„Ambient only“ (tik aplinkos šviesa)	–
Wireless Flash	Išjungta	✓
Red Eye Reduction	Išjungta	✓
External Flash Set. (Ext. Flash Firing Set.)	—	–
External Flash Set. (Ext. Flash Cust. Set.)	—	–
„ White Balance“	Auto	✓
Priority Set in AWB	Standard	✓
Shutter AWB Lock	Išjungta	–
Shockless WB	1 (greitas)	✓
D-Range Optimizer	D-Range Optimizer: Auto	✓
Creative Look	ST	✓
Picture Profile	Išjungta	✓
Pasirinkite „LUT“	s709	✓
Manage User LUTs	—	–

Meniu elementas	Numatytojo nustatymo vertė	Iš naujo nustatoma naudojant [Camera Settings Reset]
Odos sušvelninimo efektas	On: Mid	✓
Zebra Display	Išjungta	–
Zebra Level	70	–

Numatytųjų nustatymo reikšmių sąrašas (fokusavimas)

Pirkimo metu kiekvieno numatytojo nustatymo reikšmės pateiktos toliau esančioje lentelėje. Ekrane rodomo meniu turinys skiriasi pagal fotografavimo / filmavimo / S&Q jungiklio padėtį. Daugiau informacijos žr. MENU funkcijų radimas.

Numatytųjų nustatymų verčių atkūrimas

Pasirinkite MENU → (Setup) → [Reset/Save Settings] → [Setting Reset] → [Camera Settings Reset] arba [Initialize] → [Enter].
[Initialize]: bus atkurtos numatytosios visų fotoaparato nustatymų vertės.
Camera Settings Reset: elementų, kuriuos galima iš naujo nustatyti, skaičius ribotas. Žr. tolesnę lentelę.

AF MF (fokusavimo) skirtukas

Meniu elementas	Numatytojo nustatymo vertė	Iš naujo nustatoma naudojant [Camera Settings Reset]
Focus Mode	Automatic AF	✓
Priority Set in AF-S	Subalansuotas pabrėžimas	–
Priority Set in AF-C	Subalansuotas pabrėžimas	–

Meniu elementas	Numatytojo nustatymo vertė	Iš naujo nustatoma naudojant [Camera Settings Reset]
AF Tracking Sensitivity	3 (standartiškai)	✓
Aperture Drive in AF	Standard	–
AF w/ Shutter	On	–
Pre-AF	On	–
AF Transition Speed	7 (greitas)	✓
AF Subj. Shift Sensitivity	5(Responsive)	✓
„AF Assist“ (AF pagalba)	Išjungta	✓
„Focus Area“ (fokusavimo zona)	Wide	✓
Fokusavimo srities apribojimas	—	✓
Switch V/H AF Area	Išjungta	✓
Focus Area Color	Baltas	–
AF Area Registration	Išjungta	–
Del. Regist. AF Area	—	–
AF Area Auto Clear	Išjungta	–
AF-C Area Display	On	–
Phase Detect. Area	Išjungta	–
Circ. of Focus Point	Does Not Circulate	–
AF Frame Move Amt	Standard	✓
Objekto atpažinimas AF	On	✓

Meniu elementas	Numatytojo nustatymo vertė	Iš naujo nustatoma naudojant [Camera Settings Reset]
Atpažinimo objektas	Žmogus	✓
Recog Trgt Select Set	—	✓
Dešiniosios / kairiosios akies pasirinkimas	Auto	✓
Sbj Recog Frm Disp.	Išjungta	✓
Sbj Recog Frm Disp.	On	✓
Face Memory	—	–
Regist. Face Priority	On	✓
Focus Map	Išjungta	✓
Auto Magnifier in MF	On	–
Focus Magnifier	—	–
Didinimo fokusuojant laikas	No Limit	–
Initial Focus Mag.	x1.0	–
AF in Focus Mag.	On	–
Initial Focus Mag.	x1.0	–
Peaking Display	Išjungta	–
Peaking Level	Mid	–
Peaking Color	Baltas	–

Numatytųjų nustatymo reikšmių sąrašas (atkūrimas)

Pirkimo metu kiekvieno numatytojo nustatymo reikšmės pateiktos toliau esančioje lentelėje.

Numatytųjų nustatymų verčių atkūrimas

Pasirinkite MENU → (Setup) → [Reset/Save Settings] → [Setting Reset] → [Camera Settings Reset] arba [Initialize] → [Enter].
[Initialize]: bus atkurtos numatytosios visų fotoaparato nustatymų vertės.
Camera Settings Reset: elementų, kuriuos galima iš naujo nustatyti, skaičius ribotas. Žr. tolesnę lentelę.

Skirtukas (Playback)

Meniu elementas	Numatytojo nustatymo vertė	Iš naujo nustatoma naudojant [Camera Settings Reset]
Atkūrimo filtro sąlyga	–	–
Vaizdų eiliškumas	„Date Order“ (datos eiliškumas)	–
Enlarge Image	—	–
Enlarge Initial Mag.	Standard. Mag.	–
Enlarge Initial Position	Focused Position	–
Protect	—	–
Rating	—	–
Įvertinimo nustatymas („Custom Key“)	—	–
Delete	—	–
Delete pressing twice	Išjungta	–
Delete confirm.	Pirmiausia pasirinkite „Cancel“	–

Meniu elementas	Numatytojo nustatymo vertė	Iš naujo nustatoma naudojant [Camera Settings Reset]
Crop	—	–
Rotate	—	–
Photo Capture	—	–
Kurti nuotrauką	—	–
sukūrus nuotrauką	„Maintain“ (palikti)	✓
JPEG / HEIF perjungimas	JPEG	–
Cont. Play for Interval	—	–
Play Speed for Interval	5	–
Slide Show (Repeat)	Išjungta	–
Slide Show (Interval)	3 Sec	–
Image Index	9 Images	–
Rodymas grupėje	On	–
Display Rotation	Auto	–
Focus Frame Display	Išjungta	–
Aspect Marker Disp. (Aspect Marker Disp. (kraštinių santykio žymeklio rodymas)	On	–
Aspect Marker Disp. (Aspect Marker Level (kraštinių santykio žymeklio lygis)	12	–
Disp Specified Time Img.	—	–
Select Image Jump Dial	Dial	–

Meniu elementas	Numatytojo nustatymo vertė	Iš naujo nustatoma naudojant [Camera Settings Reset]
Perėjimo tarp vaizdų būdas:	One by one	—

Numatytųjų nustatymo reikšmių sąrašas (tinklas)

Pirkimo metu kiekvieno numatytojo nustatymo reikšmės pateiktos toliau esančioje lentelėje.

Numatytųjų nustatymų verčių atkūrimas

Pasirinkite MENU → (Setup) → [Reset/Save Settings] → [Setting Reset] → [Camera Settings Reset] arba [Initialize] → [Enter].
[Initialize]: bus atkurtos numatytosios visų fotoaparato nustatymų vertės.
Camera Settings Reset: elementų, kuriuos galima iš naujo nustatyti, skaičius ribotas. Žr. tolesnę lentelę.

Skirtukas (Network)

Meniu elementas	Numatytojo nustatymo vertė	Iš naujo nustatoma naudojant [Camera Settings Reset]
„Smartphone Connection“	—	—
Remote Shoot Function (nuotolinio fotografavimo funkcija) (Remote Shooting (nuotolinis fotografavimas)	Išjungta	—
Remote Shoot Function (nuotolinio fotografavimo funkcija) (Pairing (susiejimas)	—	—
Remote Shoot Function (nuotolinio fotografavimo funkcija) (Wi-Fi Direct Info. („Wi-Fi Direct“ informacija)	—	—

Meniu elementas	Numatytojo nustatymo vertė	Iš naujo nustatoma naudojant [Camera Settings Reset]
Pasirinkti fotoaparate ir siųsti (Send)	—	–
Pasirinkti fotoaparate ir siųsti (Size of Sending Image)	2M	–
Pasirinkti fotoaparate ir siųsti (RAW+J/H Send Target)	JPEG IR HEIF	–
Pasirinkti fotoaparate ir siųsti (Px Sending Target)	Proxy Only	–
Select on Cam & Send (Filmas su kadro žyma)	Sutrumpinti iki 15 sekundžių	–
Reset Transfer Status	—	–
Cnct. while Power OFF	Išjungta	–
Nuotolinio fiksavimo nustatymas (Still Img. Save Dest.)	Dest.+Camera	–
Nuotolinio fiksavimo nustatymas (Save Image Size)	2M	–
Nuotolinio fiksavimo nustatymas (RAW+J Save Image)	JPEG Only	–
Nuotolinio fiksavimo nustatymas (RAW+H Save Image)	HEIF Only	–
Network Streaming (transliavimas tinkle) (Streaming (transliavimas)	Išjungta	–
Network Streaming (transliavimas tinkle) (Stream Connect Error Display (transliacijos ryšio klaidos rodymas)	—	–
Network Streaming (transliavimas tinkle) (Output Img. Quality Set	Standard (standartinė) / HD (1080p) /	–

Meniu elementas	Numatytojo nustatymo vertė	Iš naujo nustatoma naudojant [Camera Settings Reset]
(išvesties vaizdo kokybės nustatymas)	60p/50p / —	
▶▉ Network Streaming (transliavimas tinkle) (Output Information Display (išvesties informacijos ekranas)	—	–
▶▉ Network Streaming (transliavimas tinkle) (Movie Rec During Streaming (filmavimas transliacijos metu)	Disable	–
▶▉ Network Streaming (transliavimas tinkle) (Emphasized Output Display (pažymėtas išvesties ekranas)	On	–
▶▉ Network Streaming (transliavimas tinkle) (Root Certificate Error (šakninio sertifikato klaida)	„Does Not Connect“ (neprisijungia)	–
▶▉ USB transliavimas (Output Res/Frame Rate)	HD(1080p) 30p	–
▶▉ USB transliavimas (Movie Rec During Streaming)	Disable	–
Cloud Connection*	Išjungta	–
Cloud Information*	—	–
„Wi-Fi“ ryšys	Išjungta	–
WPS Push	—	–
Access Point Set.	—	–
Wi-Fi Frequency Band	2,4 GHz	–
„Wi-Fi“ info. rodymas	—	–

Meniu elementas	Numatytojo nustatymo vertė	Iš naujo nustatoma naudojant [Camera Settings Reset]
SSID/PW Reset	—	–
Bluetooth Function	Išjungta	–
Pairing	—	–
Manage Paired Device	—	–
Bluetooth Rmt Ctrl	Išjungta	–
Disp Device Address	—	–
IP Address Setting	Auto	–
Display Wired LAN Info.	—	–
USB-LAN prijungimas	—	–
USB-LAN atjungimas	—	–
Siejimo prijungimas	—	–
Siejimo atjungimas	—	–
Airplane Mode	Išjungta	–
Edit Device Name	—	–
Import Root Certificate	—	–
Access Authen. Settings (Access Authen.)	On	–
Access Authen. Settings (User)	—	–
Access Authen. Settings (Password)	—	–
Access Authen. Settings (Generate Password)	—	–

Meniu elementas	Numatytojo nustatymo vertė	Iš naujo nustatoma naudojant [Camera Settings Reset]
Access Authen. Info	—	–
„Wi-Fi Direct“ ryšio nustatymai	„Type1 (Standard)“ (1 tipas (standartinis)	–
Tinklo nustatymų nustatymas iš naujo	—	–

* Pasiekiama tik tam tikrose šalyse ir regionuose

Numatytųjų nustatymo reikšmių sąrašas (sąranka)

Pirkimo metu kiekvieno numatytojo nustatymo reikšmės pateiktos toliau esančioje lentelėje.

Numatytųjų nustatymų verčių atkūrimas

Pasirinkite MENU → (Setup) → [Reset/Save Settings] → [Setting Reset] → [Camera Settings Reset] arba [Initialize] → [Enter].
[Initialize]: bus atkurtos numatytosios visų fotoaparato nustatymų vertės.
Camera Settings Reset: elementų, kuriuos galima iš naujo nustatyti, skaičius ribotas. Žr. tolesnę lentelę.

Skirtukas (Setup)

Meniu elementas	Numatytojo nustatymo vertė	Iš naujo nustatoma naudojant [Camera Settings Reset]
Kalba	—	–
„Area/Date/Time Setting“ („Area Setting“)	—	–

Meniu elementas	Numatytojo nustatymo vertė	Iš naujo nustatoma naudojant [Camera Settings Reset]
„Area/Date/Time Setting“ („Daylight Savings“)	Išjungta	–
„Area/Date/Time Setting („Date/Time“)	—	–
„Area/Date/Time Setting“ („Date Format“)	Y-M-D	–
NTSC/PAL Selector	—	–
Setting Reset	—	–
Save/Load Settings	—	–
Custom Key/Dial Set. (Valdymo ratukas)	Follow Custom ( )	–
Custom Key/Dial Set. (Control Wheel)	Follow Custom ( )	–
Custom Key/Dial Set. (Custom Button 1)	Follow Custom ( )	–
Custom Key/Dial Set. (Custom Button 2)	Follow Custom ( )	–
Custom Key/Dial Set. (Center Button)	Follow Custom ( )	–
Custom Key/Dial Set. (Left Button)	Drive Mode	–
Custom Key/Dial Set. (Right Button)	Follow Custom ( )	–
Custom Key/Dial Set. (Down Button)	Follow Custom ( )	–

Meniu elementas	Numatytojo nustatymo vertė	Iš naujo nustatoma naudojant [Camera Settings Reset]
Custom Key/Dial Set. (MOVIE Button)	Filmavimas	–
Custom Key/Dial Set. (mygtukas)	Follow Custom ( )	–
Custom Key/Dial Set. (Focus Hold Button)	Follow Custom ( )	–
Custom Key/Dial Set. (Valdymo ratukas)	Av/Tv (Av veikiant M režimui)	–
Custom Key/Dial Set. (Control Wheel)	Av/Tv (Tv veikiant M režimui)	–
Custom Key/Dial Set. (Custom Button 1)	Background Defocus	–
Custom Key/Dial Set. (Custom Button 2)	Step Zoom	–
Custom Key/Dial Set. (Center Button)	Focus Standard	–
Custom Key/Dial Set. (Left Button)	Laikmatis	–
Custom Key/Dial Set. (Right Button)	ISO	–
Custom Key/Dial Set. (Down Button)	Exposure Comp.	–
Custom Key/Dial Set. (MOVIE Button)	Filmavimas	–
Custom Key/Dial Set. (mygtukas)	Product Showcase Set	–

Meniu elementas	Numatytojo nustatymo vertė	Iš naujo nustatoma naudojant [Camera Settings Reset]
Custom Key/Dial Set. (Focus Hold Button)	Focus Hold	–
„Custom Key Setting“ („Custom Button 1“)	Follow Custom (/)	–
„Custom Key Setting“ („Custom Button 2“)	Padidinimas	–
„Custom Key Setting“ („MOVIE Button“)	Follow Custom (/)	–
Custom Key Setting (pasirinktinio mygtuko nustatymas) (Fn/ Button)	Siųsti	–
Fn Menu Settings	—	–
Different Set for Still/Mv	—	–
DISP (Screen Disp) Set	—	–
REC w/ Shutter	Išjungta	–
S su užrakto mygtuku	Nepridėti	–
Zoom Ring Rotate	Left(W)/Right(T)	–
Custom Key/Dial Set.	—	–
Custom Key/Dial Set.	—	–
My Dial Settings	—	–
Av/Tv Rotate	Įprasta	–
Function Ring(Lens)	Power Focus	–
Dial / Wheel Lock	Išjungta	–

Meniu elementas	Numatytojo nustatymo vertė	Iš naujo nustatoma naudojant [Camera Settings Reset]
Touch Operation	On	—
Fiksavimo ekranas (Shooting Screen)	On	—
Fiksavimo ekranas (Footer Icon Touch)	On	—
Fiksavimo ekranas (Swipe Right)	„Icon Display: L&R“ (piktogramų rodymas: K ir D)	—
Fiksavimo ekranas (Swipe Left)	„Icon Display: L&R“ (piktogramų rodymas: K ir D)	—
Fiksavimo ekranas (Swipe Up)	Atidaryti funkcijų meniu	—
Fiksavimo ekranas (Touch Func. in Shooting)	Touch Tracking	—
Fiksavimo ekranas (Icon When Monitor Flipped)	Flip	—
Atkūrimo ekranas	On	—
Meniu ekranas	On	—
Ekrano skaitytuvas (Screen Reader)	Išjungta	—
Ekrano skaitytuvas (Speed)	Standard	—
Ekrano skaitytuvas (Volume)	7	—
Monitor Brightness	Manual	—
Rodymo kokybė	Standard	—

Meniu elementas	Numatytojo nustatymo vertė	Iš naujo nustatoma naudojant [Camera Settings Reset]
Monitor Flip Direction	Auto	—
Vertikalus ekranas	On	—
TC/UB Disp. Setting	Skaitiklis	—
Gamma Display Assist	Išjungta	—
Gamma Disp. asistento tipas	Auto	—
Display LUT	On	—
Auto Review	Išjungta	—
Shoot Mode Sel. Screen“ (fiksavimo režimo parink. ekranas)	Rodoma	—
Automatinis monitoriaus išjungimas	„Does not turn OFF“ (neišsijungia)	—
Power Save Start Time	1 Min	—
„Power Save by Monitor“ (monitoriaus energijos taupymas)	„Both Linked“ (abu susieti)	—
Auto Power OFF Temp.	Standard	—
Volume Settings	7	—
4ch Audio Monitoring	CH1/CH2	—
Garso signalai	„On:all“ (įjungta: visiems)	—
USB Connection Mode	Sel. When Connect	—
USB LUN Setting	Multi	—

Meniu elementas	Numatytojo nustatymo vertė	Iš naujo nustatoma naudojant [Camera Settings Reset]
USB Power Supply	On	–
HDMI Resolution	Auto	–
„HDMI Output Settings“ („Rec. Media dur HDMI Output“)	On	–
„HDMI Output Settings“ („Output Resolution“)	Auto	–
„HDMI Output Settings“ („4K Output Set.(HDMI Only)“)	60p 10bit	–
„HDMI Output Settings“ („Time Code Output“)	Išjungta	–
„HDMI Output Settings“ („REC Control“)	Išjungta	–
„HDMI Output Settings“ („4ch Audio Output“)	CH1/CH2	–
HDMI Info. Rodoma	On	–
CTRL FOR HDMI	On	–
Video Light Mode	Power Link	–
REC Lamp	On	–
Sensor Cleaning	—	–
Pixel Mapping	—	–
Version	—	–
Ekrano serijos numeris	—	–
Pranešimas apie privatumą	—	–

Meniu elementas	Numatytojo nustatymo vertė	Iš naujo nustatoma naudojant [Camera Settings Reset]
Certification Logo	—	–

Numatytųjų nustatymo reikšmių sąrašas (Mano meniu)

Pirkimo metu kiekvieno numatytojo nustatymo reikšmės pateiktos toliau esančioje lentelėje.

Numatytųjų nustatymų verčių atkūrimas

Pasirinkite MENU → (Setup) → [Reset/Save Settings] → [Setting Reset] → [Camera Settings Reset] arba [Initialize] → [Enter].
[Initialize]: bus atkurtos numatytosios visų fotoaparato nustatymų vertės.
Camera Settings Reset: elementų, kuriuos galima iš naujo nustatyti, skaičius ribotas. Žr. tolesnę lentelę.

☆ Skirtukas („My Menu“)

Meniu elementas	Numatytojo nustatymo vertė	Iš naujo nustatoma naudojant [Camera Settings Reset]
Add Item	—	–
Sort Item	—	–
Delete Item	—	–
Delete Page	—	–
Delete All	—	–
Display From My Menu	Išjungta	–

[370] Priedas

Specifikacijos

Sistema

Fotoaparato tipas
skaitmeninis fotoaparatas su keičiamaisiais objektyvais

Objektyvas
„Sony E-mount“ objektyvas

Vaizdo jutiklis

Vaizdo formatas
35 mm viso kadro (35,6 mm × 23,8 mm), CMOS vaizdo jutiklis

Efektyviųjų fotoaparato pikselių skaičius
Apie 12 100 000 piks.

Bendras fotoaparato pikselių skaičius
Apie 12 900 000 piks.

SteadyShot

Sistema
Fotoaparato daviklio poslinkio vaizdo stabilizavimo sistema

Apsauga nuo dulkių

Sistema
Antistatinė apsauginė optinio filtro danga ir vaizdo daviklio poslinkio mechanizmas

Automatinio fokusavimo sistema

Aptikimo sistema
Fazės aptikimo sistema / kontrasto aptikimo sistema

Jautrumo diapazonas
Nuo -6 EV iki +20 EV (esant ISO 100 atitikmeniui, F2.0)

Monitorius

LCD monitorius
7,5 cm (3,0 tipo) TFT įrenginys, jutiklinis skydelis

Bendras taškų skaičius
1 036 800 taškų

Ekspozicijos valdymas

Matavimo metodas
1 200 zonų įvertinamasis matavimas

Matavimo diapazonas
Nuo –3 EV iki +20 EV (esant ISO 100 atitikmeniui su F2.0 objektyvu)

ISO jautrumas (rekomenduojamas ekspozicijos indeksas)
Nuotraukos: ISO 80–102 400 (išplėstinis ISO: min. ISO 40, maks. ISO 409 600), [ISO AUTO] (ISO 80–12 800, galima nustatyti maksimalią / minimalią reikšmę)
Filmai: ISO 80–ISO 102 400 atitikmuo (išplėstinis ISO: maks. ISO 409 600 atitikmuo), [ISO AUTO] (ISO 80–12 800 atitikmuo, galima nustatyti maksimalią / minimalią reikšmę)

Ekspozicijos kompensavimas
±5,0 EV (kaitaliojama 1/3 EV ir 1/2 EV žingsniais)

Shutter

Tipas
Elektroninis užraktas

Greičio diapazonas

Nuotraukos: 1/8000 sek. iki 30 sek.
Filmai: 1/8000–1 sek. (1/3 EV etapas)
60p palaikantys įrenginiai: iki 1/60 sek. AUTO režimu (iki 1/30 sek. „Auto Slow Shutter“ režimu)
50p palaikantys įrenginiai:iki 1/50 sek. AUTO režimu (iki 1/25 sek. „Auto Slow Shutter“)

Blykstės sinchronizavimo greitis (naudojant „Sony“ pagamintą blykstę)

1/30 sek. (viso kadro dydis)

1/60 sek. (APS-C dydis)

Nepertraukiamas fotografavimas

Nepertraukiamo fotografavimo greitis

(Nepertraukiamas fiksavimas: „Hi+“): daugiausia apie 10 vaizdų per sekundę / (nepertraukiamas fiksavimas: „Hi“): daugiausia apie 8 vaizdus per sekundę / (nepertraukiamas fiksavimas: „Mid“): daugiausia apie 6 vaizdus per sekundę / (nepertraukiamas fiksavimas: „Lo“): daugiausia apie 3 vaizdus per sekundę

Pagal mūsų tyrimų sąlygas. Nepertraukiamo fotografavimo greitis gali būti mažesnis, atsižvelgiant į fotografavimo sąlygas.

Įrašymo formatas

Failo formatas

JPEG (suderinama su DCF ver. 2.0, Exif ver. 2.32 ir „MPF Baseline“), HEIF (suderinama su MPEG-A MIAF), RAW (suderinama su Sony ARW 5.0 formatu)

Filmas (XAVC HS formatas)

XAVC Ver2.1: suderinamas su MP4 formatu

Vaizdo įrašas: MPEG-H HEVC / H.265

Garsas: LPCM 2 kan. (48 kHz 16 bitų), LPCM 4 kan. (48 kHz 24 bitai)[*1], LPCM 2 kan. (48 kHz 24 bitai)[*1], MPEG-4 AAC-LC 2 kan.[*2]

Filmai (XAVC S formatas)

XAVC Ver2.1: suderinamas su MP4 formatu

Vaizdas: MPEG-4 AVC / H.264

Garsas: LPCM 2 kan. (48 kHz 16 bitų), LPCM 4 kan. (48 kHz 24 bitai)[*1], LPCM 2 kan. (48 kHz 24 bitai)[*1], MPEG-4 AAC-LC 2 kan.[*2]

*1 Naudojant priedus, kurie palaiko 4 kanalų išvestį ir 24 bitus su kelių sąsajų jungtimi

*2 Tarpiniai filmai

Įrašoma laikmena

SD kortelės (suderinamos su UHS-I ir UHS-II)

Įvesties / išvesties jungtys

„USB Type-C“ jungtis

„SuperSpeed“ USB 5 Gbps (USB 3.2)

Suderinama su USB maitinimo tiekimu

HDMI

D tipo HDMI mikrojungtis

(Mikrofono) jungtis

Ø 3,5 mm stereofoninis mini lizdas

(Ausinių) jungtis

Ø 3,5 mm stereofoninis mini lizdas

Maitinimas, bendr. duomenys

Nominali įvestis

7,2 V ⎓

Energijos sąnaudos

Naudojant FE 28–60 mm F4–5,6

Apie 3,5 W (fotografuojant) / apie 7,0 W (filmuojant)

Eksploatacinė temperatūra

Nuo 0 iki 40 °C (nuo 32 iki 104 °F)

Laikymo temperatūra

Nuo –20 iki 55 °C (nuo –4 iki 131 °F)

Matmenys (plotis / aukštis / ilgis) (apytiksl.)

121,0 × 71,9 × 54,3 mm

4 7/8 × 2 7/8 × 2 1/4 in

Apytikslis svoris
483 g (1 lb 1,1 oz) (su maitinimo elementų bloku, SD kortele)

Mikrofonas
Stereo

Garsiakalbis
Monofoninis garsas

Exif Print
suderinama

PRINT Image Matching III
suderinama

„Eco“ ir energijos taupymas

Energijos sąnaudos (išjungimo režimas)
Netaikomaot available

Energijos sąnaudos (budėjimo režimas / mažos galios režimas)
0,5 W

Energijos sąnaudos (tinklo budėjimo režimas)
2,0 W („Bluetooth“) / 2,0 W (visi terminalai ir tinklai prijungti)

Suaktyvintas mažos galios režimas
per 20 minučių (numatytasis)

Suaktyvintas tinklo budėjimo režimas
per 20 minučių (numatytasis)

Belaidis LAN

WW694956 (žr. duomenų lentelę fotoaparato apačioje)

Palaikomas formatas
IEEE 802.11 a/b/g/n/ac

Dažnių diapazonas
2,4 GHz / 5 GHz

Sauga
WEP*/WPA-PSK*/WPA2-PSK/WPA3-SAE

* Jei fotoaparato sistemos programinės (aparatinės) įrangos versija yra 2.01 arba naujesnė, belaidis ryšys naudojant WEP arba WPA nepalaikomas.

Prisijungimo metodas
„Wi-Fi Protected Setup™“ (WPS) / vadovas

Prieigos metodas
infrastruktūros režimas

WW942672 (žr. duomenų lentelę fotoaparato apačioje)
Palaikomas formatas
IEEE 802.11 b/g/n

Dažnių diapazonas
2,4 GHz

Sauga
WEP*/WPA-PSK*/WPA2-PSK/WPA3-SAE

* Jei fotoaparato sistemos programinės (aparatinės) įrangos versija yra 2.01 arba naujesnė, belaidis ryšys naudojant WEP arba WPA nepalaikomas.

Prisijungimo metodas
„Wi-Fi Protected Setup™“ (WPS) / vadovas

Prieigos metodas
infrastruktūros režimas

„Bluetooth“ ryšys

4.2 versijos „Bluetooth“ standartas

Dažnių diapazonas
2,4 GHz

Įkraunamų maitinimo elementų blokas NP-FZ100

Nominali įtampa
7,2 V ⎓

Rekomenduojamas su USB-PD suderinamas kintamosios srovės adapteris

Input

100–240 V ~ , 50/60 Hz

Išvestis

9 V ⎓ / 2 A arba daugiau

Dizainas ir specifikacijos gali būti keičiami be išankstinio įspėjimo.

[371] Priedas

Prekių ženklai

XAVC S ir XAVC S yra „Sony Group Corporation“ prekių ženklai.
XAVC HS ir XAVC HS yra „Sony Group Corporation“ prekių ženklai.
„Mac“ yra „Apple Inc.“ prekės ženklas, registruotas JAV ir kitose šalyse.
„USB Type-C®“ ir „USB-C®“ yra registruotieji „USB Implementers Forum“ prekių ženklai.
HDMI, „HDMI High-Definition Multimedia Interface“ ir HDMI logotipas yra „HDMI Licensing Administrator, Inc.“ prekių ženklai arba registruotieji prekių ženklai.
„Microsoft“ ir „Windows “ yra „Microsoft Corporation“ registruotieji prekių ženklai arba prekių ženklai JAV ir (arba) kitose šalyse.
SDXC logotipas yra SD-3C, LLC. prekės ženklas.
„Wi-Fi“, „Wi-Fi“ logotipas ir „Wi-Fi Protected Setup“ yra „Wi-Fi Alliance“ prekių ženklai arba registruotieji prekių ženklai.
„Bluetooth®“ žodinis ženklas ir logotipai yra registruotieji prekių ženklai, priklausantys „Bluetooth SIG, Inc.“, kuriuos „Sony Group Corporation“ ir jos dukterinės bendrovės naudoja pagal licenciją.
QR kodas yra „Denso Wave Inc.“ prekės ženklas.
Be to, sistemų ir gaminių pavadinimai, minimi šiame vadove, yra prekių ženklai arba registruotieji prekių ženklai, priklausantys jų kūrėjams ar gamintojams. Tačiau ženklai ™ arba ® šiame žinyne naudojami ne visais atvejais.

[372] Priedas

Licencija

Pastabos apie licenciją

Šiame gaminyje yra programinė įranga, naudojama laikantis su programinės įrangos savininkais sudarytų licencijos sutarčių sąlygų. Minėtos programinės įrangos savininkų, kuriems priklauso autorių teisės, prašymu privalome jums pateikti toliau nurodytą informaciją. Licencijos (anglų k.) yra įrašytos vidinėje gaminio atmintyje. Užmegzkite „Mass Storage“ ryšį tarp gaminio ir kompiuterio, kad galėtumėte perskaityti licencijos sąlygas, esančias aplanke PMHOME – LICENSE.

ŠIAM GAMINIUI PAGAL „AVC“ PATENTŲ PAKETO NUOSTATAS SUTEIKTA LICENCIJA, LEIDŽIANTI VARTOTOJUI ASMENINIAIS IR NEKOMERCINIAIS TIKSLAIS
i) UŽKODUOTI VAIZDO ĮRAŠUS PAGAL „AVC“ STANDARTO REIKALAVIMUS („AVC VIDEO“) IR / ARBA
(ii) DEKODUOTI „AVC“ VAIZDO ĮRAŠUS, KURIUOS UŽKODAVO VARTOTOJAS ASMENINIAIS TIKSLAIS IR (ARBA) KURIE BUVO ĮSIGYTI IŠ VAIZDO ĮRAŠŲ TEIKĖJO, KURIAM SUTEIKTA LICENCIJA TEIKTI „AVC“ VAIZDO ĮRAŠUS.
LICENCIJA NESUTEIKTA IR NENUMATYTA NAUDOTI JOKIAIS KITAIS TIKSLAIS. PAPILDOMOS INFORMACIJOS, ĮSKAITANT SU REKLAMINIU, VIDINIU IR KOMERCINIU NAUDOJIMU SUSIJUSIĄ INFORMACIJĄ, GALIMA GAUTI IŠ „MPEG LA, L.L.C“.
Žr. https://www.via-la.com/

Įtraukta į vieną ar daugiau HEVC patentų paraiškų, pateikiamų patentlist.accessadvance.com.

Programinė įranga, kuriai taikoma GNU GPL / LGPL

Šiame gaminyje įdiegtoje programinėje įrangoje naudojama autorių teisių saugoma programinė įranga, kuriai licencija suteikta pagal GPLv2 ir kitas licencijas, pagal kurias gali būti reikalaujama suteikti prieigą prie šaltinio kodo. Atitinkamo šaltinio kodo kopiją pagal poreikį galite rasti GPLv2 skiltyje (ir kitas licencijas) adresu https://www.sony.net/Products/Linux/.

Pagal GPLv2 reikalavimą šaltinio kodą mūsų pateikiamoje fizinėje laikmenoje galėsite pasiekti trejus metus nuo paskutinės gaminio pristatymo dienos, užpildę formą adresu https://www.sony.net/Products/Linux/.
Šiuo pasiūlymu galite pasinaudoti visi gavę šią informaciją.

---

[373] Jei kyla problemų

Trikčių šalinimas

Jei naudojant gaminį iškiltų problemų, išbandykite toliau nurodytus sprendimus.

1. **Išimkite maitinimo elementų pakuotę, palaukite apie minutę, vėl įdėkite maitinimo elementų pakuotę, tada įjunkite maitinimą.**

2. **Inicijuokite nustatymus.**

3. **Kreipkitės į pardavėją arba vietos įgaliotąjį techninės priežiūros centrą. Papildomos informacijos apie gaminį ir atsakymus į dažnai užduodamus klausimus galima rasti pagalbos klientams svetainėje.**
   https://www.sony.net/

---

[374] Jei kyla problemų

Įspėjamieji pranešimai

Set Area/Date/Time.

Nustatykite sritį, datą ir laiką. Jei gaminio ilgai nenaudojote, įkraukite vidinį atsarginį įkraunamą maitinimo elementą.

Power insufficient.

Vaizdo jutiklio valymo funkcija neveiks, nes per mažas likusios maitinimo elemento įkrovos lygis. Įkraukite maitinimo elementų bloką.

Unable to use memory card. Format?

Jei naudojate kompiuteriu suformatuotą atminties kortelę ir failo formatas buvo pakeistas. Pasirinkite [Enter] ir suformatuokite atminties kortelę. Atminties kortelę galėsite ir toliau naudoti, tačiau visi buvę joje duomenys bus ištrinti. Formatavimas gali šiek tiek užtrukti. Jei pranešimas vis tiek rodomas, pakeiskite atminties kortelę.

Memory Card Error

Įdėta nesuderinama atminties kortelė.
Nepavyko suformatuoti. Dar kartą formatuokite atminties kortelę.

Unable to read memory card. Reinsert memory card.

Įdėta nesuderinama atminties kortelė.
Sugadinta atminties kortelė.
Purvini atminties kortelės kontaktai.

Memory card locked.

Naudojate atminties kortelę, kurioje yra apsaugos nuo įrašymo arba panaikinimo jungiklis, kurio padėtis – LOCK. Nustatykite jungiklio įrašymo padėtį.

Cannot open the shutter since the memory card is not inserted.

Neįdėta atminties kortelė.
Norėdami atleisti užraktą, kai į fotoaparatą neįdėta atminties kortelė, nustatykite [Release w/o Card] reikšmę [Enable]. Taeda vaizdai nebus įrašomi.

This memory card may not be capable of recording and playing normally.

Įdėta nesuderinama atminties kortelė.

Unable to display.

Gali nepavykti atidaryti vaizdų, įrašytų kitais gaminiais arba modifikuotų kompiuteriu. Apdorojimas kompiuteriu, pvz., vaizdo failų naikinimas, gali sukelti nesuderinamumą su vaizdų duomenų bazės failais. Pakoreguokite vaizdų duomenų bazės failus.

Patikrinkite, ar objektyvas uždėtas. Jei objektyvas neprilaikomas, meniu nustatykite „Release w/o Lens“, kad įjungtumėte.

Netinkamai pritvirtintas arba apskritai neprimontuotas objektyvas. Jei pranešimas rodomas, nors objektyvas pritvirtintas, pritvirtinkite objektyvą iš naujo. Jei pranešimas pateikiamas dažnai, patikrinkite, ar nepurvinos objektyvo ir gaminio jungtys.
Jei gaminį tvirtinate prie astronominio teleskopo ar panašaus prietaiso, arba naudojate neprilaikomą objektyvą, [Release w/o Lens] nustatykite ties [Enable].

Internal temp. high. Allow it to cool.

Gaminys įkaito, nes nuolat fotografavote. Gaminį išjunkite ir leiskite jam atvėsti, kad jis būtų vėl parengtas vaizdams fiksuoti.

(įspėjimas apie perkaitimą)

Ilgai rašėte vaizdus, gaminio temperatūra pakilo.

FULL (duomenų bazės failo klaida)

Vaizdų skaičius viršija gaminio duomenų bazės faile leidžiamą valdyti vaizdų skaičių.

(duomenų bazės failo klaida)

Nepavyksta užregistruoti duomenų bazės faile. Importuokite visus vaizdus į kompiuterį ir atkurkite atminties kortelę.

Image DataBase File error

Kažkas atsitiko vaizdų duomenų bazės faile. Pasirinkite MENU → / (Shooting) → [Media] → [Recover Image DB].

System Error
Camera Error. Turn power off then on.

Išimkite maitinimo elementų pakuotę ir ją vėl įdėkite. Jei pranešimas rodomas dažnai, kreipkitės į vietos įgaliotąjį „Sony“ techninės priežiūros centrą.

Unable to magnify.
Unable to rotate image.

Gali nepavykti padidinti arba pasukti vaizdų, įrašytų kitais gaminiais arba modifikuotų kompiuteriu.

Cannot create more folders.

Aplanko atminties kortelėje pavadinimas prasideda 999. Daugiau aplankų šiuo fotoaparatu sukurti neįmanoma.